ТИПОВОЙ ПРОЕКТ
701-4-139.86

ХОЛОДИЛЬНИК ЕМКОСТЬЮ 400 ТОНН

(С ВАРИАНТОМ ОХЛАЖДАЮЩИХ БАТАРЕЙ ИЗ СТЕКЛЯННЫХ ТРУБ)

АЛЬБОМ IV

СТРОИТЕЛЬНЫЕ ИЗДЕЛИЯ

21414-04

				ПРИВЯЗАН	

gost.e-ecolog.ru

Госстрой СССР
ЦЕНТРАЛЬНЫЙ ИНСТИТУТ ТИПОВОГО ПРОЕКТИРОВАНИЯ
Свердловский филиал
620062, г.Свердловск-62, ул.Чебышева,4
Заказ № 597 Инв.№ 2141-04 тираж 60
Сдано в печать 25.12. 1986г цена 0-76

ТИПОВОЙ ПРОЕКТ

701-4-139.86

ХОЛОДИЛЬНИК ЕМКОСТЬЮ 400 ТОНН

(С ВАРИАНТОМ ОХЛАЖДАЮЩИХ БАТАРЕЙ ИЗ СТЕКЛЯННЫХ ТРУБ)

АЛЬБОМ IV

СТРОИТЕЛЬНЫЕ ИЗДЕЛИЯ

РАЗРАБОТАН
ПРОЕКТНЫМ ИНСТИТУТОМ
ГИПРОХОЛОД

ДИРЕКТОР ИНСТИТУТА Е.А. Кузнецов

ГЛАВНЫЙ ИНЖЕНЕР ПРОЕКТА Б.Я. Сморгонская

21414-04

РАБОЧИЙ ПРОЕКТ УТВЕРЖДЕН МИНТОРГОМ СССР
ПРИКАЗ ОТ 4.03.86 № 47/17-4
ВВЕДЕН В ДЕЙСТВИЕ ГИПРОХОЛОДОМ
ПРИКАЗ ОТ 2.04.86 №19

ПРИВЯЗАН:

Альбом IV

Типовой проект 701-4-139.86

Обозначение	Наименование	Стр
0.10	Колонна	
0.58	Изделие закладное МН11	3
0.10СБ	Колонна	
	Сборочный чертеж	4,5
0.20	Балка	6
0.30	Плита ребристая	
	ПВ4-6АIVТ-Н-11	7
0.31	Плита ребристая	8
0.60	Каркас плоский	8
0.31СБ	Плита ребристая	
	Сборочный чертеж	9
0.40	Панель стеновая	10
0.41	Панель стеновая	11

Обозначение	Наименование	Стр
0.50	Изделие закладное МН1÷МН5	12
0.51	Изделие закладное МН6;МН7	13
0.52	Изделие закладное МН8	14
0.53	Изделие закладное МН9;МН10	
0.53СБ	Изделие закладное МН9;МН10	
	Сборочный чертеж	15
0.54	Изделие закладное МН12;МН13	16
0,55	Изделие закладное МН14	17
0.56	Изделие закладное МН15	
0,57	Изделие закладное МН16	18

Инв. № подл. | Подпись и дата | Взамен инв. №

Привязан

Инв. №

ГИП	Сморгонская		1985
Н. контр.	Разина		
Гл. контр.	Карганов		
Рук. бр.	Ананьева		
Ст. инж.	Трушина		

ТП701-4-139.86 КЖ.И. 0.0.0

Содержание

Стадия	Лист	Листов
РП		1

ГИПРОХОЛОД
Москва

Копировал Барбашева

Формат А3

21414-04

Типовой проект 701-4-139.86 Альбом V

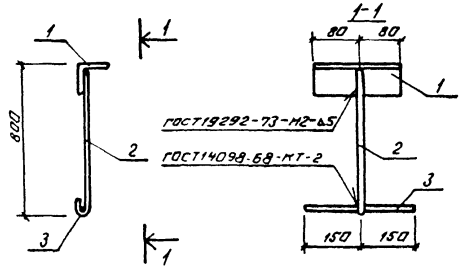

Формат	Зона	Поз.	Обозначение	Наименование	Кол.	Примеч.
				Детали		
Б4		1	КЖ.И. 0.58.1	Уголок $\frac{100\times100\times8\text{-}Б\text{-}ГОСТ8509\text{-}72}{Вст3пс6\text{-}1\text{-}ГОСТ535\text{-}79}$ ℓ=160	1	1,95кг
Б4		2	КЖ.И. 0.58.2	А-I-12-ГОСТ5781-82, ℓ=860	1	0,8кг
Б4		3	КЖ.И. 0.58.3	А-I-12-ГОСТ5781-82, ℓ=300	1	0,3кг

Привязан

Инв. №

ГИП	Сморгонская		1985
Н.контр.	Разина		
Нач.отд.	Дикарев		
Гл.констр.	Карганов		
Рук.бр.	Ананьева		
Инж.	Панова		

ТП701-4-139.86 КЖ.И. 0.58

Изделие закладное МН11

Стадия	Масса	Масштаб
РП	3,05кг	1:10

Лист | Листов 1

ГИПРОХОЛОД Москва

Копировал Барбашева

Формат А4

Инв. № подл. | Подпись и дата | Взам. инв. №

Типовой проект 701-4-139.86 Альбом V

Формат	Зона	Поз.	Обозначение	Наименование	Кол. на исполн. КЖ.И.0.10									Примечание
					–	01	02	03	04	05	06	07	08	09
				Документация										
А3			КЖ.И. 0.10СБ	Сборочный чертеж										
				Сборочные единицы										
				Колонны										
А3		1	1.423-3 вып.1	К48-5	1	1								
А3		2	1.423-3 вып.1	К42-4			1	1						
А3		3	1.423-3 вып.1	К48-27					1	1	1			
А3		4	1.427.1-3.1-1.00-008	1КФ49-1								1	1	
А3		5	1.427.1-3.1-1.00-010	1КФ52-1										1
				Изделия закладные										
А3		6	1.423-3 вып.2	М1-13	1	1			1	4	3			
А3		7	1.423-3 вып.2	М1-12			2	2						
А3		8	1.427.1-3.2-0.12.0	МН-7								2	2	1
А3		9	1.427.1-3.2-0.13.0	МН9										1
А3		10	1.427.1-3.2-0.20.0	МН28								4	3	3

ГИП	Сморгонская		1985
Н.контр.	Разина		
Нач.отд.	Дикарев		
Гл.констр.	Карганов		
Рук.бр.	Ананьева		
Инж.	Панова		

Привязан

Инв. №

ТП701-4-139.86 КЖ.И. 0.10

Колонна (см таблицу исполнений)

Стадия	Лист	Листов
РП		1

ГИПРОХОЛОД Москва

Копировал Барбашева

Формат А4

Инв. № подл. | Подпись и дата | Взам. инв. №

21414-04

Альбом IV

Типовой проект 701-4-139.86

Рис. 1

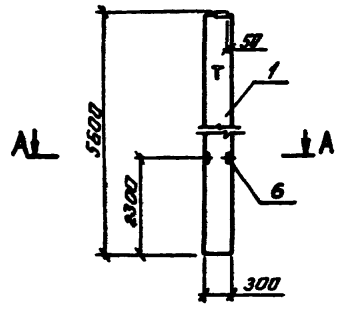

Рис. 2
Остальное см. рис. 1

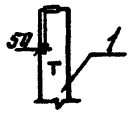

Рис. 3

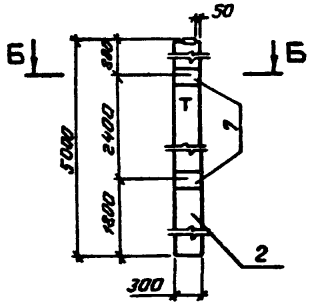

Рис. 4
Остальное см. рис. 3

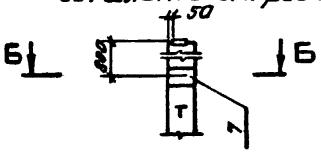

А – А
М1:20

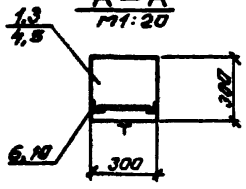

Б – Б

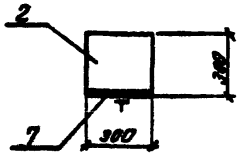

В – В

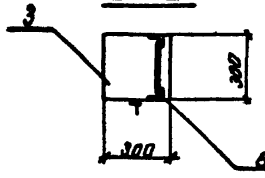

Рис. 5

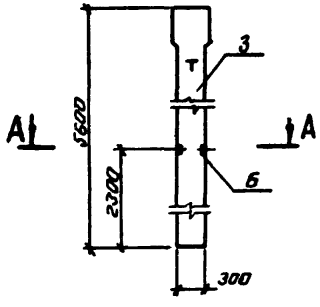

Рис. 6

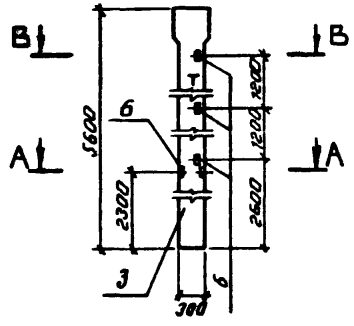

Рис. 7

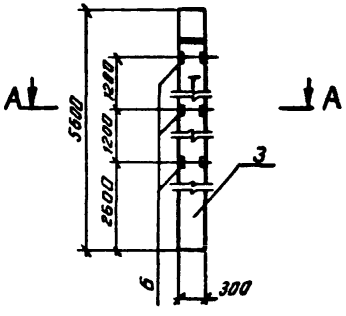

Привязан

Инв. №

ГИП	Упоровская		1985
Н.контр.	Разина		
Нач.отд.	Дикарев		
Гл.констр.	Карганов		
Рук.бриг.	Ананьева		
Исполнил	Панова		

ТП701-4-139.86 КЖ.ИИ. 0.10СБ

Колонна (см. таблицу) сборочный чертеж

Стадия	Масса	Масштаб
РП	см. табл.	1:50

Лист 1 Листов 2

ГИПРОХОЛОД
Москва

Копировал Барбашева

Формат А3

21414-04

Рис.8

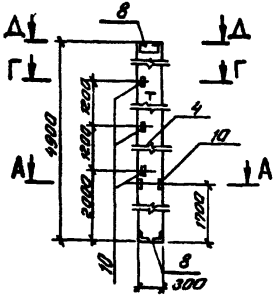

Рис.9

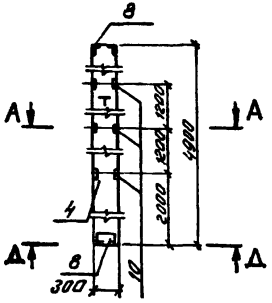

Рис.10

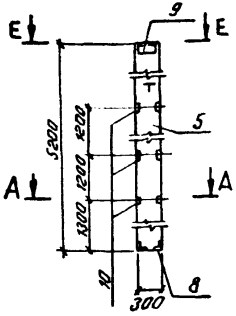

Г – Г
М1:20

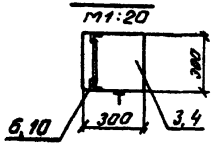

Д – Д

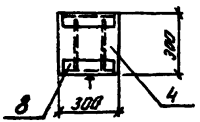

Е – Е

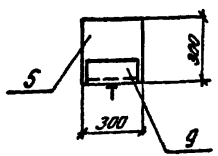

Обозначение	Марка	Рис.	Масса кг
КЖС.И.0.10	К48-5-1	1	1302
-01	К48-5-2	2	1302
-02	К42-4-1	3	1112
-03	К42-4-2	4	1112
-04	К48-27-1	5	1302
-05	К48-27-2	6	1307
-06	К48-27-3	7	1305
-07	1КФ49-1-1	8	1117
-08	1КФ49-1-2	9	1115
-09	1КФ52-1-1	10	1218

Ведомость расхода стали на дополнительные закладные изделия

Марка элемента	Изделия закладные										Всего	Общий расход
	Арматура класса			Прокат марки								
	A III			Вст3кп2								
	ГОСТ 5781-82			ГОСТ 103-76		ГОСТ 8509-72			ГОСТ 8510-72			
	ф10	ф12	Итого	-5÷10	Итого	L63×5	L90×6	Итого	L/180÷110×10	Итого		
К48-5-1		0,24	0,24			1,44		1,44			1,44	1,68
К48-5-2		0,24	0,24			1,44		1,44			1,44	1,68
К42-4-1		2,8	2,8	9,2	9,2						9,2	12,0
К42-4-2		2,8	2,8	9,2	9,2						9,2	12,0
К48-27-1		0,24	0,24			1,44		1,44			1,44	1,68
К48-27-2		0,96	0,96			5,76		5,76			5,76	6,72
К48-27-3		0,72	0,72			4,32		4,32			4,32	5,04
1КФ49-1-1	2,3	1,0	3,3			5,6	8,4	14,0			14,0	17,3
1КФ49-1-2	2,3	0,72	3,02			4,2	8,4	12,6			12,6	15,62
1КФ52-1-1	1,91	3,48	5,39			4,2	4,2	8,4	6,0	6,0	14,4	19,79

1. Узлы установки закладных изделий для Рис.1÷Рис.7 даны в серии 1.423-3 вып.1 лист 76, для Рис.8÷Рис.10-1.427.1-3.1-0.05-8.06-0.06
2. Букву „Т" нанести несмываемой краской.

Привязан

Инв. №

ТП701-4-139.86 КЖ.И.0.10СБ

Лист 2

Копировал Барбашева

Формат А3

21414-04

Альбом 5

Типовой проект 701-4-139.86

Инв. № подл. | Подпись и дата | Взам. инв. №

Альбом IV

Типовой проект 701-4-139.86

Инв. № подл. | Подпись и дата | Взам. инв. №

Рис. 1

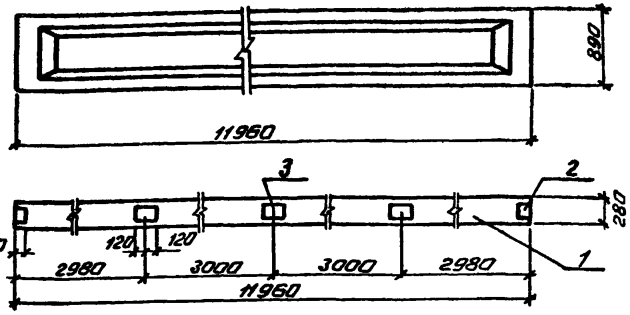

Рис. 2

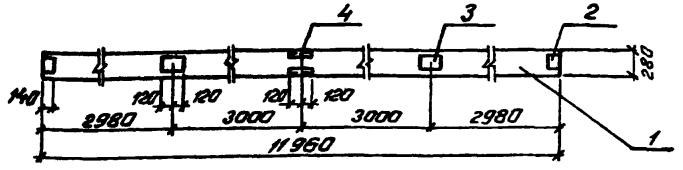

Формат	Зона	Поз.	Обозначение	Наименование	Кол. на испол. —	Кол. на испол. 01	Примечание
				Сборочные единицы			
А3		1	1.462.1-1/81.01-2-51	Балка 2БСП12-6АIV-Н	1	1	
				Изделия закладные			
А4		2	1.400-6/76	М4-1	2	2	
А4		3	1.400-6/76	М4-3	3	2	
А4		4	1.400-6/76	М4-22-2		1	

Ведомость расхода стали на дополнительные закладные изделия

Марка элемента	Изделия закладные: Арматура класса A-III, ГОСТ 5781-82, ф8	ф10	Итого	Прокат марки ВСт3кп2, ГОСТ 103-76, -δ=6	Итого	ГОСТ 8510-72, L 110×70×8	Итого	Всего	Общий расход
2БСП12-6АIV-Н-1	0,8		0,8	9,2	9,2			9,2	10,0
2БСП12-6АIV-Н-2	1,0	0,3	1,3	7,0	7,0	5,2	5,2	12,2	13,6

Обозначение	Марка	Рис.	Масса кг
КЖ.И. 0.20	2БСП12-6АIV-Н-1	1	5010
-01	2БСП12-6АIV-Н-2	2	5014

Привязан

Инв. №

ГИП	Смирнонская		1985
Н.контр.	Разина		
Нач. отд.	Дикарев		
Гл.констр.	Карагинов		
Рук. бриг.	Ананьева		
Исполн.	Панова		

ТП701-4-139.86 КЖ.И. 0.20

Балка (2БСП12-6АIV-Н-1, 2БСП12-6АIV-Н-2)

Стадия	Масса	Масштаб
РП	см. табл.	1:50
Лист		Листов 1

ГИПРОХОЛОД Москва

Копировал Барбашева

21414-04

Формат А3

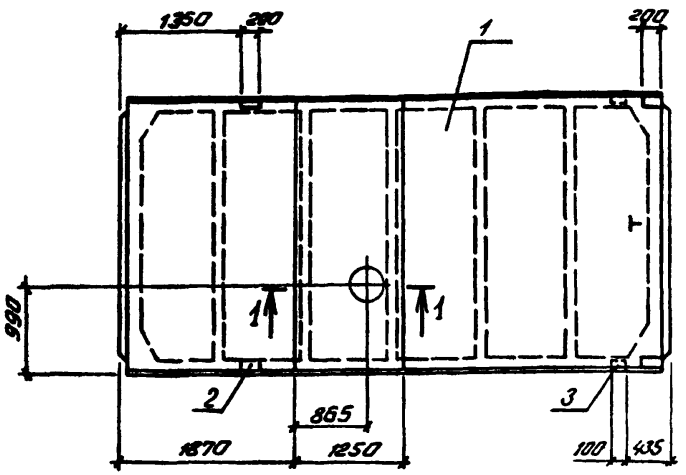

1-1
М1:20

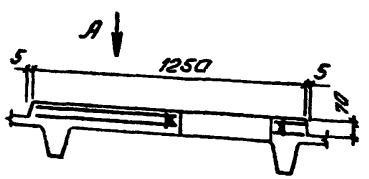

Вид А
Измененное исполнение Кр10

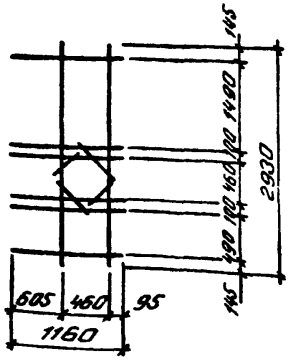

Формат	Зона	Поз.	Обозначение	Наименование	Кол.	Примечание
				Документация		
А4			ГОСТ 22701.0-77	Технические условия		
				Сборочные единицы		
				Плита ребристая		
А4		1	ГОСТ 22701.1-77	ПВЧ-6АIVТ-Н	1	3300кг
				Изделия закладные		
А4		2	ГОСТ 22701.5-77	М8	4	
А4		3	ГОСТ 22701.5-77	М9	2	

Ведомость расхода стали на дополнительные закладные детали, кг

Марка элемента	Изделия закладные									Общий расход
	Арматура класса А-III ГОСТ 5781-82				Прокат марки ВСт3кп2 ГОСТ 103-76		ГОСТ 8509-72*		Всего	
	ф10	ф14		Итого	-8×100	Итого	L70×8	Итого		
ПВЧ-6АIVТ-Н-11	2,2	0,2		2,4	5,2	5,2	1,7	1,7	9,3	9,3

Букву „Т" нанести несмываемой краской

ГИП	Сморгонская		1985	ТП-701-4-139.86 КЖ.И. 0.30			
Н.контр.	Разина			Плита ребристая ПВЧ-6АIVТ-Н-11	Стадия	Масса	Масштаб
Нач.отд.	Дикарев				РП	3310кг	1:50
Гл.конст.	Карганов				Лист	Листов 1	
Рук.бр.	Ананьева				ГИПРОХОЛОД Москва		
Ст.инж.	Трушина						

Привязан

Инв. №

Копировал Барбашева

Формат А3

21414-04

Альбом IV

Типовой проект 701-4-139.86

Инв. № подл. | Подпись и дата | Взам. инв. №

Альбом V

Типовой проект

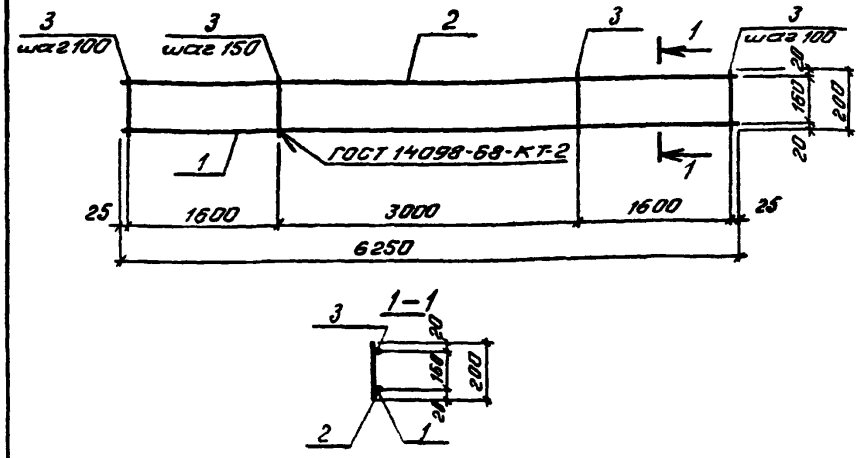

Формат	Зона	Поз.	Обозначение	Наименование	Кол.	Примечание
				Детали		
Б4		1	КЖ.И 0601	А-III-18-ГОСТ 5781-82 ℓ=6250	1	12,5 кг
Б4		2	КЖ.И 0602	А-III-8-ГОСТ 5781-82 ℓ=6250	1	2,3 кг
Б4		3	КЖ.И 0603	А-I-6-ГОСТ 5781-82 ℓ=200	54	0,04 кг

Привязан

Инв. №

ТП701-4-139.86 КЖ.И. 0.60

ГИП	Смоленская		1985
Н.контр.	Разина		
Нач.отд.	Дикарев		
Гл.конс.	Карганов		
Рук.бр.	Ананьева		
Ст.инж.	Трушина		

Каркас плоский

Стадия	Масса	Масштаб
РП	17,0 кг	1:50
Лист	Листов 1	

ГИПРОХОЛОД Москва

Копировал Бардашева

Формат А4

21414-04

Альбом IV

Типовой проект 701-4-139.86

Формат	Зона	Поз.	Обозначение	Наименование	Кол. на исполн. 01	02	03	04	05	06	07	08	09	Примечание
				Документация										
А3			КЖ.И. 0315	Сборочный чертеж	X	X	X	X	X	X	X	X	X	
				Сборочные единицы										
		1	ГОСТ 22701.1-77	Плиты ребристые ПГ-6А IV т-Н	1	1	1	1	1	1			1	
		2	ГОСТ 22701.2-77	ПВ4-6А IV т-Н					1			1		
		3	ГОСТ 22701.2-77	ПВ7-6А IV т-Н							1			
		4	ГОСТ 22701.5-77	Изделия закладные М8	9	9	4	4	5	4	4	2	4	
		5	ГОСТ 22701.5-77	М9	2	2	2		2	2	2	2	2	

Шифр	Лист
ПГ-6А IV т-Н-1	
ПГ-6А IV т-Н-2	
ПГ-6А IV т-Н-3	
ПГ-6А IV т-Н-4	
ПГ-6А IV т-Н-5	
ПВ4-6А IV т-Н	
ПГ-6А IV т-Н-7	
ВГ-6А IV т-Н-8	
ВВ4-6А IV т-Н-9	
ПГ-6А IV т-Н-10	

ТП701-4-139.86 КЖ.И. 0.31

ГИП	Смоленская		1985
Н.контр.	Разина		
Нач.отд.	Дикарев		
Гл.конс.	Карганов		
Рук.бр.	Ананьева		
Ст.инж.	Трушина		

Плита ребристая (см. спецификацию)

Стадия	Лист	Листов
РП		1

ГИПРОХОЛОД Москва

Привязан

Инв. №

Формат А4

Копировал Бардашева

Альбом IV

Типовой проект 701-4-139.86

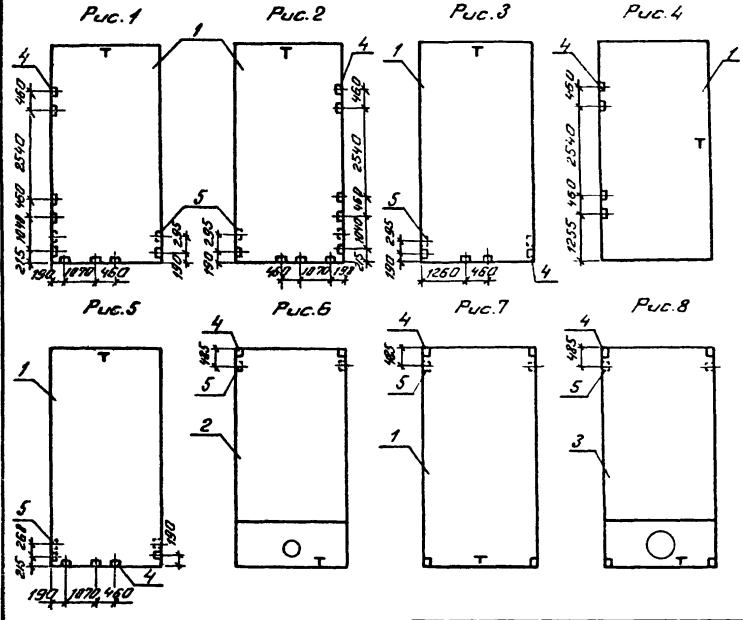

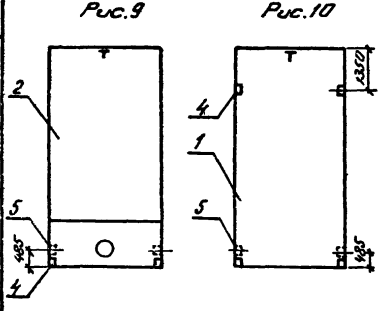

Ведомость расхода стали на дополнительные закладные детали, кг

Марка элемента	Изделия закладные											Общий расход
	Арматура класса А-III				Прокат марки ВСт3 кп2						Всего	
	ГОСТ5781-82				ГОСТ103-76			ГОСТ8509-72*				
	ф10	ф14		ит020	8×100		ит020	L70×8		ит020		
ПГ-6АIVТ-Н-1	4,2	0,2		4,4	11,7		11,7	1,7		1,7	17,8	17,8
ПГ-6АIVТ-Н-2	4,2	0,2		4,4	11,7		11,7	1,7		1,7	17,8	17,8
ПГ-6АIVТ-Н-3	2,2	0,2		2,4	5,2		5,2	1,7		1,7	9,3	9,3
ПГ-6АIVТ-Н-4	1,6	—		1,6	5,2		5,2	—		—	6,8	6,8
ПГ-6АIVТ-Н-5	2,6	0,2		2,8	6,5		6,5	1,7		1,7	11,0	11,0
ПВ4-6АIVТ-Н-6	1,4	0,2		1,6	2,6		2,6	1,7		1,7	5,9	5,9
ПГ-6АIVТ-Н-7	2,2	0,2		2,4	5,2		5,2	1,7		1,7	9,3	9,3
ПВ7-6АIVТ-Н-8	2,2	0,2		2,4	5,2		5,2	1,7		1,7	9,3	9,3
ПВ4-6АIVТ-Н-9	1,4	0,2		1,6	2,6		2,6	1,7		1,7	5,9	5,9
ПГ-6АIVТ-Н-10	2,2	0,2		2,4	5,2		5,2	1,7		1,7	9,3	9,3

Букву „Т" нанести несмываемой краской

Обозначение	Рис	Масса
КЖИ.0.31	1	2668
-01	2	2668
-02	3	2660
-03	4	2657
-04	5	2661
-05	6	3306
-06	7	2660
-07	8	3210
-08	9	3306
-09	10	2660

Привязан

Инв. №

ГИП	Сморгонская		1985
Н.контр.	Разина		
Нач.отд.	Дикарев		
Гл.контр.	Карганов		
Рук.бр.	Ананьева		
Ст.инж.	Трушина		

ТП701-4-139.86 КЖИ. 0.31СБ

Плита ребристая (см. спецификацию) Сборочный чертеж

Стадия	Масса	Масштаб
РП	—	1:100

Лист | Листов 1

ГИПРОХОЛОД Москва

Инв. № подл. | Подпись и дата | Взам. инв. №

Копировал Барбашева

Формат А3

21414-04

Альбом IV

Типовой проект 701-4-139.86

Инв.№ подл. | Подпись и дата | Взам. инв.№

Рис. 1

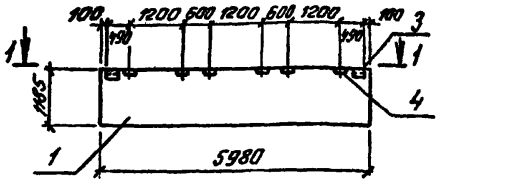

1—1

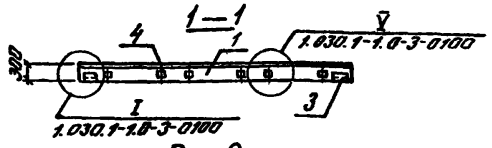

Рис. 2

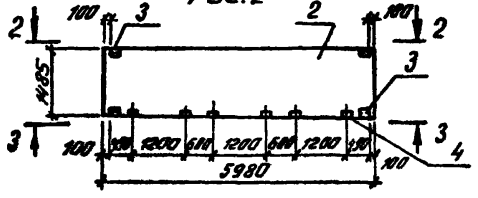

2 — 2

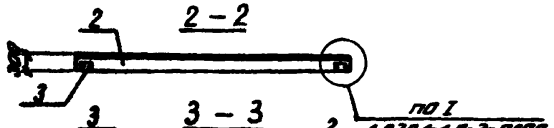

3 — 3

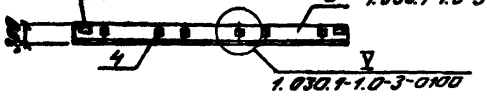

Формат	Зона	Поз.	Обозначение	Наименование	Кол. на испол. –	Кол. на испол. 01	Примечание
				Сборочные единицы			
				Панели			
А4		1	1.030.1-1.1-1.05-06	ПС 60.12.3.0-3А-	1		
А4		2	1.030.1-1.1-1.06-07	ПС 60.15.3.0-3А-		1	
				Изделия закладные			
А4		3	1.030.1-1.1-3-30-01	М2	2	4	
А4		4	1.030.1-1.1-3-36	М9	6	6	

Обозначение	Марка	Рис.	Масса кг
КЖС.И. 040	ПС60.12.3.0-3А-36-1	1	2523
-01	ПС60.15.3.0-3А-37-1	2	3157

Ведомость расхода стали на дополнительные закладные изделия

Марка элемента	Изделия закладные							Всего	Общий расход
	Арматура класса А-III		Прокат марки Ст3кп2						
	ГОСТ 5781-82		ГОСТ 103-76			ГОСТ 8509-72			
	ф10	Итого	δ=6	δ=8	Итого	163×6	Итого		
ПС60.12.3.0-3А-36-1	2,68	2,68	1,12	6,0	7,12	2,74	2,74	9,86	12,54
ПС60.15.3.0-3А-37-1	3,08	3,08	2,24	6,0	8,24	5,48	5,48	13,72	16,80

Привязан

Инв.№

ГИП	Сторожинская		1985
Н. контр.	Разина		
Нач. отд.	Дикарев		
Гл. конст.	Карганов		
Рук. бр.	Ананьева		
Инж.	Панова		

ТП701-4-139.86 КЖ.И.040

Панель стеновая (ПС60.12.3.0-3А-36-1 / ПС60.15.3.0-3А-37-1)

Стадия	Масса	Масштаб
РП	см. табл.	1:100
Лист	Листов 1	

ГИПРОХОЛОД Москва

Копировал Барбашева

Формат А3

21414-04

Альбом IV

Типовой проект 701-4-139.86

Инв.№ подл. | Подпись и дата | Взам.инв.№

Рис. 1

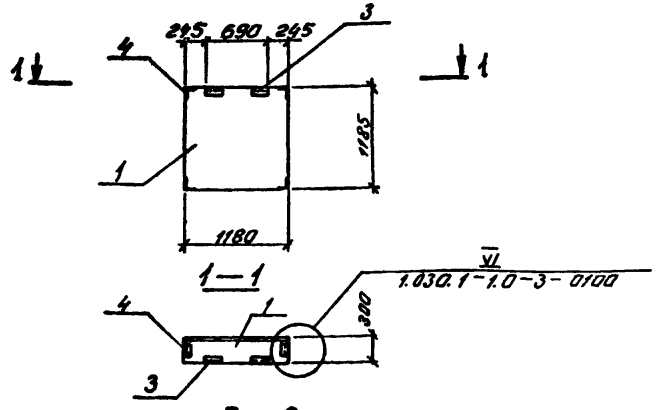

Рис. 2

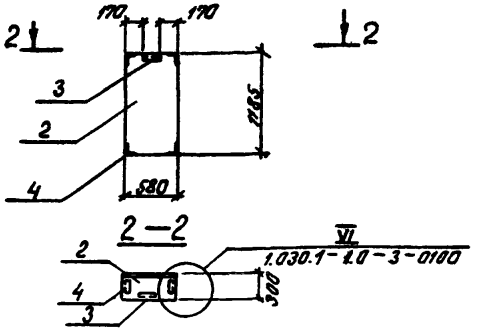

Формат	Зона	Поз.	Обозначение	Наименование	Кол. на испол. –	Кол. на испол. 01	Примечание
				Сборочные единицы			
				Панели			
А4		1	1.030.1-1.1-1.60-02	2ПС12.12.3.0-Л-	1		
А4		2	1.030.1-1.1-1.58-02	2ПС 6.12.3.0-Л-	1		
				Изделия закладные			
А4		3	1.030.1-1.1-3-30-01	М2	2	1	
А4		4	1.030.1-1.1-3-35-01	М11	4	4	

Обозначение	Марка	Рис	Масса
КЖС.И.0.41	2ПС12.12.3.0-Л-59	1	510
-01	2ПС6.12.3.0-Л-60	2	258

Ведомость расхода стали на дополнительные закладные изделия

Марка элемента	Изделия закладные							Всего	Общий расход
	Арматура класса А-III		Прокат марки ВСт3кп2						
	ГОСТ 5781-82		ГОСТ 103-76			ГОСТ 8509-72			
	ф10	Итого	δ=6		Итого	∠63×6	Итого		
2ПС12.12.3.0-Л-59	2,16	2,16	1,12		1,12	6,42	6,42	7,54	9,70
2ПС6.12.3.0-Л-60	1,96	1,96	0,56		0,56	5,05	5,05	5,61	7,57

Привязан

Инв.№

ТП701-4-139.86 КЖС.И.0.41

ГИП	Сморгонская		1985
Н.контр.	Разина		
Нач.отд.	Дикарева		
Гл.конс.	Карганов		
Рук.бр.	Ананьева		
Испт.	Панова		

Панель стеновая (2ПС 12.12.3,0-Л-59, 2ПС 6.12.3,0-Л-60)

Стадия	Масса	Масштаб
РП	см. табл.	1:50
Лист	Листов 21	

ГИПРОХОЛОД Москва

Копировал Барбашева

Формат А3

21414-04

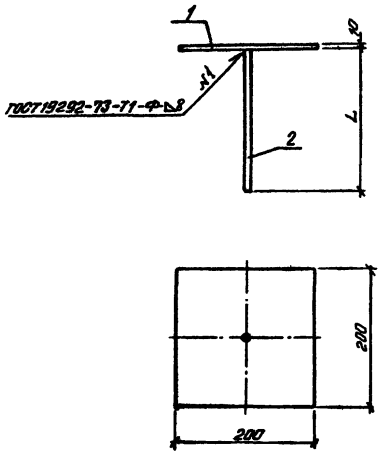

Формат	Зона	Поз.	Обозначение	Наименование	Кол-во на исполн. –	01	02	03	04	Примечание
				Детали						
Б4		1	КЖС.И. 0.50.1	Лист $\frac{Б\text{-}2.10\text{-}200\ ГОСТ\ 19903.74}{ст\ 3кп2\ ГОСТ\ 14637\text{-}79}$ ℓ=200	1	1	1	1	1	3,14 кг
Б4		2	КЖС.И. 0.50.2	А-I-10 ГОСТ 5781-82, ℓ=130	1					0,08 кг
			КЖС.И. 0.50.3	А-I-10 ГОСТ 5781-82, ℓ=200		1				0,12 кг
			КЖС.И. 0.50.4	А-I-16 ГОСТ 5781-82, ℓ=450			1			0,71 кг
			КЖС.И. 0.50.5	А-I-16 ГОСТ 5781-82, ℓ=520				1		0,82 кг
			КЖС.И. 0.50.6	А-I-22 ГОСТ 5781-82, ℓ=1350					1	4,02 кг

Обозначение	Марка	Размер L	Масса кг.
КЖС.И. 0.50	МН1	130	3,2
-01	МН2	200	3,3
-02	МН3	450	3,9
-03	МН4	520	4,0
-04	МН5	1350	7,2

Привязан

Инв. №

ГИП	Смоленская		1985
Н.контр	Резина		
Нач.отд	Ликарев		
Гл.конст	Карганов		
Рук.гр	Ананьева		
Ст.инж.	Морозова		

ТП 701-4-139.86 КЖС.И. 0.50

Изделие закладное МН1÷МН5

Стадия	Масса	Масштаб
РП	см. табл.	1:10
Лист	Листов 1	

ГИПРОХОЛОД Москва

Копировал Барбашева

Формат А3

21414-04

Инв.№подл. | Подпись и дата | Взам.инв.№

Типовой проект 7.901-4-139.86 Альбом IV

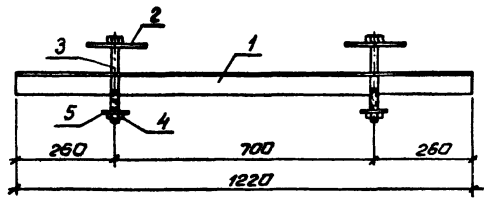

Поз. 1

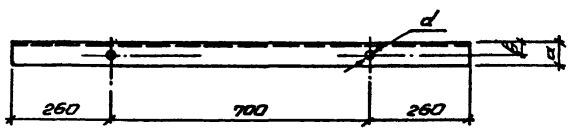

Поз. 2

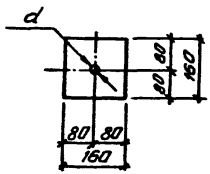

Формат	Зона	Поз.	Обозначение	Наименование	Кол. на исп. –	Кол. на исп. 01	Примечание
				Детали			
А3		1	КЖС.И.0.51.1	Уголок $\frac{63\times63\times5\ ГОСТ\ 8509\text{-}72}{Ст3кп2\ ГОСТ\ 535\text{-}79}$, ℓ=1220	1		5,87 кг
			КЖС.И.0.51.2	Уголок $\frac{80\times80\times6\ ГОСТ\ 8509\text{-}72}{Ст3пс6\ ГОСТ\ 535\text{-}79}$, ℓ=1220		1	8,98 кг
А3		2	КЖС.И.0.51.3	Лист $\frac{Б\text{-}2\ 10\times160\ ГОСТ\ 19903\text{-}74}{Ст3кп2\ ГОСТ\ 14637\text{-}79}$, ℓ=160	2	2	2,01 кг
				Стандартные изделия			
		3	КЖС.И.0.51.4	Болт М16-6g×200 5.6.35 ГОСТ 7798-70*	2		0,4 кг
			КЖС.И.0.51.5	Болт М18-6g×200 5.6.35 ГОСТ 7798-70*		2	0,5 кг
		4	КЖС.И.0.51.6	Гайка М16-6Н.5 ГОСТ 5915-70*	2		0,03 кг
			КЖС.И.0.51.7	Гайка М18-6Н.5 ГОСТ 5915-70*		2	0,05 кг
		5	КЖС.И.0.51.8	Шайба 16 ГОСТ 11371-78	2		0,01 кг
			КЖС.И.0.51.9	Шайба 18 ГОСТ 11371-78		2	0,01 кг

Обозначение	Марка	a, мм	в, мм	d мм	Масса кг
КЖС.И.0.51	МН6	63	35	19	10,7
-01	МН7	80	45	21	14,0

Привязан

Инв. №

ТП701-4-139.86 КЖС.И.0.51			
ГИП	Смоленская		1985
Н.контр.	Разина		
Нач.отд.	Никарев		
Гл.конст.	Карганов		
Рук.бр.	Апанасьева		
Ст.инж.	Морозова		
Изделие закладное МН6, МН7		Стадия: РП	Масса: см. таблицу	Масштаб: 1:10
		Лист	Листов 1
		ГИПРОХОЛОД Москва	

Копировал Бардашева Формат А3

21414-04

Инв.№ подл. | Подпись и дата | Взам.инв.№

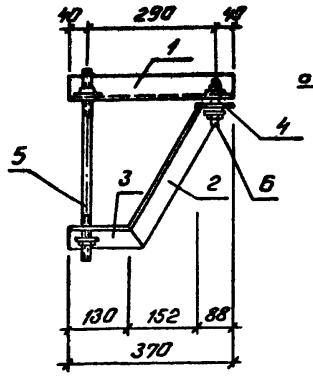

Поз. 1

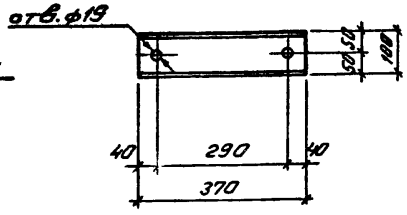

Поз. 2

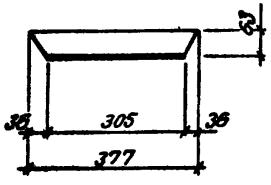

Поз. 3

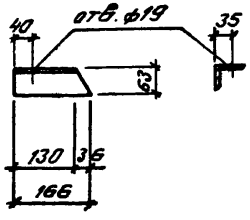

Поз. 4

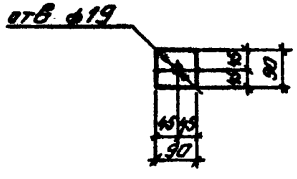

Формат	Зона	Поз.	Обозначение	Наименование	Кол.	Прим.
				Детали		
А3		1	КЖС.И.052.1	Швеллер $\frac{10\text{-ГОСТ}8240\text{-}72}{\text{Ст3кп2 ГОСТ}535\text{-}79^{*}}$ ℓ=370	1	3,2 кг
А3		2	КЖС.И.052.2	Уголок $\frac{\text{Б-}63\times63\times5\text{ ГОСТ}8509\text{-}72}{\text{Ст3кп2 ГОСТ}535\text{-}79^{*}}$ ℓ=377	1	1,6 кг
А3		3	КЖС.И.052.3	Уголок $\frac{\text{Б-}63\times63\times5\text{ ГОСТ}8509\text{-}72}{\text{Ст3кп2 ГОСТ}535\text{-}79^{*}}$ ℓ=166	1	0,8 кг
А3		4	КЖС.И.052.4	Лист $\frac{\text{Б-2 Б}\times90\text{ ГОСТ}19903\text{-}74}{\text{Ст3кп2 ГОСТ}19903\text{-}74}$ ℓ=90	1	0,4 кг
Б4		5	КЖС.И.052.5	А-I-16 ГОСТ 5781-82, ℓ=430	1	0,7 кг
				Стандартные изделия		
		6		Болт М16-6g×110.5.6.30		
				ГОСТ 7798-70*	1	0,21
		7		Гайка М16-6Н.5 ГОСТ 5915-70*	3	0,03
		8		Шайба 16 ГОСТ 11371-78	4	0,01

Привязан

Инв. №

ТП 701-4-139.86 КЖС.И.052			
ГИП	Упоргенская		1985
Н. конт.	Разина		
Нач. отд.	Дикарева		
Гл. конст.	Карелина		
Рук. гр.	Ананьева		
Ст. инж.	Морозова		
Изделие закладное МН8	Стадия: РП	Масса: 7,04	Масштаб: 1:10
	Лист	Листов 1	
	ГИПРОХОЛОД Москва		

Копировал Бардашева

Формат А3

Типовой проект 701-4-139.86 Альбом IV

Формат	Зона	Поз.	Обозначение	Наименование	Кол.	Примеч.
				Документы		
А4			КЖ.И. 0.53СБ	Сборочный чертеж		
				Детали		
Б4		1		А-I-6- ГОСТ 5781-82, в.630	2	0,25кг
			Переменные данные	для исполнений		
				КЖ.И. 0.53		
				Детали		
Б4		2		Уголок $\frac{Б-75\times75\times5\ ГОСТ\ 8509-72}{Ст3кп2\ ГОСТ\ 535-79}$ в.200	1	1,16кг
				КЖ.И. 0.53-01		
				Детали		
Б4		2		Уголок $\frac{Б-75\times75\times5\ ГОСТ\ 8509-72}{Ст3кп2\ ГОСТ\ 535-79}$ в.400	1	2,32кг

Привязан

Инв. №

ГИП	Сморгонская		1985
Н.контр.	Разина		
Нач.отд.	Дикарев		
Гл.констр.	Кареанов		
Рук.бр.	Ананьева		
Инж.	Панова		

ТП701-4-139.86 КЖ.И. 0.53

Изделие закладное МН10, МН11

Стадия	Лист	Листов
РП		1

ГИПРОХОЛОД Москва

Копировал Барбашева Формат А4

Альбом

Типовой проект

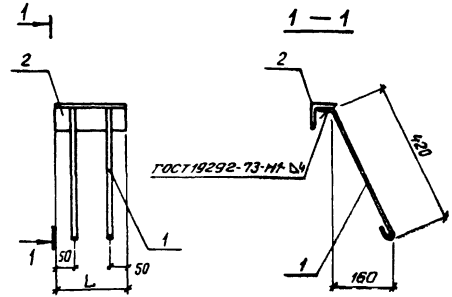

Обозначение	Марка	L мм	Масса кг
КЖ.И.053	МН9	200	1,66
-01	МН10	400	2,82

Привязан

Инв. №

ГИП	Сморгонская		1985
Н.контр.	Разина		
Нач.отд.	Дикарев		
Гл.констр.	Кареанов		
Рук.бр.	Ананьева		
Инж.	Панова		

ТП701-4-139.86 КЖ.И. 0.53СБ

Изделие закладное МН10, М.Н11. Сборочный чертеж

Стадия	Масса	Масшт.
РП		
Лист		Листов 1

ГИПРОХОЛОД Москва

Копировал Барбашева Формат А4

21414-04

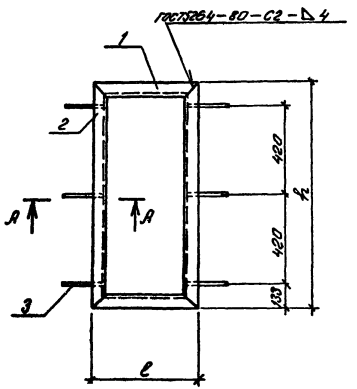

А – А
М1:10

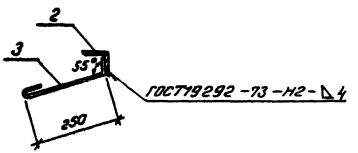

Формат	Зона	Поз.	Обозначение	Наименование	Кол-во на исполн. –	Кол-во на исполн. 01	Примечание
				Детали			
Б4		1	КЖ.И. 0.54.1	Уголок $\frac{Б\text{-}63\times63\times5\ ГОСТ8509\text{-}72}{ст3кп2\ ГОСТ535\text{-}79}$ l=620	2		3,5 кг
			КЖ.И. 0.54.2	Уголок $\frac{Б\text{-}63\times63\times5\ ГОСТ8509\text{-}72}{ст3кп2\ ГОСТ535\text{-}79}$ l=720		2	4,1 кг
Б4		2	КЖ.И. 0.54.3	Уголок $\frac{Б\text{-}63\times63\times5\ ГОСТ8509\text{-}72}{ст3кп2\ ГОСТ535\text{-}79}$ l=1126	2		6,4 кг
			КЖ.И. 0.54.4	Уголок $\frac{Б\text{-}63\times63\times5\ ГОСТ8509\text{-}72}{ст3кп2\ ГОСТ535\text{-}79}$ l=1376		2	8,1 кг
Б4		3	КЖ.И. 0.54.5	А-I-8-ГОСТ5781-82 l=350	6	6	0,2 кг

Обозначение	Марка	l мм	h мм	Масса кг
КЖ.И. 0.54.	МН12	620	1376	21,2
-01	МН13	720	1126	25,2

Типовой проект 701-4-139.86 Альбом IV

ГИП	Сморгонская		1985
Н.контр.	Разина		
Нач.отд.	Дикарев		
Гл.констр.	Карганов		
Рук.бр.	Ананьева		
Ст.инж.	Трушина		

Привязан

Инв. №

ТП701-4-139.86 КЖ.И. 0.54

Изделие закладное МН12; МН13

Стадия	Масса	Масштаб
РП	см. табл.	1:20

Лист | Листов 1

ГИПРОХОЛОД
Москва

Инв. № подл. | Подпись и дата | Взам. инв.

Копировал Барбашева

Формат А3

21414-04

Альбом V

Типовой проект 701-4-139.86

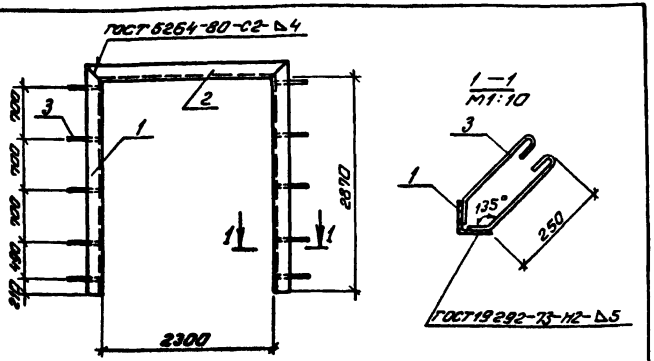

Формат	Зона	Поз.	Обозначение	Наименование	Кол.	Примечание
				Детали		
Б4		1	КЖС.И.0.55.1	Уголок 90×90×7-Б-ГОСТ 8509-72 / ст3пс6-1-ГОСТ 535-79 ℓ=2870	2	27,8
Б4		2	КЖС.И.0.55.2	Уголок 90×90×7-Б-ГОСТ 8509-72 / ст3пс6-1-ГОСТ 535-79 ℓ=2300	1	22,1
Б4		3	КЖС.И.0.55.3	А-I-В-ГОСТ 5781-82 ℓ=390	20	0,16

Привязан

Инв. №

Инв. № подл. | Подпись и дата | Взам. инв. №

ТП 701-4-139.86 КЖС.И.0.55

ГИП	Старостина		1985
Н.контр.	Разина		
Нач.отд.	Дикарев		
Гл.констр.	Карсанов		
Рук.гр.	Ананьева		
Ст.инж.	Трушина		

Изделие закладное МН14

Стадия	Масса	Масштаб
Р.П.	80,9кг	1:50
Лист	Листов 1	

ГИПРОХОЛОД Москва

Копировал Барбашева

Формат А4

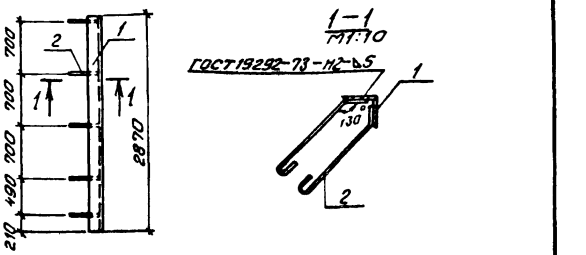

Формат	Зона	Поз.	Обозначение	Наименование	Кол.	Примечание
				Детали		
Б4		1	КЖС.И.0.56.1	Уголок 90×90×7-Б-ГОСТ 8509-72 / ст3пс6-1-ГОСТ 535-79 ℓ=2870	1	27,8
Б4		2	КЖС.И.0.56.2	А-I-В-ГОСТ 5781-82 ℓ=390	10	0,16

Привязан

Инв. №

Инв. № подл. | Подпись и дата | Взам. инв. №

ТП 701-4-139.86 КЖС.И.0.56

ГИП	Старостина		1985
Н.контр.	Разина		
Нач.отд.	Дикарев		
Гл.констр.	Карсанов		
Рук.гр.	Ананьева		
Ст.инж.	Трушина		

Изделие закладное МН15

Стадия	Масса	Масштаб
Р.П.	29,4кг	1:50
Лист	Листов 1	

ГИПРОХОЛОД Москва

Копировал Барбашева

Формат А4

Альбом IV

Типовой проект 701-4-139.86

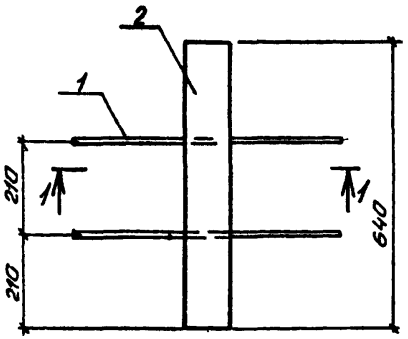

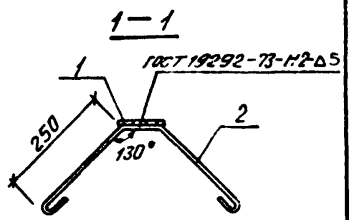

Формат	Зона	Поз.	Обозначение	Наименование	Кол.	Примеч.
				Детали		
Б.ч.		1	КЖ.И. 0.57.1	Лист Б-2-10×100 ГОСТ 19903-74 / ст3кп2 ГОСТ 14637-79 ℓ=640	1	19,4 кг
Б.ч.		2	КЖ.И. 0.57.2	А-I-8-ГОСТ 5781-82 ℓ=690	2	0,28 кг

Привязан

Инв. №

ТП701-4-139.86 КЖ.И. 0.57

ГИП	Сморгонская		1985
Н.контр.	Разина		
Нач.отд.	Дикарев		
Ст.инж.	Трушина		

Изделие закладное МН16

Стадия	Масса	Масштаб
РП	20кг	1:10

Лист | Листов 1

ГИПРОХОЛОД
Москва

Инв. № подл. | Подпись и дата | Взам. инв. №

Копировал Барбашева

Формат А4

21414-04

gost.e-ecolog.ru