ГОСУДАРСТВЕННЫЙ КОМИТЕТ СОВЕТА МИНИСТРОВ СССР ПО ДЕЛАМ СТРОИТЕЛЬСТВА
/ ГОССТРОЙ СССР /

Серия 416-0-1

УНИФИЦИРОВАННЫЕ СЕКЦИИ ЗДАНИЙ АДМИНИСТРАТИВНО-БЫТОВОГО НАЗНАЧЕНИЯ

МАТЕРИАЛЫ ДЛЯ ПРОЕКТИРОВАНИЯ

ВЫПУСК 4

ПРИМЕРЫ ПЛАНИРОВОЧНЫХ РЕШЕНИЙ ЗДРАВПУНКТОВ

10506-08
Цена 1-95

ЦЕНТРАЛЬНЫЙ ИНСТИТУТ ТИПОВЫХ ПРОЕКТОВ
МОСКВА

gost.e-ecolog.ru

Центральный институт типового проектирования просит дать Ваши замечания и предложения по улучшению качества направляемого Вам проекта.

ТИПОВОЙ ПРОЕКТ .....
(номер проекта)

Наименование проекта .. ..

.. ..

Проектная организация–автор проекта . .....

Замечание о недостатках в проекте (нерациональные объемно–планировочные и конструктивные решения, ошибки, опечатки, полиграфические дефекты и т.п.) и предложения по их устранению .....

Подпись должностного лица, наименование организации и ее адрес

....

.....

ЦЕНТРАЛЬНЫЙ ИНСТИТУТ ТИПОВОГО ПРОЕКТИРОВАНИЯ ГОССТРОЯ СССР
107066, Москва, Б–66, Спартаковская ул., 2а, корпус В
Сдано в печать 9/X 1972 года
Заказ № 3956 Тираж 400 экз.

ГОСУДАРСТВЕННЫЙ КОМИТЕТ СОВЕТА МИНИСТРОВ СССР ПО ДЕЛАМ СТРОИТЕЛЬСТВА
/ ГОССТРОЙ СССР /

Серия 416-О-1

УНИФИЦИРОВАННЫЕ СЕКЦИИ ЗДАНИЙ АДМИНИСТРАТИВНО-БЫТОВОГО НАЗНАЧЕНИЯ

МАТЕРИАЛЫ ДЛЯ ПРОЕКТИРОВАНИЯ

ВЫПУСК 4

ПРИМЕРЫ ПЛАНИРОВОЧНЫХ РЕШЕНИЙ ЗДРАВПУНКТОВ

РАЗРАБОТАНЫ
ЦНИИПРОМЗДАНИЙ
ГИПРОНИИЗДРАВОМ

УТВЕРЖДЕНЫ
ОТДЕЛОМ ТИПОВОГО ПРОЕКТИРОВАНИЯ И ОРГАНИЗАЦИИ ПРОЕКТНО-ИЗЫСКАТЕЛЬСКИХ РАБОТ ГОССТРОЯ СССР
— 29 сентября 1971г. письмо № 2/2-326

ЦЕНТРАЛЬНЫЙ ИНСТИТУТ ТИПОВЫХ ПРОЕКТОВ
МОСКВА

		Лист	Страница
1	Пояснительная записка		3-5
2	Здравпункты		
	Схема возможного расположения	1	6
	Здравпункты II категории	2-13	7-18
	Здравпункты III категории	14-25	19-30
	Здравпункты IV категории	26-37	31-42
	Отделка помещений. Спецификация дверей	38	43
	Спецификация оборудования. Условные обозначения	39-40	44-45
	Установочный чертеж стоматологической установки УС-30 (УС-29)	41	46
	Установочный чертеж автоклава АГ-1 (А-6)	42	47
3	Фотарии		
	Фотарии кабинного типа	43-46	48-51
	Фотарии маячного типа	47-48	52-53
	Фотарии проходного типа	49-50	54-55
	Принципиальная электрическая схема управления фотария на 4 кабины	51	56
4	Помещения личной гигиены женщин.	52-54	57-60
	Гигиенический женский душ. План, разрез, детали	55-56	61
	Гигиенический женский душ. Бачок. Смеситель	57	62
5	Ингаляторий	58	63

Гл. арх. пр-та Смирнов
Исполнитель Самбурова

Госстрой СССР
ЦНИИПРОМЗДАНИЙ
г. Москва

Пояснительная записка

Общая часть

В настоящем выпуске приведены планировочные элементы здравпунктов I, II, III, IV категорий, фотариев, помещений личной гигиены женщин и медкабинетов, разработанные в соответствии со строительными нормами и правилами ч.II раздела M глава 3, „Вспомогательные здания и помещения промышленных предприятий /СНиП II-M. 3-68/."

Планировочные элементы являются рекомендуемыми примерами решений, которые могут применяться в проектах без изменений или с необходимой доработкой.

Планировочные элементы выполнены с учетом размещения их в зданиях с сеткой колонн 6.0×6.0 при ширине корпуса 12, 15, 18 метров /смотри лист 1/ по всей ширине здания или его части. Это позволяет блокировать планировочные элементы здравпунктов, фотариев и помещений личной гигиены женщин с помещениями другого назначения /бытовыми, конторами и др./

Технико-экономические показатели здравпунктов приведены на соответствующих листах. Размеры помещений в чистоте даны с учетом отделки /облицовки/ перегородок.

На отдельных листах дана расстановка оборудования и указаны требования к отделке помещений и спецификация оборудования. В выпуске даны несколько примеров установочных чертежей. Оборудование здравпунктов предусматривается по каталогу института Гипромединздрава.

При выборе материалов и конструкций встроенных шкафов, показанных на строительных чертежах, следует руководствоваться действующей главой СНиП „Противопожарные требования. Основные положения по проектированию", разъяснением Госстроя СССР /№ЮР-6-823/ и руво мод СССР /№ 7/6/5640/ и информационным письмом № 34 от 7/IV-1969 г.

Здравпункты

Здравпункты проводят лечебно-профилактическую работу и оказывают первую помощь при внезапных заболеваниях, травмах, острых отравлениях, а также проводят учет заболеваний рабочих, обеспечивают диспансеризацию, организовывают периодические цеховые осмотры по указанию Министерства Здравоохранения, контролируют соблюдение правил техники безопасности. Осуществляют контроль за выполнением санитарных правил по содержанию производственных и пищевых объектов и проводят санитарно-просветительную работу на предприятиях.

Здравпункты запроектированы трех категорий:

II категории – врачебный здравпункт с двумя врачами;

III категории – врачебный здравпункт с одним врачем;

IV категории – фельдшерский здравпункт.

Категория здравпункта определяется в зависимости от сменного количества работающих на предприятиях согласно СНиП II-M. 3-68.

Планировочные решения даются для различных положений здравпункта в здании /рядовое, торцевое, угловое/. В каждом здравпункте предусмотрены два входа – один с улицы и другой из внутренних помещений корпуса. Расположение здравпунктов предусматривается только в 1ом этаже здания.

Номенклатура здравпунктов

Категория здравпункта	Марка	Расположение в здании	Габариты элемента		Примечание
			ширина	длина	
II	ЗД II-1	торцевое	12	18	
II	ЗД II-2	"	18	12	
II	ЗД II-3	"	12	18	
II	ЗД II-4	"	12	15	
II	ЗД II-5	"	12	15	
II	ЗД II-6	"	15	15	
III	ЗД III-1	угловое	9	15	
III	ЗД III-2	торцевое	15	9	
III	ЗД III-3	"	12	12	
III	ЗД III-4	угловое	12	12	
III	ЗД III-5	угловое рядовое	6	24	при использовании как рядового уменьшается ширина помещения „6"
III	ЗД III-6	угловое	12	12	
IV	ЗД IV-1	угловое	9	12	может быть ширина 12 и длина 9
IV	ЗД IV-2	торцевое	12	9	
IV	ЗД IV-3	угловое угловое	9	12	может быть ширина 12 и длина 9
IV	ЗД IV-4	рядовое	6	18	при использовании как рядового уменьшается ширина помещения „3"
IV	ЗД IV-5	торцевое	12	9	
IV	ЗД IV-6	"	15	9	

Гл. инж. Колмаков
Нач. отд. Мгинко
Гл. инж. отд. Мгинко
Рук. группы Уралов
Инженер Терешин

Проверил Колмаков
Руководитель Уралов
Руководитель Колмаков

Разенберг
Капустин
Уралов
Колмаков
Терешин

Согласовано: Соколов, Смирнов

ГИПРОМЕДИЗДРАВ
г. Москва

Шифр объекта 217
Архивный номер

1971 УС Здания административно-бытового назначения

Пояснительная записка

Типовые решения 416-0-1

Выпуск 4

Лист

Состав здравпункта

Здравпункты имеют в своем составе следующие помещения:

1 Вестибюль-ожидальную оборудованную стульями, в отдельных случаях банкетками и журнальными столиками.
2 Регистратуру, оснащенную двухтумбовым столом и стулом, а также телефонами городским и местным.
3 Перевязочную, оснащенную перевязочным столом, инструментальными столиками, медицинским шкафом, различными подставками /для тазов, стерилизационных коробок и т.д./, передвижным светильником для подсвета, кушеткой с ширмой, стерилизаторами электрическими, раковым умывальником, холодильником и различной мебелью.
4 Перевязочную гнойную /оснащение аналогичное чистой перевязочной/.
5 Кабинет врача или фельдшера, который оснащается письменным столом, кушеткой с ширмой, медицинским шкафом, стульями, фарфоровым умывальником.
6 Зубоврачебный кабинет оснащается универсальной стоматологической установкой со стоматологическим креслом, подобными медицинскими столиками, медицинским шкафом, стерилизаторами, умывальником.
7 Комнату дежурного медицинского персонала оснащенную диваном, книжным шкафом, столом письменным, тумбочкой, стульями, холодильником и т.д.
8 Комнату для физиотерапии /только в здравпунктах II категории/ оснащенную аппаратом УВЧ и ртутно-кварцевым облучателем, кушетками с ширмой, письменным столом, умывальником, стульями и т.д.
9 Помещение для автоклава / только в здравпунктах I категории/ оснащается автоклавом, стеллажами, производственным столом и умывальником.
10 Помещение для хранения перевязочного материала оснащается стеллажами и различной мебелью.
11 Комнату временного пребывания больных, оборудованную кушеткой с ширмой, письменным столом, прикроватной тумбочкой, медицинским шкафом и умывальником.
12 Комнату для медицинских процедур /только в здравпунктах I категории/ оборудованную кушеткой с ширмой, письменным столом, медицинским шкафом, инструментальным столиком, стерилизаторами электрическими, холодильником, умывальником и различной мебелью.
13 Уборные мужскую и женскую с умывальником в тамбуре, где устанавливается электрополотенце.
14 Душевую /только в здравпунктах I категории/.

Штаты здравпунктов

/ При сменной работе на предприятиях/ в соответствии с приказом МЗ СССР № 340 от 30 апреля 1968 г.

Наименование должностей	Количество штатных единиц здравпункты категорий		
	II	III	IV
Врач	1	1	—
Фельдшер-заведующий здравпунктом	—	—	1
Средние медицинские работники (фельдшер, акушерка, медицинская сестра)	2	1	1
Санитарка	1	1	1
Итого	4	3	3

Требования к отделке помещений даются на листе 38 где также указывается требуемый температурный режим и кратности обмена воздуха для каждого помещения, необходимые для расчета отопления и вентиляции.

Оснащение помещений инженерными устройствами

Все помещения здравпунктов должны быть оборудованы:
1 центральным отоплением
2 приточно-вытяжной вентиляцией с увлажнением и подогревом воздуха в зимнее время.
3 водопроводом холодной и горячей воды
4 общей канализацией
5 силовой и осветительной энергией переменного тока
6 слаботочными устройствами /телефонами городскими и внутренними, электрочасами и радиотрансляцией/.

Кроме перечисленного в помещениях здравпунктов примыкающих к производственным помещениям необходимо предусмотреть соответствующую звукоизоляцию для снижения шумов до допустимого предела, согласно существующим нормам.

ГИПРОНИИЗДРАВ г. Москва
Главный инженер Якунова
Гл. инж. отд. Мягкова
Рук. группы Инженер
Консультант Кузьмина
Руководитель Угаров
Гл. арх. пр-та Еремин
Рук. отд. Коламаков
Гл. арх. Соловьева
Согласовано: Соколов, Смирнов

Фотарии

Фотарии представляют собой лечебное подразделение в которых люди подвергаются воздействию световых лучей с терапевтическими или профилактическими целями. Фотарии предусматриваются для работающих:

а/ - на подземных работах;

б/ - в помещениях без естественного освещения, а также на участках помещений с естественным освещением, где коэффициент естественного освещения менее 0,5;

в/ - на предприятиях, расположенных в местах Крайнего Севера и Заполярья.

В выпуске представлено 3 вида фотариев:

а) - фотарии кабинного типа для индивидуального облучения в кабинах;

б) - фотарий маячного типа для облучения людей расположенных вокруг источника света;

в) - фотарий-проходной для облучения людей находящихся в движении.

Требование к расположению фотариев указаны на строительных чертежах. Фотарии с лампами маячного типа/ ртутно-кварцевые лампы ПРК-7 и ПРК-2/, устанавливаемыми в центре помещений и лампами „Соллюкс" по периферии, управляются дистанционно с пульта управления.

Номенклатура фотариев

NN п/п	Тип фотария	Марка	Габариты: длина	Габариты: ширина	Примечание
1	Фотарий кабинный	ФК-I	3	18	При разработке фотариев пользовались инструкцией „Указания по профилактике светового голодания у людей," утвержденные Министерством Здравоохранения СССР 7 октября 1965г. за N 547-65
		ФК-II	3	12	
		ФК-III	3	9	
		ФК-IV	3	12	
		ФК-V	3	9	
		ФК-VI	3	6	
		ФК-VII	6	6	
		ФК-VIII	3	6	
2	Фотарий маячный	ФМ-I			
		ФМ-II			
		ФМ-III			
3	Фотарий проходной	ФА-I	9	9	
		ФА-II	6	9	
		ФА-III	9	6	

Тип фотария и конкретное его планировочное решение подбирается в зависимости от пропускной способности, медицинских требований и решения планировочной схемы здания. Расчет количеств того или иного типа фотария указывается на листах планировочных решений. Спецификация оборудования приведена на технологических чертежах.

Помещения для личной гигиены женщин

Помещения для личной гигиены женщин предусматривают: помещение для раздевания, индивидуальные кабины для процедур, оборудованные гигиеническими душами с индивидуальными смесителями холодной и горячей воды с педальным или локтевым управлением, места для раздевания оборудованные скамьями с крючками над каждым местом, уборную и умывальник. В выпуске даны также примеры смежного расположения АГЖ с женской уборной.

АГЖ даны на 1, 2, 3, 4 кабины.

Номенклатура помещений личной гигиены женщин

Марка	Количество кабин	Габариты: длина	Габариты: ширина	Примечание
АГЖ-1	1	4,2	3,0	
АГЖ-1а	1	6,0	3,0	
АГЖ-2	2	4,2	6,0	
АГЖ-3	3	6,0	6,0	
АГЖ-4	4	6,0	6,0	
$Су_3$ АГЖ$_1$	1	6,0	6,0	
$Су_4$ АГЖ$_2$	2	6,0	6,0	

Ингалятории

Предназначены в отдельных производствах для проведения процедур по ингаляции по согласованию с органами Государственного санитарного надзора. Ингалятории следует размещать при здравпунктах.

Количество аппаратов следует определять, учитывая что ингаляториями пользуются 60% работающих в наиболее многочисленной смене.

Настоящий выпуск разработан коллективом отдела вспомогательных зданий ЦНИИпромзданий в составе Смирнова И.Д., Соколова А.К. при участии Самбуровой Н., Уриной Т., Куликовой С. и отделом Медицинской Технологии и Комплексного Оснащения Гипронииздрава в составе Угарова М.И., Колмакова Э.А., Терешина В.А.

1971	УС Здания административно-бытового назначения	Пояснительная записка	Типовые решения 416-0-1	Выпуск 4	Лист

ГИПРОНИИЗДРАВ г. Москва

Гл. инж. ин-та | Нач. отд. МТИКО | Гл. инж. отд. МТИКО | Рук. группы | Инженер | Розенберг | Капустин | Угаров | Колмаков | Терешин | Проверил | Копирова | Согласовано: Рук. ОВЗ | Гл. арх. пр-та | Колмаков | Соковьева | Соколов | Смирнов | Шифр объекта 217 | Архивный номер

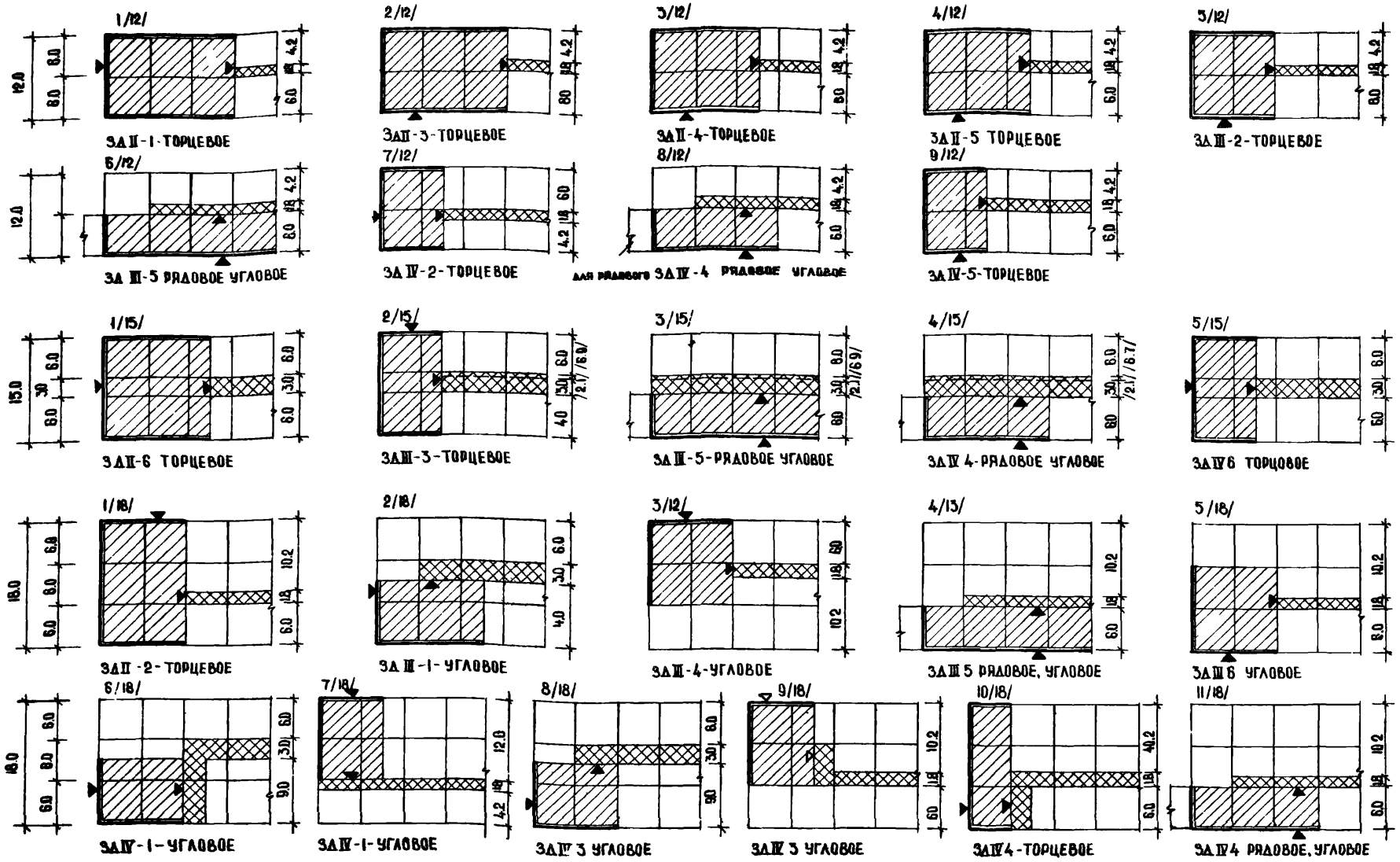

Условные обозначения: - здравпункт; - коридор; - прочие помещения

1971	УС	Здания административно бытового назначения	Схемы возможного расположения здравпунктов II-IV категорий в здании различной ширины /12, 15, 18 м/	Типовые решения 418-0-1	Выпуск 4 / Лист 1

Госстрой СССР, ЦИПРОМЗДАНИЙ, Москва

Рук. отдела Соколов; Гл. арх. пр-та Смирнов; Архитектор Самбурова

10506-08 7

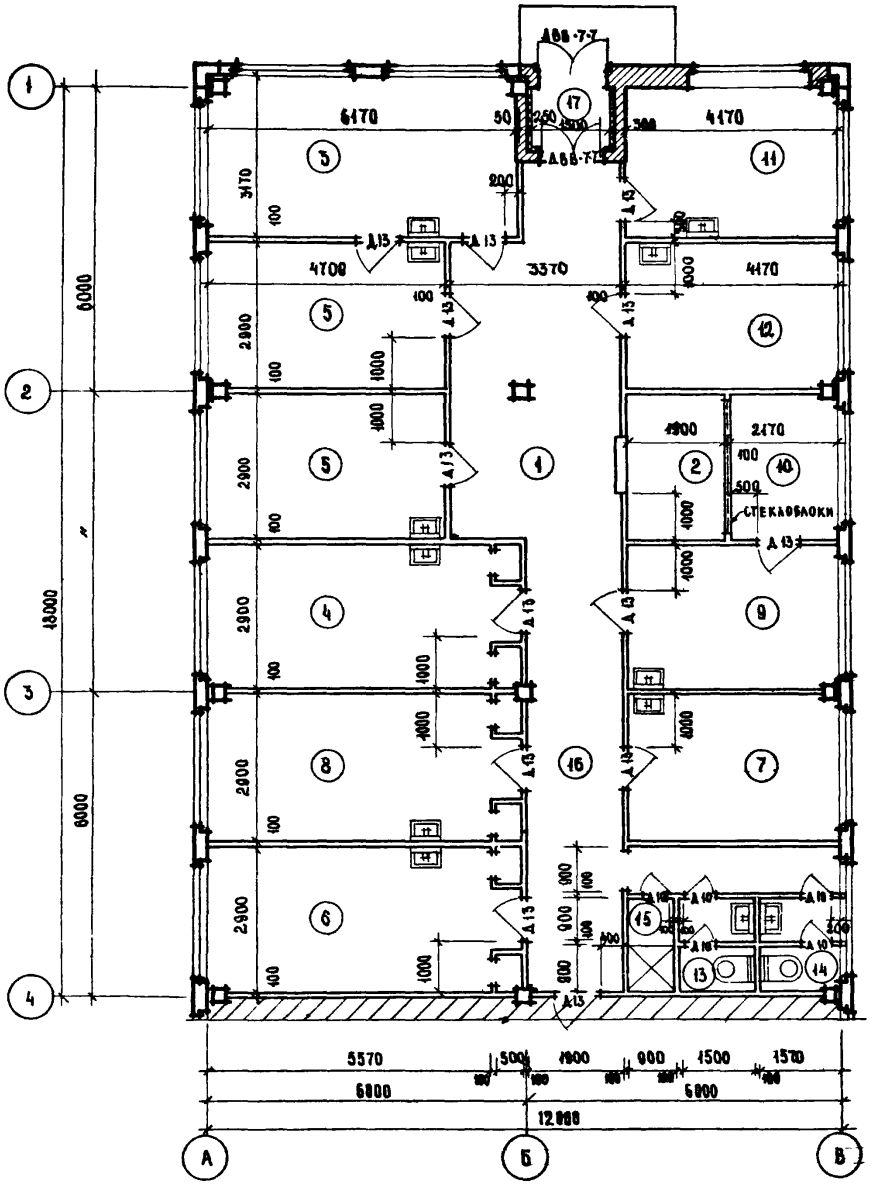

ЭКСПЛИКАЦИЯ ПОМЕЩЕНИЙ

№№ пом.	НАИМЕНОВАНИЕ ПОМЕЩЕНИЙ	ПЛОЩ. м²
1	Вестибюль ожидальная	19,9
2	Регистратура	5,5
3	Перевязочная чистая	19,6
4	Перевязочная гнойная	16,8
5	Кабинеты для приема больных /два/	13,6+13,6
6	Зубоврачебный кабинет	16,8
7	Комната дежурного медицинского персонала	12,1
8	Комната физиотерапии	16,8
9	Помещение для автоклава	12,1
10	Помещение для хранения перевязочного матер.	6,1
11	Комната временного пребывания больных	12,1
12	Комната для медицинских процедур	12,1
13	Уборная мужская	2,7
14	Уборная женская	2,8
15	Душевая	1,7
16	Коридор	24,0
17	Тамбур	1,8

Рабочая площадь 184,3

Примечания:

1. Расположение и привязку технологического оборудования смотри лист 3
2. Спецификацию дверей и отделку помещений смотри лист 38
3. Спецификацию оборудования смотри листы 39-40

1971	УС Здания административно-бытового назначения	Здравпункт II категории Зд-1	Типовые решения 416-0-1	Выпуск 4	Лист 2

Согласовано с Гипроздравом
Гл. инж. отд. МТ и КО — Угаров
Рук. группы — Колмаков

Соколов
Смирнов

Рук. ОВЗ
Гл. арх. пр-та

ГОССТРОЙ СССР
ЦНИПРОМЗДАНИЙ
МОСКВА

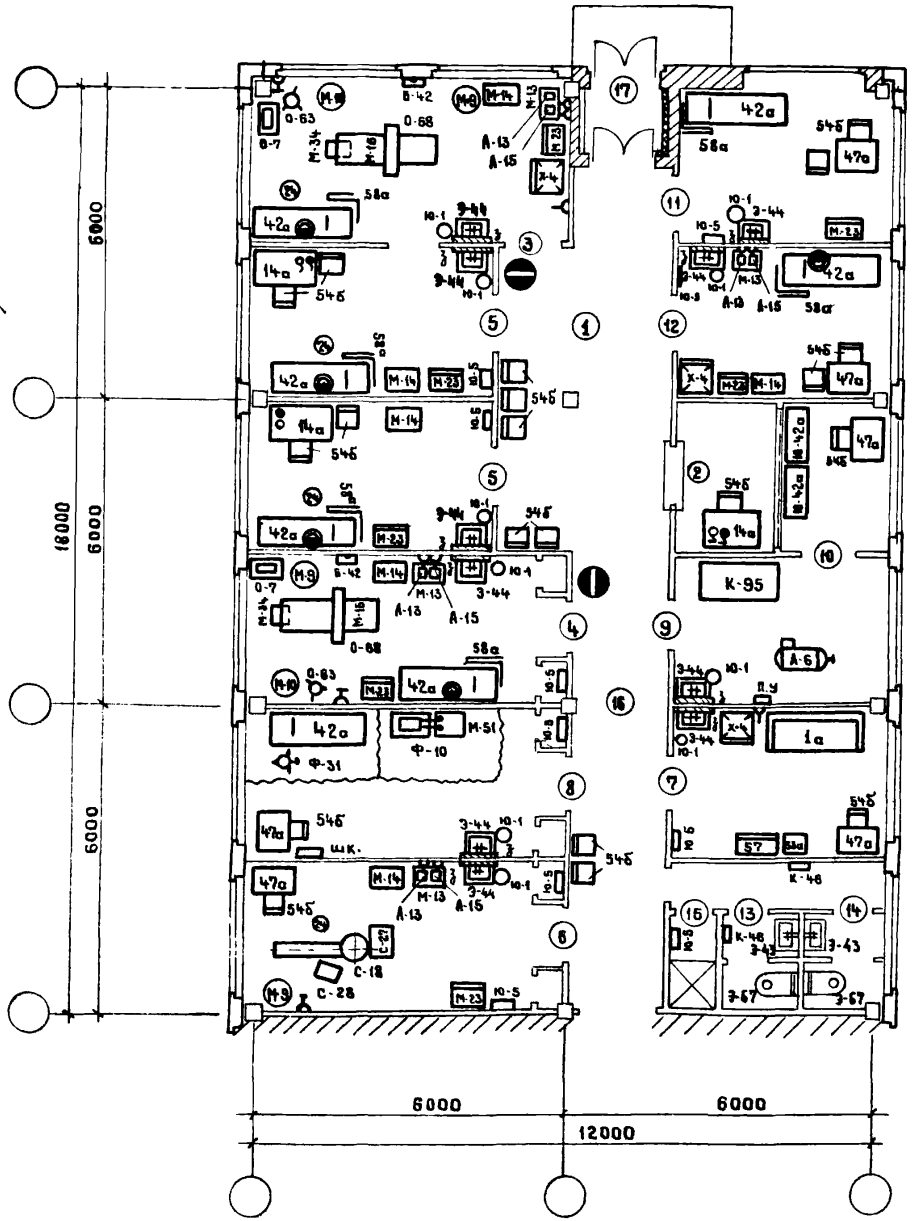

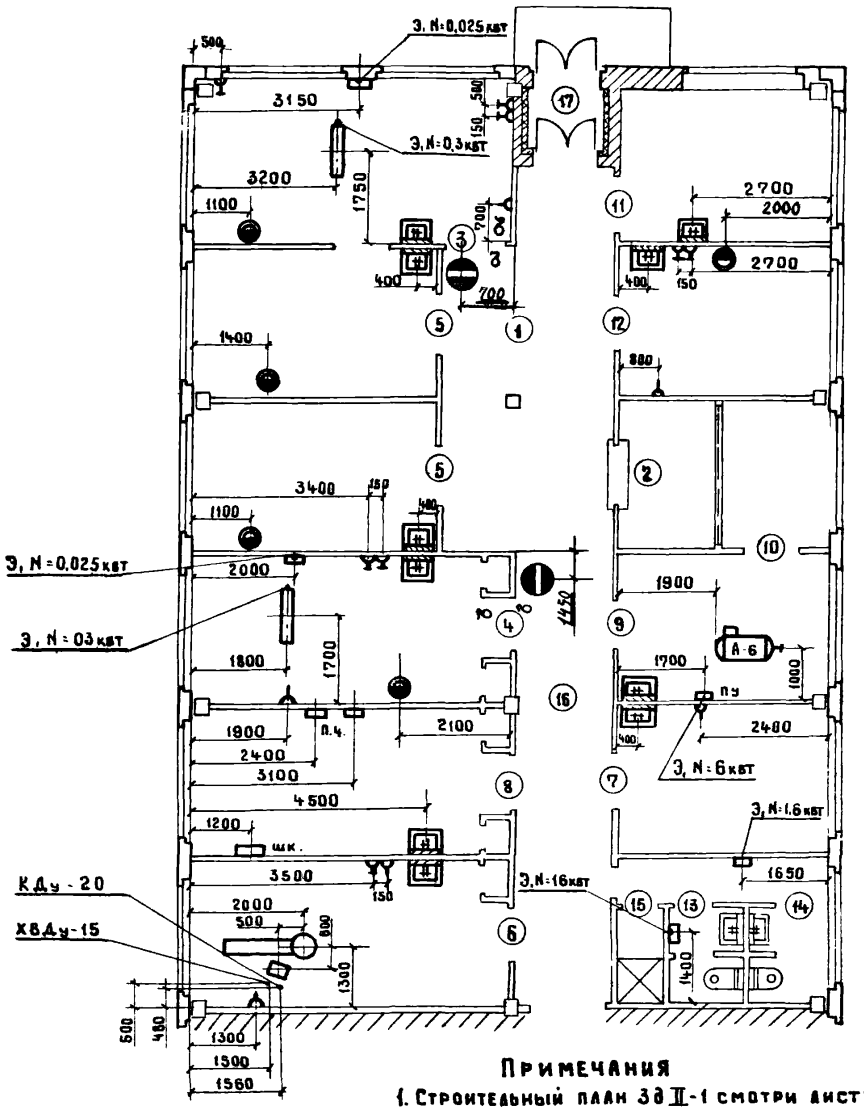

Примечания

1. Строительный план Зд II-1 смотри лист 2
2. Спецификация оборудования - см. лист 39,40
3. Установочный чертеж кабинета
   стоматолога - лист 41
   автоклавной - лист 42
4. Условные обозначения - лист 40

1970г	УС	Здания административно-бытового назначения	Здравпункт II категории Зд II-1 Расположение технологического оборудования Привязка оборудования	Типовые решения 416-0-1	Выпуск 4	Лист 3

Согласовано: Рук. ОБЗ. Соколов; Гл. арх. пр-та Смирнов

Гл. инж. отд. ИТиКВ Угаров; Рук. группы Колмаков; Инженер Терешин

Архивный номер

ГИПРОЗДРАВ г. Москва

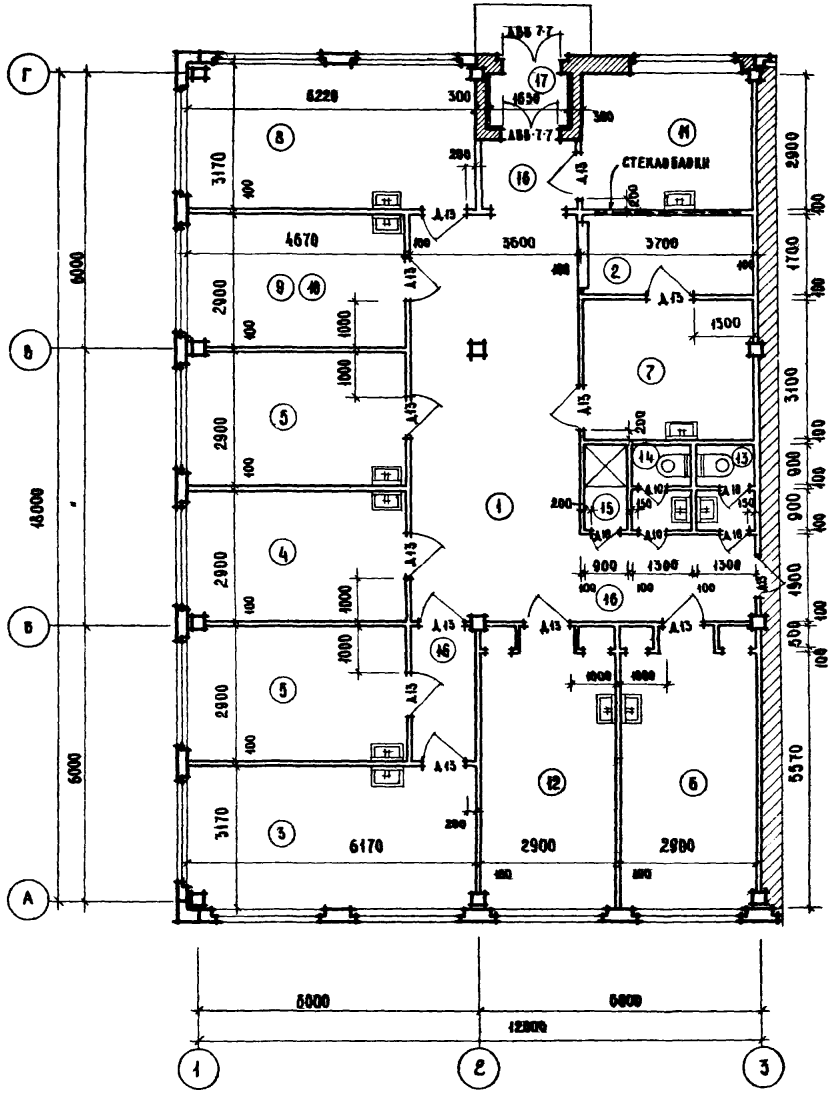

ЭКСПЛИКАЦИЯ ПОМЕЩЕНИЙ

№№ пом.	НАИМЕНОВАНИЕ ПОМЕЩЕНИЙ	ПЛОЩАДЬ м²
1	Вестибюль ожидальная	32,0
2	Регистратура	6,3
3	Перевязочная чистая	19,6
4	Перевязочная гнойная	13,5
5	Кабинеты для приема больных /два/	13,5+13,6
6	Зубоврачебный кабинет	16,8
7	Комната дежурного медицинского персонала	11,5
8	Комната физиотерапии	19,7
9	Помещение для автоклава	13,5
10	Помещение для хранения перевязочного мат.	
11	Комната временного пребывания больных	10,7
12	Комната для медицинских процедур	16,8
13	Уборная мужская	2,3
14	Уборная женская	2,3
15	Душевая	1,7
16	Коридор	14,4
17	Тамбур	2,0

Рабочая площадь 193,7

Примечания:

1. Расположение и привязку технологического оборудования смотри лист 5
2. Спецификацию дверей и отделку помещений смотри лист 38
3. Спецификацию оборудования смотри листы 39,40

1971	УС Здания административно-бытового назначения	Здравпункт II категории 3д II-2	Типовые решения 416-0-1	Выпуск 4	Лист 4

ГОССТРОЙ СССР ЦНИПРОМЗДАНИЙ МОСКВА

Согласовано с Гипроздравом
Гл. инж. отд. МТиКО Угаров
Рук. группы Колмаков

Соколов
Смирнов

Рук. ОВЗ
Гл. арх. пр-та

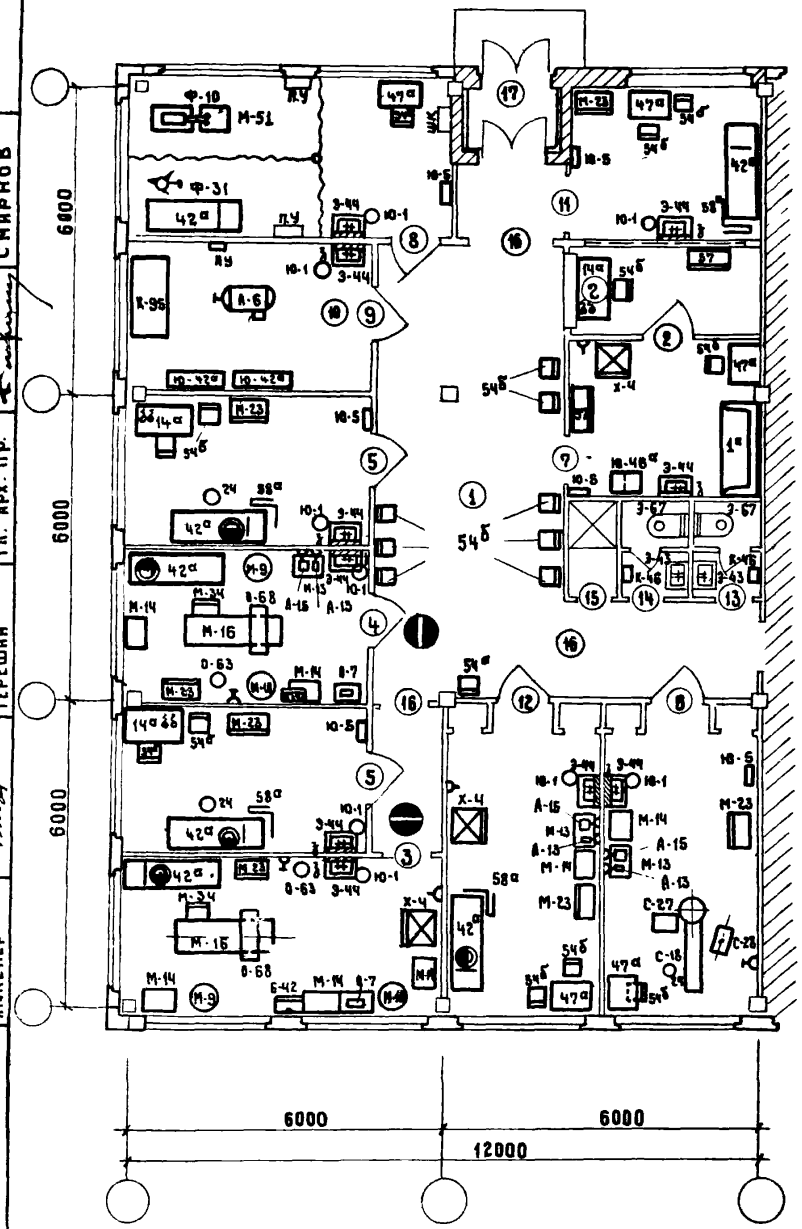

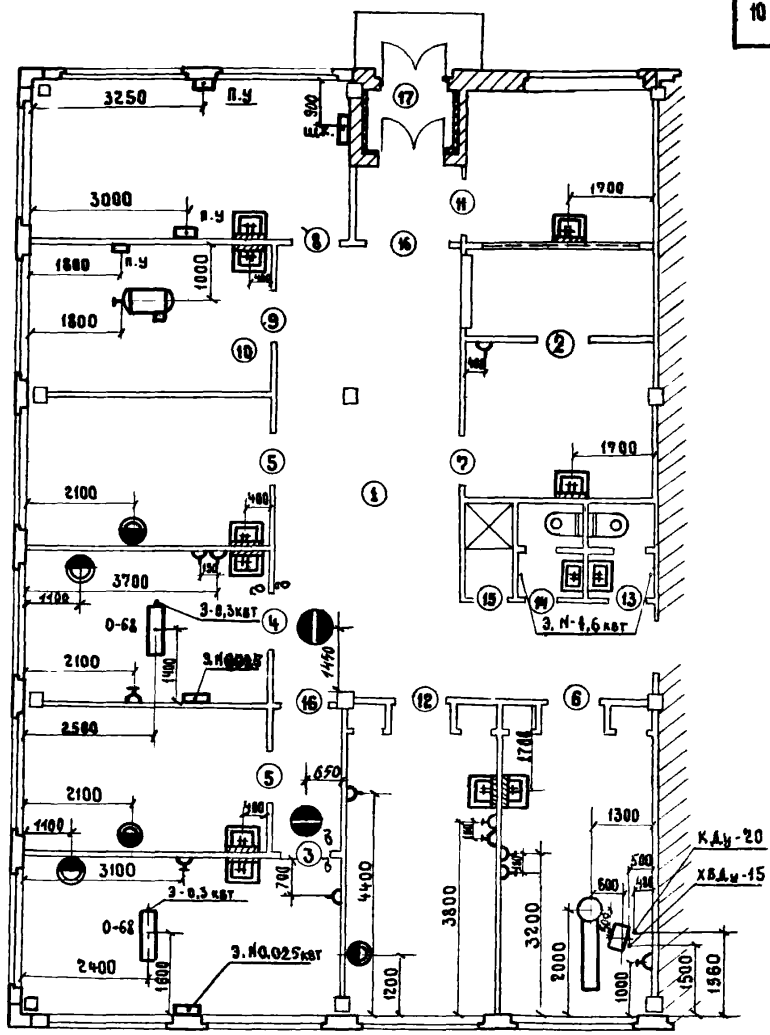

ПРИМЕЧАНИЯ:

1. Строительный план 3д II-2 смотри лист 4
2. Спецификация оборудования смотри листы 39,40
3. Установочный чертеж кабинета
   стоматолога — лист 41
   автоклавная — лист 42
4. Условные обозначения — лист 40

1970	УС	Здания административно-бытового назначения	Здравпункт II категории 3д II-2 Расположение технологического оборудования Привязка оборудования	Типовые решения 416-0-1	Выпуск 4	Лист 5

Гл. инж. отд. МТиКО — Угаров — Согласовано — Архивный номер
Рук. группы — Колмаков — Рук. ОВЗ — Соколов
Инженер — Терешин — Гл. арх. пр. — Смирнов

Гл. инж. отд. МТиКО — Рук. группы — Инженер

ГПРОЗДРАВ г. Москва

10506-08 Н

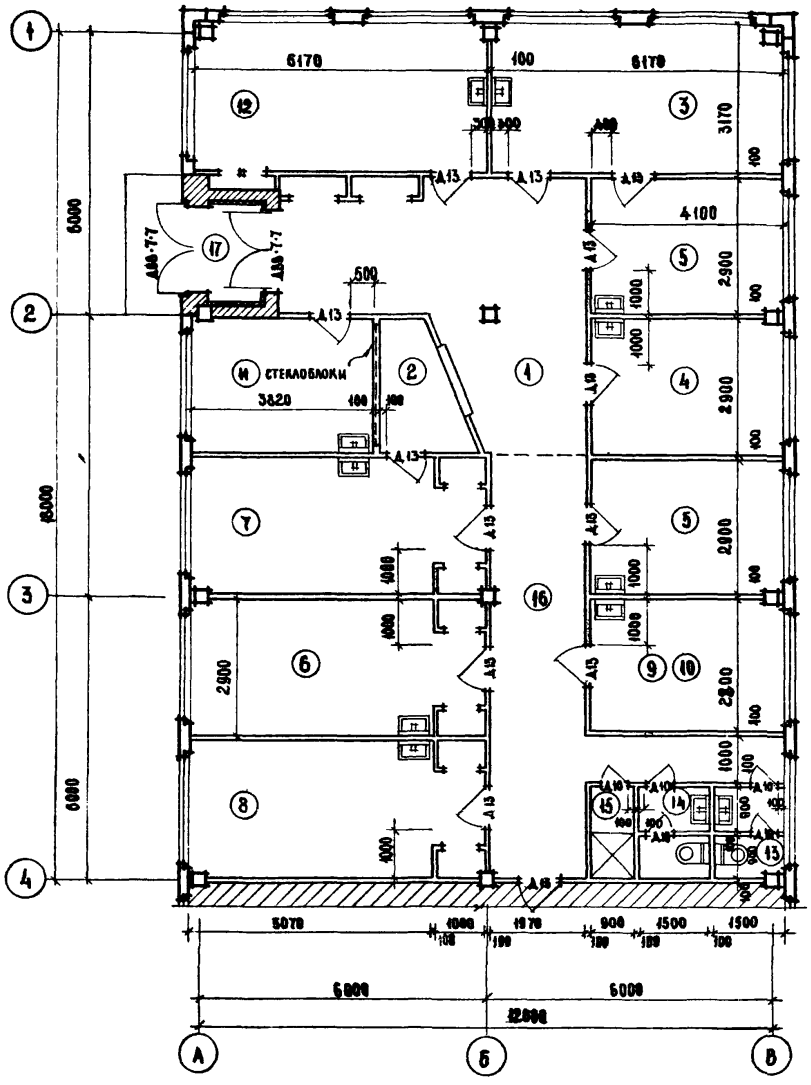

ЭКСПЛИКАЦИЯ ПОМЕЩЕНИЙ

№№ пом.	НАИМЕНОВАНИЕ ПОМЕЩЕНИЙ	ПЛОЩАДЬ м²
1	Вестибюль ожидальная	25,5
2	Регистратура	4,5
3	Перевязочная чистая	19,6
4	Перевязочная гнойная	11,9
5	Кабинеты для приема больных /два/	11,9+11,9
6	Зубоврачебный кабинет	16,4
7	Комната дежурного медицинского персонала	16,4
8	Комната физиотерапии	16,4
9	Помещение для автоклава	11,5
10	Помещение для хранения перевязочного матер	
11	Комната временного пребывания больных	11,1
12	Комната для медицинских процедур	19,6
13	Уборная мужская	2,7
14	Уборная женская	2,7
15	Душевая	1,7
16	Коридор	22,0
17	Тамбур	2,4
		183,8

Рабочая площадь

Примечания:

1. Расположение и привязку технологического оборудования смотри лист 7
2. Спецификацию дверей и отделку помещений смотри лист 38
3. Спецификацию оборудования смотри листы 39,40

1971	УС Здания административно-бытового назначения	Здравпункт II категории ЗдП-3	Типовые решения 416-0-1	Выпуск 4	Лист 6

ГОССТРОЙ СССР ЦНИПРОМЗДАНИЙ МОСКВА

Рук. ОВЗ
Гл. арх. пр-та
Соколов
Смирнов
Согласовано с Гипроздравом
Гл. инж. отд. МТ и КП Угаров
Рук. группы Колмаков

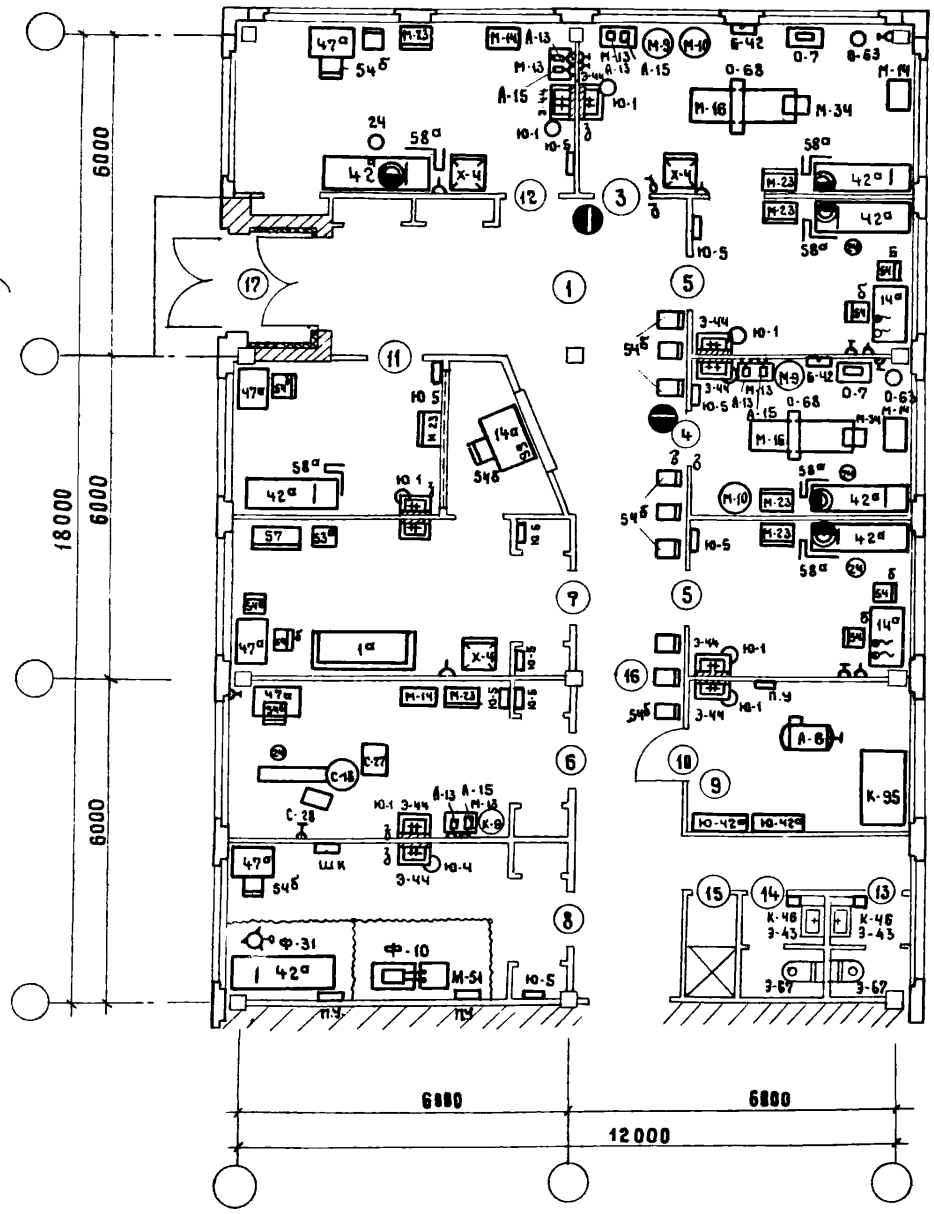

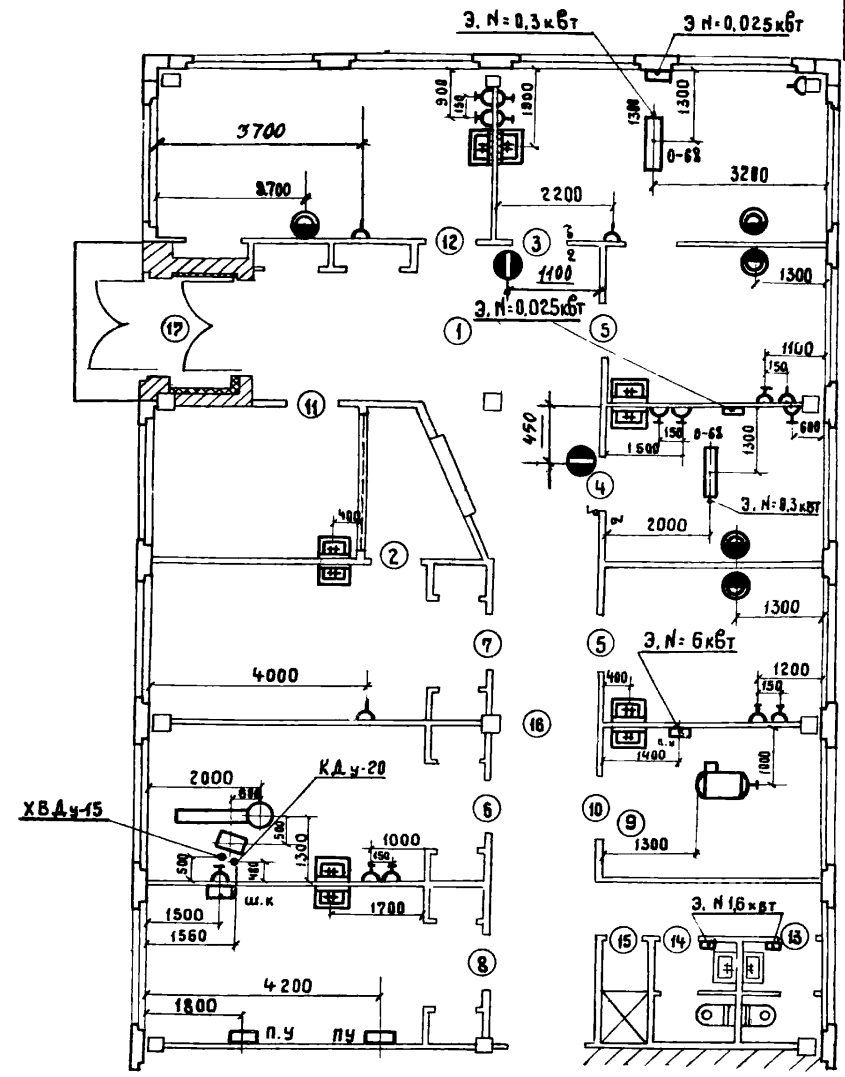

Примечания:

1. Строительный план Зд II-3 смотри лист 6
2. Спецификация оборудования смотри листы 39,40
3. Установочный чертеж кабинета
   - стоматолога лист 41
   - автоклавная лист 42
4. Условные обозначения лист 40

1970	УС Здания дминистративно-бытового начначения	Здравпункт II категории Зд II-3 Расположение технологического оборудования Привязка оборудования	Типовые решения 416-0-1	Выпуск 4	Лист 7

Г. Москва

Рук. группы Инженер | Колмаков Терешин | Рук. ОВЗ Гл. арх. пр | Соколов Смирнов | Номер

10506-08 13

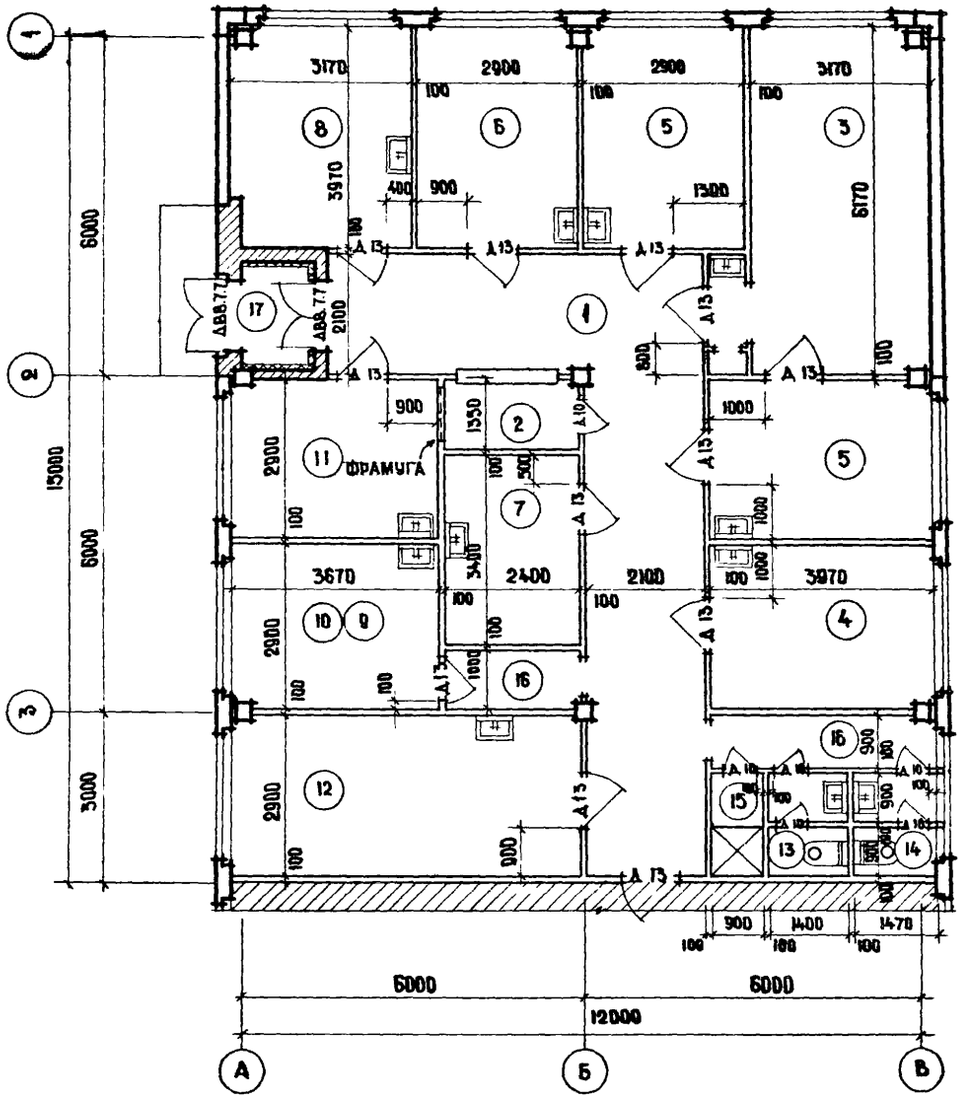

ЭКСПЛИКАЦИЯ ПОМЕЩЕНИЙ

№№ пом.	НАИМЕНОВАНИЕ ПОМЕЩЕНИЙ	ПЛОЩАДЬ м²
1	Вестибюль ожидальная	33.0
2	Регистратура	3.2
3	Перевязочная чистая	19.6
4	Перевязочная гнойная	11.5
5	Кабинеты для приема больных /два/	11.5+11.5
6	Зубоврачебный кабинет	11.5
7	Комната дежурного медицинского персонала	8.2
8	Комната физиотерапии	12.6
9	Помещение для автоклава	10.6
10	Помещение для хранения перевязочного материала	
11	Комната временного пребывания больных	10.6
12	Комната для медицинских процедур	17.9
13	Уборная мужская	2.5
14	Уборная женская	2.7
15	Душевая	1.7
16	Коридор	8.6
17	Тамбур	2.1
	Рабочая площадь	168.6

Примечания:

1. Расположение и привязку технологического оборудования смотри лист 9
2. Спецификацию дверей и отделку помещений смотри лист 38
3. Спецификацию оборудования смотри листы 39,40

ГОССТРОЙ СССР ЦИПРОМЗДАНИЙ МОСКВА

Рук. ОБЗ
Гл. арх. пр-та

Соколов
Смирнов

Согласовано с Гипроздравом
Гл. инж. отд. МТиКО Угаров
Рук. группы Колмаков

1971 | УС Здания административно-бытового назначения | Здравпункт II категории ЗдII-4 | Типовые решения 416-0-1 | Выпуск 4 | Лист 8

10506-08

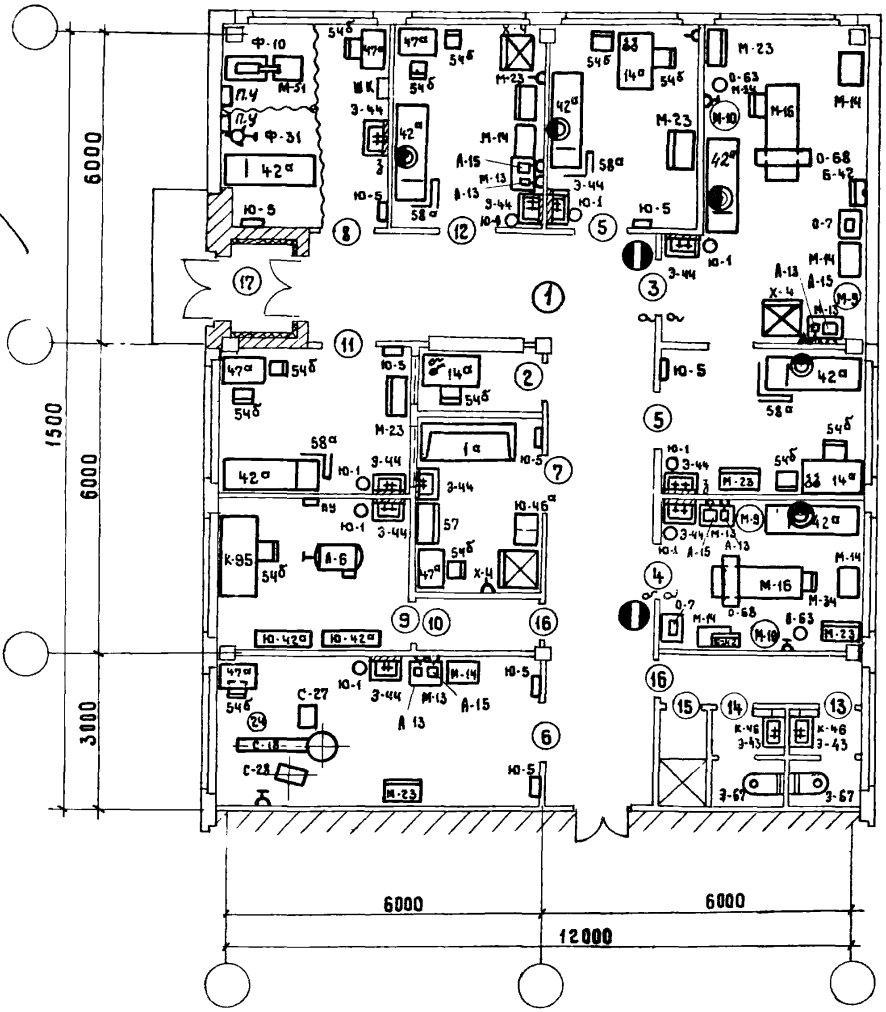

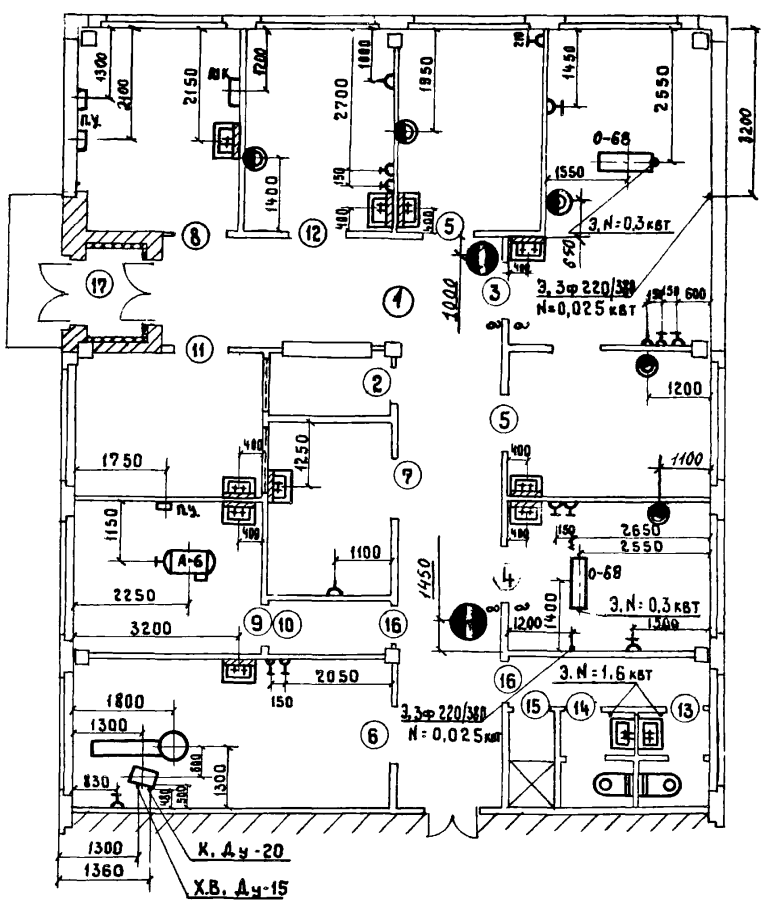

Примечания:

1. Строительный план 3а II-4 смотри лист 8
2. Спецификация оборудования-смотри листы: 39,40
3. Установочный чертеж кабинета
   стоматолога — лист 41
   автоклавная — лист 42
4. Условные обозначения - лист 40

1970	УС Здания административно-бытового назначения	Здравпункт II категории 3а II-4 Расположение технологического оборудования Привязка оборудования.	Типовые решения 416-0-1	Выпуск 4	Лист 9

ГИПРОЗДРАВ г. Москва

Гл. инж. ин-та		Розенберг	Проверил
Нач. отд. МТиКО		Капустин	Копировал
Гл. инж. отд. МТиКО		Угаров	Согласовано
Рук. группы		Колмаков	Рук. ОВЗ
Инженер		Терешин	Гл. арх. пр.
Колмаков		Шифр объек 2.7	
Костина		Архивный номер	
Соколов			
Смирнов			

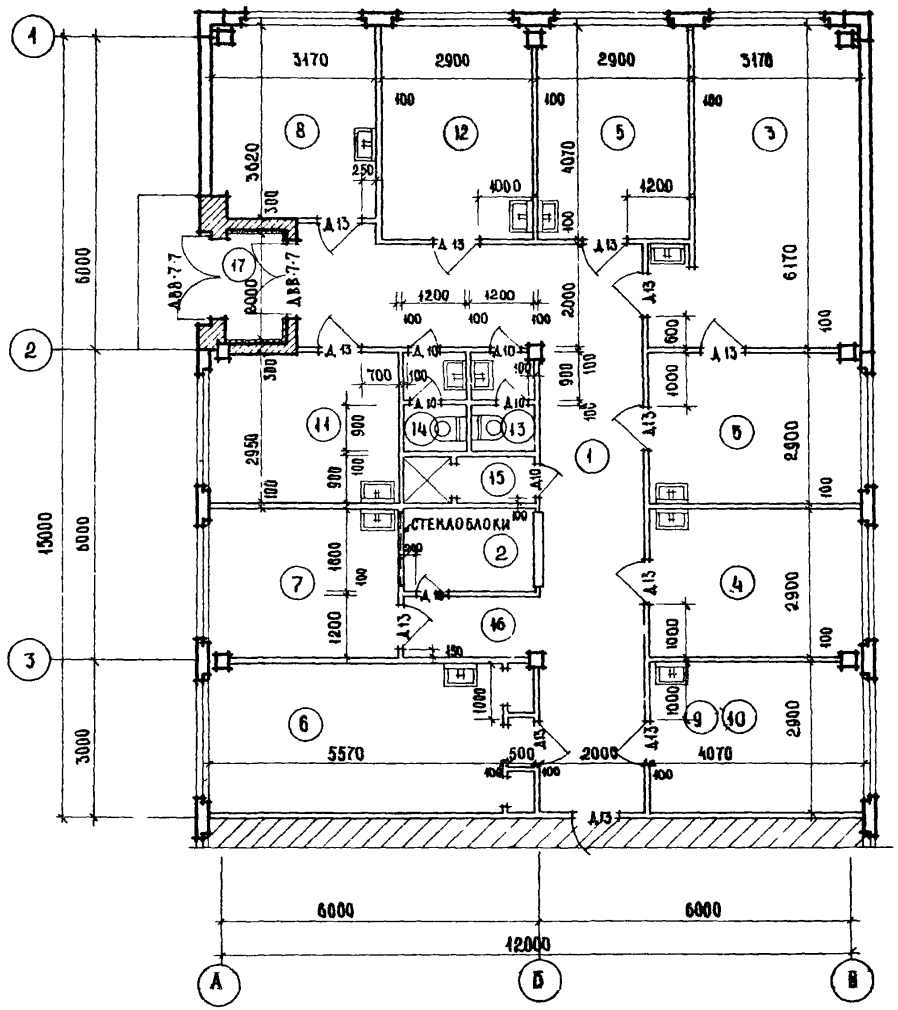

ЭКСПЛИКАЦИЯ ПОМЕЩЕНИЙ

№№ пом.	НАИМЕНОВАНИЕ ПОМЕЩЕНИЙ	ПЛОЩАДЬ м²
1	Вестибюль ожидальная	32,0
2	Регистратура	4,0
3	Перевязочная чистая	19,6
4	Перевязочная гнойная	11,8
5	Кабинеты для приема больных /два/	11,8+11,8
6	Зубоврачебный кабинет	16,1
7	Комната дежурного медицинского персонала	10,5
8	Комната физиотерапии	11,5
9	Помещение для автоклава	11,8
10	Помещение для хранения перевязочного матер.	
11	Комната временного пребывания больных	10,5
12	Комната для медицинских процедур	11,8
13	Уборная мужская	2,1
14	Уборная женская	2,1
15	Душевая	1,7
16	Коридор	3,0
17	Тамбур	2,4

Рабочая площадь 169,1

Примечания:

1. Расположение и привязку технологического оборудования смотри лист 11
2. Спецификацию дверей и отделку помещений смотри лист 38
3. Спецификацию оборудования смотри листы 39,40

1971	УС Здания административно-бытового назначения	Здравпункт II категории Зд II-5	Типовые решения 416-0-1	Выпуск 4	Лист 18

ГОССТРОЙ СССР ЦНИИПРОМЗДАНИЙ МОСКВА

Рук. ОВЗ
Гл. арх. пр-та

Соколов
Смирнов

Согласовано с Гипроздравом
Гл. инж. отд. МТ и КО
Рук. группы

Угаров
Колмаков

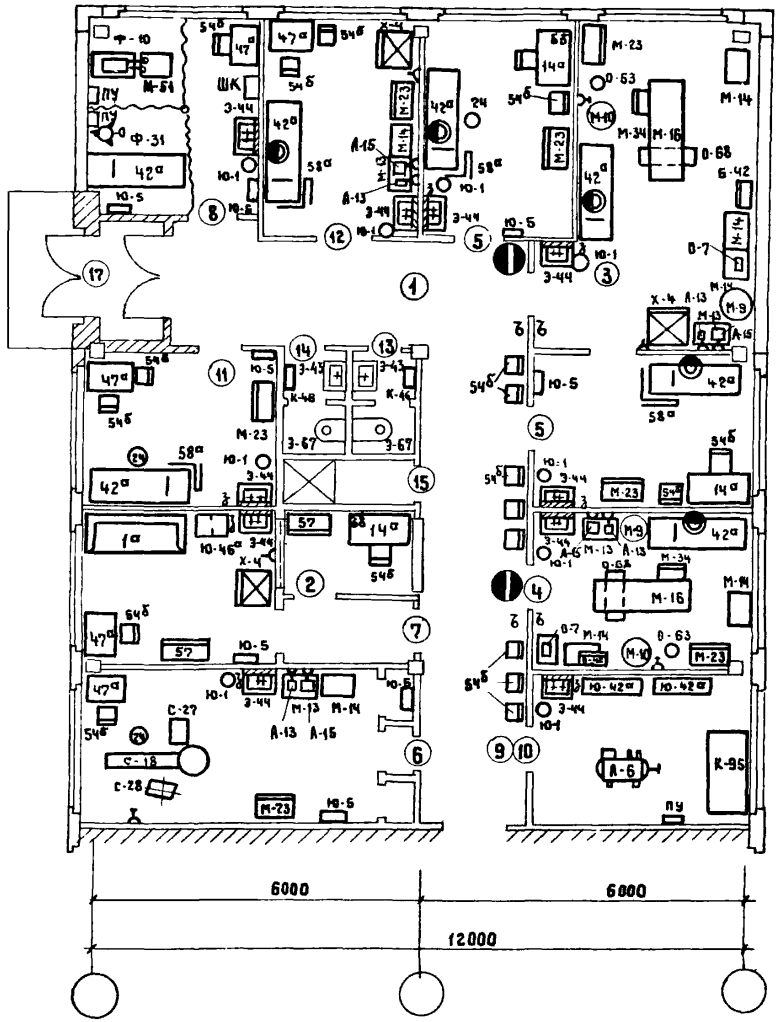

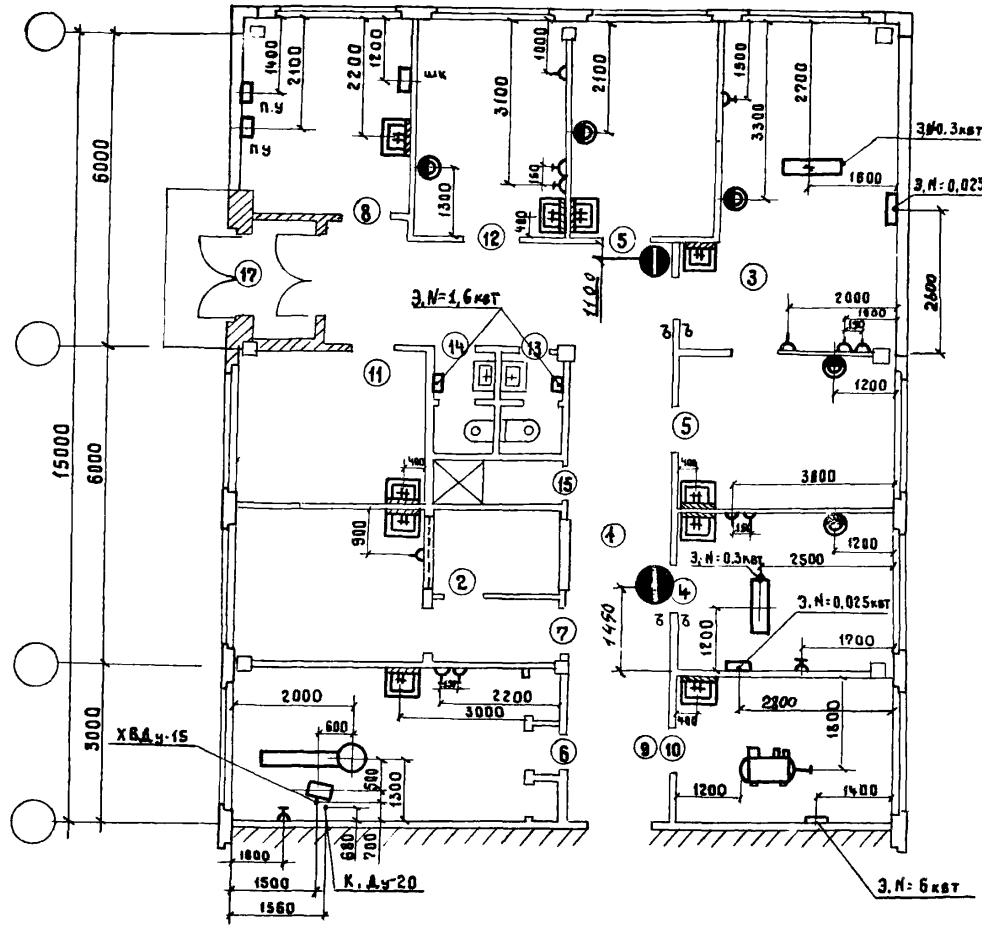

Примечания

1. Строительный план 3д II-5 смотри лист 10
2. Спецификация оборудования-смотри листы: 39,40
3. Установочный чертеж кабинета
   стоматолога — лист 41
   автоклавной — лист 42
4. Условные обозначения — лист 40

ГИПРОЗДРАВ г. Москва	1970	УС	Здания административно-бытового назначения	Здравпункт II категории 3д II-5 Расположение технологического оборудования Привязка оборудования	Типовые решения 416-0-1	Выпуск 4 / Лист 11

Гл. инж. ин-та Колмаков
Нач. отд. МТиКО Костина
Гл. инж. отд. МТиКО
Рук. группы
Инженер

Согласовано
Рук. ОВЗ Соколов
Гл. арх. пр. Смирнов

Проверил
Копировал

Розенберг
Капустин
Угаров
Колмаков
Терешин

Шифр объекта 217
Архивный номер

10506-08 17

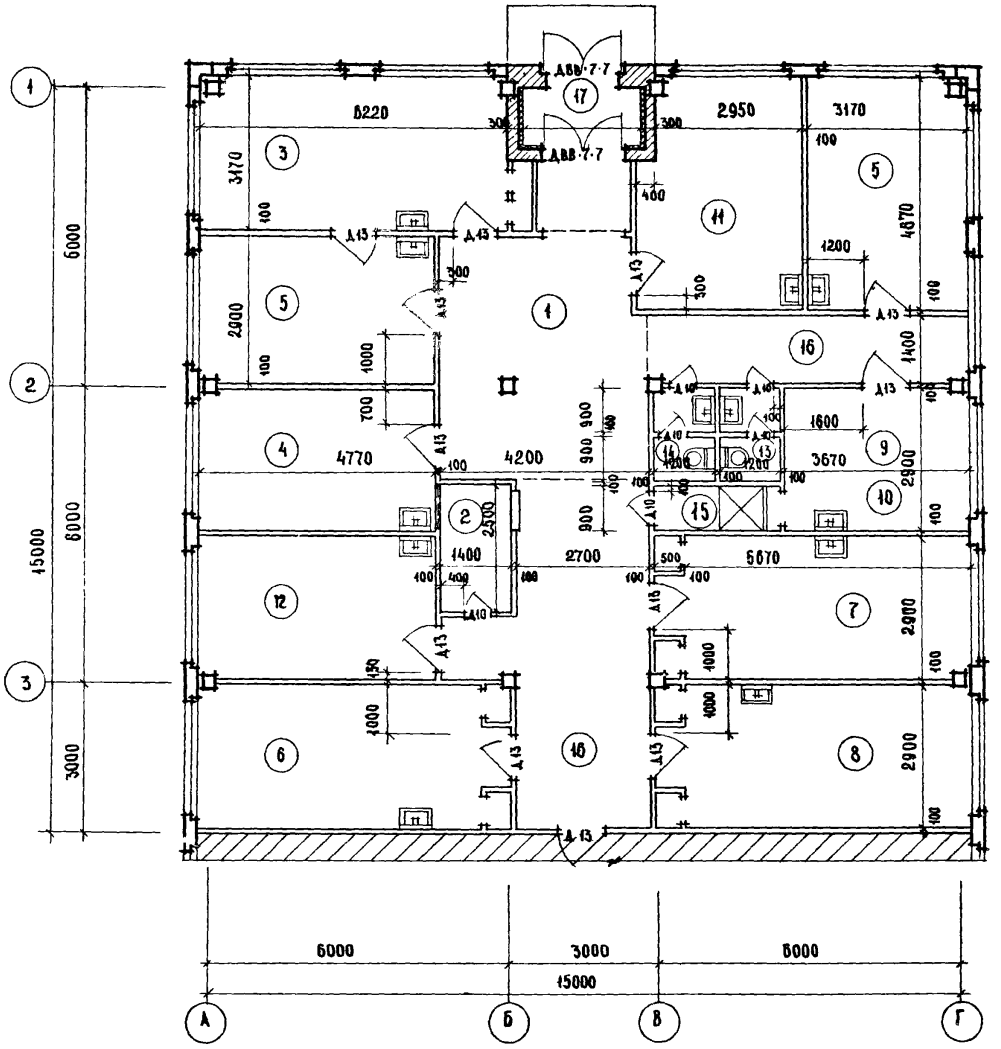

ЭКСПЛИКАЦИЯ ПОМЕЩЕНИЙ

№№ пом.	Наименование помещений	Площ. м²
1	Вестибюль ожидальная	21,0
2	Регистратура	3,5
3	Перевязочная чистая	19,7
4	Перевязочная гнойная	13,8
5	Кабинеты для приема больных /два/	13,8+14,8
6	Зубоврачебный кабинет	17,1
7	Комната дежурного медицинского персонала	17,1
8	Комната физиотерапии	17,1
9	Помещение для автоклава	10,6
10	Помещение для хранения перевязочного мат	
11	Комната временного пребывания больных	14,9
12	Комната для медицинских процедур	13,8
13	Уборная мужская	2,2
14	Уборная женская	2,2
15	Душевая	1,9
16	Коридор	27,4
17	Тамбур	2,9

Рабочая площадь 183,5

Примечания:

1. Расположение и привязку технологического оборудования смотри лист 13
2. Спецификацию дверей и отделку помещений смотри лист 38
3. Спецификацию оборудования смотри листы 39,40

1971	УС Здания административно-бытового назначения	Здравпункт II категории ЗдII-6	Типовые решения 416-0-1	Выпуск 4	Лист 12

Согласовано с Гипроздравом
Гл. инж. отд. МТиКО Угаров
Рук. группы Колмаков

Соколов
Смирнов

Рук. ОВЗ
Гл. арх. пр-та

ГОССТРОЙ СССР
ЦНИИПРОМЗДАНИЙ
МОСКВА

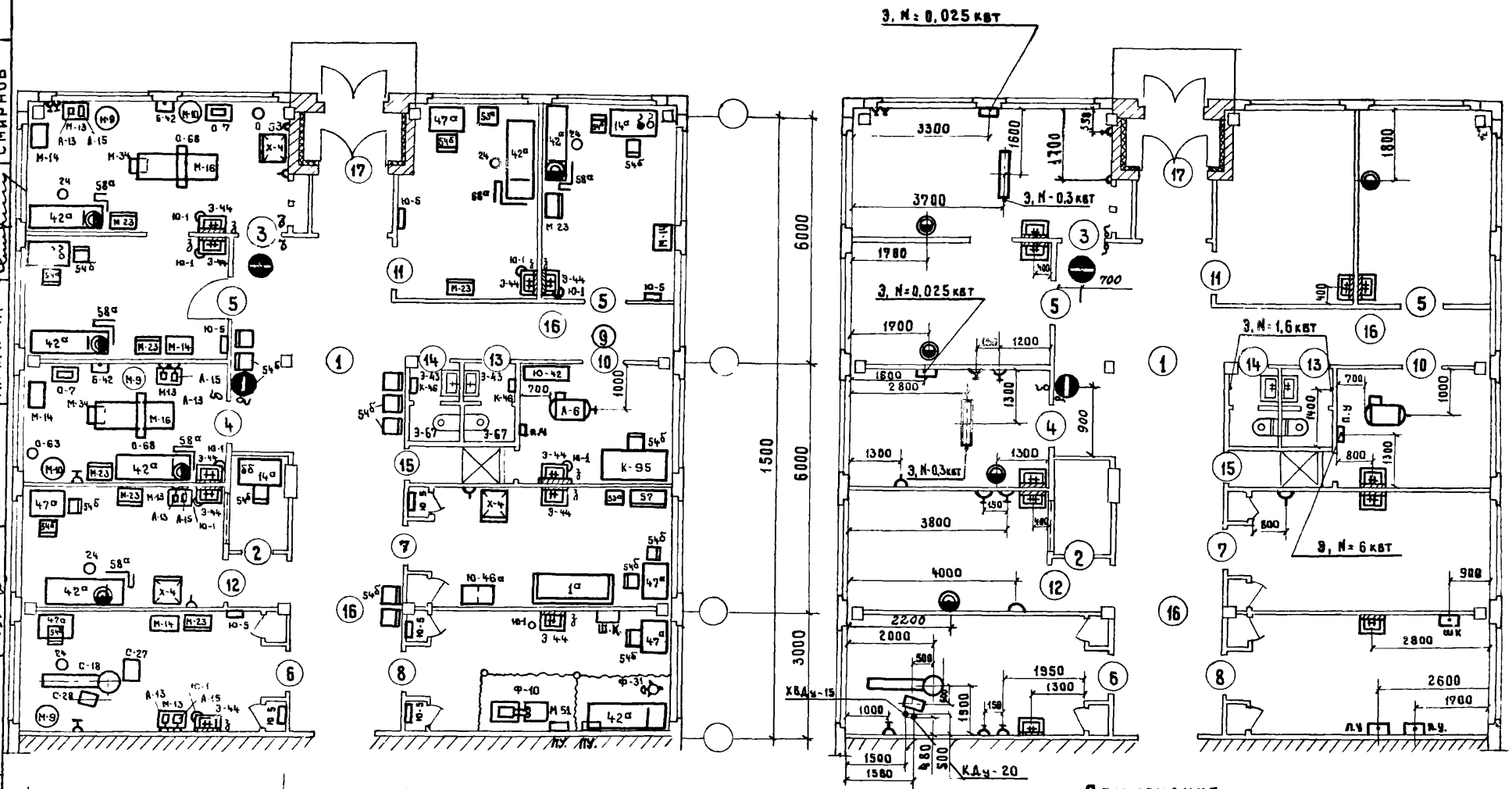

Примечания:

1. Строительный план 3д II-6 смотри лист 12
2. Спецификация оборудования смотри листы: 39,40
3. Установочный чертеж кабинета
   - стоматолога — лист 41
   - автоклавная — лист 42
4. Условные обозначения — лист 40

1970	УС Здания административно-бытового назначения	Здравпункт II категории 3д II-6 Расположение технологического оборудования Привязка оборудования	Типовые решения 416-0-1	Выпуск 4	Лист 13

ГИПРОЗДРАВ г. Москва

Гл. инж. ин-та — Нач. отд. МТ и КО — Гл. инж. отд. МТ и КО — Рук. группы — Инженер

Розенберг, Капустин, Угаров, Колмаков, Терешин

Проверил, Копировал, Согласовано

Колмаков, Костна, Соколов, Смирнов

Шифр объек 217

Архивный номер

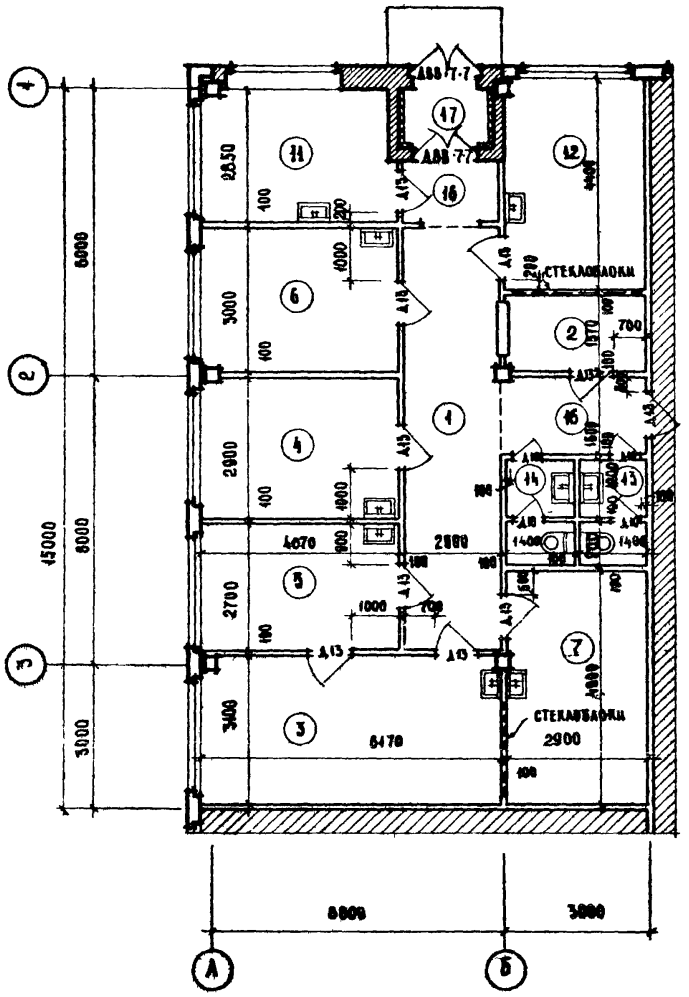

ЭКСПЛИКАЦИЯ ПОМЕЩЕНИЙ

№№ ПОМ.	НАИМЕНОВАНИЕ ПОМЕЩЕНИЙ	ПЛОЩАДЬ м²
1	Вестибюль ожидальная	21,1
2	Регистратура	4,6
3	Перевязочная чистая	19,1
4	Перевязочная гнойная	11,8
5	Кабинет для приема больных	11,0
6	Зубоврачебный кабинет	12,2
7	Комната дежурного медицинского персонала	14,2
11	Комната временного пребывания больных	10,4
12	Комната для медицинских процедур	12,8
13	Мужская уборная	2,9
14	Женская уборная	2,9
16	Коридор	7,7
17	Тамбур	2,4
	Рабочая площадь	123,0

Примечания:

1. Расположение и привязку технологического оборудования смотри лист 15
2. Спецификацию дверей и отделку помещений смотри лист 38
3. Спецификацию оборудования смотри листы 39,40

1971	УС Здания административно-бытового назначения	Здравпункт III категории Зд III-1	Типовые решения 416-0-1	Выпуск 4	Лист 14

ГОССТРОЙ СССР ЦНИПРОМЗДАНИЙ МОСКВА

Рук. ОВЗ | Гл. арх. пр-та | Соколов | Смирнов | Согласовано с Гл. инж. отд. МТ и КО | Рук. группы | Гипроздравом | Угаров | Холмаков

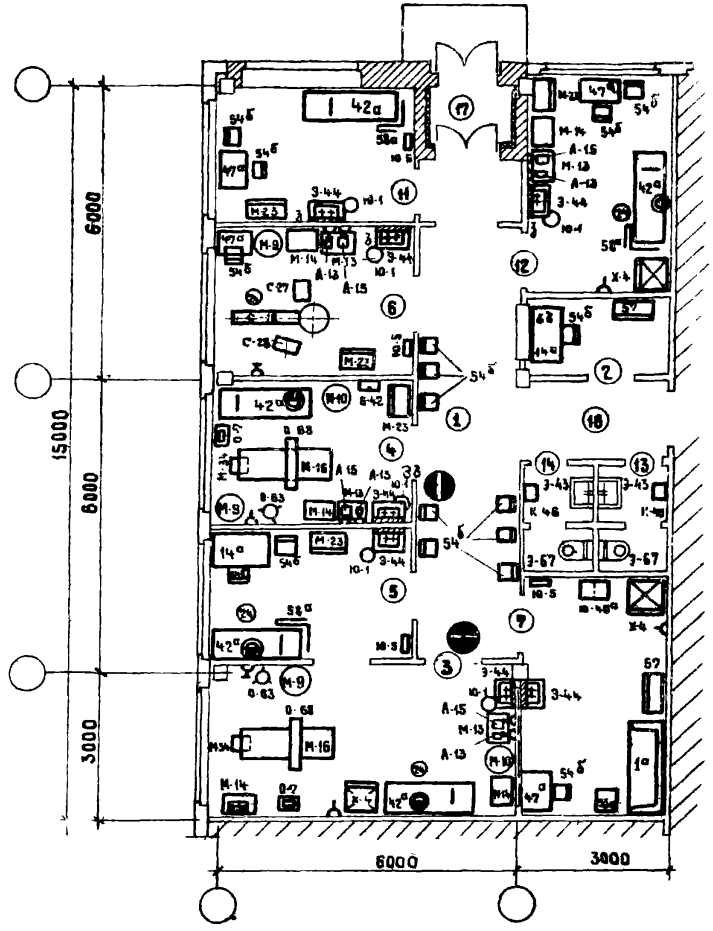

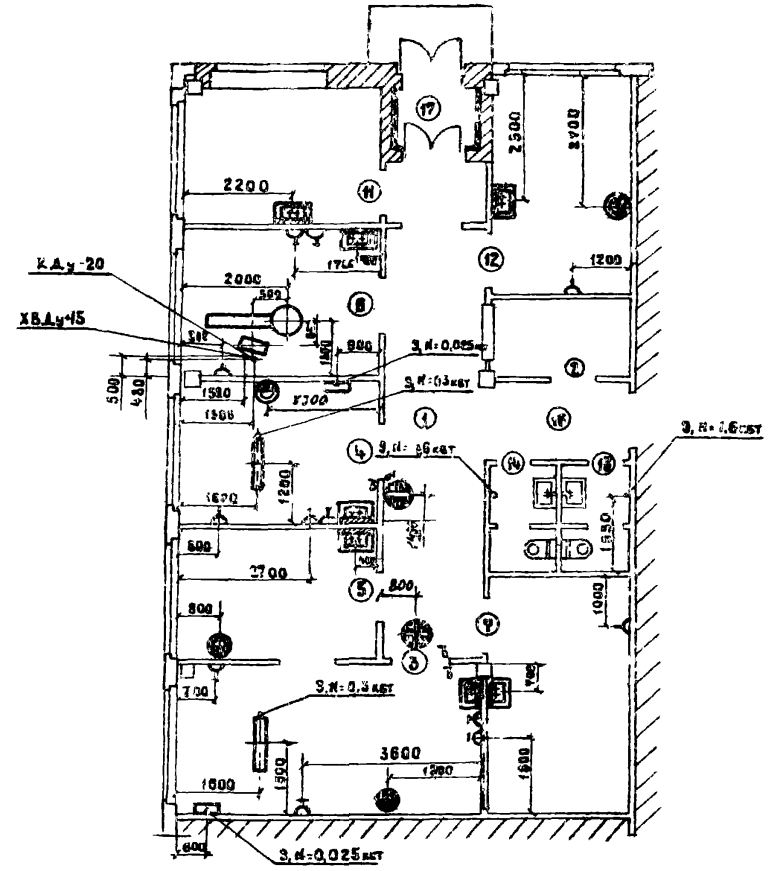

Примечания

1. Строительный план 3Д III-1 смотри лист 14
2. Спецификация оборудования – смотри листы: 39,40
3. Установочный чертеж кабинета стоматолога – лист 41
4. Условные обозначения – лист 48

1970	УС Здания административно-бытового назначения	Здравпункт III категории 3Д III-1 Расположение технологического оборудования Привязка оборудования	Типовые решения 416-0-1	Выпуск 4	Лист 15

ГИПРОЗДРАВ г. Москва

Гл. инж. ин-та		Розенберг	Проверил
Нач. отд. МТиКО		Капустин	Копировал
Гл. инж. отд. МТиКО		Угаров	Согласовано
Рук. группы		Колмаков	Рук. ОВЗ
Инженер		Терешин	Гл. арх. пр.

Шифр объекта 217

Архивный номер

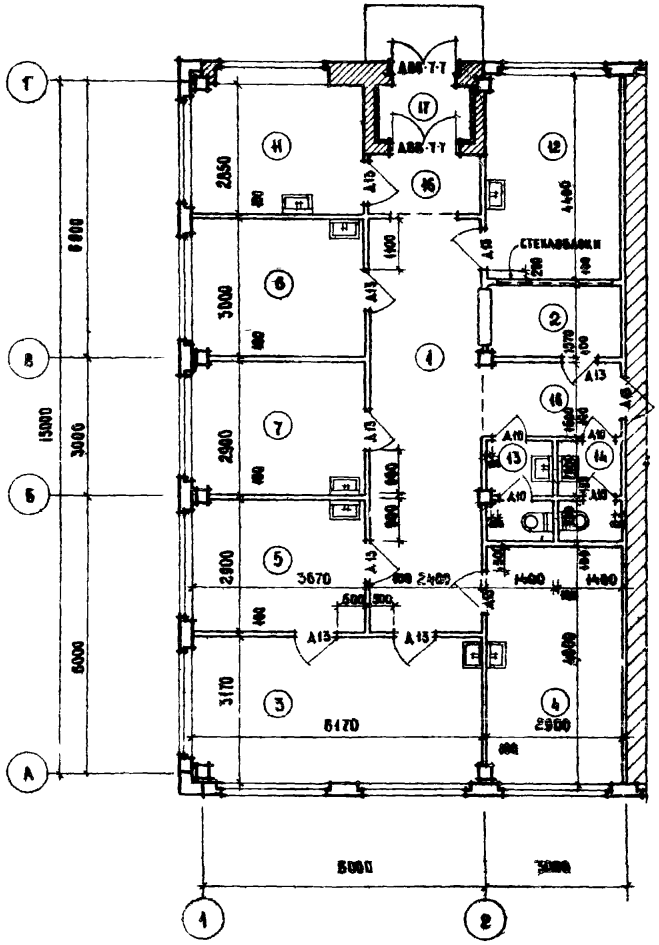

Экспликация помещений

№ пом.	Наименование помещений	Площ. м²
1	Вестибюль ожидальная	27,6
2	Регистратура	4,4
3	Перевязочная чистая	19,0
4	Перевязочная гнойная	14,2
5	Кабинет для приема больных	10,6
6	Зубоврачебный кабинет	11,0
7	Комната дежурного медицинского персонала	10,8
11	Комната временного пребывания больных	10,4
12	Комната для медицинских процедур	10,8
13	Мужская уборная	2,9
14	Женская уборная	2,9
16	Коридор	7,7
17	Тамбур	2,4

Рабочая площадь 121,2

Примечания:

1. Расположение и привязки технологического оборудования смотри лист 17
2. Спецификацию дверей и отделку помещений смотри лист 38
3. Спецификацию оборудования смотри листы 39,40

1971	УС Здания административно-бытового назначения	Здравпункт III категории ЗдIII-2	Типовые решения 416-0-1	Выпуск 4	Лист 10

Согласовано с Гипроздравом
Гл. инж. отд. МТиКО — Угаров
Коломиков

Соколов
Смирнов

ГОССТРОЙ СССР
ЦИНИПРОМЗДАНИЙ
МОСКВА

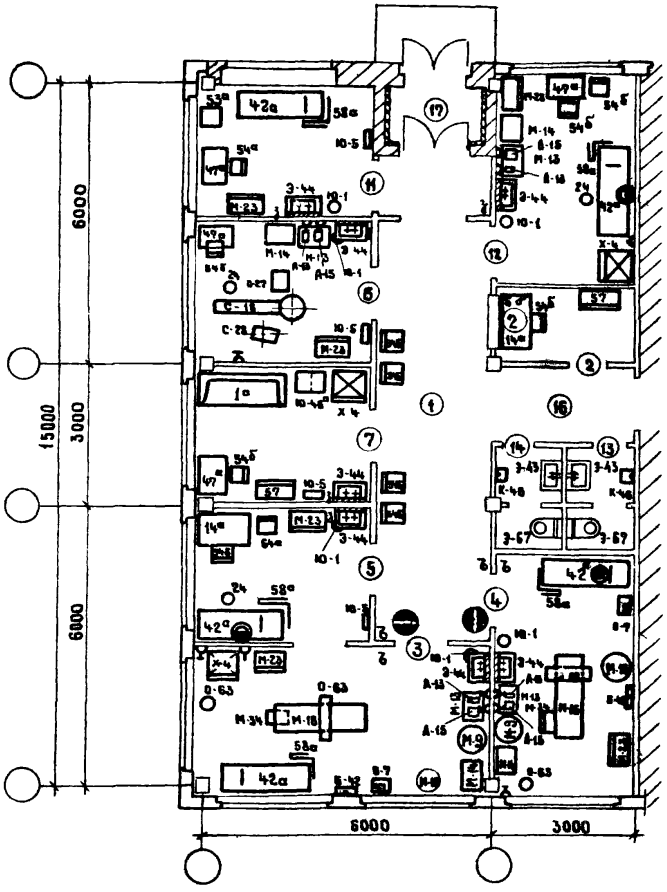

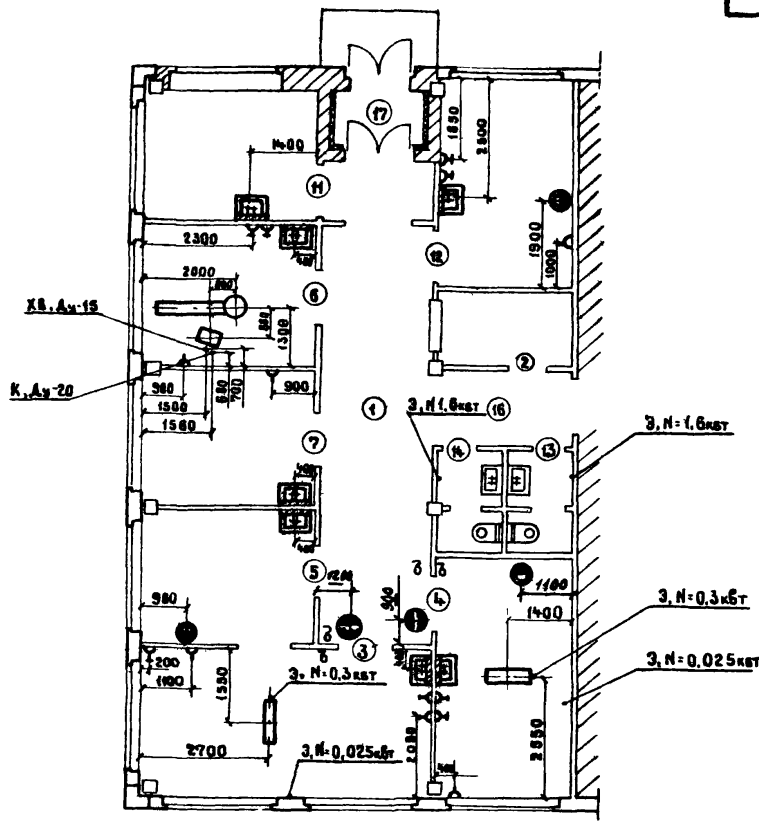

Примечания:

1. Строительный план 3д II-2 смотри лист 16
2. Спецификация оборудования смотри листы: 39,40
3. Установочный чертеж кабинета стоматолога — лист 41
4. Условные обозначения — лист 40

1970	УС	Здания административно-бытового назначения	Здравпункт III категории 3д II-2 Расположение технологического оборудования Привязка оборудования	Типовые решения 416-0-1	Выпуск 4	Лист 17	

ГИПРОЗДРАВ г. Москва

Гл. инж. ин-та Розенберг
Нач. отд. МТиКО Капустин
Гл. инж. отд. МТиКО Угаров
Рук. группы Колмаков
Инженер Терешин

Проверил Колмаков
Копировал Костина
Согласовано
Рук. ОВЗ Соколов
Гл. арх. пр. Смирнов

Шифр объекта 217
Архивный номер

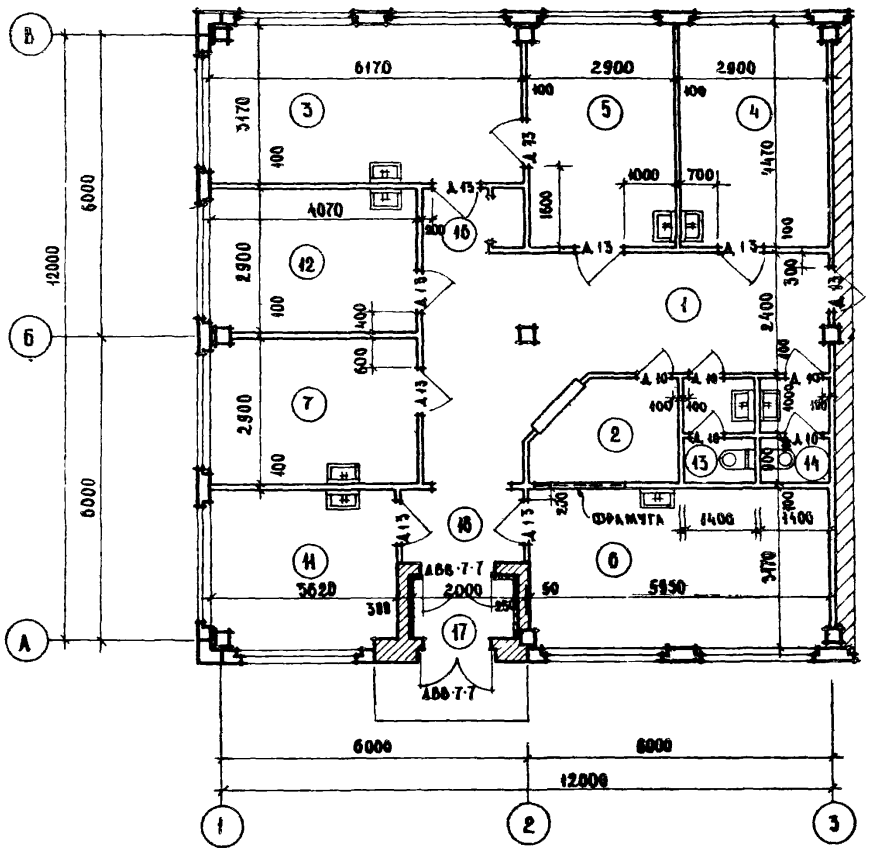

ЭКСПЛИКАЦИЯ ПОМЕЩЕНИЙ

№№ пом.	НАИМЕНОВАНИЕ ПОМЕЩЕНИЙ	ПЛОЩ. м²
1	Вестибюль ожидальная	24,3
2	Регистратура	5,1
3	Перевязочная чистая	19,6
4	Перевязочная гнойная	13,0
5	Кабинет для приема больных	13,0
6	Зубоврачебный кабинет	18,9
7	Комната дежурного медицинского персонала	11,8
11	Комната временного пребывания больных	11,5
12	Комната для медицинских процедур	11,8
13	Мужская уборная	2,4
14	Женская уборная	2,8
16	Коридор	5,3
17	Тамбур	2,4
	Рабочая площадь	134,6

Примечания:

1. Расположение и привязку технологического оборудования смотри лист 19
2. Спецификацию дверей и отделку помещений смотри лист 38
3. Спецификацию оборудования смотри листы 39, 40

Согласовано с Гипроздравом	Угаров	Колмаков			
Гл. инж. отд. МТиКО					
Рук. группы					
Соколов	Смирнов				
Рук. ОВЗ					
Гл. арх. пр-та					

ГОССТРОЙ СССР ЦНИПРОМЗДАНИЙ МОСКВА

1971	УС Здания административно-бытового назначения	Здравпункт III категории ЗдЖ-3	Типовые решения 416-0-1	Выпуск 4	Лист 18

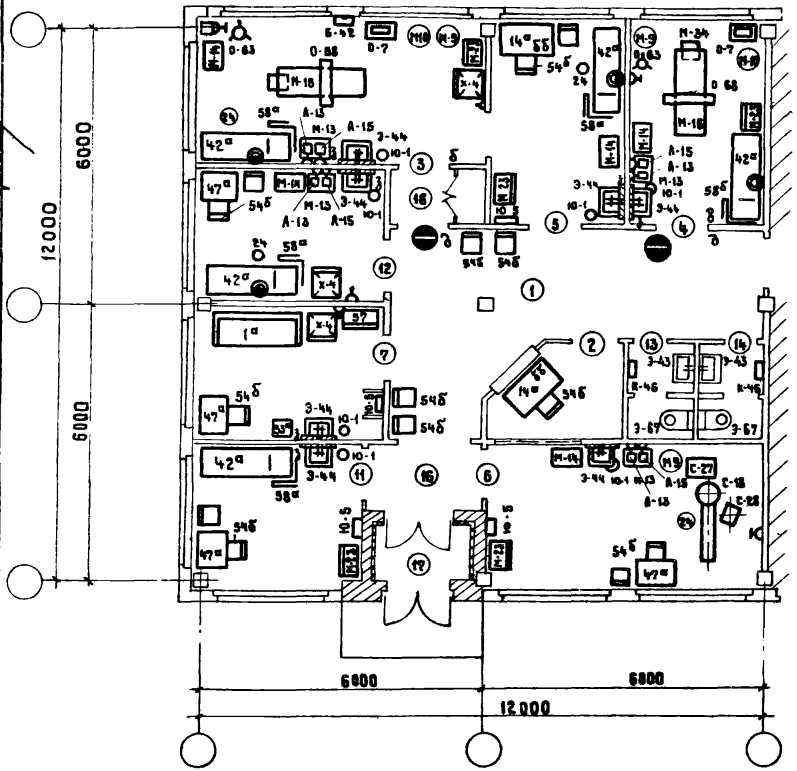

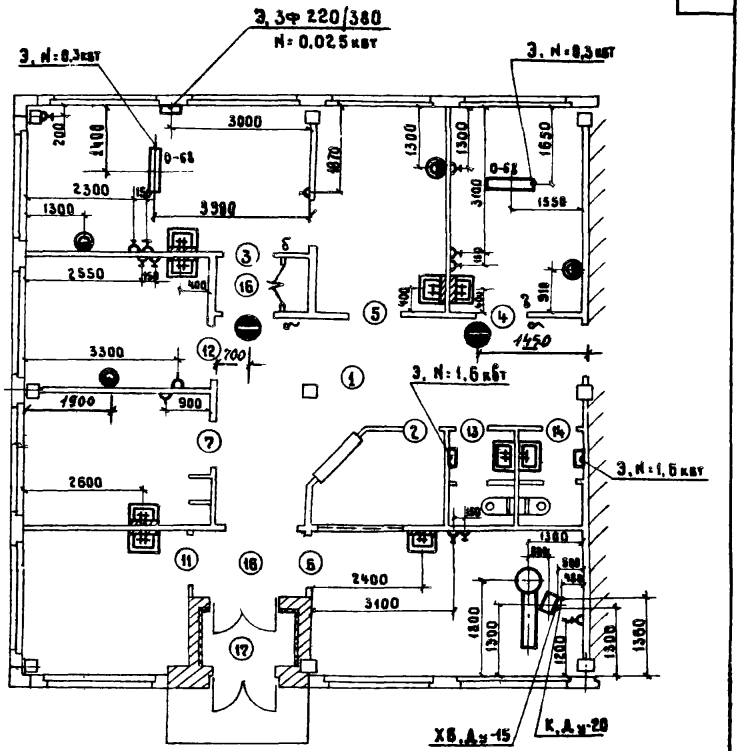

Примечания

1. Строительный план 3д III-3 смотри лист 19
2. Спецификация оборудования смотри листы: 39, 40
3. Установочный чертеж кабинета стоматолога ——— см. лист 41
4. Условные обозначения —— лист 40

ГИПРОЗДРАВ г. Москва	1970	УС Здания административно-бытового назначения	Здравпункт III категории 3д III-3 Расположение технологического оборудования Привязка оборудования	Типовые решения 416-0-1	Выпуск 4 / Лист 19

Гл. инж. ин-та Колмаков; Нач. отд. МТиКО Костина; Гл. инж. отд. МТиКО Соколов; Рук. группы Смирнов; Инженер

Проверил Розенберг; Копировал Капустин; Рук. ОВЗ Угаров; Гл. арх. пр. Колмаков; Терешин

Согласовано

Шифр объекта 217; Архивный номер

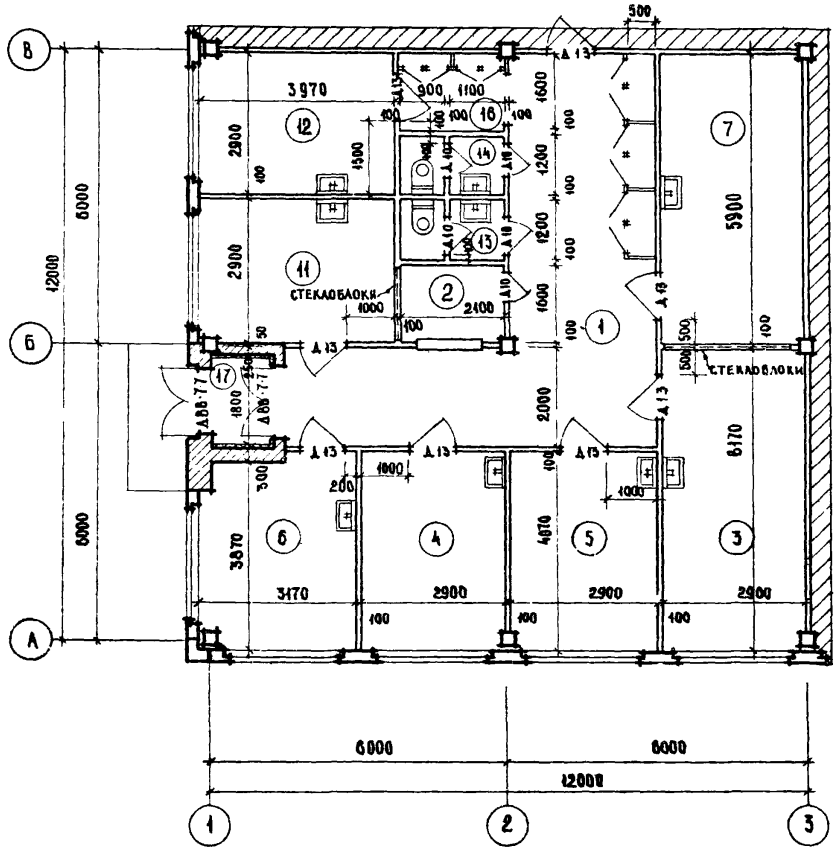
В
Б
А
1
2
3
12000
6000
6000
6000
6000
12000
3970
2900
2900
2900
1500
1200
1200
1000
2000
5900
6170
4870
3870
3170
2900
2900
2900
900
1100
1600
2400
1000
1000
1800
1800
2000
3000
500
500
1000
1000
200
100
100
100

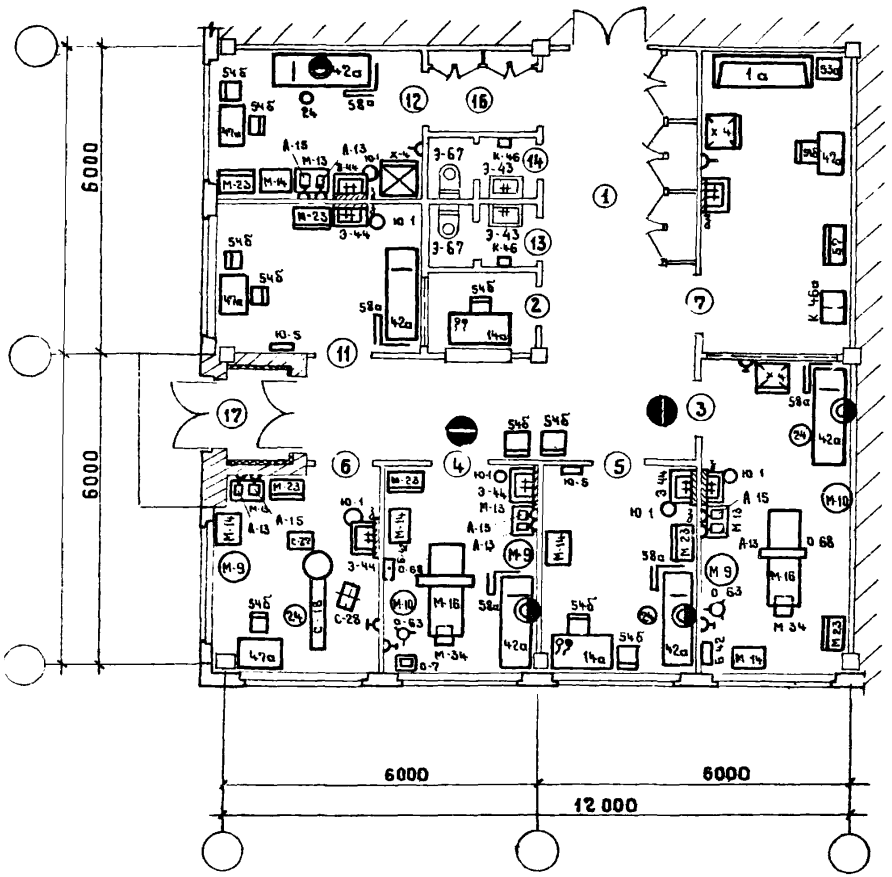

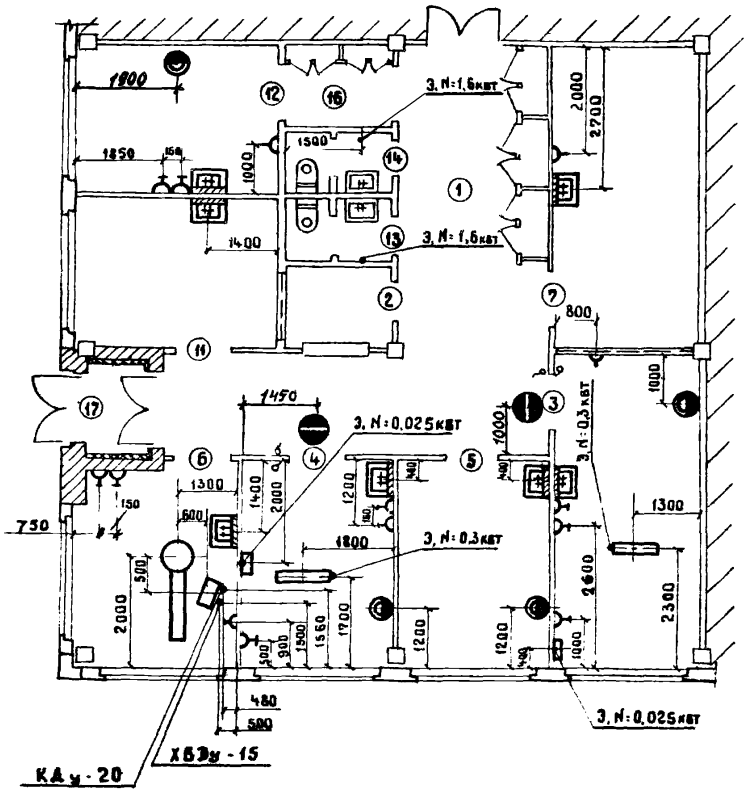

Примечания

1. Строительный план 3д III-4 смотри лист 20
2. Спецификация оборудования - смотри листы: 39,40
3. Установочный чертеж кабинета стоматолога - лист 41
4. Условные обозначения - лист 40

1970	УС Здания административно-бытового назначения	Здравпункт III категории 3д III-4 Расположение технологического оборудования Привязка оборудования	Типовые решения 416-0-1	Выпуск 4	Лист 21

ГИПРОЗДРАВ г. Москва

Гл. инж. ин-та	Розенберг	Проверил	Колмаков
Нач. отд. МТиКО	Капустин	Копировал	Костина
Гл. инж. отд. МТиКО	Угаров	Согласовано	
Рук. группы	Колмаков	Рук. ОВЗ	Соколов
Инженер	Терешин	Гл. арх. пр.	Смирнов

Шифр объекта 217

Архивный номер

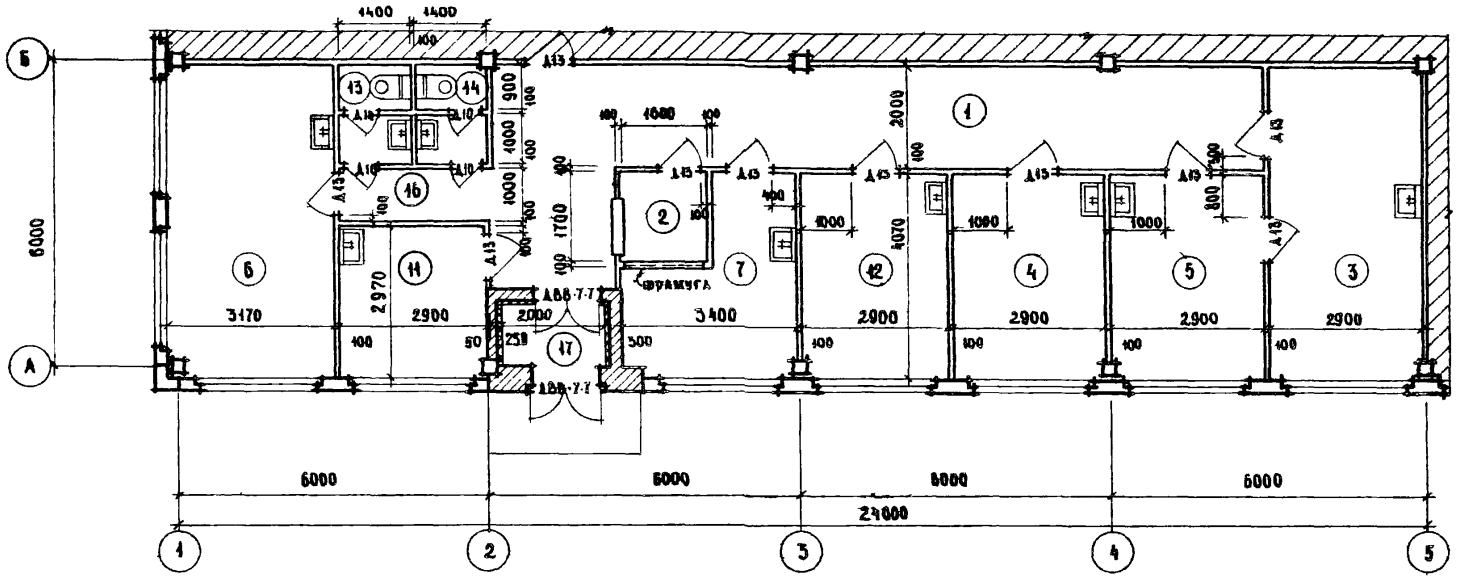

Экспликация помещений

№№ пом.	Наименование помещений	Площ. м²
1	Вестибюль ожидальная	35,3
2	Регистратура	2,7
3	Перевязочная чистая	17,9
4	Перевязочная гнойная	11,8
5	Кабинет для приема больных	11,8
6	Зубоврачебный кабинет	19,6
7	Комната дежурного медицинского персонала	10,8
11	Комната временного пребывания больных	8,6
12	Комната для медицинских процедур	11,8
13	Мужская уборная	2,7
14	Женская уборная	2,7
16	Коридор	3,0
17	Тамбур	2,4
	Рабочая площадь	135,7

Примечания:

1. Расположение и привязку технологического оборудования смотри лист 23
2. Спецификацию дверей и отделку помещений смотри лист 38
3. Спецификацию оборудования смотри листы 39,40

Согласовано с Гипроздравом
Гл. инж. отд. МТиКО Угаров
Рук. группы Коламаков

Соколов
Смирнов

Рук. ОВЗ
Гл. арх. пр-та

ГОССТРОЙ СССР
ЦНИИПРОМЗДАНИЙ
МОСКВА

1971	УС Здания административно-бытового назначения	Здравпункт III категории Зд III-5	Типовые решения 416-0-1	Выпуск 4	Лист 22

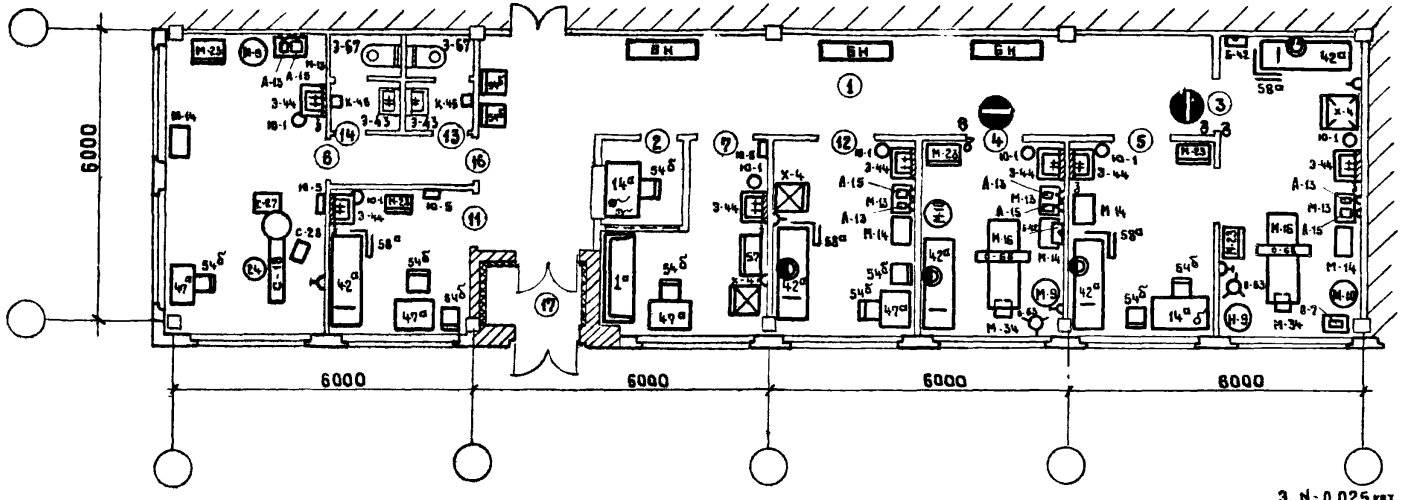

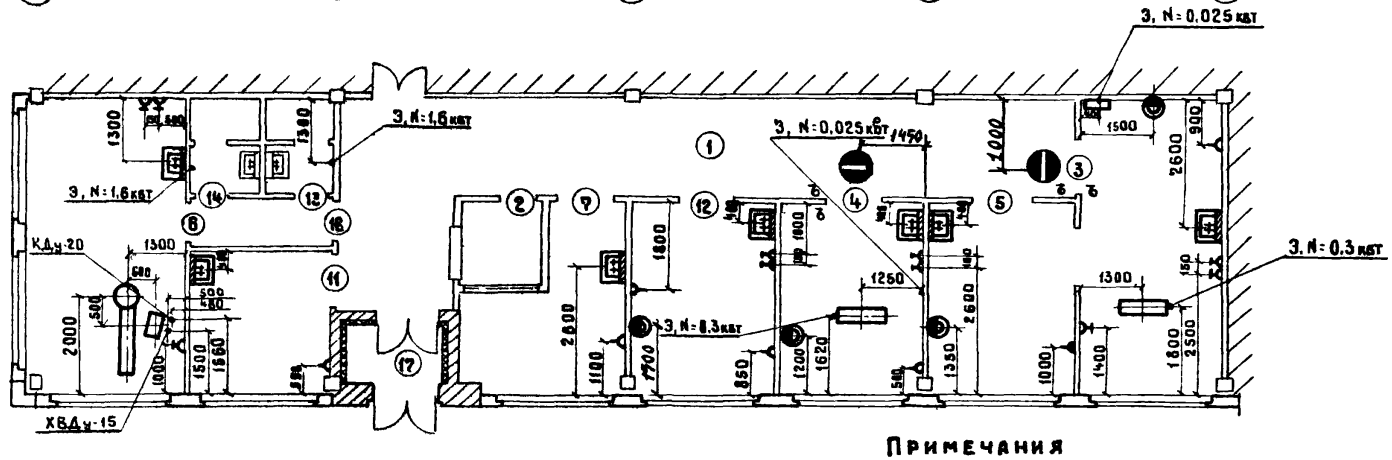

Примечания

1. Строительный план 3 д III-5 смотри лист 22
2. Спецификация оборудования - смотри листы: 39,40
3. Установочный чертеж кабинета стоматолога - лист 41
4. Условные обозначения - лист 40

ГИПРОЗДРАВ г. Москва	1970	УС Здания административно-бытового назначения	Здравпункт III категории 3 д III-5 Расположение технологического оборудования Привязка оборудования	Типовые решения 416-0-1	Выпуск 4 / Лист 23

Гл. инж. ин-та Колмаков; Нач. отд. МТиКО Костина; Гл. инж. отд. МТиКО Соколов; Рук. группы Смирнов; Инженер

Проверил Розенберг; Копировал Капустин; Согласовано: Рук. ОВЗ Угаров; Гл. арх. пр. Колмаков; Терешин

Шифр объекта 217; Архивный номер

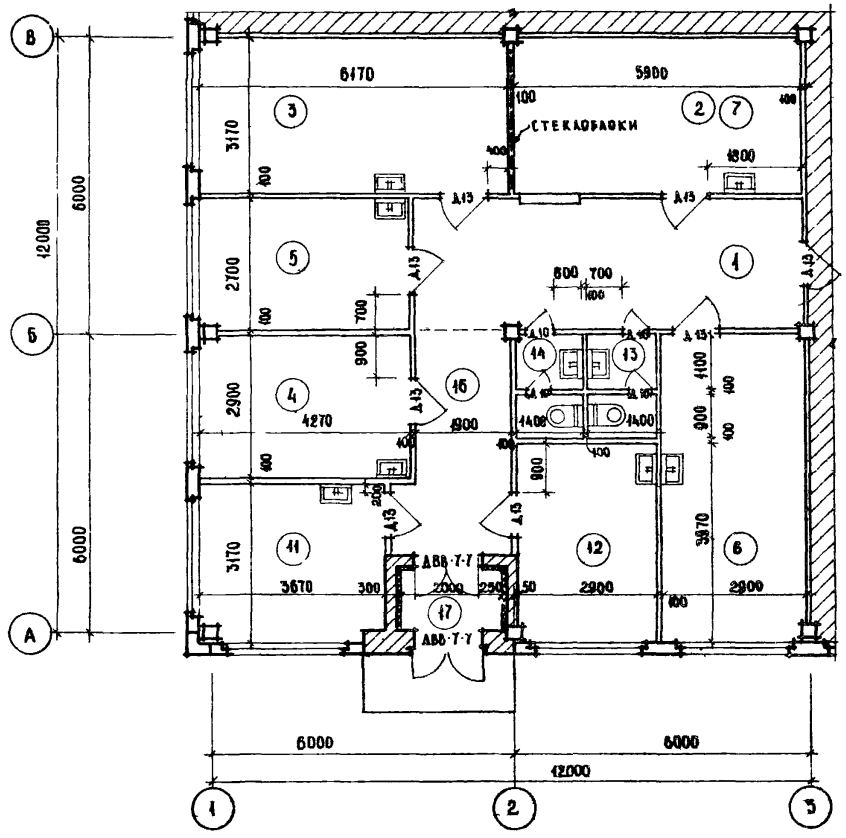

ЭКСПЛИКАЦИЯ ПОМЕЩЕНИЙ

№№ пом	НАИМЕНОВАНИЕ ПОМЕЩЕНИЙ	ПЛОЩ. м²
1	Вестибюль ожидальная	21,1
2	Регистратура (совместно с комнатой дежурного медицинского персонала)	—
3	Перевязочная чистая	19,6
4	Перевязочная гнойная	12,4
5	Кабинет для приема больных	11,5
6	Зубоврачебный кабинет	17,9
7	Комната дежурного медицинского персонала	18,7 с регистр.
11	Комната временного пребывания больных	11,6
12	Комната для медицинских процедур	11,5
13	Мужская уборная	2,9
14	Женская уборная	2,9
16	Коридор	9,2
17	Тамбур	2,4

Рабочая площадь 130,1

Примечания:

1. Расположение и привязку технологического оборудования смотри лист 25
2. Спецификацию дверей и отделку помещений смотри лист 38
3. Спецификацию оборудования смотри листы 39,40

1971	УС Здания административно-бытового назначения	Здравпункт III категории Зд III-6	Типовые решения 416-0-1	Выпуск 4	Лист 24

Согласовано с Гипроздравом
Гл. инж. отд. МТиКО — Угаров
Рук. группы — Колмаков
Смирнов
Рук. ОВЗ
Гл. арх. пр-та

ГОССТРОЙ СССР ЦНИПРОМЗДАНИЙ МОСКВА

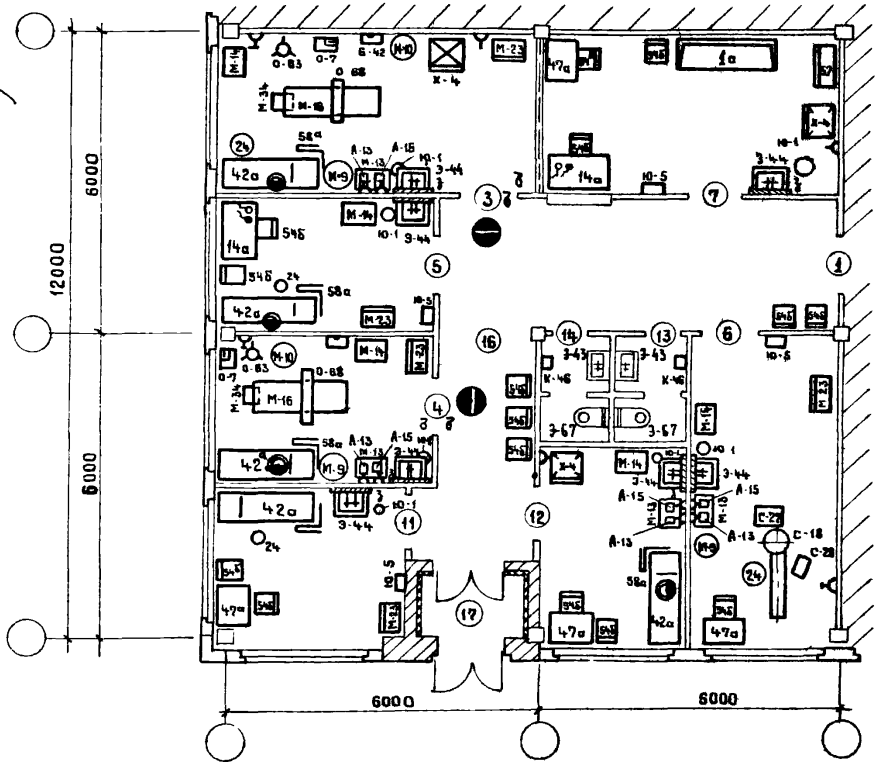

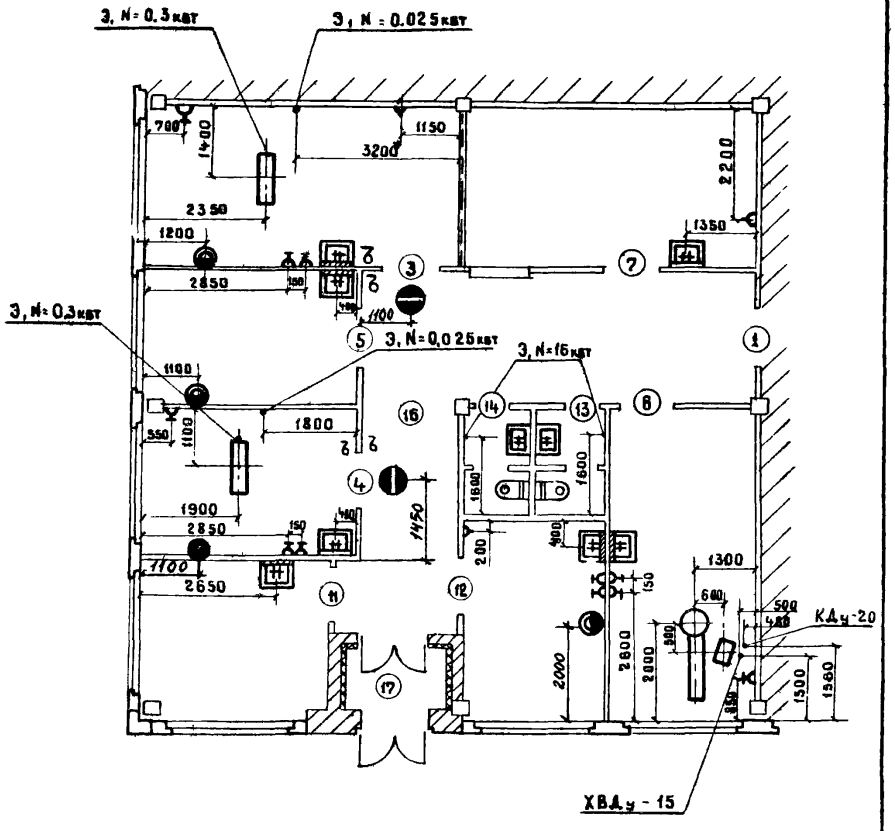

Примечания

1. Строительный план 3д III-6 смотри лист 24
2. Спецификация оборудования - смотри листы 39,40
3. Установочный чертеж кабинета стоматолога - лист 41
4. Условные обозначения - лист 40

1970	УС Здания административно-бытового назначения	Здравпункт III категории 3д III-6 Расположение технологического оборудования Привязка оборудования.	Типовые решения 416-0-1	Выпуск 4	Лист 25

ГИПРОЗДРАВ г. Москва

Гл. инж. ин-та Колмаков
Нач. отд. МТиКО Костина
Гл. инж. отд. МТиКО Соколов
Рук. группы Смирнов
Инженер Терешин

Проверил Колмаков
Копировал Костина
Согласовано
Рук. ОВЗ Соколов
Гл. арх. пр. Смирнов

Розенберг
Капустин
Угаров
Колмаков
Терешин

Инв. № 217
Архивный номер

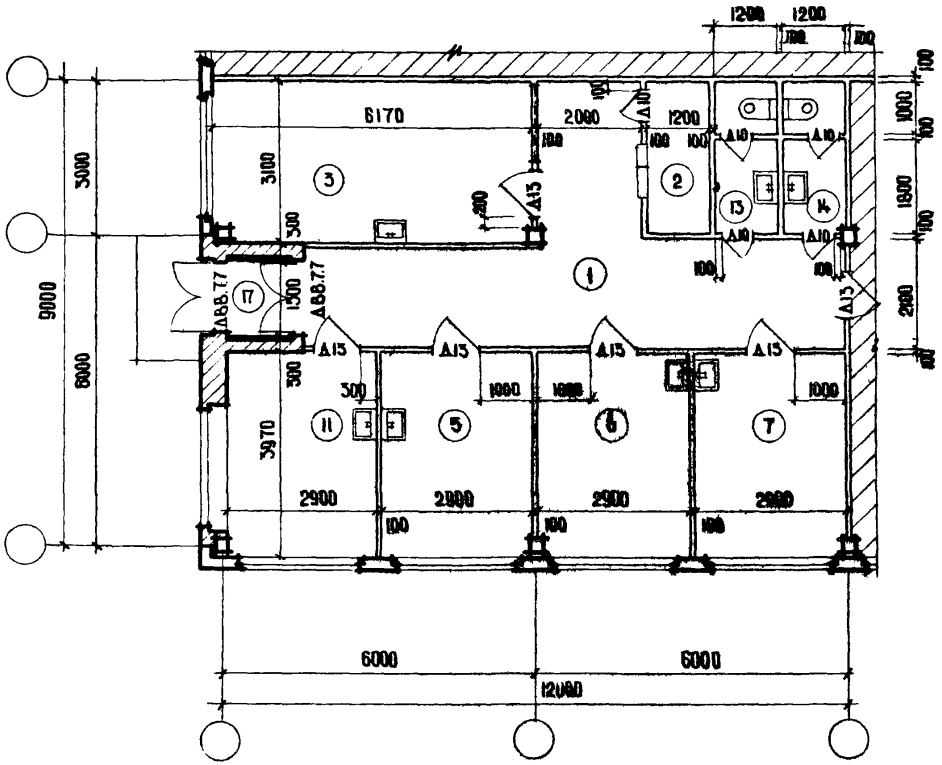

Экспликация помещений

N N пом.	Наименование помещений	Площ. м²
1	Вестибюль ожидальная	27.1
2	Регистратура	3.3
3	Перевязочная	19.1
5	Кабинет для приема больных	11.5
6	Зубоврачебный кабинет	11.5
7	Комната дежурного медицинского персонала	11.5
11	Комната временного пребывания больных	11.5
13	Мужская уборная	3.4
14	Женская уборная	3.4
17	Тамбур	1.8
	Рабочая площадь	102.5

Примечания:

1. Расположение и привязку технологического оборудования смотри лист 27
2. Спецификацию дверей и отделку помещений смотри лист 38
3. Спецификацию оборудования смотри листы 39,40

1971	УС Здания административно-бытового назначения	Здравпункт IV категории 3д. IV-1	Типовые решения 416-0-1	Выпуск 4	Лист 26

Госстрой СССР ЦНИИПРОМЗДАНИЙ Москва

Рук. ОВЗ, Гл. арх. пр-та — Соколов
Архитектор — Самбурова

Согласовано с Гипроздравом
Гл. инж. отд. МТиК — Угаров
Рук. группы — Колмаков

Смирнов

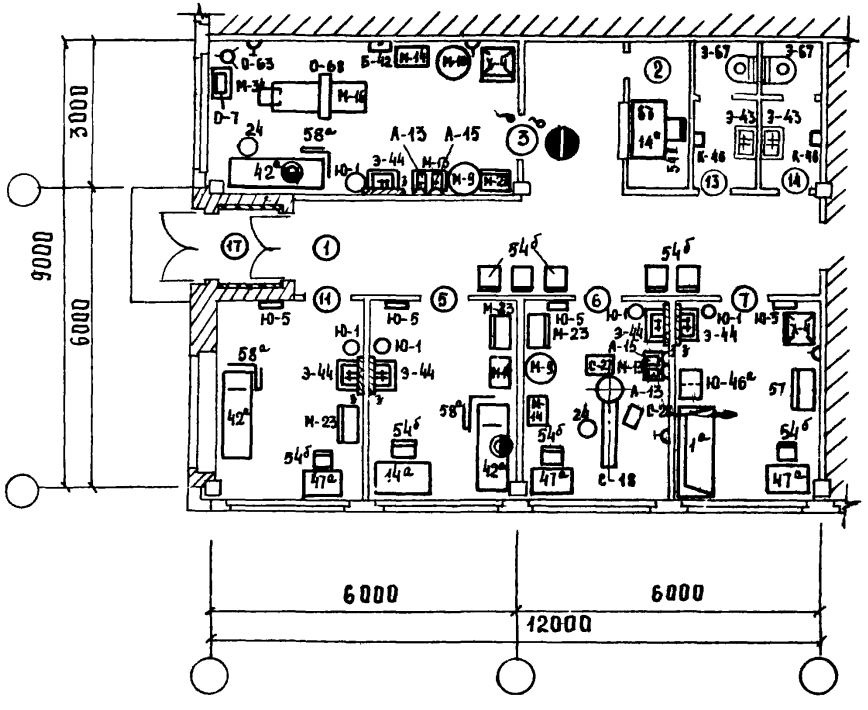

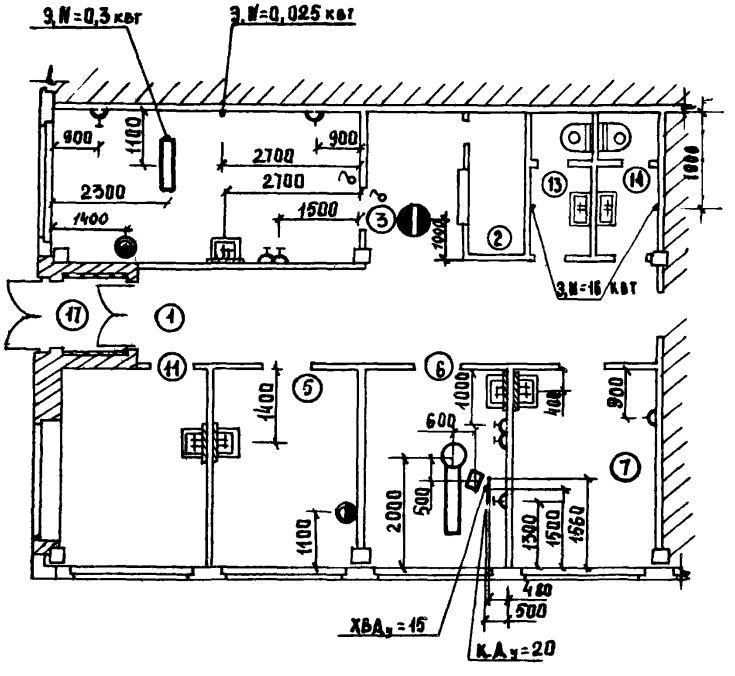

Примечания

1. Строительный план 3а IV-1 смотри лист 26
2. Спецификация оборудования - смотри листы 39,40
3. Установочный чертеж кабинета стоматолога - лист 41
4. Условные обозначения - лист 40

1971 УС Здания административно-бытового назначения	Здравпункт IV категории 3а IV-1 Расположение технологического оборудования Привязка оборудования	Типовые решения 416-0-1	Выпуск 4	Лист 27	

Рук. группы Соколов
Инженер Смирнов
Рук. ОВЗ
Гл. арх. пр.
Колмаков
Терешин
г. Москва

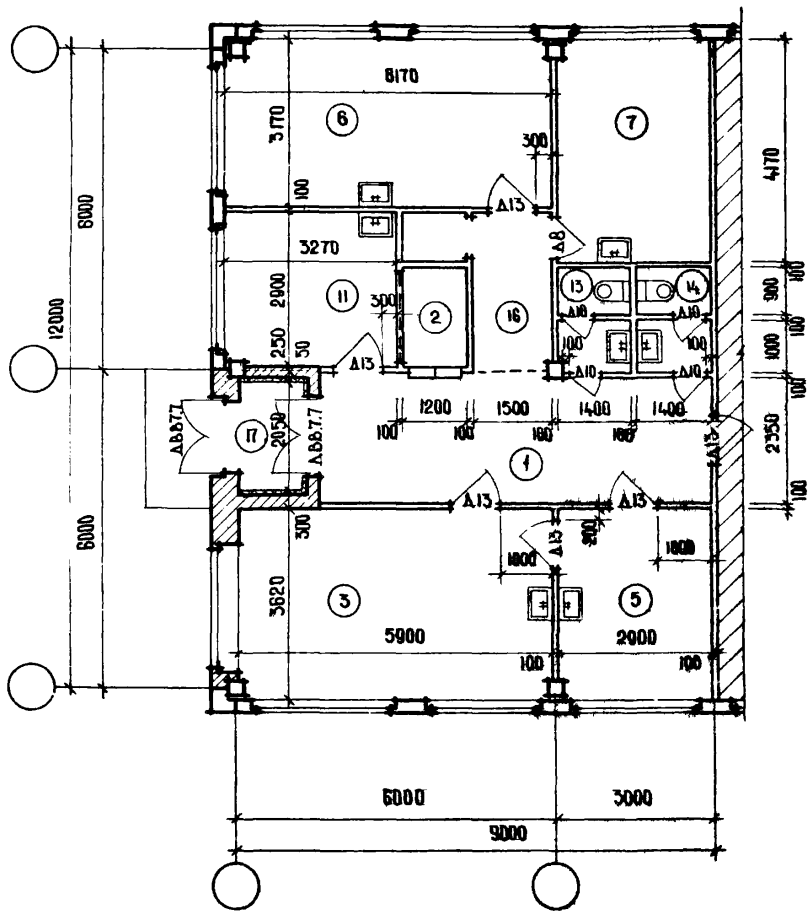

Экспликация помещений

№№ пом.	Наименование помещений	Площ. м²
1	Вестибюль ожидальная	17.1
2	Регистратура	2.4
3	Перевязочная	21.4
5	Кабинет для приема больных	10.5
6	Зубоврачебный кабинет	19.6
7	Комната дежурного медицинского персонала	12.1
11	Комната временного пребывания больных	9.5
13	Мужская уборная	2.7
14	Женская уборная	2.7
16	Коридор	4.3
17	Тамбур	2.4

Рабочая площадь 98.0

Примечания:

1. Расположение и привязку технологического оборудования смотри лист 29
2. Спецификацию дверей и отделку помещений смотри лист 38
3. Спецификацию оборудования смотри листы 39,40

Согласовано с Гипроздравом
Гл инж отд МГИКО Угаров
Рук. группы Колмаков

Соколов
Смирнов
Самбурова

Рук ОВЗ
Гл арх. пр-та
Архитектор

ГОССТРОЙ СССР
ЦНИПРОМЗДАНИЙ
МОСКВА

1971	УС Здания административно-бытового назначения	Здравпункт IV категории 3д IV-2	Типовые решения 416-0-1	Выпуск 4	Лист 28

10506-08 34

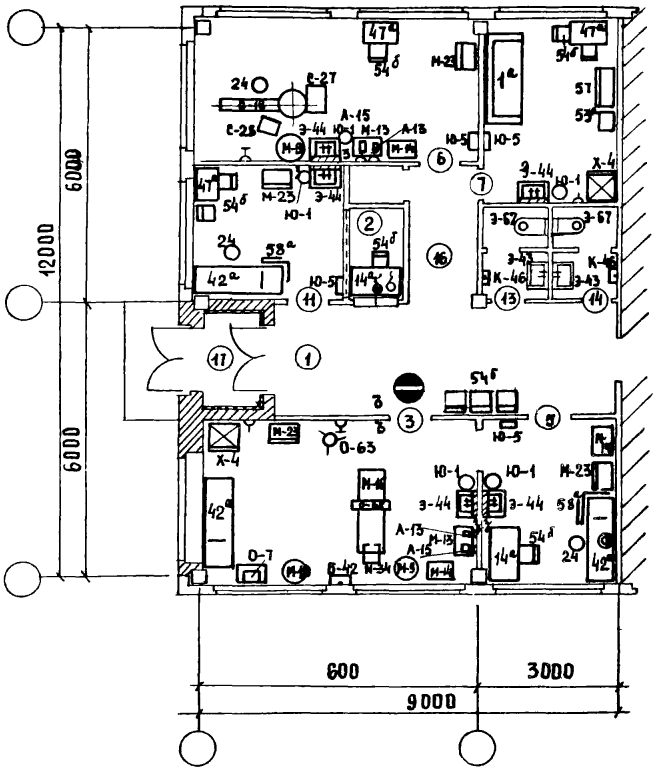

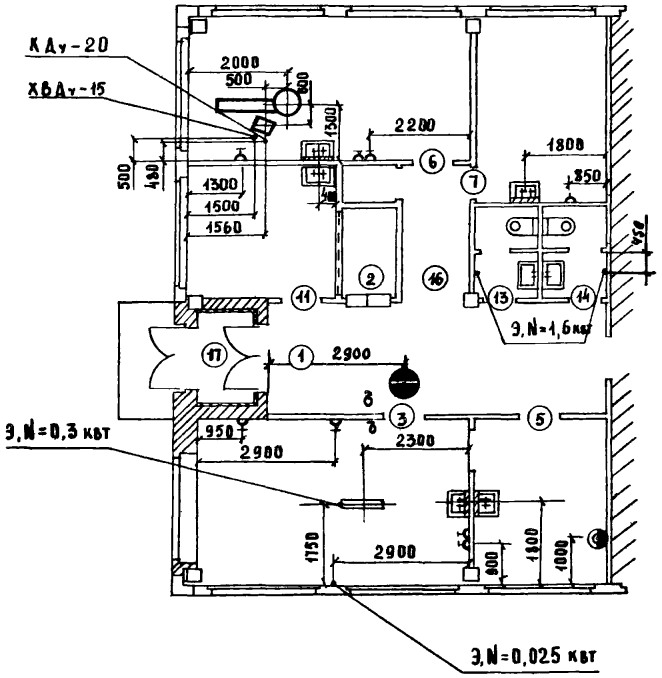

Примечания

1. Строительный план Зд IV-2 смотри лист 28
2. Спецификация оборудования - смотри листы 39,40
3. Установочный чертеж кабинета стоматолога - лист 41
4. Условные обозначения - лист 40

1971	УС Здания административно-бытового назначения	Здравпункт IV категории Зд IV-2 Расположение технологического оборудования Привязка оборудования	Типовые решения 416-0-1	Выпуск 4	Лист 29

Гипрониздрав г. Москва

Нач. отд. МТиКО — Гл. инж. отд. МТиКО — Рук. группы — Инженер

Капустин — Угаров — Колмаков — Терешин

Копировал — Согласовано — Рук. ОВЗ — Гл. арх. пр.

Соколов — Смирнов

Архивный номер

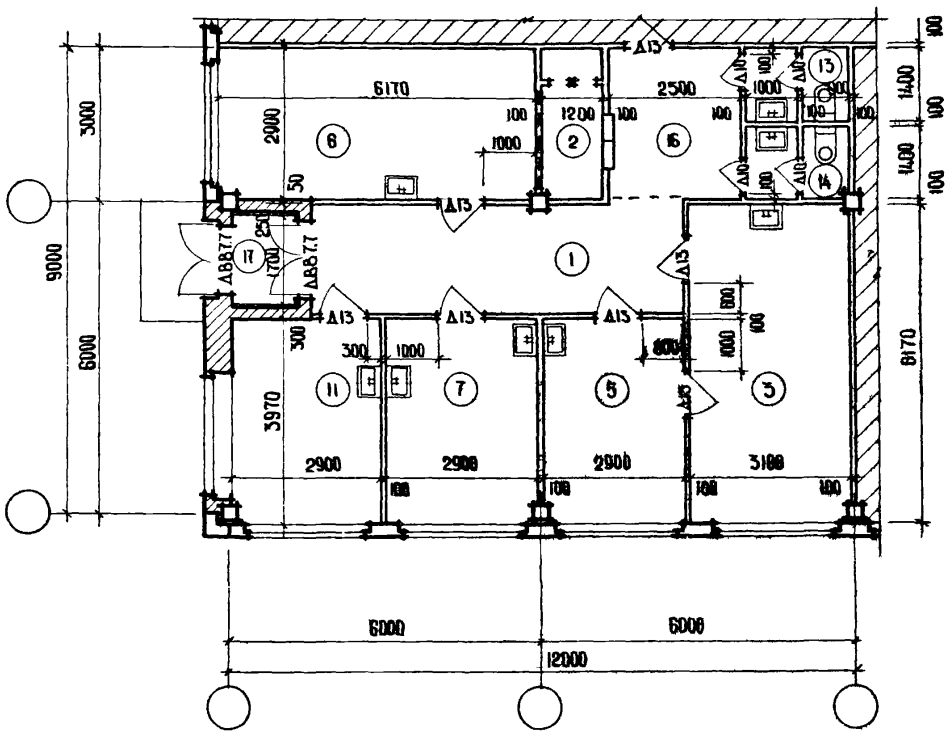

Экспликация помещений

№№ пом.	Наименование помещений	Площ. м²
1	Вестибюль ожидальная	15.1
2	Регистратура	3.5
3	Перевязочная	19.1
5	Кабинет для приема больных	10.7
6	Зубоврачебный кабинет	17.9
7	Комната дежурного медицинского персонала	11.5
11	Комната временного пребывания больных	11.5
13	Мужская уборная	2.7
14	Женская уборная	2.7
16	Коридор	7.2
17	Тамбур	2.0

Рабочая площадь 101.9

Примечания:

1. Расположение и привязку технологического оборудования смотри лист 31
2. Спецификацию дверей и отделку помещений смотри лист 38
3. Спецификацию оборудования смотри листы 39, 40

Согласовано с Гипроздравом
Гл. инж. отд. МТиК — Угаров
Рук. группы — Колмаков

Соколов
Смирнов
Самбурова

Рук. ОВЗ
Гл. арх. пр-та
Архитектор

ГОССТРОЙ СССР
ЦНИИПРОМЗДАНИЙ
МОСКВА

1971	УС	Здания административно-бытового назначения	Здравпункт IV категории 3д IV-3	Типовые решения 416-0-1	Выпуск 4	Лист 30

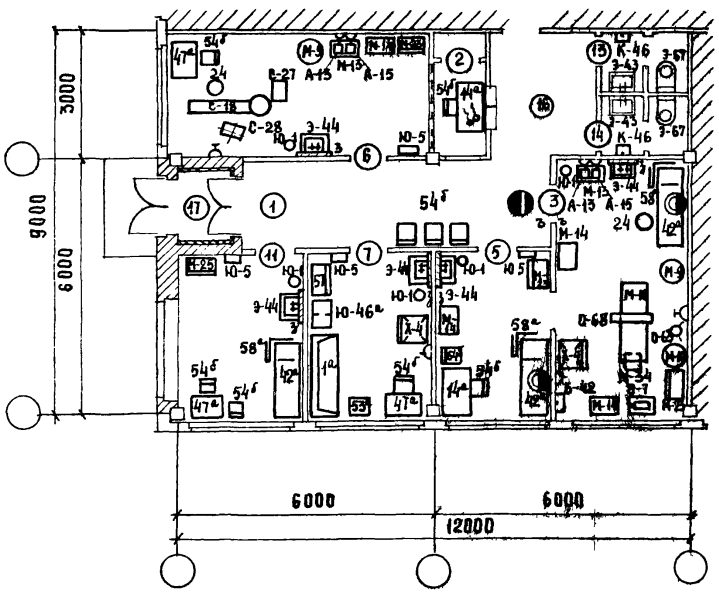

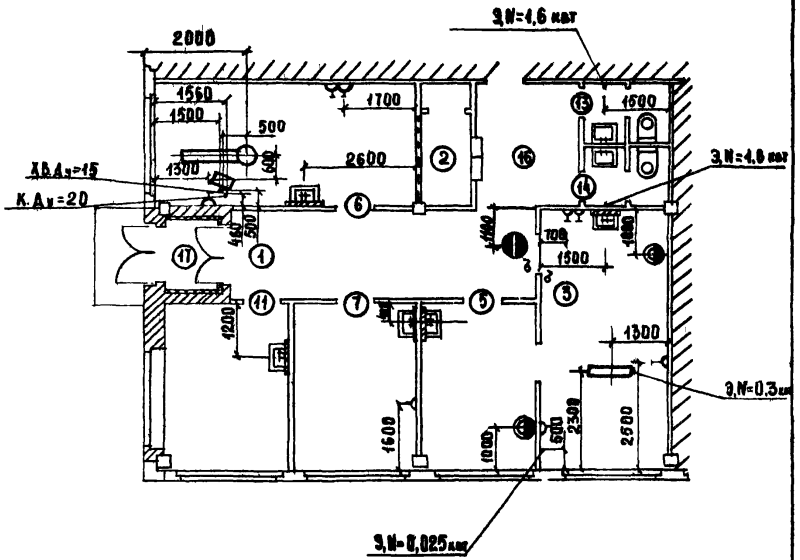

Примечания

1. Строительный план 3д IV-3 смотри лист 30
2. Спецификация оборудования - смотри листы 39,40
3. Установочный чертеж кабинета стоматолога - лист 41
4. Условные обозначения - лист 40

1971	УС Здания административно-бытового назначения	Здравпункт IV категории 3д IV-3 Расположение технологического оборудования Привязка оборудования	Типовые решения 416-0-1	Выпуск 4	Лист 31

ПИРОНИИЗДРАВ г. Москва

Нач. отд. МТиКО	Капустин	Копировал	Архивный номер
Гл. инж. отд. МТиКО	Угаров	Согласовано	
Рук. группы	Колмаков	Рук. ОВЗ	Соколов
Инженер	Терешин	Гл. арх. пр.	Смирнов

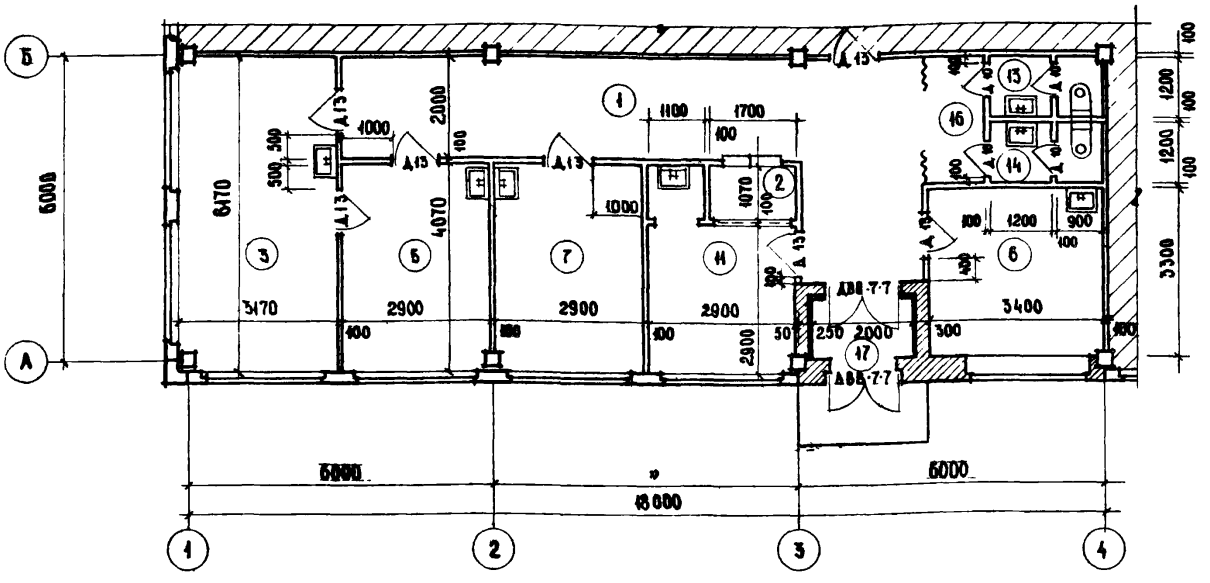

Экспликация помещений

№№ пом.	Наименование помещений	Площ. м²
1	Вестибюль ожидальная	28,3
2	Регистратура	1,8
3	Перевязочная	19,5
5	Кабинет для приема больных	11,8
6	Зубоврачебный кабинет	11,2
7	Комната дежурного медицинского персонала	11,8
11	Комната временного пребывания больных	9,4
13	Мужская уборная	2,5
14	Женская уборная	2,5
16	Коридор	2,8
17	Тамбур	2,4

Рабочая площадь 98,8

Примечания:

1. Расположение и привязку технологического оборудования смотри лист 33
2. Спецификацию дверей и отделку помещений смотри лист 38
3. Спецификацию оборудования смотри листы 39,40

Согласовано с Гипроздравом	Угаров	Колмаков	Соколов	Смирнов	Самбурова
Гл. инж. отд. МТиКО	Рук. группы		Гл. арх. пр-та	Архитектор	

ГОССТРОЙ СССР ЦНИИПРОМЗДАНИЙ МОСКВА

1971	УС Здания административно-бытового назначения	Здравпункт IV категории Зд IV-4	Типовые решения 416-0-1	Выпуск 4	Лист 32

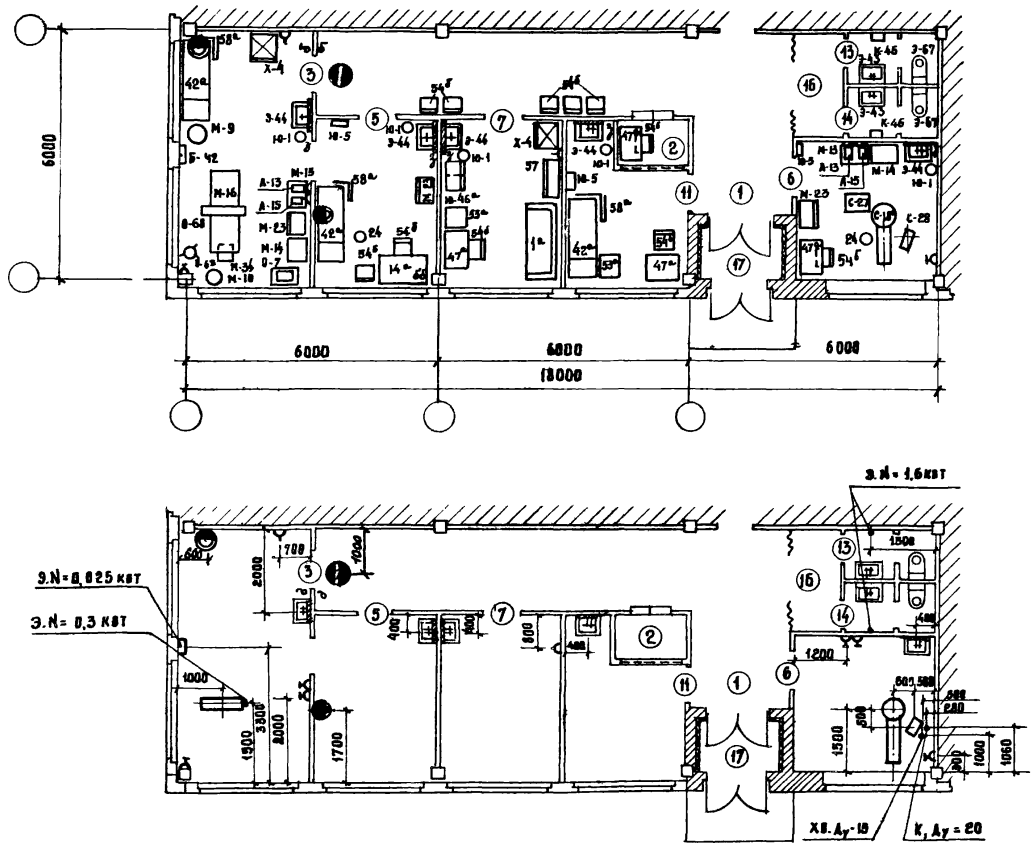

Примечания

1. Строительный план 3д IV-4 - смотри лист 32
2. Спецификация оборудования смотри листы 39,40
3. Установочный чертеж кабинета стоматолога - см. лист 41
4. Условные обозначения см. лист. 40

1971	УС Здания административно-бытового назначения	Здравпункт IV категории 3д IV-4 Расположение технологического оборудования Привязка оборудования	Типовые решения 416-0-1	Выпуск 4	Лист 33

Архивный номер.
Соколов
Смирнов
Рук. ОВЗ
Гл. арх. пр-та
Угаров
Колмаков
Терешин
Гл. инж. отд. мтико
Рук. группы
Инженер
г. Москва

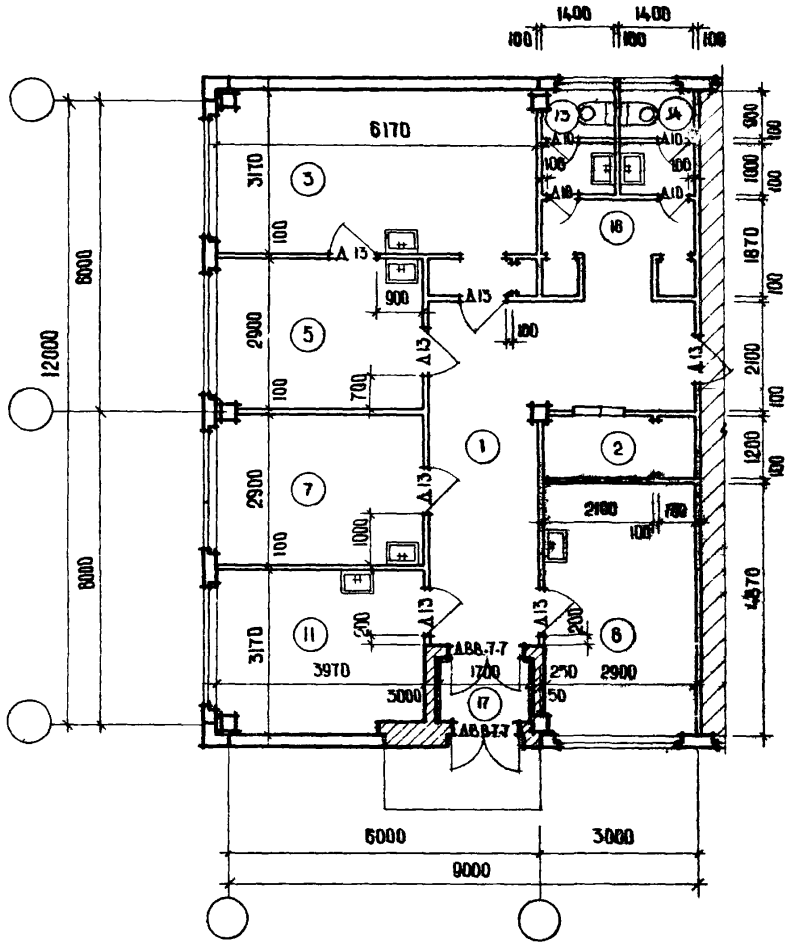
14400
14400
100
100
100
6170
3170
100
2900
100
2900
100
3170
3970
6000
12000
8000
8000
900
700
1000
500
3000
1700
250
2900
50
2100
1200
1870
2100
1200
1870
900
100
1000
100
100
100

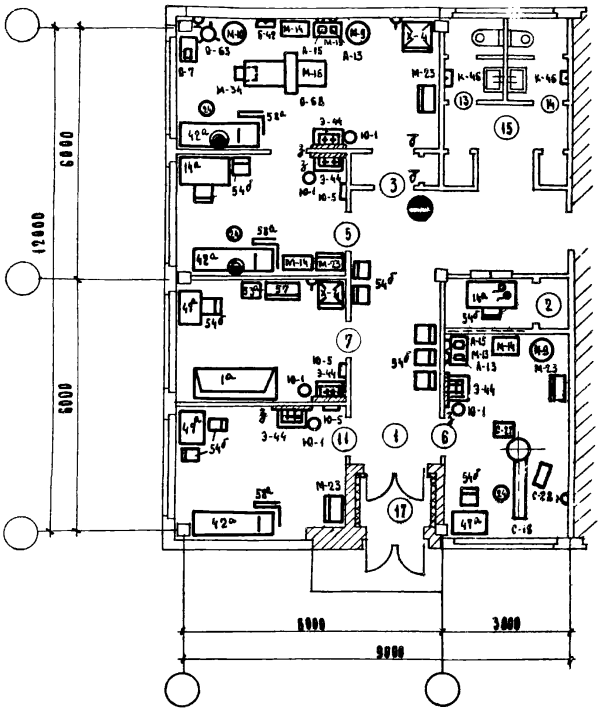

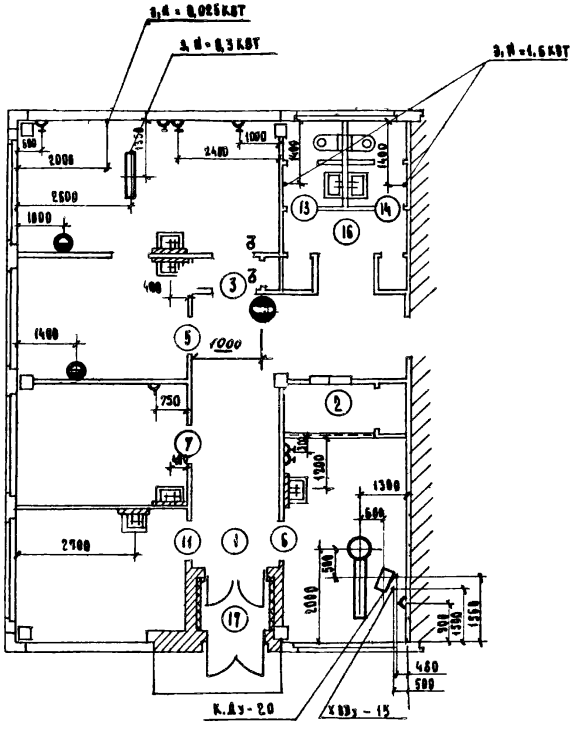

Примечания

1. Строительный план 38 IV-5 смотри лист 34
2. Канализация оборудования - смотри листы 39,40
3. Установочный чертеж кабинета стоматолога - лист 41
4. Условные обозначения - лист 40

ГИПРОНИИЗДРАВ г. Москва	ГА. ИНЖ. ИН-ТА	ГОЗЕНБЕРГ	ПРОВЕРИЛ	КОЛМАКОВ	Шифр объекта 217		
	НАЧ. ОТД. МТИКО	КАПУСТКИН	КОНТРОЛЬ	ОБОСНИКОВА			
	ГА. ИНЖ. ОТД. МТИКО	УГАРОВ	СОГЛАСОВАНО		Архивный номер		
	РУК. ГРУППЫ	КОЛМАКОВ	РУК. ОВЗ	БУКОЛОВ			
	ИНЖЕНЕР	ТЕРЕШКИН	ГА. АРХ. ПР	СМИРНОВ			

1971	УС Здания административно-бытового назначения	Здравпункт IV категории за IV-5 Расположение технологического оборудования Привязка оборудования	Типовые решения 416-0-1	Выпуск 4	Лист 35

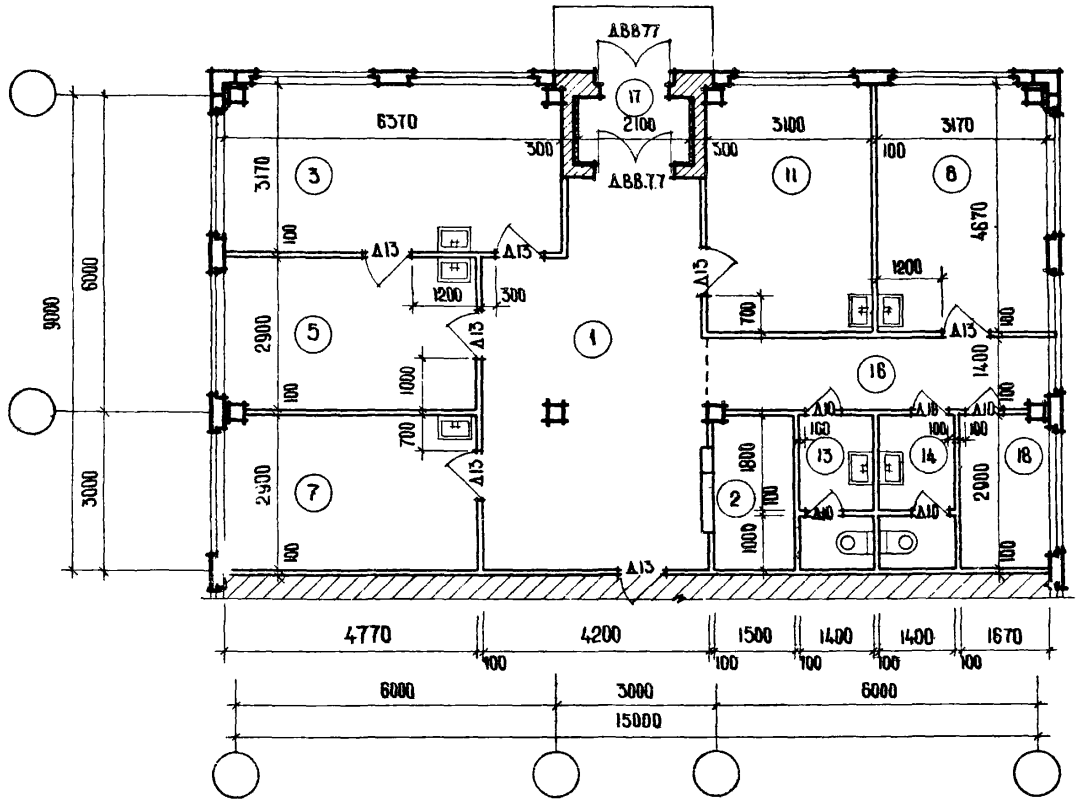

Экспликация помещений

№№ пом.	Наименование помещений	Площ м²
1	Вестибюль ожидальная	24.8
2	Регистратура	4.4
3	Перевязочная	20.1
5	Кабинет для приема больных	13.8
6	Зубоврачебный кабинет	14.8
7	Комната дежурного медицинского персонала	13.8
11	Комната временного пребывания больных	14.5
13	Уборная мужская	3.9
14	Уборная женская	3.9
16	Коридор	12.9
17	Тамбур	2.5
18	Резервная площадь	4.8

Рабочая площадь 119.1

Примечания:

1. Расположение и привязку технологического оборудования смотри лист 37
2. Спецификацию дверей и отделку помещений смотри лист 38
3. Спецификацию оборудования смотри листы 39,40

1971	УС	Здания административно-бытового назначения	Здравпункт IV категории 3д IV-6	Типовые решения 416-0-1	Выпуск 4	Лист 36

Согласовано с Гипроздравом
Гл. инж. отд. МТиКО — Угаров
Рук. группы — Колмаков

Соколов
Смирнов
Самбурова

Рук. ОВЗ
Гл. арх. пр-та
Архитектор

ГОССТРОЙ СССР
ЦНИПРОМЗДАНИЙ
МОСКВА

10536-08 42

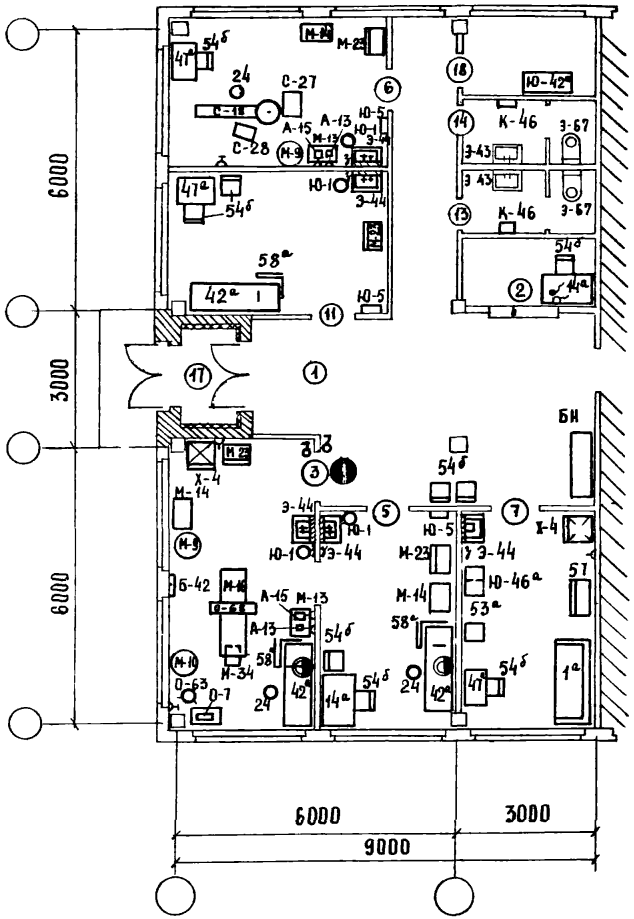

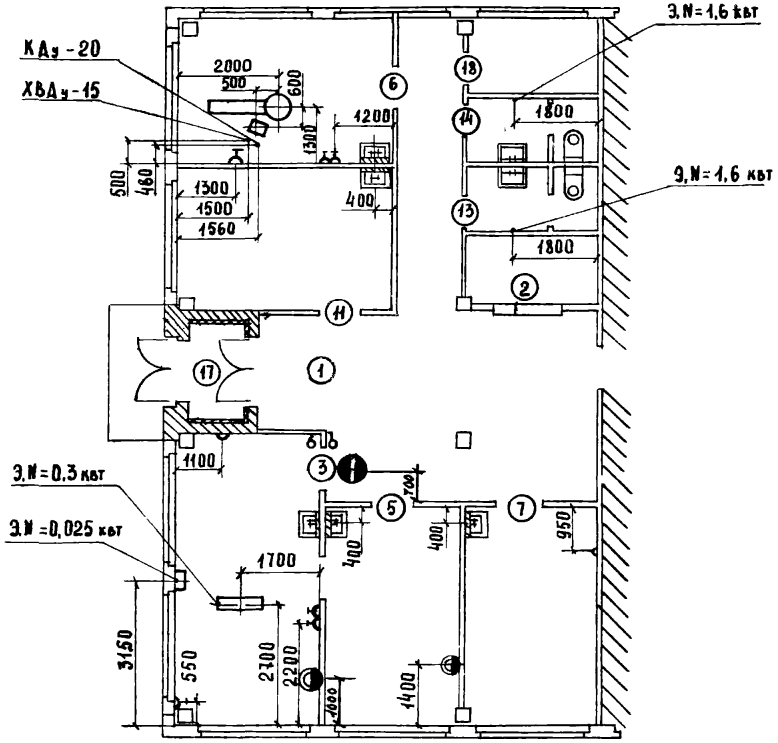

Примечания

1. Строительный план Зд IV-6 смотри лист 36
2. Спецификация оборудования – смотри листы 39,40
3. Установочный чертеж кабинета стоматолога – лист 41
4. Условные обозначения – лист 40

1971	УС Здания административно-бытового назначения	Здравпункт IV категории Зд IV-6 Расположение технологического оборудования Привязка оборудования	Типовые решения 416-0-1	Выпуск 4	Лист 37

ГИПРОНИИЗДРАВ г. Москва

Гл. инж. ин-та	Розенберг	Проверил	Колмаков	Шифр объекта 217	Архивный номер
Нач. отд. МТиКО	Капустин	Копировал			
Гл. инж. отд. МТиКО	Угаров	Согласовано			
Рук. группы	Колмаков	Рук. ОВЗ	Соколов		
Инженер	Терешин	Гл. арх. пр.	Смирнов		

Отделка помещений

№ п/п	Наименование помещений	Полы	Отделка стен	Покраска потолка	Панель-2000	Примечание
1	Вестибюль - ожидальная	Из алкидного линолеума на холодной мастике	Клеевая	Клеевая	Масляная	
2	Регистратура	Тоже	Клеевая	— " —	Масляная	
3	Перевязочная чистая	Тоже	Керамическая плитка до потолка	— " —	—	Стена над умывальником поз. 9-44 облицовывается глазурованной плиткой
4	Перевязочная гнойная	Тоже	— " —	— " —	—	
5	Кабинет для приема больных	Тоже	Эмульсионные красители светлых тонов до потолка	— " —	—	
6	Зубоврачебный кабинет	Тоже	Клеевая	— " —	Керамическая плитка	Размер панели 1000 × 600 (h)
7	Комната дежурного медицинского персонала	Тоже	Клеевая	— " —	Масляная	
8	Комната для физиотерапии	Из штучного паркета на холодной мастике	Клеевая	Клеевая	Масляная	Все трубы, батареи должны быть защищены деревянными экранами
9	Помещение для автоклава	Из керамической плитки на цементно-песчаном растворе	Керамическая плитка до потолка	— " —	—	
10	и хранения перевязочных материалов	Тоже	Клеевая	— " —	Масляная	
11	Комната временного пребывания больных	Из алкидного линолеума на холодной мастике	Клеевая	— " —	Масляная	Стена над умывальником поз. 9-44 облицовывается глазурованной плиткой. Размер панели 1000×600(h)
12	Комната для медицинских процедур	Тоже	Эмульсионные красители светлых тонов до потолка	— " —	—	
13	Уборная мужская	Из керамической плитки на цементно-песчаном растворе	Клеевая	— " —	Керамическая плитка	
14	Уборная женская	Тоже	Клеевая	— " —	— " —	
15	Душевая	Тоже	Клеевая	— " —	— " —	
16	Коридор	Из алкидного линолеума на холодной мастике	Клеевая	— " —	Масляная	
17	Тамбур	Из керамической плитки на цементно-песчаном растворе	Клеевая	— " —	Масляная	

Спецификация дверей

ГОСТ 6629-64			Количество																	
Тип блока	Размер мм: блока	Размер мм: полотна	ЗдII-1	ЗдII-2	ЗдII-3	ЗдII-4	ЗдII-5	ЗдII-6	ЗдIII-1	ЗдIII-2	ЗдIII-3	ЗдIII-4	ЗдIII-5	ЗдIII-6	ЗдIV-1	ЗдIV-2	ЗдIV-3	ЗдIV-4	ЗдIV-5	ЗдIV-6
ДВВ 7.7	1480 × 2392	1390 × 2300	2	2	2	2	2	2	2	2	2	2	2	2	2	2	2	2	2	2
Д13	974 × 2375	900 × 2300	13	13	13	11	12	11	10	10	9	8	9	8	6	6	7	7	7	7
Д10	674 × 2075	600 × 2000	5	5	5	6	6	6	4	4	5	5	4	4	5	4	4	4	4	5
Д8	874 × 2075	800 × 2000														1				

Шифр объекта 217 | Архивный номер

Колмаков, Костина, Соколов, Смирнов — Согласовано

Проверил, Копировал, Рук. ОВЗ, Гл. арх. пр.

Розенберг, Капустин, Угаров, Колмаков, Терешин

Гл. инж. ин-та, Нач. отд. МТиКО, Гл. инж. отд. МТиКО, Рук. группы, Инженер

ГИПРОЗДРАВ г. Москва

1970	УС Здания административно-бытового назначения	Здравпункты. Отделка помещений. Спецификация дверей	Типовые решения 416-0-1	Выпуск 4	Лист 38

10506-08 44

Спецификация оборудования

№№ оборуд.	Наименование оборудования	Марка тип	Габаритные размеры в мм: Длина	Ширина	Высота	Показатели электротока: Потреб. мощн.	Фазн. или напряж.	Вес в кг	Количество /по маркам/: ЗдII-1	ЗдII-2	ЗдII-3	ЗдII-4	ЗдII-5	ЗдII-6	ЗдIII-1	ЗдIII-2	ЗдIII-3	ЗдIII-4	ЗдIII-5	ЗдIII-6	ЗдIV-1	ЗдIV-2	ЗдIV-3	ЗдIV-4	ЗдIV-5	ЗдIV-6	Завод изготовитель или № рабочего этажа
1а	Диван мягкий		1786	740	400 / 745				1	1	1	1	1	1	1	1	1	1	1	1	1	1	1	1	1	1	МОН 404-10 ОН-7-301/10 Главмебельпром
14а	Стол врача		1100	630	740				3	3	2	3	3	3	2	2	2	2	2	2	2	2	2	1	1	2	МОН 404-01 ОН-7-301/1 —"—
24	Табурет винтовой			Ф270					4	3	6	1	3	5	4	3	4	4	1	4	2	2	2	2	3	3	Завод медоборудования г. Киев
42а	Кушетка смотровая		1850	600	500				7	7	7	7	7	7	5	5	5	5	5	5	3	3	3	3	3	3	МОН 404-12 ОН-7-301/12 Главмебельпром
47а	Стол медсестры		1100	630	740				6	5	6	5	5	5	4	4	4	4	4	4	3	3	3	4	3	3	МОН 404-02 ОН-7-301/2 —"—
53а	Тумбочка прикроватная		475	400	740				1		1	1		2	1	1	1	1		1		1	1	1	1	1	МОН 404-05 ОН-7-301/5 —"—
54б	Стул полумягкий		430	470	420 / 770				20	21	21	12	20	21	17	12	13	11	9	13	9	7	10	11	6	9	МОН 404-07 ОН-7-301/7 —"—
57	Книжный шкаф		900	320	1600				1	2	1	1	2	1	1	2	1	1	1	1	1	1	1	1	1	1	Фабрика №16 г. Москвы
58а	Ширма 3х створчатая		2100	380	1600				6	4	5	4	4	6	3	5	5	4	4	5	3	3	3	3	3	3	Гипроздрав ТО-22 МЗ-00-98
А-6	Автоклав горизонтальный с электроподогревом	АГ-1	685	935	1670	6.0 / 2.0	3Ф / 220-380	170,0	1	1	1	1	1	1	–	–	–	–	–	–							Ленинградское производств. объединение „Красногвардеец"
А-13	Стерилизатор для медицинских инструментов электрический /малый/	С-80					1Ф / 220																				
		С-71	254	126	112	0.55	1Ф / 127	2,1	4	3	4	4	4	4	4	4	4	4	4	4	2	2	2	2	2	2	Тюменьский з-д медоборудования „Красный металлист"
А-15	Стерилизатор для медицинских инструментов электрический /большой/	С-81					1Ф / 220																				
		С-79	438	196	141	1.3	1Ф / 127	4,8	4	3	4	4	4	4	4	4	4	4	4	4	2	2	2	2	2	2	—"— —"—
Б-42	Шкаф для хранения медикаментов списка „А"		500	150	700	0.025	1Ф / 127,220	2,4	2	2	2	2	2	2	2	2	2	2	2	2	1	1	1	1	1	1	Цанки альбом чертежей аптек №50
Б-И	Банкетка		1406	400	400																					1	МОН 404-11 ОН-7-301/11 Главмебельпром
М-9	Подставка для стерилизационных коробок			Ф600	1104			8,0	3	2	2	3	2	3	3	2	3	3	3	3	2	2	2	1	2	2	Киевский з-д „Металлоизделий"
М-10	Подставка для газов			Ф500	720 / 160			4,0	2	2	2	2	2	2	2	2	2	2	2	2	1	1	1	1	1	1	—"— —"—
М-13	Столик инструментальный разборный	СИ	606	420	695			20,0	4	3	4	4	4	4	4	4	4	4	4	4	2	2	2	2	2	2	Досчатинский з-д „Медоборудования"
М-14	Столик инструментальный		660	400	805			12,0	6	7	4	6	6	5	5	4	5	5	5	5	3	3	4	2	3	2	Одесский з-д „Медоборудования"
М-16	Стол перевязочный складной		1900	600	840			54,0	2	2	2	2	2	2	2	2	2	2	2	2	1	1	1	1	1	1	Киевский з-д „Металлоизделий"
М-23	Шкаф медицинский одностворчатый		600	416	1625			70,0	7	7	7	7	7	7	6	6	5	6	5	4	4	4	4	3	4	4	Львовский з-д „Медоборудования"
М-34	Подставка-лесенка для операционного стола		456	400	440				2	2	2	2	2	2	2	2	2	2	2	2	1	1	1	1	1	1	ТУ 1909-61
М-51	Кресло для УВЧ процедур		660	680	980				1	1	1	1	1	1	–	–	–	–	–	–							Гипроздрав ТО-М-51 /МЗФ-00-54/
О-7	Аппарат для искусственного дыхания ручной портативный /комплект/	РПА-2	360	240	212				2	2	2	2	2	2	2	2	2	2	1	2	1	1	1	1	1	1	Ленинградское производств. объединение „Красногвардеец"
О-63	Светильник однорефлекторный передвижной для подсвета	СП-20	550	300	1900 / 1500	0.06	1Ф / 127,220	27,0	2	2	2	2	2	2	2	2	2	2	2	2	1	1	1	1	1	1	Свердловский з-д „ЭМА"
О-68	Облучатель бактерицидный потолочный	ОБП-300	1060	300	245	0,3 кВА	1 / 220	16,0	2	2	2	2	2	2	2	2	2	2	2	2	1	1	1	1	1	1	—"—
С-18	Кресло одно-телескопическое зубоврачебное	КЗ-2	1670 / 1820	610	1060 / 1700			164,0	1	1	1	1	1	1	1	1	1	1	1	1	1	1	1	1	1	1	Волгоградский з-д „Медоборудования"

Шифр объекта 217 | Архивный номер

Колмаков | Соколов | Смирнов | Согласовано | Проверил | Копировал | Рук. ОВЗ | Гл. арх. пр. | Розенберг | Капустин | Угаров | Колмаков | Терешин | Гл. инж. ин-та | Нач. отд. МТ и КО | Гл. инж. отд. МТ и КО | Рук. группы | Инженер

ГИПРОНИИЗДРАВ г. Москва

1971	УС Здания административно-бытового назначения	Здравпункты II-IV категории. Спецификация оборудования	Типовые решения 416-0-1	Выпуск 4	Лист 39

Спецификация оборудования

№№ оборуд.	Наименование оборудования	Марка тип	Габаритные размеры в мм: Длина	Ширина	Высота	Показатели электротока: Потреб. мощн.	Фазн. или напряж.	Вес в кг.	Количество (по марке): ЗдII-1	ЗдII-2	ЗдII-3	ЗдII-4	ЗдII-5	ЗдII-6	ЗдIII-1	ЗдIII-2	ЗдIII-3	ЗдIII-4	ЗдIII-5	ЗдIII-6	ЗдIV-1	ЗдIV-2	ЗдIV-3	ЗдIV-4	ЗдIV-5	ЗдIV-6	Завод изготовитель или № рабочего чертежа
С-27	Столик для стоматолога		600	450	850			10,0	1	1	1	1	1	1	1	1	1	1	1	1	1	1	1	1	1	1	Днепропетровский з-д „Медоборудования"
С-28	Установка стоматологическая универсальная	УС-30	1550	360	1960	0,9	1ф / 127,220	120,0	1	1	1	1	1	1	1	1	1	1	1	1	1	1	1	1	1	1	Волгоградский з-д „Медоборудования"
Ф-10	Аппарат для ультравысокочастотной терапии переносной мощностью от 40 до 80 вт	УВЧ-4	500	300	322	0,7	1 / 127,220	30,0	1	1	1	1	1	1													
Ф-31	Облучатель ртутнокварцевый на штативе		445	490	1700	1,0	1 / 220	30,0	1	1	1	1	1	1													Львовский з-д „РЭМА"
Х-4	Холодильник „Зил" Москва	КШ-240	590	680	1300	0,15	1ф / 127,220	95,0	3	3	3	3	3	3	2	3	3	3	2	3	2	2	2	2	2	2	Свердловский з-д „Эма"
Э-44	Умывальник прямоугольный		650	550	180			14	10	10	10	10	10	10	7	7	7	7	7	7	5	5	5	5	5	5	Московский з-д им. Лихачева
Ю-1	Мусоросборник педальный			ф300	500			3,4	10	9	9	8	9	9	6	6	5	6	6	5	5	5	5	5	5	4	Гост 7550-60 Кировский з-д „Стройфаянса"
Ю-5	Вешалка	ВО	470	470	1950			11,5	10	6	10	8	8	8	4	4	4	2	2	4	4	4	4	3	3	3	ВК „Союзинвентарь"
Ю-42а	Стеллаж деревянный	СД-3	1000	400	2250				2	2	2	2	2	1												1	Московский производственный комбинат Мосгорисполкома
Ю-46а	Шкаф для одежды		1100	510	1800					1		1	1	1	2	1		1			1		1	1		1	Изготовлен. на месте
К-46	Электрополотенце	ЭР-3	216	230	297		1 / 220	5,0	2	2	2	2	2	2	2	2	2	2	2	2	2	2	2	2	2	2	9002-200 ОН-7-302/20 Главмебельпром
К-95	Стол производственный	С-2	1500	750	900			53,4	1	1	1	1	1	1													Утенский з-д лабораторных электропечей
Э-43	Умывальник прямоугольный со спинкой		500	400	250			9,5	2	2	2	2	2	2	2	2	2	2	2	2	2	2	2	2	2	2	Союзгипроторг. проект 65-027
Э-67	Унитаз воронкообразный с сидением		380	450	400			12,2	2	2	2	2	2	2	2	2	2	2	2	2	2	2	2	2	2	2	Гост Лобненский з-д 752-60 „Стройфарфор"
Э-73	Смеситель с одной рукояткой и стационарной душевой трубкой и сеткой	СМ-Д-ОР						1,97	1	1	1	1	1	1													ТУ 21-01-127-67 Лобненский з-д „Стройфарфор"
																											Гост 10822-64 Казанский механический з-д „Сантехприбор"

Условные обозначения

ХВ	—	Подвод холодной воды
К	—	Отвод воды в канализацию
	РШ (СКР)	Розетка штепсельная двухполюсная, силовая; h над полом - 950 мм.
	РШ (СКР)	Розетка штепсельная двухполюсная, осветительная; h над полом - 950 мм.
	БРА	Бра 1-рожковое, h - над полом - 1800 мм.
	ФС	Фонарь сигнальный с надписью „Горят бактерицидные лампы" над дверью
	—	Выключатель для бактерицидных ламп открытых и закрытых; h - 1500 мм.
	—	Телефон местный
	—	Телефон городской
Э	—	Подвод электроэнергии
П.У.	—	Пусковое устройство, h - 1500 мм
Ш.К.	—	Электрошкаф
Д.У.	—	Диаметр условного прохода трубопроводов

Шифр объекта: 217 — Архивный номер

Колмаков, Осипова, Соколов, Смирнов — Согласовано

Проверил: Копировал — Рук. ОВЗ, Гл. арх. пр.

Розенберг, Капустин, Угаров, Колмаков, Терешин

Гл. инж. ин-та, Нац. отд. МТИКО, Гл. инж. отд. МТИКО, Рук. группы, Инженер

ГИПРОНИИЗДРАВ г. Москва

1971	УС	Здания административно-бытового назначения	Здравпункты II-IV категории. Спецификация оборудования. Условные обозначения	Типовые решения 416-0-1	Выпуск 4	Лист 40

Выкопировка из технологического плана 3д II-1

М1: 100

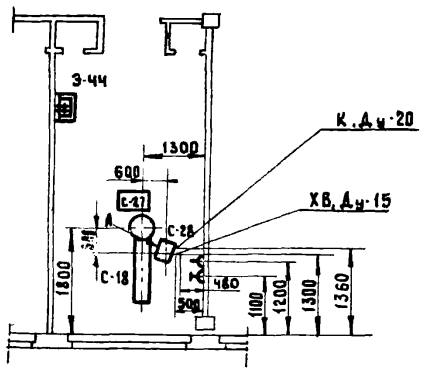

Вид А (по выкопировке)

М1:20

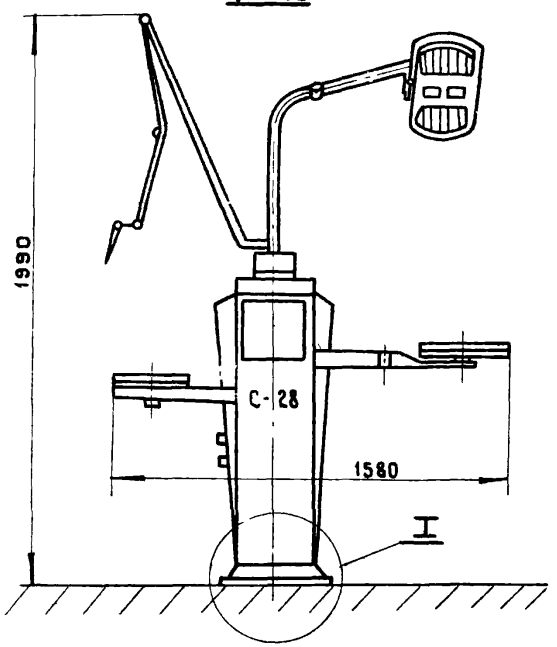

I

М1: 5

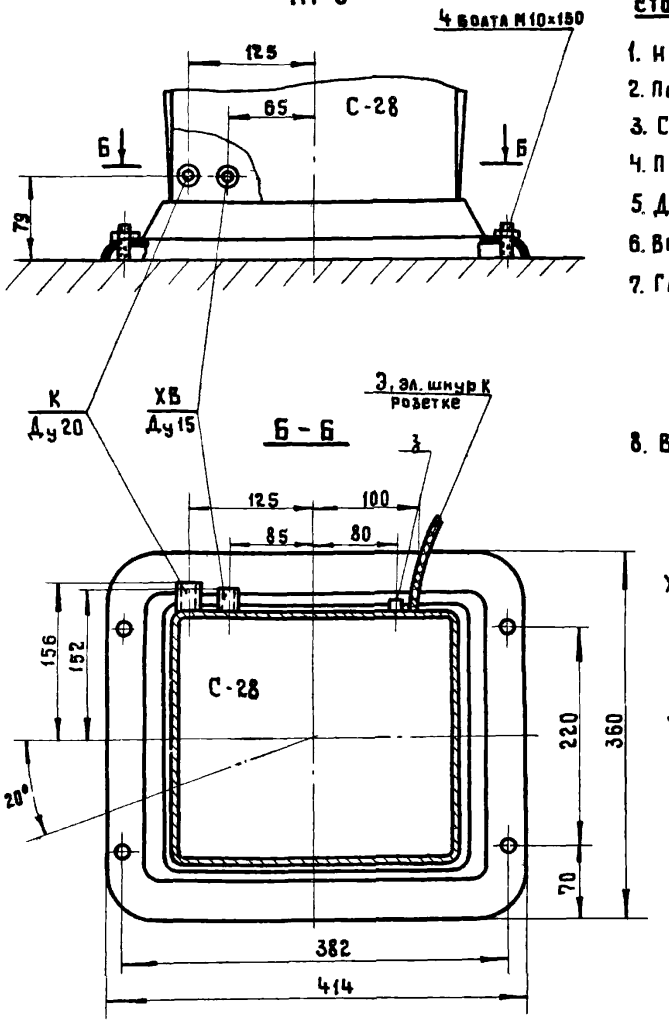

Техническая характеристика универсальной стоматологической установки УС-30 (С-28)

1. Напряжение однофазного тока — 127/220 в
2. Потребляемая мощность — 0,9 квт
3. Скорость бора — 1000 ÷ 30000 об/мин
4. Производительность компрессора — 10 л/мин.
5. Давление воздуха — 1,9 ати
6. Время подогрева воды до t: 50°С — 10-15 мин
7. Габаритные размеры:
   - высота — 1990 мм
   - ширина с развернутыми кронштейнами - 1580 мм
   - глубина по основанию — 360 мм
8. Вес — 120 кг

Условные обозначения:

ХВ - Подвод холодной воды
К - Отвод воды в канализацию
Э - Подвод электроэнергии к установке
З - Клемма подсоединения заземления.
Ду - Диаметр условного прохода трубопроводов

Примечание

1. Подводку труб сантехнических и электротехнических выполнять скрыто до начала отделочных работ
2. Данный чертеж разработан для 3д II-1
   При установке стоматологической установки в здравпунктах II и III, IV категорий выдерживать привязочные размеры указанные на плане здравпункта

1970	УС Здания административно-бытового назначения	Здравпункт II, категории 3д II-1 Установочный чертеж стоматологической установки УС-30 (С-28)	Типовые решения 416-0-1	Выпуск 4	Лист 41

Архивный номер

Согласовано: Соколов, Смирнов

Рук. ОВЗ, Гл. арх. пр.

Угаров, Колмаков, Терешин

Гл. инж. отд. МТиКО, Рук. группы, Инженер

Г. Москва

Вид А (по выкопировке)

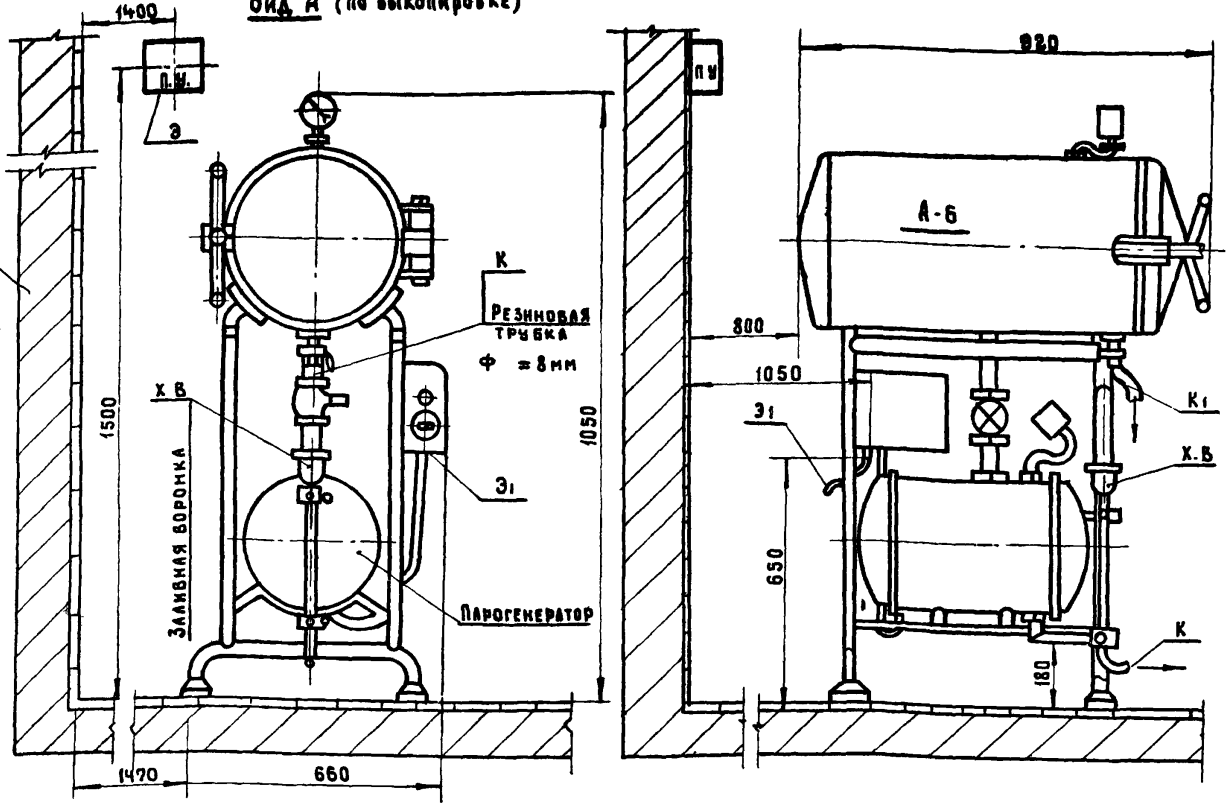

Выкопировка из технологического плана 3д II-6

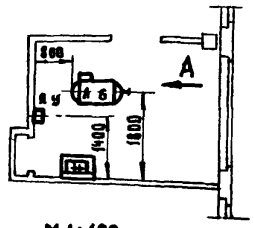

М 1:100

Примечания:

1. Подводку труб сантехнических и электротехнических выполнять скрыто до начала отделочных работ.
2. Данный чертеж разработан для 3д II-6
   При установке автоклава в здравпунктах II категории выдерживать привязочные размеры указанные на плане здравпункта

Техническая характеристика автоклава горизонтального АГ-1 (А-6)

1. Давление пара в камере
   Максимальное — 2 ати
2. Напряжение сети 3ф фаз. тока 220/380 в
3. Потребляемая мощность
   при нагреве — 6 квт
   при стерилизации — 2 квт
4. Емкость камеры — 86 л
5. Емкость парогенератора — 28 л
6. Габариты:
   Длина — 920 мм
   Ширина — 660 мм
   Высота — 1630 мм
7. Вес — 170 кг

Условные обозначения:

ХВ — Подвод холодной воды
К — Отвод воды в канализацию
К1 — Отвод воды в канализацию из рабочей камеры резиновой трубкой Ф=8мм
Э — Подвод электроэнергии к пусковому устройству
Э1 — Подвод эл энергии от пускового устройства
ЛУ — Пусковое устройство.

ГИПРОЗДРАВ г. Москва	1970	УС Здания административно-бытового назначения	Здравпункт II категории 3д II-6 Установочный чертеж автоклава АГ-1 (А-6)	Типовые решения 416-0-1	Выпуск 4	Лист 42

Гл. инж. ин-та Розенберг; Нач. отд. МТиКО Капустин; Гл. инж. отд. МТиКС Угаров; Рук. группы Колмаков; Инженер Терешин
Проверил Розенберг; Копировал Капустин; Рук. ОВЗ Угаров; Гл. арх. пр. Колмаков
Колмыков; Костина; Соколов; Смирнов
Согласовано:
Архивный номер
Шифр проекта 217

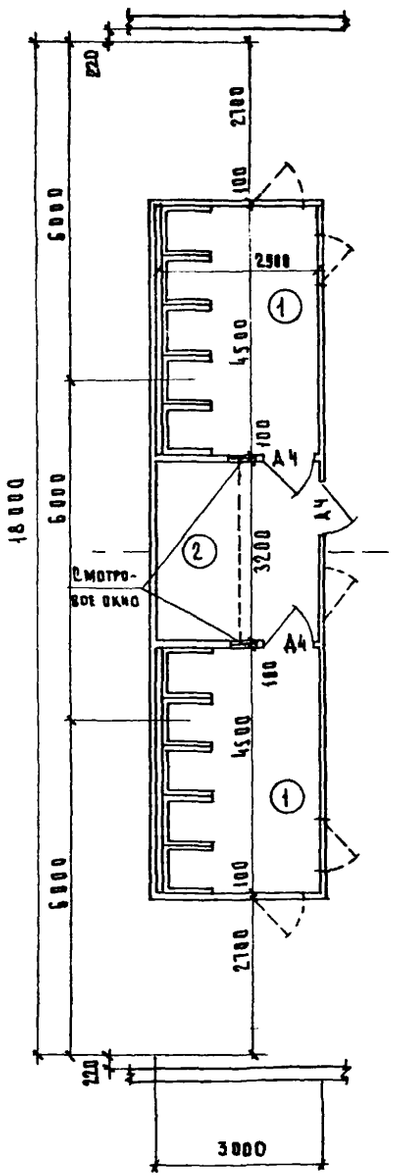

ФК-I

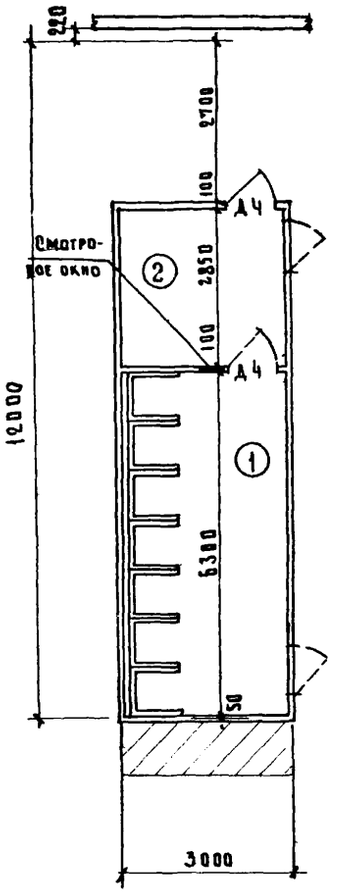

ФК-IV

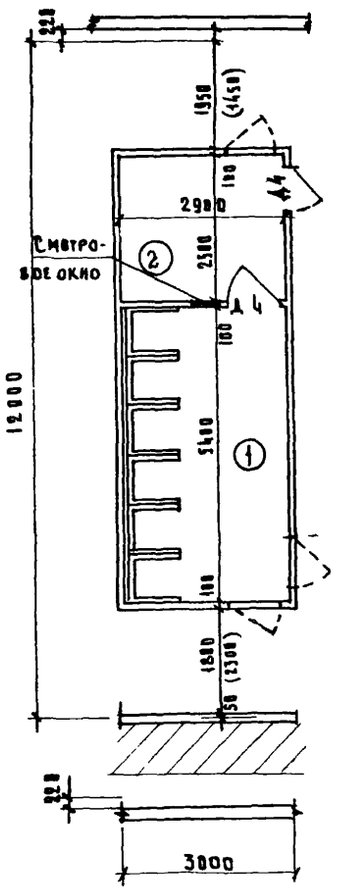

ФК-II

Экспликация помещений

№ п/п	Наименование	Площадь м²		
		ФК-I	ФК-IV	ФК-II
1	Помещение для кабин	26,1	18,3	15,7
2	Помещение медперсонала	9,3	8,2	7,3

Спецификация дверей

ГОСТ 6629-64			Количество							
Тип блока	Размер мм		ФК-I	ФК-II	ФК-III	ФК-IV	ФК-V	ФК-VI	ФК-VII	ФК-VIII
	Блока	Полотна								
Д4	974×2375	900×2300	3/5	2/3	2/3	2/3	2	2	3/6	3

Примечания:

1. Фотарии кабинные размещаются:
   а) при производственных процессах, при которых требуется устройство душей - в гардеробных домашней одежды;
   б) при производственных процессах 1а - в отдельных помещениях смежных с гардеробными уличной и рабочей одежды;
   в) при производственных процессах IVв - в отдельных помещениях, смежных с гардеробными домашней одежды.
2. В элементе ФК-I в случае необходимости организуются два потока (мужской и женский) для чего устанавливается перегородка.
3. Смотровое окно (0,5×0,5 м²) устанавливается на отметке 1.4 от уровня пола.
4. Технологическое решение см на листе 44

Рук. ОВЗ	Соколов	Согласовано:			
Гл. арк. пр-та	Смирнов	Гл. инж. отд. МГиКС	Угаров		
Исполнитель	Самбурова	Рук. группы	Колмаков		
Копировал	Ковалина				

Госстрой СССР
ЦНИИПРОМЗДАНИЙ
Москва

1971	УС Здания административно-бытовых помещений	Фотарии кабинные ФК-I, ФК-II, ФК-IV	Типовые решения 416-0-1	Выпуск 4	Лист 43

ФК-I

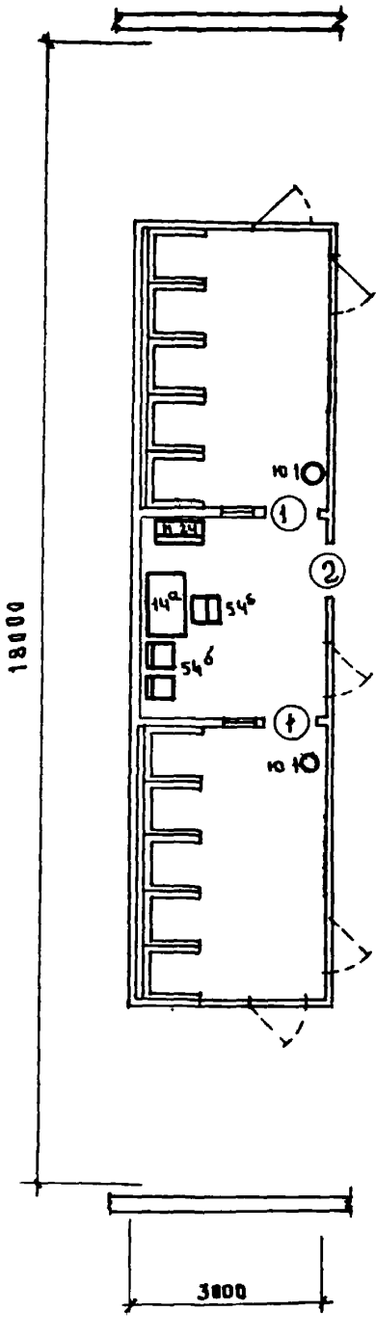

ФК-II

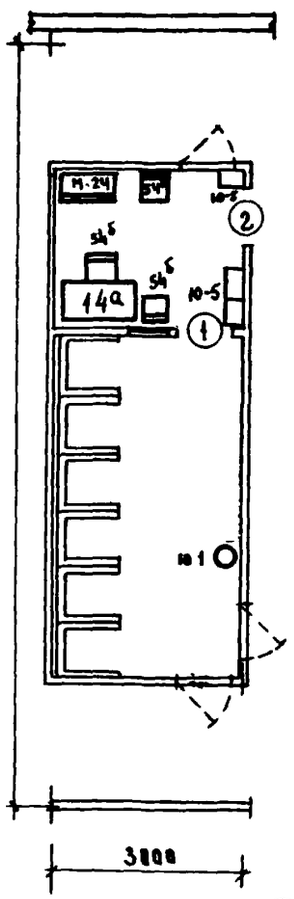

ФК-III

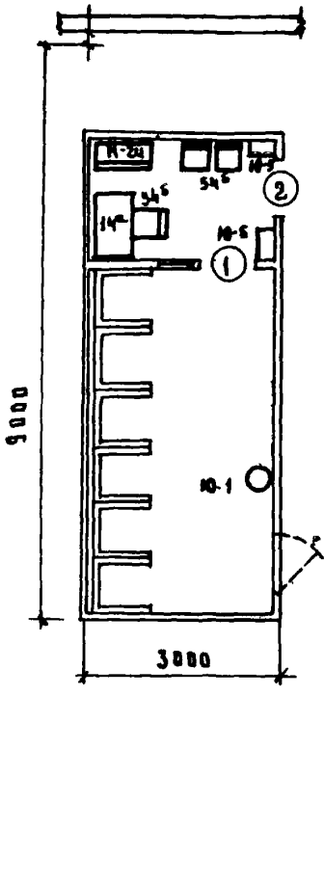

ФК-IV

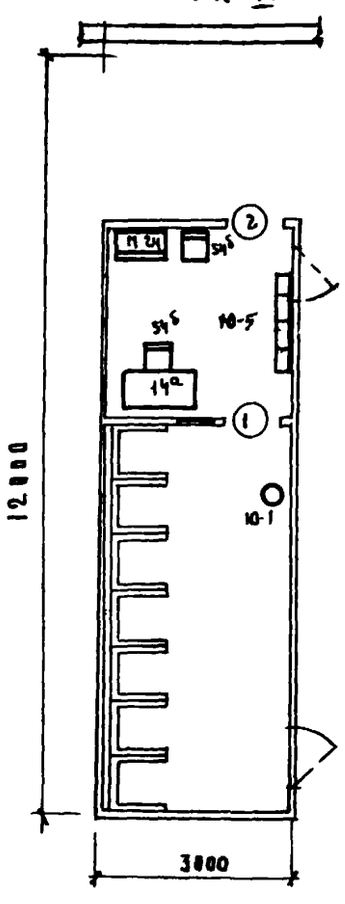

Фрагмент плана сваренных кабин с лампами „АЭ-30"

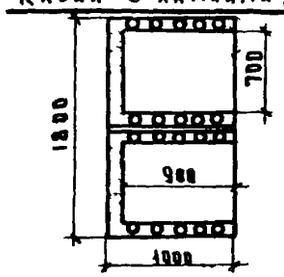

Фотарии кабинного типа устраиваются из отдельных кабин, число которых может быть различно

Варианты ФК-I, ФК-II, ФК-III, и ФК-IV соответственно на 10, 6, 6 и 7 кабин и ФК-V-VI-VII и VIII на количество кабин от 8 до 21 дают возможность подбирать нужный тип, исходя из потребной пропускной способности.

Каждая кабина размером 0,9 x 0,7 высотой 1,5 м предназначена для индивидуального пользования. Стенками кабин служат вертикально расположенные эритемные лампы АЭ-30, в количестве 10-12 штук на кабину, на высоте 0,5 м от пола кабины.

Пропускная способность одной кабины 20 чел. в час / при средней продолжительности пребывания 2,5-3 мин./

Кабина медперсонала размещается в центре или по сторонам / см. планировки/

В перегородках кабин медперсонала должны быть смотровые окна 0,5 x 0,5 на высоте 1,4 м от пола. Кабины оборудуются песочными часами и звуковой сигнализацией

Расчетную продолжительность работы фотария в смену следует принимать 30 мин.

При выборе типа фотария, в зависимости от его пропускной способности, количество облучаемых принимается из расчета 80% для мужчин и 70% для женщин / от списочного состава наибольшей смены/

Примечания:

1. Строительный план – см. лист 43
2. Спецификация оборудования – см. лист 46
3. Принципиальную электрическую схему управления 4 кабины – см. лист 51

ГИПРОНИИЗДРАВ г. Москва	1971	УС Здания административно-бытовых помещений	Фотарии кабинные ФК-I, ФК-II, ФК-III, ФК-IV	Типовые решения 416-0-1	Выпуск 4	Лист 44

Гозенберг, Капустин, Угаров, Камаков, Терешин — Привязка
Камаков, Терешин — Согласовано
Колмаков, Ковалина — Проверил, Коцирова
Гук ОВС, Гл. арх. пр-та — Согласовано
Соколов, Смирнов — Архивный номер
Шифр объекта 217
Инж. ОТиТБ Мгучко, Гл. инж. ОТиТБ Мгучко, Рук. группы, Инженер

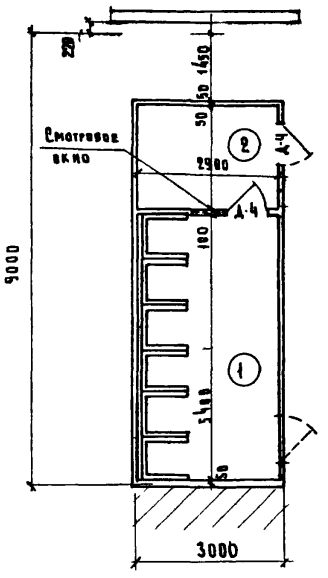

ФК-III

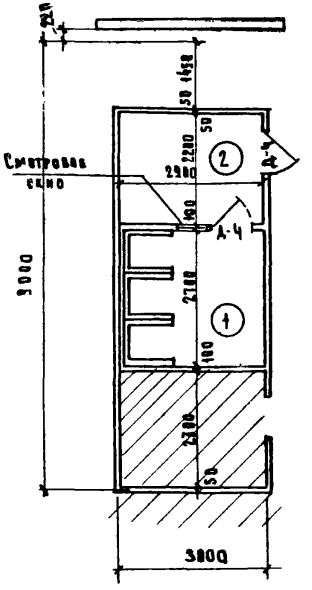

ФК-V

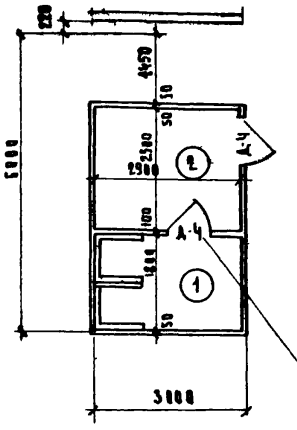

Смотровое окно устанавливается в дверном полотне.

ФК-VI

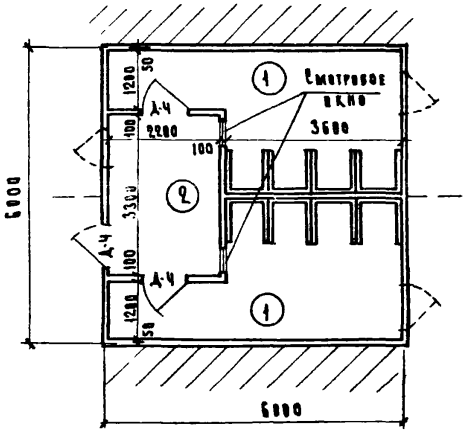

ФК-VII

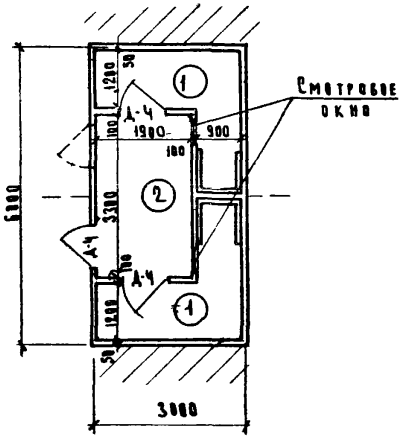

ФК-VIII

Экспликация помещений

№ п/п	Наименование	Площадь м²				
		ФК-III	ФК-V	ФК-VI	ФК-VII	ФК-VIII
1	Помещение для кабин	15,7	7,8	5,2	26,4	9,8
2	Помещение медперсонала	5,5	6,4	7,2	7,3	6,3

Примечания

1. Спецификацию дверей см. лист 43
2. В элементах ФК-VII и ФК-VIII в случае необходимости, организуются два потока (мужской и женский) для чего устанавливается перегородка.
3. Технологическое решение см. на листе 46
4. Примечания см. лист 43

Согласовано:
Гл. инт. отд. Мтыко — Угаров
Рук. группы — Колмаков

Рук. ОВЗ — Соколов
Гл. арх. пр-та — Смирнов
Исполнитель — Самбурова
Копировал — Ковалина

Госстрой СССР
ЦНИИПРОМЗДАНИЙ
Москва

1971	УС Здания административно-бытового назначения	Фотарии кабинные ФК-III, ФК-V, ФК-VI, ФК-VII, ФК-VIII	Типовые решения 416-0-1	Выпуск 4	Лист 45

ФК V

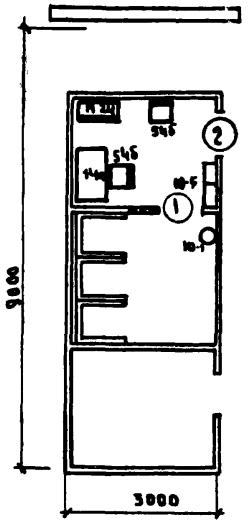

ФК VI

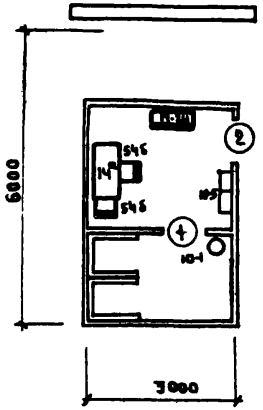

ФК VII

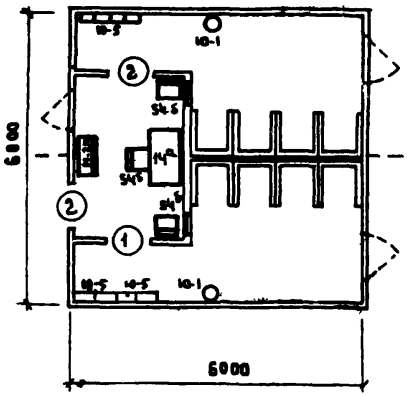

ФК VIII

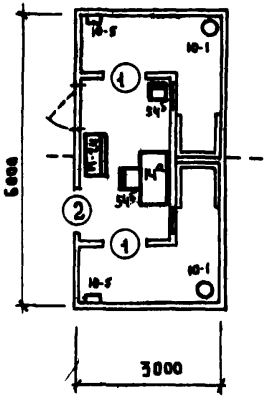

Спецификация оборудования

Ин и шифр обор.	Наименование оборудования	Тип марка	Габариты /длина, ширина, высота/	Технические характер. и потребл. виды энерг.	Количество по маркам ФК-I	ФК-II	ФК-III	ФК-IV	ФК-V	ФК-VI	ФК-VII	ФК-VIII-I	ФК-VIII-II	ФК-IX	Завод изготовитель ТУ, ГОСТ или № рабочих чертежей
14а	Стол врача однотумбовый	—	1100×630×740	—	1	1	1	1	1	1	1	1	1	1	Индивидуальный пои-404-01 ОИ-1-301/1
54б	Стул полумягкий	—	430×470×420/720	—	3	3	3	3	2	2	3	2	2	1	1 Галантерейный комбинат пои-404-07 ОИ-1-301/1
М-24	Шкаф медицинский 2х створ.	—	810×446×1602	—	1	1	1	1	1	1	1	1	1	1	1 Мебельный комбинат Львовский № 148-35 З-д. Медовар
Ю-1	Мусоросборник педальный	—	ф 380×500	—	2	1	1	1	1	1	2	2	—	—	— Вк. Сантехкомплект
Ю-5	Вешалка на 2 крючка	—	340×485×190	—	-	3	3	4	2	2	8	2	—	—	— Новосибирский производственный комбинат Росглавпромстройиндустрия

Примечания:

1. Строительный план см. лист 48
2. Принципиальную электрическую схему фотария на 4 кабины см. лист 51

1971	УС Здания административно-бытовых помещений	Фотарии кабинные ФК-V, ФК-VI, ФК-VII, ФК-VIII	Типовые решения 416-0-1	Выпуск 4	Лист 46

ГИПРОНИИЗДРАВ г. Москва

Гл. инж. ин-та Колмаков; Нач. отд. пищ. Ковадина; Гл. инж. отд. пищ. Соколов; Рук. группы Смирнов; Инженер Смирнов

Проверил Колмаков; Копировал Ковадина; Рук. ОВЗ Соколов; Гл. арх. пр-та Смирнов

Робенберг; Калустян; Угаров; Колпаков; Теремин

Архивный номер

Шифровка 217

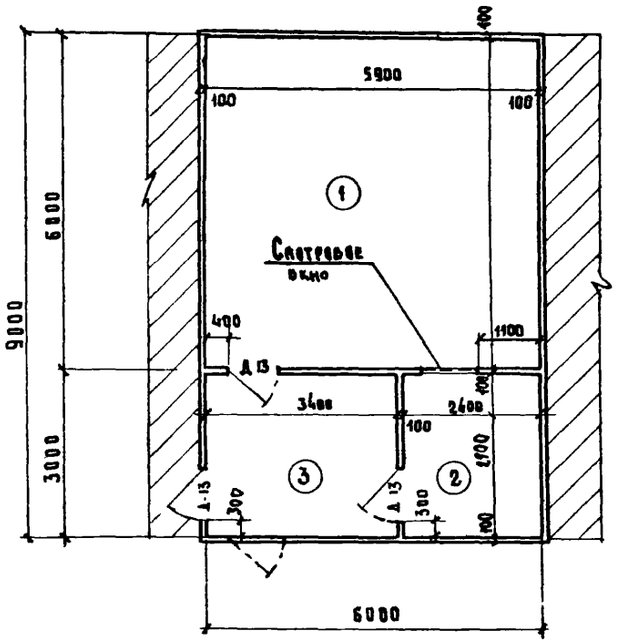

ФМ-I

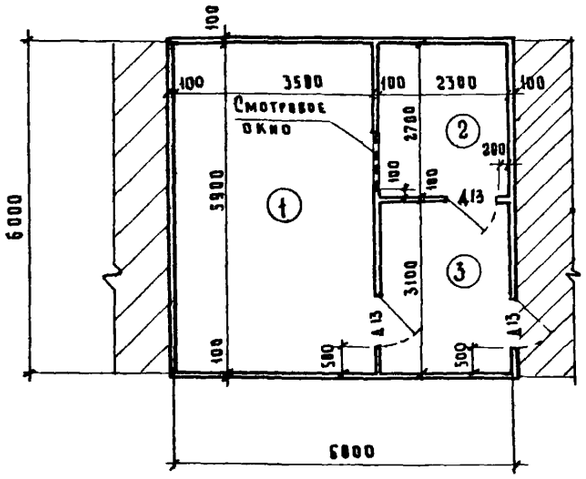

ФМ- II

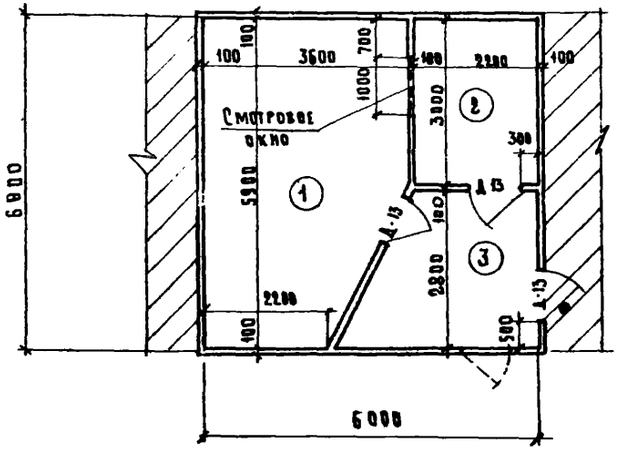

ФМ- III

Экспликация помещений

N п/п	Наименование	Площадь м²		
		ФМ-I	ФМ-II	ФМ-III
1	Помещение для облучения	34.8	20.6	20.1
2	Пульт управления	6.9	6.2	6.6
3	Приемная	9.8	7.1	9.1
	Итого:	51.5	33.9	35.8

Спецификация дверей

Тип блока	ГОСТ 6629-64		Количество		
	Размер мм		ФМ-I	ФМ-II	ФМ-III
	Блока	Полотна			
Д 13	974×2375	900×2300	3	3	3

Примечания:

1. Маячные фотарии размещаются в отдельных помещениях, располагаемых:
   а) При производственных процессах, при которых требуется устройство душей - смежно с душевыми и гардеробными домашней одежды;
   б) При производственных процессах группы Iа - смежно с гардеробными уличной и рабочей одежды;
   в) при производственных процессах группы IV в - смежно с гардеробными домашней одежды.
2. Смотровое окно (1.0×0.5 м h) устанавливается на отметке 1.4 м от уровня пола.
3. Технологическое решение смотри на листе 46

Госстрой СССР ЦНИИПРОМЗДАНИЙ Москва

Рук. ОВВ	Соколов		
Гл. арх. пр-та	Смирнов	Согласовано с Гипроздравом	
Исполнитель	Самбурова	Гл. инж. отд. МПиКО	Угаров
		Рук. группы	Колмаков

1971	УС	Здания административно-бытового назначения	Фотарии маячные ФМ-I, ФМ-II, ФМ-III.	Типовые решения 416-0-1	Выпуск 4	Лист 47

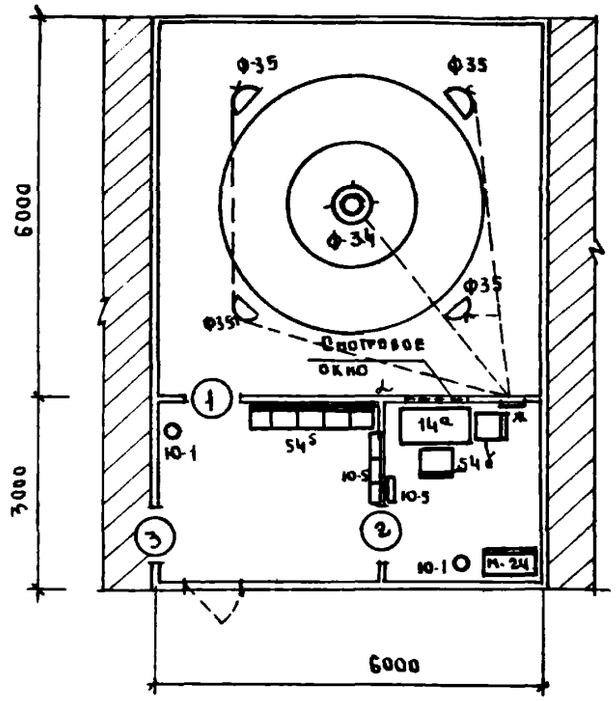

ФМ-I

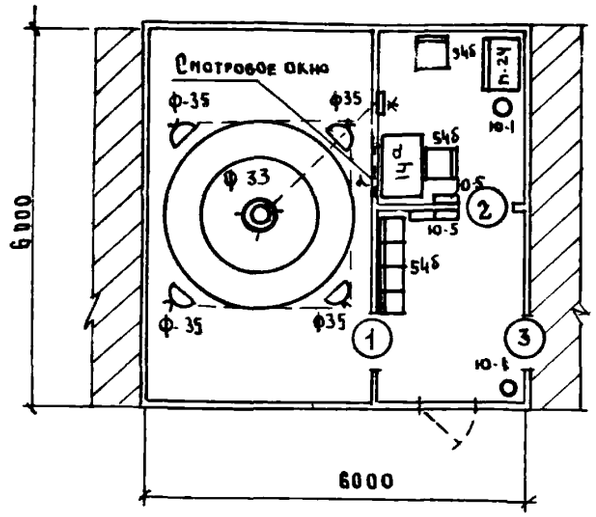

ФМ-II

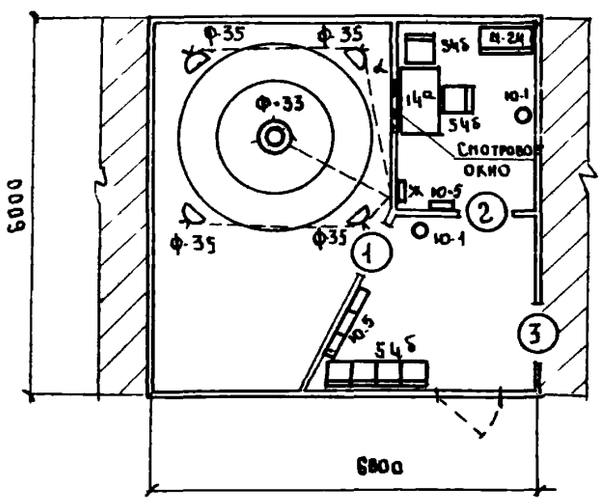

ФМ-III

Примечание

При выборе типа фотария в зависимости от его пропускной способности количество обучаемых принимается из расчета 30%-для мужчин и 25%-для женщин / от списочного состава наибольшей смены/ Фотарии с лампами маячного типа / ртутно-кварцевые лампы ПРК-7 и ПРК-2 / устанавливаемыми в центре помещения и лампами „Солюкс" по периферии имеют следующую пропускную способность:
а) с лампой ПРК-7 - 150 чел/час/ т-ФМ-I и ФМ-II/
б) с лампой ПРК-2 - 70 —"— /т-ФМ III/
Облучающиеся располагаются по кругу радиусом от 1,5 до 2,5м для „ПРК-7" и от 0,8 до 1,5м для ПРК-2".
Управление работой ламп ведется дистанционно с пульта управления, находящегося в помещении медперсонала, для чего в полу / в борозде скрыто/ прокладывается за. проводка ко всем лампам. Корпуса всех ламп должны быть заземлены
Наблюдение за проведением процедур ведется медперсоналом через окно со специальным стеклом, не пропускающим УФ-излучение. Команды подаются через электромегафон, встраиваемый в перегородку. Вентиляция приточно-вытяжная-4-5 кратный обмен или 100м³ воздуха на 1 лампу „ПРК" в час. Приток воздуха в нижнюю зону / с рассеиванием / - отвод из верхней зоны. Температура воздуха в пределах 23-25°С.

Экспликация оборудования

Шифр оборуд.	Наименование оборудования	Тип марка	Габариты /длина, ширина, высота/	Техническая характеристика и потребляемый вид энергии	Завод изготовитель ГОСТ ТУ или № рабочих чертежей	Цена за единицу	К-во для одного фотария
14	Стол врача однотумбовый	—	1100×630×740	—	МОН 404-07 ГЛАВНЕ-ОН-7-301/1 Бельпром	43-00	1
54б	Стул полумягкий	—	430×470 420/770	—	МОН 404-07 ОН-7-301/5	40.40	6-7
м-24	Шкаф медицинский 2-х створчатый	—	835×435×1602	—	ТУ 161-55 Львовский З-д „Медов"	35-10	1
ф-33	Облучатель ртутно-кварцевый маячного типа малый	—	Ø=450×820/1100	Потребл 10 ква 1ф/220	МРТУ-42 1618-61 Свердловский З-д Эма	97-00	1
ф-34	Облучатель ультрафиолетовый маячный	—	Ø=450×1040/1450	Потребл 18 ква 1ф /220	МРТУ-42 1618-61 Свердловский З-д Эма	80-00	1
ф 35	Лампа „Солюкс" стационарная	—	595/900 ×560×2000	Потребл 0,5 ква 1ф / 127, 220	МРТУ-42 243-63 Свердловский З-д Эма	24-50	4
ю-1	Мусоросборник педальный	—	Ø=300×500	—	в/к „Союзинвентарь"	4-50	2
ю-5	Вешалка	—	340×185×100	—	Моск. производ. комбинат Мосгорисполкома	9-90	4
д	Электромегафон	„ARCSAS"	195×110×56	Питание от батареи	Торговая сеть		1
ж	Электрощит для включения и выключения ламп	—			Торговая сеть		1

Шифр объекта 217 — Архивный номер

Гл. инж. ин-та	Розенберг	Проверил	Колпаков
Нач. отд-ния	Калустин	Копировал	Ковалина
Гл. инж. отд-ния	Угаров	Согласовано:	
Рук. группы	Комаков	Рук. 063	Соколов
Инженер	Терешин	Гл. арх. пр-та	Смирнов

ГИПРОНИИЗДРАВ Москва

1971	УС	Здания административно-бытового назначения	Фотарии маячные ФМ-I, ФМ-II, ФМ-III.	Типовые решения 416-0-1	Выпуск 4	Лист 48

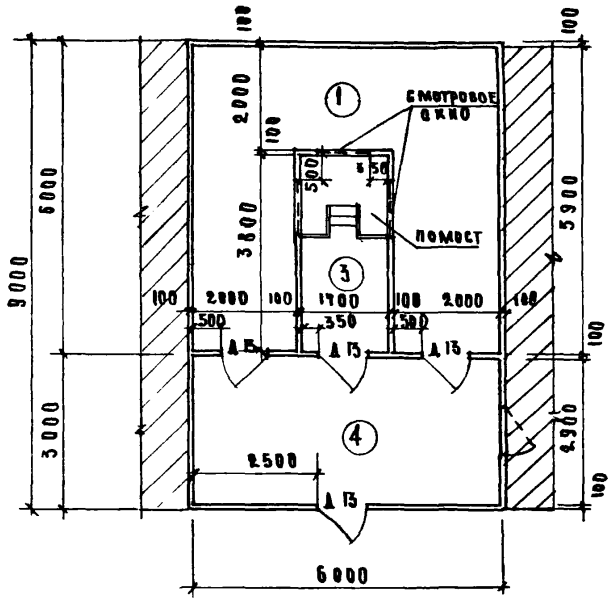

ФП-I

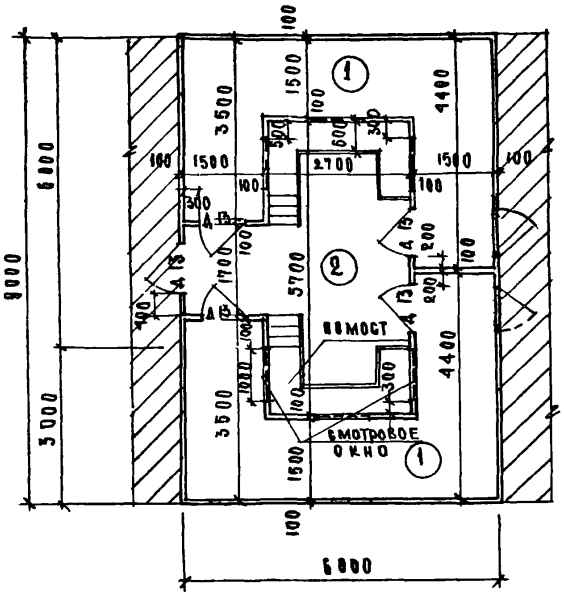

ФП-II

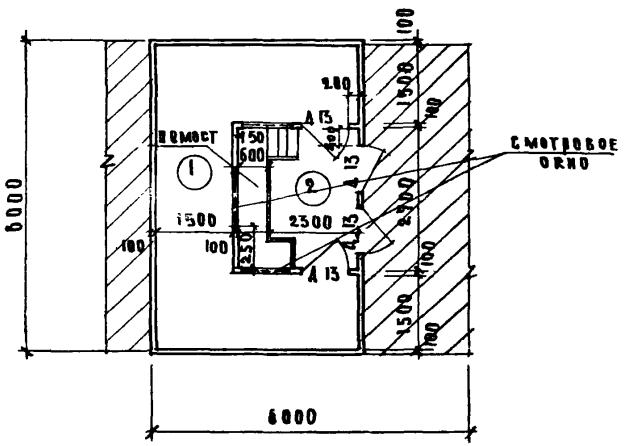

ФП-III

Экспликация помещений

№ п/п	Наименование	Площадь м²		
		ФП-I	ФП-II	ФП-III
1	Проходы	27.4	32.4	16.0
2	Помещение медперсонала	—	18.1	6.2
3	Пульт управления	6.5	—	—
4	Приемная	17.1	—	—
	Итого	51.0	50.5	22.2

Спецификация дверей

ГОСТ 6629-64			Количество		
Тип блока	Размер мм		ФП-I	ФП-II	ФП-III
	Блока	Полотна			
Д 13	974×2375	900×2300	4	5	3

Примечания.

1. Проходные фотарии размещаются:

   Фотарии с эритемными лампами: а) при производственных процессах, при которых требуется устройство душей - в гардеробных домашней одежды; б) при производственных процессах группы I а - в отдельных помещениях, смежных с гардеробными уличной и рабочей одежды; в) при производственных процессах группы IV в - в отдельных помещениях, смежных с гардеробными домашней одежды

   Фотарии с ртутно-кварцевыми лампами в отдельных помещениях а) при производственных процессах, при которых требуется устройство душей - смежно с душевыми и гардеробными домашней одежды; б) при производственных процессах группы I а - смежно с гардеробными уличной и рабочей одежды; в) в производственных процессах группы IV в - смежно с гардеробными домашней одежды.
2. Смотровое окно (1,0×0,5 м h) устанавливается на отметке 1,4 м от уровня пола. У смотровых окон устраиваются деревянные помосты высотой 0,6 м с перилами.
3. Технологическое решение см. на листе 50

Госстрой СССР ЦНИИПРОМЗДАНИЙ г. Москва	Рук ЭВЗ	Гл. арх. пр-та	Исполнитель	Копировал	Согласовано с Гипроздравом
	Соколов	Смирнов	Самбурова	Ахметжанова	Гл. инж. отд. МГИКО Рук. группы
	Угаров	Колмаков			

1971	УС Здания административно-бытовых помещений	Фотарии проходные ФП-I, ФП-II, ФП-III	Типовые решения 416-8-1	Выпуск 4	Лист 49

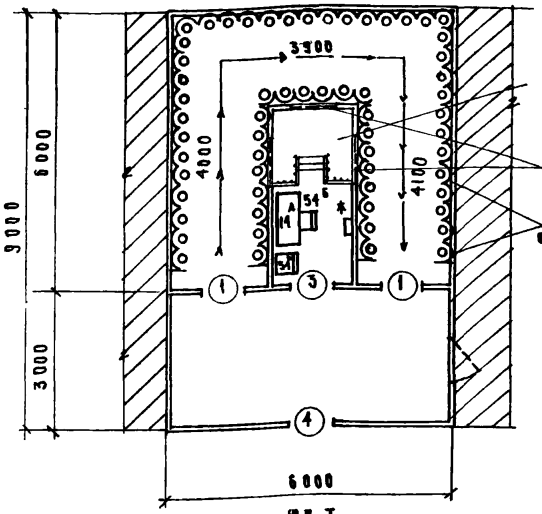

ФП-I
(фотарий с ртутно-кварцевыми лампами)

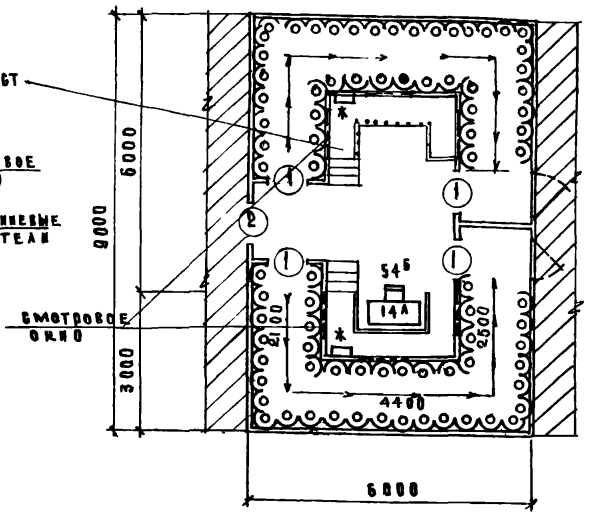

ФП-II

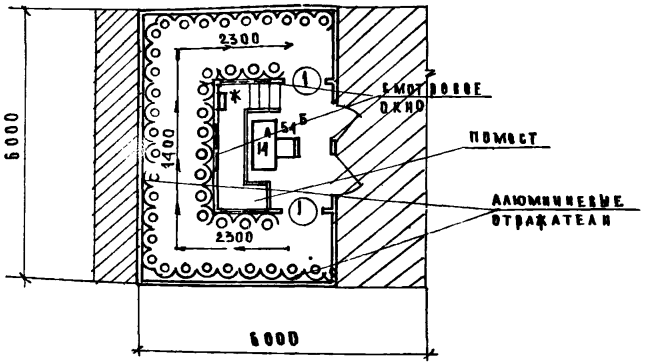

ФП-III

Примечания

1. Строительные планы см. лист 49
2. Спецификация оборудования см. лист 46

Фотарии проходного типа устраивают при необходимости высокой пропускной способности

№ п/п	Тип фотария	Длина пути / погонных метров /	Пропускная способность / чел. в час /
1	ФП-I	12	180
2	ФП-II	9 х 2	360
3	ФП-III	9	180

Включение ламп /облучателей/ производится с помощью электро-распределительного устройства /щитов, */ в пункте управления /ФП-1/ и из помещения медперсонала /ФП-II, ФП-3/ наблюдение за процедурами ведется через окна со стеклом, не пропускающим У.Ф.-излучение. Команды и удары метронома передаются при помощи встроенного электромегафона. Количество ламп ЛЭ-30 или ПРК-2 для каждого варианта определяются из расчета по 4 лампы на 1 пог. метр с каждой стороны прохода. Лампы располагаются вертикально, начиная с высоты 1,0 м от пола. Лампы накаливания /100 ватт/ устанавливаются через каждые 2 метра, на высоте 1,1 - 1,2 м от пола.

При выборе типа фотария количество работающих пользующихся фотарием в наиболее многочисленной смене принимается: в фотариях с эритемными лампами из расчета 80% для мужчин и 70% для женщин, в фотариях с ртутно-кварцевыми лампами - 30% для мужчин и 25% - для женщин.

1971	УС	Здания административно-бытовых помещений	Фотарии проходные ФП-I, ФП-II, ФП-III	Типовые решения 416-0-1	Выпуск 4	Лист 50

ГИПРОПРОМИЗДРАВ г. Москва

Гл. инж. отд. Мягкова
Рук. группы Ильина
Инженер Ершова

Гл. инж. отд. Ульмакова
Соловьева
Соколов
Смирнов

Розенберг
Кацустин
Угаров
Ломакова
Терешина

Привязана
Копировал
Рук. 083
Гл. арх. пр-та

Инв. № подл. 217
Взам. инв. №
Архивный номер

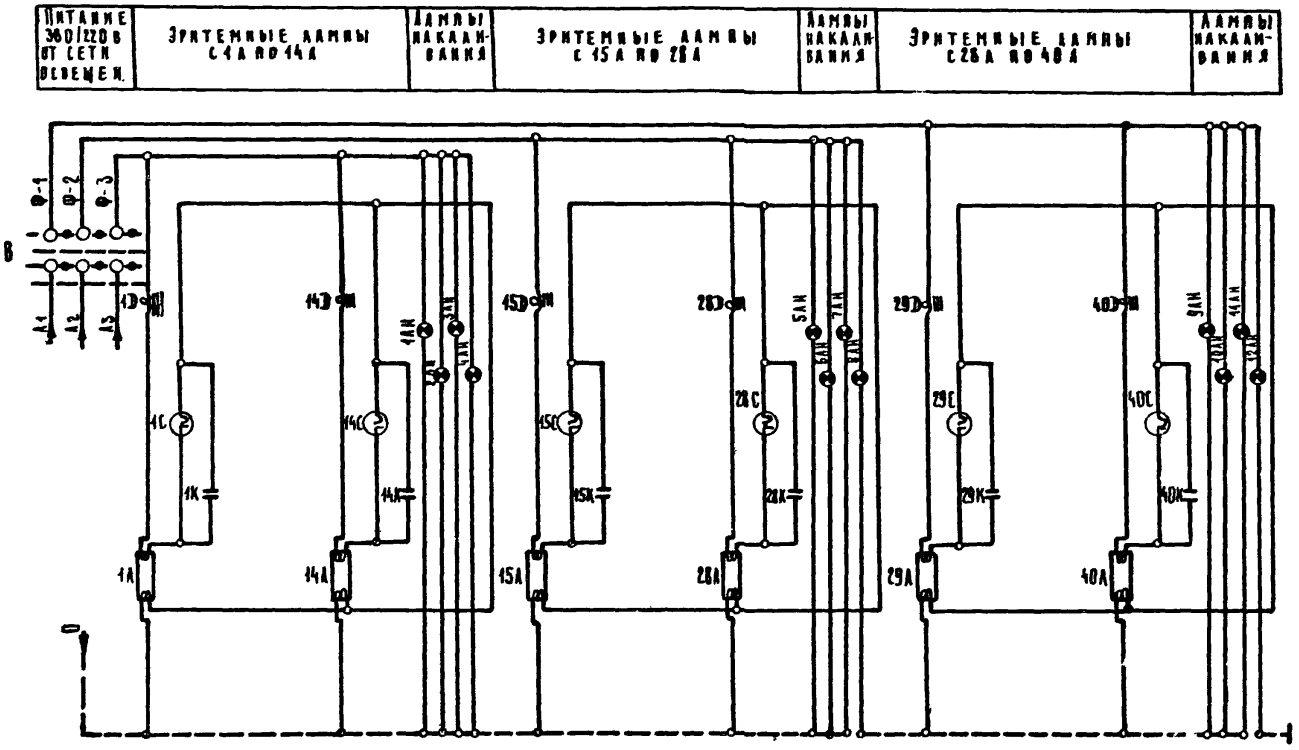

6	1АС÷12АС	Лампа накаливания мощностью 100 вт 220 в		и	12		и
5	В	Выключатель пакетный встраиваемого исполнения на 15 а 380 в	ПКЗ-15	и	1		и
4	1К-40К	Конденсатор слюдяной емк. 0,007 мф на 1000 в раб. напр.	КСО-8-0,01	шт.	40		Фотария
1	2	3	4	5	6	7	8

3	1С÷40С	Стартер	С-220	и	40		и
2	1D÷40D	Дроссель	ДБ-1-30	и	40		и
1	1А÷40А	Эритемная лампа 220 в 30 вт; Е-75 мэр/м²	ЛЭ-30	шт.	40		Фотария
1	2	3	4	5	6	7	8
Nn п/п	Условн. обозначен.	Наименование	Тип	Ед. изм.	К-во	Изготовитель	Место установ.

Перечень аппаратов

г. Саранск
П/О „Светотехника"

Примечание

1 Данный чертеж скопирован с чертежа NDC-105-CX-1 „Центрогипрошахтострой".

1971	УС Здания административно-бытового назначения	Принципиальная электрическая схема управления фотария на 4 кабины	Типовые решения 416-0-1	Выпуск 4	Лист 51

Шифр объекта 217 | Архивный номер

Коламаков | Соловьева | Согласовано: Соколов | Смирнов

Проверил | Копировал | Рук ОВЗ | Гл. арх. пр-та

Розенберг | Капустин | Угаров | Коламаков | Смирнова

Гл. инж. ин-та | Нач. отд. МТИКО | Гл. инж. отд. МТИКО | Рук группы | Ст. техник

ГИПРОНИИЗДРАВ г. Москва

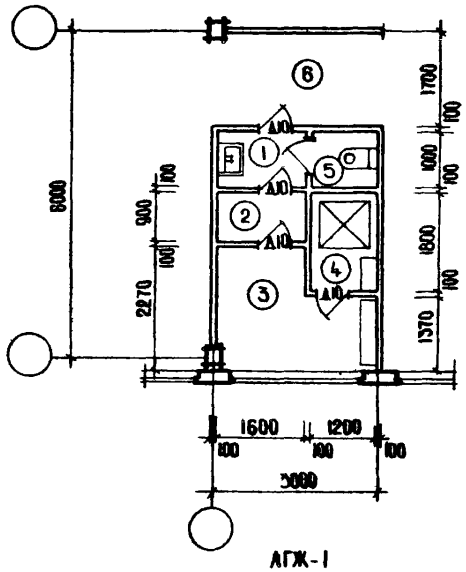

АГЖ-1

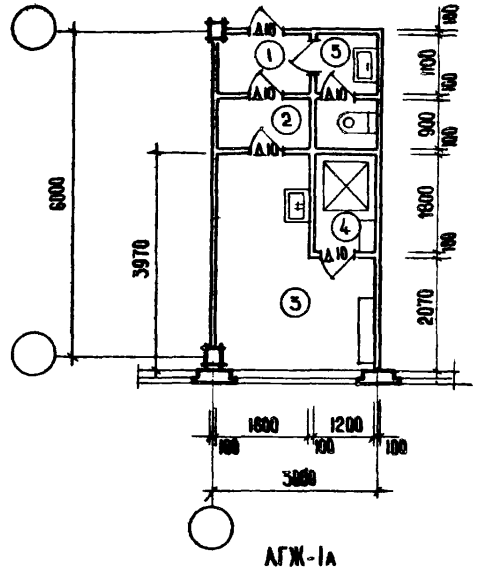

АГЖ-1а

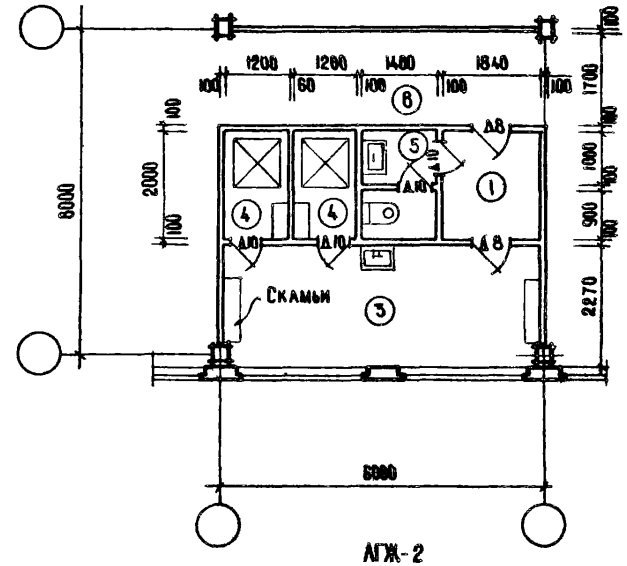

АГЖ-2

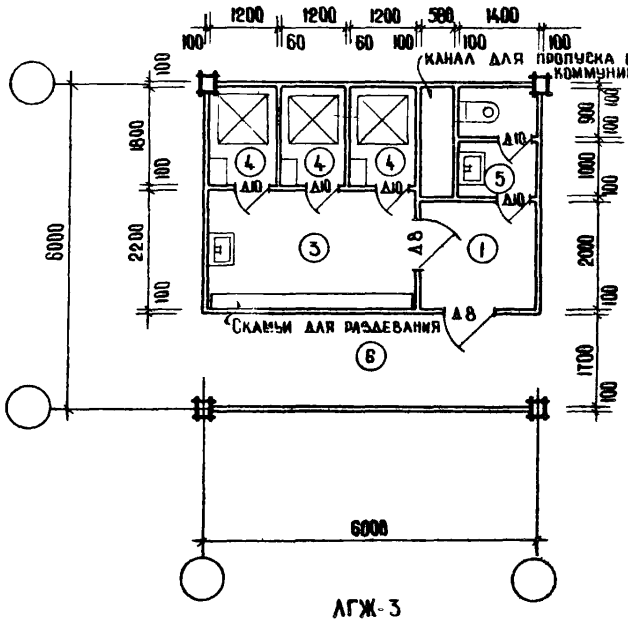

АГЖ-3

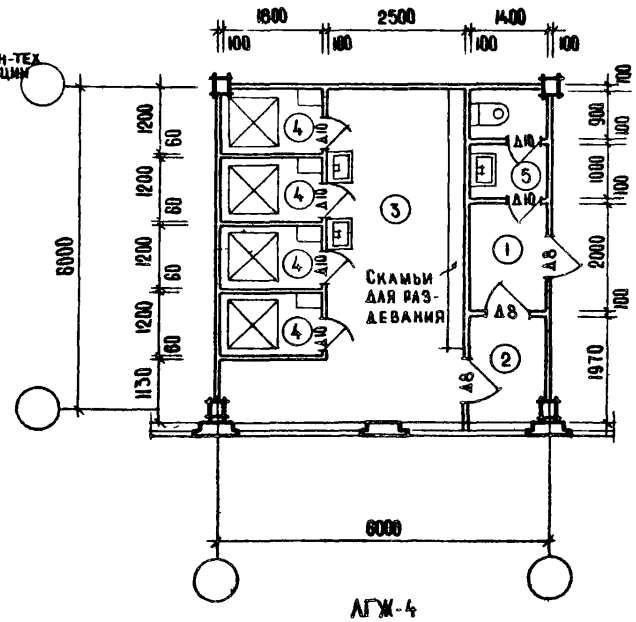

АГЖ-4

Экспликация помещений

№№ пом	Наименование помещений	Площадь м²				
		АГЖ-1	АГЖ-1а	АГЖ-2	АГЖ-3	АГЖ-4
1	Шлюз	1.6	1.7	3.7	4.16	2.8
2	Дополнительный шлюз	1.4	1.3	–	–	2.7
3	Помещение личной гигиены	5.4	9.0	13.5	8.4	18.1
4	Индивидуальная кабина	2.2	2.2	2.4×4	2.2×3	2.2×4
5	Уборная	1.2	2.4	2.7	2.7	2.7
6	Коридор	5.1	–	10.2	10.2	–

Спецификация дверей

ГОСТ 6629-84			Количество				
Тип блока	Размер мм		АГЖ-1	АГЖ-1а	АГЖ-2	АГЖ-3	АГЖ-4
	Блока	Полотна					
Д8	874×2075	800×2000	–	–	2	2	3
Д10	674×2075	600×2000	5	5	4	5	6

Гл. арх. пр-та Смирнов
Исполнитель Самбурова

ШИПРОМЗДАНИЙ МОСКВА

1970	УС Здания административно-бытового назначения	Помещения личной гигиены женщин АГЖ-1; АГЖ-1а, АГЖ-2, АГЖ-3, АГЖ-4	Типовые решения 416-0-1	Выпуск 4	Лист 52

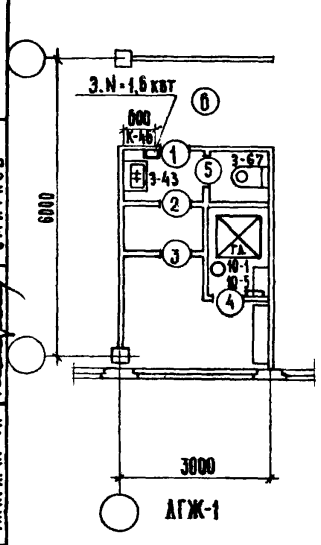

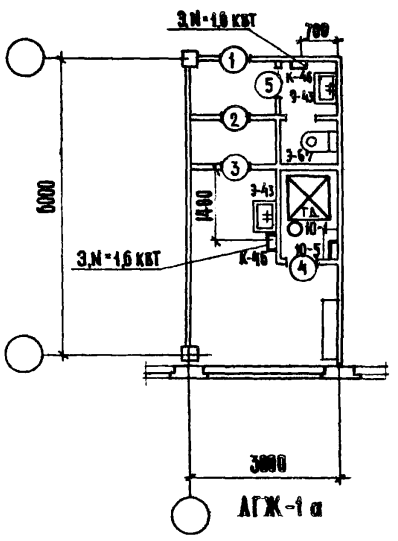

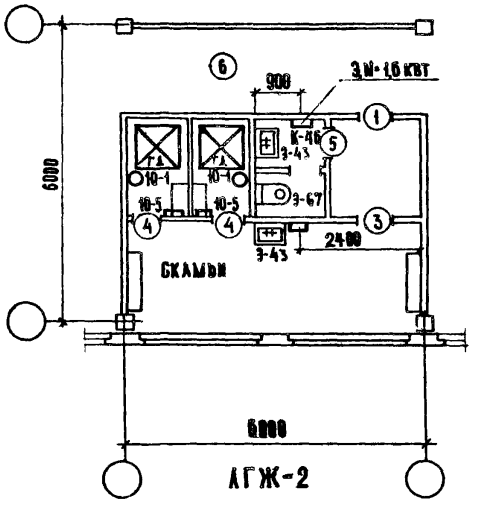

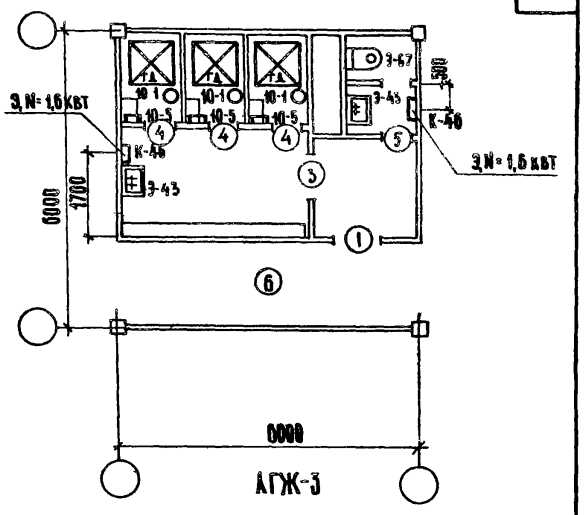

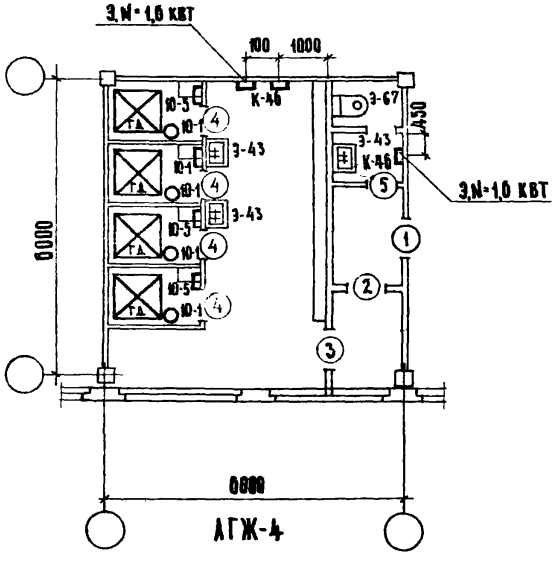

Спецификация оборудования

№№ и шифр оборуд.	Наименование оборудования	Тип марка	Габариты (длина, ширина, высота)	Техническая характеристика и потреб. виды энергии	Количество по маркам АГЖ-1	АГЖ-1	АГЖ-2	АГЖ-3	АГЖ-4	Завод изготов. ГОСТ, ТУ или №№ раб. чертеж
1	2	3	4	5	6					7
К-46	Электрополотенце	ЭР-3	216×230×297	N = 220 в N = 1,6 квт	1	2	2	2	3	Утенский з-д лабораторных электроприб.
10-1	Мусоросборник педальный		ф 300 × 500		1	1	2	3	1	В.К. Союзинвентарь
10-5	Вешалка		340×185×100		1	1	2	3	4	Мос-ки пр-ми ком-бинат Мосгорисполк.
ГД	Гигиенический женский душ		1200 × 900		1	1	2	3	4	См. примеч. 2
3-43	Умывальник фаянсовый прямоугольный со смешкой	УПК 256	600×450×260	холод. и гор. вода и канал.	1	2	2	2	3	ГОСТ 754-60 Кировский з-д Стройфаянса
3-67	Унитаз воронкообразный с сиденьем		380×460×400	холод. вода канализ.	1	1	1	1	1	Люберецкий з-д Стройфаянса

Примечания

1. Строительный план смотри лист 52
2. Гигиенический женский душ смотри листы 55, 56, 57

ГИПРОНИИЗДРАВ г. Москва	1971 УС	Здания административно-бытового назначения	Помещения личной гигиены женщин. Расположение технологического оборудования.	Типовые решения 416-0-1	Выпуск 4	Лист 53

Гл. инж. инта — Коламаков
Нач. отд. мтиико — Соловьева
Гл. инж. отд. мтиико
Рук. группы — Соколов
Инженер — Смирнов

Проверил — Розенберг
Копировал — Капустин
Рук. ВВЗ — Коламаков
Гл. арх. пр-та — Терешин

Согласовано:

Шифр объекта 217
Архивный номер

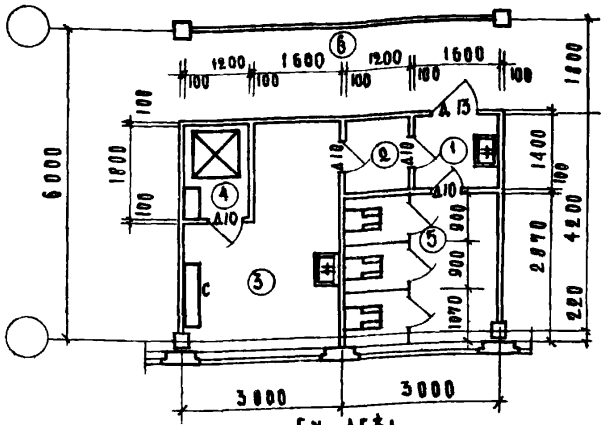

Бу₃ Агж₁

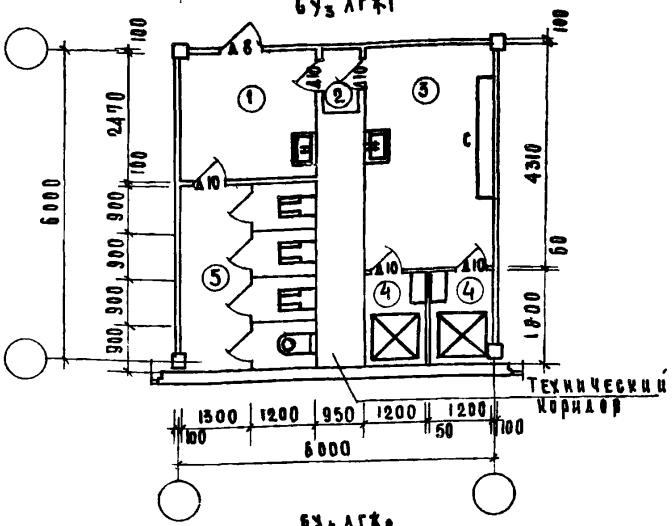

Бу₄ Агж₂

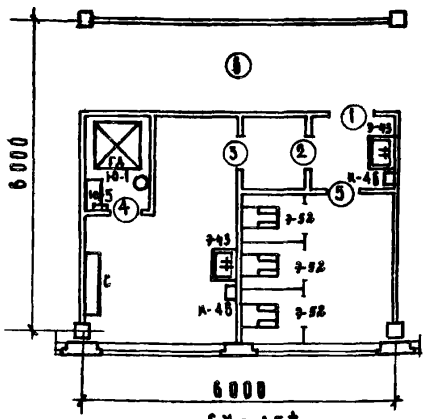

Бу₃ Агж₁
Расположение оборудования

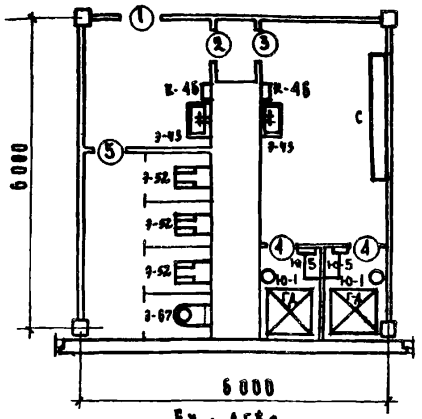

Бу₄ Агж₂
Расположение оборудования

Спецификация оборудования

№№ оборудования	Наименование оборудования	Марка тип	Габариты ∠ длина, ширина, высота ∠	Техническая характерист. и потребл. виды энергии	Количество оборудован. Бу₃ Агж₁	Бу₄ Агж₂	Завод изготов. ГОСТ, ТУ или №№ раб. черт.
К-46	Электополотенце	Эр-3	216×230×297	U=220 N=1,6	1	2	Утенский з-д лабораторных электропечей
Э-43	Умывальник, фаянсовый прямоугольный со спинкой	УПК-2-56	600×450×260	Холод. и гор. вода и канал	2	2	ГОСТ 754-60 Кировский з-д „Стройфаянса"
Э-52	Унитаз тарельчатый полуфарфоровый „Компакт"	550	650×386×400/740	Холод. вода канализ.	3	3	ГОСТ 9156-39 Заводы „Стройфаянса"
Ю-1	Мусоросборник педальный	—	ф300×500	—	1	2	ВК „Союзинвентарь"
Ю-5	Вешалка настенная на 2 крючка	—	340×185×100	—	1	2	Торговая сеть
С	Скамья	—	—	—	1	1	—
ГД	Гигиенический женский душ				1	2	Листы 55,56,57
Э-67	Унитаз воронкообразный с сидением	—	380×460×400	Холод. вода канализ.	—	1	Люблинский з-д „Стройфаянса"

Экспликация помещений

№№ пом.	Наименование помещений	Площадь м² Бу₃ Агж₁	Бу₄ Агж₂
1	Шлюз	2.2	6.2
2	Дополнительный шлюз	1.7	0.9
3	Помещение личной гигиены	10.5	10.5
4	Индивидуальная кабина	2.2	2.2+2.2
5	Уборная	8.2	9.0
6	Коридор	10.2	—

Гл. инж. ин-та	Розенберг	Проверил	Колмаков	Шифр объекта 217	
Нач. отд. МТиКО	Капустин	Копировал	Ахметжанова	Архивный номер	
Гл. инж. отд. МТиКО	Угаров	Согласовано:			
Рук. группы	Колмаков	Рук. ОВЗ	Соколов		
Инженер	Терешин	Гл. арх. пр.	Смирнов		

ГИПРОНИИЗДРАВ г. Москва

1971	УС Здания административно-бытового назначения	Помещения личной гигиены женщин расположенные смежно с уборными Бу₃ Агж₁, Бу₄ Агж₂. Расположение оборудования, спецификация оборудования	Типовые решения 416-0-1	Выпуск 4	Лист 54

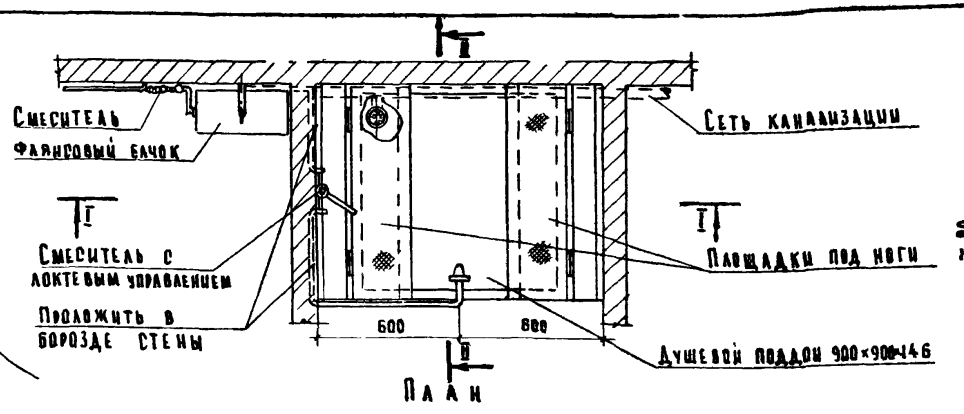

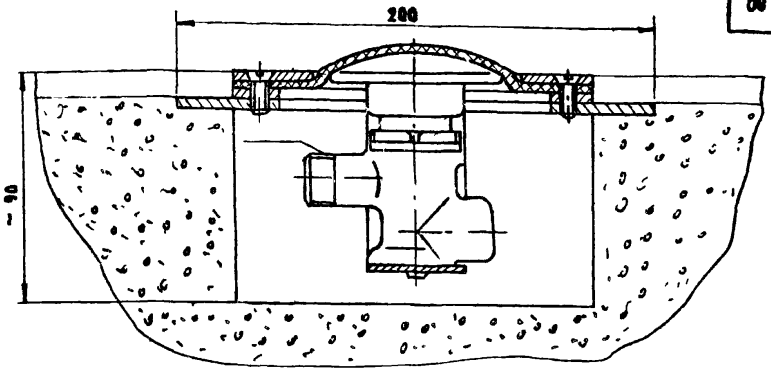

Общий вид кнопочного пуска воды

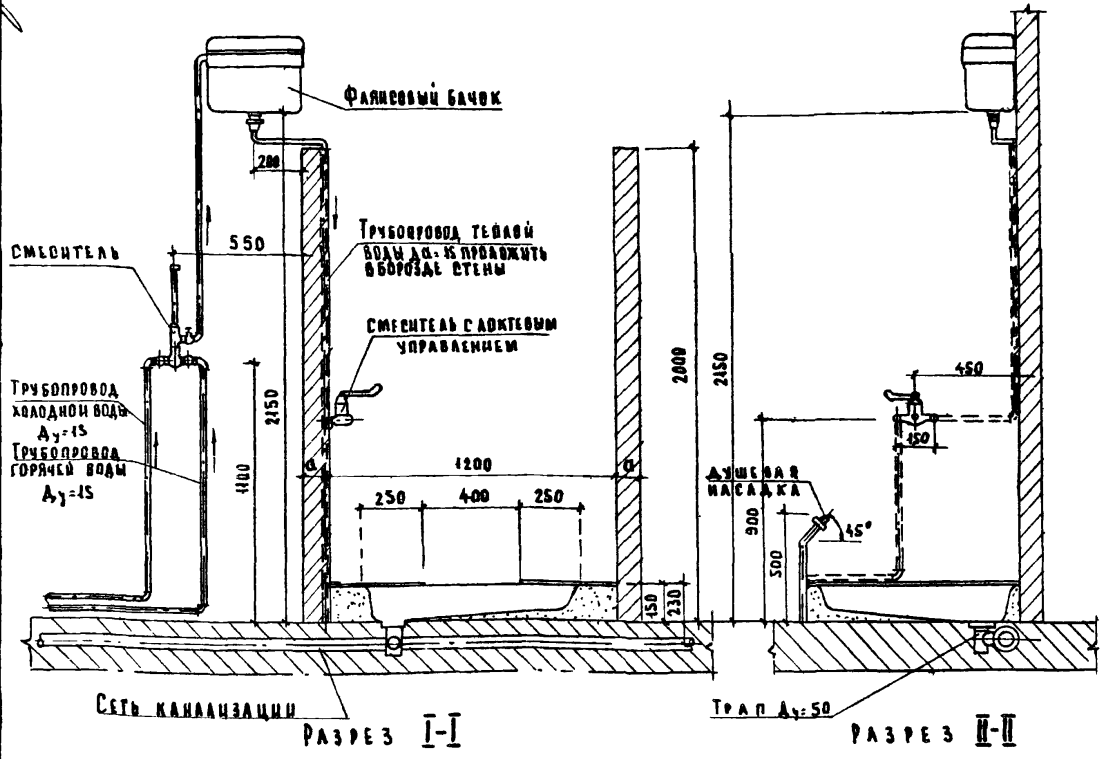

Спецификация материалов на гигиенический душ

№№ п/п	Наименование	Кол-во	ГОСТ
1	Душевой поддон чугунный эмалирован. мелкий	1 комп	10161-62
2	Смеситель с локтевым управлением	1	7876-64
3	Фаянсовый высокорасп смывной бачок	1	14285-69
4	Смеситель (15×15×15)	1	см. лист 57
5	Душевая насадка	1	ст. з. 380-60
6	Площадки под ноги	1	см. лист 56

Примечания:

1. Смеситель с локтевым управлением используется как запорное устройство. (Более совершенным запорным устройством является кнопочный пуск воды который будет изготовляться Казанским механическим заводом „Сантехприбор" по специальному заказу)
2. Душевая насадка и площадки под ноги см. лист-56
3. Фаянсовый смывной бачок и смеситель см. лист.-57
4. Смеситель с локтевым управлением см. лист-56
5. Кнопочный пуск устанавливается на правой подношке которая в этом случае закрепляется жестко (бесшарнирное соединение)
6. Толщина стены кабины в зависимости от принятой конструкции

1971	УС Здания административно-бытового назначения	Гигиенический женский душ План, разрезы, детали	Типовые решения 416-0-1	Выпуск 4	Лист 55

ГИПРОНИИЗДРАВ г. Москва

Гл. инж. ин-та	Розенберт	Проверил	Коламаков	Шифр объекта	
Нач. отд. МТиКО	Капустин	Копировал	Шальнова	217	
Гл. инж. отд. МТиКО	Угаров	Согласовано		Архивный номер	
Рук. группы	Коламаков	Нач. отд. сп. раб.	Буров		
Инженер	Терешин				

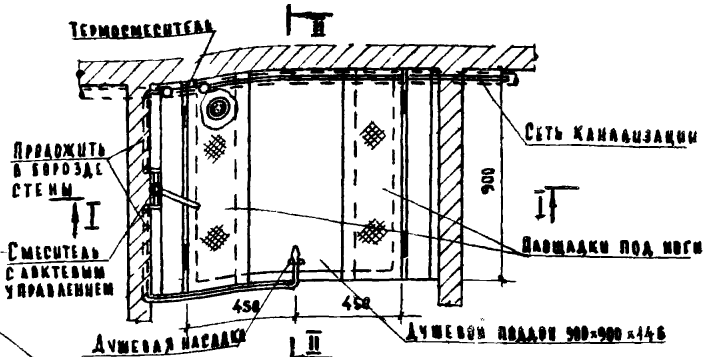

План

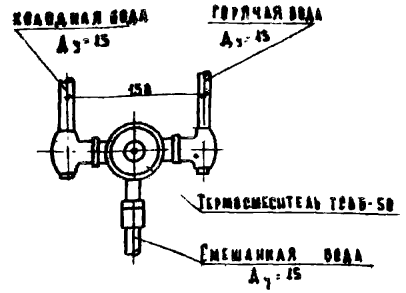

Термосмеситель холодной и горячей воды /прямого действия/

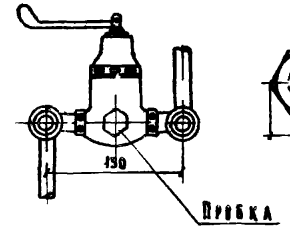

Смеситель с локтевым управлением

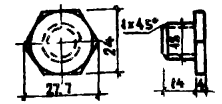

Пробка М 1:2

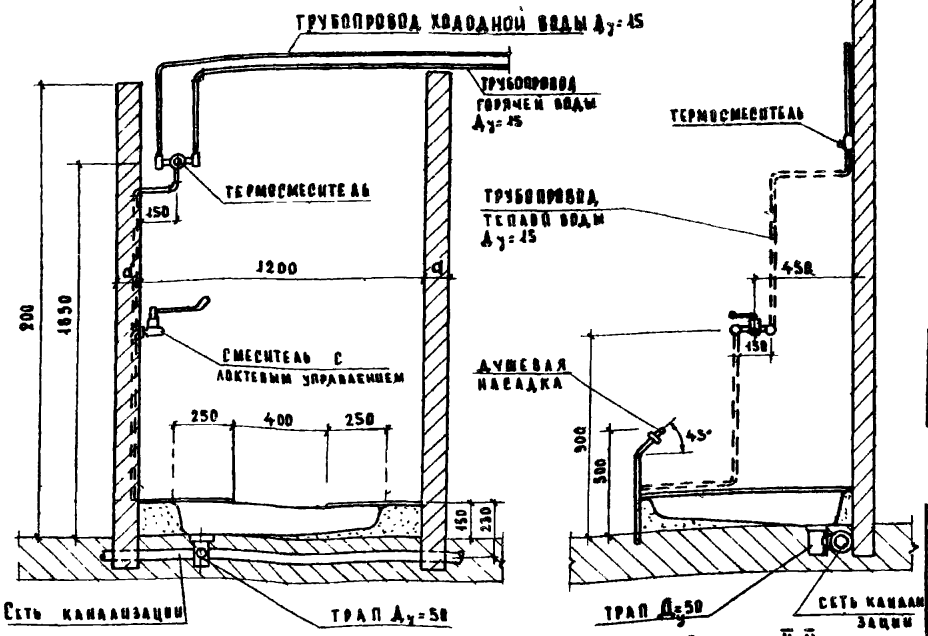

Разрез I-I

Разрез II-II

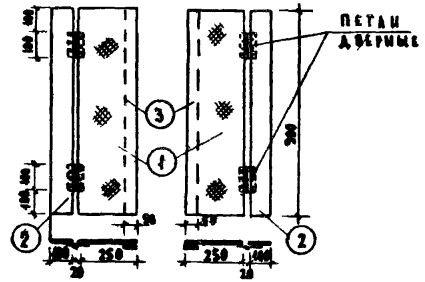

Правая Левая

Площадки

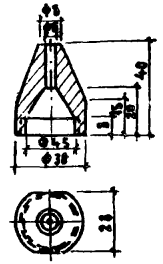

Душевая насадка

Спецификация листов площадок

№ поз	Наименование и эскиз	Длина в мм	Кол-во	ГОСТ
1	Рифленая сталь 250 s	900	2	8568-57
2	Полосовая сталь 100 s	900	2	103-57
3	Полосовая сталь 50 s	900	2	—·—

Спецификация

№ п/п	Наименование	Кол-во	ГОСТ
1	Душевой поддон чугун, эмалирован.	1	10161-62
2	Термосмеситель ТСВБ-50	1	Казан. мех. з-д
3	Смеситель с локтевым управлением	1	Сантех. прибор
4	Душевая насадка	1	Ст. 3 ГОСТ 380-60
5	Площадка под ноги	2	

Примечания

1. Смеситель с локтевым управлением используется как запорное устройство. Для этого из смесителя вывертывается изгиб и вместо него ставится пробка.
2. Душевая насадка может быть изготовлена из меди, латуни, бронзы. Для создания формы струи фонтанчика выходное отверстие насадки обрабатывается на месте.
3. Площадки под ноги оцинковать.
4. Стены кабины облицовываются глазурованной плиткой. Толщина стены в зависимости от принятой конструкции.

Гл. инж. ин-та	Розенберг	Проверил	Колмаков	Шифр объекта	
Нач. отд. МТиКО	Капустин	Копировал	Шальнова	217	Архивный номер
Гл. инж. отд. МТиКО	Угаров	Согласовано			
Рук. группы	Колмаков	Нач. отд. сп. раб.	Буров		
Инженер	Терешин				

ГИПРОНИИ ЗДРАВ г. Москва

1971	УС Здания административно-бытового назначения	Гигиенический женский душ. Вариант установки с термосмесителем. План, разрезы, детали	Типовые решения 416-0-1	Выпуск 4	Лист 50

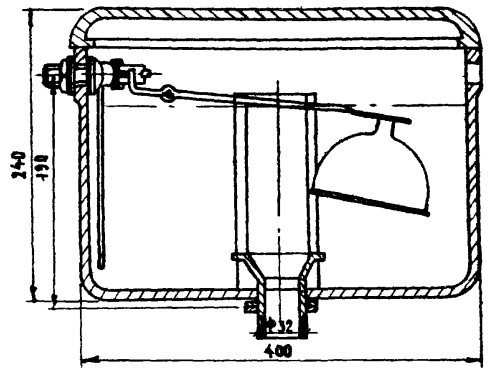

Из корпуса бачка вынуть спускной клапан и спускной механизм

Фаянсовый или полуфарфоровый высокорасполагаемый смывной бачок

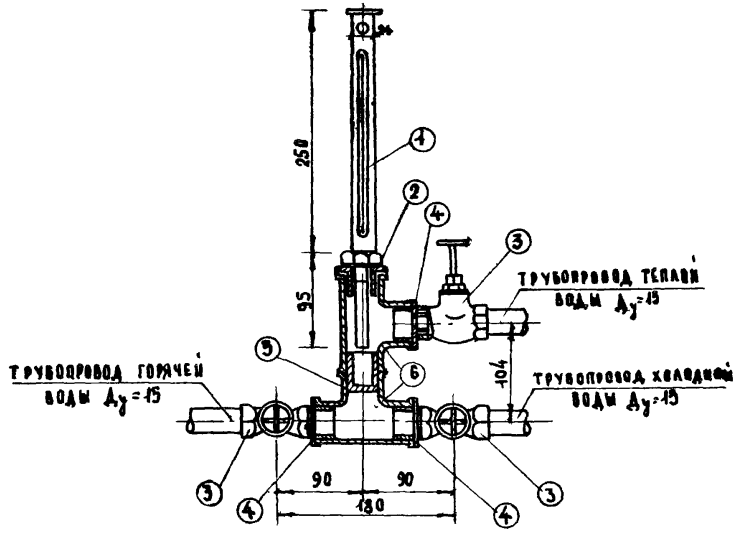

Смеситель (15×15×15)

м 1:5

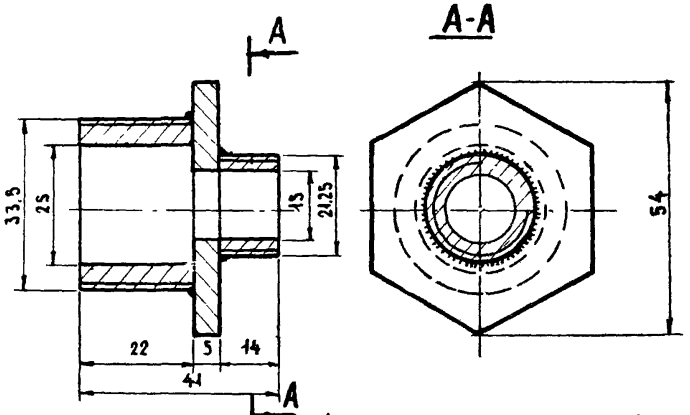

Ниппель - гайка соединительная (4)

м 1:1

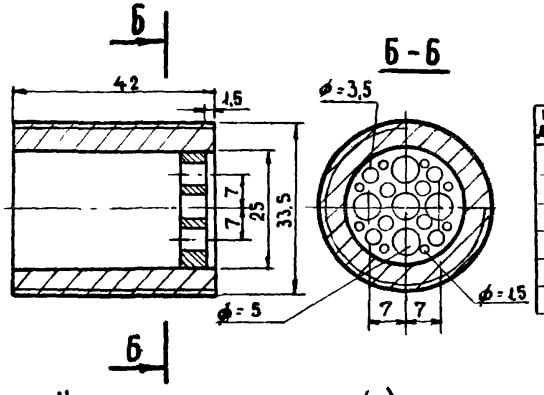

Ниппель - смеситель (5)

м 1:1

Спецификация деталей

№ поз.	Наименование деталей	Диаметр	Кол.	ГОСТ
1	Термометры в оправе		1	28239-89
2	Переходные футорки	32-20	1	
3	Вентили запорные муфтовые	15	3	11465-65
4	Ниппель-гайки соединительные	25×15	3	ОСТ 36-80-60
5	Ниппель-смесители	25	1	—"—
6	Тройники	32	2	8948-82

ГИПРОНИИЗДРАВ г. Москва	1971	УС Здания административно-бытового назначения	Гигиенический женский душ Бачок, смеситель	Типовые решения 416-0-1	Выпуск 4	Лист 57

ГА. ИНЖ. ЦИ-ТА	Розенберг	Проверила	Коламаков
НАЧ. ОТД. МТиКО	Капустин	Копировал	Шальнова
ГА. ИНЖ. ОТД. МТиКО	Угаров	Согласовано	
РУК. ГРУППЫ	Коламаков	Нач. отд. спецразработок	Буров
ИНЖЕНЕР	Терешин		

Шифр объекта 217

Архивный номер

ИН-1

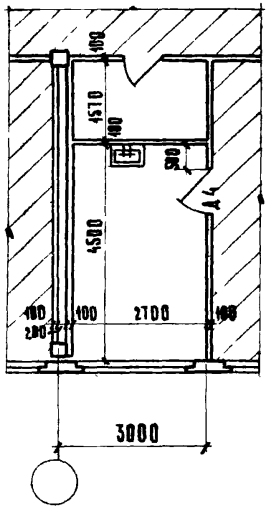

ИН-2

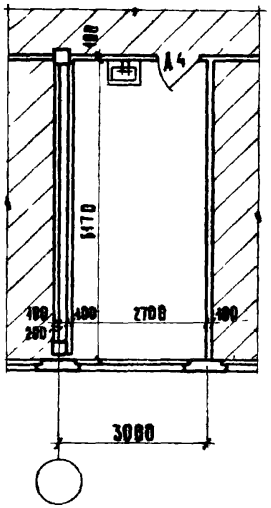

№ п/п	Наименование	Площадь м²
1	Ингаляторий ИН-1	12.1
2	—"— ИН-2	16.1

Спецификация дверей

Тип «КА	ГОСТ 6629-64 Размер мм: Блока	Полотна	Количество ИН-1	ИН-2
Д4	974×2375	900×2380	1	1

Планы размещения оборудования

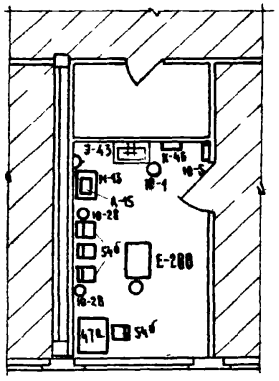

ИН-1

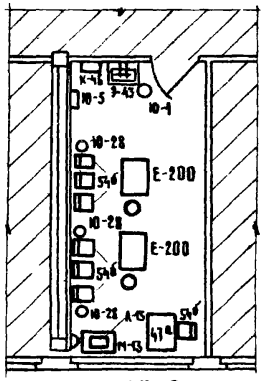

ИН-2

Спецификация оборудования

Ин-м шифр оборуд	Наименование оборудования	Тип Марка	Габариты (длина, ширина, высота)	Техническая характеристика и потребляемый вид энергии	Кол-во по маркам ИН-1	ИН-2	Завод изготов. ГОСТ, ТУ или № раб. черт.
1	2	3	4	5	6	7	8
47а	Стол медсестры		400×630×740		1	1	МОМ 404-02 ЭМ-7-302/с Ташкентбельпром
54б	Стул полумягкий		430×470×$\frac{420}{770}$		4	7	МОМ 404-01 ЭМ-7-304/7 Ташкентбельпром
К-46	Электрополотенце	ЭР-3	246×230×297	U=220 В N=1.6 кВт	1	1	Утенская з-д лабораторных электричечей
Ю-1	Мусоросборник педальный		Ø300×300		1	1	в/к Союзмедвентарь
Ю-5	Вешалка		340×185×100		1	1	Моск. эксп. комбинат Росглавмедпромторга
Е-200	Ингалятор аэрозолей универсальный	Аэрозоль-1	538×700×985	U=220 В N=0.5 кВт	1	2	з-д точмедприбор г. Харьков
М-13	Стойка инструментальная разборная	СИ	686×420×695		1	1	Одесский з-д медоборудования
А-15	Стерилизатор для мед. инструментов электрич. (больш.)	С-61 С-79	438×496×441	U=127, 220 В N=1.3 кВт	1	1	Тюменьская з-д медоборудования. Краевый металлист
Ю-28	Плевательница		d=240×$\frac{150}{660}$		2	3	в/к «Союзмедвентарь»

ГИП Инизздрав г. Москва	14/1	УС Здания административно-бытового назначения	Ингаляторий	Типовые решения 416-0-1	Выпуск 4	Лист 58

Нач. отд. Мих. Ника | Гл. инж. отд. Минко | Рук. группы | Инженер

Корчаков | Соловьева | Согласовано | Соколов | Смирнов

Копировал | Согласовано | Рук. ОВЗ | Гл. арх. пр-та

Кайзыин | Угаров | Колмаков | Терешин

Шифр объекта 217 | Архивный номер

gost.e-ecolog.ru