ГОСУДАРСТВЕННЫЙ КОМИТЕТ СОВЕТА МИНИСТРОВ СССР ПО ДЕЛАМ СТРОИТЕЛЬСТВА
/ ГОССТРОЙ СССР /

Серия 416-0-1

УНИФИЦИРОВАННЫЕ СЕКЦИИ ЗДАНИЙ АДМИНИСТРАТИВНО-БЫТОВОГО НАЗНАЧЕНИЯ

МАТЕРИАЛЫ ДЛЯ ПРОЕКТИРОВАНИЯ

Выпуск 1

АРХИТЕКТУРНО-СТРОИТЕЛЬНЫЕ И МОНТАЖНЫЕ ЧЕРТЕЖИ

10506-02
Цена 1.29

ЦЕНТРАЛЬНЫЙ ИНСТИТУТ ТИПОВЫХ ПРОЕКТОВ
МОСКВА

gost.e-ecolog.ru

Центральный институт типового проектирования просит дать Ваши замечания и предложения по улучшению качества направляемого Вам проекта.

ТИПОВОЙ ПРОЕКТ .....
(номер проекта)

Наименование проекта .. ..

.....

Проектная организация–автор проекта . .....

Замечание о недостатках в проекте (нерациональные объемно–планировочные и конструктивные решения, ошибки, опечатки, полиграфические дефекты и т.п.) и предложения по их устранению . .....

Подпись должностного лица, наименование организации и ее адрес

....

.....

ЦЕНТРАЛЬНЫЙ ИНСТИТУТ ТИПОВОГО ПРОЕКТИРОВАНИЯ ГОССТРОЯ СССР
107066, Москва, Б–66, Спартаковская ул., 2а, корпус В
Сдано в печать 10/I 1972 года
Заказ № 3478 Тираж 600 экз.

ГОСУДАРСТВЕННЫЙ КОМИТЕТ СОВЕТА МИНИСТРОВ СССР ПО ДЕЛАМ СТРОИТЕЛЬСТВА
/ ГОССТРОЙ СССР /

Серия 416-0-1

УНИФИЦИРОВАННЫЕ СЕКЦИИ ЗДАНИЙ АДМИНИСТРАТИВНО-БЫТОВОГО НАЗНАЧЕНИЯ

МАТЕРИАЛЫ ДЛЯ ПРОЕКТИРОВАНИЯ

Выпуск 1

АРХИТЕКТУРНО-СТРОИТЕЛЬНЫЕ И МОНТАЖНЫЕ ЧЕРТЕЖИ

РАЗРАБОТАНЫ
ЦНИИПРОМЗДАНИЙ

УТВЕРЖДЕНЫ
Отделом типового проектирования
и организации проектно-изыскательских работ
ГОССТРОЯ СССР
16 апреля 1970 г. письмо № 2/2-84

ЦЕНТРАЛЬНЫЙ ИНСТИТУТ ТИПОВЫХ ПРОЕКТОВ
МОСКВА

Гл. инж. пр-та		Соколов
Гл. инж. пр-та		Клебанов

		Лист	Стр.
1.	Краткие пояснения		3
2.	Схемы секций	1-3	4-6
3.	Разрезы секций	4-5	7-8
4.	Разрезы лестниц	6	9
5.	Примеры решения фасадов	7-9	10-12
6.	Варианты заполнения оконных проемов	10-11	13-14
7.	Маркировочная схема фундаментов	12	15
8.	Монтажно-маркировочный план каркаса 1-этажного здания	13	16
9.	Монтажно-маркировочные планы каркасов 2-4-этажных зданий:		
	а) При поперечном каркасе	14-19	17-22
	б) При продольном каркасе	20-23	23-26
10.	Монтажно-маркировочные планы лестниц и деталей	24-25	27-28
11.	Монтажно-маркировочные разрезы лестниц	26	29
12.	Монтажно-маркировочные планы плит перекрытия:		
	а) при поперечном каркасе	27-29	30-32
	б) при продольном каркасе	30-32	33-35
13.	Монтажно-маркировочные планы плит перекрытия лестничных клеток	33	36
14.	Монтажно-маркировочные схемы панельных стен	34-37	37-40
15.	Варианты монтажно-маркировочных схем панельных стен	38	41

Краткие пояснения

В состав выпуска 1 серии 416-0-1 включены архитектурно-строительные и монтажные чертежи унифицированных секций зданий вспомогательного назначения промышленных предприятий.

В выпуске помещены следующие чертежи:

а) планы и разрезы

б) примеры фасадов с вариантами заполнения оконных проемов

в) монтажно-маркировочные схемы планов фундаментов, каркаса, перекрытия, панельных стен, элементов лестничных клеток.

Указанные чертежи предназначены для применения при разработке проектов зданий административно-бытового назначения на стадиях технического проекта и рабочих чертежей.

На всех чертежах даны ссылки на архитектурно-строительные и монтажные детали, которые включены соответственно в выпуски 5 и 6

При использовании чертежей следует руководствоваться материалами выпуска 0. Общие указания"

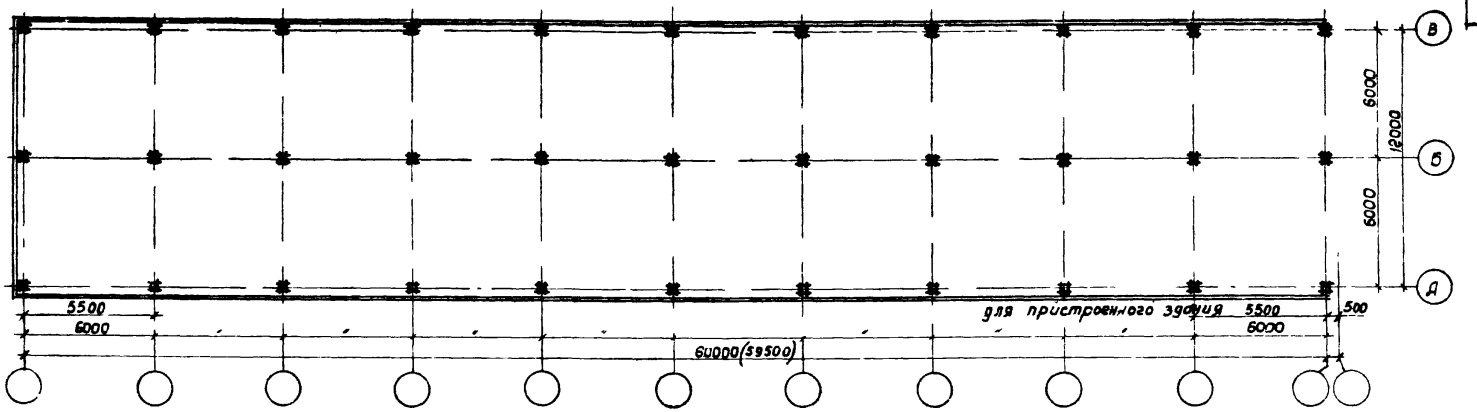

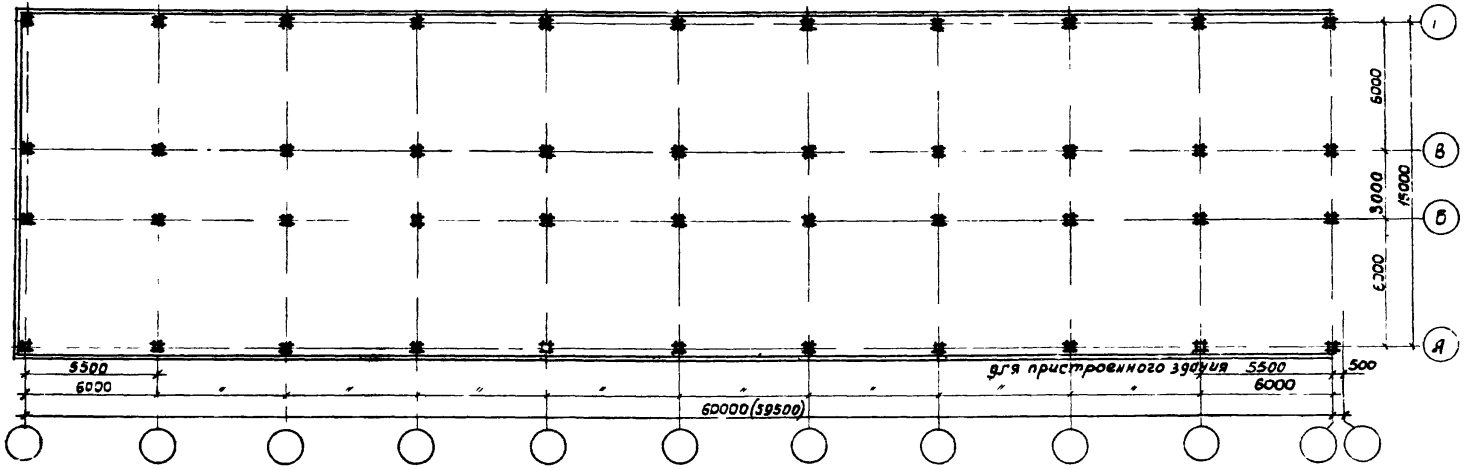

Рук. отдела		Соколов			
Гл. инж. пр-та		Клебанов			
Рук. группы		Ременник			
Исполнитель		Коган			
Проверил		Баженова			

ГОССТРОЙ СССР
ЦНИИПРОМЗДАНИЙ
МОСКВА

1970	У.С здания административно-бытового назначения промышленных предприятий	Схемы секций шириной 12 м, 15 м	Типовые решения 416-0-1	Выпуск 1	Лист 1

Шифр
365-68
Марка-лист
Инв.н

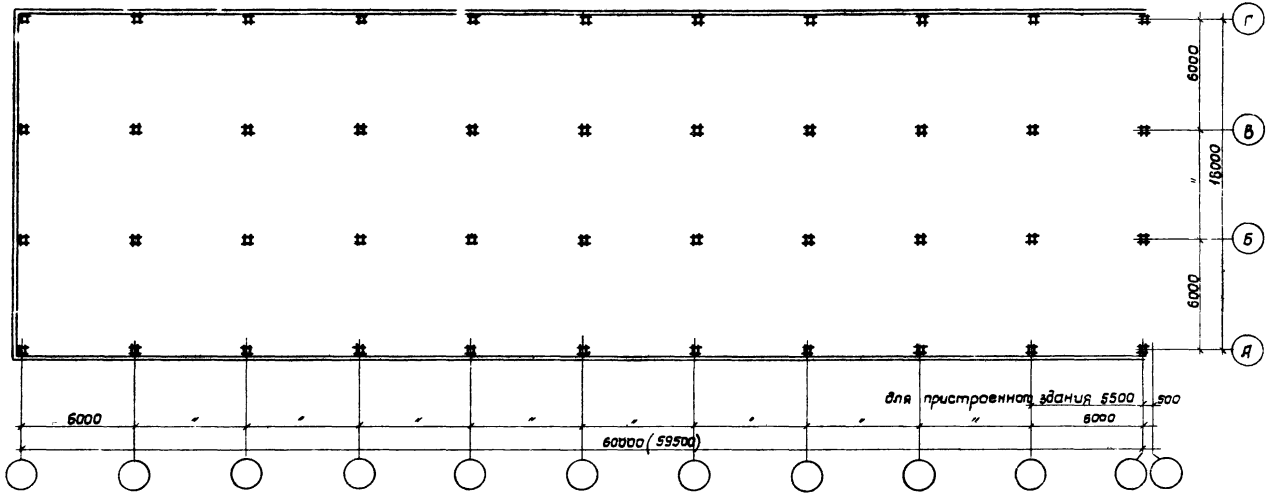

Рук. отдела
Гл. инж. пр.
Соколов
Клебанов

ГОССТРОЙ СССР
ЦНИИПРОМЗДАНИЙ
МОСКВА

1970	Здания административно-бытового назначения промышленных предприятий	Схема секции шириной 18м	Типовые решения 416-0-1	Выпуск 1	Лист 2

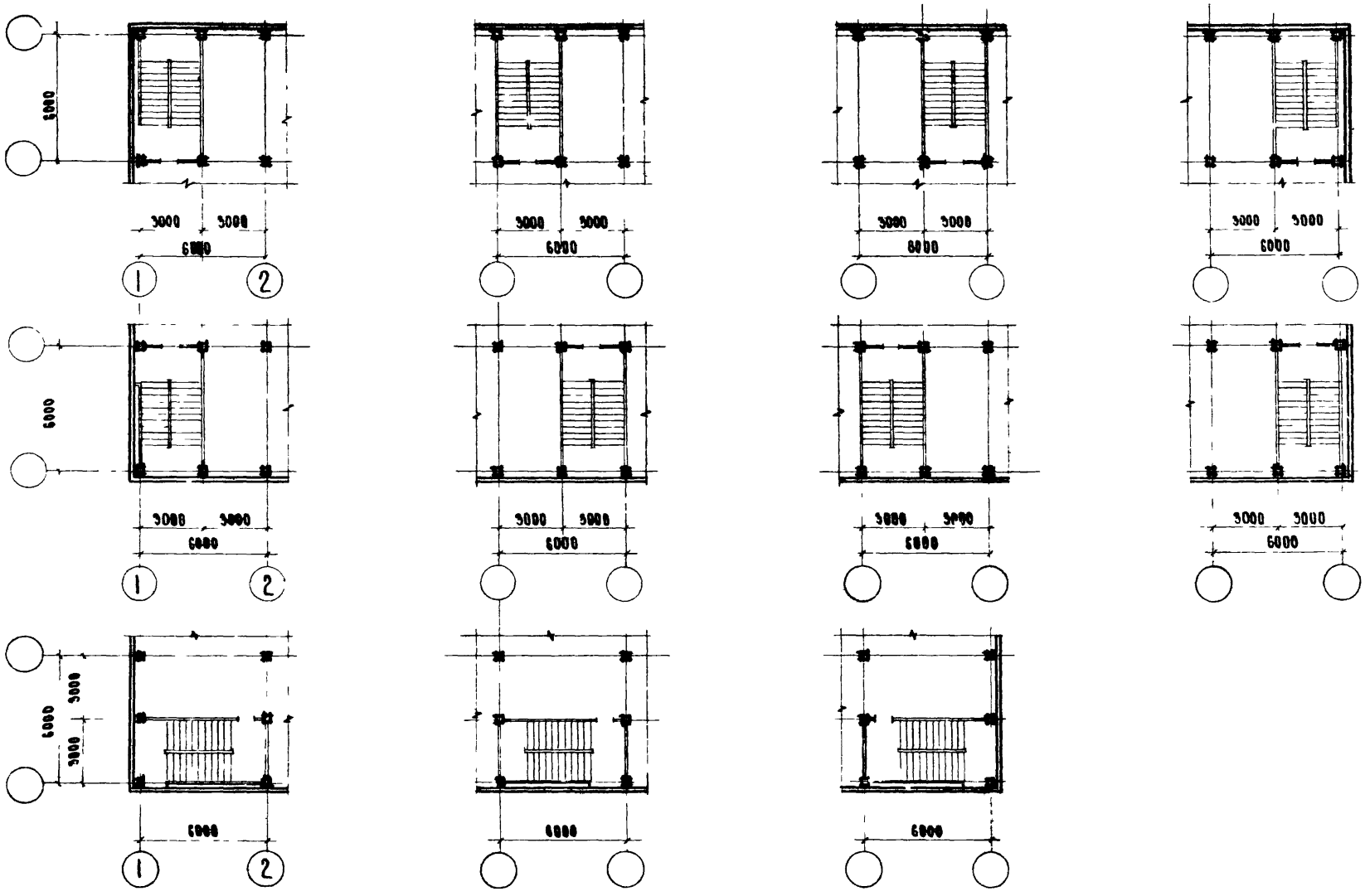

1970	У.С	Здания административно бытового назначения промышленных предприятий	Схемы лестничных клеток Планы	Типовые решения 416-0-1	Выпуск 1	Лист 3

Рук. О.Б.З. Гл. инж. пр-та

Соколов Клебанов

Госстрой СССР ЦНИИПРОМЗДАНИЙ МОСКВА

10506-02 7

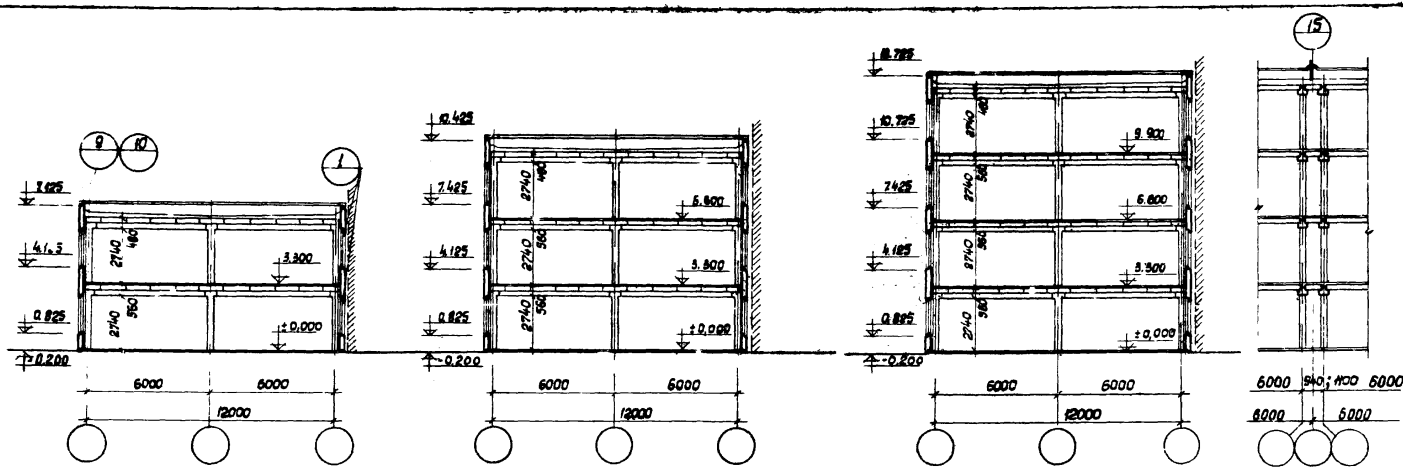

Поперечный каркас при $h_{эт}$=3.30м.

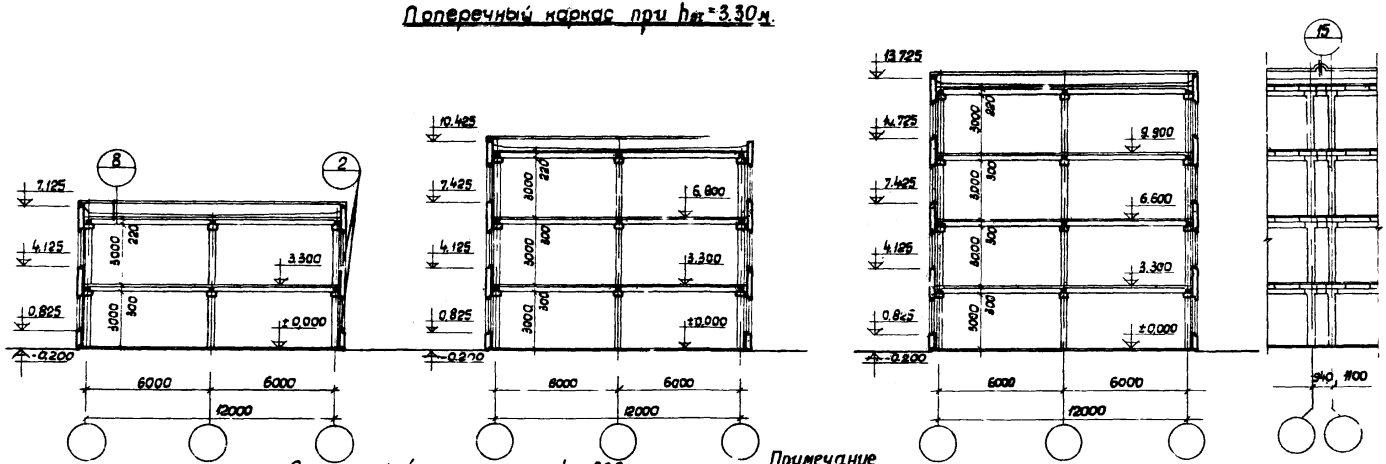

Продольный каркас при $h_{эт}$=3.30м.

Примечание

1. Штриховкой показан вариант пристроенного здания
2. Узлы, замаркированные на данном листе, см серию 416-0-1 выпуск 5

1970	У.С здания административно-бытовой назначения промышленных предприятий	Секции шириной 12м, Разрезы при $h_{эт}$=3.30м	Типовые решения 416-0-1	Выпуск 1	Лист 4

ГОССТРОЙ СССР ЦНИИПРОМЗДАНИЙ МОСКВА

Рук. отдела — Соколов
Гл. инж. пр-та — Клебанов
Рук. группы — Ременник
Исполнитель — Тимочкина
Проверил. — Баженова

10506-02 8

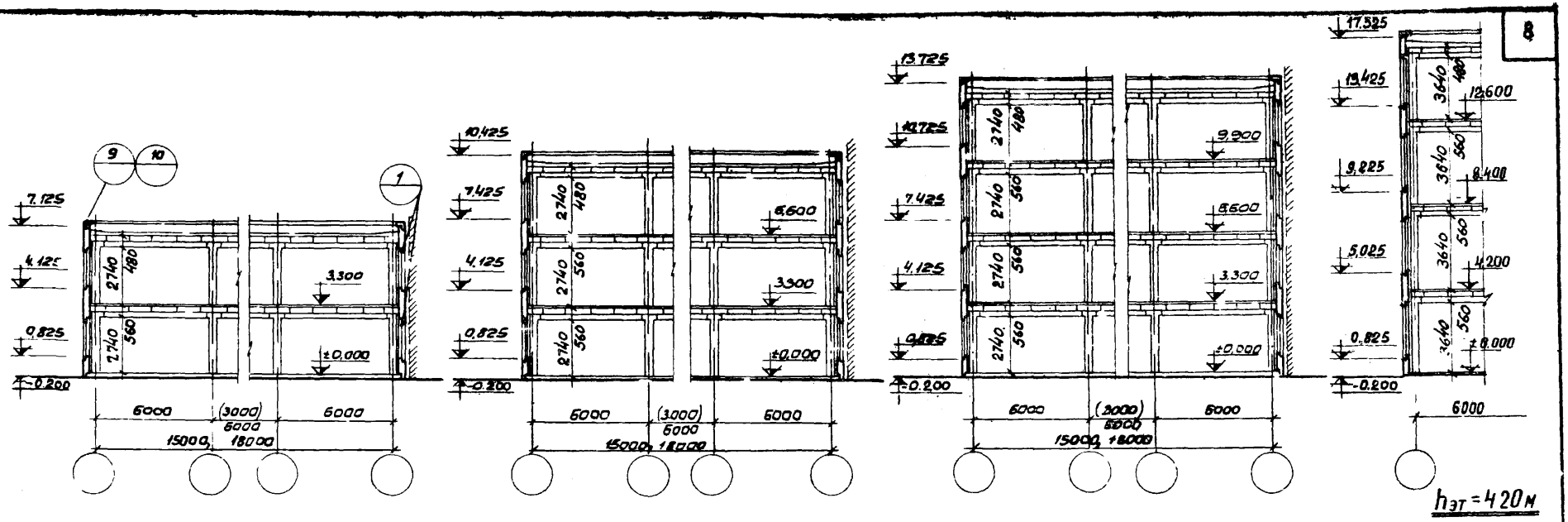

$h_{эт} = 4.20$ м

Поперечный каркас при $h_{эт} = 3.30$ м

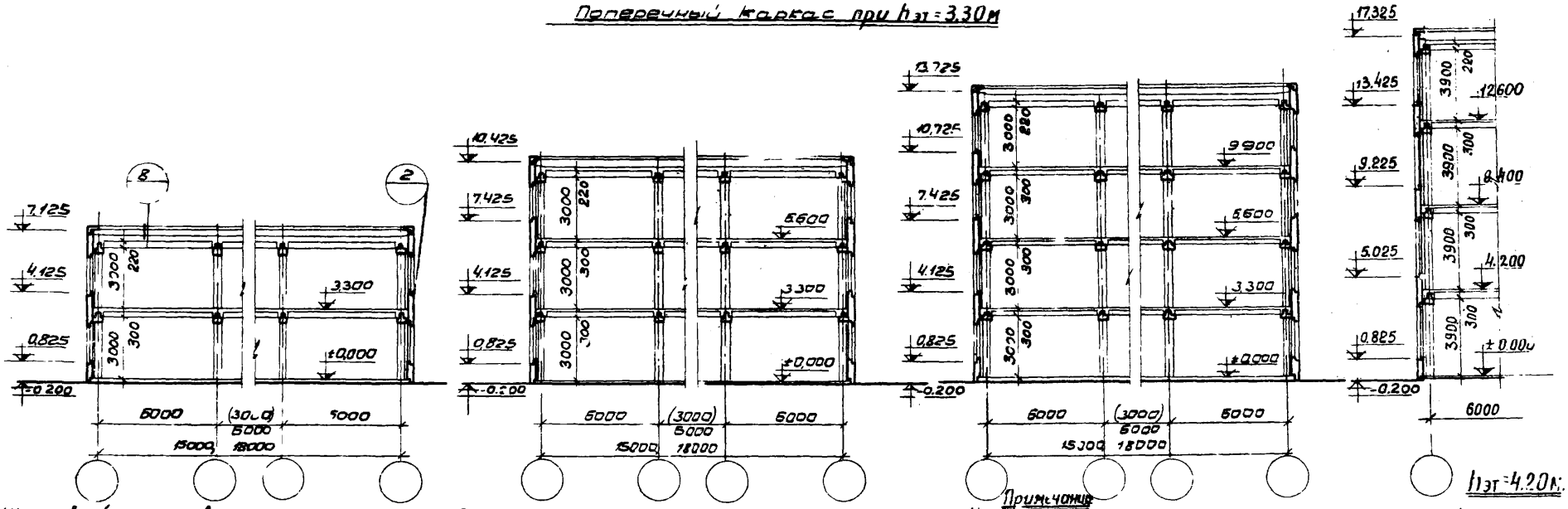

$h_{эт} = 4.20$ м

Продольный каркас при $h_{эт} = 3.30$ м

Примечание

1. Штриховкой показан вариант пристроенного здания
2. Пристройки шириной 18 м только для бытовых зданий
3. Узлы, замаркированные на данном листе см. серию 416-0-1 выпуск 5
4. Пролет 3 м. принят только для отдельно стоящих зданий

1970	У. С	Здания административно-бытового назначения промышленных предприятий	Секции шириной 15 м и 18 м. Разрезы при $h_{эт} = 3.30$ м ($h_{эт} = 4.20$ м)	Типовые решения 416-0-1	Выпуск 1	Лист 5

Госстрой СССР
ЦНИИПРОМЗДАНИЙ
МОСКВА

Рук. отдела		Соколов
Гл. инж. пр-та		Кледанов
Рук. группы		Ременник
Исполнитель		Коган
Проверил		Баженова

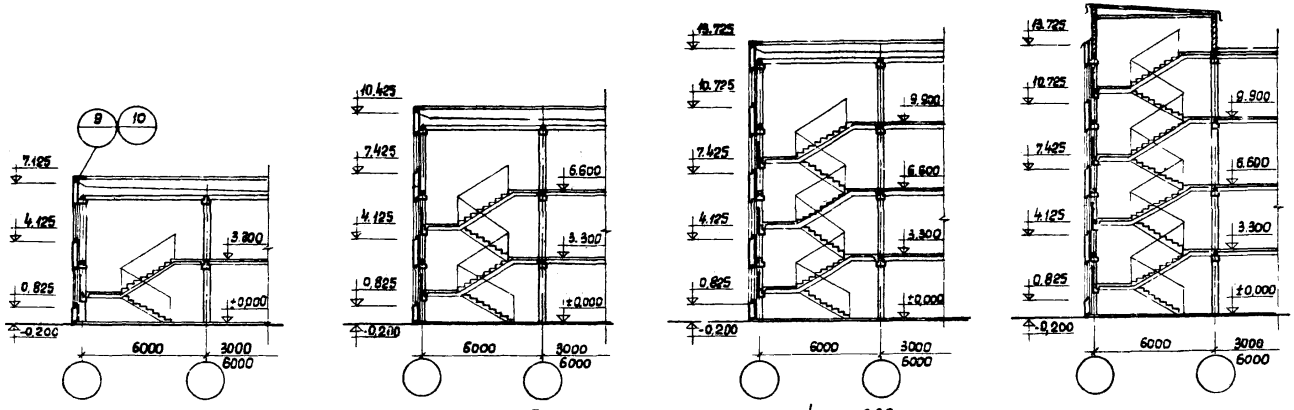

Разрезы лестниц при $h_{эт} = 3{,}30$ м

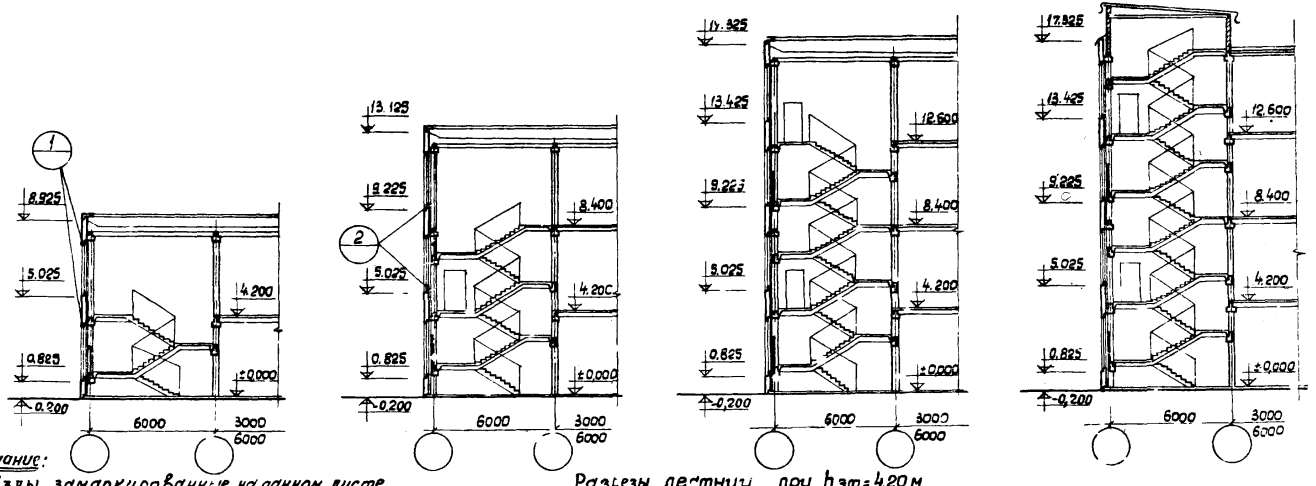

Разрезы лестниц при $h_{эт} = 4{,}20$ м

Примечание:

1. Узлы, замаркированные на данном листе, см. серию 416-0-1 выпуск 5.

1970	У.С здания административно-бытового назначения промышленных предприятий	Разрезы лестниц. Секции высотой этажа $h_{эт.} = 3.30$ м и $h_{эт.} = 4.20$ м	Типовые решения 416-0-1	Выпуск 1	Лист 6

Рук. отдела		Соколов
Гл. инж. пр-та		Клебанов
Рук. группы		Ременник
Исполнитель		Чаган
Проверил		Бажанова

ГОССТРОЙ СССР
ЦНИИПРОМЗДАНИЙ
МОСКВА

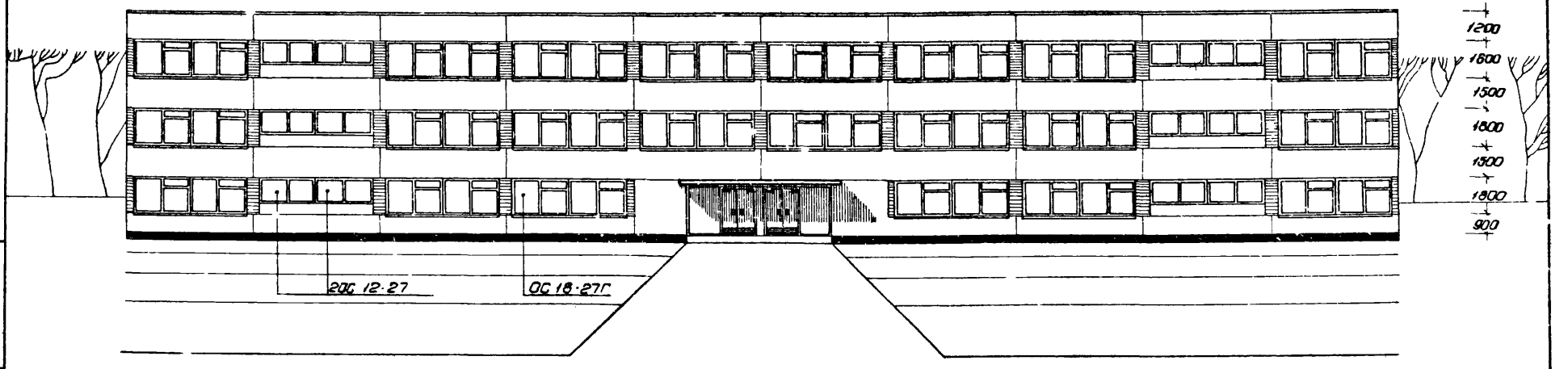

Рук. ОБЗ	Соколов	
Гл. арх. пр.	Пораманов	
Гл. инж. пр.	Клейнов	
Рук. гр. арх.	Тоско	

ГОССТРОЙ СССР
ЦНИИПРОМЗДАНИЙ
МОСКВА

19.70	У. С	здания административно бытового назначения промышленных предприятий	Пример решения фасада. (3-этажная секция с высотой этажа 3,3 м.)	типовые решения 416-0-1	выпуск 1	лист 7

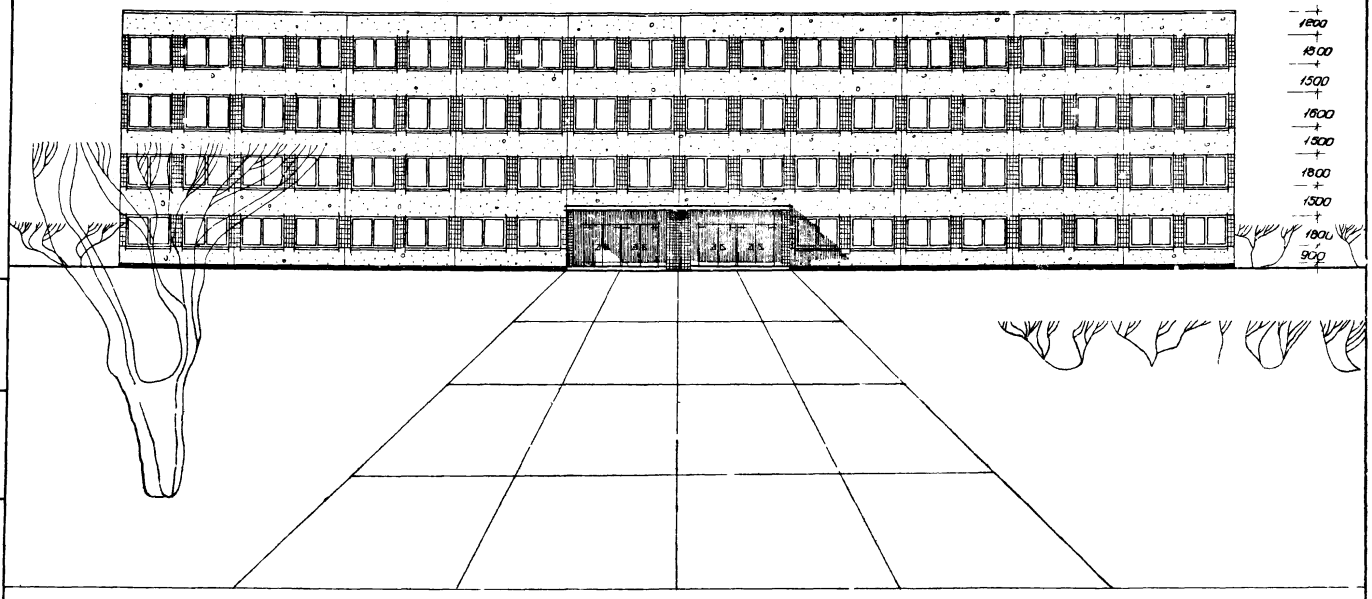

Рук. ОВЗ	Соколов				
Гл. арх. пр.	Парамонов				
Гл. инж. пр.	Клеванов				
Рук. гр. арх.	Ласко				

ГОССТРОЙ СССР
ЦНИИПРОМЗДАНИЙ
МОСКВА

1970	У.С здания административно бытового назначения промышленных предприятий	Пример решения фасада (4-этажная секция с высотой этажа 3,3 м.)	Типовые решения 416-0-1	Выпуск 1	Лист 8

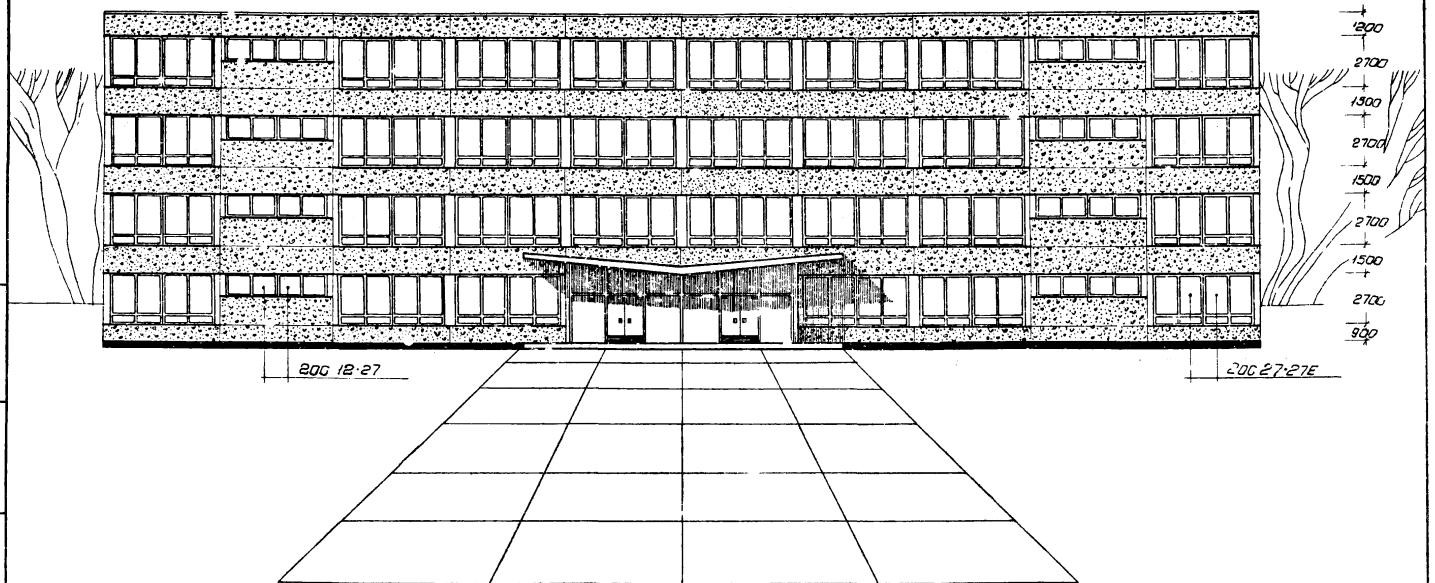

Рук. ОВЭ		Соколов
Гл. арх. пр.		Парамонов
Гл. инж. пр.		Клеванов
Рук. гр. арх.		Гласко

ГОССТРОЙ СССР
ЦНИИПРОМЗДАНИЙ
МОСКВА

1970	У.С здания административно бытового назначения промышленных предприятий	Пример решения фасада. (4-этажная секция с высотой этажа 4,2 м.)	Типовые решения 4.6-0-1	Выпуск 1	Лист 9

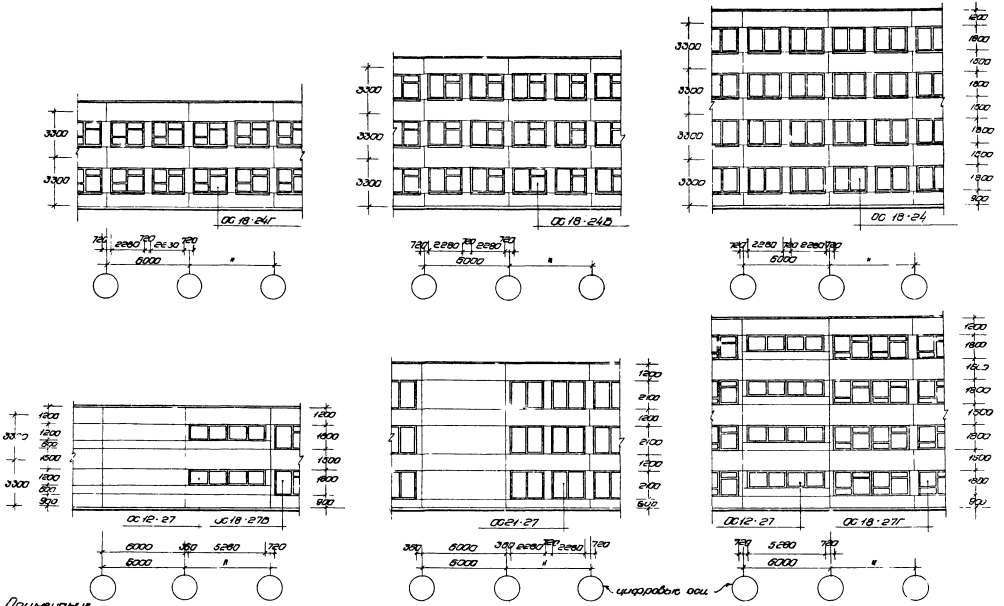

Примечание.
Оконные блоки приняты по ГОСТу 11214-65.

1970	У.С	Здания административно-бытового назначения промышленных предприятий	Варианты заполнения оконных проемов. Высота этажа 3,3м	Типовые решения 416-0-1	Выпуск 1	Лист 7

ГОССТРОЙ СССР
ЦНИИПРОМЗДАНИЙ
Москва

Рук. ОВЗ
Гл. арх. пр.
Гл. инж. пр.
Рук. гр. арх.
Рук. гр. инж.

Шкалов
Горохов
Глебов
Плоско
Ременник

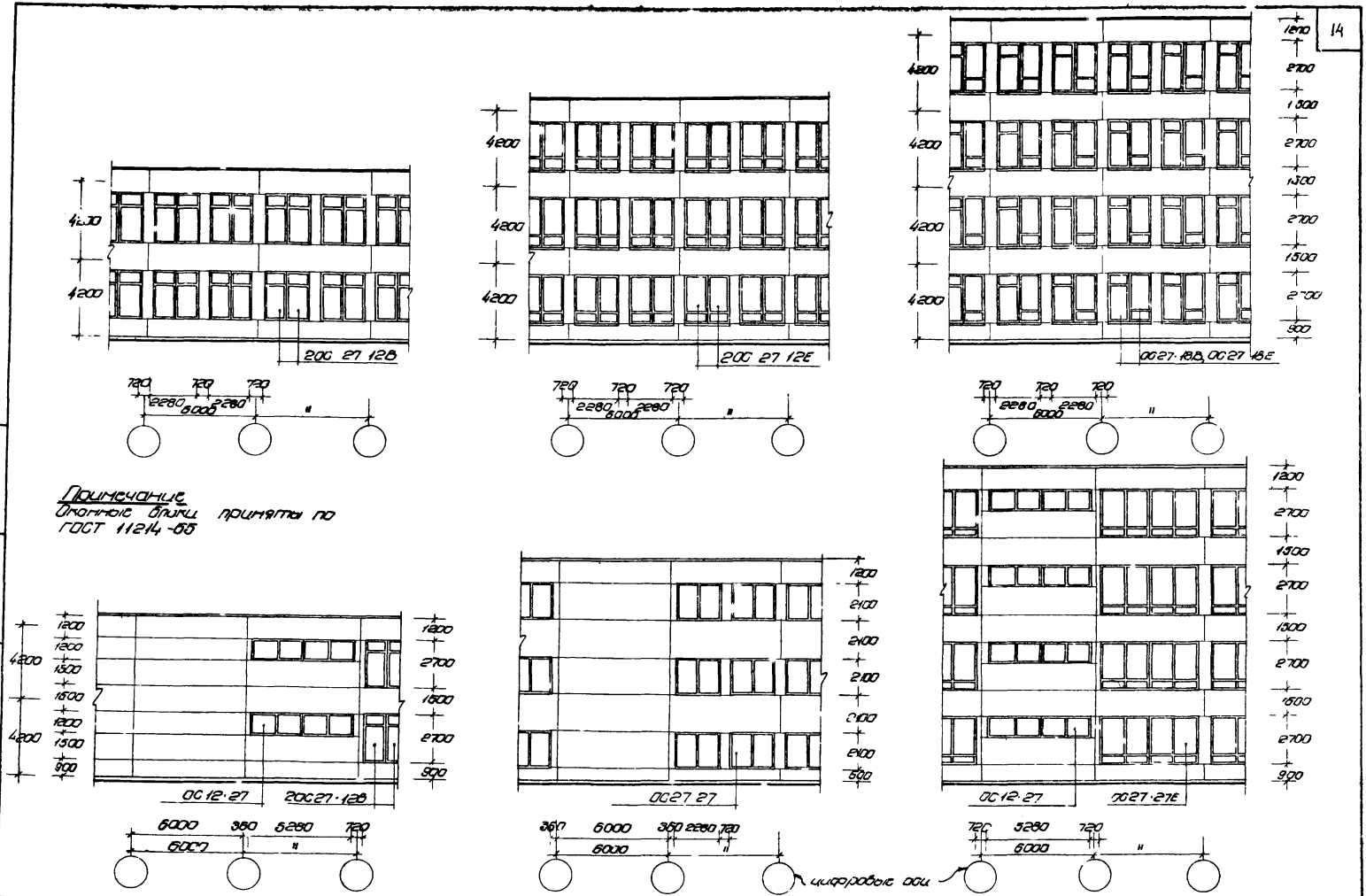

Примечание
Оконные блоки приняты по ГОСТ 11214-65

Госстрой СССР ЦНИИПРОМЗДАНИЙ Москва	Рук. ОВЗ	Гл. арх. пр.	Гл. инж. пр.	Рук. гр. арх.	Рук. гр. инж.
	Соколов	Парамонов	Кледанов	Гласко	

1970	У.С здания административно-бытового назначения промышленных предприятий	Варианты заполнения оконных проемов Высота этажа 4,2 м	Типовые решения 416-0-1	Выпуск 1	Лист 11

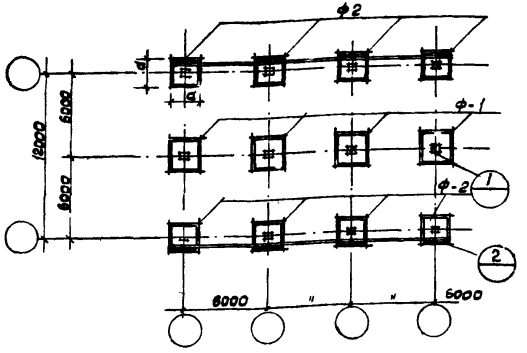

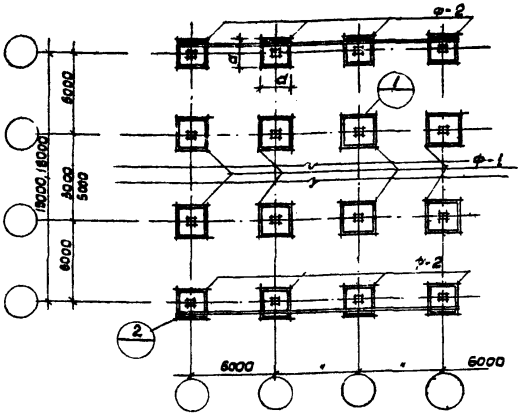

Рабочие размеры „а" фундаментных подушек и марки сборных железобетонных башмаков „ФК"

Этажность здания	Монтажные схемы рам / Условные марки фундаментов / Рабочие размеры и марки фундаментов	$\sigma_{гр}$ = 20 кг/см²				$\sigma_{гр}$ = 25 кг/см²			
		6+6; 6+6+6; 6×n		6+3+6		6+6; 6+6+6; 6×n		6+3+6	
		а см	Фк	а см	Фк	а см	Фк	а см	Фк
2 этажа	ф-1	220	ФК-17	200	ФК-17	180	ФК-17	180	ФК-17
	ф-2	200		200		180		180	
3 этажа	ф-1	290	ФК-20	240	ФК-20	250	ФК-20	210	ФК-17
	ф-2	240		230		220	ФК-17	210	
4 этажа	ф-1	320	ФК-20	290	ФК-20	280	ФК-20	250	ФК-20
	ф-2	270		260		240		230	

Примечания:

1. В таблице приведены ориентировочные размеры фундаментных подушек и марки сборных железобетонных башмаков при условии заложения фундаментов на отм. -1,5-2,0 м.
   При использовании таблицы в проектировании приведенные данные следует уточнять в соответствии с конкретными геологическими условиями и нагрузками
2. Узлы, замаркированные на данном листе, см. серию 416-0-1 выпуск 6.

1970	У.С здания административно-бытового назначения промышленных предприятий	Монтажно-маркировочные схемы фундаментов	Типовые решения 416-0-1	Выпуск 1	Лист 12

ГОССТРОЙ СССР ЦИНИПРОДАЗДАНИЙ МОСКВА

Рук. отд.		Соколов
Гл. инж. пр-та		Клебанов
Рук. группы		Ременник
Исполнитель		оган
Проверил		Белецкий

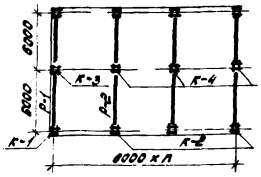

Поперечный каркас

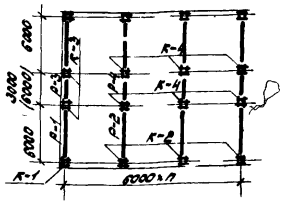

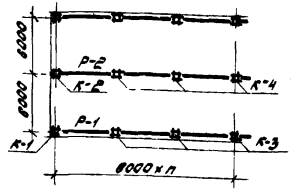

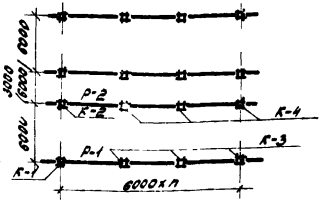

Продольный каркас

Колонны			Ригели	
Условные марки	Рабочие марки		Условные марки	Рабочие марки
	Поперечный и продольный каркасы			Поперечный и продольный каркасы
	Н = 3,30м.	Н = 4,20м.		Н эт=3,30м-4,20м
	ширина здания в м.			ширина здания в м.
	12 ; 15; 18	12; 15; 18		12; 15; 18
К-1	К-18-42-3А	К-18-51-3А	Р-1	РН2-40-57
К-2	К-18-42-3	К-18-51-3	Р-2	РВ2-52-57
К-3	К2-18-42-3А	К2-18-51-3А	Р-3	РН2-52-27
К-4	К2-18-42-3	К2-18-51-3	Р-4	РВ2-72-27А

Примечания:

1. При привязке к конкретному проекту, к маркам колонн должны быть добавлены индексы (лев., прав, б), в соответствии с указаниями альбома ИИ-04-2

ГОССТРОЙ СССР ЦНИИПРОМЗДАНИЙ МОСКВА	1970	У.С	Здания административно-бытового назначения промышленных предприятий	Монтажно-маркировочный план каркаса одноэтажного здания шириной 12; 15 и 18 м при Нэт = 3,30 и 4,20 м	Типовые решения 416-0-1	Выпуск 1	Лист 13

Гл. инж. отдела Соколов
Гл. арх. пр-ти Соколов
Рук. группы Ю.Жилин
Исполнитель Ананкина

Ремонтник

10506-02 17

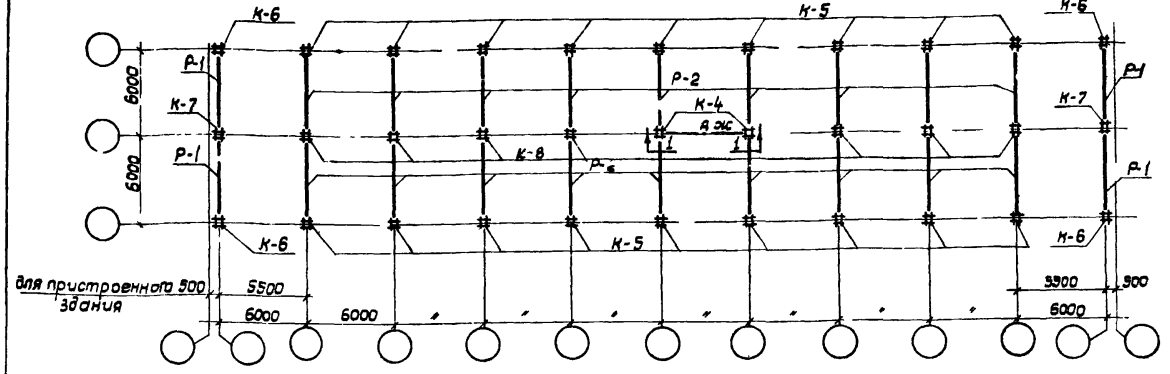

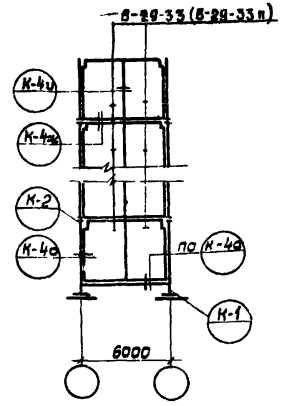

1-1

Условные марки	колонны: Рабочие марки: 2х этажные здания 1 эт.	2х этажные здания 2 эт.	3х этажные здания 1 эт.	3х этажные здания 2 эт.	3х этажные здания 3 эт.	4х этажные здания 1 эт.	4х этажные здания 2 эт.	4х этажные здания 3 эт.	4х этажные здания 4 эт.	ригели: Условные марки	Рабочие марки: Перекрытия	Покрытия	
К-1	КЛ 17-75-3А		КЛ-17-75-3А		КЛ-17-33-3А	КЛ-17-75-3А		КЛ-17-66-3А		Р-1	РН2-52-57	РН2-40-57	
К-2	К2Л-16-75-3А		К2Л-16-75-3А		К2Л-17-33-3А	К2Л-23-75-3А		К2Л-16-66-3А		Р-2	РВ2-72-57	РВ2-52-57	
К-3	К2Л-23-75-3А		К2Л-23-75-3А		К2Л-17-33-3А	К2Л-23-75-3А		К2Л-17-33-3А	К2Л-17-33-3А	Р-3	РНЛ-20-57	по проекту	по проекту
К-4	К2Л-16-75-3А		К2Л-16-75-3А		К2Л-17-33-3А	К2Л-23-75-3А		К2Л-16-66-3А		Р-4	РВЛ-40-57А		
К-5	К-17-75-3		К-17-75-3		К-17-33-3	К-17-75-3		К-17-66-3		Р-5	РН2-52-27		
К-6	К-17-75-3А		К-17-75-3А		К-17-33-3А	К-17-75-3А		К-17-66-3А		Р-6	РВ2-72-27А		
К-7	К2-13-75-3А		К2-16-75-3А		К2-13-33-3А	К2-23-75-3А		К2-13-66-3А		Р-7	РВЛ-40-27		
К-8	К2-13-75-3		К2-16-75-3		К2-13-33-3	К2-23-75-3		К2-13-66-3		Р-9	РНЛ-40-27		

Примечания

1. При привязке к конкретному проекту к маркам колонн должны быть добавлены индексы (лев, прав, Б) в соответствии с указаниями альбома ИИ-04-2.
2. Указания по установке диафрагм жесткости см альбом ИИ-04-0.
3. Монтажно-маркировочные схемы каркаса лестниц и деталей см. листы 24,26.

Рук. отдела	Соколов				
Гл. инж. пр-та	Клебанов				
Рук. группы	Ременник				
Исполнитель	Роган				
Проверил	Баженова				

ГОССТРОЙ СССР ЦНИИПРОМЗДАНИЙ МОСКВА

1970	У.С здания административно-бытового назначения промышленных предприятий	Монтажно-маркировочный план каркаса. Секции шириной 12м при h эт = 3,30м Поперечный каркас	Типовые решения 416-0-1	Выпуск 1	Лист 14

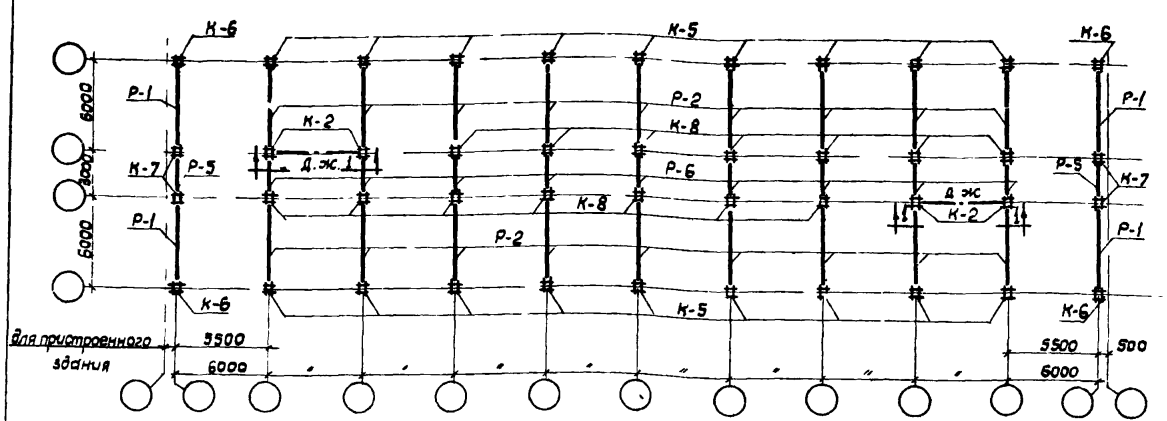

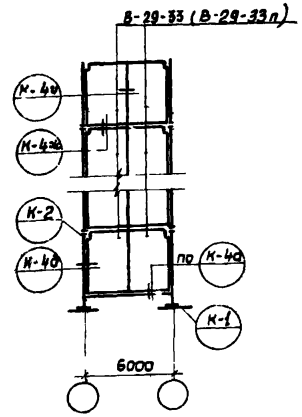

1-1

Условные марки	колонны: Рабочие марки: 2х этажные здания 1 эт.	2 эт.	3х этажные здания 1 эт.	2 эт.	3 эт.	4х этажные здания 1 эт.	2 эт.	3 эт.	4 эт.
К-1	КЛ-17-75-3А		КЛ-17-75-3А		КЛ-17-33-3А	КЛ-17-75-3А		КЛ-17-66-3А	
К-2	К2Л-23-75-3А		К2Л-16-75-3А		К2Л-17-33-3А	К2Л-23-75-3А		К2Л-16-66-3А	
К-3	К2Л-23-75-3А		К2Л-23-75-3А		К2Л-17-33-3А	К2Л-23-75-3А		К2Л-17-33-3А	К2Л-17-33-3А
К-5	К-17-75-3		К-17-75-3		К-17-33-3	К-17-75-3		К-17-66-3	
К-6	К-17-75-3А		К-17-75-3А		К-17-33-3А	К-17-75-3А		К-17-66-3А	
К-7	К2-23-75-3А		К2-16-75-3А		К2-17-33-3А	К2-23-75-3А		К2-17-33-3А	К2-17-33-3А
К-8	К2-23-75-3		К2-16-75-3		К2-17-33-3	К2-23-75-3		К2-17-33-3	К2-17-33-3

Условные марки	Р гели: Рабочие марки: перекрытия	покрытия	
Р-1	РН2-52-57	РН2-40-57	
Р-2	РВ2-72-57	РВ2-52-57	
Р-3	РНЛ-20-57	по проекту	по проекту
Р-4	РВЛ-40-57А		
Р-5	РН2-52-27		
Р-6	РВ2-72-27А		
Р-7	РВЛ-40-27		
Р 9	РНЛ-40-27		

Примечания

1. При привязке к конкретному проекту к маркам колонн должны быть добавлены индексы (лев, прав, б) в соответствии с указаниями альбома ИИ-04-2
2. Монтажно-маркировочные схемы каркаса лестниц и деталей см. листы 21; 26.
3. Указания по установке диафрагм жесткости см альбом ИИ-04-0.

Рук. отдела		Соколов			
Гл. инж. пр-та		Кледанов			
Рук. группы		Ременник			
Исполнитель		Коган			
Проверил		Баженова			

ГОССТРОЙ СССР
ЦНИИПРОМЗДАНИЙ
МОСКВА

1970	У. С	здания административно-бытового назначения промышленных предприятий	Монтажно-маркировочный план каркаса Секции шириной 15м при $h_{эт}$ 3,30м Поперечный каркас	Типовые решения 416-0-1	Выпуск 1	Лист 15

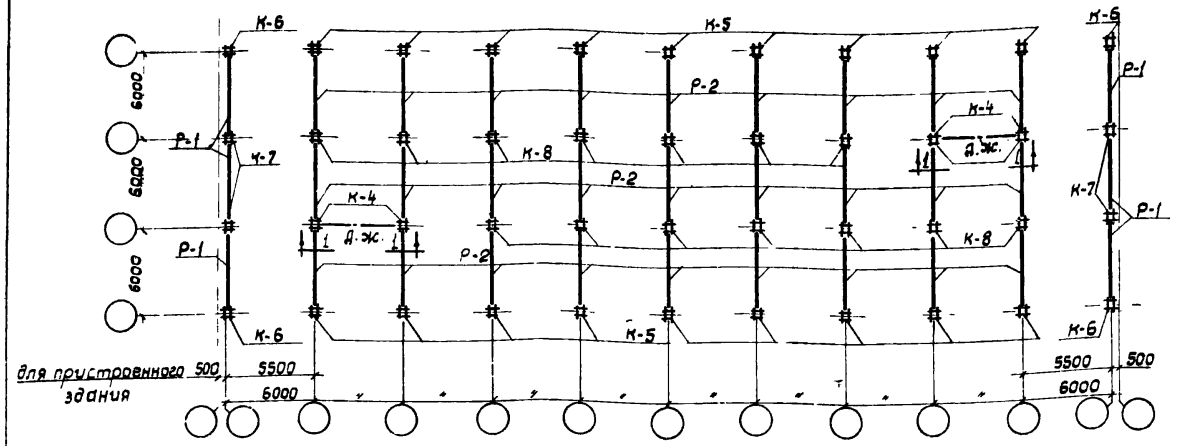

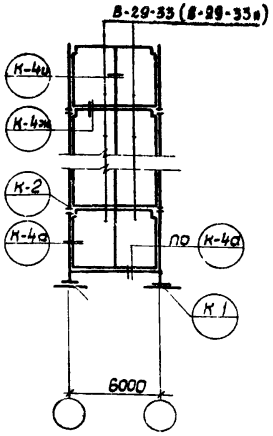

1-1

Условные марки	Колонны: Рабочие марки								Условные марки	Ригели: Рабочие марки	
	2-х этажные здания		3-х этажные здания			4-х этажные здания				Перекрытия	Покрытия
	1 эт.	2 эт.	1 эт.	2 эт.	3 эт.	1 эт.	2 эт.	3 эт.	4 эт.		
К-1	КЛ-17-75-3А		КЛ-17-75-3А		КЛ-17-33-3А	КЛ-17-75-3А		КЛ-17-66-3А		Р-1	РН2-52-57	РН2-40-57
К-2	К2Л-16-75-3А		К2Л-16-75-3А		К2Л-17-33-3А	К2Л-23-75-3А		К2Л-16-66-3А		Р-2	РВ2-72-57	РВ2-52-57
К-3	К2Л-23-75-3А		К2Л-23-75-3А		К2Л-17-33-3А	К2Л-23-75-3А		К2Л-17-33-3А	К2Л-17-33-3А	Р-3	РНЛ-20-57	по проекту / по проекту
К-4	К2Л-16-75-3А		К2Л-16-75-3А		К2Л-17-33-3А	К2Л-23-75-3А		К2Л-16-66-3А		Р-4	РВЛ-40-57А	
К-5	К-17-75-3		К-17-75-3		К-17-33-3	К-17-75-3		К-17-66-3		Р-5	РН2-52-27	
К-6	К-17-75-3А		К-17-75-3А		К-17-33-3А	К-17-75-3А		К-17-66-3А		Р-6	РВ2-72-27А	
К-7	К2-13-75-3А		К2-16-75-3А		К2-13-33-3А	К2-23-75-3А		К2-13-66-3А		Р-7	РВЛ-40-27	
К-8	К2-13-75-3		К2-16-75-3		К2-13-33-3	К2-23-75-3		К2-13-66-3		Р-9	РНЛ-40-27	

Примечания:

1. При привязке к конкретному проекту к маркам колонн должны быть добавлены индексы (лев, прав, б), в соответствии с указаниями альбома ШИ-04-2.
2. Указания по установке диафрагм жесткости даны в альбоме ШИ-04-0
3. Монтажно-маркировочные схемы каркаса лестниц и деталей см. листы 24; 26.

Гл. инж. пр-та Клебанов
Рук. отдела Ременник
Рук. группы Логан
Исполнитель Баженова
Проверил

ГОССТРОЙ СССР
ЦНИИПРОМЗДАНИЙ
МОСКВА

1970	У.С	зданий административно-бытового назначения промышленных предприятий	Монтажно-маркировочный план каркаса. Секции шириной 18м при $h_{эт}$ = 3.30 м. Поперечный каркас.	Типовые решения 416-0-1	Выпуск 1	Лист 16

10506-02 20

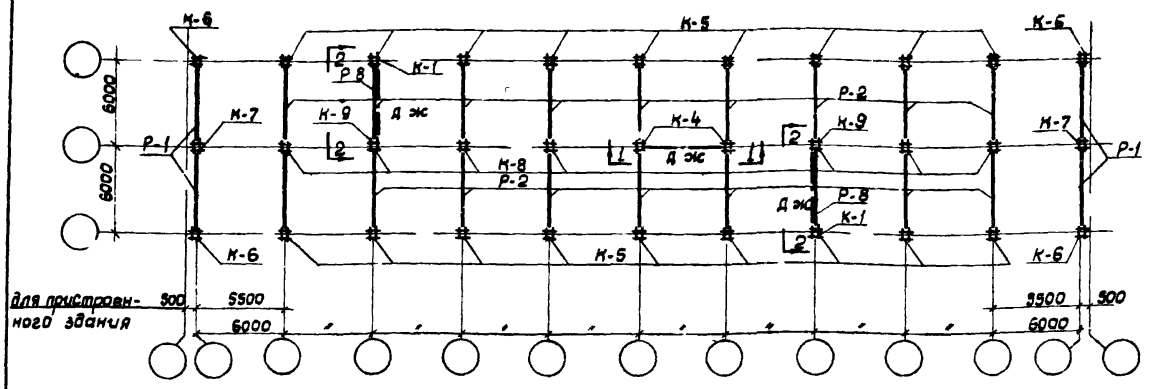

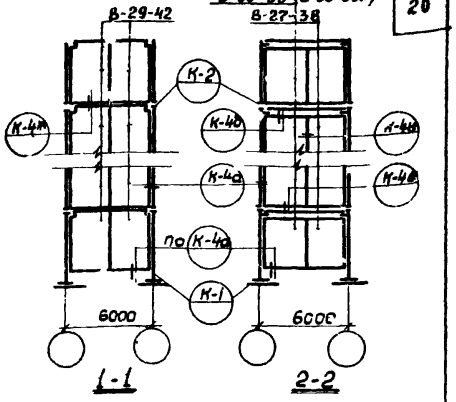

Колонны										Ригели			
Условные марки	Рабочие марки									Условные марки	Рабочие марки		
	2х этажные здания		3х этажные здания			4х этажные здания					перекрытия	Покрытия	
	1 эт.	2 эт.	1 эт.	2 эт.	3 эт.	1 эт.	2 эт.	3 эт.	4 эт.				
К-1	КЛ-18-51-3А	КЛ-20-42-3А	КЛ-18-51-3А	КЛ-18-42-3А	КЛ-20-42-3А	КЛ-18-51-3А	КЛ-18-42-3А	КЛ-18-42-3А	КЛ-20-42-3А	Р-1	РН2-52-57	РН2-40-57	
К-2	К2Л-18-51-3А	К2Л-18-42-3А	К2Л-18-51-3А	К2Л-18-42-3А	К2Л-18-42-3А	К2Л-23-51-3	К2Л-18-42-3А	К2Л-18-42-3А	К2Л-18-42-3А	Р-2	РВ2-72-57	РВ2-52-57	
К-3	К2Л-18-51-3А	К2Л-23-42-3А	К2Л-18-51-3А	К2Л-18-42-3А	К2Л-23-42-3А	К2Л-18-51-3А	К2Л-18-42-3А	К2Л-18-42-3А	К2Л-23-42-3А	Р-3	РНЛ-20-57	по проекту	по проекту
К-4	К2Л-18-51-3А	К2Л-18-42-3А	К2Л-18-51-3А	К2Л-18-42-3А	К2Л-18-42-3А	К2Л-23-51-3	К2Л-18-42-3А	К2Л-18-42-3А	К2Л-18-42-3А	Р-4	РВЛ-40-57А		
К-5	К-18-51-3	К-20-42-3	К-18-51-3	К-18-42-3	К-20-42-3	К 18-51-3	К-18-42-3	К-18-42-3	К-20-42-3	Р-5	РН2-52-27		
К-6	К-18-51-3А	К-20-42-3А	К-18-51-3А	К-18-42-3А	К-20-42-3А	К-18-51-3А	К-18-42-3А	К-18-42-3А	К-20-42-3А	Р-6	РВ2-72-27А		
К-7	К2-18-51-3А	К2-18-42-3А	К2-18-51-3А	К2-18-42-3А	К2-18-42-3А	К2-23-51-3А	К2-18-42-3А	К2-18-42-3А	К2-18-42-3А	Р-7	РВЛ-40-27		
К-8	К2-18-51-3	К2-18-42-3	К2-18-51-3	К2-18-42-3	К2-18-42-3	К2-23-51-3	К2-18-42-3	К2-18-42-3	К2-18-42-3	Р-8	РВ2-72-57А	РВ2-52-57А	РВ2-52-57А
К-9	—	—	К2Л-18-51-3А	К2Л-18-42-3А	К2Л-18-42-3А	К2Л-28-51-3	К2Л-18-42-3А	К2Л-18-42-3А	К2Л-18-42-3А	Р-9	РНЛ-40-27		

Примечания

1. При привязке к конкретному проекту к маркам колонн должны быть добавлены индексы (лев, прав, в) в соответствии с указаниями альбома ИИ-04-2.
2. Указания по установке диафрагм жесткости см. альбом ИИ-04-0.
4. Монтажно-маркировочные схемы каркаса лестниц и деталей см. листы 2[illegible], 2[illegible].

Рук. отдела	Доколов				
Гл. инж. пр-та	Клебанов				
Рук. группы	Ременник				
Исполнитель	Коган				
Проверил	Баженова				

ГОССТРОЙ СССР
ЦНИПРОМЗДАНИЙ
МОСКВА

1970	У.С здания административно-бытового назначения промышленных предприятий	Монтажно-маркировочный план каркаса Секции шириной 12м при $h_{эт.}$=420м Поперечный каркас.	Типовые решения 416-0-1	Выпуск 1	Лист 17

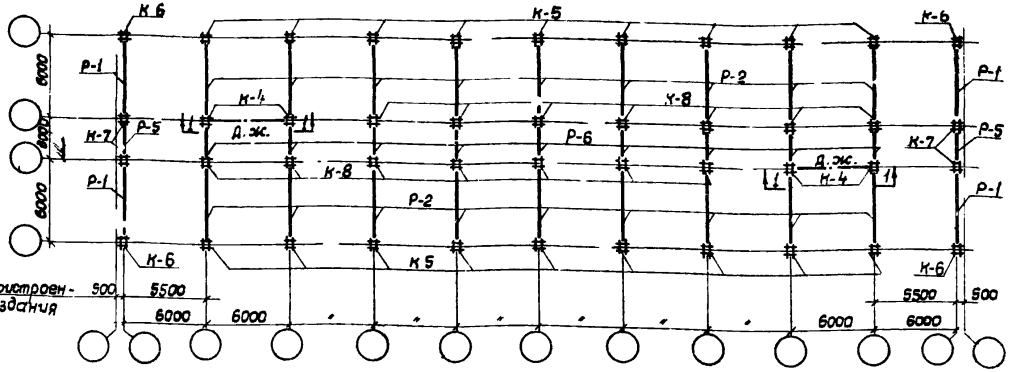

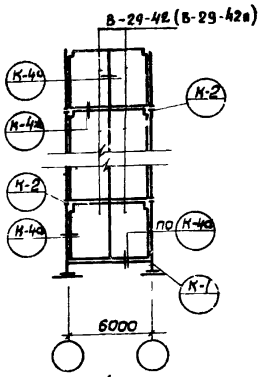

1-1

Условные марки	колонны: Рабочие марки: 2х этажные здания 1 эт.	2х этажные здания 2 эт.	3х этажные здания 1 эт.	3х этажные здания 2 эт.	3х этажные здания 3 эт.	4х этажные здания 1 эт.	4х этажные здания 2 эт.	4х этажные здания 3 эт.	4х этажные здания 4 эт.	ригели: Условные марки	Рабочие марки: Перекрытия	Покрытия
К-1	КЛ-18-51-3А	КЛ-20-42-3А	КЛ-18-51-3А	КЛ-20-42-3А	КЛ-20-42-3А	КЛ-18-51-3А	КЛ-18-42-3А	КЛ-20-42-3А	КЛ-20-42-3А	Р-1	РН2-52-57	РН2-40-57
К-2	К2Л-18-51-3А	К2Л-18-42-3А	К2Л-18-51-3А	К2Л-18-42-3А	К2Л-18-42-3А	К2Л-23-51-3А	К2Л-23-42-3А	К2Л-18-42-3А	К2Л-18-42-3А	Р-2	РВ2-72-57	РВ2-52-57
К-3	К2Л-18-51-3А	К2Л-23-42-3А	К2Л-18-51-3А	К2Л-18-42-3А	К2Л-23-42-3А	К2Л-18-51-3А	К2Л-18-42-3А	К2Л-18-42-3А	К2Л-23-42-3А	Р-3	РНЛ-20-57	по проекту / по проекту
К-4	К2Л-18-51-3А	К2Л-18-42-3А	К2Л-18-51-3А	К2Л-18-42-3А	К2Л-18-42-3А	К2Л-23-51-3	К2Л-23-42-3А	К2Л-18-42-3А	К2Л-18-42-3А	Р-4	РВЛ-40-57А	
К-5	К-18-51-3	К-20-42-3	К-18-51-3	К-20-42-3	К-20-42-3	К-18-51-3	К-18-42-3	К-20-42-3	К-20-42-3	Р-5	РН2-52-27	
К-6	К-18-51-3А	К-20-42-3А	К-18-51-3А	К-20-42-3А	К-20-42-3А	К-18-51-3А	К-18-42-3А	К-20-42-3А	К-20-42-3А	Р-6	РВ2-72-27А	
К-7	К2-18-51-3А	К2-18-42-3А	К2-18-51-3А	К2-18-42-3А	К2-18-42-3А	К2-23-51-3А	К2-23-42-3А	К2-18-42-3А	К2-18-42-3А	Р-7	РВЛ-40-27	
К-8	К2-18-51-3	К2-18-42-3	К2-18-51-3	К2-18-42-3	К2-18-42-3	К2-23-51-3	К2-23-42-3	К2-18-42-3	К2-18-42-3	Р-9	РНЛ-40-27	

Примечания:

1. При привязке к конкретному проекту к маркам колонн должны быть добавлены индексы (лев, прав, В) в соответствии с указаниями альбома ИИ-04-2.
2. Указания по установке диафрагм жесткости см. альбом ИИ-04-0.
3. Монтажно-маркировочные схемы каркаса лестниц и деталей см. листы 24; 26.

Рук. отдела	Соколов				
Гл. инж. пр-та	Клебанов				
Рук. группы	Ременник				
Исполнитель	Роган				
Проверил	Баженова				

ГОССТРОЙ СССР ЦНИИПРОМЗДАНИЙ МОСКВА

1970	У.С здания административно-бытового назначения промышленных предприятий	Монтажно-маркировочный план каркаса. Секции шириной 15м при $h_{эт.}$ = 4.20 м Поперечный каркас	Типовые решения 416-0-1	Выпуск 1	Лист 18

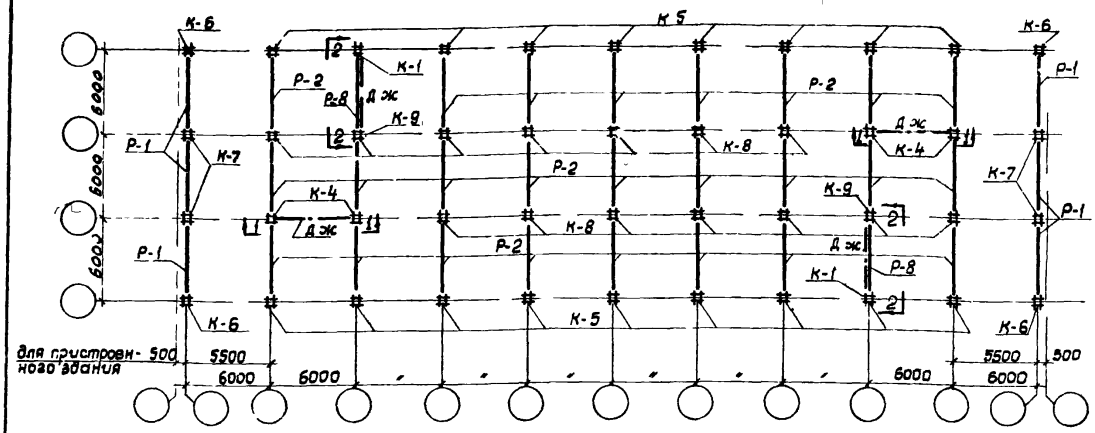

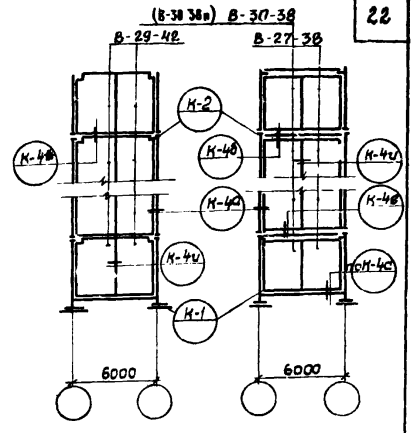

1-1 2-2

Условные марки	колонны: Рабочие марки: 2х этажные здания 1 эт	2 эт.	3х этажные здания 1 эт.	2 эт.	3 эт.	4х этажные здания 1 эт.	2 эт.	3 эт.	4 эт.	Условные марки	ригели: Рабочие марки: Перекрытия	Покрытия	
К-1	КЛ-18-51-3А	КЛ-20-42-3А	КЛ-18-51-3А	КЛ-18-42-3А	КЛ-20-42-3А	КЛ-18-51-3А	КЛ-18-42-3А	КЛ-18-42-3А	КЛ-20-42-3А	Р-1	РН2-52-57	РН2-40-57	
К-2	К2Л-18-51-3А	К2Л-18-42-3А	К2Л-18-51-3А	К2Л-18-42-3А	К2Л-18-42-3А	К2Л-23-51-3	К2Л-18-42-3А	К2Л-18-42-3А	К2Л-18-42-3А	Р-2	РВ2-72-57	РВ2-52-57	
К-3	К2Л-18-51-3А	К2Л-23-42-3А	К2Л-18-51-3А	К2Л-18-42-3А	К2Л-23-42-3А	К2Л-18-51-3А	К2Л-18-42-3А	К2Л-18-42-3А	К2Л-23-42-3А	Р-3	РНЛ-20-57	по проекту	по проекту
К-4	К2Л-18-51-3А	К2Л-18-42-3А	К2Л-18-51-3А	К2Л-18-42-3А	К2Л-18-42-3А	К2Л-23-51-3	К2Л-18-42-3А	К2Л-18-42-3А	К2Л-18-42-3А	Р-4	РВЛ-40-57А		
К-5	К-18-51-3	К-20-42-3	К-18-51-3	К-20-42-3	К-20-42-3	К-18-51-3	К-18-42-3	К-18-42-3	К-20-42-3	Р-5	РН2-52-27		
К-6	К-18-51-3А	К-20-42-3А	К-18-51-3А	К-20-42-3А	К-20-42-3А	К-18-51-3А	К-18-42-3А	К-18-42-3А	К-20-42-3А	Р-6	РВ2-72-27А		
К-7	К2-18-51-3А	К2-18-42-3А	К2-18-51-3А	К2-18-42-3А	К2-16-42-3А	К2-23-51-3А	К2-18-42-3А	К2-16-42-3А	К2-16-42-3А	Р-7	РВЛ-40-27		
К-8	К2-18-51-3	К2-16-42-3	К2-18-51-3	К2-16-42-3	К2-16-42-3	К2-23-51-3	К2-18-42-3	К2-16-42-3	К2-16-42-3	Р-8	РВ2-72-57А	РВ2-52-57А	РВ2-52-57А
К-9	—	—	—	—	—	К2Л-28-51-3	К2Л-18-42-3А	К2Л-18-42-3А	К2-16-42-3А	Р-9	РНЛ-40-27		

Примечания

1. При привязке к конкретному проекту к маркам колонн должны быть добавлены индексы (лев, прав. В), в соответствии с указаниями альбома ИИ-04-2.
2. Указания по установке диафрагм жесткости см альбом ИИ-04-0
3. Монтажно-маркировочные схемы каркаса лестниц и деталей см. листы 24; 26

Рук. отдела	[signature]	Соколов			
Гл. инж. пр-та	[signature]	Клебанов			
Рук. группы	[signature]	Ременник			
Исполнитель	[signature]	Коган			
Проверил	[signature]	Баженова			

ГОССТРОЙ СССР
ЦНИИПРОМЗДАНИЙ
МОСКВА

1970	У.С здания административно-бытового назначения промышленных предприятий	Монтажно-маркировочный план каркаса Секции шириной 18м при h эт-4,20м Поперечный каркас	Типовые решения 'Н6-0-1	Выпуск 1	Лист 19

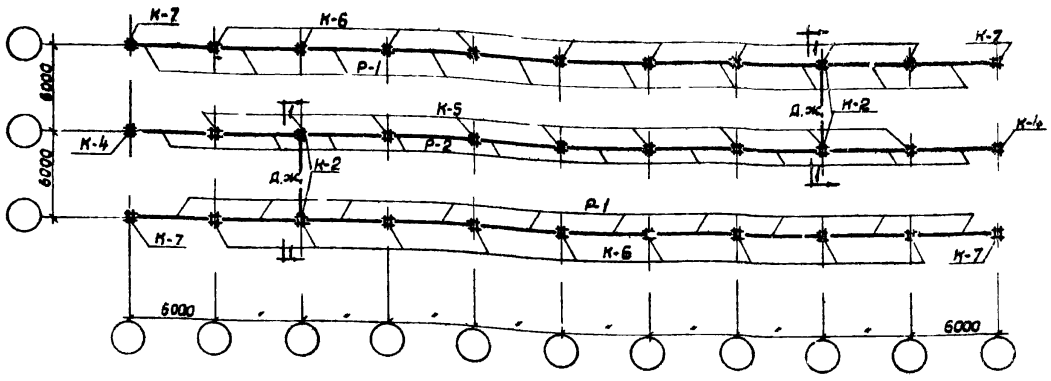

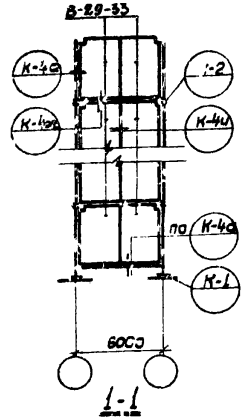

Условные марки	колонны: Рабочие марки: 2х этажные здания 1 эт.	2х этажные здания 2 эт.	3х этажные здания 1 эт.	3х этажные здания 2 эт.	3х этажные здания 3 эт.	4х этажные здания 1 эт.	4х этажные здания 2 эт.	4х этажные здания 3 эт.	4х этажные здания 4 эт.
К-1	КЛ-17-75-3А		КЛ-17-75-3А		КЛ-17-33-3А	КЛ-17-75-3А		КЛ-17-66-3А	
К-2	К2Л-16-75-3А		К2Л-16-75-3А		К2Л-13-33-3А	К2Л-23-75-3А		К2Л-16-66-3А	
К-3	К2Л-23-75-3А		К2Л-16-75-3А		К2Л-17-33-3А	К2Л-23-75-3А		К2-17-33-3А	К2Л-17-33-3А
К-4	К-17-75-3		К-17-75-3		К-17-33-3	К-17-75-3		К-17-66-3	
К-5	К2-13-75-3		К2-16-75-3		К2-13-33-3	К2-23-75-3		К2-16-66-3	
К-6	К2-13-75-3А		К2-16-75-3А		К2-13-33-3А	К2-23-75-3А		К2-16-66-3А	
К-7	К-17-75-3А		К-17-75-3А		К-17-33-3А	К-17-75-3А		К-17-66-3А	

Условные марки	ригели: Рабочие марки: перекрытия	покрытия	
Р-1	РН2-52-57	РН2-40-57	
Р-2	РВ2-72-57	РВ2-52-57	
Р-3	РНЛ-20-57	по проекту	по проекту
Р-4	РВЛ-40-57А		
Р-5	РН2-52-27		
Р-6	РВ2-72-27А		
Р-7	РВЛ-40-27		
Р-9	РНЛ-40-27		

Примечания:

1. При привязке к конкретному проекту к маркам колонн должны быть добавлены индексы (лев, прав, б) в соответствии с указаниями альбома ИИ-04-2.
2. Монтажно-маркировочные схемы каркаса лестниц и деталей см. листы 25; 26.
3. Указания по установке диафрагм жесткости см. альбом ИИ-04-0.

Рук. отдела		Соколов			
Гл. инж. пр-та		Клебанов			
Рук. группы		Ременник			
Исполнитель		Роган			
Проверил		Баженова			

ГОССТРОЙ СССР
ЦНИИПРОМЗДАНИЙ
МОСКВА

1970	У.С здания административно-бытового назначения промышленных предприятий	Монтажно-маркировочный план каркаса. Секции шириной 12 м при $h_{эт.}$ = 3,30 м. Продольный каркас	Типовые решения 416-0-1	Выпуск 1	Лист 20

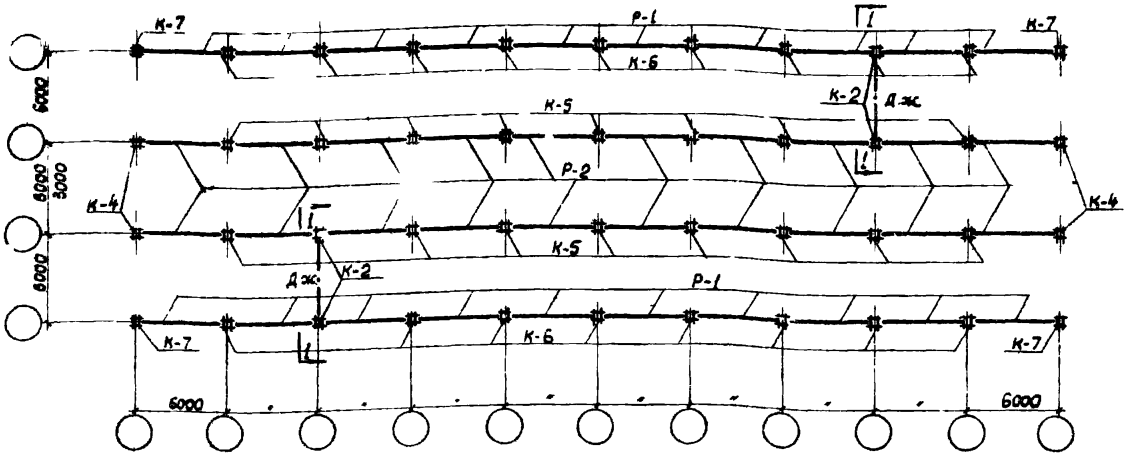

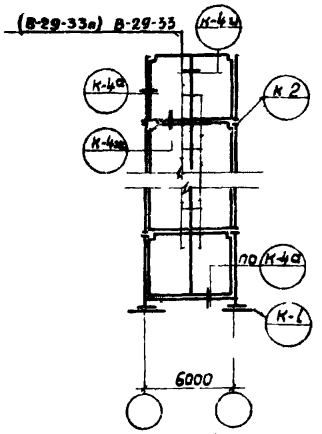

1-1

Условные марки	Колонны. Рабочие марки. 2-х этажные здания: 1 эт.	2 эт.	3-х этажные здания: 1 эт.	2 эт.	3 эт	4-х этажные здания: 1 эт.	2 эт.	3 эт.	4 эт.
К-1	КЛ-17-75-3А		КЛ-17-75-3А		КЛ-17-33-3А	КЛ-17-75-3А		КЛ-17-66-3А	
К-2	К2Л-16-75-3А		К2Л-16-75-3А		К2Л-13-33-3А	К2Л-23-75-3А		К2Л-16-66-3А	
К-3	К2Л-23-75-3А		К2Л-16-75-3А		К2Л-17-33-3А	К2Л-23-75-3А		К2Л-17-33-3А	К2Л-17-33-3А
К-4	К-17-75-3		К-17-75-3		К-17-33-3	К-17-75-3		К-17-66-3	
К-5	К2-13-75-3		К2-16-75-3		К2-13-33-3	К2-23-75-3		К2-16-66-3	
К-6	К2-13-75-3А		К2-16-75-3А		К2-13-33-3А	К2-23-75-3А		К2-16-66-3А	
К-7	К-17-75-3А		К-17-75-3А		К-17-33-3А	К-17-75-3А		К-17-66-3А	

Условные марки	Ригели. Рабочие марки. перекрытия	покрытия	
Р-1	РН2-52-57	РН2-40-57	
Р-2	РВ2-72-57	РВ2-52-57	
Р-3	РНЛ-20-57	по проекту	по проекту
Р-4	РВЛ-40-57А		
Р-5	РН2-52-27		
Р-6	РВ2-72-27А		
Р-7	РВЛ-40-27		
Р-3	РНЛ-40-27		

Примечания

1. При привязке к конкретному проекту к маркам колонн должны быть добавлены индексы (лев, прав, б) в соответствии с указаниями альбома ИИ-04-2.
2. Монтажно-маркировочные схемы каркаса лестниц. и деталей см. листы 25; 26
3. Указания по установке диафрагм жесткости см. альбом ИИ-04-0.

Госстрой СССР ЦНИПРОМЗДАНИЙ Москва

Гук. отдела Соколов
Гл. инж. пр-та Жлебанов
Рук. группы Ременник
Исполнитель Коган
Проверил Баженова

1970	У.С	Здания административно-бытового назначения промышленных предприятий	Монтажно-маркировочный план каркаса. Секции шириной 15 и 18 м при $h_{эт.} = 3{,}30$ м. Продольный каркас	Типовые решения 416-01	Выпуск 1	Лист 21

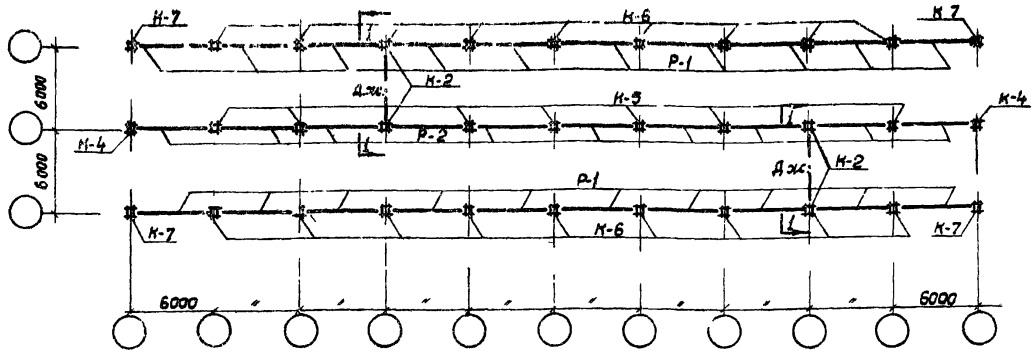

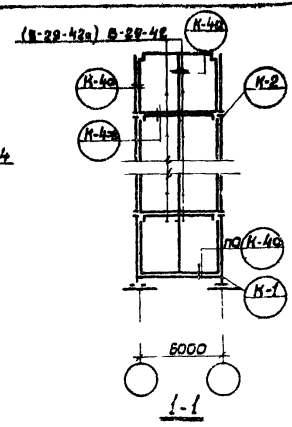

Условные марки	колонны: Рабочие марки: 2х этажные здания 1эт.	2х этажные здания 2эт.	3х этажные здания 1эт.	3х этажные здания 2эт.	3х этажные здания 3эт.	4х этажные здания 1эт.	4х этажные здания 2эт.	4х этажные здания 3эт.	4х этажные здания 4эт.
К-1	КЛ-18-51-3А	КЛ-20-42-3А	КЛ-18-51-3А	КЛ-18-42-3А	КЛ-20-42-3А	КЛ-18-51-3А	КЛ-18-42-3А	КЛ-18-42-3А	КЛ-20-42-3А
К-2	К2Л-18-51-3А	К2Л-16-42-3А	К2Л-18-51-3А	К2Л-16-42-3А	К2Л-16-42-3А	К2Л-23-51-3	К2Л-18-42-3А	К2Л-16-42-3А	К2Л-16-42-3А
К-3	К2Л-23-51-3	К2Л-16-42-3А	К2Л-23-51-3	К2Л-16-42-3	К2Л-16-42-3А	К2Л-23-51-3	К2Л-18-42-3А	К2Л-16-42-3А	К2Л-16-42-3А
К-4	К-18-51-3	К-20-42-3	К-18-51-3	К-20-42-3	К-20-42-3	К-18-51-3	К-18-42-3	К-18-42-3	К-20-42-3
К-5	К2-18-51-3	К2-16-42-3	К2-18-51-3	К2-16-42-3	К2-16-42-3	К2-23-51-3	К2-18-42-3	К2-16-42-3	К2-16-42-3
К-6	К2-18-51-3А	К2-16-42-3А	К2-18-51-3А	К2-16-42-3А	К2-16-42-3А	К2-18-51-3А	К2-18-42-3А	К2-16-42-3А	К2-16-42-3А
К-7	К-18-51-3А	К-20-42-3А	К-18-51-3А	К-20-42-3А	К-20-42-3А	К-18-51-3А	К-18-42-3А	К-18-42-3А	К-20-42-3А

Условные марки	ригели: Рабочие марки: Перекрытия	Покрытия	
Р-1	РН2-52-57	РН2-40-57	
Р-2	РВ2-72-57	РВ2-52-57	
Р-3	РНЛ-20-57	по проекту	по проекту
Р-4	РВЛ-40-57А		
Р-5	РН2-52-27		
Р-6	РВ2-72-27А		
Р-7	РВЛ-40-27		
Р-9	РНЛ-40-27		

Примечания

1. При привязке к конкретному проекту к маркам колонн должны быть добавлены индексы (лев, прав, в) в соответствии с указаниями альбома ИИ-04-2.
2. Монтажно-маркировочные схемы каркаса лестниц и деталей см. листы 25;26.
3. Указания по установке диафрагм см. альбом ИИ-04-0

Рук. отдела	Соколов				
Гл. инж. пр-та	Клебанов				
Рук. группы	Ременник				
Исполнитель	Роган				
Проверил	Баженова				

ГОССТРОЙ СССР
ЦНИИПРОМЗДАНИЙ
МОСКВА

1970	У.С здания административно-бытового назначения промышленных предприятий	Монтажно-маркировочный план каркаса Секции шириной 12м при $h_{эт.}$ = 4,20м Продольный каркас	Типовые решения 416-0-1	Выпуск 1	Лист 22

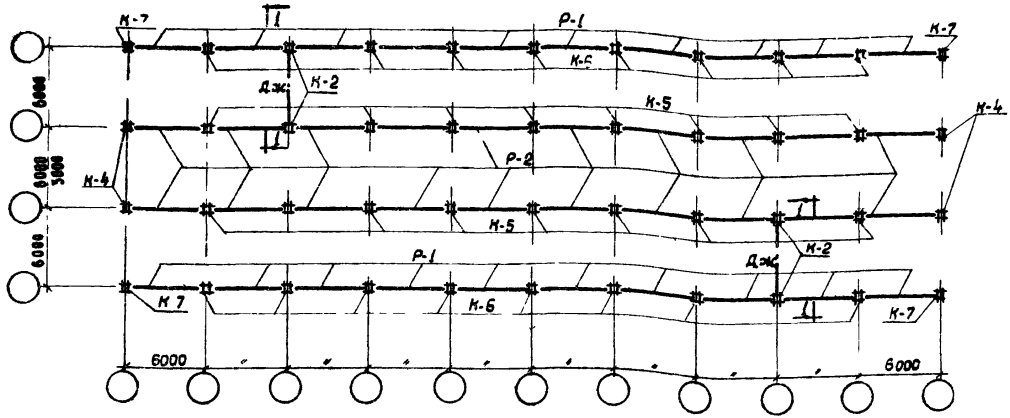

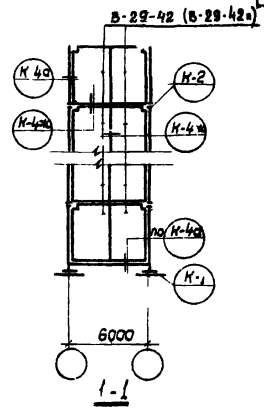

Условные марки	колонны. Рабочие марки: 2х этажные здания, 1 эт.	2х этажные здания, 2 эт.	3х этажные здания, 1 эт.	3х этажные здания, 2 эт.	3х этажные здания, 3 эт.	4х этажные здания, 1 эт.	4х этажные здания, 2 эт.	4х этажные здания, 3 эт.	4х этажные здания, 4 эт.
К-1	КЛ-18-51-3А	КЛ-20-42-3А	КЛ-18-51-3А	КЛ-18-42-3А	КЛ-20-42-3А	КЛ-18-51-3А	КЛ-18-42-3А	КЛ-18-42-3А	КЛ-20-42-3А
К-2	К2Л-18-51-3А	К2Л-16-42-3А	К2Л-18-51-3А	К2Л-16-42-3А	К2Л-16-42-3А	К2Л-23-51-3А	К2Л-18-42-3А	К2Л-16-42-3А	К2Л-16-42-3А
К-3	К2Л-23-51-3	К2Л-16-42-3А	К2Л-23-51-3	К2Л-16-42-3А	К2Л-16-42-3А	К2Л-23-51-3	К2Л-18-42-3А	К2Л-16-42-3А	К2Л-16-42-3А
К-4	К-18-51-3	К-20-42-3	К-18-51-3	К-20-42-3А	К-20-42-3	К-18-51-3	К-18-42-3	К-18-42-3	К-20-42-3
К-5	К2-18-51-3	К2-16-42-3	К2-18-51-3	К2-16-42-3	К2-16-42-3	К2-23-51-3	К2-18-42-3	К2-16-42-3	К2-16-42-3
К-6	К2-18-51-3А	К2-16-42-3А	К2-18-51-3А	К2-16-42-3А	К2-16-42-3А	К2-18-51-3А	К2-18-42-3А	К2-16-42-3А	К2-16-42-3А
К-7	К-18-51-3А	К-20-42-3А	К-18-51-3А	К-20-42-3А	К-20-42-3А	К-18-51-3А	К-18-42-3А	К-18-42-3А	К-20-42-3А

Условные марки	ригели. Рабочие марки: Перекрытия	Покрытия	
Р-1	РН2-52-57	РН2-40-57	
Р-2	РВ2-72-57	РВ2-52-57	
Р-3	РВЛ-20-57	по проекту	по проекту
Р-4	РВЛ-40-57А		
Р-5	РН2-52-27		
Р-6	РВ2-72-27А		
Р-7	РВЛ-40-27		
Р-9	РНЛ-40-27		

Примечания

1. При привязке к конкретному проекту к маркам колонн должны быть добавлены индексы (лев, прав, В), в соответствии с указаниями альбома ИИ-04-2.
2. Монтажно-маркировочные схемы каркаса лестниц и деталей см. листы 25, 20.
3. Указания по установке диафрагм жесткости см альбом ИИ-04-0.

Рук. отдела	Соколов				
Гл. инж. пр-та	Клебанов				
Рук. группы	Ременник				
Исполнитель	Коган				
Проверил	Баженова				

ГОССТРОЙ СССР ЦНИИПРОМЗДАНИЙ МОСКВА

1970	У.С здания административно-бытового назначения промышленных предприятий	Монтажно-маркировочный план каркаса Секции шириной 15 и 18 м при $h_{эт}$ = 4.20 м Продольный каркас	Типовые решения 416-С-1	Выпуск 1	Лист 23

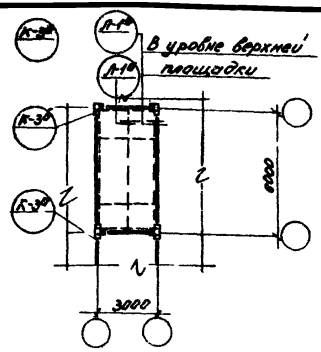

Схема 1

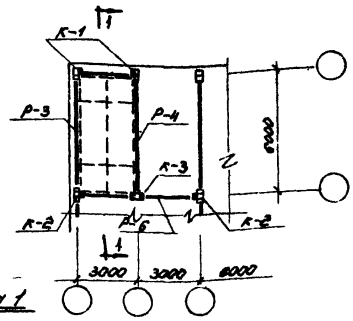

Схема 2

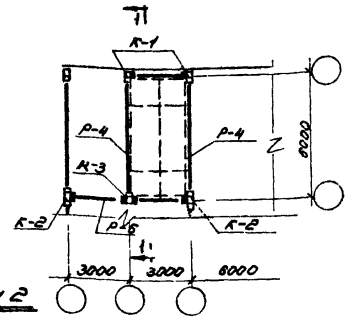

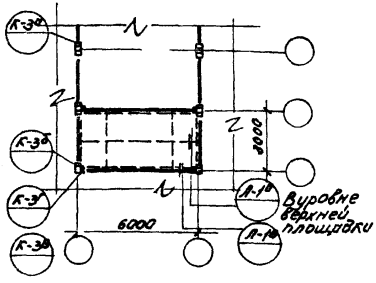

Маркировочная схема монтажных деталей

Схема 3

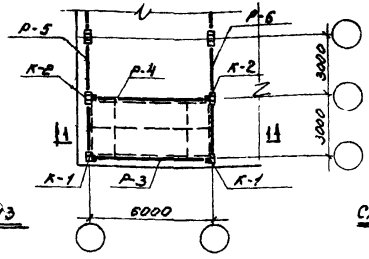

Схема 4

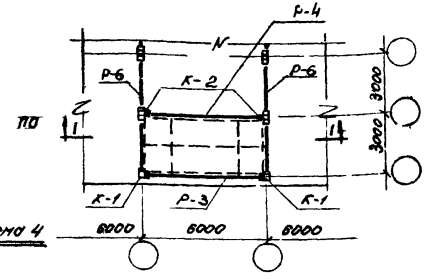

Монтажно-маркировочные схемы элементов каркаса:



Условное обозначение колонн

Примечания:

1. Все монтажные детали, замаркированные на данном листе, приняты по выпуску в серии 416-0-1

1970г.	У.С Здания административно-бытового назначения промышленных предприятий	Монтажно-маркировочные планы каркаса лестниц и деталей. Поперечный каркас	Типовые решения 416-0-1	Выпуск 1	Лист 24

ГОССТРОЙ СССР ЦНИИПРОМЗДАНИЙ МОСКВА

Рук. отдела		Соколов
Гл. инж. пр-та		Клебанов
Рук. группы		Ременник
Исполнитель		Коган
Проверил		Баженова

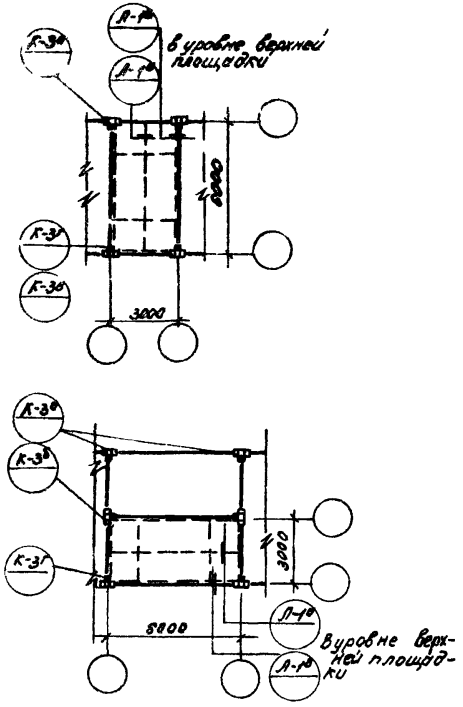

Маркировочная схема монтажных деталей

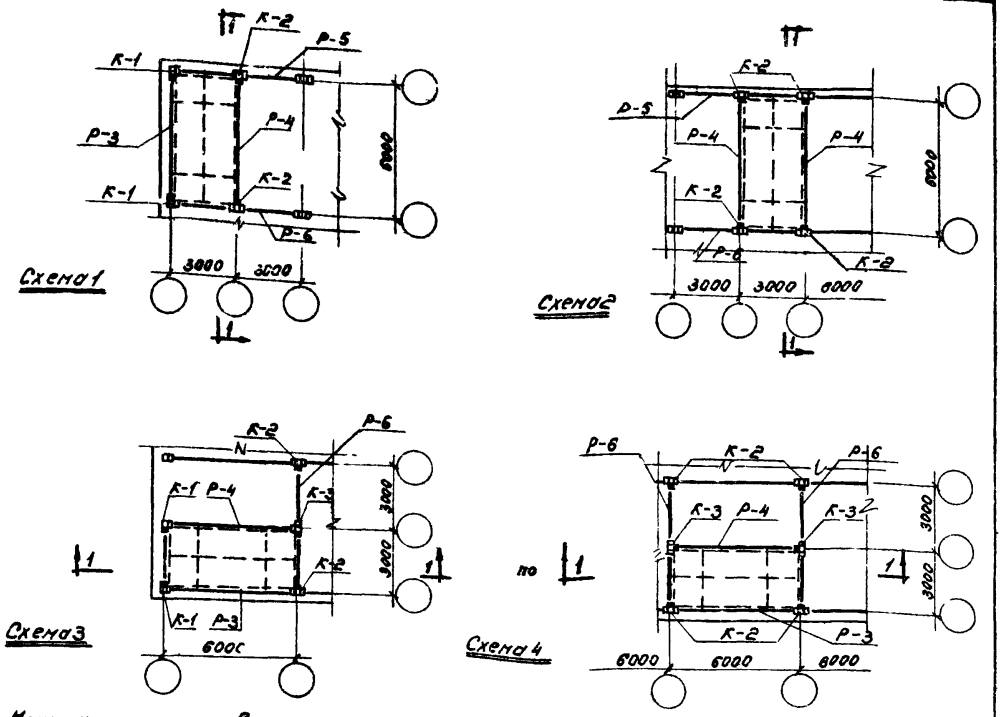

Монтажно-маркировочные схемы элементов каркаса:

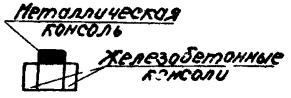

Условное обозначение колонн

Примечания:

1. Все монтажные детали, замаркированные на данном листе, приняты по выпуски 6 серии 416-0-1

1970 г.	У. С. Здания административно-бытового назначения промышленных предприятий	Монтажно-маркировочные планы каркаса лестниц и деталей Продольный каркас	Типовые решения 416-0-1	Выпуск 1	Лист 25

ГОССТРОЙ СССР ЦНИИПРОМЗДАНИЙ МОСКВА

Рук. отдела — Соколов
Гл. инж. пр-та — Клебанов
Рук. группы — Ременник
Исполнитель — Коган
Проверил — Баженова

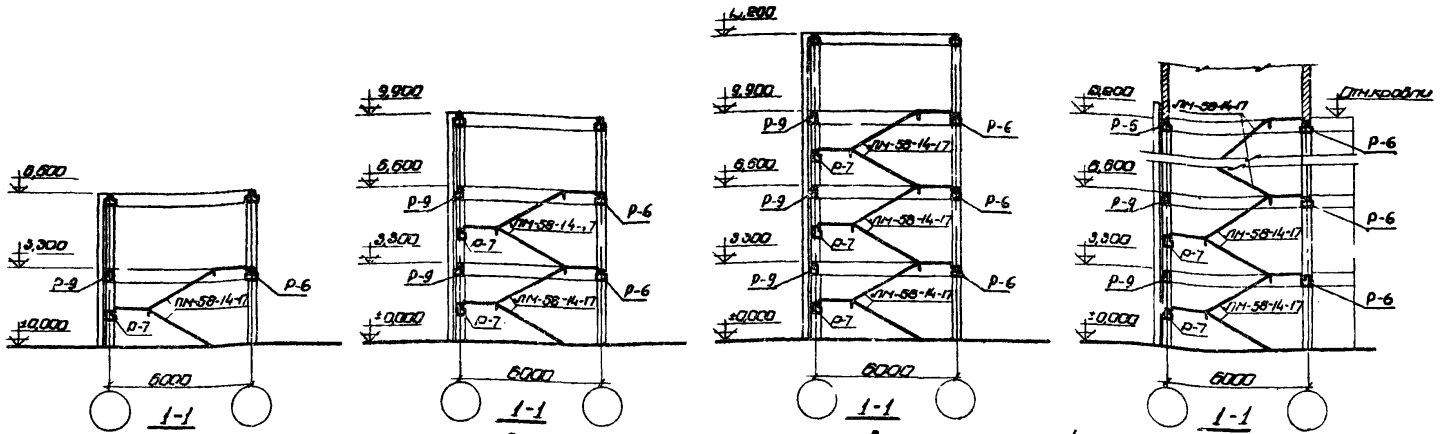

Монтажно-маркировочные схемы лестниц при высоте этажа $h_{эт}$ = 3,30 м

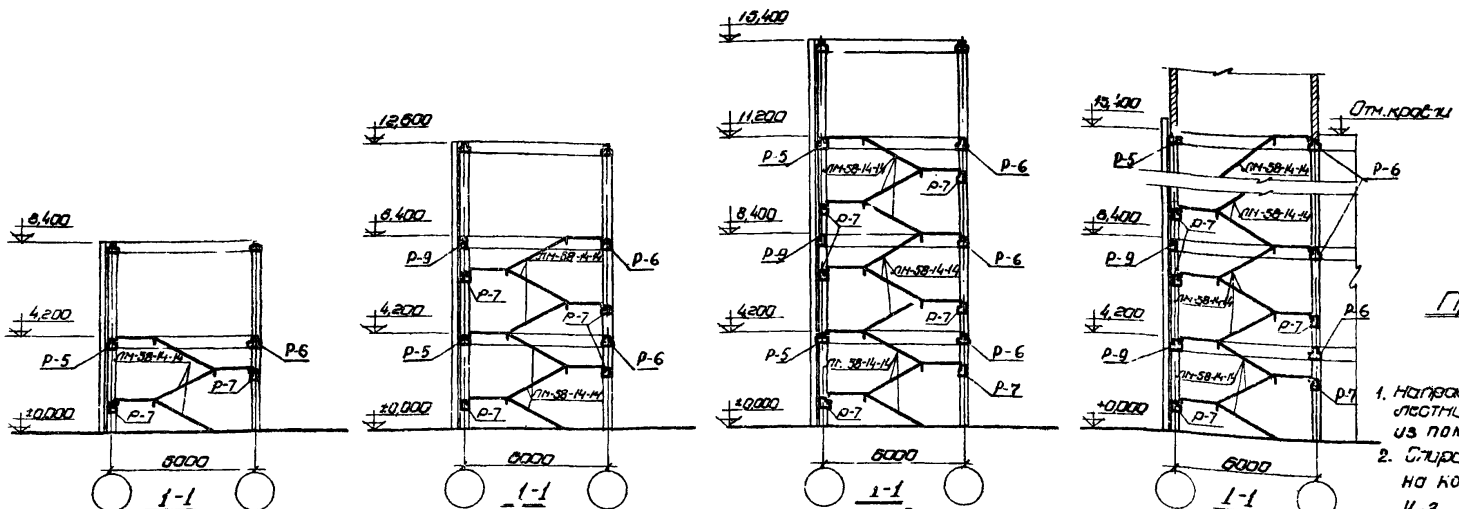

Монтажно-маркировочные схемы лестниц при высоте этажа $h_{эт}$ = 4,20 м

Примечания

1. Направление движения по лестнице показано условно из помещения.
2. Опирание ригеля Р-7 на колонну см. узел К-3д.- выпуск 6.

Рук. отдела		Соколов			
Гл. инж. пр-та		Клеванов			
Рук. группы		Ременик			
Исполнитель		Тоган			
Проверил		Баженова			

ГОССТРОЙ СССР
ЦНИИПРОМЗДАНИЙ
МОСКВА

1970	У. С	здания административно-бытового назначения промышленных предприятий	Монтажно-маркировочные схемы лестниц. Разрезы.	Типовые решения 416-0-1	Выпуск 1	Лист 26

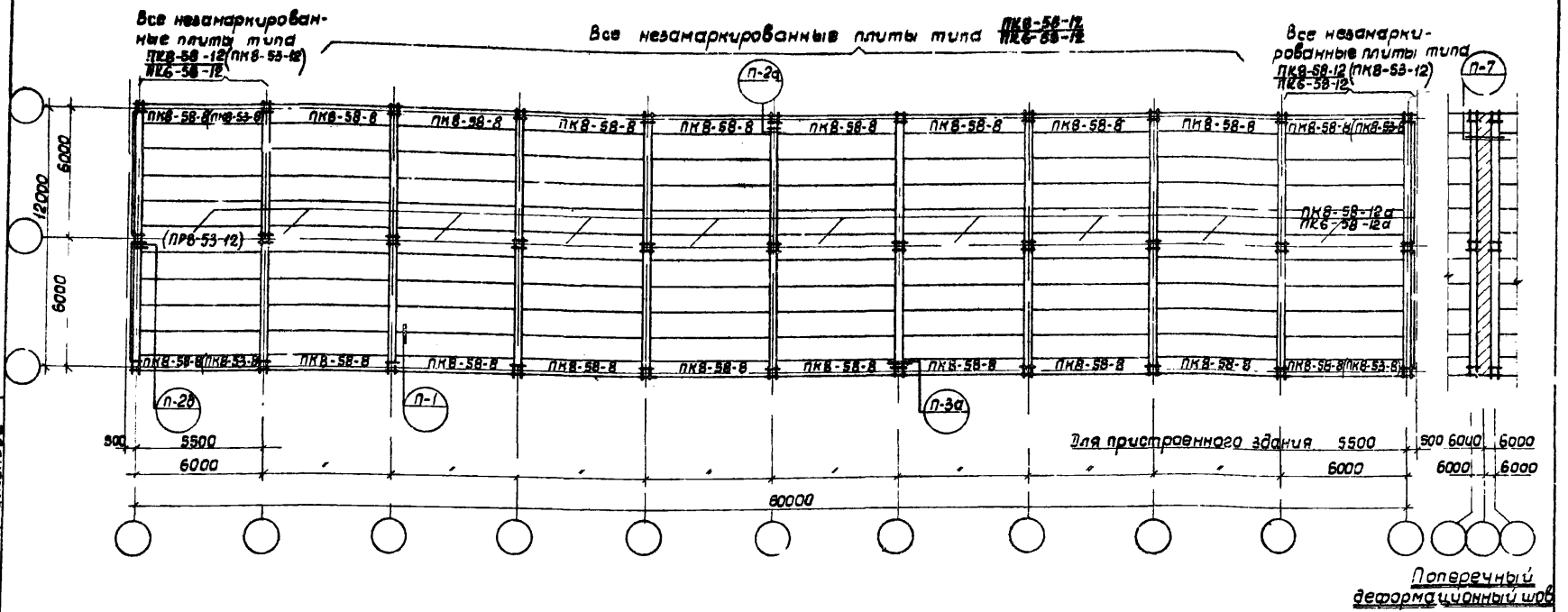

Примечания:

1. В местах пропуска сантехнических коммуникаций и установки диафрагм жесткости укладываются (и маркируются на монтажном плане) сантехнические плиты марки ПРВ-58-12.
2. При монтаже перекрытия, в первую очередь укладываются и соединяются между собой и с элементами каркаса плиты, расположенные по продольным осям здания.
3. Маркировка плит в скобках - для пристроенного здания.
4. План раскладки плит перекрытия у лестничных клеток см. лист 39
5. Все монтажные детали, замаркированные на данном листе, приняты по выпуску в серии 4.16-0-1.
6. Марки плит, указанные в числителе - для перекрытия, в знаменателе - для покрытия.

Рук. отдела	Соколов	
Гл. инж. пр-та	Клебанов	
Рук. группы	Ременник	
Исполнитель	Коган	
Проверил	Важанова	

ГОССТРОЙ СССР ЦНИИПРОМЗДАНИЙ МОСКВА

1970	У. С	Здания административно-бытового назначения промышленных предприятий	Монтажно-маркировочный план плит перекрытий Секции шириной 12,0 м Поперечный каркас	Типовые решения 4.16-0-1	Выпуск 1	Лист 27

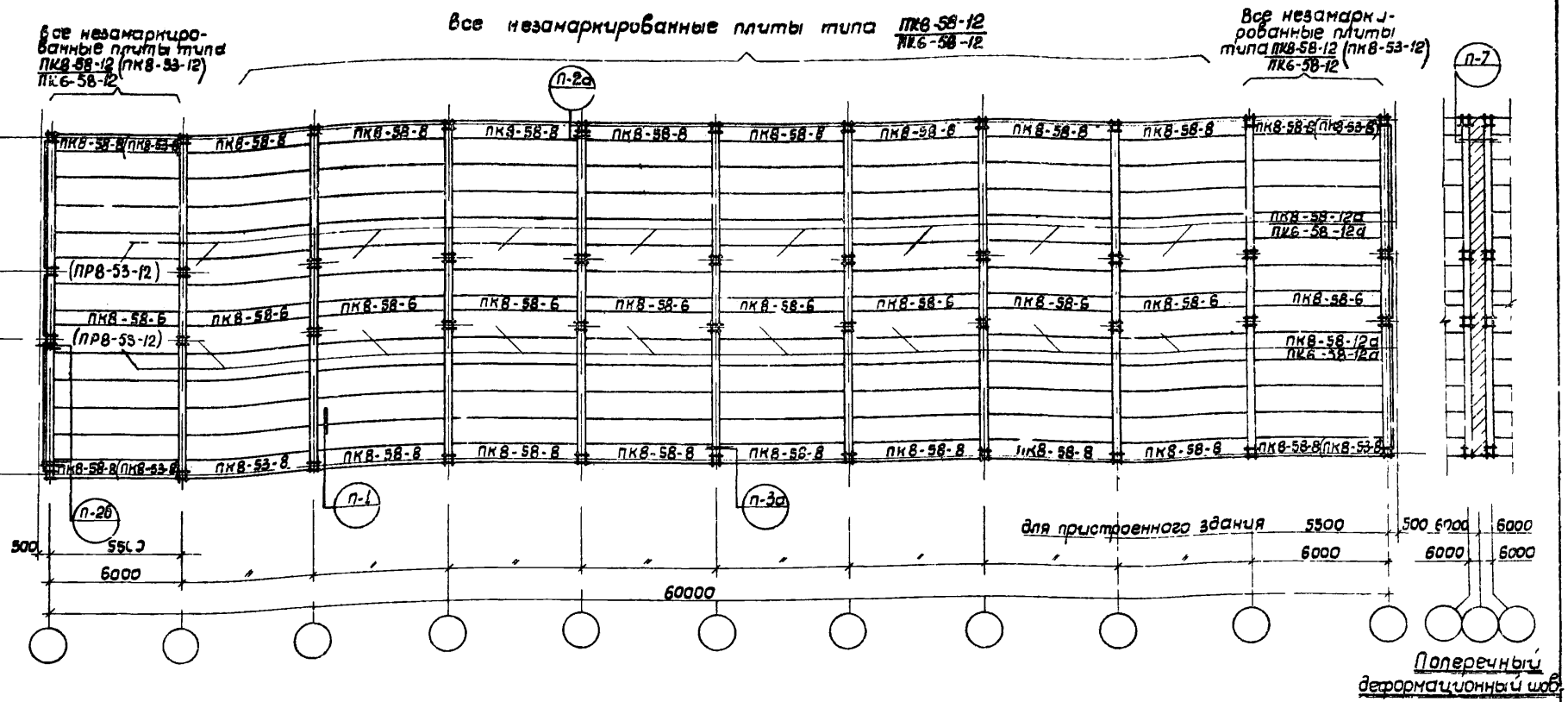

Примечания

1. В местах пропуска сантехнических коммуникаций и установки диафрагм жесткости укладываются (и маркируются на монтажном плане) сантехнические плиты марки ПРВ-58-12.
2. При монтаже перекрытия в первую очередь укладываются и соединяются между собой и с элементами каркаса плиты, расположенные по продольным осям здания.
3. Маркировка плит в скобках - для пристроенного здания.
4. План раскладки плит перекрытия у лестничных клеток см. лист 3
5. Все монтажные детали, немаркированные на данном листе, приняты по выпуску 6 серии 416-0-1.
6. Марки плит, указанные в числителе - для перекрытия, в знаменателе - для покрытия.

Гл. инж. пр-та	Клебанов	
Рук. группы	Ременник	
Исполнитель	Кован	
Проверил	Важенова	

ГОССТРОЙ СССР ЦИТП ГОСГРАЖДАНСТРОЯ МОСКВА

1970

У. С зданий административно-бытового назначения промышленных предприятий

Монтажно-маркировочный план плит перекрытия. Секции шириной 15м Поперечный каркас

Типовые решения 416-0-1 | Выпуск 1 | Лист 28

10506-02 32

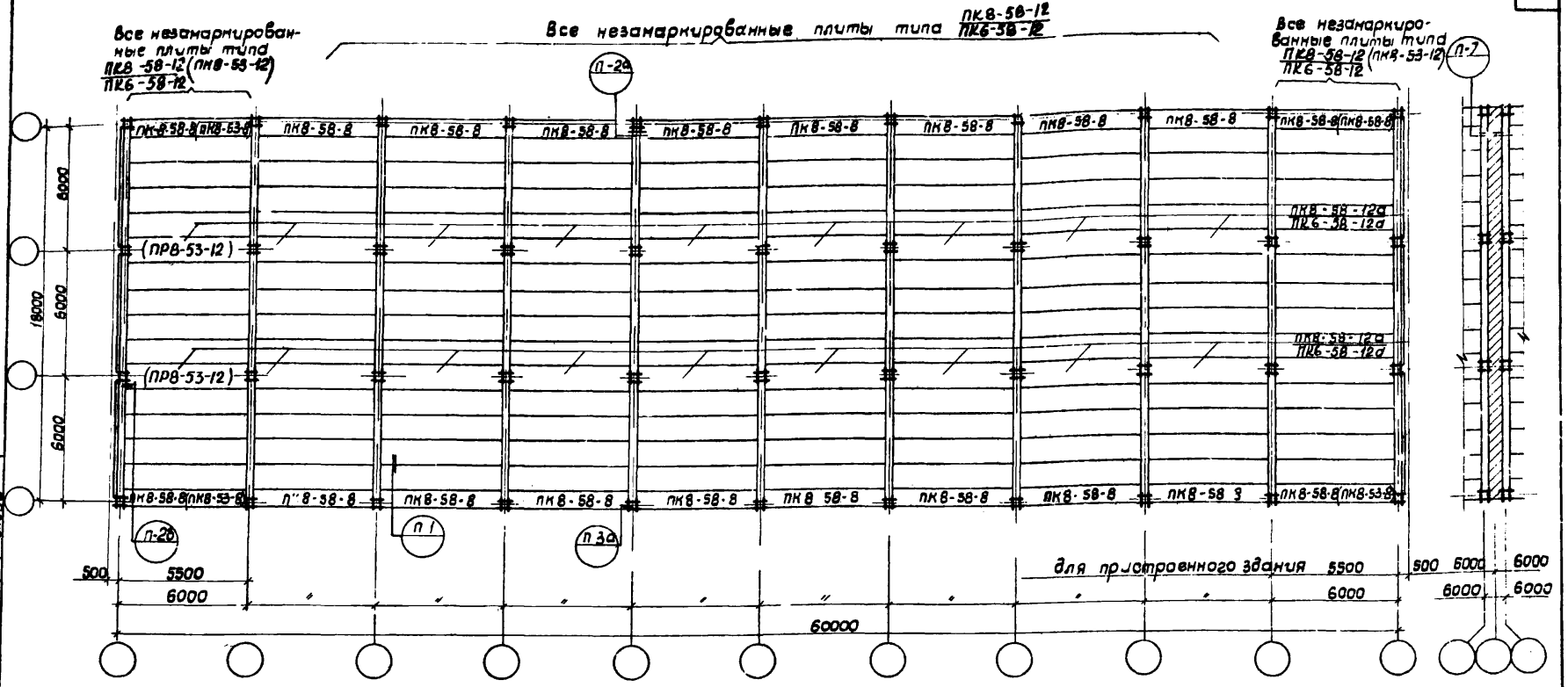

Примечания:

1. Марки плит, указанные в числителе - для перекрытия, в знаменателе - для покрытия.
2. В местах пропуска сантехнических коммуникаций и установки диафрагм жесткости укладываются (и маркируются на монтажном плане) сантехнические плиты марки ПРВ-58-12.
3. При монтаже перекрытия в первую очередь укладываются и соединяются между собой и с элементами каркаса плиты, расположенные по продольным осям зданий.
4. Маркировка плит в скобках для пристроенного здания.
5. План раскладки плит перекрытия и лестничных клеток см. лист 33
6. Все монтажные детали, замаркированные на данном листе, приняты по выпуску 6 серии 416-0-1

Поперечный деформационный шов

Гл. инж. отдела	Соколов	
Рук. инж. пр-та	Клебанов	
Рук. группы	Ременник	
Исполнитель	Коган	
Проверил	Баженова	

ГОССТРОЙ СССР ЦНИИПРОМЗДАНИЙ МОСКВА

1970	У. С	зданий административно-бытового назначения промышленных предприятий	Монтажно-маркировочный план плит перекрытий Секции шириной 18 м. Поперечный каркас	Типовые решения 416-0-1	Выпуск 1	Лист 29

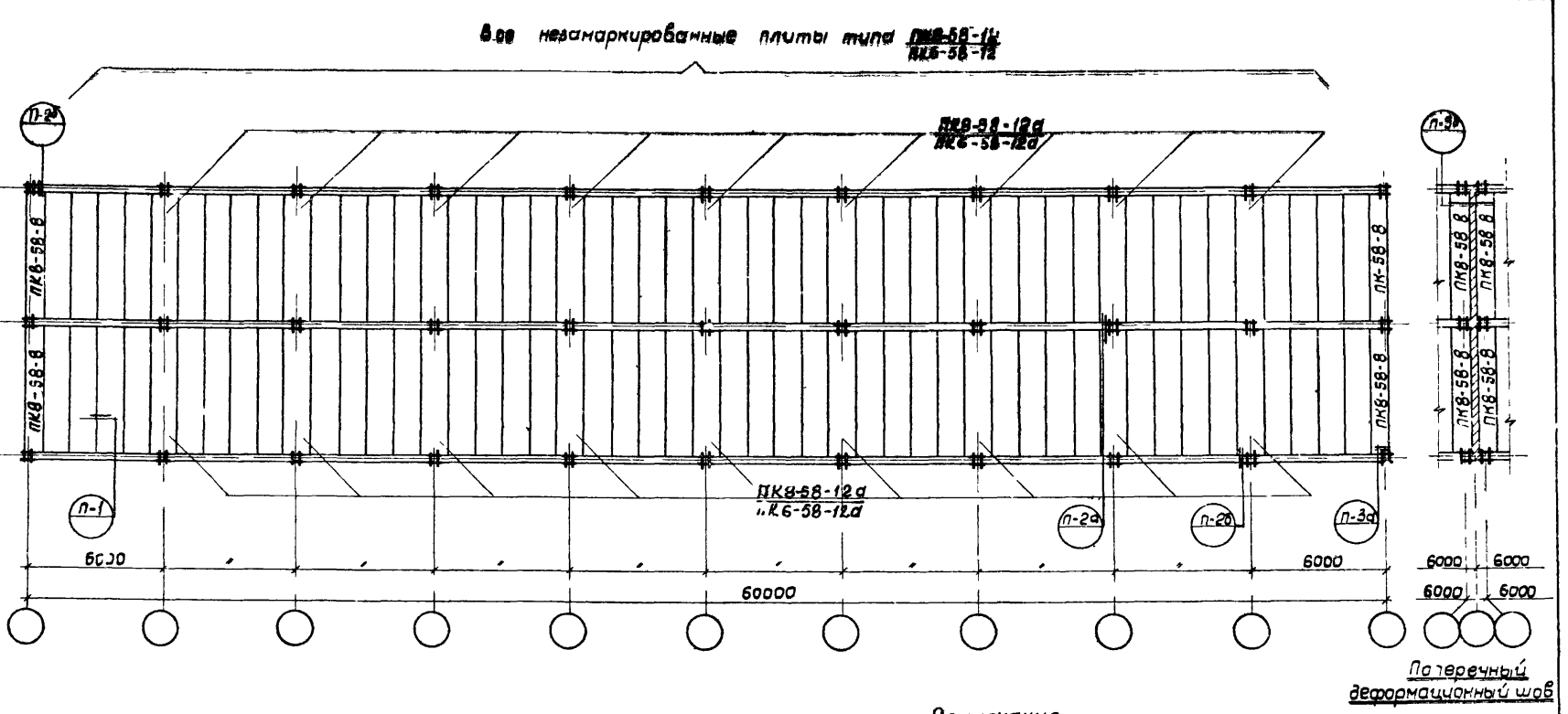

Примечания

1. В местах пропуска сантехнических коммуникаций и установки диафрагм жесткости укладываются (и маркируются на монтажном плане) сантехнические плиты марки ПР8-58-12
2. При монтаже перекрытия, в первую очередь укладываются и соединяются между собой и с элементами каркаса плиты, расположенные по поперечным осям здания.
3. План раскладки плит перекрытия у лестничных клеток см лист 33
4. Все монтажные детали, замаркированные на данном листе, приняты по выпуску 6 серии 416-0-1
5. Марки плит, указанные в числителе - для перекрытия, в знаменателе - для покрытия

Рук. отдела Соколов
Гл. инж. пр-та Клевцов
Рук. группы Ременник
Исполнитель Коган
Проверил Баженова

ГОССТРОЙ СССР ЦНИИПРОМЗДАНИЙ МОСКВА

1970	У.С	зданий административно-бытового назначения промышленных предприятий	Монтажно-маркировочный план плит перекрытия. Секции шириной 12м Продольный каркас	Типовые решения 416-0-1	Выпуск 1	Лист 30

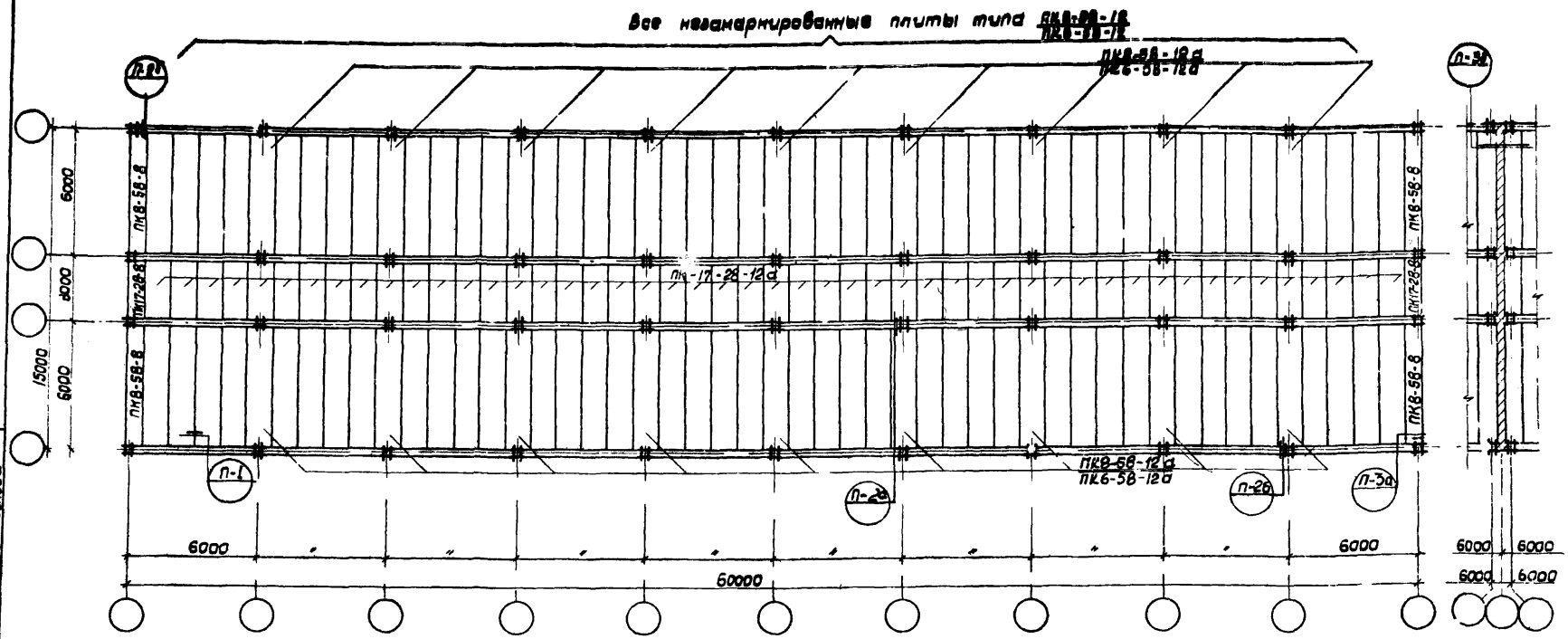

Примечания:

1. В местах пропуска сантехнических коммуникаций и установки диафрагм жесткости укладываются (и маркируются на монтажном плане) сантехнические плиты марки ПР8-58-12/ПР 17-28-12
2. При монтаже перекрытия, в первую очередь укладываются и соединяются между собой и с элементами каркаса плиты расположенные по поперечным осям здания.
3. План раскладки плит перекрытия у лестничных клеток см лист 33
4. Все монтажные детали, замаркированные на данном листе, приняты по выпуску 6 серии 416-0-1
5. Марки плит, указанные в числителе - для перекрытия, в знаменателе - для покрытия.

ГОССТРОЙ СССР ЦНИИПРОМЗДАНИЙ МОСКВА	Рук. отдела	Соколов			
	Гл. инж. пр-та	Клебанов			
	Рук. группы	Ременник			
	Исполнитель	Коган			
	Проверил	Баженова			

1970	У.С здания административно-бытового назначения промышленных предприятий	Монтажно-маркировочный план плит перекрытия. Секции шириной 15 м. Продольный каркас	Типовые решения 416-0-1	Выпуск 1	Лист 31

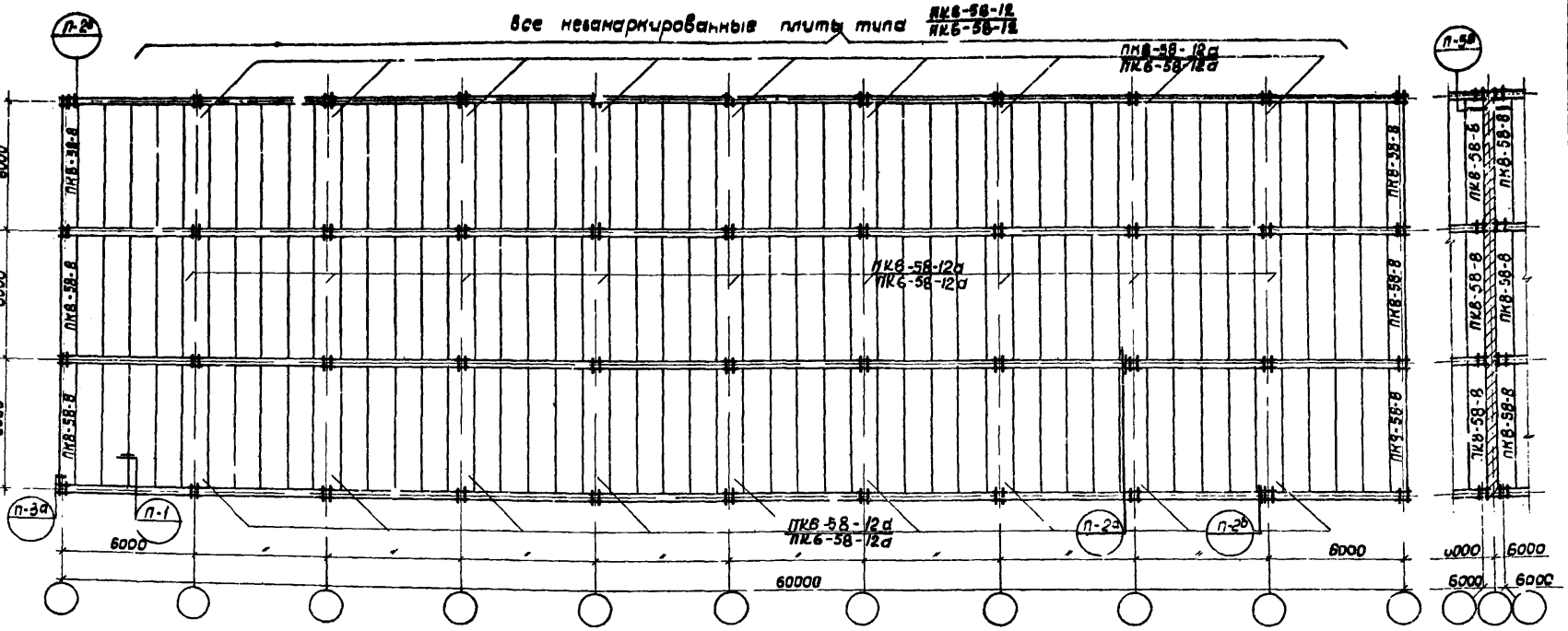

Поперечный деформационный шов

Примечания:

1. В местах пропуска сантехнических коммуникаций и установки диафрагм жесткости укладываются (и маркируются на монтажном плане) сантехнические плиты марки ПК8-58-12.
2. При монтаже перекрытия, в первую очередь укладываются и соединяются между собой и элементами каркаса плиты, расположенные по поперечным осям здания.
3. План раскладки плит перекрытия у лестничных клеток см лист 33
4. Все монтажные детали, замаркированные на данном листе, приняты по выпуску 6 серии 416-0-1.
5. Марки плит указанные в числителе – для перекрытия, в знаменателе – для покрытия.

Рук. отдела		Соколов			
Гл. инж. пр-та		Клеванов			
Рук. группы		Ременник			
Исполнитель		Чоган			
Проверил		Важенова			

ГОССТРОЙ СССР ЦНИИПРОМЗДАНИЙ МОСКВА

1970	У.С здания административно-бытового назначения промышленных предприятий	Монтажно-маркировочный план плит перекрытия. Секции шириной 18м Продольный каркас.	Типовые решения 416-0-1	Выпуск 1	Лист 32

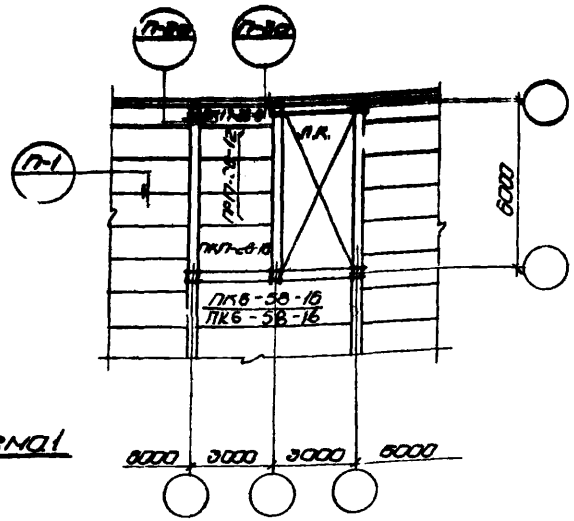

Схема 1

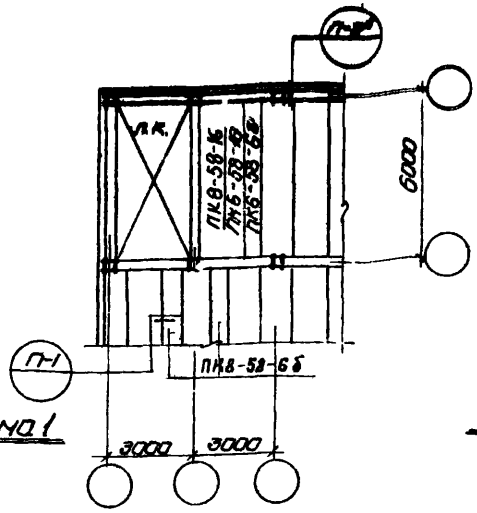

Схема 1

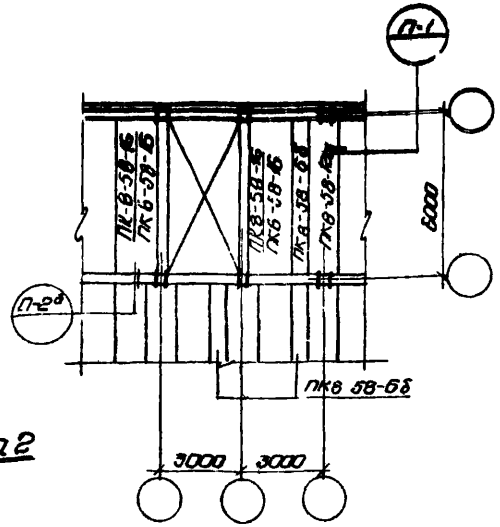

Схема 2

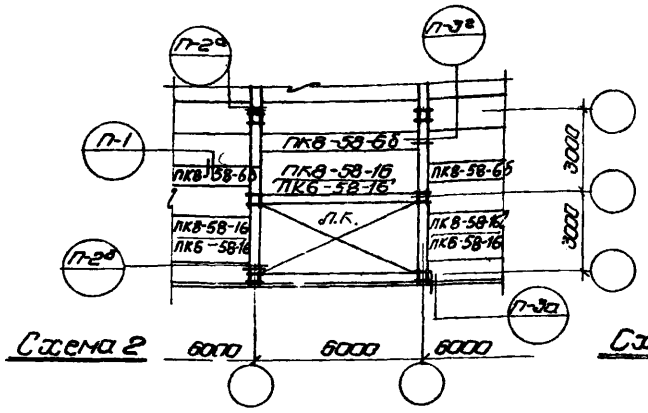

Схема 2

Поперечный каркас

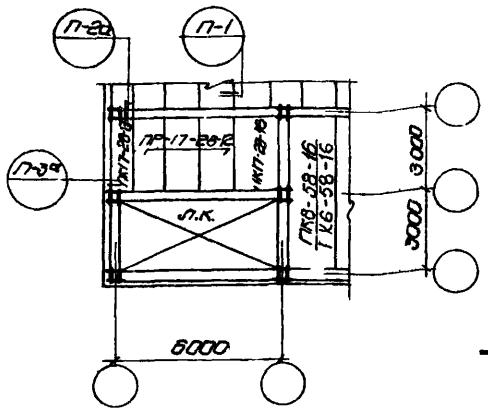

Схема 3

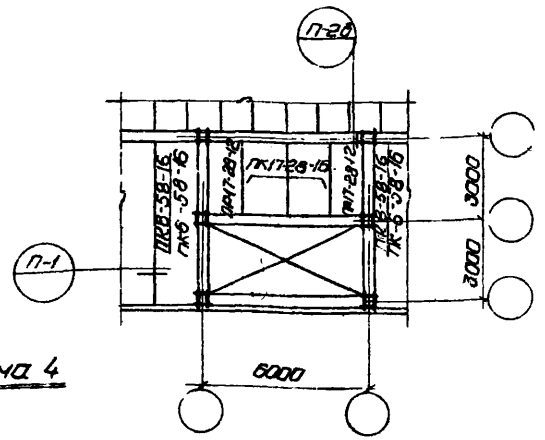

Схема 4

Продольный каркас

Примечания:

1. Узлы, замаркированные на данном листе, см. серию 4.16-0-1 Выпуск 6.
2. Марки плит, указанные в числителе, для перекрытия, в знаменателе-для покрытия.

Госстрой СССР ЦНИИПРОМЗДАНИЙ Москва	Рук. отдела		Соколов		
	Главн. пр-та		Клобков		
	Рук. группы		Семенкин		
	Исполнитель		Коган		
	Проверил		Самсонова		
1970	У. С	Здания административно-бытового назначения промышленных предприятий	Монтажно-маркировочные схемы плит перекрытий. Продольный и поперечный каркасы. Лестничные клетки.	Типовые решения 4.16-0.1	Выпуск 1 / Лист 33

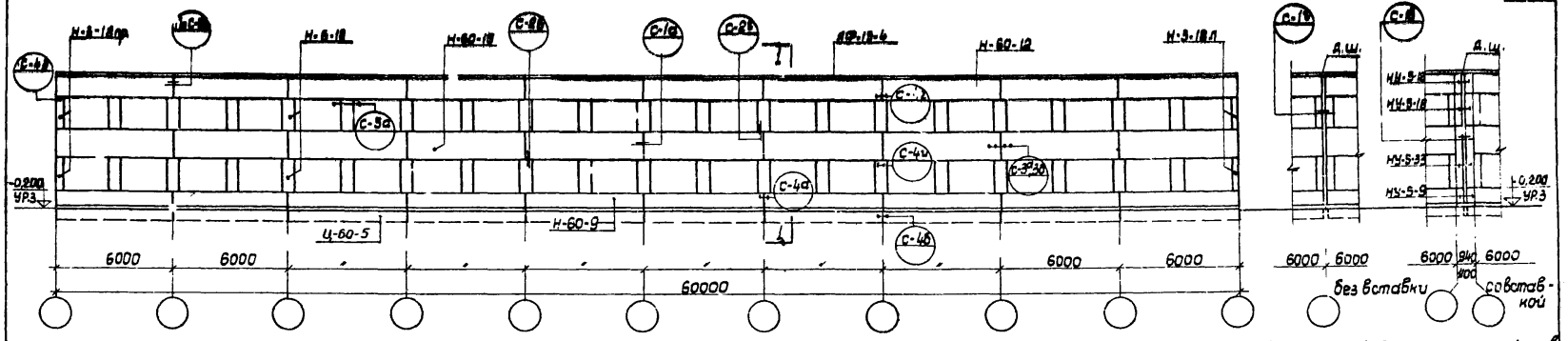

Поперечный деформационный шов

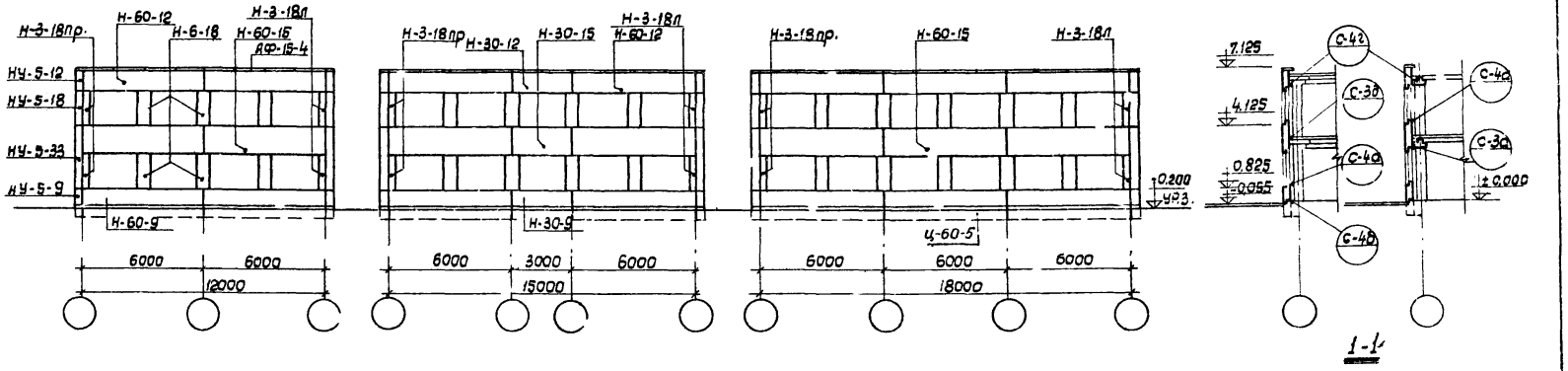

1-1

Примечания:

1. Толщина панелей принята 240 мм (III климат. р-н) / 320 мм (II климат. р-н)
2. Установку и выверку деталей крепления производить до навески стеновых панелей.
3. Все монтажные детали замаркированные на данном листе, приняты по выпуску 6 серии 416-0-1.

1970	У С здания административно бытового назначения промышленных предприятий	Монтажно-маркировочные схемы панельных стен. Секции высотой 2 этажа, при $h_{эт.}=3{,}30$ м	Типовые решения 416-0-1	Выпуск 1	Лист 34

Рук. отдела		Соколов
Гл. инж. пр-та		Клебанов
Рук. группы		Ременник
Исполнитель		Коган
Проверил		Баженова

ГОССТРОЙ СССР
ЦНИИПРОМЗДАНИЙ
МОСКВА

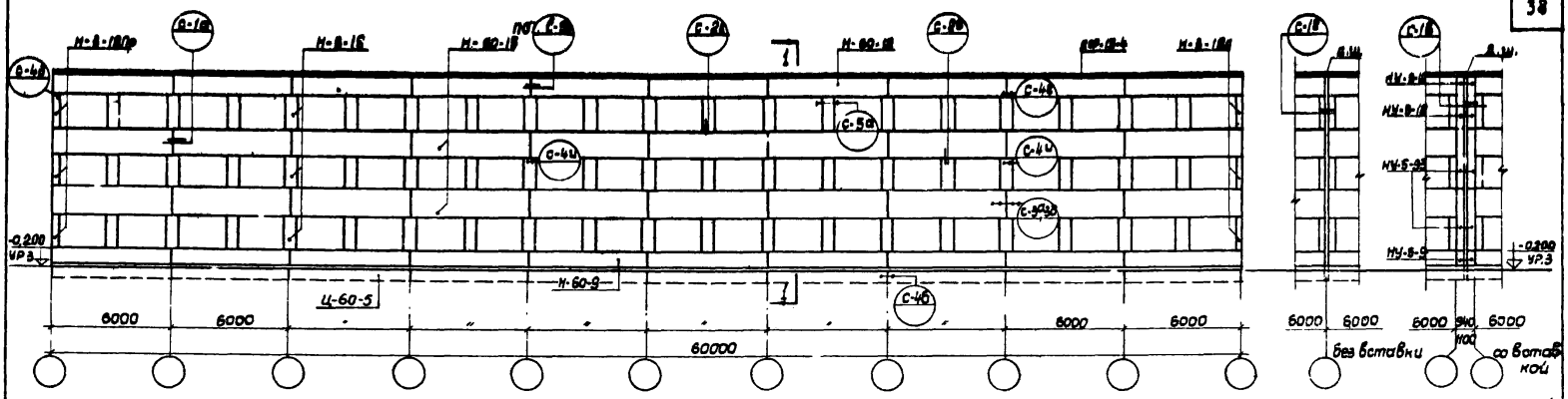

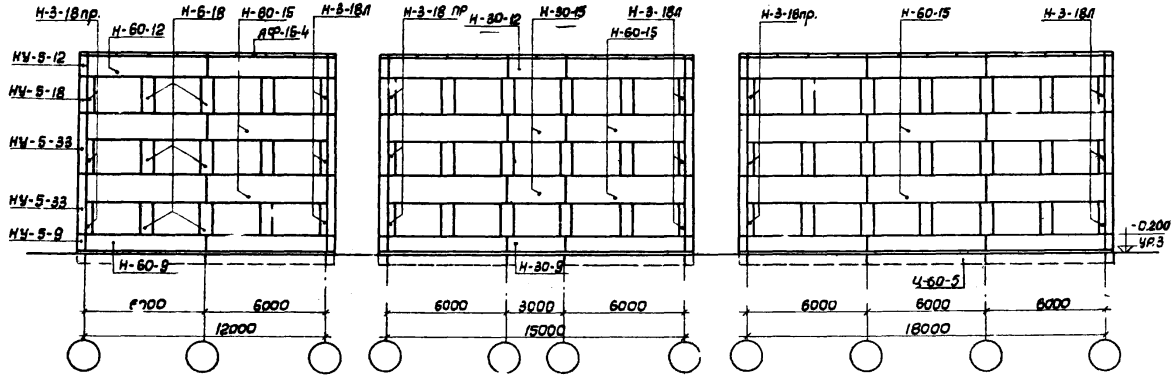

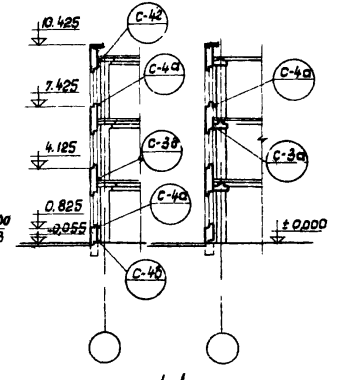

1-1

Примечания

1. Толщина панелей принята 240 мм (II климат р-н) / 320 мм (I климат р-н)
2. Установку и выверку деталей крепления производить до навески стеновых панелей.
3. Все монтажные детали, замаркированные на данном листе, приняты по выпуску 6 серии 416-0-1

Гл. инж. пр-та		Соколов	
Рук. отдела		Клевцов	
Рук. группы		Ременник	
Исполнитель		Новак	
Проверил		Баженова	

ГОССТРОЙ СССР ЦНИПРОМЗДАНИЙ МОСКВА

1970	У. С	зданий административно-бытового назначения промышленных предприятий	Монтажно-маркировочные схемы панельных стен. Секции высотой 3 этажа, при $h_{эт}$ = 3,30 м	Типовые решения 416-0-1	Выпуск 1 / Лист 35

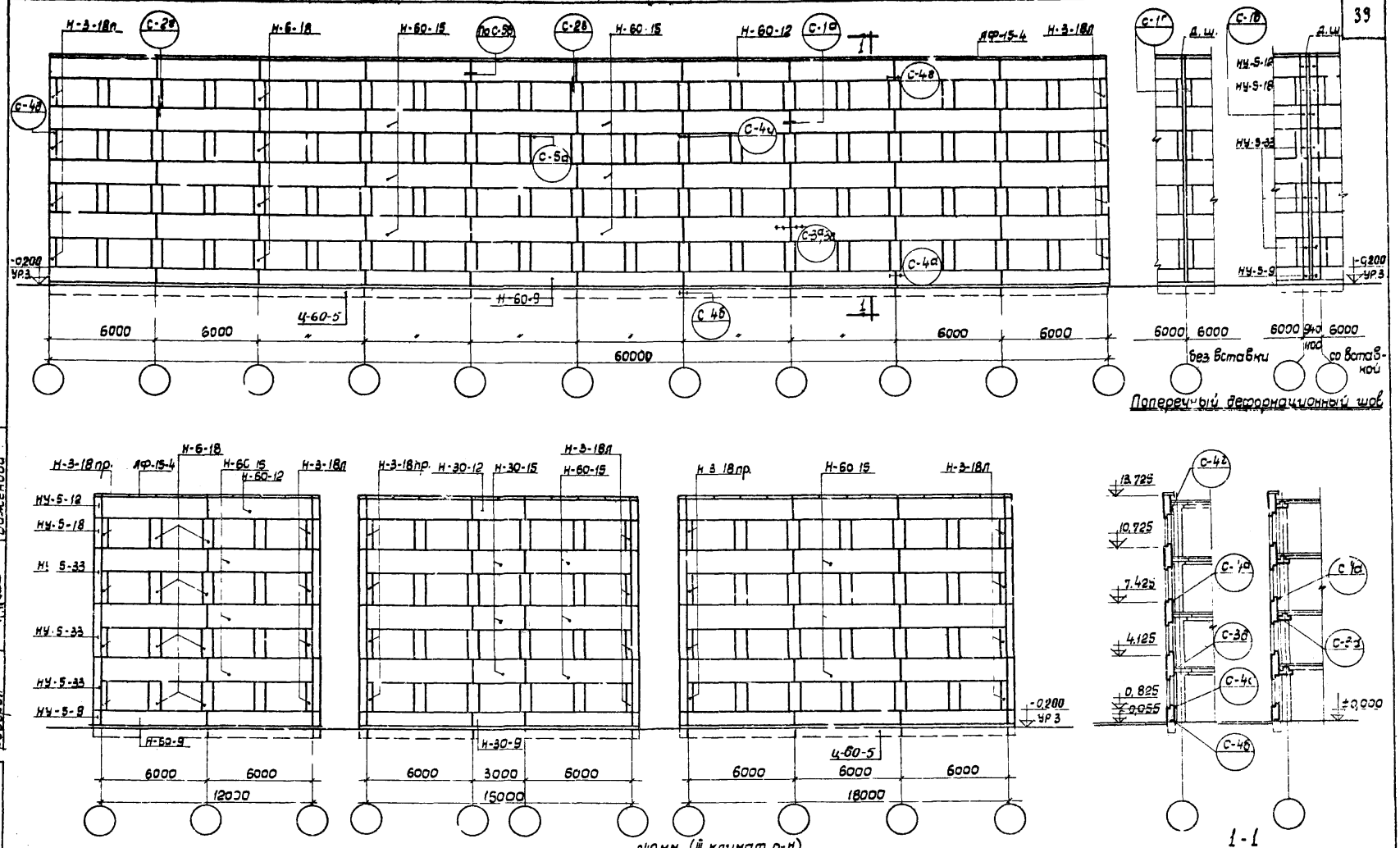

Примечания

1. Толщина панелей принята $\frac{240\text{ мм (III климат. р-н)}}{320\text{ мм (II климат. р-н)}}$
2. Установку и выверку деталей, крепления производить до набески стеновых панелей.
3. Все монтажные детали, замаркированные на данном листе, приняты по выпуску 6 серии 416-0-1

1970	У.С	здания административно-бытового назначения промышленных предприятий	Монтажно-маркировочные схемы панельных стен. Секции высотой 4 этажа, при $h_{эт.}$=3,30м.	Типовые решения 416-0-1	Выпуск 1	Лист 36

Рук. отдела		Соколов
Гл. инж. пр.		Клебанов
Рук. группы		Ременник
Исполнитель		Коган
Проверил		Баженова

ГОССТРОЙ СССР
ЦНИИПРОМЕДАНИЙ
МОСКВА

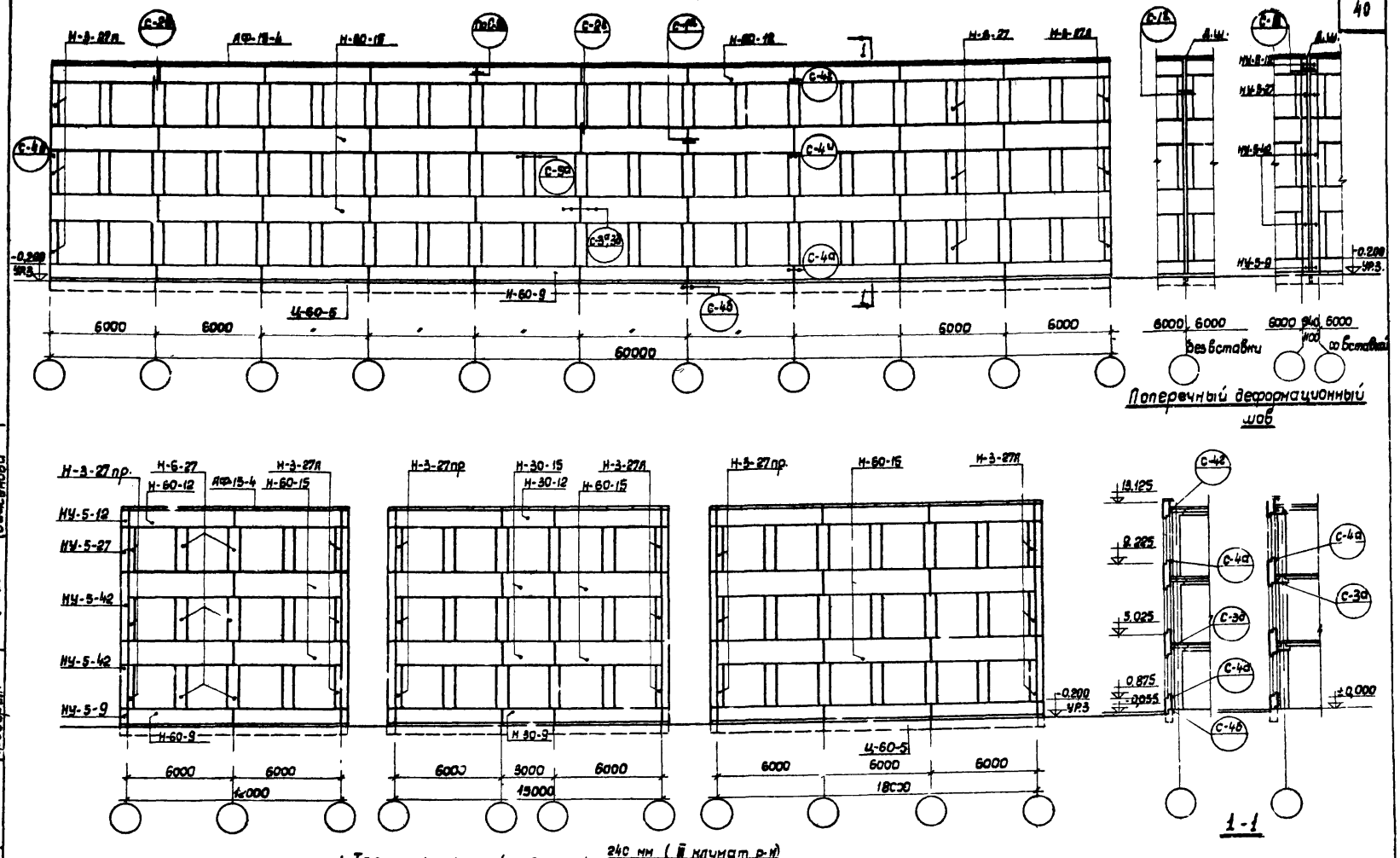

Примечания:

1. Толщина панелей принята 240 мм (III климат р-н) / 320 мм (II климат р-н)
2. Установку и выверку деталей крепления производить до навески стеновых панелей
3. Все монтажные детали, замаркированные на данном листе, приняты по выпуску в серии 416-0-1

1970	У.С здания административно-бытового назначения промышленных предприятий	Монтажно-маркировочные схемы панельных стен. Секции при $h_{эт.}$ = 4,20 м (пример)	Типовые решения 416-0-1	Выпуск 1	Лист 37

ГОССТРОЙ СССР
ЦНИИПРОМЗДАНИЙ
МОСКВА

Рук. отдела		Соколов
Рук. темы		Клебанов
Гл. инж. пр-та		Ременник
Исполнитель		Коган
Проверил.		Баженова

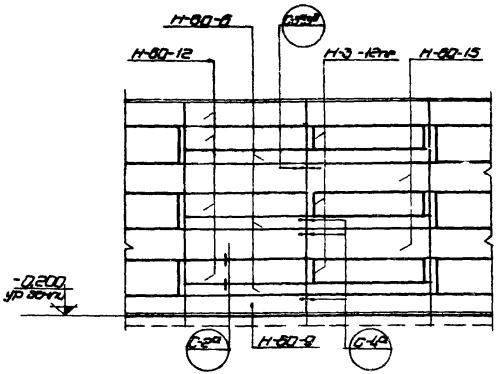

hэт = 3,30м

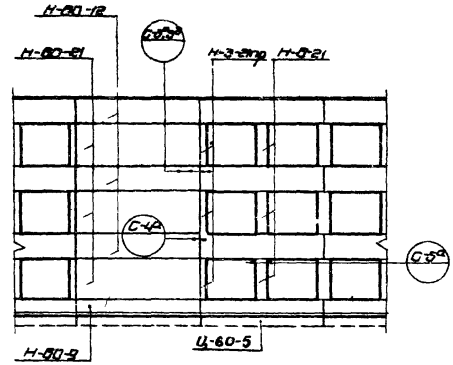

hэт = 3,30м

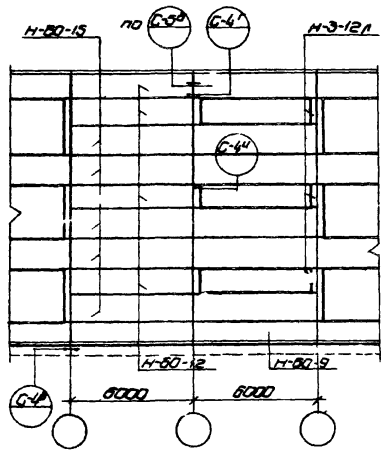

hэт = 4,20м

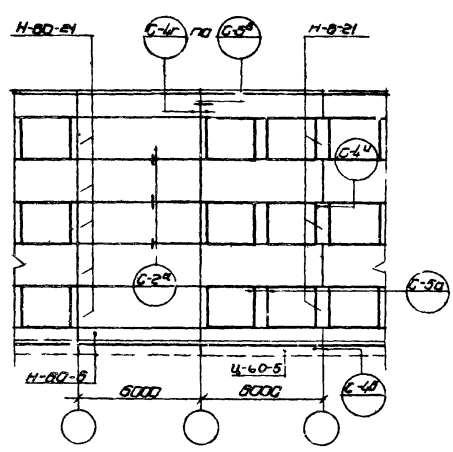

hэт = 4,20м

Примечание:

1. Все монтажные детали замаркированные на данном листе, приняты по выпуску 6 серии 416-0-1

1970	У.С	здания административно-бытового назначения промышленных предприятий	Монтажно-маркировочные схемы панельных стен секций. Варианты.	Типовые решения 416-0-1	Выпуск 1	Лист 38

ГОССТРОЙ СССР
ЦНИИ ЭМЗДАНИЙ
СКВА

Рук. отдела		Соколов
Гл. арх. пр.		Парамонов
Гл. инж. пр.		Клеванов
Рук. гр. инж.		Ременик
Исполнитель		Дацук

gost.e-ecolog.ru