ТИПОВОЙ ПРОЕКТ

284-3-49.83

ПРАЧЕЧНАЯ

ПРОИЗВОДИТЕЛЬНОСТЬЮ 0,5т СУХОГО БЕЛЬЯ В СМЕНУ

АЛЬБОМ - I

АРХИТЕКТУРНЫЕ РЕШЕНИЯ.
КОНСТРУКЦИИ ЖЕЛЕЗОБЕТОННЫЕ.
ТЕХНОЛОГИЧЕСКИЕ ЧЕРТЕЖИ.

Инв. № 19060-01

				Привязан
Инв.№				

gost.e-ecolog.ru

Госстрой СССР
ЦЕНТРАЛЬНЫЙ ИНСТИТУТ ТИПОВОГО ПРОЕКТИРОВАНИЯ
Свердловский филиал
620062, г.Свердловск-62, ул.Чебышева,4
Заказ № 5145 Инв.№ 19060-01 тираж 150
Сдано в печать 26.11. 1986г цена 2-82

ТИПОВОЙ ПРОЕКТ

284-3-49.83

ПРАЧЕЧНАЯ

ПРОИЗВОДИТЕЛЬНОСТЬЮ 0,5т СУХОГО БЕЛЬЯ В СМЕНУ

АЛЬБОМ - I

СОСТАВ ПРОЕКТА:

Альбом I - Архитектурные решения. Конструкции железобетонные. Технологические чертежи.
Альбом II - Изделия заводского изготовления.
Альбом III - Внутренний водопровод и канализация. Отопление и вентиляция. Электроосвещение и электрооборудование. Связь и сигнализация. Автоматизация санитарно-технических систем.
Альбом IV - Чертежи задания заводу-изготовителю.
Альбом V - Спецификации оборудования.
Альбом VI - Сметы.
Альбом VII - Ведомости потребности в материалах.

Примененный типовой проект 284-3-38 „Прачечная производительностью 1 т сухого белья в смену."
Альбом IV-Нестандартизированное оборудование (Распространяет Свердловский филиал ЦИТП).

Разработан
проектным институтом
„Гипрокоммунстрой"

/Главный инженер института В.П. Сапроненков
Главный инженер проекта В.П. Барсуков

Утвержден Минжилкомхозом РСФСР
Приказ N 3-ТД от 18.02. 1983г.
Введен в действие Гипрокоммунстроем
Приказ N 134 от 10.07.84г.

Привязан

Инв. №

Инв.№ 19060-01

Содержание альбома

№№ п/п	Наименование	Лист
1	Обложка	
2	Титульный лист	
3	Содержание альбома	2
4	Архитектурные решения	3-14
5	Конструкции железобетонные	15-28
6	Технологические чертежи	29-33
7	Опорная конструкция	34

Типовой проект 284-3-49.83

Ведомость основных комплектов рабочих чертежей

Наименование	Обозначение	Примечание
ТХ	Технология производства	
АР	Архитектурные решения	
КЖ	Конструкции железобетонные	
ВК	Внутренние водопровод и канализация	
ОВ	Отопление и вентиляция	
ТС	Тепловой пункт	
ЭМ ЭО	Электрооборудование и электроосвещение	
СС	Связь и сигнализация	
А	Автоматизация санитарно-технических систем	

Ведомость рабочих чертежей основного комплекта

Лист	Наименование	Примечан.
АР-1	Общие данные (начало)	
АР-2	Общие данные (продолжение)	
АР-3	Общие данные (продолжение)	
АР-4	Общие данные (продолжение)	
АР-5	Общие данные (продолжение)	
АР-6	Общие данные (окончание)	
АР-7	Схема генплана	
АР-8	План на отм. 0.000	
АР-9	План на отм. 3.300, план с разбивкой сантехниче	
	ских отверстий, отделочных работ, маркировкой	
	гипсобетонных перегородок	
АР-10	План на отм. 0.000 с разбивкой сантехнических	
	отверстий, отделочных работ, марки-	
	ровкой гипсобетонных перегородок	
АР-11	Разрезы 1-1; 2-2; 3-3	
АР-12	Фасады 1-7; 7-1; А-Е; Е-А	

Основные строительные показатели

Наименование	Един. измер.	
Площадь застройки	м²	680.00
Общая площадь	м²	736.00
Рабочая площадь	м²	486.80
Строительный объем	м³	3529.10

Класс здания – II
Степень огнестойкости – II
Степень долговечности – II

Типовой проект разработан в соответствии с действующими нормами и правилами и предусматривает мероприятия, обеспечивающие взрывную, взрывопожарную и пожарную безопасность при эксплуатации здания.

Главный инженер проекта /Барсуков/

Ведомость ссылочных и прилагаемых документов

Обозначение	Наименование	Примечание
	Ссылочные документы	
ГОСТ 24698-81	Двери деревянные наружные	
	для жилых и общественных зданий	
2.435-6 в.1	Двери противопожарные	
ГОСТ 11214-78	Окна и балконные двери дере-	
	вянные с двойным остеклением	
	для жилых и общественных	
	зданий	
ГОСТ 6629-74*	Двери деревянные внутрен-	
	ние для жилых и обществен-	
	ных зданий	
2.244-1 в.4	Детали полов общественных	
	зданий	
1.2319-7 в.1	Панели перегородок гипсо-	
	бетонные для общественных	
	зданий	
2.260-1 в.3	Детали покрытий общест-	
	венных зданий	
1.138-10 в.1.2	Перемычки	
1.269-1	Фризовые камни	
2.150-1 в.2	Лестницы жилых зданий	
	Прилагаемые документы	
Альбом VII	Ведомость потребности в материалах	
Альбом V	Спецификации оборудования	

Ведомость спецификаций

Лист	Наименование	Примечан.
АР-5	Спецификация элементов заполнения	
	проемов	
АР-6	Спецификация перемычек	

Ведомость гардеробного оборудования

Группа производ. процессов	Кол-во обслуживающих: списочный состав	Кол-во обслуживающих: наиболее многочисленная смена	Шкафы гардеробные 500×330 мм	Душевые сетки	Ножные ванны	Умывальники	Унитазы
Для женщин							
Iа	7	4	7				
Iб	3	2	3	2		3	1
IIа	7	4	7				
Для мужчин							
Iб	6	4	6	1	1	1	1

Спецификация гипсобетонных перегородок

Марка поз.	Обозначение	Наименование	Кол.	Масса ед.	
ПГ-33-42	1.231.9-7	Панели перегородок гипсобетонные	5		
ПГ-33-27	"	"	4		
ПГ-33-17	"	"	1		
ПГ-33-12	"	"	2		
ПГ-33-10	"	"	1		
ПГ-33-9,9	"	"	9		
ПГ-33-11	"	"	1		
ПГС7-33-42	"	"	2		
ПГС7-33-12	"	"	3		
ПГС35-33-42	"	"	1		

Спецификация гардеробного оборудования

Марка поз.	Обозначение	Наименование	Кол.	Масса ед. кг	Примеч.
1	1.472-3	Шкаф для хран. одежды	21		со скамьей
2	1.472-3	Шкаф для хран. одежды	3		без скамьи

Спецификация фризовых камней

Марка поз.	Обозначение	Наименование	Кол.	Масса ед. кг	Примеч.
ФК-15-4	1.269-1	Фризовый камень	40	100	
ФК-18-4	1.269-1	Фризовый камень	56	130	
УФК-4-4	1.269-1	Фризовый камень	6	30	

Ведомость проёмов дверей

Марка поз.	Размер проема в кладке мм
ДН21-10	920×2400
ДН21-9Ш	820×2400
ДН21-13Ш	1220×2400
ДО24-15	1510×2370
ДГ24-10	1510×2070
ДО21-10	1010×2070
ДГ21-10	1010×2070
ДГ21-9	910×2070
ДГ21-7	710×2070
ПД-6	960×2070
ПД-6А	960×2070

Привязан:

Инв. №

ГИП	Барсуков	
Нач. отд.	Иванчиков	
Гл. конст.	Харламов	
Гл. арх.	Пушкарев	
Гл. спец.	Яблочникова	
Вед. арх.	Ермолова	
Исполн.	Красильникова	
Н. контр.	Пушкарев	

284-3-49.83 АР

Прачечная производительностью 0.5т сухого белья в смену

Стадия	Лист	Листов
Р	1	12

Общие данные (начало)

ГИПРОКОММУНСТРОЙ г. Москва

19060-01

Инв. № подл. | Подп. и дата | Взам. инв. №

Альбом I

Типовой проект 284-3-49.83

Общая часть.

Проект прачечной производительностью 0.5т сухого белья в смену (корректировка) разработан на основании плана типового проектирования на 1982г Госстроя РСФСР, утвержденного Министерством жилищно-коммунального хозяйства РСФСР.

Проект разработан для применения в II, III климатических районах, I в климатическом подрайоне с расчетными зимними температурами -20°; -30° (основное решение); -40° влажность нормальная. Обычные геологические условия. Район СССР по скоростному напору ветра - III. Район СССР по весу снегового покрова - III.

В соответствии с СН514-79 в проекте применены рациональные объемно-планировочные и конструктивные решения, использованы эффективные строительные материалы.

Схема генерального плана.

Здание прачечной производительностью 0.5т сухого белья в смену размещается внутри жилого квартала города.

Предлагаемая схема выполнена на основании технологических особенностей данного сооружения, с учетом требований СНиП II 60-75, рационального использования территории и транспортного обслуживания. Площадь участка и мероприятия по благоустройству территории приняты условно и должны корректироваться при привязке проекта. Рельеф участка принят горизонтальным. Отметка полов проектируемого здания принята на 0.15 м от уровня земли. Хоздвор и внутренние проезды проектируются асфальто-бетонные на щебеночном основании и песчаном подстилающем слое.

Конструкция асфальтобетонного покрытия:

Асфальтобетон - 5 см
Щебень - 18 см
Песок - 20 см

Вокруг проектируемого здания предусматривается асфальтовая отмостка шириной 1.0 м - литой (песчаный) асфальт на щебеночном основании:

Литой асфальт - 3 см
Щебень - 12 см
Уплотненный грунт.

Участок озеленяется посадкой деревьев, кустарников, устройством газонов и выгораживания живой изгородью.

Парогидроизоляция стен и полов отирального и сушильно-гладильного цехов выполняется на основании „Временных технических указаний по применению рациональных способов пароги..роизоляции стен и перекрытий бань и прачечных", разработанных АКХ им. К.Д.Памфилова. Технология приготовления ЛСП-145 и производство работ разработаны НИИ Кровли г.Москвы.

Объемно-планировочное решение.

Прачечная с административно-бытовыми и техническими службами запроектирована в едином объеме.

Производственная часть здания одноэтажная, двухпролетная в плане 27×18 м (в осях) и высотой до низа балок покрытия 3.6 м. В ней расположены сушильно-гладильный и стиральные цеха, хранение грязного белья и выдача чистого, ожидальные, прием белья, хранение стиральных материалов, реакторная, гардероб для обслуживающего персонала, компрессорная, тепловой пункт, насосная, электрощитовая

Административно-бытовая часть здания двухэтажная, однопролетная, с высотой этажа 3.3 м.

В плане 24×6 м (в осях). На первом этаже размещены медпункт, гардероб мужской, склад материального обеспечения, столярная и слесарная мастерские.

На втором этаже размещены: венткамеры, лаборатория, контора, кабинет директора, комната приема пищи, красный уголок, бойлерная, бачное помещение.

Административно-бытовые помещения запроектированы в соответствии со строительными нормами и правилами (СНиП II-92-76 ч.II) и расчитаны на штат в количестве 26 человек в две смены. По санитарной характеристике производственные процессы относятся к группам $I^а$; $I^б$; $II^а$; $II^в$. Предусматривается закрытый способ хранения одежды.

Ведомость отделки помещений

Наименование или номер помещения	Потолок		Стены или перегородки		Низ стен или перегородок			Примечание
	Площадь	Вид отделки	Площадь	Вид отделки	Площадь	Вид отделки	Высота, м	
Вестибюль, коридор, тамбуры, ожидальные, выдача и прием белья, лестничная клетка		Затирка швов цементным раствором, простая клеевая окраска		Улучшенная штукатурка окраска силикатными красками				
Медпункт, гардеробные, санузлы		Затирка швов цементным раствором, простая клеевая окраска		Улучшенная штукатурка, водоэмульсионная окраска		Глазурованная плитка	2.1	
Душевые		Затирка цементным раствором водоэмульсион. окраска		Простая штукатурка, облицовка керам. глазурованной плиткой			2.1	
Электрощитовая		Затирка швов цементным раствором, простая полимерцем. окраска		Простая штукатурка, простая полимерцементная окраска				
Компрессорная, насосная		Затирка швов цемент. раствором, клеевая окраска		Простая штукатурка, клеевая окраска		Масляная окраска	2.1	
Реакторная, хранение стиральных материалов, лаборатория		Затирка швов цементным раствором окраска силикатными красками		Простая штукатурка масляная окраска		Глазурованная плитка	2.1	
Склад материального обеспечения столярные и слесарные мастерские		Затирка швов цементным раствором, известковая побелка		Простая штукатурка клеевая окраска				
Венткамера, бойлерная		Затирка швов цементным раствором клеевая окраска		Простая штукатурка клеевая окраска				
Комната общественных организаций, комната приема пищи, кабинет директора, контора		Затирка швов цементным раствором улучшенная клеевая окраска		Затирка швов цементным раствором улучшенная масляная окраска				
Стиральный цех, сушильно-гладильный цех		Огрунтовать 1 слоем МС-015 алкидно-стирольной эмалью МС-226 за 2 раза		Простая штукатурка, облицовка керамической плиткой по ЛСП-145				ЛСП-145 4 слоя толщиной - 1.0 мм (2 основных, 2 грунтовочных)
Хранение грязного белья и выдача белья		Затирка швов цементным раствором, простая клеевая окраска		Улучшенная штукатурка, масляная окраска		Глазурованная плитка	2.1	

Отделка фасадов - кирпичная кладка из лицевого кирпича с расшивкой швов цементным раствором.

ГИП	Барсуков		198	284-3-49.83	АР
Нач.отд.	Иванчиков		Прачечная производительностью 0.5 т сухого белья в смену		
Гл.конст.	Харламов				
Гл.спец.	Табачинская				
Гл.арх.пр.	Пушкарев			Стадия	Лист	Листов
Вед.арх.	Ермолова			Р	2	
Исполн.	Красильникова		Общие данные (продолжение)	ГИПРОКОММУНСТРОЙ г. Москва		
Н.контр.	Пушкарев					

Привязан:

Инв.N

Инв.N подл. | Подп. и дата | Взам. инв.N

19060-01

Альбом I

Типовой проект 284-3-49.83

Конструктивное решение.

Здание прачечной запроектировано в унифицированных сборных железобетонных конструкциях.
Фундаменты под колонны монолитные железобетонные стаканного типа по серии 1.412-1/77. Под стены - ленточные из бетонных и железобетонных блоков по ГОСТ 13579-78 и серии 1.112-5.
Фундаментные балки - сборные железобетонные по серии 1.415-1.
Фундаменты под оборудование выполняются из бетона М-150.
Фундаменты разработаны для $t°=-30°C$. Исходя из условий строительства на горизонтальной площадке при сухих непучинистых грунтах со следующими характеристиками:
$\varphi=20°$; $\gamma=18$ кн/м³; $C=0.0011$ МПа.
При привязке проекта фундаменты должны быть откорректированы применительно к конкретным геологическим, гидрогеологическим и климатическим условиям, а также к условиям рельефа строительной площадки, руководствуясь требованиями СНиПа II-15-74.
Колонны - сборные железобетонные по серии 1.423-3 в.2.
Балки покрытия по серии 1.462-1 в.1.2.
Плиты покрытия размером 3×6 по ГОСТу 22701.0-77 - ГОСТу 22701.5-77. размером 1.5×6 по серии 1.465-7 в.3.
В бытовых помещениях плиты перекрытия и покрытия - по серии 1.141-1.
Наружные стены производственного корпуса выполняются из обыкновенного глиняного кирпича пластического прессования марки 100 на растворе марки 50 морозостойкостью МРЗ-25, административно бытовых помещений из кирпича марки 75 на растворе марки 25, с облицовкой фасадов лицевым кирпичом.
Внутренние стены выполняются из обыкновенного глиняного кирпича марки 75 на растворе марки 25.
Перемычки - сборные железобетонные по серии 1.138-10.
Лестничные марши и площадки - сборные железобетонные по серии 1.251-3, 1.252-3.
Антикоррозийное покрытие закладных и соединительных элементов выполнить путем горячего цинкования $\delta=100$ мкм, согласно СНиПа II-28-73*.
После монтажной сварки все соединительные швы и места нарушения антикоррозионных покрытий на поверхности стальных конструктивных закладных и соединительных элементов покрыть протекторным грунтом марки ЭП-057.

Указания по производству работ в зимнее время.

1. Строительные работы в зимних условиях должны производиться с соблюдением требований СНиП III-17-78; соответствующих разделов II-22-81; III-15-76; III-16-80;
2. Рабочие чертежи, предназначенные для возведения кирпичной кладки в зимних условиях, должны иметь указания проектной организации, выполняющей привязку, о произведенной проверке кирпичной кладки и предусмотренном при этом методе возведения условиях.

Кирпичная кладка стен.

1. Для кирпичной кладки предусматривается способ замораживания с последующим оттаиванием кладки как наиболее доступный, экономичный, не требующий специального оборудования.
2. Кладку стен должны выполнять с применением раствора на портландцементе.
3. Марка кирпича и раствора для наружных и внутренних стен назначаются в соответствии со следующей таблицей

	Производ. корпус	Адм. быт. корпус
Кирпич	100	75
Раствор при $t_{до}$-20°C	75	75
Раствор при $t_{до}$-30°C	100	100

4. Температура раствора в момент его применения должно быть не ниже указанной в таблице СНиП III-17-78
5. Наружные и внутренние стены должны возводиться одновременно с тщательной перевязкой кладки в местах пересечения стен. Разрывы в кладке разрешается выполнить только „убегом" не более 1 м по высоте с расположением мест разрывов в разбежку.
6. В каждом этаже, в уровне междуэтажных перекрытий должны быть уложены дополнительные стальные связи из арматурной стали в углах, в местах примыканий и пересечений стен. Связи должны заходить в каждую из примыкающих стен на 1-1.5м и заканчиваться на концах анкерами.
7. Толщина швов кладки должна быть не более 10-12 мм. Поливка кирпича и заливка швов жидким раствором запрещается.
8. Панели перекрытий должны монтироваться после возведения стен очередного этажа с установкой всех анкеров и связей предусмотренных проектом. Для замоноличивания перекрытий применять цементный раствор марки 150 с добавками, обеспечивающими приобретение раствором не менее 25% прочности до его замораживания, оставление в стенах горизонтальных борозд не допускается.
9. С поверхности кирпичных стен, на которые опираются перекрытия, и самих конструкций должны быть удалены полностью снег и наледь.
Перед наступлением весенних оттепелей и на весь период оттаивания и последующего твердения кладки:
   а) заделать борозды, гнезда и другие ослабленные сечения несущих конструкций стен.
   б) удалить с междуэтажных перекрытий случайные не предусмотренные проектом нагрузки (строительный мусор, остатки строительных материалов).
   в) в проемах наружных и внутренних стен, выполненных в зимних условиях у опор перемычек установить стойки с встречными клиньями и распределительными элементами под опорами стоек. Стойки устанавливать в проемах наружных стен, имеющих несущие перемычки и во всех проемах внутренних стен. Под опорами прогонов, опирающихся на узкие простенки несущих стен, до набора кладкой необходимой прочности.
   д) вести регулярный контроль в период оттаивания и первоначального твердения кладки.

ГИП	Барсуков		198	284-3-49.83	АР
Нач.отд.	Иванчиков				
Гл.конс.	Харламов		Прачечная производительностью 0.5т сухого белья в смену		
Гл.спец.	Табачинская				
Исполн.	Поспелова			Стадия	Лист	Листов
				Р	3	
Н.контр.	Табачинская		Общие данные (продолжение)	ГИПРОКОММУНСТРОЙ г. Москва	

Привязан:

Инв. N

Взам. инв. N | Подп. и дата | Инв. N подл.

19060-01

Коп

Альбом I

Типовой проект 284-3-49.83

Экспликация полов

Наименование или номер помещения по проекту	Тип пола по пр-ту	Схема пола или номер узла по серии	Элементы пола и их толщина	Площ. пола м²
Хранение и выдача белья сушильно-гладильный, хранение грязного белья	1		Керамическая плитка ГОСТ 6787-80 на цементно-песчаном растворе М-150 -30 Латексный состав ЛСП-145 Стеклохолст Латексный состав ЛСП-145 Гидрофобная цементная стяжка ГКЖ -15 Бетон М-100 -100 Грунт основания с втрамбованным щебнем или гравием крупностью 40-60 мм	
Тамбуры, ожидальные, выдача и прием белья, душевые, санузлы, мед. пункт, реакторная, хранение стирального материалов	2	250 2.244-1 вып.4	Керамическая плитка ГОСТ 6787-80 на цементно-песчаном растворе М-150 -30 Стяжка цементно-песчаного раствора М-150 -20 Гидроизоляция - 2 слоя гидроизола на горячей битумной мастике Стяжка из цементно-песчаного раствора М-150 -20 Подстилающий слой: бетон М-100 -80 Грунт основания с втрамбованным щебнем или гравием крупностью 40-60 мм	
Эл. щитовая, насосная, столярная и слесарная мастерские, комп. рессорная, тепловой пункт, склад материального	3	245 2.244-1 вып.4	Бетон М-200 -20 Подстилающий слой: Бетон М-100 -80 Грунт основания с втрамбованным щебнем или гравием крупностью 40-60 мм	
Вестибюль, коридор, женский и мужской гардеробы	4	230 2.244-1 вып.4	Линолеум поливинилхлоридный на тканевой основе ГОСТ 7251-77 -3 Прослойка из быстротвердеющей мастики на водостойких вяжущих Стяжка из легкого бетона М-50 γ=1100-1200 кг/м³ - 20 Подстилающий слой: бетон М-100 -80 Грунт основания с втрамбованным щебнем или гравием крупностью 40-60 мм	
Контора, кабинет директора комната приема пищи, комната общест. организаций, коридор	5	62 2.244-1 вып.4	Линолеум поливинилхлоридный на тканевой основе ГОСТ 7251-77 -3 Прослойка из быстротвердеющей мастики на водостойких вяжущих Стяжка из легкого бетона М-50 γ=1100-1200 кг/м³ -75 Ж.Б. плита	
Венткамера	6	135 2.244-1 вып.4	Бетон М-200 -20 Стяжка из цементно-песчаного раствора М-150 -35 Звукоизоляционный слой из древесноволокнистой изоляционной плиты ГОСТ 4598-74** -25 Ж.Б. плита	
Бойлерная, бачное помещение, лаборатория, санузлы	7	125 2.244-1 вып.4	Керамическая плитка ГОСТ 6787-80 на цементно-песчаном растворе М-50-30 Стяжка из цементно-песчаного раствора М-150 -20 Гидроизоляционный слой: 2 слоя гидроизола на горячей битумной мастике Стяжка из цементно-песчаного раствора М-150 -20 Ж.Б. плита	
Стиральный цех	8	по схеме пола 1	Покрытие пола бетонными плитами М-200 -20	

План кровли

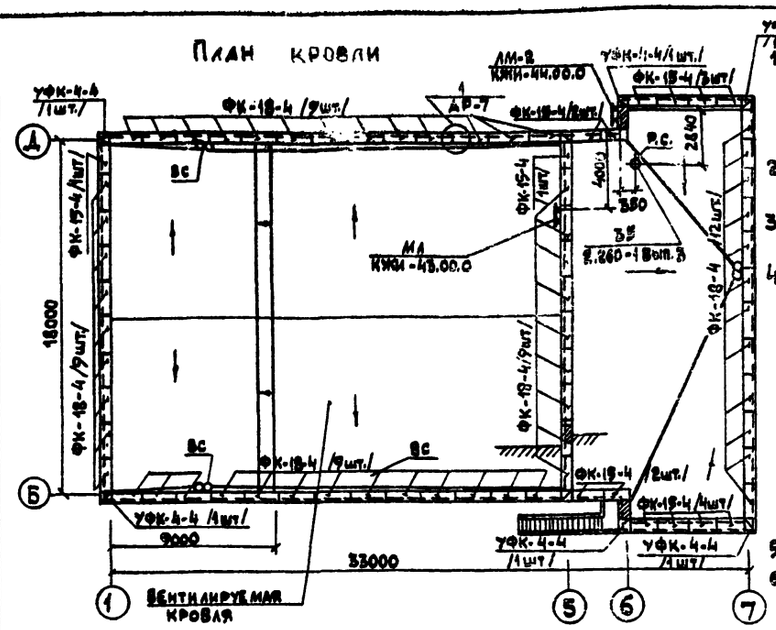

Таблица толщин стен и утеплителя

	Тип кладки / Тип утеплителя кровли	Толщина наружных стен и утеплителя γ=400 кг/м³ -20°С	-30°С	-40°С
Тип кладки	Кирпич глиняный красный обыкновенный (ГОСТ 530-80)	380 (640)	510 (770)	640 (900)
Тип утеплителя кровли	Пенобетон γ=400 кг/м³	130	170	210
Привязка наружных стен				
	а	250	380	510
	б	120	250	380
	в	130	260	390
	г	380	510	640

Размеры в скобках даны для стирального и сушильно-гладильного цехов.

Условные обозначения:

- Кирпичные перегородки
- Гипсобетонные перегородки
- Утеплитель
- (1) Тип пола

Общие указания.

1. В знаках [ ], указанных на чертежах, при привязке проекта проставляются соответственно значения толщин стен и утеплителя в зависимости от климатических условий строительства /см. таблицу/.
2. За условную отметку 0.000 принята отметка чистого пола, что соответствует абсолютной отметке [ ]
3. Категория производства по взрывной, взрывопожарной опасности - В; Г; Д.
4. Наружные стены: выполнять из полнотелого глиняного кирпича пластического прессования М-100 на растворе М-50; Мрз-25. Внутренние стены выполнять из кирпича М-100 на растворе М-25. Кирпичные перегородки толщиной 120мм выполнять из кирпича М-75 на растворе М-50. При кладке кирпичных стен и перегородок в дверных проемах заложить антисептированные деревянные пробки через 10 рядов кладки по высоте, но не менее 2-х с каждой стороны.
5. Конструкцию кровли см. лист АР-11.
6. Все деревянные изделия окрасить масляной краской светлых тонов за 2 раза. Остальные конструкции окрасить краской ХВ-124 (ГОСТ 10144-74*) по грунту ФЛ-03-К (ГОСТ-9109-81).
7. По периметру здания устраивается асфальтовая отмостка шириной 1000мм по щебеночному основанию.
8. Цоколь здания облицевать плиткой типа „Кабанчик".
9. Молниезащиту выполнять наложением молниеприемной сетки на плиты покрытия по всей площади здания. Сетка выполняется из ф8 AI с ячейками 6×6 м. В качестве токоотводов используется арматура ж/б бетонных колонн.
10. Антикоррозийная защита перекрытий в стиральном и сушильно-гладильном цехах выполняется алкидно-стирольной эмалью.
11. Мероприятия по ограничению шума предусматриваются устройством звукоизоляции стен и пола в венткамере, см. лист АР-9.

Схемы расположения элементов заполнения оконных проемов

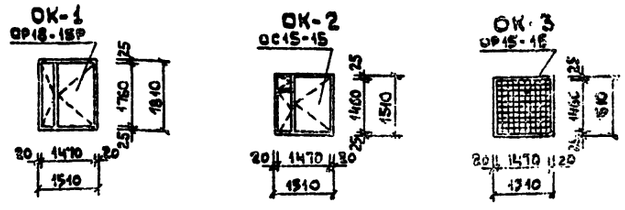

Согласовано:

Инв. № подл.	Подп. и дата	Взам. инв. №	Группа БК	Пупкина
			Группа СС	Златкин

Привязан:

Инв. №

ГИП	Барсуков	
Нач. отд.	Иванников	
Гл. конст.	Харламов	
Гл. арх. пр.	Пушкарев	
Гл. спец.	Табачинский	
Вед. арх.	Ермолова	
Исполн.	Краснышкова	
Н. контр.	Пушкарев	

198 | 284-3-49.83 АР

Прачечная производительностью 0,5т сухого белья в смену

Стадия	Лист	Листов
Р	4	

Общие данные (продолжение)

Гипрокоммунстрой г. Москва

19060-01

Коп. Блинова

Альбом I

Типовой проект 284-3-49.83

Ведомость перемычек

Тип	Схема сечения	Тип	Схема сечения	Тип	Схема сечения	Тип	Схема сечения
	t=-20°		t=-30°		t=-40°		t=-20°; t=-30°; t=-40°
ПР-1	1ПР28-20.25.22У, 2ПР5-18.38.14; 2.345; 260, 380; В→Д, В→Б	ПР-1	1ПР28-20.25.22У, 2ПР7-18.51.14; 2.345; 510, 240; В→Д, В→Б	ПР-1	1ПР28-20.25.22У, 2ПР5-18.51.14, 1ПР5-18.12.14; 2.345; 640, 260; В→Д, В→Б	ПР-9	1ПР72-18.38.22У; 2.400; 190, 190, 190, 250; Б→6
ПР-2	1ПР28-20.25.22У, 1ПР3-19.12.14; 2.345; 260, 120; В→Д, В→Б	ПР-2	1ПР28-20.25.22У, 1ПР5-19.12.14; 2.345; 260, 250; В→Д, В→Б	ПР-2	1ПР28-20.25.22У, 2ПР3-18.38.14; 2.345; 260, 380; В→Д, В→Б	ПР-10	2ПР72-14.38.22У; 2.070, 5.370; 190, 190, 190, 250; 6→5
ПР-3	1ПР3-19.12.14, 1ПР28-20.25.22У; 175; 2.345; 250, 130; 1→2	ПР-3	1ПР3-19.12.14, 1ПР28-20.25.22У; 175; 2.345; 380, 130; 1→2	ПР-3	1ПР3-19.12.14, 1ПР28-20.25.22У; 175; 2.345; 510, 130; 1→2	ПР-11	1ПР38-15.12.22У, 1ПР1-12.12.14; 2.370, 5.400; 250, 250, 130, 130; Г→6
ПР-4	1ПР38-15.12.22У, 1ПР1-12.12.14; 175; 2.400; 250, 130	ПР-4	1ПР38-15.12.22У, 1ПР1-12.12.14; 175; 2.400; 380, 130	ПР-4	1ПР38-15.12.22У, 2ПР5-18.38.14; 175; 2.400; 510, 130	ПР-12	2ПР72-18.38.22У; 2.070; 130, 250; 6
ПР-5	2ПР5-18.38.14; 2.345, 5.645; 380	ПР-5	2ПР7-18.51.14; 2.345, 5.645; 510	ПР-5	2ПР7-18.51.14, 1ПР5-18.12.14; 2.345, 5.645; 640	ПР-13	1ПР3-19.12.14; 2.370; 120, 130; В
ПР-6	1ПР28-20.25.22У, 1ПР3-19.12.14; 175; 2.345, 5.645; 380; 7→Е	ПР-6	1ПР28-20.25.22У, 1ПР3-19.12.14; 175; 2.345, 5.645; 510; 7→Е	ПР-6	1ПР28-20.25.22У, 1ПР3-19.12.14; 175; 2.345, 5.645; 640; 7→Е	ПР-14	1ПР1-12.12.14; 2.070; 120, 130; В
ПР-7	1ПР38-18.12.22У, 1ПР2-15.12.14; 175; 2.400; 380; 7	ПР-7	1ПР38-18.12.22У, 1ПР2-15.12.14; 175; 2.400; 510; 7	ПР-7	1ПР5-14.38.14, 1ПР28-18.12.22У; 175; 2.400; 640; 7	ПР-15	1ПР3-19.12.14; 2.370; 120; 130
ПР-8	1ПР1-12.12.14, 1ПР38-12.12.22У; 175; 5.400; 150, 250; 5→6	ПР-8	1ПР1-12.12.14, 1ПР38-12.12.22У; 175; 5.400; 260, 250; 5→6	ПР-8	2ПР3-14.38.14, 1ПР1-12.12.14, 1ПР38-18.12.22У; 175; 5.400; 390, 250; 5→6	ПР-16	1ПР1-12.12.14; 2.070; 120
						ПР-17	1ПР1-10.12.6; 2.070; 120
						ПР-18	2ПР5-14.51.14, 1ПР38-18.12.22У; 3.400; 2.345
						ПР-19	2ПР5-18.51.22, 1ПР38-18.18.22У; 3.400; 2.345

Спецификация элементов заполнения проемов

Марка поз.	Обозначение	Наименование	Кол. на эт. 1	Кол. на эт. 2	Всего	Масса ед. кг	Примеч.
1	ГОСТ 24698-81	Дверной блок ДН21-9щ	—	1	1		
2	ГОСТ 24698-81	Дверной блок ДН21-9щ.л	—	1	1		
3	ГОСТ 24698-81	Дверной блок ДН21-10	4	—	4		
4	ГОСТ 24698-81	Дверной блок ДН21-10л	7	—	7		
5	ГОСТ 24698-81	Дверной блок ДН21-13щ	3	—	3		
6	ГОСТ 6629-74*	Дверной блок ДО24-15	4	—	4		
7	ГОСТ 6629-74*	Дверной блок ДО21-10У	1	1	2		
8	ГОСТ 6629-74*	Дверной блок ДГ24-10л	1	—	1		
9	ГОСТ 6629-74*	Дверной блок ДГ21-10	4	—	4		
10	ГОСТ 6629-74*	Дверной блок ДГ21-10л	4	—	4		
11	ГОСТ 6629-74*	Дверной блок ДГ21-9	3	7	10		
12	ГОСТ 6629-74*	Дверной блок ДГ21-9л	3	1	4		
13	ГОСТ 6629-74*	Дверной блок ДГ21-7	2	1	3		
14	ГОСТ 6629-74*	Дверной блок ДГ21-7л	5	1	6		
15	2.435-6 в.1	Противопожарная дверь ПД-6	1	—	1		
16	2.435-6 в.1	Противопожарная дверь ПД-6л	2	—	2		
17	ГОСТ 11214-78	Оконный блок ОР18-15Г	15	—	15		
		Для t=-20°; -30°					
18	ГОСТ 11214-78	Оконный блок ОС15-15	6	5	11		
		Для t=-40°					
19	ГОСТ 11214-78	Оконный блок ОР15-15	6	5	11		

На внутренней двери ДО21-10У с уплотненными притворами для самозакрывания устанавливаются пружины по ГОСТ 13771-68.

Привязан:

Инв. №

Взам. инв. №

Подп. и дата

Инв. № подл.

ГИП	Барсуков		284-3-49.83 АР
Нач. отд.	Иванчиков		
Гл. конст.	Харламов		Прачечная производительностью 0.5т сухого белья в смену
Гл. арх. пр.	Пушкарев		
Гл. спец.	Тывончинская		Стадия Р; Лист 5; Листов
Вед. арх.	Ермолова		
Исполн.	Крисильникова		Общие данные (продолжение)
Н. контр.	Пушкарев		ГИПРОКОММУНСТРОЙ г. Москва

19060-01

Альбом I

Типовой проект 284-3-49.83

Спецификация перемычек

Марка поз.	Обозначение	Наименование	Кол. на эт. 1	Кол. на эт. 2	Всего	Масса ед. кг	Примеч.
	t=-20°C						
ПР-1	1.138-10 в.1	1ПР28-20.25.22У	6	—	6	275	
	1.138-10 в.2	2ПР5 - 18.38.14	6	—	6	240	
ПР-2	1.138-10 в.1	1ПР28-20.25.22У	6	—	6	275	
	1.138-10 в.1	1ПР3 - 19.12.14	6	—	6	75	
ПР-3	1.138-10 в.1	1ПР28-20.25.22У	2	—	2	275	
	1.138-10 в.1	1ПР3 - 19.12.14	2	—	2	75	
ПР-4	1.138-10 в.1	1ПР38-15.12.22У	12	—	12	100	
	1.138-10 в.1	1ПР1 - 12.12.14	6	—	6	50	
ПР-5	1.138-10 в.2	2ПР5 - 18.38.14	2	2	4	240	
ПР-6	1.138-10 в.1	1ПР28-20.25.22У	3	7	10	275	
	1.138-10 в.1	1ПР3 - 19.12.14	3	7	10	75	
ПР-7	1.138-10 в.1	1ПР38-18.12.22У	2	—	2	125	
	1.138-10 в.1	1ПР2 - 15.12.14	1	—	1	75	
ПР-8	1.138-10 в.1	1ПР38-12.12.22У	—	1	1	75	
	1.138-10 в.1	1ПР1 - 12.12.14	—	2	2	50	
	t=-30°C						
ПР-1	1.138-10 в.1	1ПР28-20.25.22У	6	—	6	275	
	1.138-10 в.2	2ПР7 - 18.51.14	6	—	6	322	
ПР-2	1.138-10 в.1	1ПР28-20.25.22У	6	—	6	275	
	1.138-10 в.1	1ПР3 - 19.12.14	12	—	12	75	
ПР-3	1.138-10 в.1	1ПР28-20.25.22У	2	—	2	275	
	1.138-10 в.1	1ПР3 - 19.12.14	4	—	4	75	
ПР-4	1.138-10 в.1	1ПР38-15.12.22У	12	—	12	100	
	1.138-10 в.1	1ПР1 - 12.12.14	12	—	12	50	
ПР-5	1.138-10 в.2	2ПР7 - 18.51.14	2	2	4	240	
ПР-6	1.138-10 в.1	1ПР28-20.25.22У	3	7	10	275	
	1.138-10 в.1	1ПР3 - 19.12.14	6	14	20	75	
ПР-7	1.138-10 в.1	1ПР38-18.12.22У	2	—	2	125	
	1.138-10 в.1	1ПР2 - 15.12.14	2	—	2	75	
ПР-8	1.138-10 в.1	1ПР38-12.12.22У	1	—	1	75	
	1.138-10 в.1	1ПР1 - 12.12.14	3	—	3	50	

Марка поз.	Обозначение	Наименование	Кол. на эт. 1	Кол. на эт. 2	Всего	Масса ед. кг	Примеч.
	t=-40°C						
ПР-1	1.138-10 в.1	1ПР28-20.25.22У	6	—	6	275	
	1.138-10 в.2	2ПР7 - 18.51.14	6	—	6	322	
	1.138-10 в.1	1ПР3 - 19.12.14	6	—	6	75	
ПР-2	1.138-10 в.1	1ПР28-20.25.22У	6	—	6	275	
	1.138-10 в.2	2ПР5 - 18.38.14	6	—	6	240	
ПР-3	1.138-10 в.1	1ПР28-20.25.22У	2	—	2	275	
	1.138-10 в.1	1ПР3 - 19.12.14	6	—	6	75	
ПР-4	1.138-10 в.1	1ПР38-15.12.22У	12	—	12	100	
	1.138-10 в.2	2ПР5 - 18.38.14	6	—	6	240	
ПР-5	1.138-10 в.2	2ПР7 - 18.51.14	2	2	4	322	
	1.138-10 в.1	1ПР3 - 19.12.14	2	2	4	75	
ПР-6	1.138-10 в.1	1ПР28-20.25.22У	3	7	10	275	
	1.138-10 в.1	1ПР3 - 19.12.14	9	21	30	75	
ПР-7	1.138-10 в.1	1ПР38-18.12.22У	2	—	2	125	
	1.138-10 в.2	2ПР5 - 16.38.14	1	—	1	224	
ПР-8	1.138-10 в.1	1ПР38-12.12.22У	—	1	1	75	
	1.138-10 в.2	2ПР3 - 11.38.6	—	1	1	72	
	1.138-10 в.1	1ПР1 - 12.12.14	—	1	1	50	
	t=-20°; -30°; -40°C						
ПР-9	1.138-10 в.2	2ПР72 - 18.38.22У	4	—	4	375	
ПР-10	1.138-10 в.2	2ПР72 - 14.38.22У	4	2	6	295	
ПР-11	1.138-10 в.1	1ПР38-15.12.22У	2	1	3	100	
	1.138-10 в.1	1ПР1 - 12.12.14	4	2	6	50	
ПР-12	1.138-10 в.2	2ПР72 - 20.38.22У	1	—	1	430	
ПР-13	1.138-10 в.1	1ПР3 - 19.12.14	2	—	2	75	
ПР-14	1.138-10 в.1	1ПР1 - 12.12.14	10	—	10	50	
ПР-15	1.138-10 в.1	1ПР3 - 19.12.14	4	—	4	75	
ПР-16	1.138-10 в.1	1ПР1 - 12.12.14	18	2	20	50	
ПР-17	1.138-10 в.1	1ПР1 - 10.12.6	6	2	8	25	
ПР-18	1.138-10 в.1	1ПР38-18.12.22У	6	—	6	125	
	1.138-10 в.2	2ПР6 - 16.51.14	3	—	3	300	
ПР-19	1.138-10 в.1	1ПР38-29.25.22У	3	—	3	400	
	1.138-10 в.2	2ПР13 - 29.51.22	3	—	3	835	

Инв.№ подл. | Подп. и дата | Взам. инв.№

Привязан:

Инв.№

ГИП	Барсуков		
Нач. отд.	Иванчиков		
Гл. конст.	Харламов		
Гл. арх. пр.	Пушкарев		
Гл. спец.	Табачников		
Вед. арх.	Ермолова		
Исполн.	Красильников		
Н. контр.	Пушкарев		

284-3-49.83 АР

Прачечная производительностью 0,5т сухого белья в смену

Стадия	Лист	Листов
Р	6	

Общие данные (окончание)

Гипрокоммунстрой г. Москва

19060-01

Коп. 1/11

Альбом I

Типовой проект 284-5-49.83

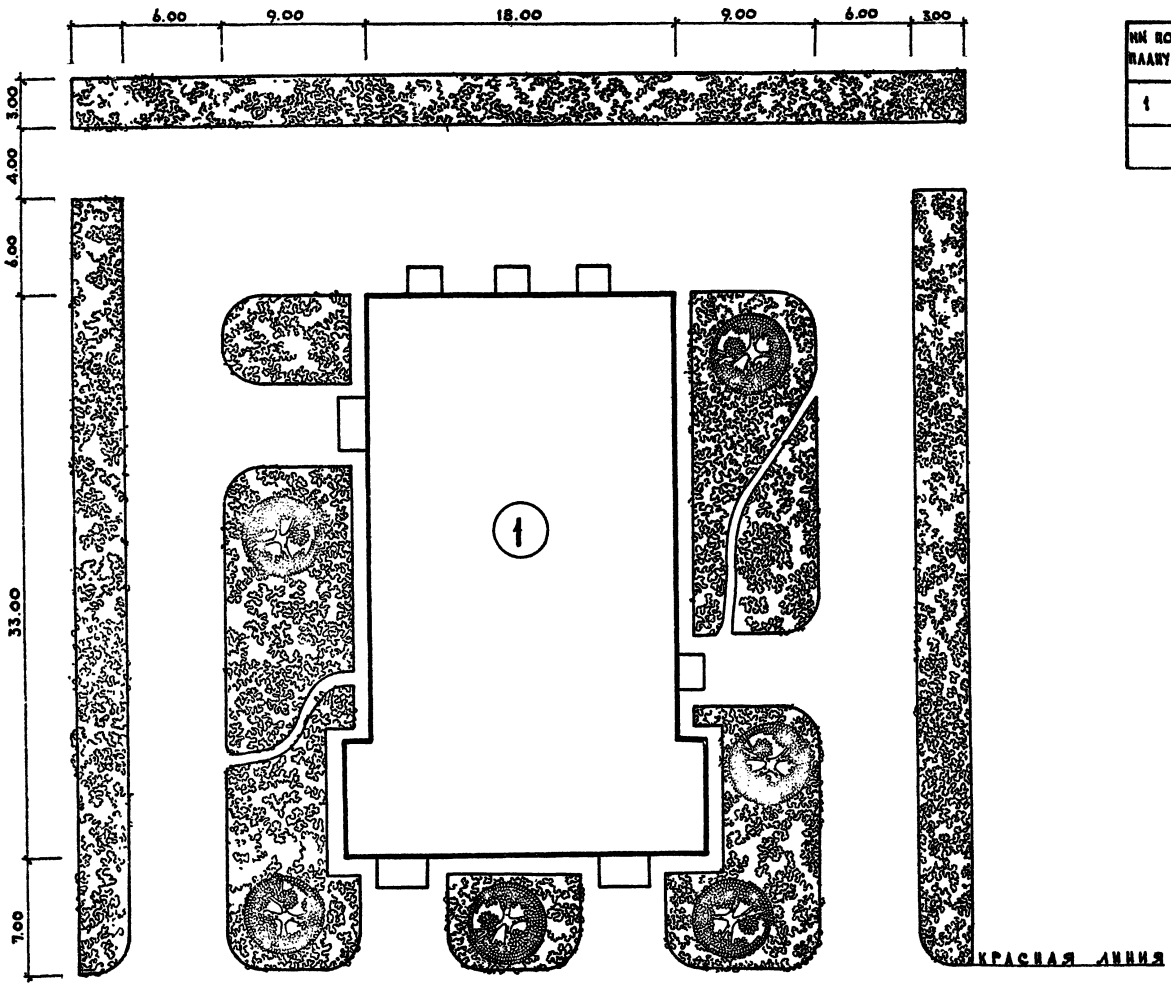

ГОРОДСКОЙ ПРОЕЗД

Экспликация

№№ по плану	Наименование	Площадь застройки м²	Общая площадь м²	Строительн. объем м³
1	Прачечная	680.0	736.0	3529.1

Показатели по генплану

	Наименование	Кол-во	Примечание
	Площадь участка га	0.286	
	Площадь застройки м²	680.0	
	Площадь покрытия м²	1173.0	
	Площадь озеленения м²	1009.0	
	Площадь использования м²	1853.0	
	Плотность застройки %	24	
	Процент использования %	64	
	Процент озеленения %	35	

Условные обозначения

Проектируемые	Временные	Наименование обозначения на генплане
		Проектируемое здание
		Живая изгородь
		Деревья
		Проектируемое асфальтобетонное покрытие

Гл. инж. пр.	Барсуков		
Нач. отд.	Иванчиков		
Гл. арх. пр.	Пушкарев		
Вед. арх.	Ермолова		
Исполн.	Красильников		
Н. контр.	Пушкарев		

284-3-49.83 АР

Прачечная производительностью 0,5 тн сухого белья в смену

Стадия	Лист	Листов
Р	7	

Схема генплана

ГИПРОКОММУНСТРОЙ г. Москва

Привязан

Инв. №

Инв. № подл. | Подпись и дата | Взам. инв. №

19060-01

Кон. Мал-1-1.

Формат 22

Типовой проект 284-3-49.83 Альбом I

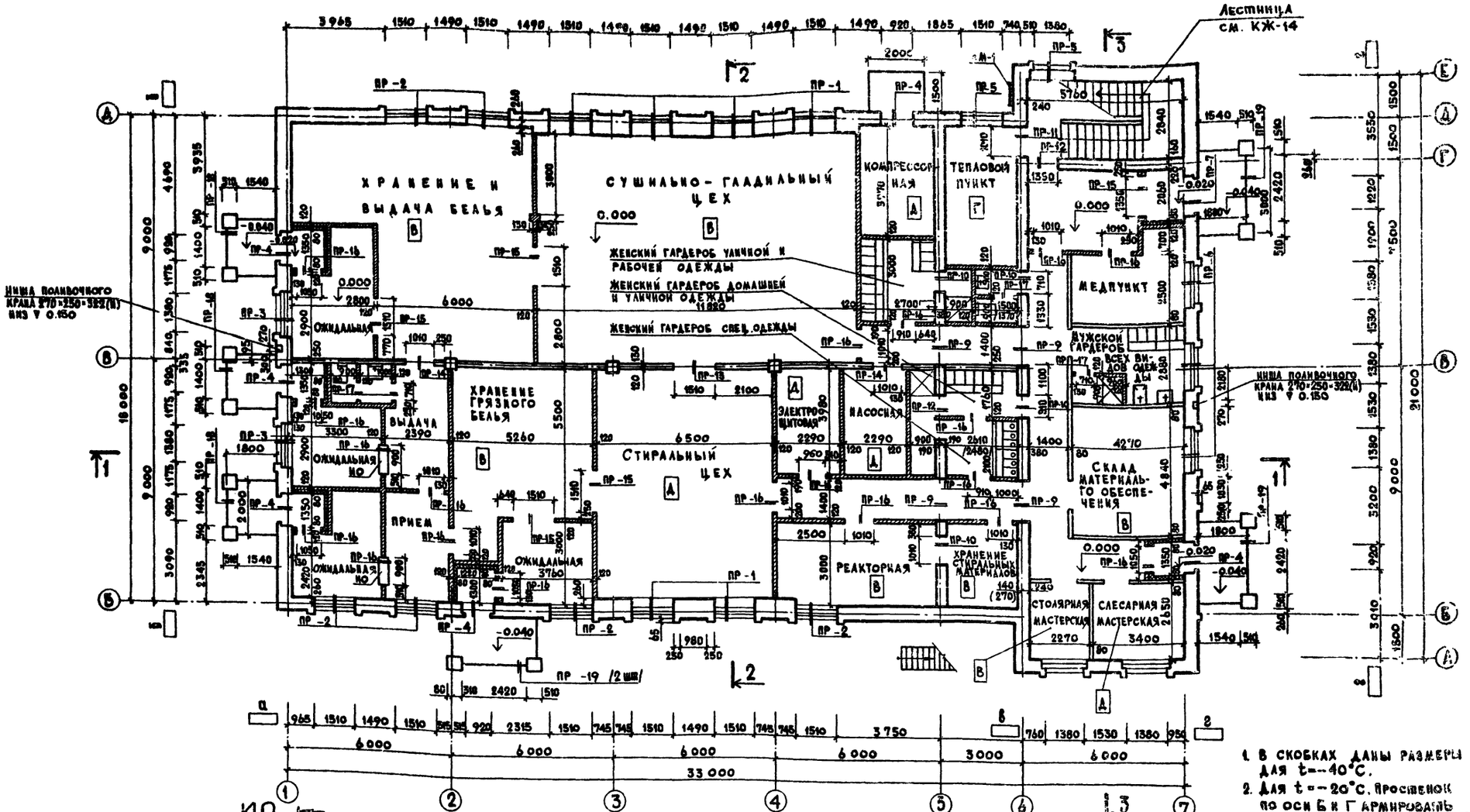

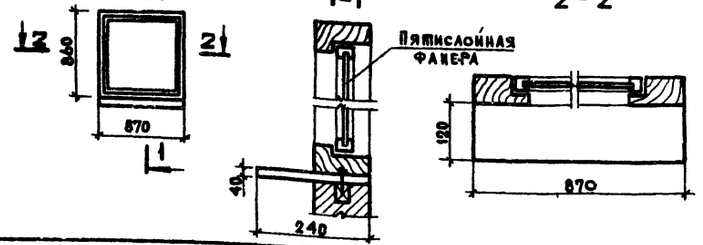

1. В скобках даны размеры для t=-40°С.
2. Для t=-20°С. Простенок по оси Б и Г армировать сеткой из арматуры Ф5 ВР1 с шагом стержней 80×60 через 4 ряда кладки.

Гл. инж. пр.	Барсуков	
Нач. отд.	Иванчиков	
Гл. констр.	Харламов	
Гл. арх. пр.	Пушкарев	
Гл. спец.	Табачинская	
Вед. арх.	Ермолова	
Исполнит.	Красильникова	
Н. контр.	Пушкарев	

Привязан

Инв. №

284-3-49.83 АР

Прачечная производительностью 0,5 т сухого белья в смену

Стадия	Лист	Листов
Р	8	

План на отм. 0.000

Гипрокоммунстрой г. Москва

Инв. № подл. | Подпись и дата | Взам. инв. №

Гл. спец. ОВ | Гл. спец. ВК | Гл. спец. Э | Прав. | Пушкина | Панус | Гл. спец. СС | Гл. спец. Т | Златкин | Фантова

ПЛАН НА ОТМ. 3.300

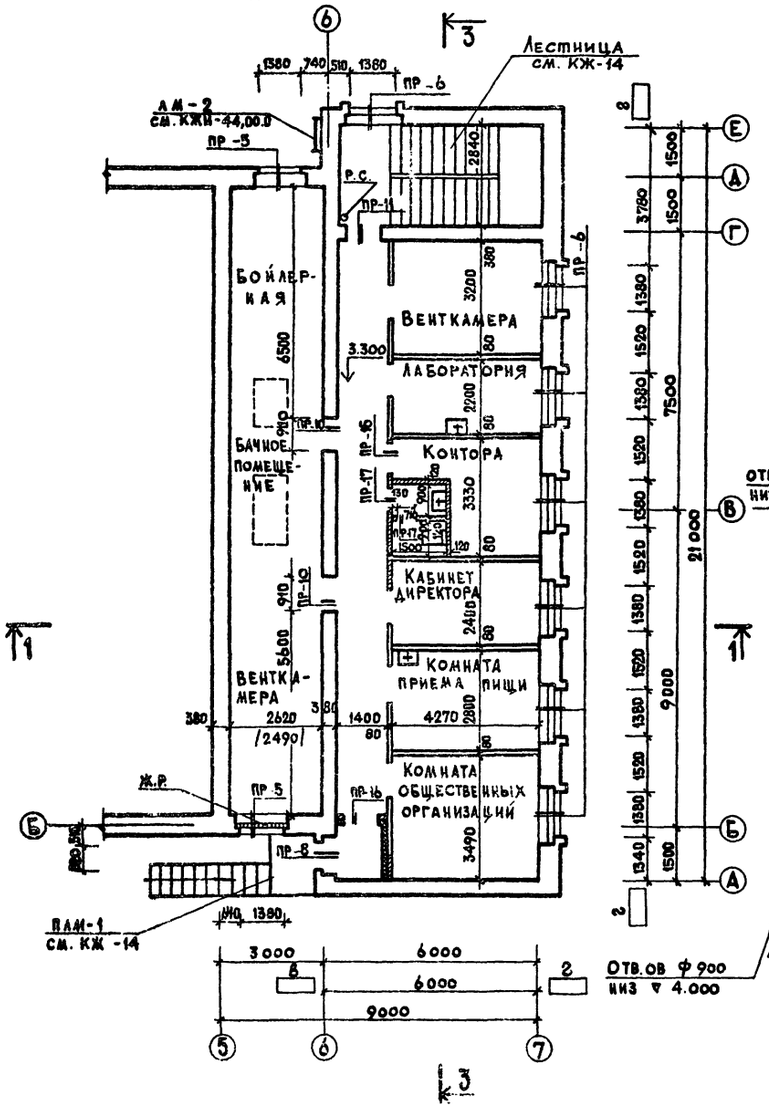

ПЛАН С РАЗБИВКОЙ САНТЕХНИЧЕСКИХ ОТВЕРСТИЙ, ОТДЕЛОЧНЫХ РАБОТ, МАРКИРОВКОЙ ГИПСОБЕТОННЫХ ПЕРЕГОРОДОК.

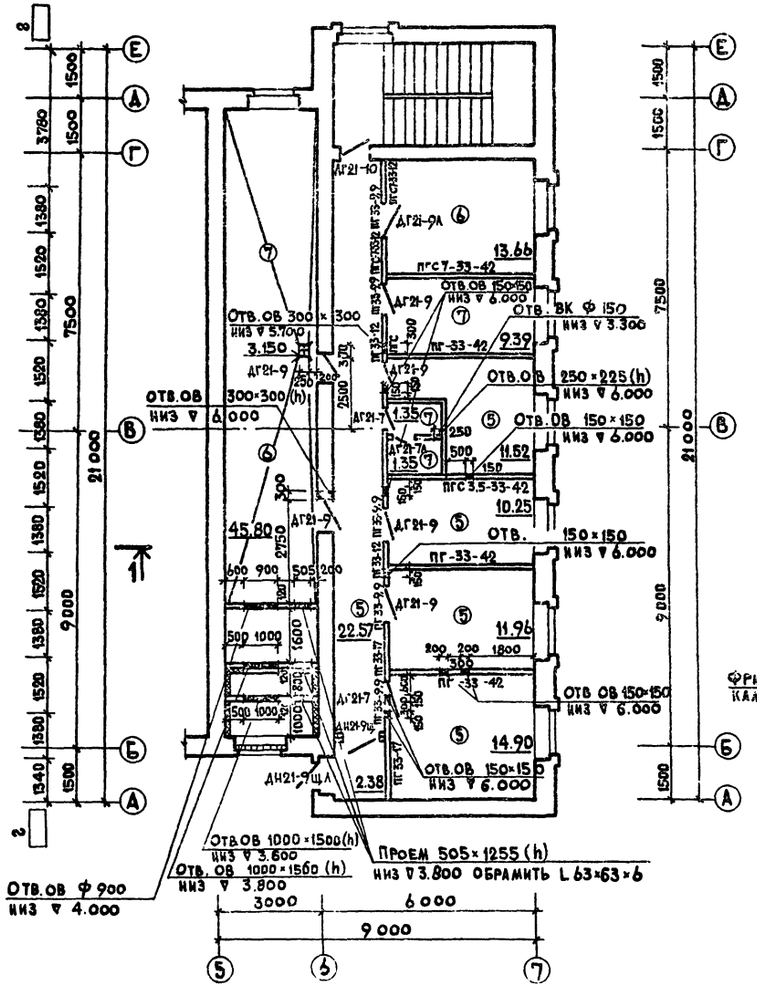

ДЕТАЛЬ УСТРОЙСТВА ЗВУКОИЗОЛЯЦИИ СТЕН ВЕНТКАМЕРЫ

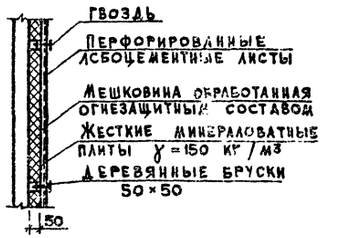

ДЕТАЛЬ УТЕПЛЕНИЯ ВОЗДУХОЗАБОРНОЙ КАМЕРЫ

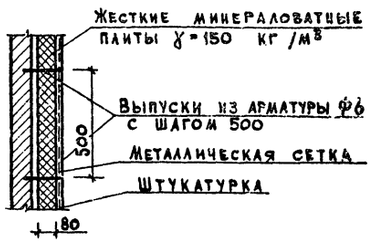

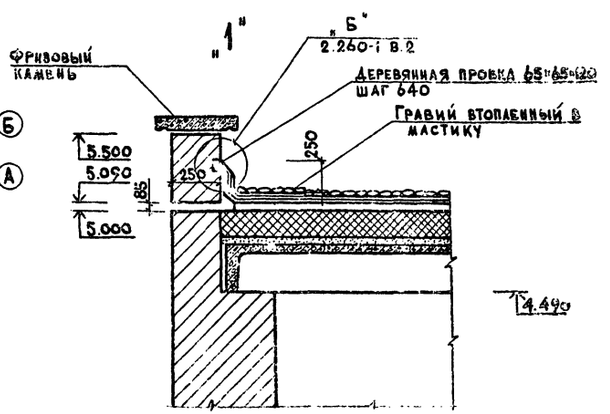

ОТВЕРСТИЯ ВОЗДУХОЗАБОРНОЙ ШАХТЫ ОБРАМИТЬ L 50×50×5.

ГЛ.ИНЖ.ПР.	БАРСУКОВ		
НАЧ.ОТД.	ИВАНЧИКОВ		
ГЛ.КОНСТР.	ХАРАЛМОВ		
ГЛ.АРХ.ПР.	ПУШКАРЕВ		
ГЛ.СПЕЦ.	ТАБАЧИНСКАЯ		
ВЕД.АРХ.	ЕРМОЛОВА		
ИСПОЛНИТ.	КРАСИЛЬНИКОВА		
Н.КОНТР.	ПУШКАРЕВ		

ПРИВЯЗАН

ИНВ.№

284-3-49.83 АР

ПРАЧЕЧНАЯ ПРОИЗВОДИТЕЛЬНОСТЬЮ 0,5 ТН СУХОГО БЕЛЬЯ В СМЕНУ

СТАДИЯ	ЛИСТ	ЛИСТОВ
Р	9	

ПЛАН НА ОТМ. 3.300 С РАЗБИВКОЙ САНТЕХНИЧЕСКИХ ОТВЕРСТИЙ, ОТДЕЛОЧНЫХ РАБОТ, МАРКИРОВКОЙ ГИПСОБЕТОННЫХ ПЕРЕГОРОДОК

ГИПРОКОММУНСТРОЙ Г. МОСКВА

10060-01

Типовой проект 284-3-49.83 Альбом I

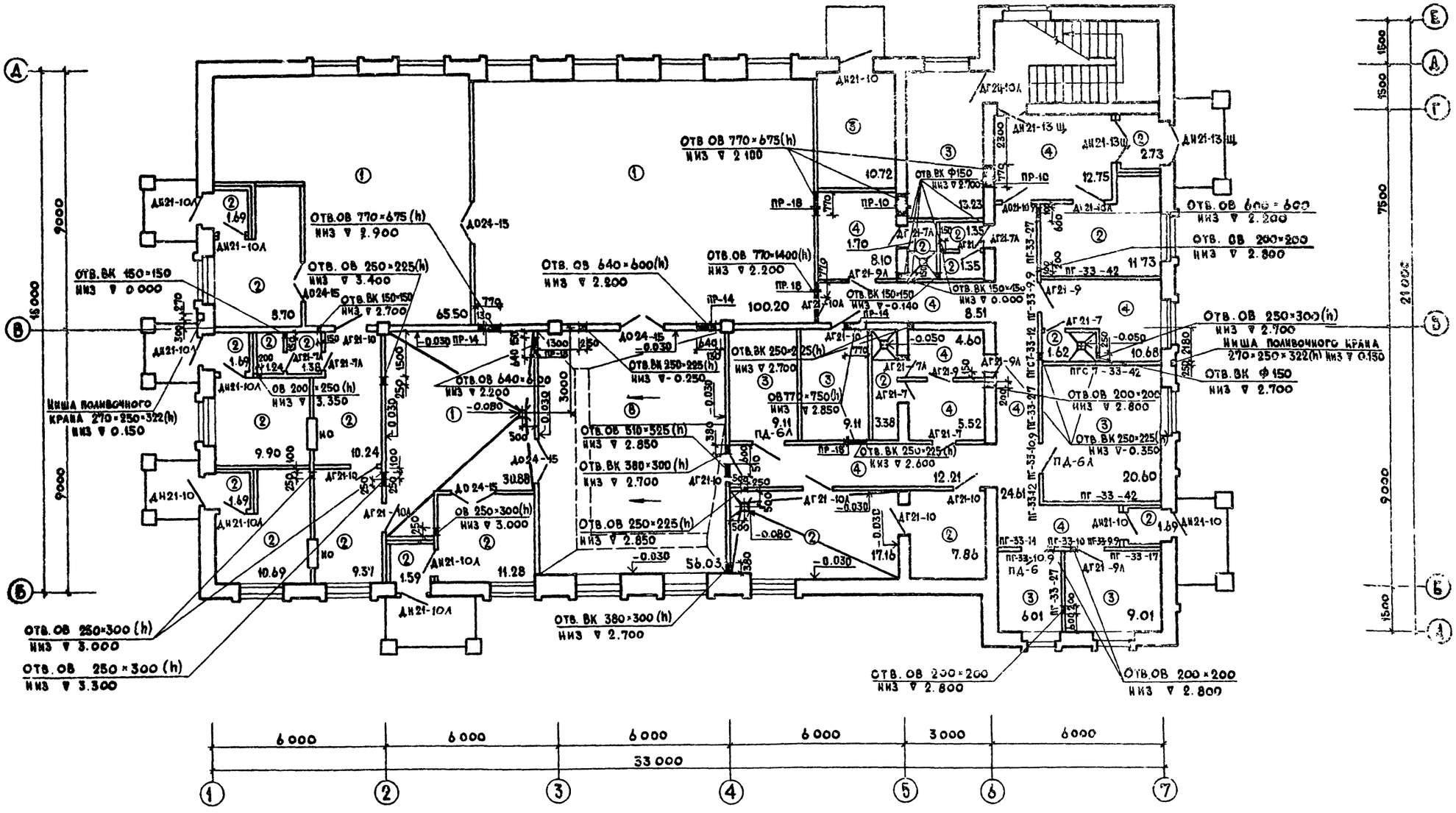

Гл.инж.пр.	Барсуков			284-3-49.83	АР
Нач.отд.	Иванчиков			Прачечная производительностью 0,5 т сухого белья в смену	
Гл.констр.	Харламов				
Гл.арх.пр.	Пушкарев				Стадия: Р; Лист: 10; Листов:
Гл.спец.	Табачинская				
Вед.арх.	Ермолова				
Исполнит	Красильникова			План на отм.0.000 с разбивкой сантехнических отверстий, отделочных работ, маркировкой гипсобетонных перегородок.	Гипрокоммунстрой г. Москва
Н.контр.	Пушкарев				

Привязан

Инв.№

Копировал

Формат А2

Типовой проект 284-3-49.84 Альбом I

РАЗРЕЗ 1-1

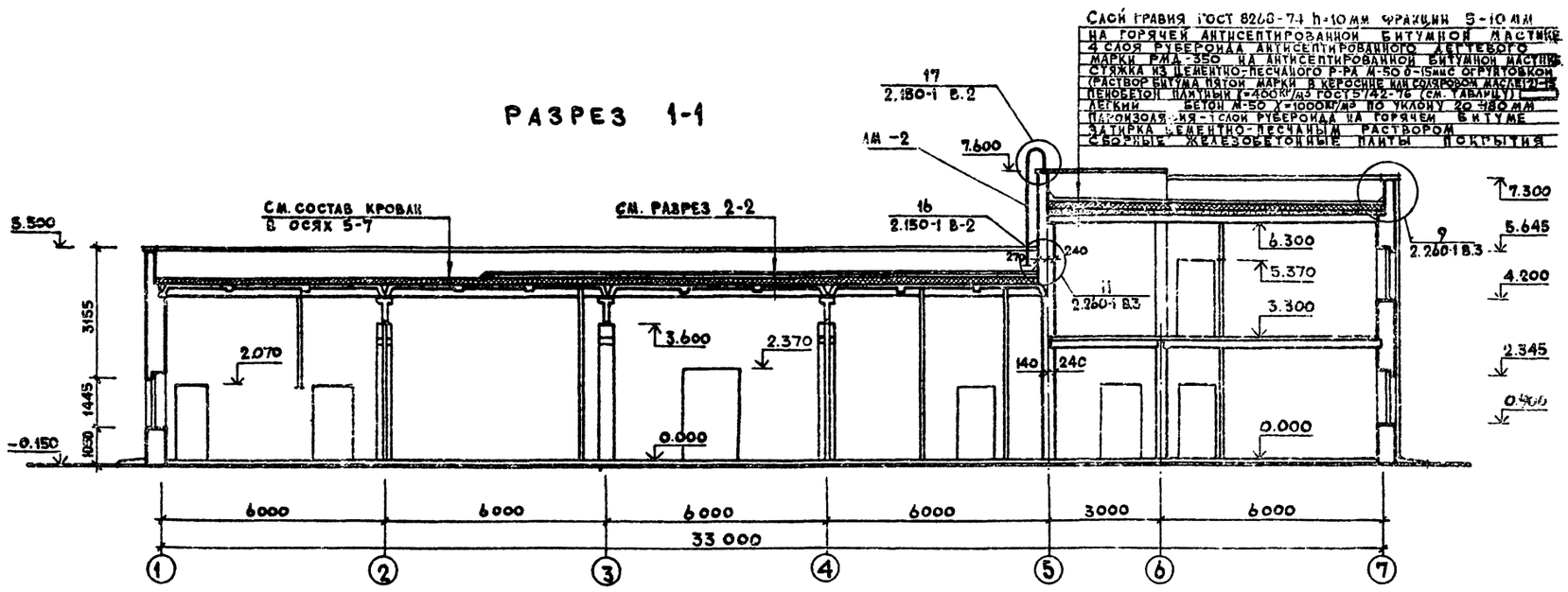

РАЗРЕЗ 2-2

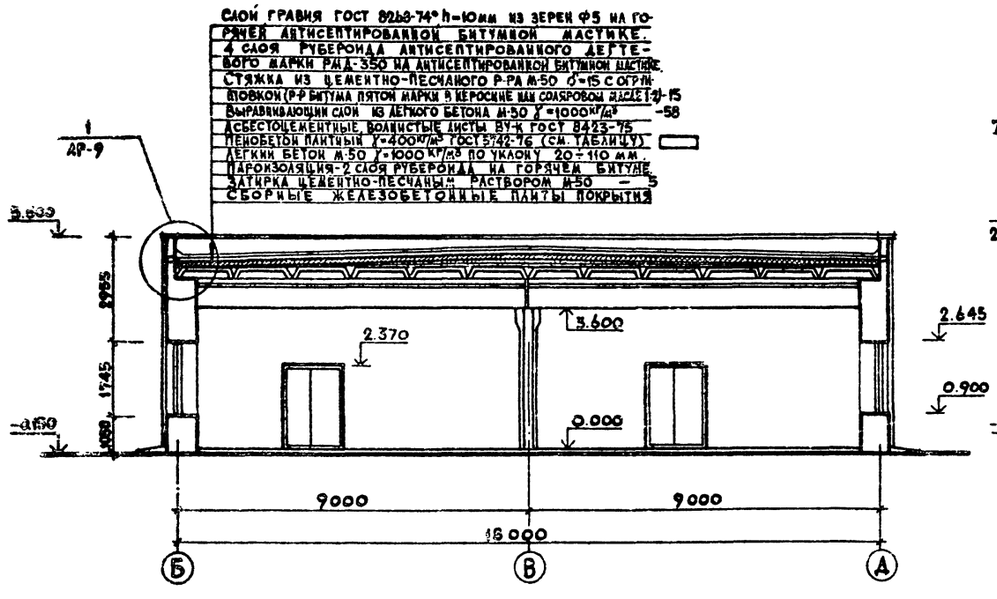

РАЗРЕЗ 3-3

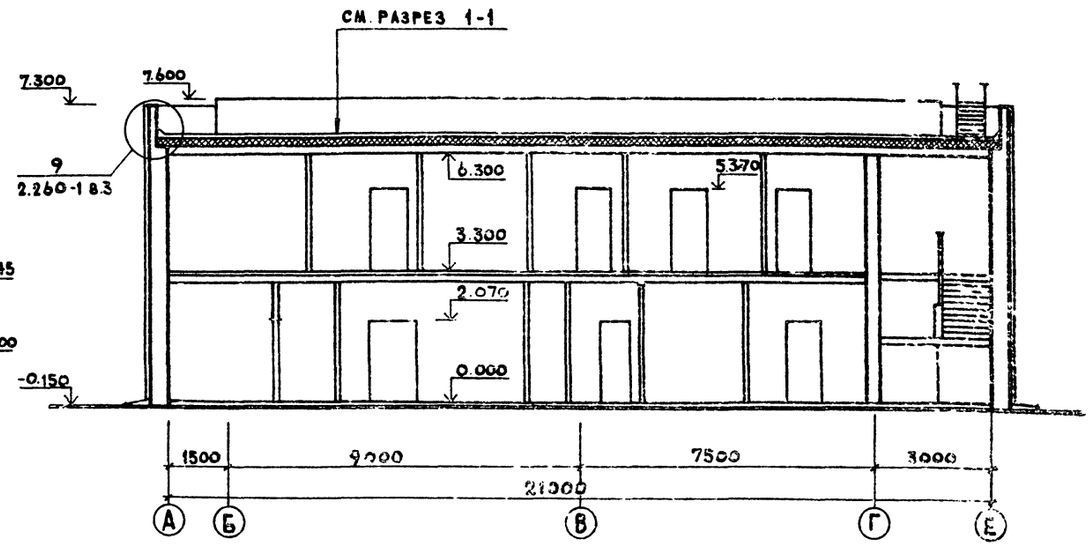

ГЛ. ИНЖ. ПР.	БАРСУКОВ		
НАЧ. ОТД.	ИВАНЧИКОВ		
ГЛ. КОНСТР.	ХАРЛАМОВ		
ГЛ. СПЕЦ.	ТАГАЧИНСКАЯ		
ГЛ. АРХ. ПР.	ПУШКАРЕВ		
ВЕД. АРХ.	ЕРМОЛОВА		
ИСПОЛН.	КРАСИЛЬНИКОВА		
Н. КОНТР.	ПУШКАРЕВ		

ПРИВЯЗАН

ИНВ. №

284-3-49.85 АР

ПРАЧЕЧНАЯ ПРОИЗВОДИТЕЛЬНОСТЬЮ 0,5 ТН СУХОГО БЕЛЬЯ В СМЕНУ

СТАДИЯ	ЛИСТ	ЛИСТОВ
Р	11	

РАЗРЕЗЫ 1-1, 2-2, 3-3

ГИПРОКОММУНСТРОЙ г. Москва

19060-01

Типовой проект 284-3-49.83 Альбом I

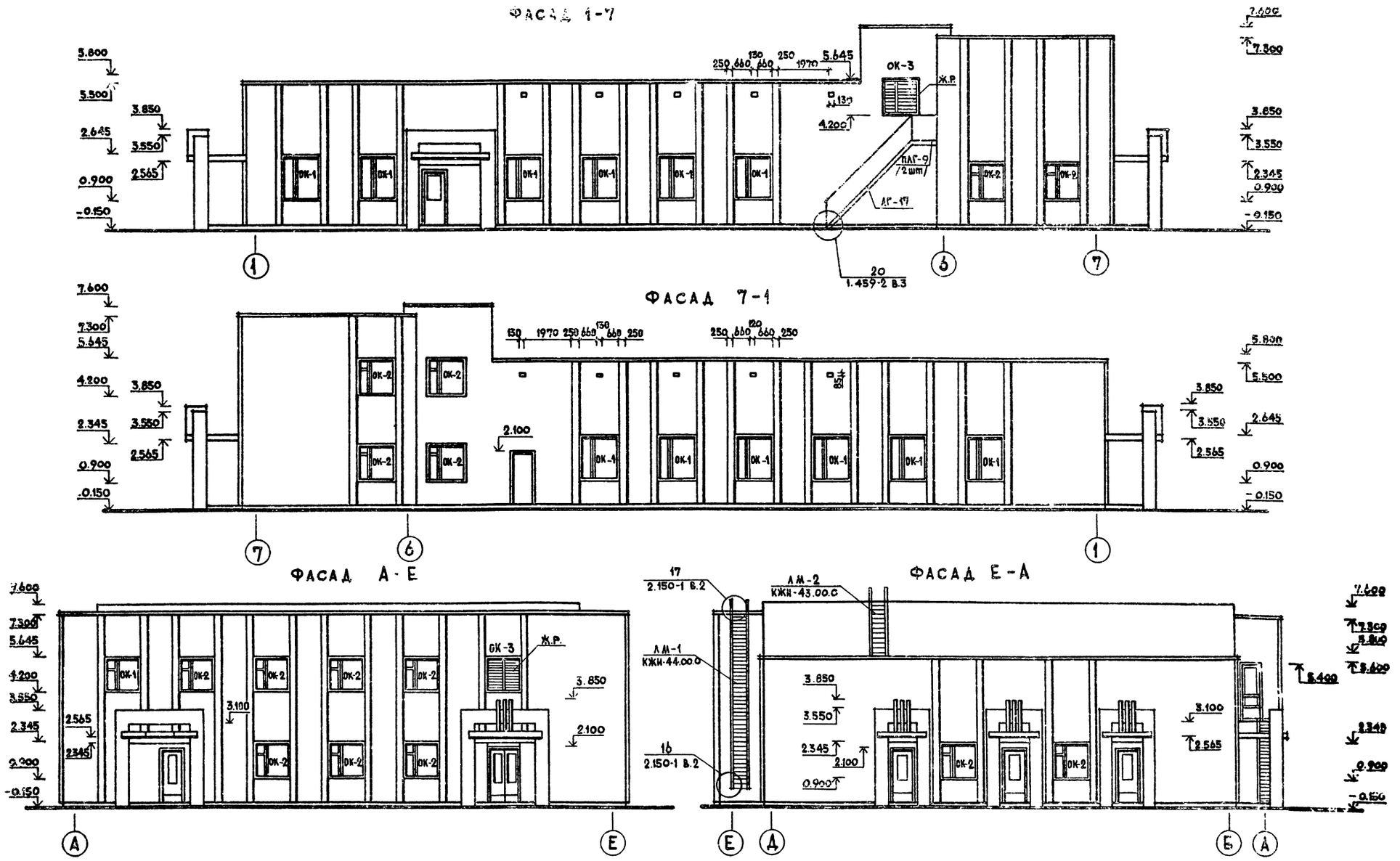

Гл.инж.пр.	Барсуков		
Нач.отд.	Иванчиков		
Гл.конст.	Харламов		
Гл.спец.	Табачинская		
Гл.арх.пр.	Пушкарев		
Вед.арх.	Ермолова		
Исполн.	Красильникова		
Н.контр.	Пушкарев		

Привязан

Инв.№

284-3-49.83 АР

Прачечная производительностью 0,5 тн сухого белья в смену

Стадия	Лист	Листов
Р	12	

Фасады: 1-7; 7-1; А-Е; Е-А

Гипрокоммунстрой г. Москва

19060-01

Альбом I

Типовой проект 284-3-49.83

Ведомость чертежей основного комплекта КЖ

Лист	Наименование	Примеч
1	Общие данные	
2	Схема расположения элементов фундаментов.	
3	Развертки фундаментов по осям А,Б,Д, 1,5,6,7.	
4	Монолитный железобетонный фундамент ФК1.	
5	Схема расположения фундаментов под оборудование и подпольных каналов.	
6	Фундаменты под оборудование Ф01÷Ф06.	
7	Фундаменты под оборудование Ф07, Ф08. Элементы планов	
8	Сечения подпольных каналов Металлические щиты Щ-1÷Щ-4.	
9	Схемы N1,2 расположения элементов каркаса, плит покрытия и перекрытия	
10	Монолитные участки УМ1÷УМ4 Опалубка и армирование.	
11	Монолитные участки УМ5÷УМ8. Опалубка и армирование.	
12	Монолитные участки. Спецификация.	
13	Крепление перегородок.	
14	Лестница в осях „6-7". Лестница ПЛМ-1	

Ведомость сборочных и прилагаемых документов.

Обозначение	Наименование	Примеч.
ГОСТ 22701.0-77 ÷ ГОСТ 22701.5-77	Плиты железобетонные ребристые предварительно напряженные размерами 6×3м, для покрытий производственных зданий.	
1.415-1 в.1	Железобетонные фундаментные балки для стен производственных зданий.	
1.112-5 в.1	Плиты железобетонные для ленточных фундаментов.	
ГОСТ 13579-78	Блоки бетонные для стен подвала.	
1.410-2 в.1	Унифицированные арматурные изделия для монолитных железобетонных конструкций.	
1.412-1/77 в.3	Монолитные железобетонные фундаменты под типовые колонны прямоугольного сечения одноэтажных промышленных зданий. Арматурные изделия.	
1.141-1, в. 59,60	Панели перекрытий. Железобетонные многопустотные.	
1.423-3 в.1	Железобетонные колонны прямоугольного сечения для одноэтажных производственных зданий без мостовых кранов до 9,6м.	
1.225-2 в.5	Железобетонные прогоны.	
1.462.1-10/80.в.1	Железобетонные балки пролетами 6и9м. для покрытий зданий с плоской кровлей.	
1.494-24 в.1	Стаканы для крепления крышных вентиляторов, дефлекторов и зонтов.	
2.430-3 в.3	Детали сопряжений кирпичных стен с конструкциями зданий.	
1.252-3 в.1	Лестничные площадки.	
1.251-3 в.1	Лестничные марши.	
1.256-1	Ограждение лестниц.	
1.459-2	Стальные лестницы переходные площадки и ограждения.	
2.250-2	Детали лестниц общественных зданий.	
3.006-2 в.II-2	Плиты перекрытий каналов.	
1.138-10 в.1,2	Перемычки железобетонные для зданий с кирпичными стенами.	
Альбом II	Прилагаемые документы. Изделия заводского изготовления	
Альбом V	Ведомость потребности в материалах	

Ведомость спецификаций

Лист	Наименование	Примеч.
2	Спецификация к схеме расположения элементов фундаментов	
4	Спецификация к фундаменту Фм1	
5	Спецификация к схеме расположения фундаментов под оборудования.	
8	Спецификация к металлическим щитам.	
9	Спецификация к схеме N1 расположения элементов покрытия. Спецификация к схеме N2 расположения элементов перекрытия.	
11	Ведомость расхода стали на элемент	
12	Спецификация к монолитным участкам, расположенным на листах КЖ8, КЖ9.	
13	Спецификация закладных деталей крепления	
	перегородок.	
14	Спецификация к лестницам в осях „6-7" и ПЛМ1	

Ведомость объемов сборных и железобетонных конструкций.

	Наименование группы элементов конструкции	Код	Код. м³	Примеч.
	Фундаментные плиты		42.0	
	Фундаментные балки		2,08	
	Блоки стен подвала		47.0	
	Плиты перекрытия каналов		3,72	
	Колонны		1.26	
	Балки покрытия		6,6	
	Прогоны		1,35	
	Плиты перекрытия и покрытия		66,8	
	Лестничные площадки		0,808	
	Лестничные марши и ступени.		1.48	
	Перемычки		10,68	
	Железобетонные стаканы		1,66	
	Всего бетона и железобетона		185,44	

Типовой проект разработан в соответствии с действующими нормами и правилами и предусматривает мероприятия, обеспечивающие взрывную, взрывопожарную и пожарную безопасность при эксплуатации здания.

Главный инженер проекта /Барсуков/

Привязан:

Инв. №

Инв.№ подл. | Подп. и дата | Взам.инв.№

ГИП	Барсуков		284-3-49.83 КЖ
Нач.отд.	Иванчиков		Прачечная производительностью 0,5 т сухого белья в смену.
Гл.конст.	Харламов		
Гл.спец.	Табачинская		
Исполн.	Норбекова		Стадия Р; Лист 1; Листов 14
Провер.	Поспелова		
Н.контр.	Табачинская		Общие данные — Гипрокоммунстрой г. Москва

19080-01

Типовой проект 284-3-49.85 Альбом I

Схема расположения элементов фундаментов

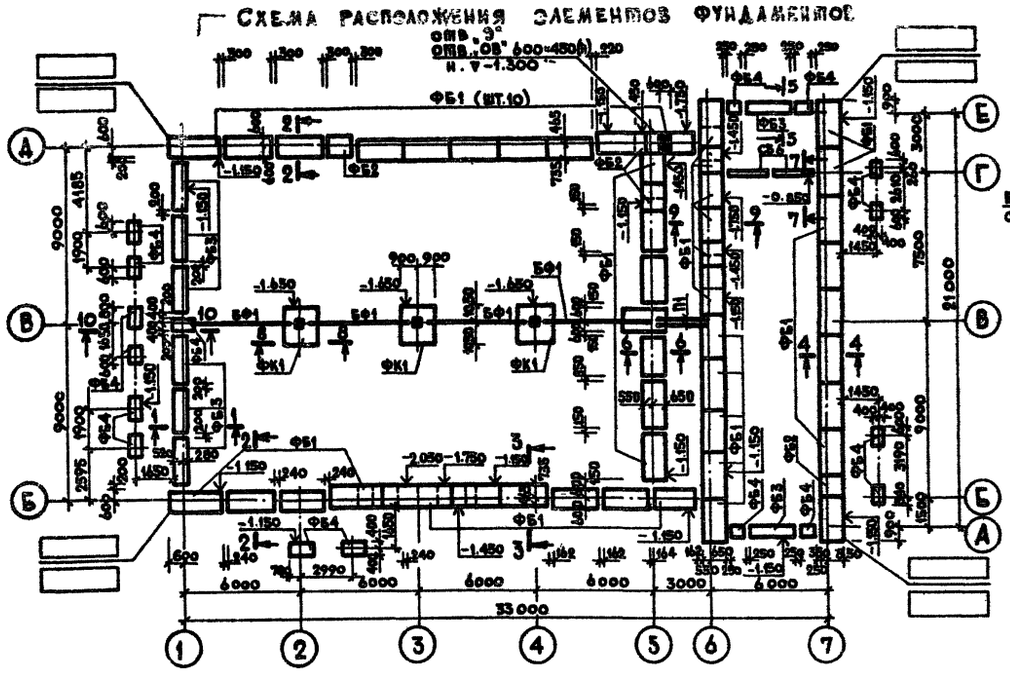

8 – 8

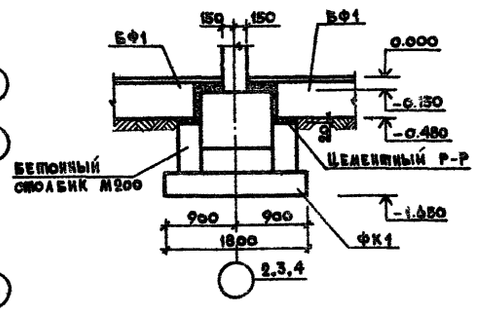

9 – 9

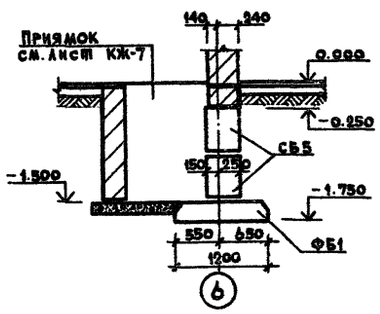

1 – 1

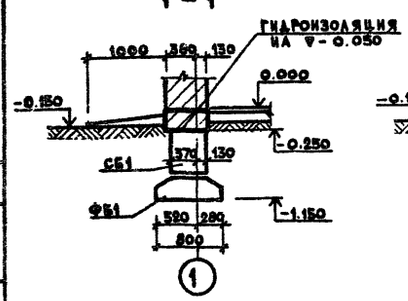

3 – 3

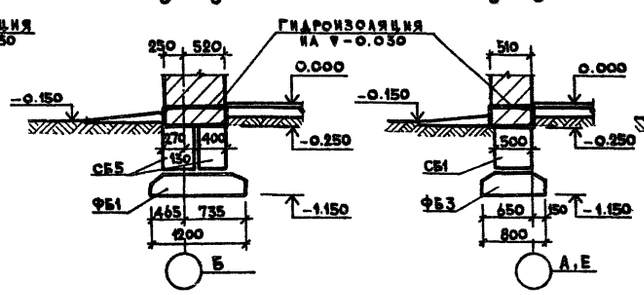

5 – 5

10 – 10

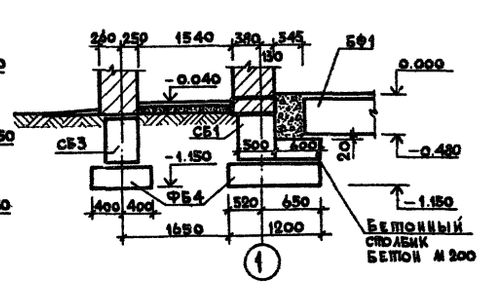

2 – 2

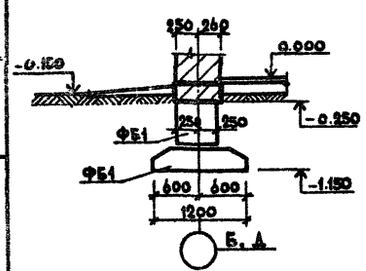

4 – 4

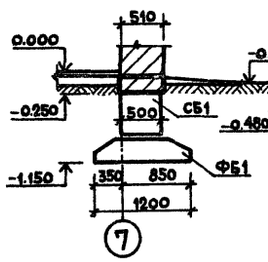

6 – 6

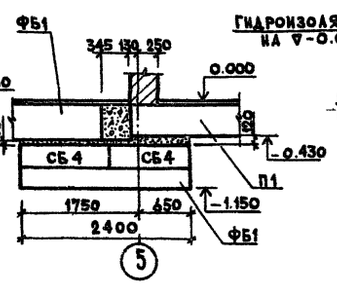

7 – 7

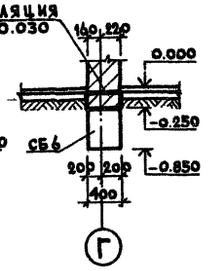

Спецификация к схеме расположения элементов фундаментов

Марка	Обозначение	Наименование	Кол. шт.	Масса т	Примечан.
ФК1	КЖ-4	Фундамент под колонну ФК1	3	2.04	м³
БФ1	1.415-1 в.1	Фундаментная балка ФБ6-2	4	1,3т	
П1	1.225-2 в.5	Прогон П40-32пАШ	2	0,25т	
ФБ1	1.112-5 в.1	Плита фундамента ФА 12.24-1	40	176	
ФБ2	"	" ФА 12.12-1	8	0,87	
ФБ3	"	" ФА 8.24-2	8	1,395	
ФБ4	"	" ФА 8.12-2	15	0,685	
	"	"			
СБ1	ГОСТ 13579-78	Блоки бетонные ФБС24.5.6-Т	31	1,65	
СБ2	"	" ФБС12.5.6-Т	2	0,79	
СБ3	"	" ФБС 8.5.6-Т	22	0,59	
СБ4	"	" ФБС 12.5.3-Т	2	0,38	
СБ5	"	" ФБС 24.4.6-Т	31	1,3	
СБ6	"	" ФБС 12.4.6-Т	16	0,64	
СБ7	"	" ФБС 8.4.6-Т	5	0,47	
СБ8	"	" ФБС 12.4.3-Т	7	0,31	

Таблица нормативных нагрузок на фундаменты на ∇-0.250

тс/м

Сечение	-20°	-30°	-40°
1-1	5,8	7,1	8,4
2-2	9,2	10,3	11,4
3-3	11,5	12,6	13,7
4-4	11,4	13,0	14,6
5-5	4,8	6,4	8,0
6-6	9,9	11,0	12,5
7-7	14,3	14,3	14,3
8-8	4,4	4,4	4,4
9-9	40,4	40,4	40,4

1. Уровень чистого пола прачечной в проекте условно принят за отметку 0.000, что соответствует абсолютной отметке [ ].
2. Основанием фундаментов служат грунты непросадочные непучинистые со следующими нормативными характеристиками: $\varphi^н = 28°$; $C^н = 2$ кПа; $\gamma = 1,8$ т/м³; $E = 14,7$ МПа. Грунтовые воды отсутствуют.
3. Сборные железобетонные фундаменты запроектированы из бетона марки 150 по серии 1.112-5 в.1
4. Монолитные фундаменты запроектированы из бетона марки 150 по серии 1.412-1/77. в. 1,2.
5. Набетонка и бетонные столбики монолитных фундаментов выполнять в единой опалубке с фундаментами из бетона той же марки, что и фундаменты.
6. Под все монолитные фундаменты устраивается бетонная подготовка из бетона марки 50 толщиной 100 мм.
7. Блоки ленточных фундаментов укладываются на подготовку из крупного или среднезернистого песка толщиной 100мм. Кладку блоков вести на цементном растворе марки 50. Толщина швов между блоками не более 20 мм.
8. Горизонтальная гидроизоляция на отметке -0.030; -0,250 выполняется из цементно-песчаного раствора состава 1:2 толщиной 30мм.
9. В углах здания проставляются отметки: в числителе - планировочные, в знаменателе - естественного уровня грунта

Привязан

Инв.№

ГИП	Барсуков		
Нач.отд	Иванчиков		
Гл.констр	Харламов		
Гл.спец.	Табачинская		
Исполнит	Норбекова		
Провер.	Поспелова		
Н.контр.	Табачинская		

284-3-49.83 РЖ

Прачечная производительностью 0,5 т сухого белья в смену

Стадия	Лист	Листов
Р	2	

Схема расположения элементов фундаментов.

Гипрокоммунстрой г. Москва

19060-01

Согласовано: Группа ОВ Шрагер; Группа ВК Пушкина

Инв.№ подл. | Подпись и дата | Взам.инв.№

Формат А2

Типовой проект 284-3-49.83 Альбом I

Развертка по оси „Д"

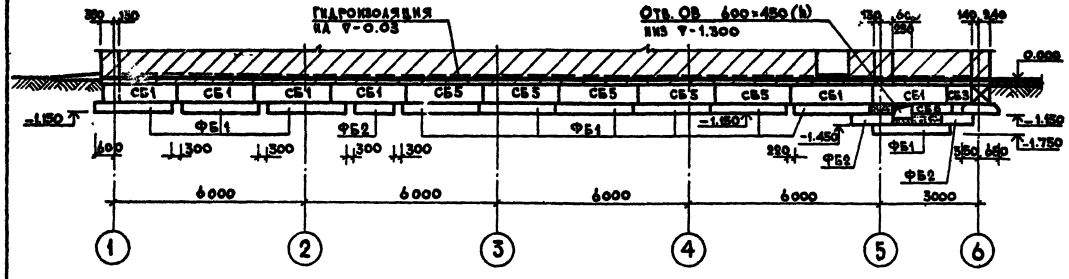

Развертка по оси „1"

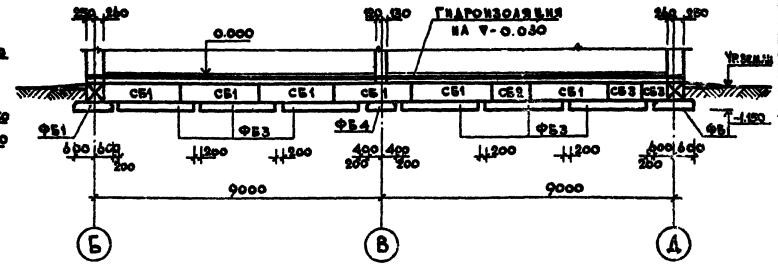

Развертка по оси „Б"

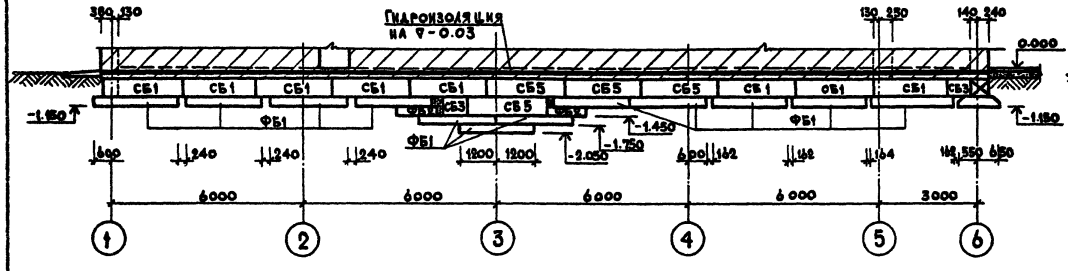

Развертка по оси „5"

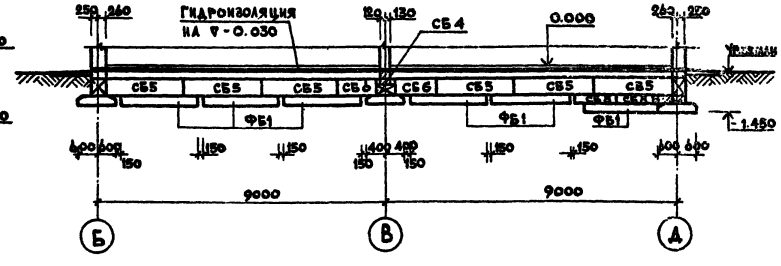

Развертка по оси „6"

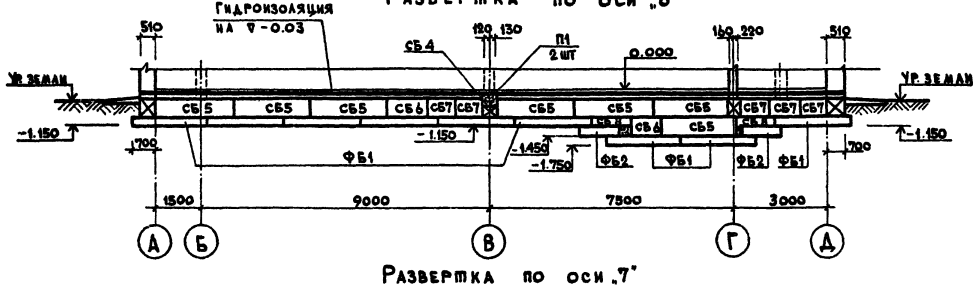

Развертка по оси „А"

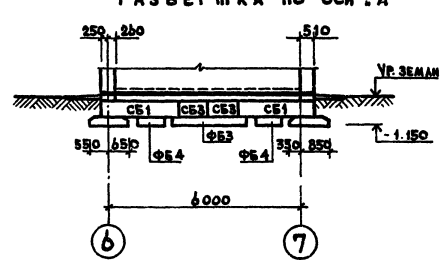

План фундаментов см. лист КЖ-2.

Развертка по оси „7"

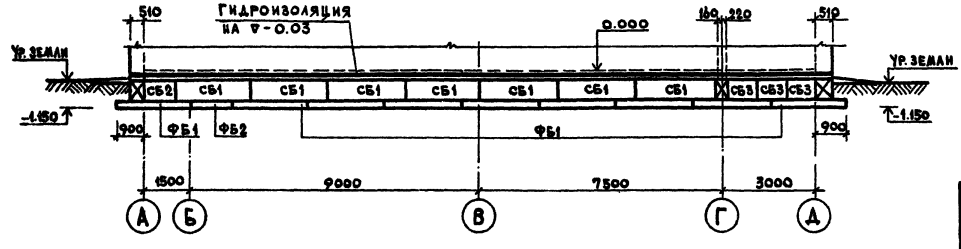

ГИП	Барсуков		
Нач. отд.	Иванчиков		
Гл. констр.	Харламов		
Гл. спец.	Табачинская		
Исполнил	Горбенкова		
Проверил	Поспелова		
Н. контр.	Табачинская		

Привязан

Инв. №

284-3-49.83 КЖ

Прачечная производительностью 0,5 тн сухого белья в смену

Стадия	Лист	Листов
Р	3	

Развертки фундаментов по осям А,Б,Д,1,5,6,7.

Гипрокоммунстрой г. Москва

19060-01

Инв. № подл. | Подпись и дата | Взам. инв. №

Фк1

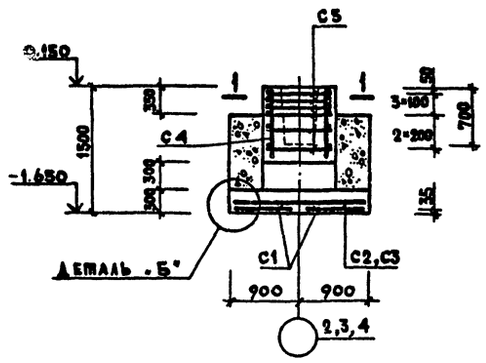

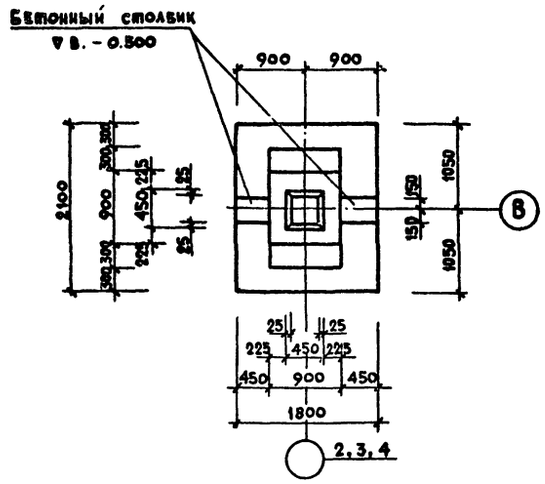

1 — 1

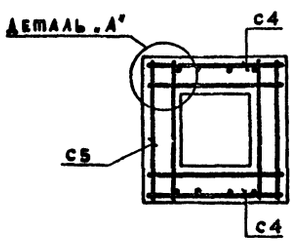

Схема раскладки сеток подошвы

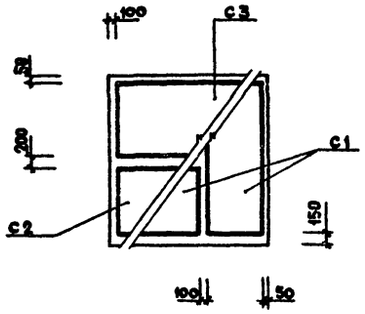

Деталь „А"

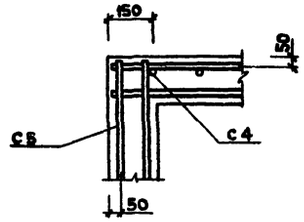

Деталь „Б"

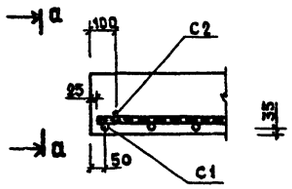

а — а

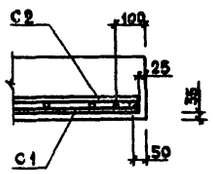

Спецификация к фундаменту ФМ1

Марка	Обозначение	Наименование	Кол. шт.	Масса кг	Примечание
		Фк1			
		Сборочные единицы			
С1	1.410-2 в.1	Сетка С10АIII-8×21	2	7.07	
С2	"	" С10АIII-8×16	1	5.97	
С3	"	" С10АIII-10-21	1	7.18	
С4	1.412-1/77 в.3	" СИ2АIII-6×15	2	6.0	
С5	"	" СА1-6АI	6	3.4	
		Материалы			
		Бетон М200		2.04	м³
		Бетон М100		0.11	м³

Ведомость расхода стали на элемент, кг

Марка	Изделия арматурные								Всего	Общий расход
	Арматура класса									
	AI				AIII					
	ГОСТ 5781-75				ГОСТ 5.1459-72*					
	6	8	-	Итого	10	12	-	Итого		
Фк1	23,17	1,6	-	24,77	24,52	10,4	-	34,92	59,69	59,69

Нагрузки на фундамент

Марка	Схема	Нагрузки	N тс	Mx тс.м	My тс.м	Qx тс	Qy тс	
Фк1		Нормативные	40,4	1,9	0,8	0,5	0,2	
		Расчетные	48,5	2,3	0,96	0,6	0,24	

Инв.№подл. | Подпись и дата | Взам.инв.№

Привязан

Инв.№

ГИП	Барсуков	
Нач.отд.	Иванчиков	
Гл.конс.	Харламов	
Гл.спец.	Табачинская	
Исполн.	Норбекова	
Провер.	Поспелова	
Н.контр.	Табачинская	

284-3-49.83 КЖ

Прачечная производительностью 0,5 тн сухого белья в смену

Стадия	Лист	Листов
Р	4	

Монолитный железобетонный фундамент Фк1

ГИПРОКОММУНСТРОЙ г. Москва

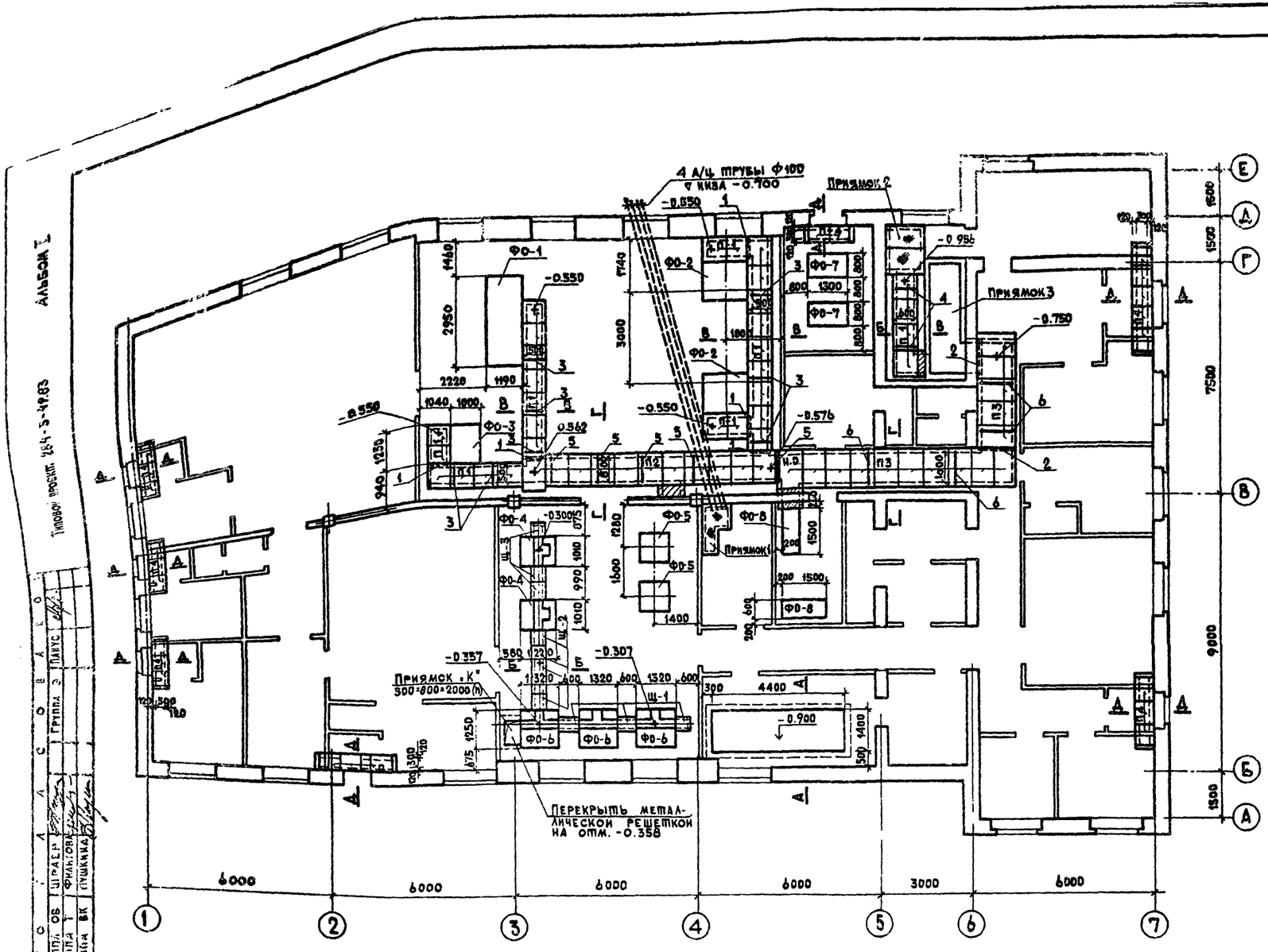

Спецификация к схеме расположения фундаментов под оборудование

Марка	Обозначение	Наименование	Кол.	Масса ед. кг	Примеч.
		Монолитные бетонные элементы:			
ФО-1	КЖ-6	Фундамент под оборудование ФО-1	1	2.07	м³
ФО-2	"	" ФО-2	2	0.9	м³
ФО-3	"	" ФО-3	1	0.61	м³
ФО-4	"	" ФО-4	2	0.46	м³
ФО-5	"	" ФО-5	2	0.5	м³
ФО-6	"	" ФО-6	3	0.65	м³
ФО-7	КЖ-7	" ФО-7	2	0.61	м³
ФО-8	"	" ФО-8	2	0.43	м³
		Сборные железобетонные элементы			
П1	3.006-2 в.I-2	Плиты перекрытия канала НБ2-8	30	100	
П2	"	" П7₂-3	11	150	
П3	"	" П10₂-3	15	190	
П4	"	" П2-15	22	80	
ПР1	1.225-3 в.5	Прогон 1П40-32 п АIII	5	380	
ПР2	1.138-10 в.1	Перемычка 1ПР28-20.25.22У	2	275	
ПР3		" 1ПР38-12.12.22У	11	75	
ПР4		" 1ПР1-10.12.14	1	50	
ПР5		" 1ПР38-15.12.22У	3	100	
		Стальные элементы			
ОПГ-2	1.459-2 в.4	Ограждение ОПГ-2	1	22	
ОПГ-6		" ОПГ-6	1	39	
Щ-1	КЖ-8	Щит металлический Щ-1	3	16.72	
Щ-2	"	" Щ-2	5	10.9	
Щ-3	"	" Щ-3	3	9.04	
Щ-4	"	" Щ-4	2	33.4	
1	ГОСТ 8509-72*	L50×5 ℓ = 740	4	2.79	
2	"	L50×5 ℓ = 1240	2	4.67	
3	ГОСТ 8240-72	[10 ℓ = 740	7	6.35	
4	"	[10 ℓ = 840	2	7.21	
5	"	[10 ℓ = 1040	5	8.93	
6	"	[10 ℓ = 1240	4	10.65	

1. Фундаменты под оборудование выполнять из бетона марки 150.
2. Стенки каналов выполнять из обыкновенного глиняного кирпича М-100 на р-ре М-25.
3. Сливные каналы и приемный колодец выполнять из бетона М-100. С внутренней стороны каналы облицевать тонкой керамической плиткой.
4. Наружные поверхности кирпичных каналов покрасить горячим битумом за 2 раза.
5. Уголки в каналах заложить при бетонировании.
6. Уклон в сливных каналах осуществлять за счет цементно-песчаного раствора.
7. Расположение колодцев под анкерные болты уточнить после получения оборудования.
8. Заливку гнезд для анкерных болтов производить бетоном М-200 на мелком гравии.
9. Устройство чистого пола в стиральном и гладильном цехах осуществлять после установки оборудования
10. Наружную поверхность реакторов перед замуровкой окрасить горячим битумом в 2 слоя

Привязан

Инв.№

ГИП	Барсуков	
Нач.отд.	Иванчиков	
Гл.конст.	Хардамов	
Гл.спец.	Табачинская	
Исполн.	Рождественский	
Н.контр.	Табачинская	

284-3-49.83 КЖ

Прачечная производительностью 0.5т сухого белья в смену

Стадия	Лист	Листов
Р	5	

Схема расположения фундаментов под оборудование и подпольных каналов

Гипрокоммунстрой г. Москва

Альбом V

Типовой проект 284-3-49.83

Инв.№ подл. | Подпись и дата | Взам.инв.№

Группа ОВ Шрадер
Группа Т Филиппов
Группа ВК Пушкина

19060-31

Альбом I

Типовой проект 284-3-49.83

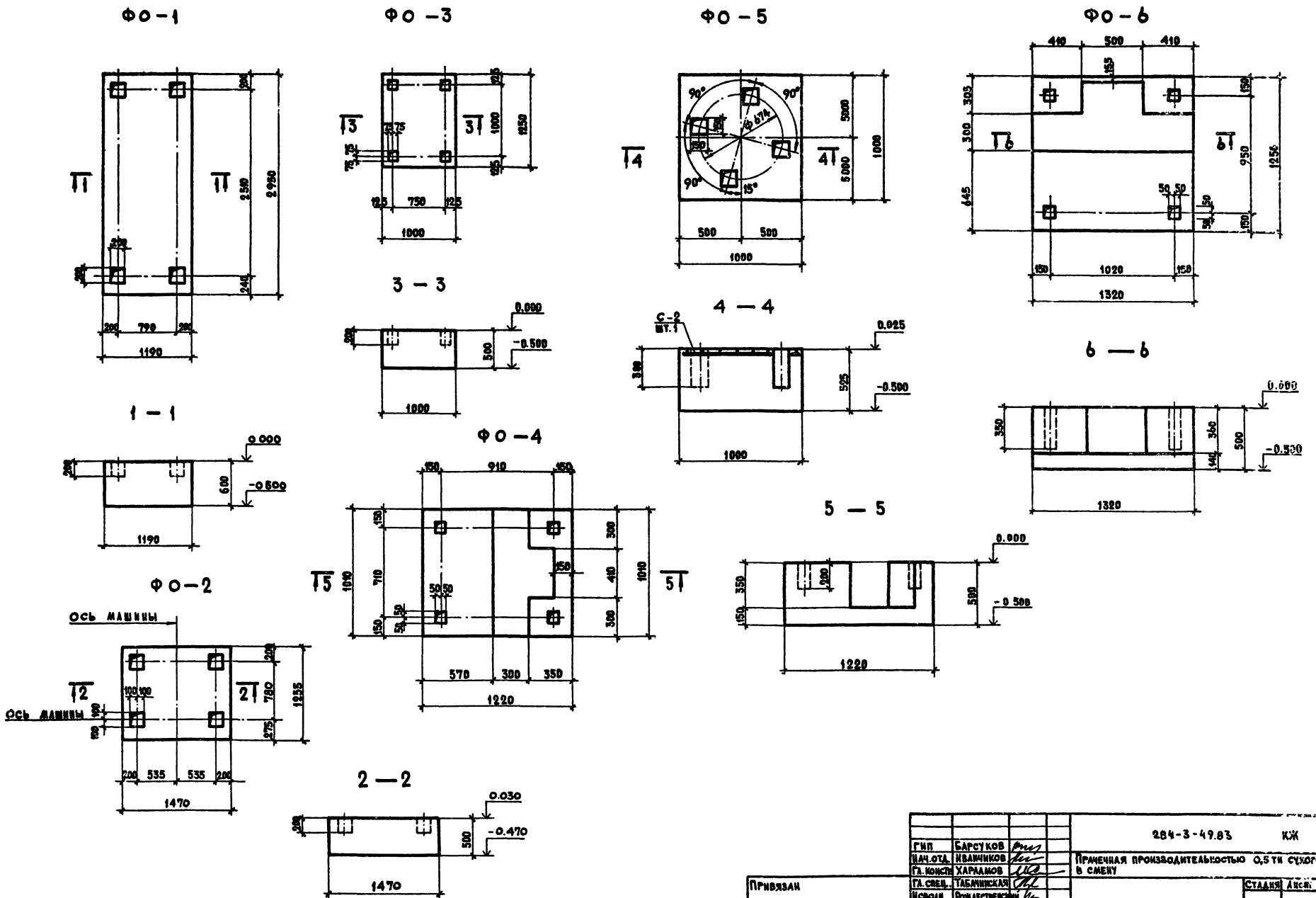

ГИП	Барсуков		284-3-49.83 КЖ
Нач.отд.	Иванчиков		Прачечная производительностью 0,5 тн сухого белья в смену
Гл.констр.	Харламов		
Гл.спец.	Табачинская		Стадия: Р; Лист: 6; Листов:
Исполн.	Рождественский		
Н.контр.	Табачинская		Фундаменты под оборудование ФО-1 + ФО-6.
Привязан			Гипрокомунстрой г. Москва
Инв.№			

Согласовано: Группа „Т" Филатова

Инв.№ подл. | Подпись и дата | Взам. инв.№

19060-01

Формат 22

Типовой проект 284-3-49.83 Альбом I

Ф о — 7

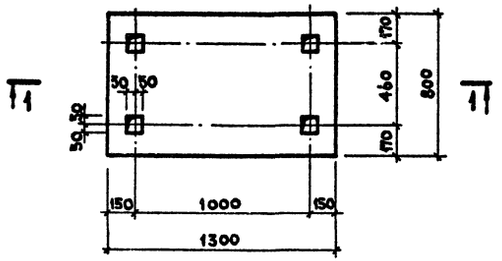

1 — 1

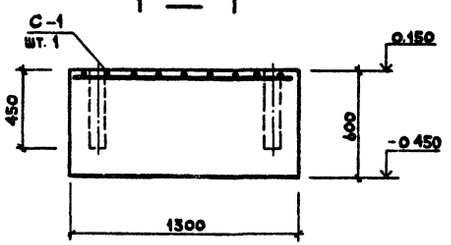

Ф о — 8

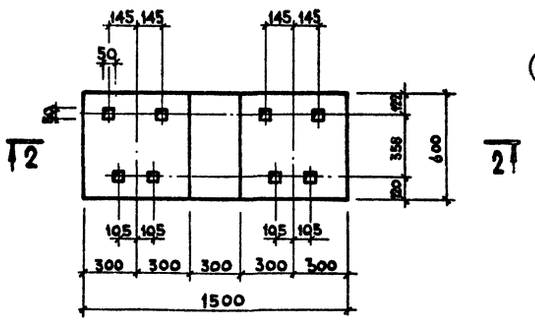

2 — 2

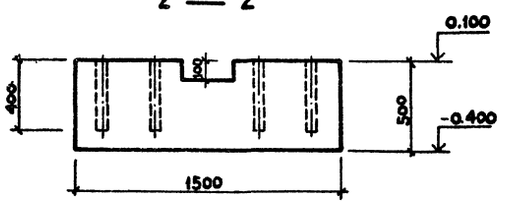

Приямок 1

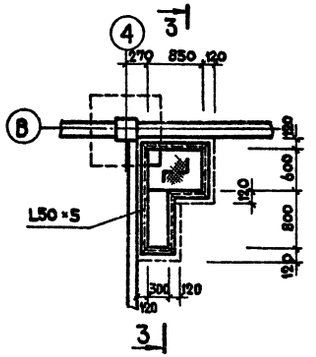

3 — 3

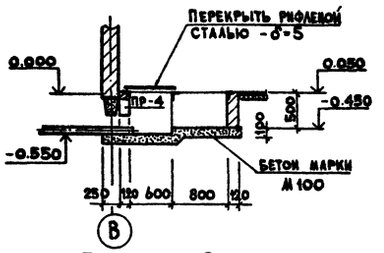

Приямок 2

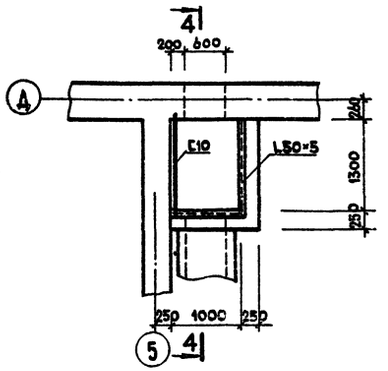

4 — 4

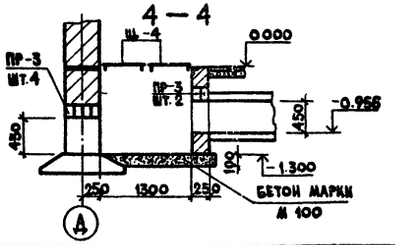

Приямок 3

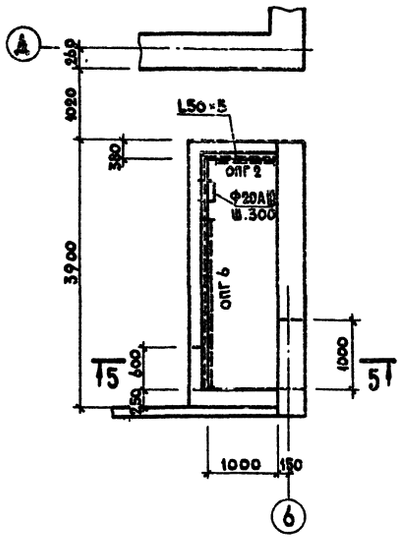

5 — 5

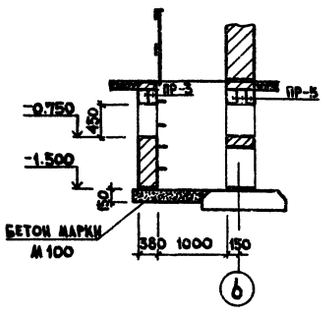

Схема установки баков на отм. 3.300

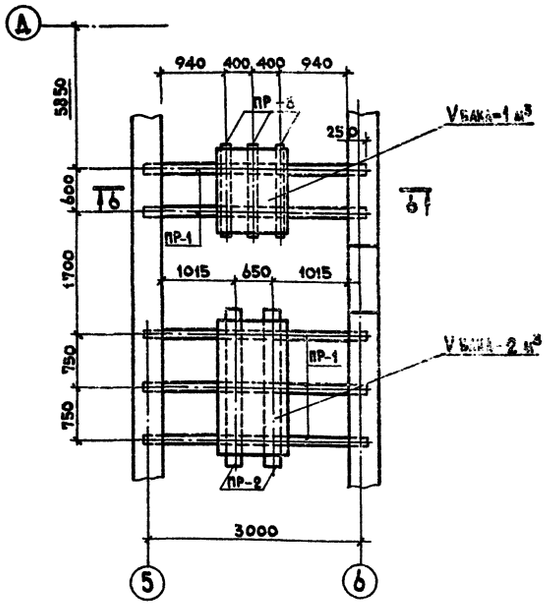

6 — 6

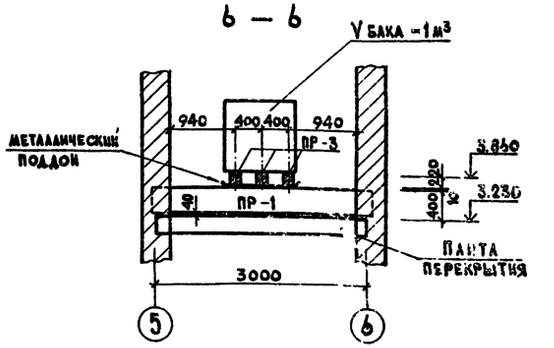

МЕТАЛЛИЧЕСКИЙ ПОДДОН

ГИП	Барсуков				284-3-49.83 КЖ		
Нач.отд.	Иванчиков				Прачечная производительностью 0.5 т сухого белья в смену		
Гл.констр.	Харламов						
Гл.спец.	Табачинская					Стадия	Лист	Листов
Исполнит.	Рождественский					Р	7	
Н.контр.	Табачинская				Фундаменты под оборудование Ф0-7, Ф0-8. Элементы планов	ГИПРОКОММУНМАШ г. Москва		

Привязан

Инв. №

Инв.№ подл. | Подпись и дата | Взам. инв. №

Группа Т — Фирстова, Шрагер, Пушкина
Группа ОВ — Пакус
Группа ВК — Пушкина
Группа Э — Пушкина
Группа А — Пушкина
Группа С — Пушкина

19060-01

Коп. Мат-л

Формат А2

Типовой проект 284-3-49.83 Альбом I

А — А

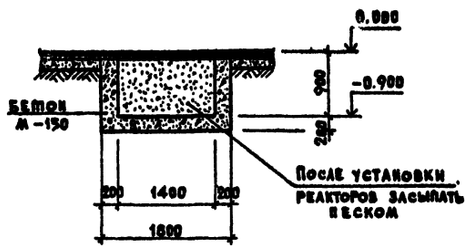

Б — Б

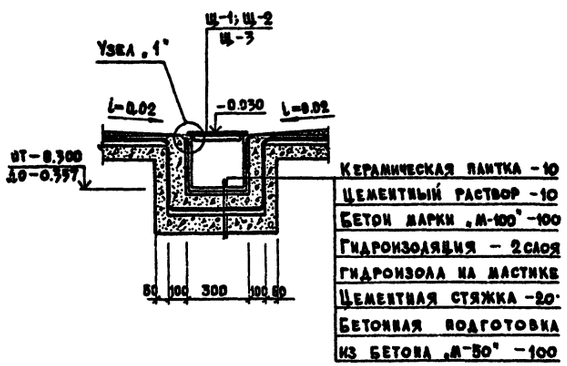

Керамическая плитка -10
Цементный раствор -10
Бетон марки „М-100" -100
Гидроизоляция - 2 слоя
Гидроизол на мастике
Цементная стяжка -20
Бетонная подготовка из бетона „М-50" -100

Ц — 1

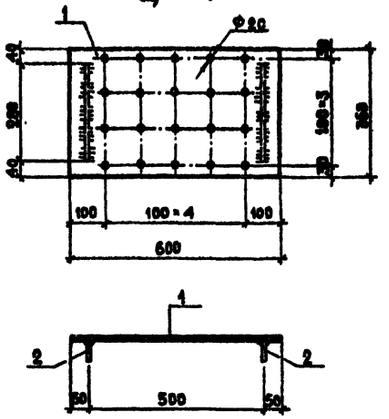

Ц — 2

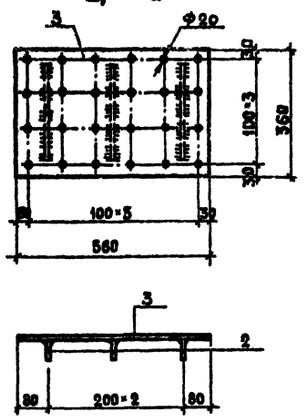

Ц — 3

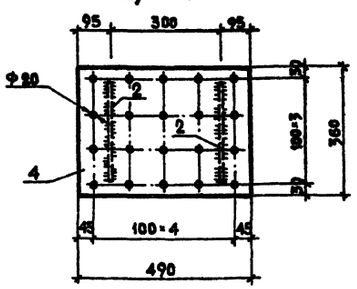

Ц — 4

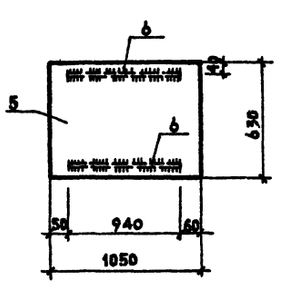

Спецификация к металлическим щитам

Формат	Зона	Поз.	Обозначение	Наименование	Кол.	Примечание
				Щ-1		
		1	ГОСТ 8568-77*	Сталь рифлен. 600×360×5	1	9,14 кг
		2	ГОСТ 103-76	-60×6 ℓ=280	2	0,79
				Масса:		10,72
				Щ-2		
		3	ГОСТ 8568-77*	Сталь рифлен. 560×360×5	1	8,53
		2	ГОСТ 103-76	-60×6 ℓ=280	3	0,79
				Масса:		10,9
				Щ-3		
		4	ГОСТ 8568-77*	Сталь рифл. δ=5	1	1,46
		2	ГОСТ 103-76	-60×6 ℓ=280	2	0,79
				Масса:		9,04
				Щ-4		
		5	ГОСТ 8568-77*	Сталь рифлен. δ=5	1	28,0
		6	ГОСТ 103-76	-60×6 ℓ=940	2	2,7
				Масса:		33,4

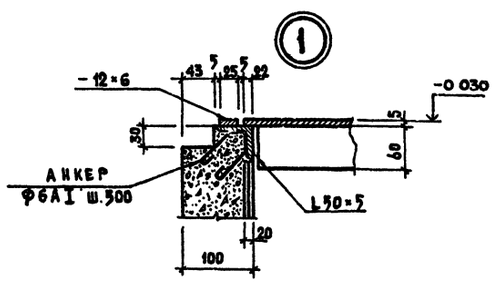

В — В

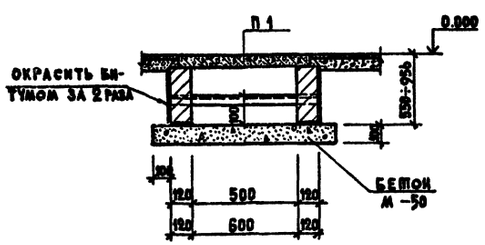

Г — Г

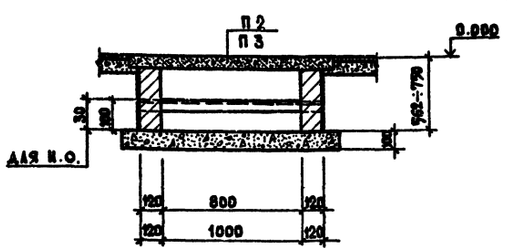

Д — Д

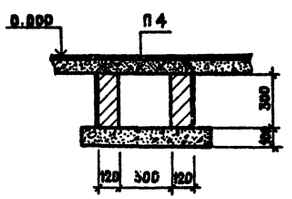

Согласовано:

Группа	ОВ	Шрадер
Группа	ВК	Пушкина

Инв.№ подл. | Подпись и дата | Взам.инв.№

ГИП	Барсуков	
Нач.отд.	Иванников	
Гл.констр.	Харламов	
Гл.спец.	Табачинская	
Исполн.	Рождественский	
Н.контр.	Табачинская	

Привязан

Инв.№

284-3-49.83 КЖ

Прачечная производительностью 0,5 тн сухого белья в смену

Стадия	Лист	Листов
Р	8	

Сечения подпольных каналов. Металлические щиты Щ-1 ÷ Щ-4

Гипрокоммунстрой г. Москва

19060-01

Коп

Формат А2

Альбом I

Типовой проект 284-3-49.83

Схема N1 расположения элементов каркаса и плит покрытия

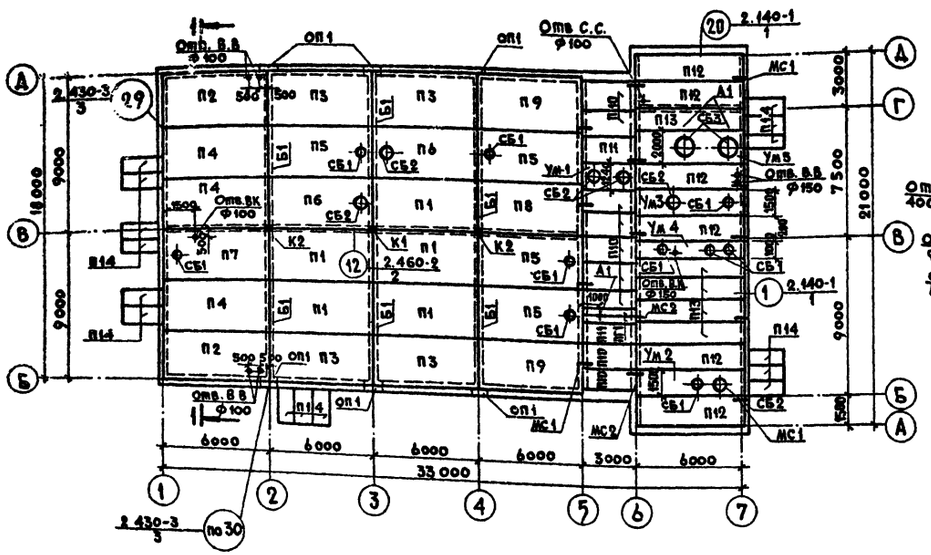

Схема N 2 расположения плит перекрытия

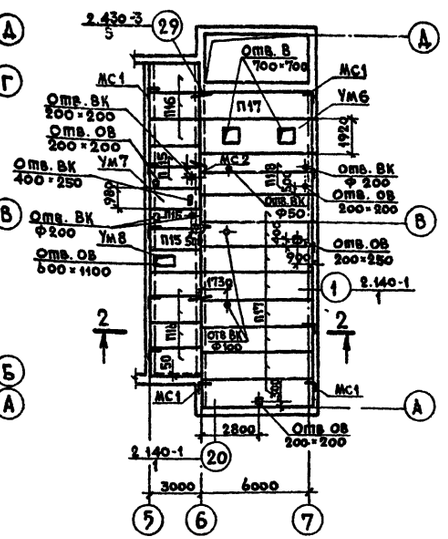

Спецификация к схеме N 1 расположения элементов покрытия

Марка	Обозначение	Наименование	Кол. шт.	Масса ед.т	Примеч.
		Сборные ж.б. изделия			
П1	ГОСТ 22701.0-77	Плита ПГ-5А V т	5	2.65	т
П2	КЖИ-01.00.0	" ПГ-5АтV т-1	2	2.65	
П3	КЖИ-02.00.0	" ПГ-5АтV т-2	4	2.65	
П4	КЖИ-03.00.0	" ПГ-5 АтV т-3	3	2.65	
П5	ГОСТ 22701.0-77	" ПВ4-6АтV т	4	3.30	
П6	"	" ПВ7-6АтV т	2	3.20	
П7	КЖИ-04.00.0	" ПВ4-6АтV т-1	1	3.30	
П8	ГОСТ 22701.0-77	" ПГ-6АтV т	1	2.65	
П9	КЖИ-05.00.0	" ПГ-6АтV т-1	2	2.65	
П10	1.141-1 В.60	" П30-15	10	1.425	
П11	" "	" П30-12	2	1.08	
П12	" В.59	" П63-15	6	2.94	
П13	" "	" П63-12	4	2.21	
П14	" В.60	" ПК8-24.10	15	0.712	
К1	1.423-3 В.1 КЖИ-06.00.0	Колонна К36-7-1	1	1.1	
К2	" КЖИ-07.00.0	" К36-7-2	2	1.1	
Б1	1.462-10/80 В.1	Балка 1БСД9-7А III т	6	2.75	
ПГ1	1.225-2 В.5	Прогон П40-32п;А III	2	0.25	т
СБ1	1.494-24 В.1	Стакан СБ4Б-1	10	0.16	
СБ2	"	" СБ7Б-1	6	0.32	
СБ3	"	" СБ10Б-1	2	0.28	
		Монолитные изделия			
ОП1	КЖИ-0.9.00.0	Опорная подушка ОП1	6	0.04	м³
УМ1	КЖ-9	Монолитный участок УМ1	1	0.52	м³
УМ2	"	" УМ2	1	1.60	м³
УМ3	"	" УМ3	1	1.60	м³
УМ4	"	" УМ4	1	1.20	м³
УМ5	КЖ-10	" УМ5	1	2.00	м³
		Стальные изделия			
МС1	КЖИ-11.00.0	Соединит элемент МС1	9	0.53	кг
МС2	КЖИ-12.00.0	" МС2	5	0.35	кг
МК22	2.430-3. В.3	" МК22	14	1.05	кг

1 — 1

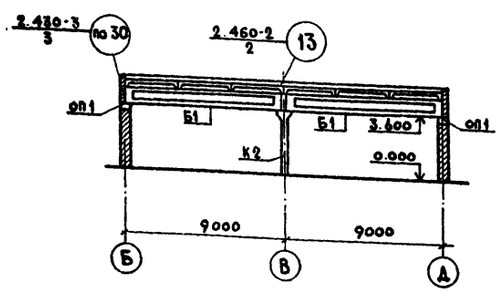

2 — 2

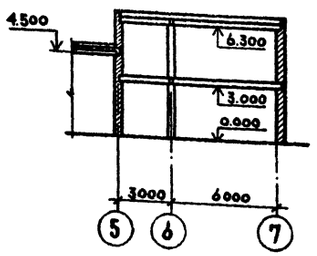

Спецификация к схеме N2 расположения элементов перекрытия

Марка	Обозначение	Наименование	Кол.	Масса т	Примеч.
		Сборные ж.б. изделия			
П15	1.141-1 В.60	Плита ПТ 30-12	4	1.08	
П16	" "	" ПТ 30-15	7	1.425	
П17	" В.59	" ПТ 63-15	9	2.94	
П18	" "	" ПТ 63-12	2	2.21	
		Монолитные изделия			
УМ6	КЖ-10	Монолитный участок УМ6	1	2.26	м³
УМ7	"	" " УМ7	1	0.48	м³
УМ8	"	" " УМ8	1	0.51	м³
		Стальные изделия			
МС1	КЖИ-11 000	Соединительн. эл-т МС1	11	0.53	кг
МС2	КЖИ-12 000	" МС2	4	0.35	кг

Гл.инж.пр.	Барсуков	198	284-3-49.83 КЖ
Нач.отд.	Иванчиков		
Гл.констр.	Харламов		Прачечная производительностью 0.5 т сухого белья в смену.
Гл.спец.	Табачинская		
Исполн.	Норбекова		Стадия Р · Лист 9 · Листов
Провер.	Поспелова		
Н.контр.	Табачинская		Схемы N 1,2 расположения элементов каркаса, плит покрытия и перекрытия

Привязан

Инв.№

ГИПРОКОММУНСТРОЙ Москва

19060-01

Коп. Майоров

Формат 22

СОГЛАСОВАНО: 198

Инв.№ подл. | Подпись и дата | Взам. инв.№ | Группа ОВ | Группа ВК | Шрадер | Пушкина

Альбом I

Типовой проект 284-3-49.83

Инв.№подл. | Подпись и дата | Взам.инв.№

Ум1

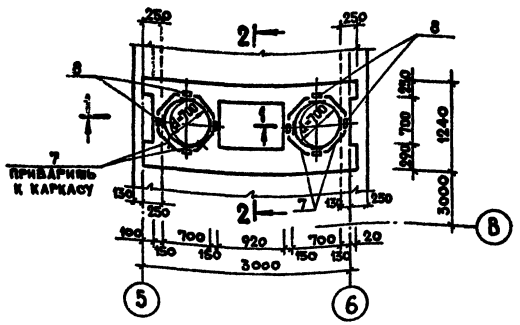

Ум2

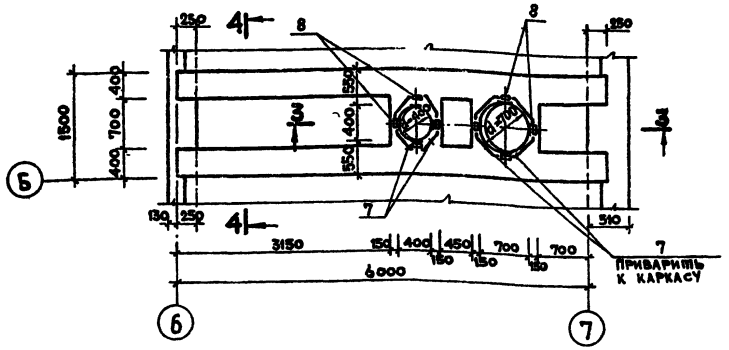

Ум4

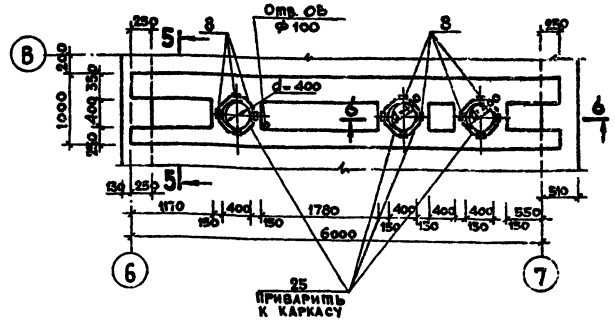

1 – 1

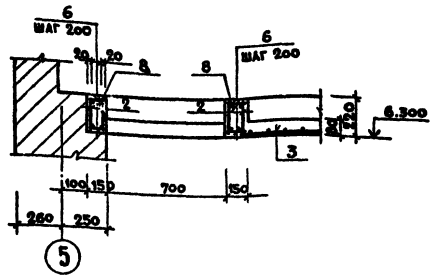

Ум3

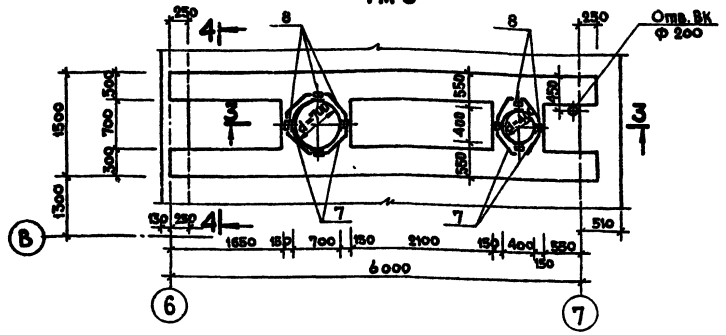

5 – 5

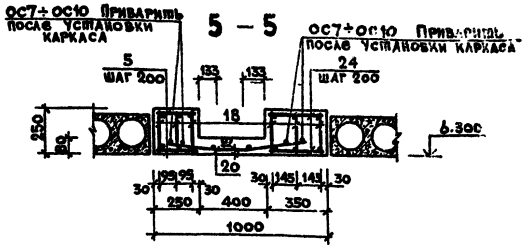

2 – 2

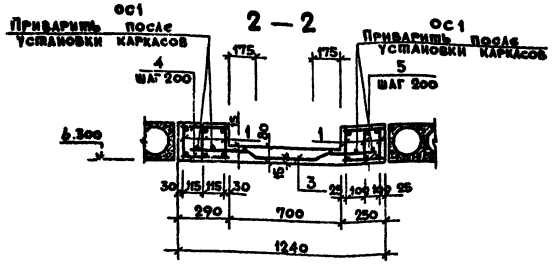

3 – 3

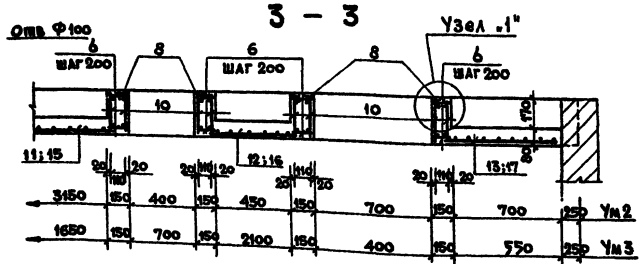

6 – 6

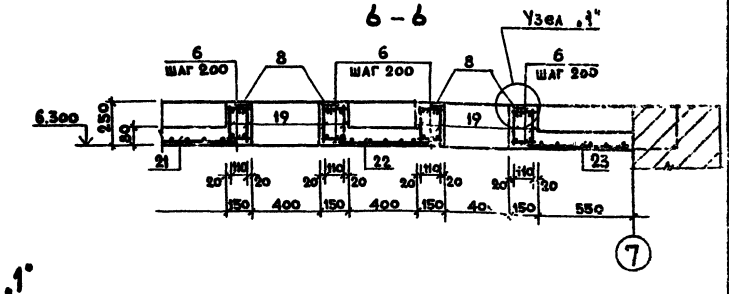

4 – 4 (для Ум2)

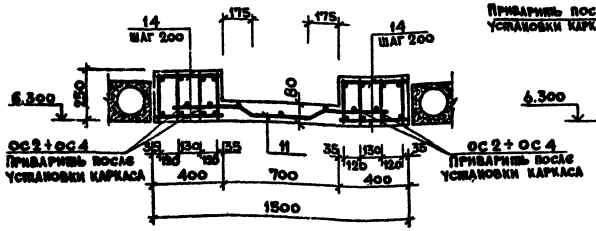

4 – 4 (для Ум3)

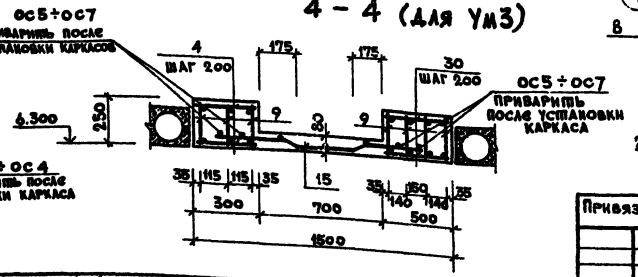

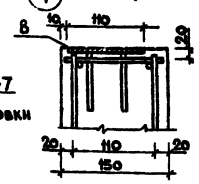

Гл.инж.пр.	Барсуков		
Нач.отд.	Ивличиков		
Гл.конст.	Харламов		
Гл.спец.	Табачинский		
Испол.	Корбекова		
Провер.	Последова		
Н.контр.	Табачинский		

Привязан

Инв.№

198 | 284-3-49.83 КЖ

Прачечная производительностью 0,5 т сухого белья в смену

Стадия	Лист	Листов
Р	10	

Монолитные участки Ум1÷Ум4 Опалубка и армирование

ГИПРОКОММУНСТРОЙ Москва

19060-01

Копировал

Формат А2

Альбом I

Типовой проект 284-3-49.83

Ум5

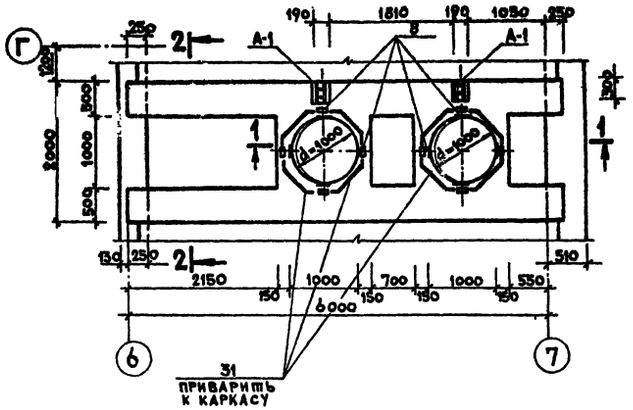

1—1

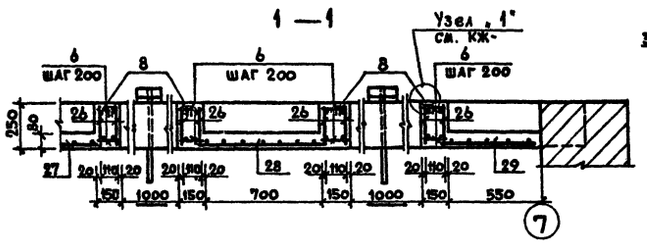

2—2

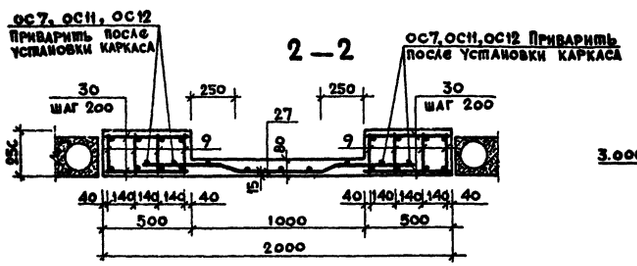

Ум6

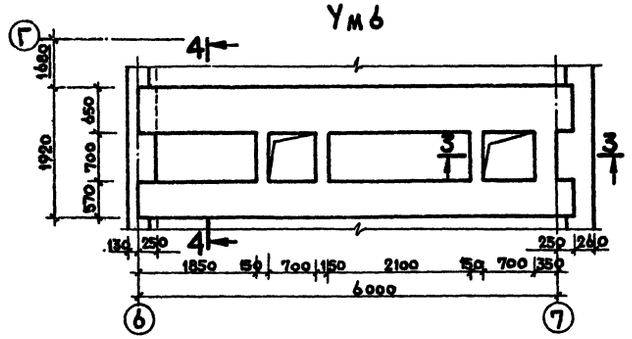

Ум7

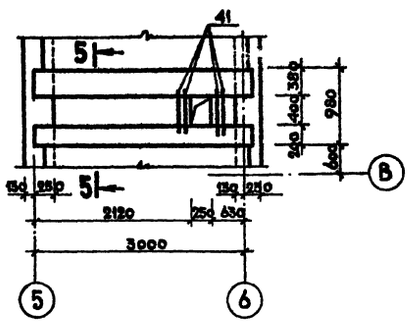

5—5

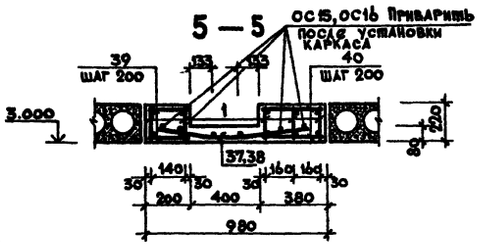

3—3

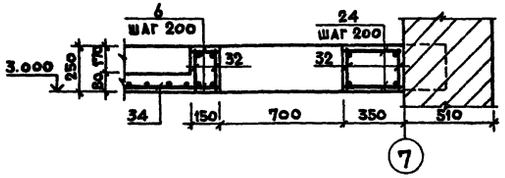

4—4

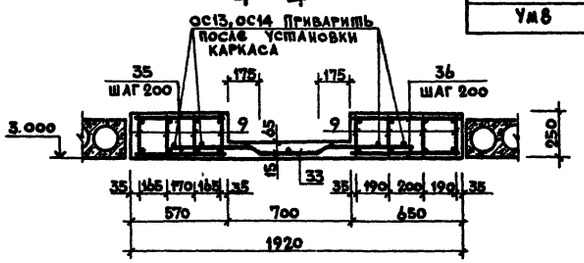

Ум8

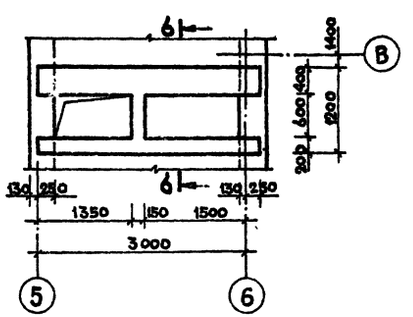

6—6

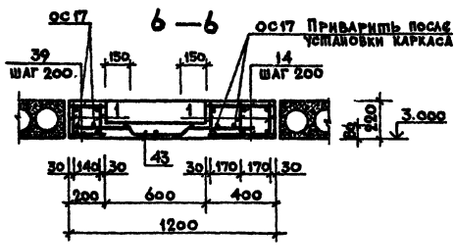

Ведомость деталей

Поз.	Эскиз
4	260
5	220
6	130
7	200 530 200
14	370
24	320
25	200 320 200
30	470
31	200 750 200
35	540
36	620
39	170
40	350
41	800

Ведомость расхода стали на элемент, кг

Марка	Изделия арматурные								Изделия закладные							Общий расход
	Арматура класса							Всего	Арматура класса	Прокат марки					Всего	
	A I				A III				A III	ВСт3кп2						
	Гост 5781-75				Гост 5.1459-72*				Гост 5.1459-72*	Гост 19903-74	Гост 8510-72	Гост 103-76				
	6	8	20	Итого	10	25	28	Итого	10	Итого	380×10	180×6	110×8	Итого		
Ум1	24.35	3.03	—	27.38	17.94	—	—	17.94	45.32	3.2	3.2	—	—	7.2	7.2	10.4	55.72
Ум2	6.64	58.0	—	64.64	15.68	191.2	—	206.88	271.5	3.2	3.2	—	—	7.2	7.2	10.4	281.9
Ум3	19.25	52.92	—	72.17	15.68	167.3	—	182.98	255.2	3.2	3.2	—	—	7.2	7.2	10.4	265.6
Ум4	15.54	40.50	—	56.04	1.3	—	180.0	181.3	237.3	4.8	4.8	—	—	10.8	10.8	15.6	252.9
Ум5	16.25	59.00	6.1	81.35	20.64	191.2	—	211.84	293.19	3.2	3.2	18.0	11.6	7.2	36.8	40.0	333.19
Ум6	23.73	60.19	—	83.92	20.0	191.2	—	211.2	295.1	—	—	—	—	—	—	—	295.1
Ум7	5.90	17.83	—	23.73	9.55	—	—	9.55	33.3	—	—	—	—	—	—	—	33.3
Ум8	5.94	16.94	—	22.88	12.75	—	—	12.75	35.6	—	—	—	—	—	—	—	35.6

Гл.инж.пр.	Барсуков		
Нач.отд.	Иванчиков		
Гл.констр.	Харламов		
Гл.спец.	Табачинская		
Исполн.	Норбекова		
Провер.	Поспелова		
Н.контр.	Табачинская		

Привязан

Инв.№

198 284-3-49.83 КЖ

Прачечная производительностью 0.5 т сухого белья в смену

Стадия	Лист	Листов
Р	11	

Монолитные участки Ум5 ÷ Ум8. Выборка стали.

ГИПРОКОММУНСТРОЙ МОСКВА

19060-01

Инв.№подл. | Подпись и дата | Взам.инв.№

Альбом I

Типовой проект 284-3-49.83

Спецификация к монолитным участкам, расположенным на листах КЖ-8, КЖ-9

Формат	Зона	Поз.	Обозначение	Наименование	Кол.	Примеч
1	2	3	4	5	6	7
				УМ 1		
				Сборочные единицы.		
		1	КЖИ-15.00.0	Каркас плоский КР 1	6	4.47кг.
		2	КЖИ-16.00.0	" КР 2	4	1.96кг.
		3	КЖИ-23.00.0	Сетка арматурная С 1	1	3.7 кг.
		8	ГОСТ 22701 5-77	Изделие закладное М6	8	1 кг.
				Детали		
Б.Ч.		4		ФбАI ГОСТ 5781-75 ℓ=260	32	0,06 кг
Б.Ч.		5		" ℓ=220	32	0.05
Б.Ч.		6		" ℓ=130	32	0.03
Б.Ч.		7		" ℓ=930	8	0,21
Б.Ч.		ОС1		" ℓ=950	4	0,21
				Материалы		
				Бетон М200	0,52	м³
				УМ 2		
				Сборочные единицы		
		9	КЖИ-17.00.0	Каркас плоский КР3	8	29.36
		10	КЖИ-18.00.0	" КР4	8	2.36
		11	КЖИ-24.00.0	Сетка арматурная С2	1	9.5
		12	КЖИ-25.00.0	" С3	1	1.83
		13	КЖИ-26.00.0	" С4	1	2,49
		8	ГОСТ 22701.5-77	Изделие закладное М6	8	1.3
				Детали		
Б.Ч.		6		ФбАI ГОСТ5781-75 ℓ=130	32	0.03
Б.Ч.		7		" ℓ=930	8	0.21
Б.Ч.		14		" ℓ=370	128	0.08
Б.Ч.		ОС2		" ℓ=2920	4	0,65
Б.Ч		ОС3		" ℓ=470	4	0,10
Б.Ч.		ОС4		" ℓ=700	4	0,16
				Материалы		
				Бетон М200	1.60	м³
				УМ 3		
				Сборочные единицы и детали		
		9	КЖИ-17.00.0	Каркас плоский КР3	7	29.36
		10	КЖИ-18.00.0	" КР4	8	2.36
		15	КЖИ-27.00.0	Сетка арматурная С5	1	4.93
		16	КЖИ-28.00.0	" С6	1	7.44
		17	КЖИ-29.00.0	" С7	1	1.86
		8	ГОСТ 22701.5-77	Изделие закладное М6	8	1.3
Б.Ч		4		ФбАI ГОСТ5781-75 ℓ=260	64	0.06
Б.Ч.		6		ФбАI ГОСТ5781-75 ℓ=130	32	0.03
Б.Ч.		7		" ℓ=930	8	0,21
Б.Ч		30		" ℓ=470	64	0.10
Б.Ч.		ОС5		" ℓ=1400	4	0.31
Б.Ч.		ОС6		" ℓ=2140	4	0.48

1	2	3	4	5	6	7
Б.Ч.		ОС7		ФбАI ГОСТ5781-75 ℓ=550	4	0,12
				Материал		
				Бетон М200	1.60	м³
				УМ 4		
				Сборочные единицы		
		18	КЖИ-19.00.0	Каркас плоский КР5	8	35.5
		19	КЖИ-20.00.0	" КР6	8	1.5
		20	КЖИ-30.00.0	Сетка арматурная С8	1	2,14
		21	КЖИ-31.00.0	" С9	1	1.22
		22	КЖИ-32.00.0	" С10	1	4.28
		23	КЖИ-33.00.0	" С11	1	1.28
		8	ГОСТ 22701.5-77	Изделие закладное М6	12	1.3
				Детали		
Б.Ч.		6		ФбАI ГОСТ5781-75 ℓ=130	36	0.03
Б.Ч.		5		" ℓ=220	64	0.05
Б.Ч.		24		" ℓ=320	64	0.07
Б.Ч.		25		" ℓ=720	12	0.16
Б.Ч.		ОС7		" ℓ=550	4	0.12
Б.Ч.		ОС8		" ℓ=920	4	0.20
Б.Ч.		ОС9		" ℓ=420	4	0.09
Б.Ч.		ОС10		" ℓ=1800	4	0.40
				Материал		
				Бетон М200	1.20	м³
				УМ 5		
				Сборочные единицы и детали		
		9	КЖИ-17.00.0	Каркас плоский КР3	8	29.36
		26	КЖИ-21.00.0	" КР7	8	3.09
		27	КЖИ-34.00.0	Сетка арматурная С12	1	8.98
		28	КЖИ-35.00.0	" С13	1	3.32
		29	КЖИ-36.00.0	" С14	1	2.47
		8	ГОСТ 22701.5-77	Изделие закладное М6	8	1.3
11	А-1		КЖИ-10.00.0	Крюк А-1	2	17,89 кг.
Б.Ч.		6		ФбАI ГОСТ 5781-75 ℓ=130	48	0,03
Б.Ч.		30		" ℓ=470	64	0.10
Б.Ч.		31		" ℓ=1150	8	0,26
Б.Ч.		ОС7		" ℓ=550	4	0.12
Б.Ч.		ОС11		" ℓ=1900	4	0,42
Б.Ч.		ОС12		" ℓ=740	4	0,16
				Материал		
				Бетон М200	2.00	м³
				УМ 6		
				Сборочные единицы		
		9	КЖИ-17.00.0	Каркас плоский КР3	8	29.36

1	2	3	4	5	6	7
		32	КЖИ-22.00.0	Каркас плоский КР8	8	2.8
		33	КЖИ-36.00.0	Сетка арматурная С15	1	5.63
		34	КЖИ-37.00.0	" С16	1	6.97
				Детали		
Б.Ч.		35		ФбАI ГОСТ 5781-75 ℓ=540	64	0.12
Б.Ч.		36		" ℓ=620	64	0.14
Б.Ч.		6		" ℓ=130	24	0.03
Б.Ч.		24		" ℓ=320	8	0.07
Б.Ч.		ОС3		" ℓ=1600	4	0.36
Б.Ч.		ОС14		" ℓ=2120	4	0.47
				Материал		
				Бетон М200	2.26	м³
				УМ 7		
				Сборочные единицы		
		1	КЖИ-15.00.0	Каркас плоский КР1	5	4.47
		37	КЖИ-38.00.0	Сетка арматурная С17	1	4.69
		38	КЖИ-39.00.0	" С18	1	1.38
				Детали		
Б.Ч.		39		ФбАI ГОСТ 5781-75 ℓ=170	32	0,04
Б.Ч.		40		" ℓ=350	32	0.08
Б.Ч.		41		" ℓ=800	2	0.18
Б.Ч.		ОС15		" ℓ=1850	4	0,41
Б.Ч.		ОС16		" ℓ=480	4	0,11
				Материал		
				Бетон М200	0,48	м³
				УМ 8		
				Сборочные единицы		
		1	КЖИ-15.00.0	Каркас плоский КР1	5	4.47
		42	КЖИ-40.00.0	" КР 9	2	1.9
		43	КЖИ-41.00.0	Сетка арматурная С19	1	4.44
				Детали		
Б.Ч.		14		ФбАI ГОСТ 5781-75 ℓ=370	32	0.08
Б.Ч.		39		" ℓ=170	32	0.04
Б.Ч.		ОС8		" ℓ=1370	4	0.30
				Материал		
				Бетон М200	0.51	м³

Привязан:

Инв. №

Инв. № подл. | Подп. и дата | Взам. инв. №

ГИП	Барсуков	
Нач. отд.	Иванчиков	
Гл. конст.	Харламов	
Гл. спец.	Табачинская	
Исполн.	Норбекова	
Провер.	Поспелова	
Н. контр.	Табачинская	

284-3-49.83 КЖ

Прачечная производительностью 0,5т. сухого белья в смену.

Стадия	Лист	Листов
Р	12	

Монолитные участки. Спецификация.

Гипрокоммунстрой г. Москва

19060-01

Кап Дейч

Крепление перегородок к колонне

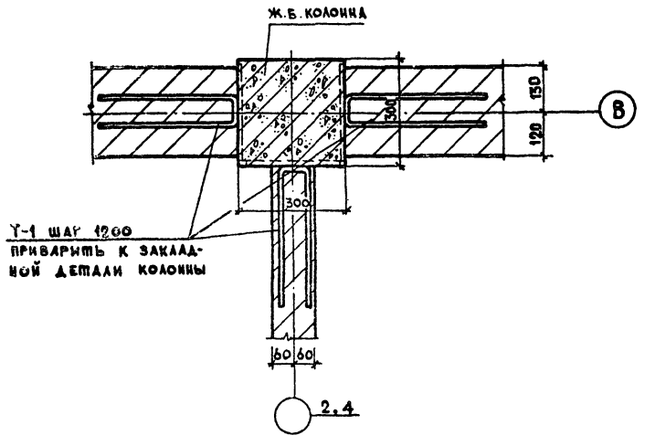

Крепление перегородок к балке

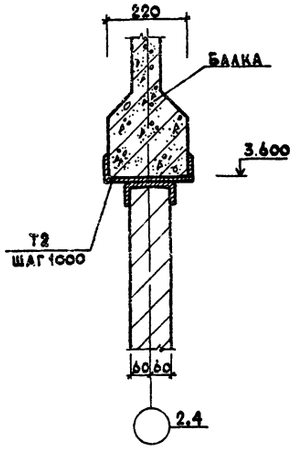

Спецификация закладных деталей крепления перегородок

Марка	Обозначение	Наименование	Кол.	Масса ед. кг	Примеч.
Т1	КЖИ-13.00.0	Закладная деталь Т1	18	0,20	
Т2	КЖИ-14.00.0	" Т2	9	2,59	
Т3	КЖИ-08.00.0	" Т3	2	1,29	
А1	КЖИ-10.00.0	Крюк А1	3	17,65	

Крепление перегородок к плитам

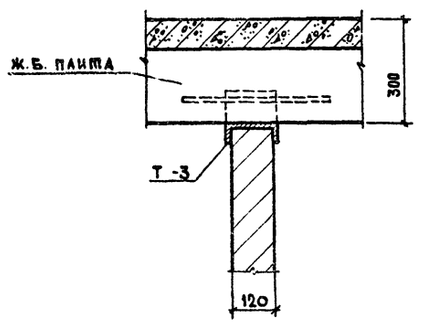

Установка крюка А1 между прогонами

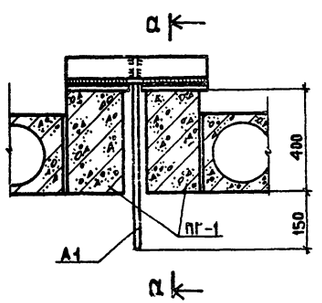

а – а

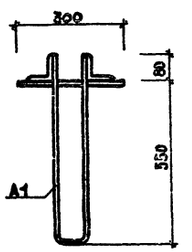

ГИП	Барсуков	
Нач.отд.	Иваничков	
Гл.констр.	Харламов	
Гл.спец.	Табачинская	
Исполнит.	Норбекова	
Проверил	Поспелова	
Н.контр.	Табачинская	

Привязан

Инв.№

284-3-49.83 КЖ

Прачечная производительностью 0.5 т сухого белья в смену

Стадия	Лист	Листов
Р	13	

Крепление перегородок

Гипрокоммунстрой г. Москва

Копировал

Формат А2

Инв.№ подл. | Подпись и дата | Взам.инв.№

Типовой проект 284-3-49.83 Альбом I

Лестница ПЛМ-1

3-3

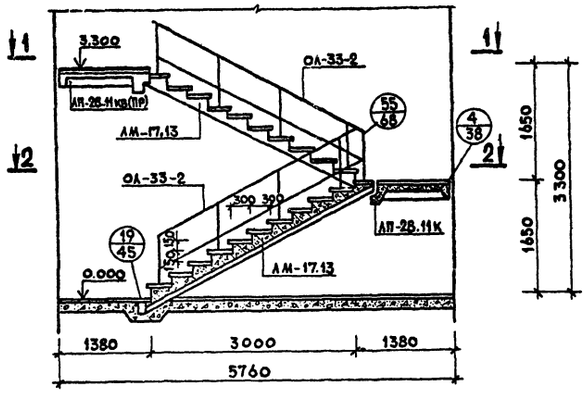

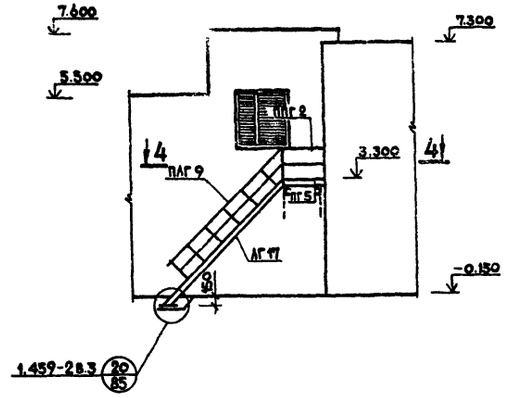

1-1

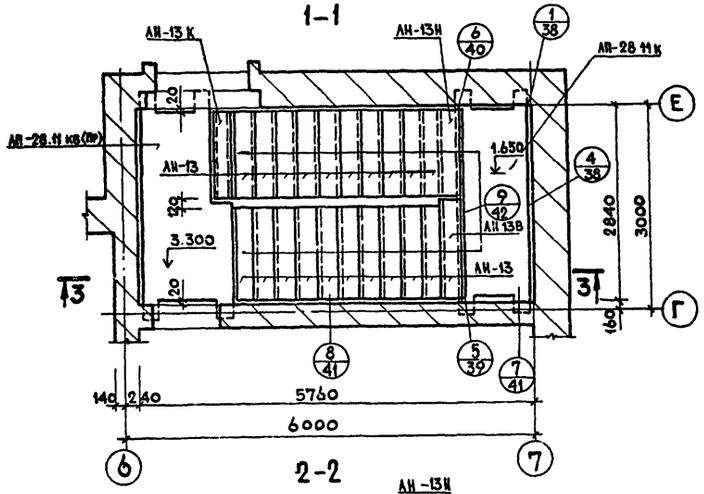

4-4

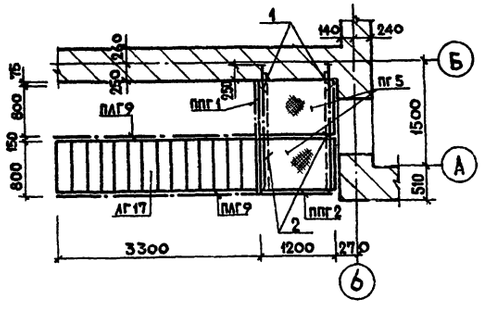

2-2

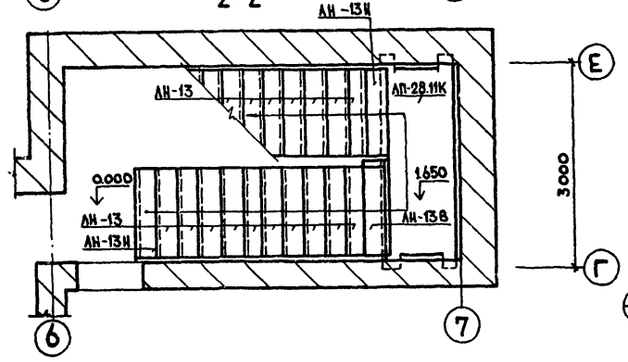

1. Узлы крепления металлических площадок по серии 1.459-2 в.3 - Узел „35" лист 92.
2. Дополнительные элементы по серии 1.459-28.3 в спецификацию не входят.
3. Металлическую лестницу и площадки окрасить масляной краской за 2 раза.

Условные обозначения

⊖ номер узла / номер листа — серия 2.250-2

Спецификация к лестницам в осях „Б-7" и ПЛМ-1

Марка	Обозначение	Наименование	Кол	Масса ед. кг	Примеч.
	1.252-3 в.1	Лестничная площадка ЛП-28.11К	1	1090	
	"	" ЛП-28.11кв(Пр)	1	1250	
	1.251-3 в.1	Лестничный марш АМ-17.13	2	1420	
	"	Проступь АН-13	20	40	
	"	" АН-13Н	2	30	
	"	" АН-13В	1	30	
	"	" АН-13К	1	30	
	1.256-1	Ограждение лестничного марша ОА-33-2	2	41.06	
		Лестница ПЛМ-1			
АГ17	1.459-2 в.4	Лестничный марш АГ17	1	261	
ПГ5	"	Переходная площадка ПГ5	2	70	
ПЛГ9	"	Ограждение плестничн марша ПЛГ9	2	43	
ППГ2	"	Ограждение переходной площадки ППГ2	1	21	
ППГ1	"	" ППГ1	1	17	
1	ГОСТ 8240-72	Балка Б18 ℓ=1700	2	27.7кг	
2	ГОСТ 8509-72*	Подкос L 125×10 ℓ=2000	2	38,2	

Привязан		
Инв.№		

ГИП	Барсуков	
Нач.отд.	Иванчиков	
Гл.констр.	Харламов	
Гл.арх.пр.	Пушкарев	
Гл.спец.	Табачинская	
Проект.	Поспелова	
Н.контр.	Табачинская	

284-3-49.83 КЖ

Прачечная производительностью 0,5тн сухого белья в смену

Стадия	Лист	Листов
Р	14	

Лестница в осях „6-7" Лестница ПЛМ-1

ГИПРОКОММУНСТРОЙ г. Москва

19360-01

Инв.№ подл. | Подпись и дата | Взам.инв.№

Формат 22

Альбом I

Типовой проект 284-3-49.83

Ведомость рабочих чертежей марки ТХ

Лист	Наименование	Примечан.
ТХ-1	Общие данные	
ТХ-2	План расстановки технологического	
	оборудования	
ТХ-3	План привязки подводов коммуникаций	
	к технологическому оборудованию	
ТХ-4	Технологическое пароснабжение. План.	
ТХ-5	Технологическое пароснабжение. Схема.	

Ведомость ссылочных и прилагаемых документов

Обозначение	Наименование	Примечан.
	Ссылочные документы	
284-3-38 Альбом IV ч.1,2	Чертежи инвентарного и нестандартизированного оборудования	
	Прилагаемые документы	
ТХ, СО	Спецификация оборудования	Альбом V
ТХН-1	Подставка под оборудование	

Технологическое пароснабжение

Для нужд производственного пароснабжения проектируются сети паропроводов, давлением Р= 8; 5; 2 и 0.7 ати. Трубопроводы изолируются пухшнуром с обертко́й по изоляции лакостеклотканью. В бойлерной производится охлаждение конденсата в водоводяном подогревателе за счет предварительного подогрева воды системы горячего водоснабжения (см. чертежи марки ТС).

Общие указания

Прачечная предназначена для обработки белья населения и организаций. Производительность прачечной 500 кг сухого белья в смену. По заданию процентное соотношение белья населения и белья организаций принимается соответственно 25 и 75 процентов.

Прием белья производится приемными пунктами, расположенными в прачечной, а также приемно-сдаточными пунктами, расположенными в районах города.

Технологическая часть проекта разработана в соответствии с нормами проектирования прачечных: СН и П II-80-75 „Предприятия бытового обслуживания" и Инструкция ГОССТРОЯ СССР СН 490-77.

Обработка белья проектируется по двум потокам: прямое и фасонное. В проекте принято, что прямое белье составляет 60% или 300 кг в смену и фасонное белье - 40% или 200 кг в смену. Прием прямого и фасонного белья следует производить по раздельным квитанциям, что позволит четко организовать потоки и сократить сроки обработки белья.

Грязное белье тележками подается в стиральный цех, где в зависимости от вида обработки, за каждой категорией белья закрепляется определенная группа стиральных машин и центрифуг. После отжима белье от центрифуг подается тельфером на столы для растряски белья.

К сушильно-гладильным машинам и далее, к столам для подборки, белье подается тележками.

Прямое белье гладится на сушильно-гладильных катках; фасонное - на ротационных гладильных прессах.

Чистое белье хранится на 4-х ярусных стеллажах. Склад чистого белья рассчитан на 1.5 суточный запас белья.

Проектом предусмотрено централизованное приготовление моющих растворов и подача их насосами по специальным трубопроводам к стиральным машинам.

Штатное расписание

N	Наименование	Количество: I смена	II смена	Категория
1	Прием и сортировка грязного белья	1	1	I^{δ}
2	Стирка и отжим белья, приготовление р-ра	2	2	II^{δ}
3	Глажение белья на катке	2	2	II^{ϵ}
4	Глажение белья на прессах	1	1	II^{α}
5	Растряска и сушка белья	1	—	II^{α}
6	Ремонт белья	1	—	I^{α}
7	Хранение и выдача белья	1	1	I^{α}
8	Прием и выдача белья на п/п	1	1	I^{α}
9	Сменный мастер	1	1	I^{α}
10	Рабочие ремонтно-механической мастерской	4	2	I^{α}
11	Директор	1	—	I^{α}
12	Ст. бухгалтер	1	—	I^{α}
13	Кассир	1	—	I^{α}
14	Уборщица	1	—	I^{α}
	Всего:	19	11	

Условные обозначения

Г.В.	подвод горячей воды
Х.В.	подвод холодной воды
П	подвод пара
Э	подвод электроэнергии
СВ	подвод сжатого воздуха
Стир.р-р	подвод стирального раствора
К	отвод конденсата
Выт.	вытяжка
Слив	отвод в канализацию
ШУ	шкаф управления
ШР	штепсельная розетка
ϕ	диаметр трубопровода в мм
h	высота от уровня чистого пола в мм

Типовой проект разработан в соответствии с действующими нормами и правилами и предусматривает мероприятия, обеспечивающие взрывную, взрывопожарную и пожарную безопасность при эксплуатации здания.

Главный инженер проекта /Барсуков/

Инв.N подл. | Подп. и дата | Взам. инв.N

Привязан:

Инв.N

ГИП	Барсуков	
Нач.отд.	Иванчиков	
Гл.спец.	Филитова	
Ст.техн.	Лебедева	

284-3-49.83 ТХ

Прачечная производительностью 0.5 т сухого белья в смену

Стадия	Лист	Листов
Р	1	5

Общие данные

ГИПРОКОММУНСТРОЙ г. Москва

19030-01

Коп.

Типовой проект 284-3-49.83 Альбом I

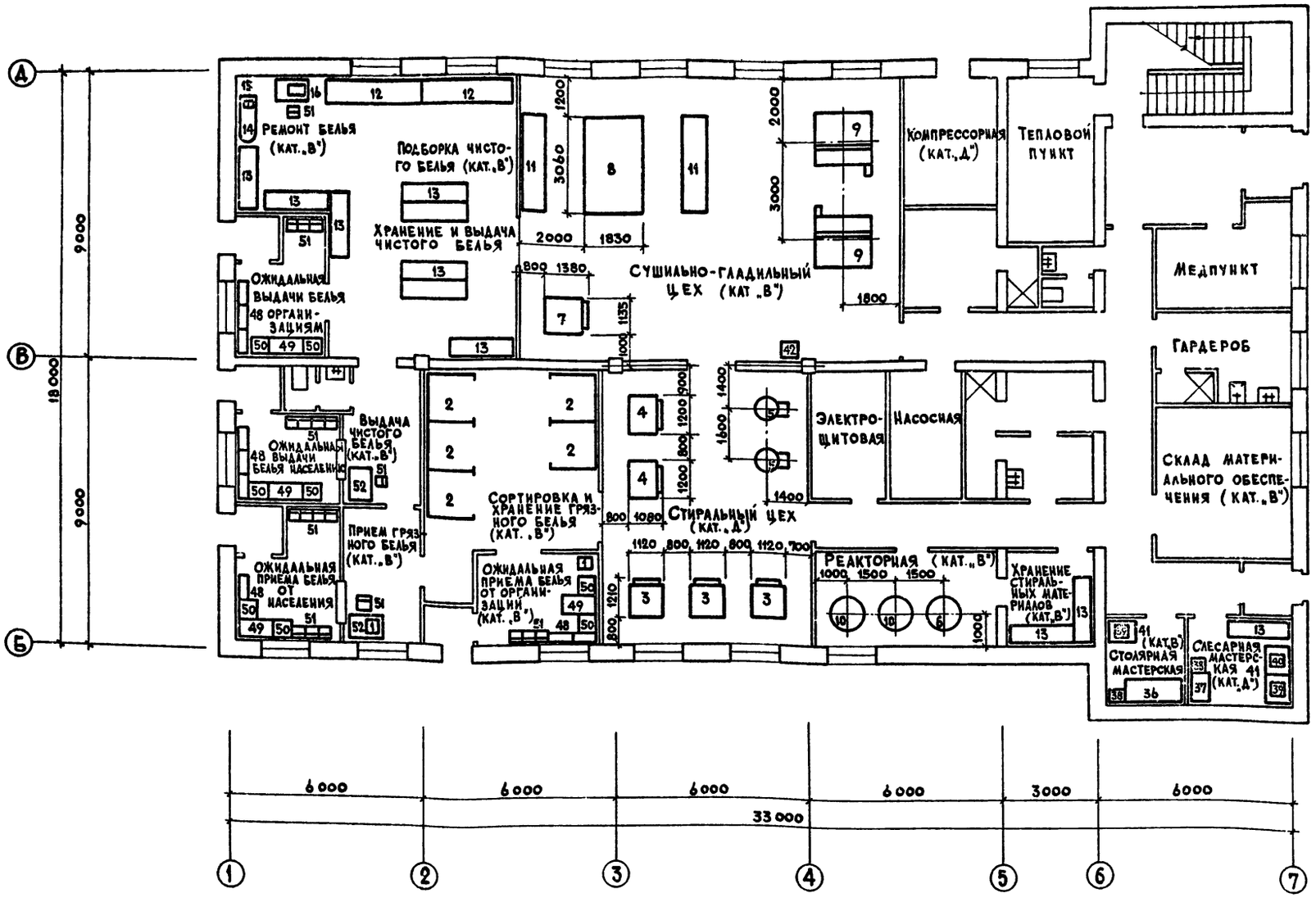

ГИП	БАРСУКОВ		284-3-49.83 ТХ
НАЧ.ОТД.	ИВАНЧИКОВ		Прачечная производительностью 0,5 т сухого белья в смену
ГА.СПЕЦ.	ФИЛИТОВА		Стадия: Р; Лист: 2; Листов:
СТ.ИНЖ.	ПРУСАКОВА		План расстановки технологического оборудования.
Привязан			Гипрокоммунстрой г. Москва
Инв.№			19060-01

Копировал

Формат 22

Типовой проект 284-3-49.83. Альбом I

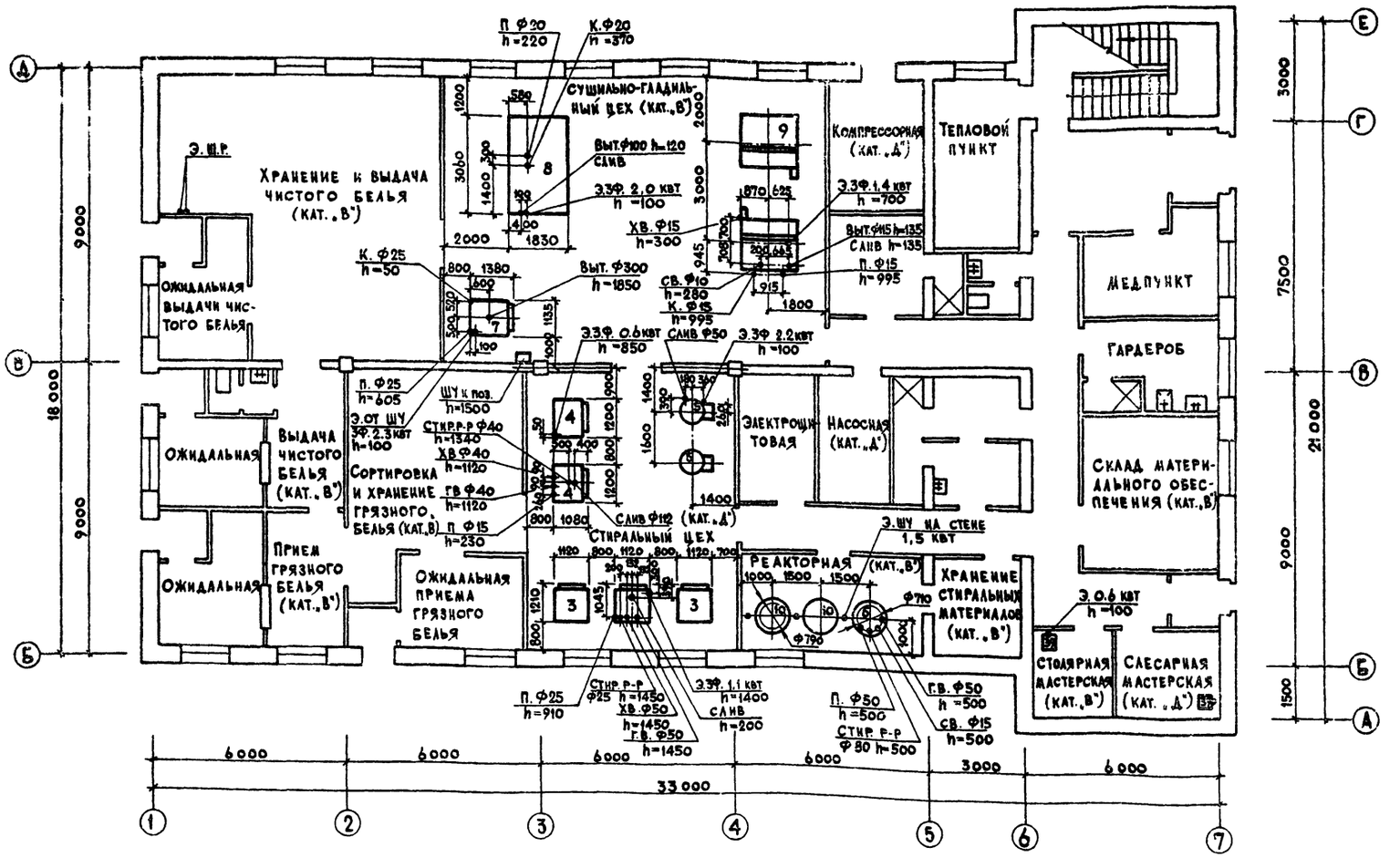

Фрагмент плана на отм. 3.300.
Лаборатория

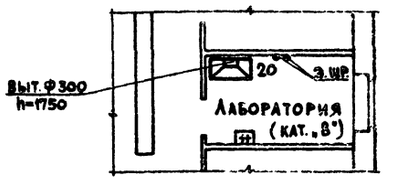

Фрагмент плана на отм. 3.300
Комната приема пищи

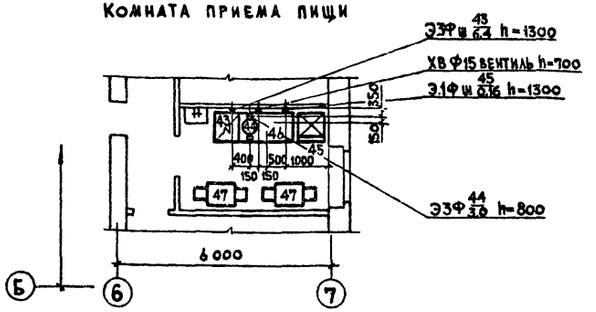

Гип	Барсуков		284-3-49.83 ТХ
Нач.отд.	Иванчиков		Прачечная производительностью 0,5 тн сухого белья в смену
Гл.спец.	Филитова		
Ст.инж.	Прусакова		Стадия: Р; Лист: 3; Листов:
Рук.груп.	Шилова		План привязки подводов коммуникаций к технологическому оборудованию.
Привязан			Гипрокоммунстрой г. Москва
Инв.№			

19060-01

Коп. Макаров

Формат 22

Альбом I

Типовой проект 284-3-49.83

План

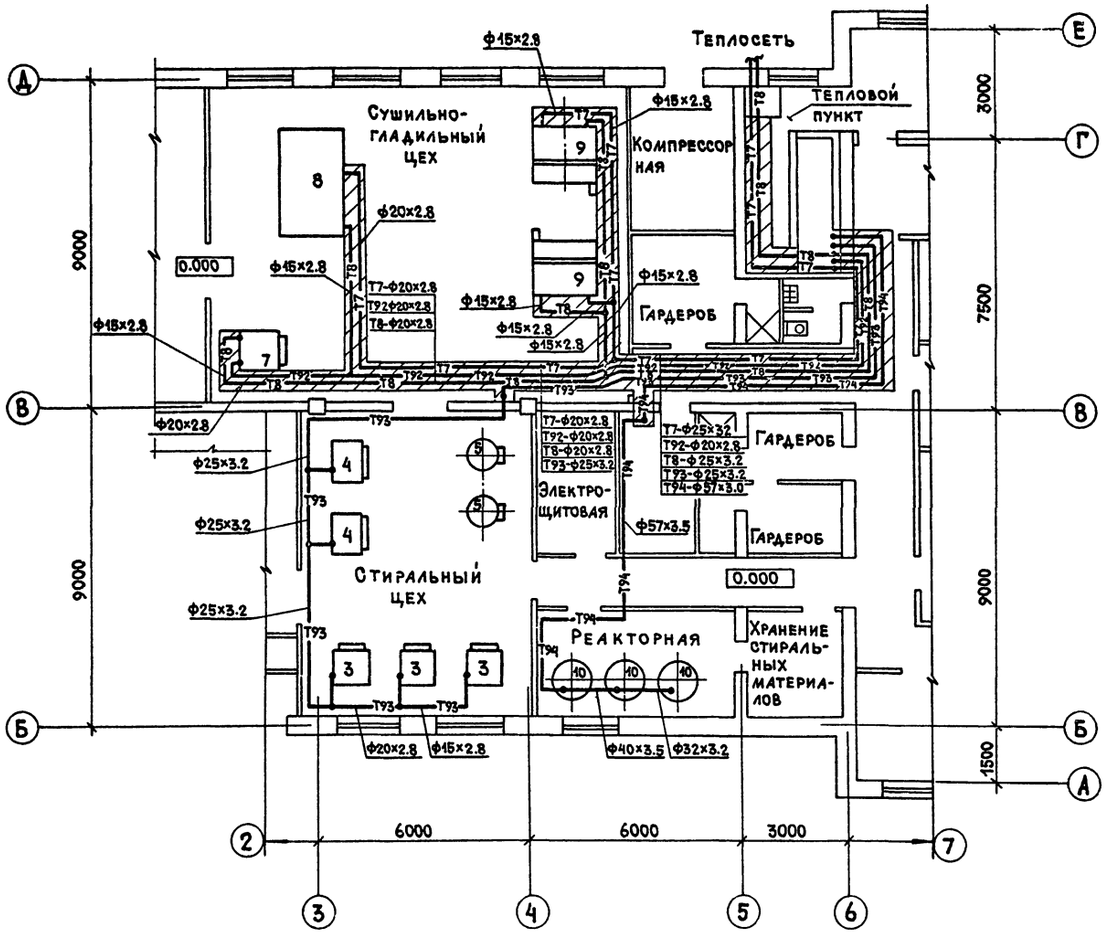

Расход пара технологическим оборудованием

Марка, поз.	Наименование оборудования	Кол.	Р, кг/см²	Пар, кг/час: един.	Пар, кг/час: всего	% возврата конден	Примеч.
	Стиральный цех						
3	Стиральная машина						
	АСМТ-25	3	2	25	75	—	
4	Стиральная машина						
	СМ-10А	2	2	10	20	—	
	Реакторная						
10	Реактор типа						
	Р4ЭР-0.63-1	3	0.7	180	540	—	
	Сушильно-гладильный цех						
7	Сушильный барабан						
	КП-306	1	5	54.3	54.3	80	
9	Пресс гладильный						
	КП-514	2	8	16	32	80	
8	Каток сушильно-						
	гладильный, типа						
	СГВК-50	1	8	43	43	80	

1. Схему технологического пароснабжения см. лист ТХ-5.
2. Общие данные см. лист ТХ-1.

Согласовано: Группа К Табачинская; Группа ТХ Филитова

Инв. № подл. | Подп. и дата | Взам. инв. №

ГИП	Барсуков	
Нач. отд.	Семенова	
Гл. спец.	Шраер	
Проект.	Шичков	
Н. контр.	Шраер	

284-3-49.83 ТХ

Прачечная производительностью 0.5т сухого белья в смену

Стадия: Р | Лист: 4 | Листов:

Технологическое пароснабжение. План.

Гипрокоммунстрой г. Москва

Привязан:

Инв. №

19060-01

Альбом I

Типовой проект 284-3-49.83

Схема

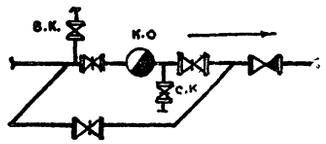

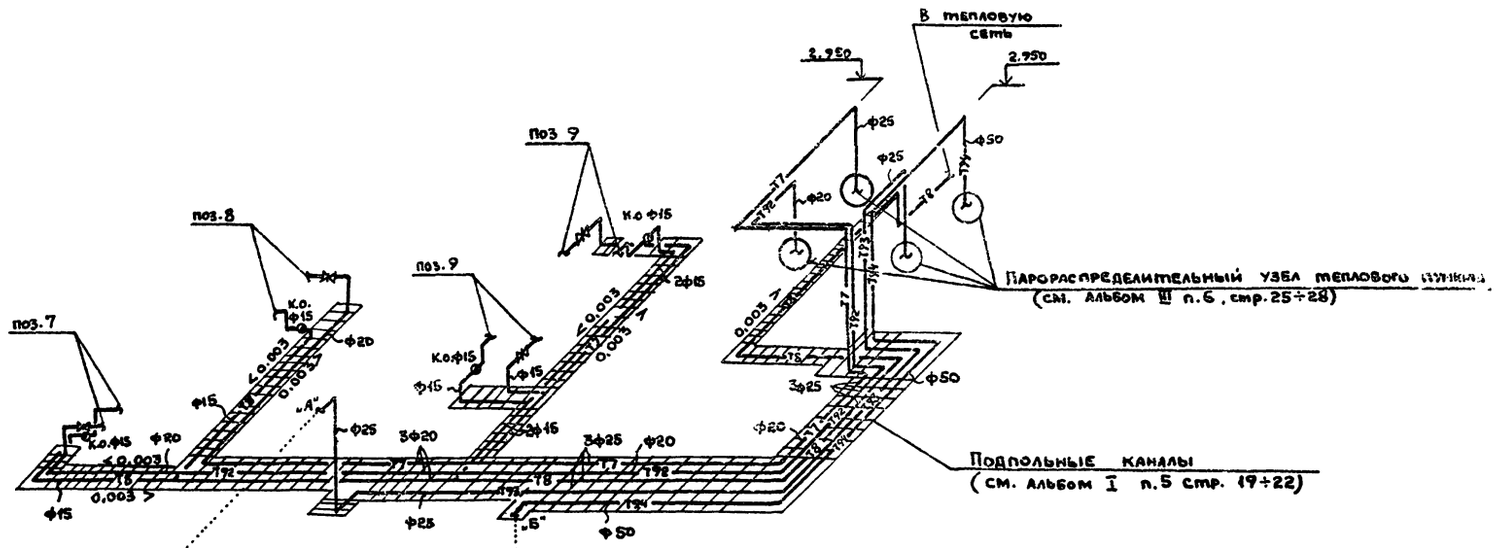

Условные обозначения.

Т7	—	Паропровод Р = 8 ати
Т72	—	Паропровод Р = 5 ати
Т73	—	Паропровод Р = 2 ати
Т74	—	Паропровод Р = 0,7 ати
Т8	—	Конденсатопровод
	—	Клапан обратный, муфтовый.
	—	Конденсатоотводчик.
	—	Вентиль запорный муфтовый.
∠0.003	—	Уклон трубопроводов.

1. План технологического пароснабжения см. лист ТХ-4.
2. Основные показатели расхода тепла на производственные нужды см. Альбом III, п.5, стр. 13.
3. Общие указания см. лист ТХ-1.

ГИП	Барсуков		284-3-49.83 ТХ
Нач.отд	Семенова		Прачечная производительностью 0,57 сухого белья в смену
Гл.спец.	Шраер		
Проект.	Шичков		Стадия Р; Лист 5; Листов
Провер.	Шраер		Технологическое пароснабжение. Схема
Привязан:			Гипрокоммунстрой г. Москва
Инв.№			

Инв.№ подл. | Подпись и дата | Взам.инв.№

Альбом I

Типовой проект 284-3-49.83

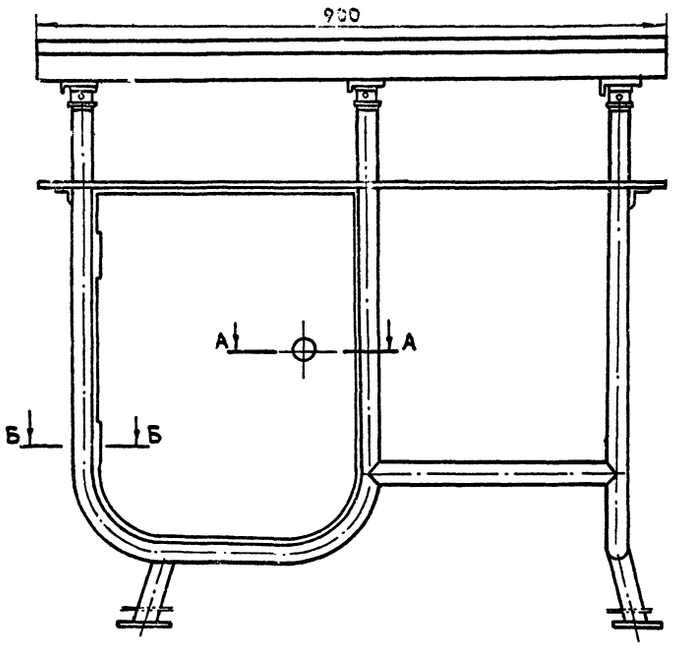

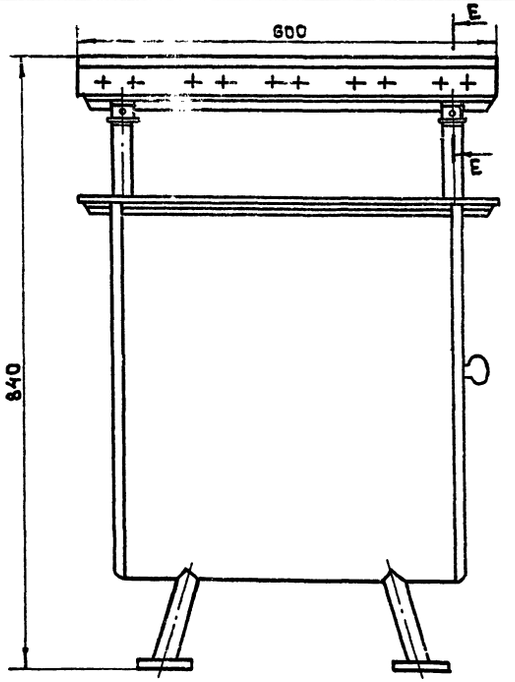

Б — Б
М1:1

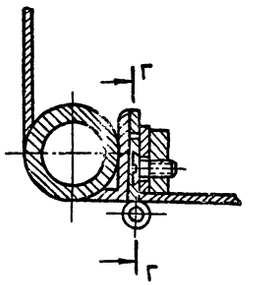

Г — Г
М1:1

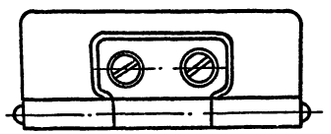

А — А
М1:1

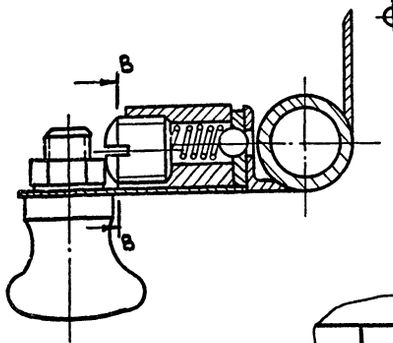

Е — Е
М1:1

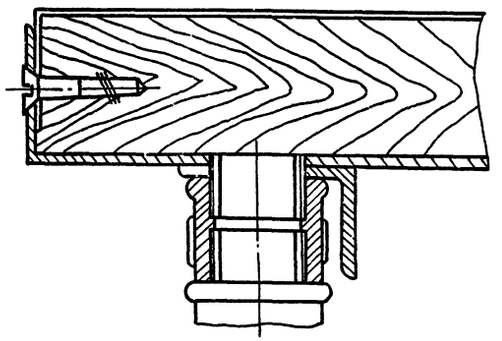

В — В
М1:1

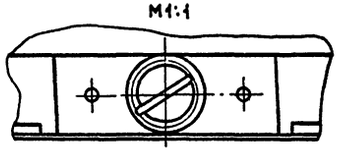

Техническая характеристика

Габаритные размеры:

длина	900 мм
ширина	600 мм
высота	840 мм
Масса	65 кг

ГИП	Барсуков		
Нач.отд	Лукамалян		
Гл.спец.	Воронков		
Разраб	Смоляков		

284-3-49.83 ТХН

Прачечная производительностью 0,5 т сухого белья в смену

Подставка под оборудование

Стадия	Лист	Листов
Р	1	1

ГИПРОКОММУНСТРОЙ г. Москва

Привязан

Инв.№

Инв.№ подл. | Подп. и дата | Взам.инв.№

19060-01

Коп.

Альбом I

Типовой проект 284-3-49.83

Типовой проект

Прачечная производительностью 0,5 т сухого белья в смену.

Альбом

Эскизные чертежи общих видов нетиповых конструкций теплового пункта.

ГИП	Барсуков		
Нач.отд.	Семенова		
Гл.спец.	Шраер		
Н.контр.	Шраер		
Инв.№			

Привязан:

Альбом I

Типовой проект 284-3-49.83

	Обозначение	Наименование	Стр.
	ТСН-1	Опорная конструкция	

Привязан:

Инв.№

ГИП	Барсуков	
Нач.отд.	Семенова	
Гл.спец.	Шраер	
Н.контр.	Шраер	

284-3-49.83

Содержание

Стадия	Лист	Листов
Р	1	1

Гипрокоммунстрой г. Москва

Альбом I

Типовой проект 284-3-49.83

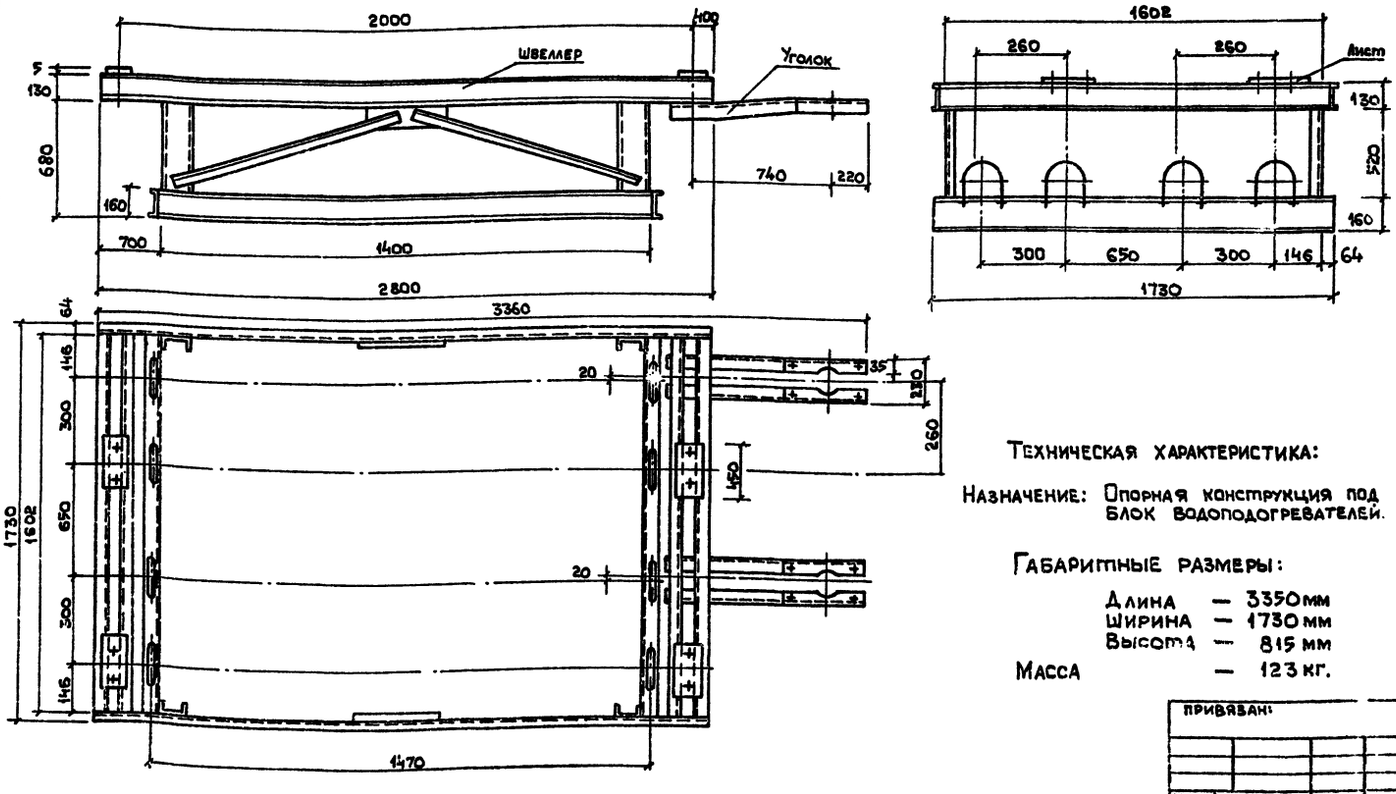

Техническая характеристика:

Назначение: Опорная конструкция под блок водоподогревателей.

Габаритные размеры:

Длина — 3350 мм
Ширина — 1730 мм
Высота — 815 мм

Масса — 123 кг.

Привязан:

Инв.№

ГИП	Барсуков	
Нач.отд.	Семенова	
Гл.спец.	Шраер	
Н.контр.	Шраер	

284-3-49.83 ТСН-1

Опорная конструкция.

Стадия	Лист	Листов
Р	1	1

Гипрокоммунстрой г. Москва

19060-01

gost.e-ecolog.ru