ТИПОВОЙ ПРОЕКТ
272-20-142.84

СТОЛОВАЯ ОБЩЕДОСТУПНОГО ТИПА (ВЕЧЕРОМ – КАФЕ) (В КОНСТРУКЦИЯХ 1.020-1) НА 150 МЕСТ С ВАРИАНТОМ ДИЕТИЧЕСКОЙ, РАБОТАЮЩАЯ НА ПОЛУФАБРИКАТАХ

АЛЬБОМ 7

ЖЕЛЕЗОБЕТОННЫЕ И МЕТАЛЛИЧЕСКИЕ ИЗДЕЛИЯ

1533/7

				ПРИВЯЗАН	

gost.e-ecolog.ru

ИНВ. №

Госстрой СССР
ЦЕНТРАЛЬНЫЙ ИНСТИТУТ ТИПОВОГО ПРОЕКТИРОВАНИЯ
Свердловский филиал
620062, г.Свердловск-62, ул.Чебышева,4
Заказ №2942 Инв.№ 1533-07 тираж 150
Сдано в печать 18.09 1985г цена 8-03

ТИПОВОЙ ПРОЕКТ
272-20-142.84

СТОЛОВАЯ ОБЩЕДОСТУПНОГО ТИПА /ВЕЧЕРОМ-КАФЕ/ /В КОНСТРУКЦИЯХ 1-020-1/ НА 150 МЕСТ С ВАРИАНТОМ ДИЕТИЧЕСКОЙ, РАБОТАЮЩАЯ НА ПОЛУФАБРИКАТАХ.

СОСТАВ ПРОЕКТА

АЛЬБОМ 1	·ОБЩАЯ ПОЯСНИТЕЛЬНАЯ ЗАПИСКА· АРХИТЕКТУРНО-СТРОИТЕЛЬНЫЕ РЕШЕНИЯ· КОНСТРУКЦИИ ЖЕЛЕЗОБЕТОННЫЕ И МЕТАЛЛИЧЕСКИЕ · ТЕХНОЛОГИЧЕСКИЕ ЧЕРТЕЖИ·
АЛЬБОМ 2	·ВНУТРЕННИЙ ВОДОПРОВОД И КАНАЛИЗАЦИЯ· ОТОПЛЕНИЕ И ВЕНТИЛЯЦИЯ· ХОЛОДОСНАБЖЕНИЕ · ЭЛЕКТРООСВЕЩЕНИЕ И ЭЛЕКТРООБОРУДОВАНИЕ· АВТОМАТИЗАЦИЯ САНИТАРНО-ТЕХНИЧЕСКИХ СИСТЕМ· СВЯЗЬ И СИГНАЛИЗАЦИЯ·
АЛЬБОМ 3	·ЧЕРТЕЖИ ЗАДАНИЯ ЗАВОДУ-ИЗГОТОВИТЕЛЮ·
АЛЬБОМ 4	·СМЕТЫ·
АЛЬБОМ 5	·ЗАКАЗНЫЕ СПЕЦИФИКАЦИИ·
АЛЬБОМ 6	·ВЕДОМОСТИ ПОТРЕБНОСТИ В МАТЕРИАЛАХ·
АЛЬБОМ 7	·ЖЕЛЕЗОБЕТОННЫЕ И МЕТАЛЛИЧЕСКИЕ ИЗДЕЛИЯ·

АЛЬБОМ 7

ЖЕЛЕЗОБЕТОННЫЕ И МЕТАЛЛИЧЕСКИЕ ИЗДЕЛИЯ

1533/7

РАЗРАБОТАН
ПРОЕКТНЫМ ИНСТИТУТОМ
ЗЕЛГИПРОТОРГ
ГЛАВНЫЙ ИНЖЕНЕР ИНСТИТУТА В.Ф. ЛЕУНЕНКО
ГЛАВНЫЙ ИНЖЕНЕР ПРОЕКТА А.И. САГАЛОВИЧ

УТВЕРЖДЕН
ГОСГРАЖДАНСТРОЕМ
ПРИКАЗ N 129
ОТ 29·04 1983г.

ПРИВЯЗАН

ИНВ.№

Обозначение	Наименование	Стр.	Примечание
-КЖИ-СОДЕРЖАНИЕ	Содержание листов выпуска	2,3,4,5	
-КЖИ-1К3.33-А	Колонна 1К3. 33-А	6	
-КЖИ-1К3.33-Б	Колонна 1К3.33-Б	7	
-КЖИ-1К3.33-В	Колонна 1К3. 33-В	8	
-КЖИ-1К3.33-Г	Колонна 1К3.33-Г	9	
-КЖИ-2К03.33-А	Колонна 2К03.33-А (сборочный чертеж)	10	
-КЖИ-2К03.33-А	Колонна 2К03.33-А	11	
-КЖИ-2К03.33-Б	Колонна 2К03.33-Б (сборочный чертеж)	12	
-КЖИ-2К03.33-Б	Колонна 2К03.33-Б	13	
-КЖИ-2К03.33-В	Колонна 2К03.33-В (сборочный чертеж)	14	
-КЖИ-2К03.33-В	Колонна 2К03.33-В	15	
-КЖИ-2К03.33-Г	Колонна 2К03.33-Г (сборочный чертеж)	16	
-КЖИ-2К03.33-Г	Колонна 2К03.33-Г	17	
-КЖИ-2КД3.33-А	Колонна 2КД3.33-А (сборочный чертеж)	18	
-КЖИ-2КД3.33-А	Колонна 2КД3.33-А	19	
-КЖИ-2КД3.33-Б	Колонна 2КД3.33-Б (сборочный чертеж)	20	
-КЖИ-2КД3.33-Б	Колонна 2КД3.33-Б	21	
-КЖИ-2К03.33-Д	Колонна 2К03.33-Д (сборочный чертеж)	22	
-КЖИ-2К03.33-Д	Колонна 2К03.33-Д	23	
-КЖИ-2КД3.33-В	Колонна 2КД3.33-В (сборочный чертеж)	24	
-КЖИ-2КД3.33-В	Колонна 2КД3.33-В	25	
-КЖИ-2КД3.33-Г	Колонна 2КД3.33-Г (сборочный чертеж)	26	
-КЖИ-2КД3.33-Г	Колонна 2КД3.33-Г	27	
-КЖИ-2КД3.33-Д	Колонна 2КД3.33-Д (сборочный чертеж)	28	

Инв.№ подл. | Подпись и дата | Взам. инв.№

ГИП	Сагалович		10.92
Нач. КЖИ-2	Петровский		10.92
Гл. констр.	Мазур		10.92
Рук. гр.	Рубинский		10.92
Исп.	Романова		10.92
Н. контр.	Рубинский		10.92

272-20-142.84 -КЖИ-СОДЕРЖАНИЕ

Содержание листов выпуска

Стадия	Лист	Листов
Р	1	

Институт "Белгипроторг" г. Минск

Обозначение	Наименование	Стр.	Примечание
-КЖИ-2КД3.33-Д	Колонна 2КД3.33-Д	29	
-КЖИ-2КД3.33-Ж	Колонна 2КД3.33-Ж (сборочный чертеж)	30	
-КЖИ-2КД3.33-Ж	Колонна 2КД3.33-Ж	31	
-КЖИ-2КО3.33-Ж	Колонна 2КО3.33-Ж (сборочный чертеж)	32	
-КЖИ-2КО3.33-Ж	Колонна 2КО3.33-Ж	33	
-КЖИ-1К3.33-Д	Колонна 1К3.33-Д	34	
-КЖИ-МС1	Изделие соединительное МС1	35	
-КЖИ-МС2	Изделие соединительное МС2	36	
-КЖИ-МД-1	Монтажная деталь МД-1	37	
-КЖИ-МД-2	Монтажная деталь МД-2	38	
-КЖИ-МН-1	Закладное изделие МН-1	39	
-КЖИ-МН-2	Закладное изделие МН-2	40	
-КЖИ-ПРС56.15-6АтVТ-1а	Панель покрытия ПРС56.15-6АтVТ-1а	41,42	
-КЖИ-ПРС56.15-6АтVТ-2	Панель покрытия ПРС56.15-6АтVТ-2	43,44	
-КЖИ-ПРС56.15-6АтVТ-3	Панель покрытия ПРС56.15-6АтVТ-3	45	
-КЖИ-ПРС56.15-10АтVТ-4	Панель покрытия ПРС56.15-10АтVТ-4	46	
-КЖИ-ПРС56.15-10АтVТ-5	Панель покрытия ПРС56.15-10АтVТ-5	47	
-КЖИ-ПРС56.15-10АтVТ-3	-ПРС56.15-10АтVТ-3		
-ПРС56.15-10АтVТ-5	-ПРС56.15-10АтVТ-5		
-ПРС56.15-10АтVТ-11	-ПРС56.15-10АтVТ-11	48	
-КЖИ-ПРС56.15-10АтVТ-6	Панель перекрытия ПРС56.15-10АтVТ-6	49	
-КЖИ-ПРС56.15-10АтVТ-7	Панель перекрытия ПРС56.15-10АтVТ-7	50	
-КЖИ-ПРС56.15-10АтVТ-8	Панель перекрытия ПРС56.15-10АтVТ-8	51	
-КЖИ-ПРС56.15-10АтVТ-9	Панель перекрытия ПРС56.15-10АтVТ-9	52	
-КЖИ-ПРС56.15-10АтVТ-10	Панель перекрытия ПРС56.15-10АтVТ-10	53	
-КЖИ-ПРС56.15-10АтVТ-11	Панель покрытия ПРС56.15-10АтVТ-11	54	
-КЖИ-ПРС56.15-10АтVТ-12	Панель покрытия ПРС56.15-10АтVТ-12	55,56	

Инв.№ подл. | Подпись и дата | Взам.инв.№

Обозначение	Наименование	Стр.	Примечание
-КЖИ-ПРС56.1510АтVТ-13	Панель покрытия ПРС56.15-10АтVТ-13	57	
-КЖИ-ПРС56.15-10АтVТ-14	Панель покрытия ПРС56.15-10АтVТ14	58	
-КЖИ-ПРС56.15-10АтVТ-15	Панель покрытия ПРС56.15-10АтVТ-15	59	
-КЖИ-С1	Сетка С1	60	
-КЖИ-С2,С3,С4,С5,С6,С7,С10,С11	Сетки С2, С3, С4, С5, С6, С7, С10, С11	61	
-КЖИ-С2,С3,С4,С5	Сетки С2, С3, С4, С5	62	
-КЖИ-С6,С7,С10,С11	Сетки С6, С7, С10, С11	63	
-КЖИ-С12	Сетка С12	64	
-КЖИ-МД-3	Монтажная деталь МД-3	65	
-КЖИ-МД-4	Монтажная деталь МД-4	66	
-КЖИ-МД-5	Монтажная деталь МД-5	67	
-КЖИ-МД-6	Монтажная деталь МД-6	68	
-КЖИ-ММ9	Изделие соединительное ММ9	69	
-КЖИ-ММ11	Изделие соединительное ММ11	70	
-КЖИ-МС3	Изделие соединительное МС3	71	
-КЖИ-МС4	Изделие соединительное МС4	72	
-КЖИ-МС5	Изделие соединительное МС5	73	
-КЖИ-МС6	Изделие соединительное МС6	74	
-КЖИ-МД-7	Монтажная деталь МД-7	75	
-КЖИ-Щит Щ1	Щит Щ1	76	
-КЖИ-Щит Щ2	Щит Щ2	77	
-КЖИ-Скоба	Скоба	78	
-КЖИ-МС4	Изделие соединительное МС4	79	
-КЖИ-ФВ-1 ФВ-2	Плита основания ФВ-1, ФВ-2	8081	
-КЖИ-ФВ-3 ФВ-4	Плита основания ФВ-3, ФВ-4	8283	
-КЖИ-ФВ-5 ФВ-6 ФВ-7	Плита основания ФВ-5, ФВ-6, ФВ-7	8485	

Инв.№ подл. | Подпись и дата | Взам.инв.№

Обозначение	Наименование	Стр.	Примечание
-КЖИ-ОК-1	Каркас пространственный ОК-1	86	
-КЖИ-ОК-2	Каркас пространственный ОК-2	87	
-КЖИ-ОК-3	Каркас пространственный ОК-3	88	
-КЖИ-С13	Сетка С-13	89	
-КЖИ-С14	Сетка С-14	90	
-КЖИ-С15	Сетка С-15	91	
-КЖИ-петля П-1	Петля П-1	92	
-КЖИ-Р-1	Рамка Р-1	93	
-КЖИ-Р-2	Рамка Р-2	94	
-КЖИ-Р-3	Рамка Р-3	95	
-КЖИ-К-1	Консоль К-1	96	
-КЖИ-МН-3	Закладное изделие МН-3	97	
-КЖИ-МН-4	Закладное изделие МН-4	98	
-КЖИ-МН-5	Закладное изделие МН-5	99	
-КЖИ-МН-6	Закладное изделие МН-6	100	
-КЖИ-МН-7	Закладное изделие МН-7	101	
-КЖИ-МН-8	Закладное изделие МН-8	102	
-КЖИ-МД-8	Монтажная деталь МД-8	103	
-КЖИ-МД-9	Монтажная деталь МД-9	104	
-КЖИ-ВЫБОРКА	Выборка стали на один элемент, кг	105	

Инв. № подл. | Подпись и дата | Взам. инв. №

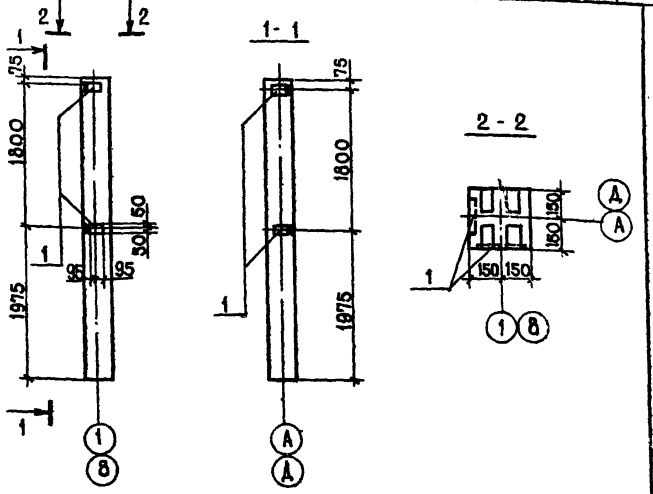

1. Колонна 1КЗ.33-А отличается от колонны 1КЭ33 по серии 1.020-1 в. 2-8 наличием дополнительных закладных изделий поз. 1.
2. Закладное изделие поз.1 установить согласно серии 1.020-1 в. 2-2

Формат	Зона	Поз.	Обозначение	Наименование	Кол.	Примечание
				Документация		
А4			1.020-1 вып. 2-8, КЖИ-1КЗ.33-А	Сборочный чертеж		
				Дополнит. сборочные единицы		
		1.	1.020-1 вып. 2-5	Изделие закладное МН-31	4	1,50 кг

ГИП	Сагаловичь		10.82
Нач. КПМ-2	Петровский		10.82
Гл. констр.	Мазур		10.82
Рук. гр.	Рубинский		10.82
Ст. инж.	Любецкая		11.10.82
Н. контр.	Рубинский		10.82

272-20-142.84 "КЖИ-1КЗ.33-А

Колонна 1КЗ.33-А

Стадия	Масса	Масштаб
Р	—	

Лист 1 Листов 1

Институт "Белгипротор"

Инв. № подл. | Подпись и дата | Взам. инв. №

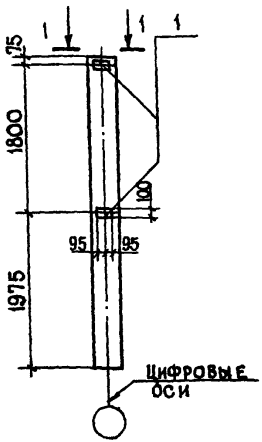

1. Колонна 1К3.33-Б отличается от колонны 1К3.33 по серии 1.020-1 в.2-8 наличием дополнительных закладных изделий поз. 1.
2. Закладное изделие поз 1 установить согласно серии 1.020-1 в 2-2.

Формат	Зона	Поз.	Обозначение	Наименование	Кол.	Примечание
				Документация		
А4			1.020-1 вып. 2-8, КЖИ-1 К3.33-Б	Сборочный чертеж		
				Дополнит. сборочные единицы		
		1	1.020-1 вып. 2-5	Изделие закладное МН-31	2	1,50 кг

ГИП	Сагалович	10.82
Нач. КПМ-2	Петровский	10.82
Гл. констр.	Мазур	10.82
Рук. гр.	Рубинский	10.82
Ст. инж.	Любецкая	10.82
Н. контр.	Рубинский	10.82

272-20-142 84 -КЖИ-1 К3.33-Б

Колонна 1К3.33-Б

Стадия	Масса	Масштаб
Р	—	

Лист 1 Листов 1

Институт Белгипроторг

Инв. № подл. | Подпись и дата | Взам. инв. №

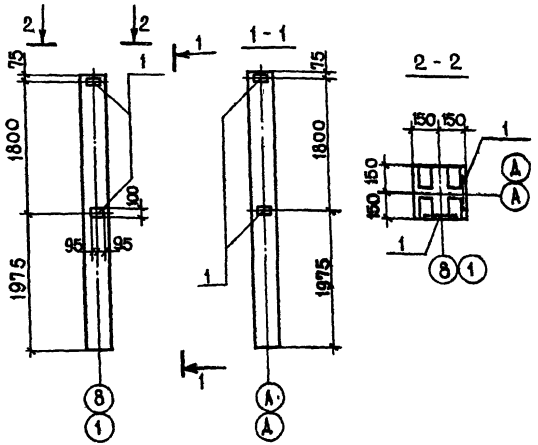

1. Колонна 1К3.33-В отличается от колонны 1К3.33 по серии 1.020-1 в. 2-8 наличием дополнительных закладных изделий поз. 1.
2. Закладное изделие поз. 1 установить согласно серии 1.020-1 в.2-2.

Формат	Зона	Поз.	Обозначение	Наименование	Кол.	Примечание
				Документация		
А4			1.020-1 вып 2-8; КЖИ-1К3.33-В	Сборочный чертеж		
				Дополнит. сборочные единицы		
		1	1.020-1 вып. 2-5	Изделие закладное МН-31	4	1,50 кг

ГИП	Сагалович		
Нач. КПМ-2	Петровский		
Гл. констр.	Мазур		
Рук. гр.	Рубинский		
Ст. инж.	Любецкая		
Н. контр.	Рубинский		

272-20-142.84 -КЖИ-1К3.33-В

Колонна 1К3 33-В

Стадия	Масса	Масштаб
Р	-	

Лист 1 Листов 1

Институт „Белгипроторг"

Инв. № подл. | Подпись и дата | Взам. инв. №

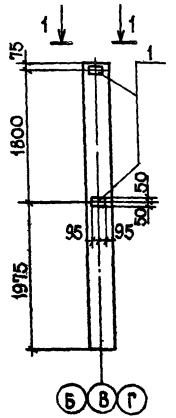

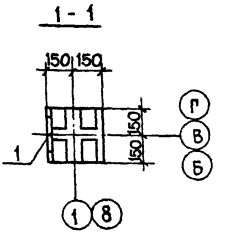

1. КОЛОННА 1КЗ.33-Г ОТЛИЧАЕТСЯ ОТ КОЛОННЫ 1КЗ.33 ПО СЕРИИ 1.020-1 В. 2-8 НАЛИЧИЕМ ДОПОЛНИТЕЛЬНЫХ ЗАКЛАДНЫХ ИЗДЕЛИЙ ПОЗ. 1.
2. ЗАКЛАДНОЕ ИЗДЕЛИЕ ПОЗ 1 УСТАНОВИТЬ СОГЛАСНО СЕРИИ 1.020-1 В. 2-2

Формат	Зона	Поз.	Обозначение	Наименование	Кол.	Примечание
				ДОКУМЕНТАЦИЯ		
А4			1.020-1 вып 2-8; КЖИ-1КЗ.33-Г	Сборочный чертеж		
				Дополнит. сборочные единицы		
		1	1020-1 вып. 2-5	Изделие закладное МН-31	2	1,50 кг

ГИП	Сагалович		10.82
Нач. КПМ-2	Петровский		10.82
Гл. констр.	Мазур		10.82
Рук. гр.	Рубинский		10.82
Ст. инж.	Любецкая		11.08.82
Н. контр.	Рубинский		10.82

272-20-142.84 - КЖИ-1КЗ.33-Г

КОЛОННА 1КЗ.33-Г

Стадия	Масса	Масштаб
Р		

Лист 1 Листов 1

Институт „БЕЛГИПРОТОРГ" г. Минск

Взам. инв. N

Подпись и дата

Инв. № подл.

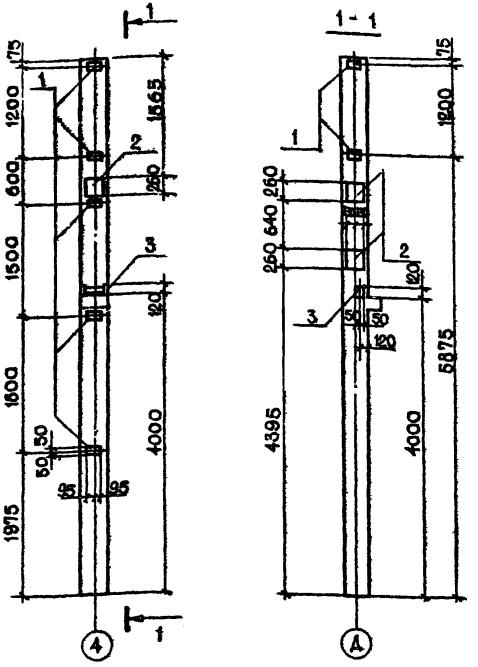

1. Общие примечания по данному листу смотри лист КЖИ-2К03.33-А
2. Спецификация на дополнительные закладные изделия дана на листе КЖИ-2К03.33-А

ГИП	Сагалович		10.82
Нач. КПМ-2	Петровский		10.82
Гл. констр.	Мазур		10.82
Рук. гр.	Рубинский		10.82
Ст. инж.	Любецкая		10.82
Н. контр.	Рубинский		10.82

272-20-142.84 - КЖИ-2К03.33-А

Колонна 2К03.33-А (сборочный чертеж)

Стадия	Масса	Масштаб
Р		
Лист 1	Листов 2	

Институт "Белгипроторг" г. Минск

Инв. № подл. | Подпись и дата | Взам. инв. №

Формат	Зона	Поз.	Обозначение	Наименование	Кол.	Примечание
				Документация		
А4			1.020-1 в. 2-1; КЖИ-2К03.33-А	Сборочный чертеж		
				Дополнит. сборочные единицы		
		1	1.020-1 вып. 2-5	Изделие закладное МН-31	7	1,50 кг
		2	1.020-1 вып. 2-5	Изделие закладное МН-28	3	7,46 кг
		3	1.020-1 вып. 2-5	Изделие закладное МН-35	1	2,22 кг

1. Колонна 2К03.33-А отличается от колонны 2К03.33 по серии 1.020-1 в. 2-1 наличием дополнительных закладных изделий поз. 1; поз. 2; поз. 3.
2. Закладное изделие поз. 1; поз. 2; поз. 3 установить согласно серии 1.020-1 в. 2-2.

Инв. № подл. | Подпись и дата | Взам. инв. №

ГИП	Сагалович		10.82
Нач. КПМ-2	Петровский		10.82
Гл. констр.	Masyp		10.82
Рук. гр.	Рубинский		10.82
Ст. инж.	Любецкая		10.10.82
Н. контр.	Рубинский		10.82

272-20-142.84 -КЖИ-2К03.33-А

Колонна 2К03.33-А

Стадия	Лист	Листов
Р	2	

Институт "Белгипротормонтажспецстрой" г. Минск

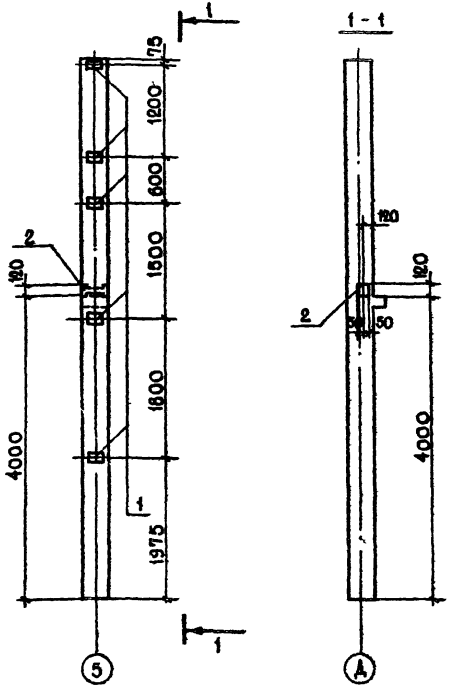

1. Общие примечания по данному листу смотри лист КЖИ-2К03.33-6
2. Спецификация на дополнительные закладные изделия дана на листе КЖИ-2К03.33-6.

ГИП	Сагакович		10.82
Нач. КПМ-2	Петровский		10.82
Гл. констр.	Мазур		10.82
Рук. гр.	Рубинский		10.82
Ст. инж.	Любецкая		10.82
Н. контр.	Рубинский		10.82

272-20-142.84 - КЖИ - 2К03.33-6

Колонна 2К03.33-6 (сборочный чертеж)

Стадия	Масса	Масштаб
Р		
Лист	Листов 2	

Институт „Белгипроторг" г. Минск

Инв. № подл. | Подпись и дата | Взам. инв. №

Формат	Зона	Поз.	Обозначение	Наименование	Кол.	Примечание
				Документация		
А4			1.020-1 в. 2-1; КЖИ-2К03.33-Б	Сборочный чертеж		
				Дополн. сборочные единицы		
		1	1.020-1 в. 2-5	Изделие закладное МН-31	5	1,50 кг
		2	1.020-1 в. 2-5	Изделие закладное МН-35	1	2,22 кг

1. Колонна 2К03.33-Б отличается от колонны 2К03 33 по серии 1.020-1 в. 2-1 наличием дополнительных закладных изделий поз. 1; поз. 2.
2. Закладное изделие поз. 1; поз. 2 установить согласно серии 1.020-1 в. 2-2.

Инв. № подл. | Подпись и дата | Взам. инв. №

ГИП	Сагалович		10.22
Нач. КПМ-2	Петровский		10.22
Гл. констр.	Мазур		10.22
Рук. гр.	Рубинский		10.22
Ст. инж.	Любецкая		11.08.22
Н. контр.	Рубинский		10.22

272-20-142.84 -КЖИ-2К03.33-Б

Колонна 2К03.33-Б

Стадия	Лист	Листов
Р	2	

Институт "Белгипроторг" г. Минск

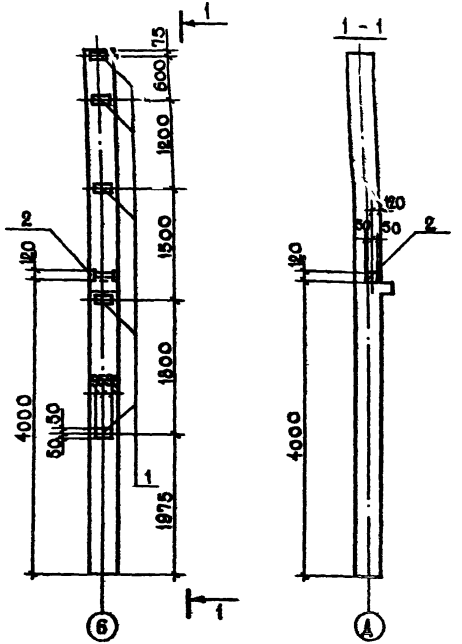

1. Общие примечания по данному листу смотри лист КЖИ-2К03.33-В.
2. Спецификация на дополнительные закладные изделия дана на листе КЖИ-2К03.33-В.

ГИП	Сагалович		
Нач. КЖМ-2	Петровский		
Гл. констр.	Мазур		
Рук. гр.	Рубинский		
Ст. инж.	Любецкая		
Н. контр.	Рубинский		

272-20-142.84 - КЖИ - 2К03 33 - В

Колонна 2К03.33-В (сборочный чертеж)

Стадия	Масса	Масштаб
Р		

Лист 1 | Листов 2

Институт "Белгипроторг" г. Минск

Инв. № подл. | Подпись и дата | Взам. инв. №

Формат	Зона	Поз.	Обозначение	Наименование	Кол.	Примечание
				Документация		
А4			1.020-1 вып.2-1; КЖИ-2К03.33-В	Сборочный чертеж		
				Дополн сборочные единицы		
		1	1.020-1 в. 2-5	Изделие закладное МН-31	5	1,50кг
		2	1.020-1 в. 2-5	Изделие закладное МН-35	1	2,22кг

1. Колонна 2К03.33-В отличается от колонны 2К03.33 по серии 1.020-1 в. 2-1 наличием дополнительных закладных изделий поз 1; поз 2.
2. Закладное изделие поз. 1; поз. 2 установить согласно серии 1.020-1 в. 2-2.

Инв. № подл. | Подпись и дата | Взам. инв. №

ГИП	Сагалович		10.84
Нач. КПМ-2	Петровский		10.84
Гл. констр.	Мазур		10.84
Рук. гр.	Рубинский		10.84
Ст. инж.	Любецкая		10.84
Н. контр.	Рубинский		10.84

272-20-142.84 -КЖИ-2К03.33-В

Колонна 2К03.33-В

Стадия	Лист	Листов
Р	2	

Институт «Белгипротор» г. Минск

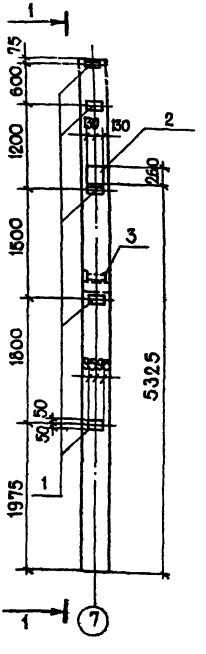

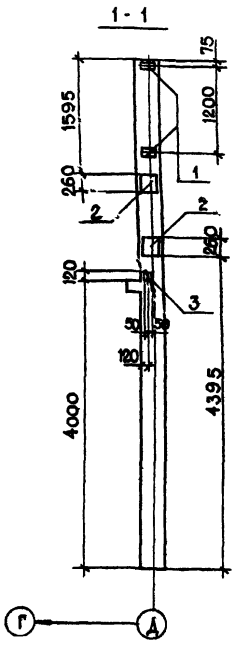

1. Общие примечания по данному листу смотри лист КЖИ-2К03.33-Г
2. Спецификация на дополнительные закладные изделия дана на листе КЖИ-2К03.33-Г

ГИП	Сагалович		
Нач. КПМ-2	Петровский		
Гл. констр.	Massyr		
Рук. гр.	Рубинский		
Ст. инж.	Любецкая		
Н. контр.	Рубинский		

272-20-142.84

-КЖИ - 2К03. 33- Г

Колонна 2К03. 33-Г (сборочный чертеж)

Стадия	Масса	Масштаб
Р		
Лист 1	Листов 2	

ИНСТИТУТ „БЕЛГИПРОТОРГ" г. Минск

Инв. № подл. | Подпись и дата | Взам. инв. №

Формат	Зона	Поз.	Обозначение	Наименование	Кол.	Примечание
				Документация		
А4			1.020-1 в. 2-1; КЖИ-2К03.33-Г	Сборочный чертеж		
				Дополн. сборочные единицы		
		1	1.020-1 в. 2-5	Изделие закладное МН-31	7	1,50 кг
		2	1.020-1 в. 2-5	Изделие закладное МН-28	3	7,46 кг
		3	1.020-1 в. 2-5	Изделие закладное МН-35	1	2,22 кг

1. Колонна 2К03.33-Г отличается от колонны 2К03.33 по серии 1.020-1 в. 2-1 наличием дополнительных закладных изделий поз. 1; поз. 2; поз. 3.
2. Закладное изделие поз. 1; поз. 2; поз. 3 установить согласно серии 1.020-1 в. 2-2

Инв. № подл. | Подпись и дата | Взам. инв. №

ГИП	Сагалович		10.84
Нач. КОМ	Петровский		10.84
Гл. констр.	Мазур		10.84
Рук. гр.	Рубинский		10.84
Ст. инж.	Любецкая		10.84
Н. контр.	Рубинский		10.84

272-20-142.84 - КЖИ-2К03 33-Г

Колонна 2К03.33-Г

Стадия	Лист	Листов
Р	2	

Институт „Белгипроторг" г. Минск

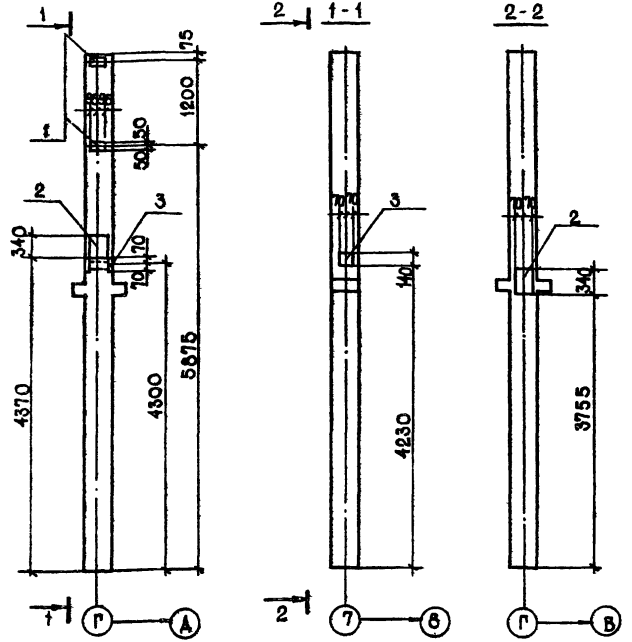

1. Общие примечания по данному листу смотри лист КЖИ-2КД3.33-А
2. Спецификация на дополнительные закладные изделия дана на листе КЖИ-2КД3.33-А.

ГИП	Сагалович		10.92
Нач. КПМ-2	Петровский		10.92
Гл. констр.	Мазур		10.92
Рук. гр.	Рубинский		10.92
Ст. инж.	Любецкая		11.10.92
Н. контр.	Рубинский		10.92

272-20-142.84 -КЖИ-2КД3.33-А

Колонна 2КД3.33-А (сборочный чертеж)

Стадия	Масса	Масштаб
Р		
Лист 1	Листов 2	

Институт "Белгипроторг" г. Минск

Инв. № подл. | Подпись и дата | Взам. инв. №

Формат	Зона	Поз.	Обозначение	Наименование	Кол.	Примечание
				Документация		
А4			1.020-1 в.21; КЖИ-2КД3.33-А	Сборочный чертеж		
				Дополн сборочные единицы		
		1	1.020-1 в 2-5	Изделие закладное МН-31	2	1,50 кг
		2	1.020-1 в 2-5	Изделие закладное МН-30	2	3,62 кг
		3	1.020-1 в 2-5	Изделие закладное МН-37	1	4,10 кг

1. Колонна 2КД3.33-А отличается от колонны 2КД3.33 по серии 1.020-1 в.2-1 наличием дополнительных закладных изделий поз.1; поз.2; поз.3.
2. Закладное изделие поз.1; поз.2; поз.3 установить согласно серии 1.020-1 в. 2-2.

ГИП	Сагалович		10.82
Нач.КПМ-2	Петровский		10.82
Гл.констр.	Мазур		10.82
Рук.гр.	Рубинский		10.82
Ст.инж.	Любецкая		11.10.82
Н.контр.	Рубинский		10.82

272-20-142.84 -КЖИ-2КД3.33-А

Колонна 2КД3 33-А

Стадия	Лист	Листов
Р	2	

Институт „Белгипроторг"

Инв.№ подл. | Подпись и дата | Взам.инв.№

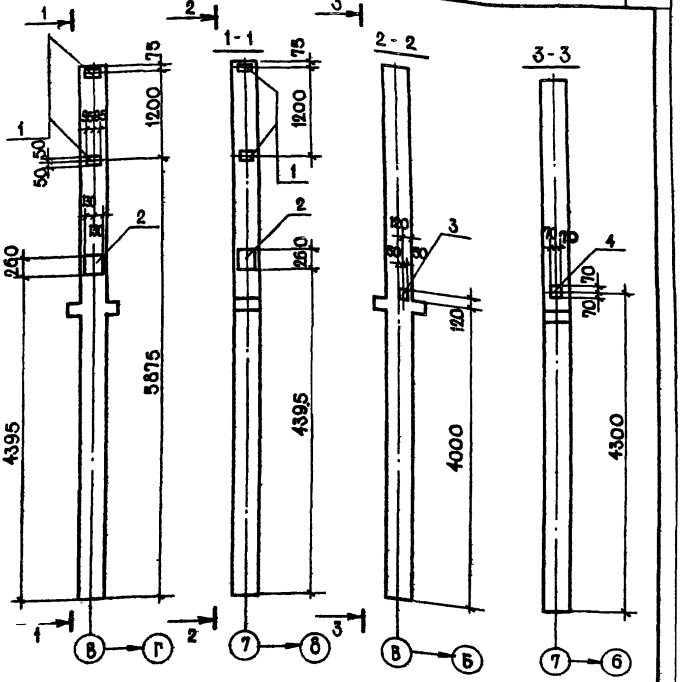

1. Общие примечания по данному листу смотри лист-КЖИ-2КД3.33-5
2. Спецификация на дополнительные закладные изделия дана на листе-КЖИ-2КД3.33-5.

Взам. инв. №

Подпись и дата

Инв. № подл.

ГИП	Сагалович		10.82
Нач. КПМ-2	Петровский		10.82
Гл. констр.	Мазур		10.82
Рук. гр.	Рубинский		10.82
Ст. инж.	Любецкая		10.82
Н. контр.	Рубинский		10.82

272-20-142.84

-КЖИ-2КД3 33-5

Колонна 2КД3.33-5 (сборочный чертеж)

Стадия	Масса	Масштаб
Р		
Лист 1	Листов 2	

Институт «Белгипроторг» г. Минск

Формат	Зона	Поз.	Обозначение	Наименование	Кол.	Примечание
				Документация		
А4			1.020-1 в. 2-1; КЖИ-2КД3.33-Б	Сборочный чертеж		
				Дополн. сборочные единицы		
		1	1.020-1 в. 2-5	Изделие закладное МН-31	4	1,50 кг
		2	1.020-1 в. 2-5	Изделие закладное МН-28	2	7,46 кг
		3	1.020-1 в. 2-5	Изделие закладное МН-34	1	1,44 кг
		4	1.020-1 в. 2-5	Изделие закладное МН-39	1	3,56 кг

1. Колонна 2КД3.33-Б отличается от колонны 2КД3.33 по серии 1.020-1 в. 2-1 наличием дополнительных закладных изделий поз. 1; поз. 2; поз. 3; поз. 4.
2. Закладное изделие поз. 1; поз 2; поз. 3; поз. 4 установить согласно серии 1.020-1 в. 2-2.

Взам. инв. №

Подпись и дата

Инв. № подл.

ГИП	Сагалович		10.82
Нач. КЖИ-2	Петровский		10.82
Гл. констр.	Мазур		10.82
Рук. гр.	Рубинский		10.82
Ст. инж.	Любецкая		11.10.82
Н. контр.	Рубинский		10.82

272-20-142 84 - КЖИ-2КД3.33-Б

Колонна 2КД3.33-Б

Стадия	Лист	Листов
Р	2	

Институт „Белгипроторг" г. Минск

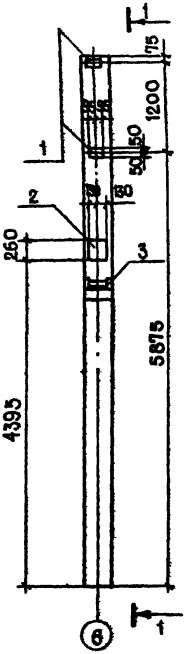

1. Общие примечания по данному листу смотри лист КЖИ-2К03.33-Д
2. Спецификация на дополнительные закладные изделия дана на листе КЖИ-2К03.33-Д

ГИП	Сагалович		10.82
Нач. КОМ-2	Петровский		10.82
Гл. констр.	Мазур		10.82
Рук. гр.	Рубинский		10.82
Ст. инж.	Любецкая		10.82
Н. контр.	Рубинский		10.82

272-20-142.84 - КЖИ - 2К03.33-Д

Колонна 2К03.33-Д (сборочный чертеж)

Стадия	Масса	Масштаб
Р		

Лист 1 | Листов 2

Институт "Белгипроторг" г. Минск

Инв. № подл. | Подпись и дата | Взам. инв. №

Формат	Зона	Поз.	Обозначение	Наименование	Кол.	Примечание
				Документация		
А4			1.020-1 в.2-1; КЖИ-2К03.33-Д	Сборочный чертеж		
				Дополн. сборочные единицы		
		1	1.020-1 в. 2-5	Изделие закладное МН-31	2	1,50 кг
		2	1.020-1 в. 2-5	Изделие закладное МН-28	1	7,46 кг
		3	1.020-1 в. 2-5	Изделие закладное МН-35	1	2,22 кг

1. Колонна 2К03.33-Д отличается от колонны 2К03.33 по серии 1.020-1 в. 2-1 наличием дополнительных закладных изделий поз. 1; поз. 2; поз. 3.
2. Закладное изделие поз. 1; поз. 2; поз. 3 установить согласно серии 1.020-1 в. 2-2

Подпись и дата | Взам. инв. №

Инв. № подл.

ГИП	Сагалович		10.82
Нач. КОМ-2	Петровский		10.82
Гл. констр.	Мазур		10.82
Рук. гр.	Рубинский		10.82
Ст. инж.	Любецкая		10.82
Н. контр.	Рубинский		10.82

272-20-142.84 -КЖИ-2К03.33-Д

Колонна 2К03 33-Д

Стадия	Лист	Листов
Р	2	

Институт "Белгипроторг" г. Минск

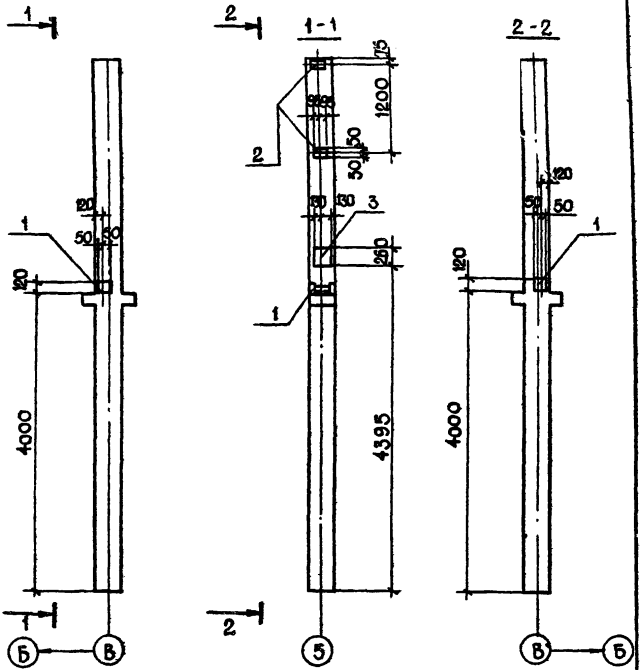

1. Общие примечания по данному листу смотри лист-КЖИ-2КД3.33-В
2. Спецификация на дополнительные закладные изделия дана на листе-КЖИ-2КД3.33-В

ГИП	Сагалович		10.82
Нач. КЛМ-2	Петровский		10.82
Гл. констр.	Мазур		10.82
Рук. гр.	Рубинский		10.82
Ст. инж.	Любецкая		11.1982
Н. контр.	Рубинский		10.82

272-20-142.84 -КЖИ-2КД3.33-В

Колонна 2КД3.33-В (сборочный чертеж)

Стадия	Масса	Масштаб
Р		
Лист 1	Листов 2	

Институт «Белгипротоорр» г. Минск

Подпись и дата | Взам. инв. № | Инв. № подл.

Формат	Зона	Поз.	Обозначение	Наименование	Кол.	Примечание
				Документация		
А4			1.020-1 в.2-1;КЖИ-2КД3.33-В	Сборочный чертеж		
				Дополн. сборочные единицы		
		1	1.020-1 в. 2-5	Изделие закладное МН-35	1	2,22кг
		2	1.020-1 в. 2-5	Изделие закладное МН-31	2	1,50кг
		3	1.020-1 в. 2-5	Изделие закладное МН-28	1	7,46кг

1. Колонна 2КД3.33-В отличается от колонны 2КД3 33 по серии 1.020-1 в.2-1 наличием дополнительных закладных изделий поз.1; поз. 2; поз 3.
2. Закладное изделие поз.1; поз. 2; поз.3 установить согласно серии 1.020-1 в. 2-2.

Взам.инв.№

Подпись и дата

Инв.№ подл.

ГИП	Сагаловичь		10.82
Нач КПМ-2	Петровский		10.82
Гл.констр	Мазур		10.82
Рук. гр.	Рубинский		10.82
Ст. инж.	Любецкая		10.82
Н.контр	Рубинский		10.82

292-20-142.84 -КЖИ-2КД3.33-В

Колонна 2КД3.33-В

Стадия	Лист	Листов
Р	2	

Институт "Белгипротормонтажспецстрой" г. Минск

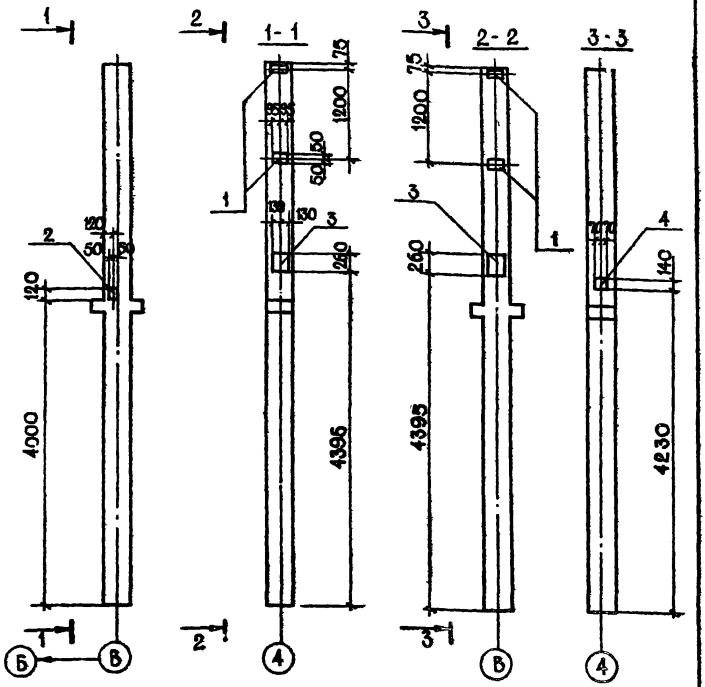

1. Общие примечания по данному листу смотри листКЖИ-2КД3.33-Г
2. Спецификация на дополнительные закладные изделия дана на листе КЖИ-2КД3.33-Г.

Инв. № подл. | Подпись и дата | Взам. инв. №

ГИП	Сагалович		10.92
Нач. КПМ-2	Петровский		10.92
Гл. констр.	Мазур		10.92
Рук. гр.	Рубинский		10.92
Ст. инж.	Любецкая		11.10.92
Н. контр.	Рубинский		10.92

272-20-142.84 – КЖИ – 2КД3.33 – Г

Колонна 2КД3.33 – Г (сборочный чертеж)

Стадия	Масса	Масштаб
Р		
Лист 1	Листов 2	

ИНСТИТУТ БЕЛГИПРОТОРГ г. МИНСК

Формат	Зона	Поз.	Обозначение	Наименование	Кол.	Примечание
				Документация		
А4			1.020-1 в. 2-1, КЖИ-2КД3.33-Г	Сборочный чертеж		
				Дополн. сборочные единицы		
		1	1.020-1 в. 2-5	Изделие закладное МН-31	4	1,50 кг
		2	1.020-1 в 2-5	Изделие закладное МН-34	1	1,44 кг
		3	1.020-1 в. 2-5	Изделие закладное МН-28	2	7,46 кг
		4	1.020-1 в. 2-5	Изделие закладное МН-39	1	3,56 кг

1. Колонна 2КД3.33-Г отличается от колонны 2КД3 33 по серии 1.020-1 в. 2-1 наличием дополнительных закладных изделий поз. 1; поз 2; поз. 3; поз. 4.
2. Закладное изделие поз. 1; поз. 2; поз. 3; поз.4 установить согласно серии 1.020-1 в. 2-2

Инв.№ подл. | Подпись и дата | Взам. инв.№

ГИП	Сагалович		10.82
Нач. КПМ-2	Петровский		10.82
Гл. констр.	Мазур		10.82
Рук. гр.	Рубинский		10.82
Ст. инж.	Любецкая		11.10.82
Н. контр.	Рубинский		10.82

272-20-142.84 - КЖИ-2КД3.33-Г

Колонна 2КД3.33-Г

Стадия	Лист	Листов
Р	2	

Институт "Белгипротормонтажспецстрой" г. Минск

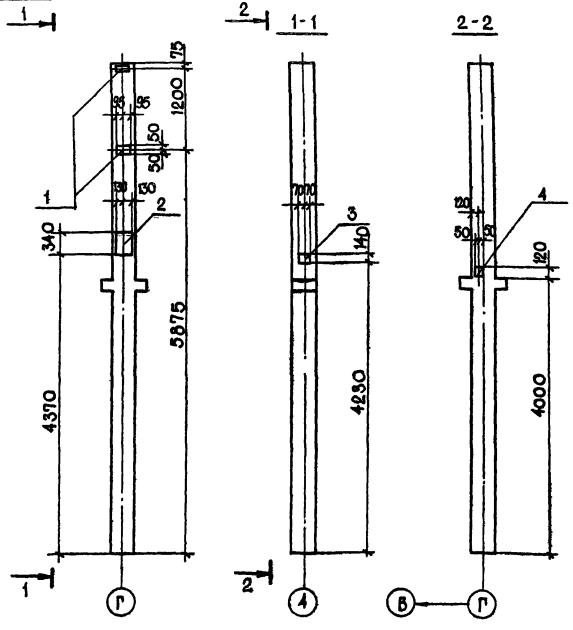

1. Общие примечания по данному листу смотри листКЖИ-2КД3.33-Д
2. Спецификация на дополнительные закладные изделия дана на листеКЖИ-2КД3.33-Д.

ГИП	Сагалович		10.82
Нач. КЖИ	Петровский		10.82
Гл. констр.	Мазур		10.82
Рук. гр.	Рубинский		10.82
Ст. инж.	Любецкая		10.82
Н. контр.	Рубинский		10.82

272-20-142.84 -КЖИ-2КД3 33-Д

Колонна 2КД3.33-Д (сборочный чертеж)

Стадия	Масса	Масштаб
Р		
Лист 1	Листов 2	

ИНСТИТУТ „БЕЛГИПРОТОРГ" г. МИНСК

Инв. № подл. | Подпись и дата | Взам. инв. №

Формат	Зона	Поз.	Обозначение	Наименование	Кол.	Примечание
				Документация		
А4			1.020-1 в. 2-1; КЖИ-2КД3.33-Д	Сборочный чертеж		
				Дополн. сборочные единицы		
		1	1.020-1 в. 2-5	Изделие закладное МН-31	2	1,50 кг
		2	1.020-1 в. 2-5	Изделие закладное МН-30	1	3,62 кг
		3	1.020-1 в. 2-5	Изделие закладное МН-39	1	3,56 кг
		4	1.020-1 в. 2-5	Изделие закладное МН-34	1	1,44 кг

1. Колонна 2КД3.33-Д отличается от колонны 2КД3.33 по серии 1.020-1 в. 2-1 наличием дополнительных закладных изделий. поз. 1; поз. 2; поз. 3; поз. 4.
2. Закладное изделие поз. 1; поз. 2; поз. 3; поз. 4 установить согласно серии 1.020-1 в. 2-2.

ГИП	Сагалович		10.84
Нач. КПМ-2	Петровский		10.84
Гл. конст.	Азур		10.84
Рук. гр.	Рубинский		10.84
Ст. инж.	Лобецкая		11.0 84
Н. контр.	Рубинский		

272-20-142.84 -КЖИ-2КД3.33-Д

Колонна 2КД3.33-Д

Стадия	Лист	Листов
Р	2	

Институт «Белгипроторг» г. Минск

Инв. № подл. | Подпись и дата | Взам. инв. №

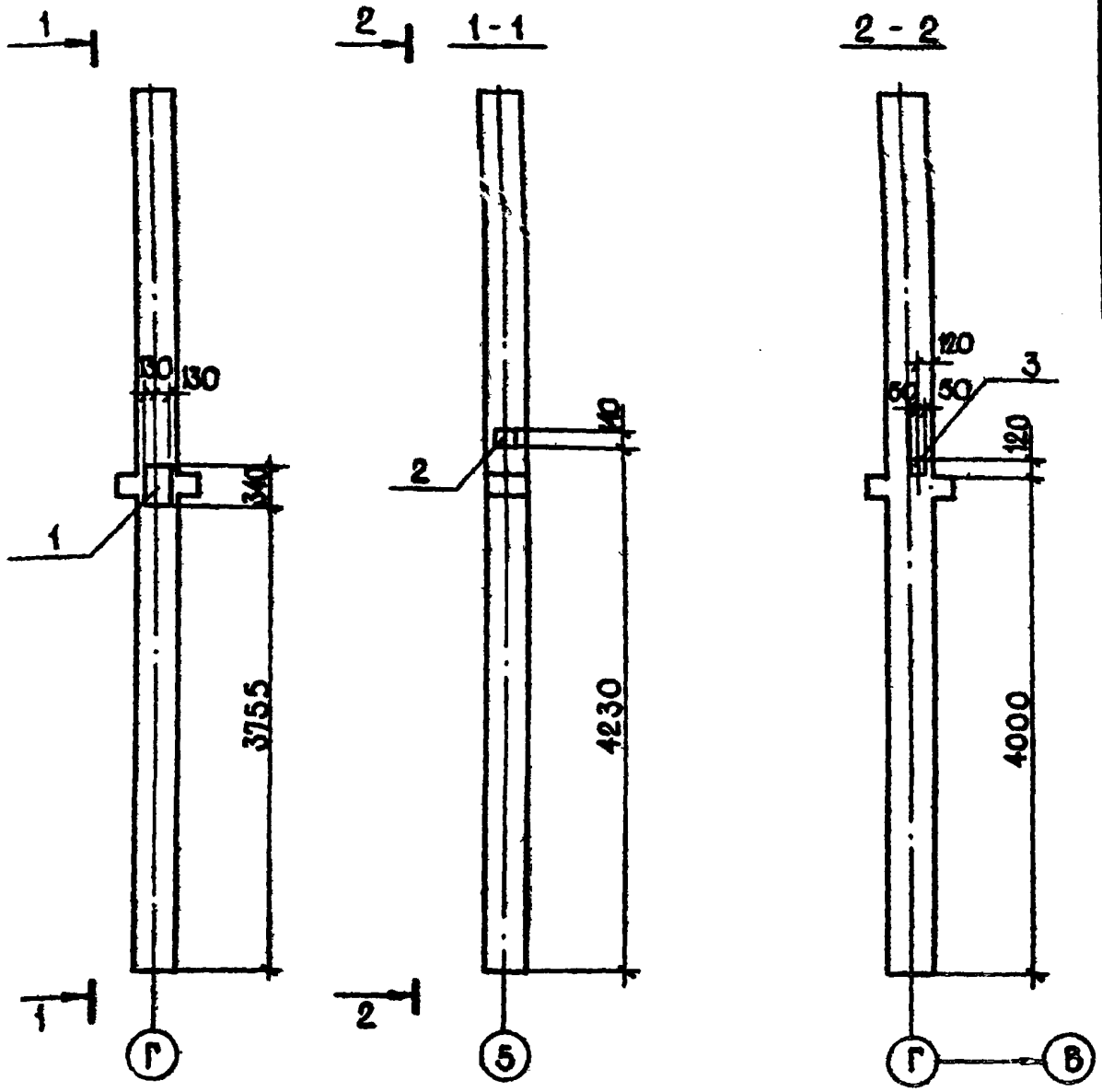

1. Общие примечания по данному листу см. лист-КЖИ-2КД3.33-ЖИ
2. Спецификация на дополнительные закладные изделия дана на листе-КЖИ-2КД3.33-ЖИ

ГИП	Сагалович		10.82
Нач. КПМ-2	Петровский		10.82
Гл. констр.	Мазур		10.82
Рук. гр.	Рубинский		10.82
Ст. инж.	Любецкая		10.82
Н. контр.	Рубинский		10.82

272-20-142.84 - КЖИ-2КД3.33-ЖИ

Колонна 2КД3.33-ЖИ (сборочный чертеж)

Стадия	Масса	Масштаб
Р		
Лист 1	Листов 2	

Институт Белгипроторг г. Минск

Инв. № подл. | Подпись и дата | Взам. инв. №

Формат	Зона	Поз	Обозначение	Наименование	Кол	Примечание
				Документация		
А4			1.020-1 в.2-1; КЖИ-2КД3.33-Ж	Сборочный чертеж		
				Дополн. сборочные единицы		
		1	1.020-1 в 2-5	Изделие закладное МН-30	1	3, 62 кг
		2	1.020-1 в.2-5	Изделие закладное МН-39	1	3, 56 кг
		3	1.020-1 в.2-5	Изделие закладное МН-34	1	1,44 кг

1. Колонна 2КД3.33-Ж отличается от колонны 2КД3.33 по серии 1.020-1 в.2-1 наличием дополнительных закладных изделий поз.1; поз.2; поз.3.
2. Закладное изделие поз.1; поз.2; поз.3 установить согласно серии 1.020-1 в.2-2.

ГИП	Сагалович		10.82
Нач. КПИ-2	Петровский		10.82
Гл. констр	Мазур		10.82
Рук. гр	Рубинский		10.82
Ст. инж.	Любецкая		10.82
Н. контр	Рубинский		10.82

272-20-142.84

-КЖИ-2КД3.33-Ж

Колонна 2КД3.33-Ж

Стадия	Лист	Листов
Р	2	

Институт "Белгипроторг" г. Минск

Инв. № подл. | Подпись и дата | Взам. инв. №

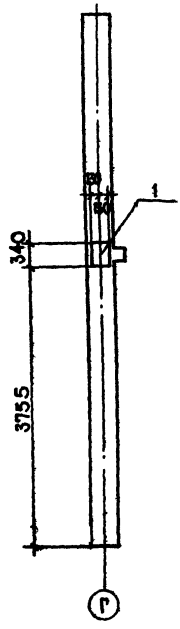

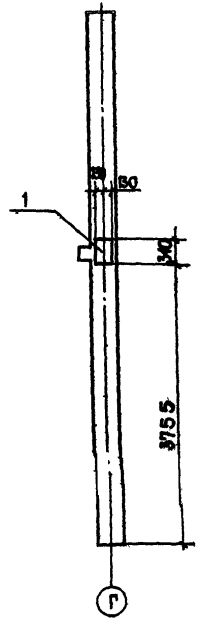

1. Общие примечания по данному листу смотри лист КЖИ-2К03.33-Ж
2. Спецификация на дополнительные закладные изделия дана на листе КЖИ-2К03.33-Ж.

ГИП	Сагалович		12.83
Нач. КПМ-2	Петровский		12.83
Гл. констр.	Мазур		12.83
Рук. гр.	Рубинский		12.83
Ст. инж.	Любецкая		11.10.83
Н. контр.	Рубинский		12.83

272-20-142.84 -КЖИ-2К03 33-Ж

Колонна 2К03.33-Ж (сборочный чертеж)

Стадия	Масса	Масштаб
Р		
Лист 1	Листов 2	

Институт „Белгипроторг" г. Минск

Инв. № подл. | Подпись и дата | Взам. инв. №

Формат	Зона	Поз.	Обозначение	Наименование	Кол.	Примечание
				Документация		
А4			1.020-1 в.2-1; КЖИ-2КО3.33-ЖВ	Сборочный чертеж		
				Дополн. сборочные единицы		
		1	КЖИ-МН-1	Изделие закладное МН-1	1	20,3 кг

1. Колонна 2КО3.33-ЖВ отличается от колонны 2КО3.33 по серии 1.020-1 в. 2-1 наличием дополнительных закладных изделий поз. 1.
2. Закладное изделие поз. 1 установить согласно серии 1.020-1 в. 2-2.

ГИП	Сагалович		10.84
Нач. КПМ 2	Петровский		10.84
Гл. констр.	Мазур		10.84
Рук. гр.	Рубинский		10.84
Ст. инж.	Лобецкая		10.84
Н. контр.	Рубинский		10.84

272-20-142.84 - КЖИ-2КО3.33-ЖВ

Колонна 2КО3.33-ЖВ

Стадия	Лист	Листов
Р	2	

Институт "Белгипроторг" г. Минск

Инв. № подл. | Подпись и дата | Взам. инв. №

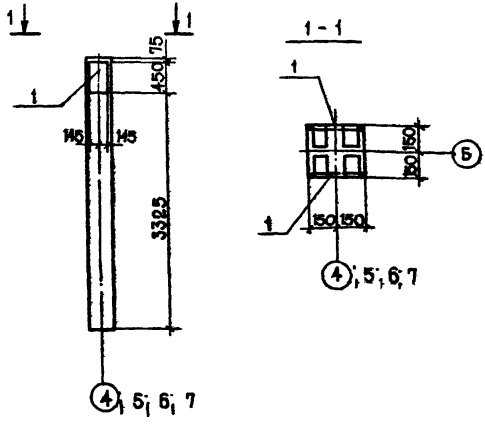

1. Колонна 1К3.33-Д отличается от колонны 1К3.33 по серии 1.020-1 в. 2-8 наличием дополнительных закладных изделий поз. 1.
2. Закладное изделие поз.1 установить согласно серии 1.020-1 в. 2-2.

Формат	Зона	Поз.	Обозначение	Наименование	Кол.	Примечание
				Документация		
А4			1.020-1 в.2-8; КЖИ-1К3.33-Д	Сборочный чертеж		
				Дополнит сборочные единицы		
		1	КЖИ-МН-2	Изделие закладное МН-2	1	47,7 кг

ГИП	Сагалович		10.82
Нач. ком-2	Петровский		10.82
Гл. констр	Мазур		10.82
Рук. гр	Рубинский		10.82
Ст. инж	Любецкая		10.82
Н. контр	Рубинский		10.82

272-20-142.84 - КЖИ-1К3.33-Д

Колонна 1К3.33-Д

Стадия	Масса	Масштаб
Р		

Лист | Листов 1

Институт „Белгипроторг" г. Минск

Взам. инв. № | Подпись и дата | Инв. № подл.

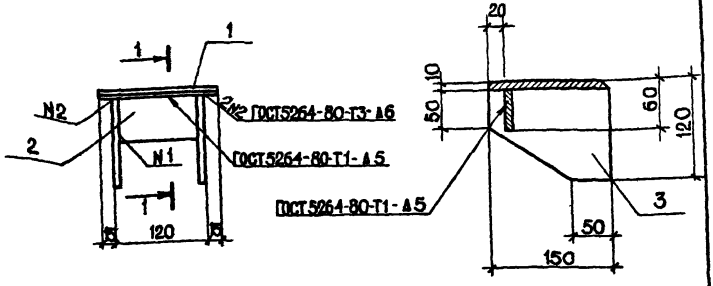

Формат	Зона	Поз.	Обозначение	Наименование	Кол.	Примечание
А4				Детали		
		1		Пластина		
				Лист Б-ПН-10 ГОСТ 19903-74* / В.Ст.3 пс ГОСТ 14637-79		
				150×150	1	1,77 кг
		2		Пластина		
				Лист Б-ПН-6 ГОСТ 19903-74* / В.Ст.3 пс ГОСТ 14637-79		
				60×100	1	0,28 кг
		3		Ребро		
				Лист Б-ПН-10 ГОСТ 19903-74* / В.Ст.3 пс ГОСТ 14637-79		
				150×120	2	1,14

Взам. инв. № | Подпись и дата | Инв. № подл.

ГИП	Сагалович		10.84
Нач. КПМ-2	Петровский		10.84
Гл. констр.	Мазур		10.84
Рук. гр.	Рубинский		10.84
Ст. инж.	Любецкая		10.84
Н. контр.	Рубинский		10.84

272-20-142 84 - КЖИ - МС1

Изделие соединительное МС1

Стадия	Масса	Масштаб
Р	3,19	

Лист | Листов 1

Институт „Белгипроторг" г. Минск

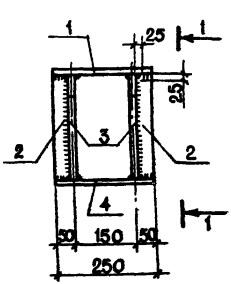

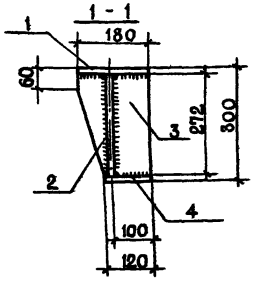

1. Сварку производить электродами Э-42 по ГОСТ 9467-75.
2. Сварные швы приняты сплошные $h_ш$ = 10 мм

Формат	Зона	Поз.	Обозначение	Наименование	Кол.	Примечание
				Детали		
		1		Полоса 16х180 ГОСТ 103-76 / В.Ст.3кп2 ГОСТ 380-71*		
				L = 250	1	5,65 кг
		2		Полоса 12х44 ГОСТ 103-76 / В.Ст.3кп2 ГОСТ 380-71*		
				L = 272	2	2,31 кг
		3		Полоса 12х180 ГОСТ 103-76 / В.Ст.3кп2 ГОСТ 380-71*		
				L = 272	2	9,23 кг
		4		Полоса 12х120 ГОСТ 103-76 / В.Ст.3кп2 ГОСТ 380-71*		
				L = 250	1	2,83 кг

ГИП	Сагалович		10.82
Нач. КПМ-2	Петровский		10.82
Гл. констр.	Мазур		10.82
Рук. гр.	Рубинский		10.82
Ст. инж.	Любецкая		10.82
Н. контр.	Рубинский		10.82

272-20-142.84 -КЖИ-МС-2

Изделие соединительное МС-2

Стадия	Масса	Масштаб
Р	20,02	
Лист	Листов 1	

Институт "Белгипроторг" г. Минск

Взам. инв. № | Подпись и дата | Инв. № подл.

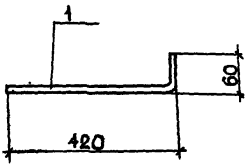

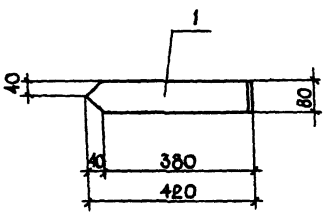

Формат	Зона	Поз.	Обозначение	Наименование	Кол.	Примечание
А4		1	-КЖИ-МД-1	Полоса $\frac{6\times80\ ГОСТ\ 103-76}{В.Ст.3кп2\ ГОСТ\ 380-71*}$		
				L=480	1	1,82 кг

ГИП	Сагалович		10.82
Нач. КПМ-2	Петровский		10.82
Гл. констр.	Мазур		10.82
Рук. гр.	Рубинский		10.82
Ст. инж.	Любецкая		10.82
Н. контр.	Рубинский		10.82

272-20-142.84 - КЖИ - МД-1

Монтажная деталь МД-1

Стадия	Масса	Масштаб
Р	1,82	

Лист | Листов 1

Институт "Белгипроторг" г. Минск

Взам. инв. № | Подпись и дата | Инв. № подл.

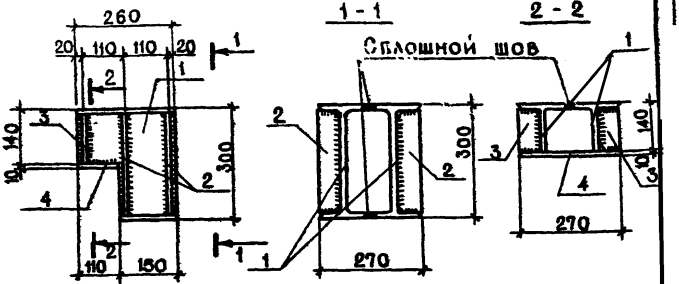

1. Сварку производить электродами Э-42 по ГОСТ 9467-75.
2. Сварные швы приняты $h_ш$ = 8 мм

Формат	Зона	Поз.	Обозначение	Наименование	Кол.	Примечание
				Детали		
		1		Двутавр $\frac{\text{I 30 ГОСТ 8239-72}}{\text{В.Ст.3 кп2 ГОСТ 380-71*}}$		
				L = 260	2	19,0 кг
		2		Полоса $\frac{\text{10х64 ГОСТ 103-76}}{\text{В.Ст.3 кп2 ГОСТ 380-71*}}$		
				L = 280	4	5,71 кг
		3		Полоса $\frac{\text{10х64 ГОСТ 103-76}}{\text{В.Ст.3 кп2 ГОСТ 380-71*}}$		
				L = 130	2	1,33 кг
		4		Полоса $\frac{\text{10х110 ГОСТ 103х76}}{\text{В.Ст.3 кп2 ГОСТ 380-71*}}$		
				L = 270	1	2,33 кг

Инв. № подл. | Подпись и дата | Взам. инв. №

ГИП	Сагалович		10.82
Нач. КЛМ-2	Петровский		10.82
Гл. констр.	Мазур		10.82
Рук. гр.	Рубинский		10.82
Ст. инж.	Любецкая		11.10.82
Н. контр.	Рубинский		10.82

272-20-142.84 -КЖИ-МД-2

Монтажная деталь МД-2

Стадия	Масса	Масштаб
Р	28,4	
Лист	Листов 1	

Институт "Белгипроторг" г. Минск

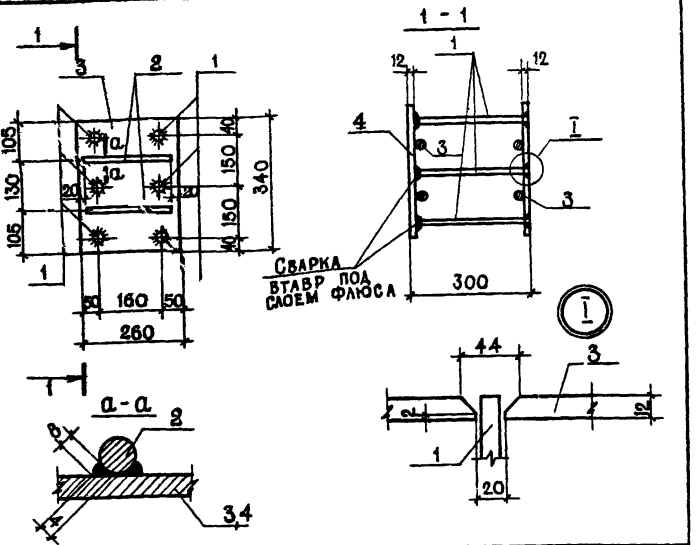

Формат	Зона	Поз.	Обозначение	Наименование	Кол	Примечание
А4				Детали		
		1		ф16 AIII ГОСТ 5781-82 L=288	6	2,73кг
		2		ф10 AIII ГОСТ 5781-82 L=220	4	0,54 кг
		3		Полоса 12×250 ГОСТ 82-70 / В.Ст.3кп2 ГОСТ 380-71*		
				L=340	1	17,0кг
		4		Полоса 12×260 ГОСТ 82-70 / В.Ст.3кп2 ГОСТ 380-71*		
				L=340	1	17,0кг

ГИП	Сагалович		10.82
Нач. КПМ-2	Петровский		10.82
Гл. констр.	Мазур		10.82
Рук. гр.	Рубинский		10.82
Ст. инж.	Любецкая		10.82
Н. контр.	Рубинский		10.82

272-20-142.84 -КЖИ - МН-1

Закладное изделие МН-1

Стадия	Масса	Масштаб
Р	20,3	
Лист	Листов 1	

ИНСТИТУТ „БЕЛГИПРОТОРГ" г. МИНСК

Инв. № подл. | Подпись и дата | Взам. инв. №

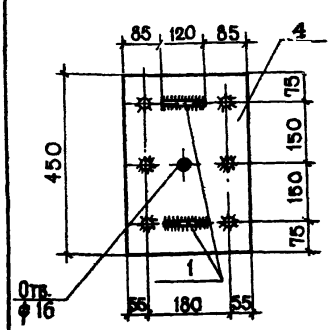

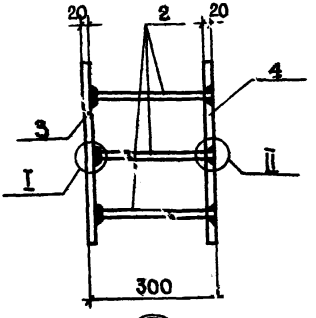

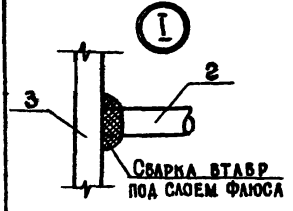

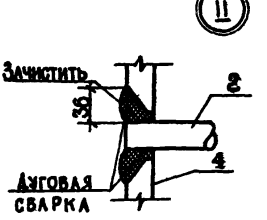

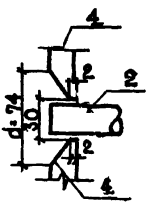

Формат	Зона	Поз.	Обозначение	Наименование	Кол.	Примечание
				Детали		
		1		ф10 AI ГОСТ 5781-82 L=120	4	0,3 кг
		2		ф25 AIII ГОСТ 5781-82 L=280	6	6,47 кг
		3		Полоса 20×290 ГОСТ 82-70 / Ст.3 кп 2 ГОСТ 380-71*		
				L=450	1	40,9 кг
		4		Полоса 20×290 ГОСТ 82-70 / Ст.3 кп 2 ГОСТ 380-71*		
				L=450	1	40,9 кг

ГИП	Сагалович		10.82
Нач. КПМ-4	Петровский		10.82
Гл. констр.	Мазур		10.82
Рук. гр.	Рубинский		10.82
Ст. инж.	Любецкая		11.10.82
Н. контр.	Рубинский		10.82

272-20-142.84

КЖИ - МН - 2

Закладное изделие МН-2

Стадия	Масса	Масштаб
Р	47,7	

Лист | Листов 1

Институт "Белгипроторг" г. Минск

Взам. инв. № | Подпись и дата | Инв. № подл.

Копировал

Формат А4

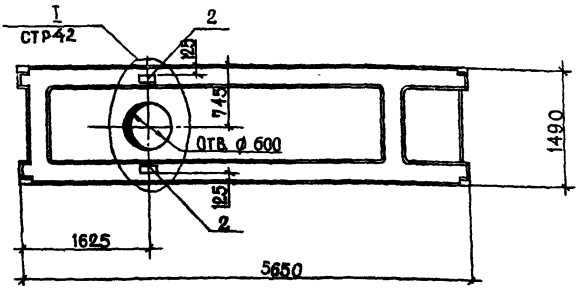

1. ПЛИТА ПРС 56.15-6АтVТ-1-а ОТЛИЧАЕТСЯ ОТ ПЛИТЫ ПРС 56.15-6АтVТ НАЛИЧИЕМ ОТВЕРСТИЯ Ø600 И ЗАКЛАДНЫХ ИЗДЕЛИЙ М4-1-1.

ФОРМАТ	ЗОНА	ПОЗ.	ОБОЗНАЧЕНИЕ	НАИМЕНОВАНИЕ	КОЛ.	ПРИМЕЧАНИЕ
				ДОКУМЕНТАЦИЯ		
			1.041-1, вып.4	СБОРОЧНЫЕ ЧЕРТЕЖИ		
				ДОПОЛНИТЕЛЬНЫЕ СБОРОЧНЫЕ		
				ЕДИНИЦЫ		
		2	1.400-6/76 вып. 1	ИЗДЕЛИЕ ЗАКЛАДНОЕ М4-1-1	2	1,4 кг
		11	1.041-1, вып. 4	СЕТКА АРМАТУРНАЯ С9	1	1,85 кг

ГИП	САГАЛОВИЧ		10.82
НАЧ. КПМ-2	ПЕТРОВСКИЙ		10.82
ГЛ. КОНСТР.	МАЗУР		10.82
РУК. ГР.	РУБИНСКИЙ		10.82
ИСП.	ШУЛЬМАН		10.82
Н. КОНТР.	РУБИНСКИЙ		10.82

272-20-142 84 -КЖИ-ПРС 56 15-6АтVТ-1

ПАНЕЛЬ ПОКРЫТИЯ ПРС 56.15-6АтVТ-1а

СТАДИЯ	МАССА	МАСШТАБ
Р		150

ЛИСТ 1 | ЛИСТОВ 2

ИНСТИТУТ „БЕЛГИПРОТОРГ" г. МИНСК

ВЗАМ. ИНВ. №

ПОДПИСЬ И ДАТА

ИНВ. № ПОДЛ.

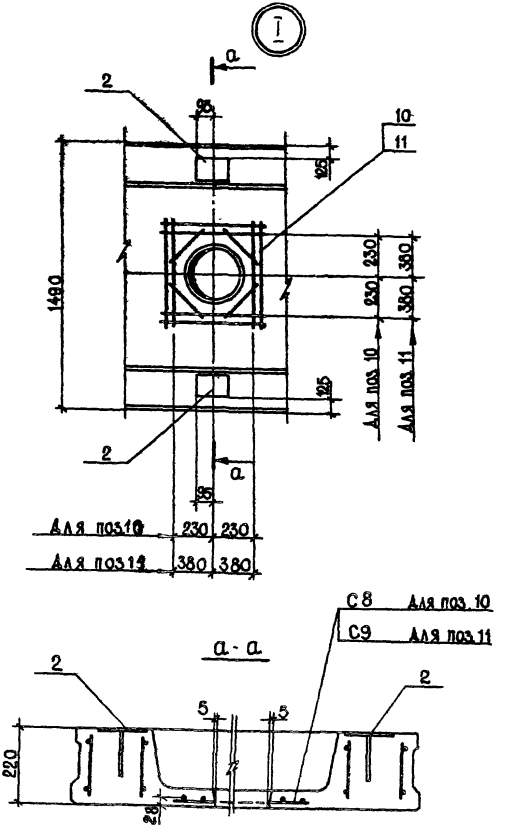
I
a
2
95
10
11
125
1490
230
380
230
380
Для поз 10
Для поз 11
125
2
a
95
Для поз 10
230
230
Для поз 11
380
380
C8 Для поз. 10
C9 Для поз 11
a - a
2
2
5
5
220
28

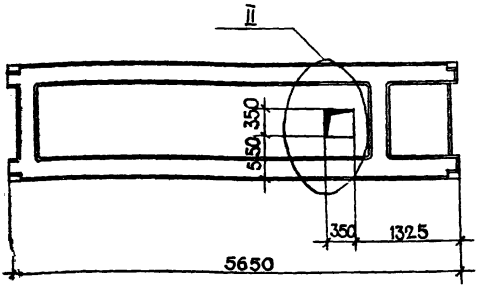

1. Плита ПРС56.15-6АтVт-2 отличается от плиты ПРС56.15-6АтVт наличием отверстия разм. 350×350 мм

Формат	Зона	Поз.	Обозначение	Наименование	Кол.	Примечание
				Документация		
			1-041-1, вып. 4.	Сборочные чертежи		
				Дополнительные сборочные		
				единицы		
		13	КЖИ-С11	Сетка арматурная С11	1	1,10 кг

ГИП	Сагалович		10.82
Нач. КПМ-2	Петровский		10.82
Гл. констр.	Мазур		10.82
Рук. гр.	Рубинский		10.82
Исп.	Шульман		10.82
Н. контр.	Рубинский		10.82

272-20-142.84 КЖИ-ПРС56.15-6АтVт-2

Панель покрытия ПРС56.15-6АтVт-2

Стадия	Масса	Масштаб
Р		1:50

Лист 1 Листов 2

Институт "Белгипроторгстрой" г. Минск

Инв. № подл. | Подпись и дата | Взам. инв. №

II

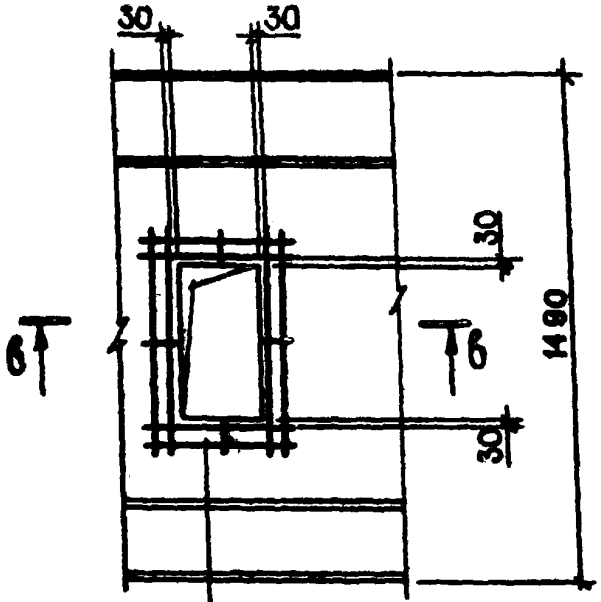

4	для отв. 1100×600
5	для отв. 1100×300
6	для отв. 600×400
7	для отв. 600×300
8	для отв. 450×350
9	для отв. 400×250
12	для отв. ф 380
13	для отв. 350×350

в - в

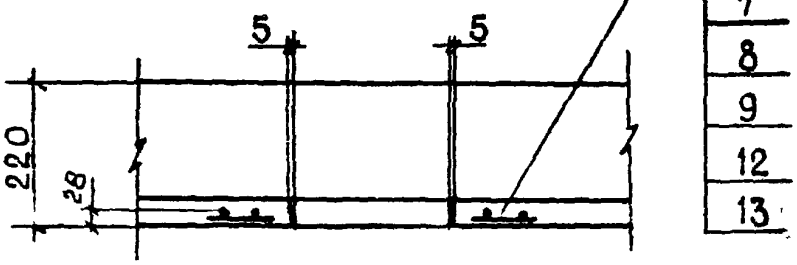

Сетки С2 ÷ С11 см. лист - КЖИ-С2, С3, С4, С5, С6, С7, С10, С11

Инв.№ подл. | Подпись и дата | Взам.инв.№

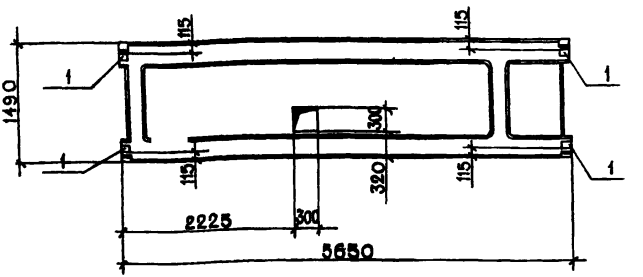

1. Плита ПРС56.15-6АтVт-3 отличается от плиты ПРС 56.15-6АтVт наличием закладных изделий МН5 и отверстия разм. 300×300 мм.

Формат	Зона	Поз.	Обозначение	Наименование	Кол.	Примечание
				Документация		
			1.041-1, вып.4.	Сборочные чертежи		
				Дополнительные сборочные		
				Единицы		
		1	1.041-1, вып.4	Изделие закладное МН5	4	1,67 кг

Инв. № подл. | Подпись и дата | Взам. инв. №

ГИП	Сагадович		10.92
Нач. КПМ-2	Петровский		10.92
Гл. констр.	Мазур		10.92
Рук. гр.	Рубинский		10.92
Исп.	Шульман		10.92
Н. контр.	Рубинский		10.92

272-20-142.84 - КЖИ - ПРС 56.15-6АтVт-3

Панель покрытия ПРС 56.15-6АтVт-3

Стадия	Масса	Масштаб
Р		1:50
Лист 1	Листов 1	

Институт „Белгипроторг" г. Минск

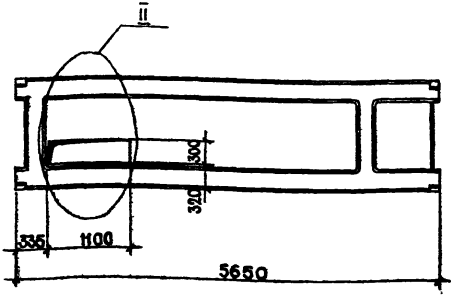

1. Плита ПРС56.15-10АтVТ-4 отличается от плиты ПРС56.15-10АтVТ наличием отверстия разм. 1100×300 мм.

Формат	Зона	Поз.	Обозначение	Наименование	Кол.	Примечание
				Документация		
			1.041-1, вып.4.	Сборочные чертежи		
				Дополнительные сборочные		
				единицы		
		5	-КЖИ-С3*	Сетка арматурная С3*	1	1,629 кг

ГИП	Сагалович		10.82
Нач. КПМ-2	Петровский		10.82
Гл. констр.	Мазур		10.82
Рук. гр.	Рубинский		10.82
Исп.	Шульман		10.82
Н. контр.	Рубинский		10.82

272-20-142.84 -КЖИ-ПРС56.15-10АтVТ-4

Панель покрытия ПРС56.15-10АтVТ-4

Стадия	Масса	Масштаб
Р		1:50
Лист	Листов 1	

Институт "Белгипроторг" г. Минск

Инв. № подл. | Подпись и дата | Взам. инв. №

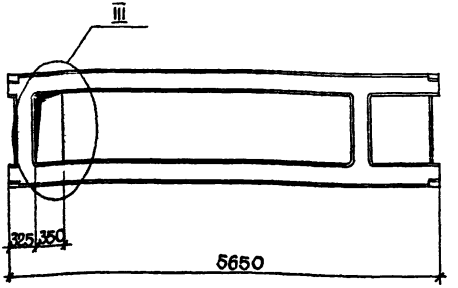

1. Плита ПРС56.15-10АтVТ-5 отличается от плиты ПРС56.15-10АтVТ наличием отверстия разм. 350×860 мм.

Формат	Зона	Поз.	Обозначение	Наименование	Кол.	Примечание
				Документация		
			1.041-1, вып.4.	Сборочные чертежи		
				Дополнительные сборочные		
				единицы		
		14	-КЖИ- С12	Сетка арматурная С12	1	1,643 кг

Взам. инв.№ | Подпись и дата | Инв.№ подл.

ГИП	Сагалович		08.82
Нач. КПМ-2	Петровский		08.82
Гл. констр.	Мазур		08.82
Рук. гр.	Рубинский		08.82
Исп.	Шульман		08.82
Н. контр.	Рубинский		08.82

272-20-142.84 -КЖИ- ПРС56.15-10АтУТ-5

Панель покрытия ПРС 56 15-10АтУТ-5

Стадия	Масса	Масштаб
Р		1:50

Лист 1 | Листов 2

Институт "Белгипротострой" г. Минск

III

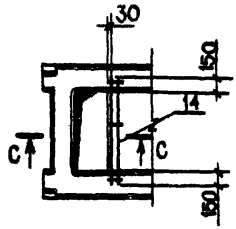

С - С

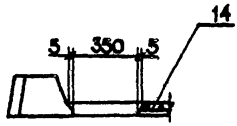

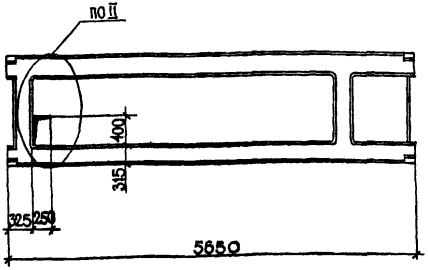

1. ПЛИТА ПРС.56.15-10АтVТ-Б ОТЛИЧАЕТСЯ ОТ ПЛИТЫ ПРС56.15-10АтVТ НАЛИЧИЕМ ОТВЕРСТИЯ РАЗМ. 250×400 ММ.

Формат	Зона	Поз.	Обозначение	Наименование	Кол.	Примечание
				Документация		
			1.041-1, вып.4.	Сборочные чертежи		
				Дополнительные сборочные		
				Единицы		
		9	-КЖИ-С7*	Сетка арматурная С7*	1	1,057 кг

Взам. инв. №

Подпись и дата

Инв. № подл.

ГИП	Сагалович		10.82
Нач. КПМ-2	Петровский		10.82
Гл. констр.	Мазур		10.82
Рук. гр.	Рубинский		10.82
Исп.	Шульман		10.82
Н. контр	Рубинский		10.82

272-20-142.84-КЖИ-ПРС56.15-10АтVТ-6

Панель перекрытия ПРС56.15-10АтVТ-6

Стадия	Масса	Масштаб
Р		1:50

Лист 1 Листов 1

Институт „Белгипроторг" г. Минск

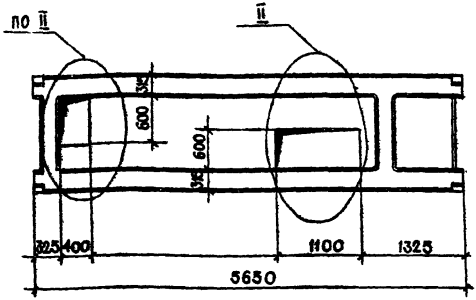

1. Плита ПРС56.15-10АтVт-7 отличается от плиты ПРС 56.15-10АтVт наличием отверстий разм. 400×600 и 1100×600 мм.

Формат	Зона	Поз.	Обозначение	Наименование	Кол.	Примечание
				Документация		
			1.041-1, вып.4.	Сборочные чертежи		
				Дополнительные сборочные		
				Единицы		
		4	-КЖИ-С2	Сетка арматурная С2*	1	1,893 кг
		6	-КЖИ-С4	Сетка арматурная С4*	1	1,365 кг

ГИП	Сагалович		10.82
Нач. КПМ-2	Петровский		10.82
Гл. констр.	Мазур		10.82
Рук. гр.	Рубинский		10.82
Исп.	Шульман		10.82
Н. контр.	Рубинский		10.82

272-20-142.84 - КЖИ - ПРС 56-15-10АтVТ-7

Панель перекрытия ПРС 56.15-10АтVТ-7

Стадия	Масса	Масштаб
Р		1:50

Лист 1 | Листов 1

Институт „Белгипроторг" г. Минск

Инв. № подл. | Подпись и дата | Взам. инв. №

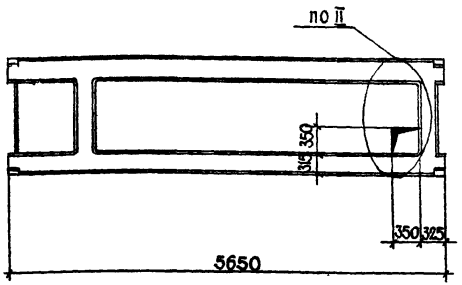

1. Плита ПРС56.15-10АтVТ-8 отличается от плиты ПРС 58.15-10АтVТ наличием отверстия разм. 350×350 мм.

Формат	Зона	Поз.	Обозначение	Наименование	Кол	Примечание
				Документация		
			т. 041-1, вып. 4.	Сборочные чертежи		
				Дополнительные сборочные		
				Единицы		
		13	-КЖИ- С11	Сетка арматурная С11	1	1,1 кг

Взам. инв. №

Подпись и дата

Инв. № подл.

ГИП	Сагалович		10.82
Нач. КПМ-2	Петровский		10.82
Гл. констр	Мазур		10.82
Рук. гр	Рубинский		10.82
Исп.	Шульман		10.82
Н. контр	Рубинский		10.82

272-20-142.84 -КЖИ- ПРС56.15-10АтVТ-8

Панель перекрытия ПРС 56.15-10АтVТ-8

Стадия	Масса	Масштаб
Р		1:50

Лист 1 Листов 1

Институт „Белгипроторг" г. Минск

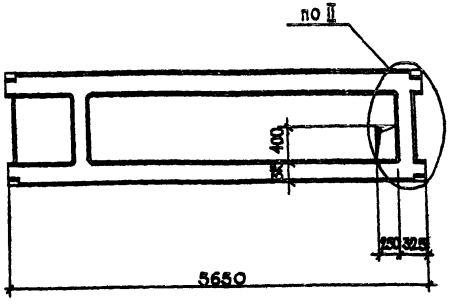

1. Плита ПРС56.15-10АтVТ-9 отличается от плиты ПРС56.15-10АтVТ наличием отверстия разм. 250×400 мм.

Формат	Зона	Поз.	Обозначение	Наименование	Кол.	Примечание
				Документация		
			1.041-1, вып. 4.	Сборочные чертежи		
				Дополнительные сборочные		
				единицы		
		9	-КЖИ- С 7*	Сетка арматурная С7*	1	1,057 кг

ГИП	Сагадович		10.82
Нач. КЛМ-2	Петровский		10.82
Гл. констр.	Мазур		10.82
Рук. гр.	Рубинский		10.82
Н.контр.	Шульман		10.82
Архитр.	Рубинский		10.82

272-20-142.84 -КЖИ-ПРС56.15-10АтVТ-9

Панель перекрытия ПРС 56 15-10АтVТ- 9

Стадия	Масса	Масштаб
Р		1:50
Лист 1	Листов 1	

Институт „Белгипроторг" г. Минск

Инв. № подл. | Подпись и дата | Взам. инв. №

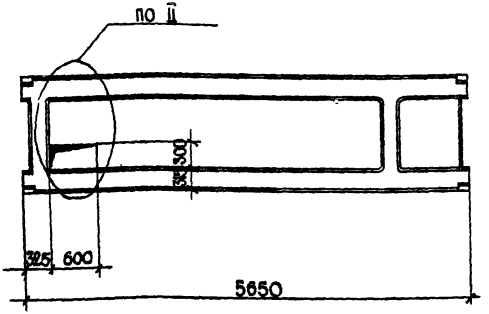

1. Плита ПРС56.15-10АтVТ-10 отличается от плиты ПРС56.15-10АтVТ наличием отверстия разм. 600×300 мм.

Формат	Зона	Поз.	Обозначение	Наименование	Кол.	Примечание
				Документация		
			1.041-1, вып.4.	Сборочные чертежи		
				Дополнительные сборочные		
				единицы		
		7	КЖИ-С5*	Сетка арматурная С5*	1	1,277 кг

Инв.№ подл. | Подпись и дата | Взам. инв.№

ГИП	Сагалович		10.84
Нач. КПМ-2	Петровский		10.84
Гл. констр.	Мазур		10.84
Рук. гр.	Рубинский		10.84
Испл.	Шульман		10.84
Н. контр.	Рубинский		10.84

272-20-142.84 КЖИ-ПРС56.15-10АтVТ-10

Панель перекрытия ПРС56.15-10АтVТ-10

Стадия	Масса	Масштаб
Р		1:50

Лист 1 | Листов 1

Институт „Белгипротормонтажспецстрой" г. Минск

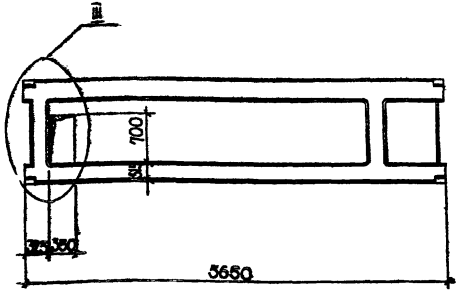

1. ПЛИТА ПРС56.15-10АТVТ-11 ОТЛИЧАЕТСЯ ОТ ПЛИТЫ ПРС56.15-10АТVТ НАЛИЧИЕМ ОТВЕРСТИЯ РАЗМ. 350×700 ММ.

Формат	Зона	Поз.	Обозначение	Наименование	Кол.	Примечание
				Документация		
			1.041-1, вып. 4.	Сборочные чертежи		
				Дополнительные сборочные		
				единицы		
		14	-КЖИ-С12	Сетка арматурная С12	1	1,643 кг

ГИП	Сагалович		10.82
Нач. КПМ-2	Петровский		10.82
Гл. констр.	Мазур		10.82
Рук. гр.	Рубинский		10.82
Исп.	Шульман		10.82
Н. контр.	Рубинский		10.82

272-20-142.84 -КЖИ-ПРС56.15-10АТVТ-11

Панель покрытия ПРС56.15-10АТVТ-11

Стадия	Масса	Масштаб
Р		1:50

Лист 1 | Листов 1

Институт „Белгипроторг" Минск

Инв. № подл. | Подпись и дата | Взам. инв. №

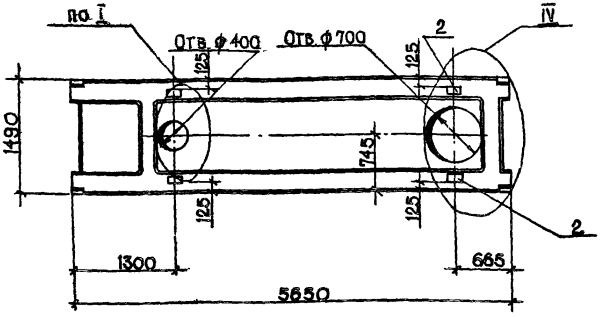

1. ПЛИТА ПРС 56.15-10АтVТ-12 ОТЛИЧАЕТСЯ ОТ ПЛИТЫ ПРС 56.15-10АтVТ НАЛИЧИЕМ ОТВЕРСТИЙ ⌀400 И ⌀700, А ТАКЖЕ ЗАКЛАДНЫХ ИЗДЕЛИЙ М4-1-1

Формат	Зона	Поз.	Обозначение	Наименование	Кол.	Примечание
				ДОКУМЕНТАЦИЯ		
			1.041-1, вып.4.	Сборочные чертежи		
				Дополнительные сборочные		
				ЕДИНИЦЫ		
		10	1.041-1, вып 4	Сетка арматурная С8	1	1,32 кг
		2	1.400-6/76 вып 1	Изделие закладное М4-1-1	4	1,4 кг
		3	КЖИ-С1*	Сетка арматурная С1*	1	2,32 кг

ГИП	Сагалович		10.82
Нач. КПМ 2	Петровский		10.82
Гл. констр	Мазур		10.82
Рук. гр	Рубинский		10.82
Испол.	Шульман		10.82
Н. контр	Рубинский		10.82

272-20-142.84 -КЖИ - ПРС 56.15-10АтVТ-12

ПАНЕЛЬ ПОКРЫТИЯ ПРС 56.15-10АтVТ-12

Стадия	Масса	Масштаб
Р		1:50

Лист 1 | Листов 2

ИНСТИТУТ „БЕЛГИПРОТОРГ" г. МИНСК

Инв. № подл. | Подпись и дата | Взам. инв. №

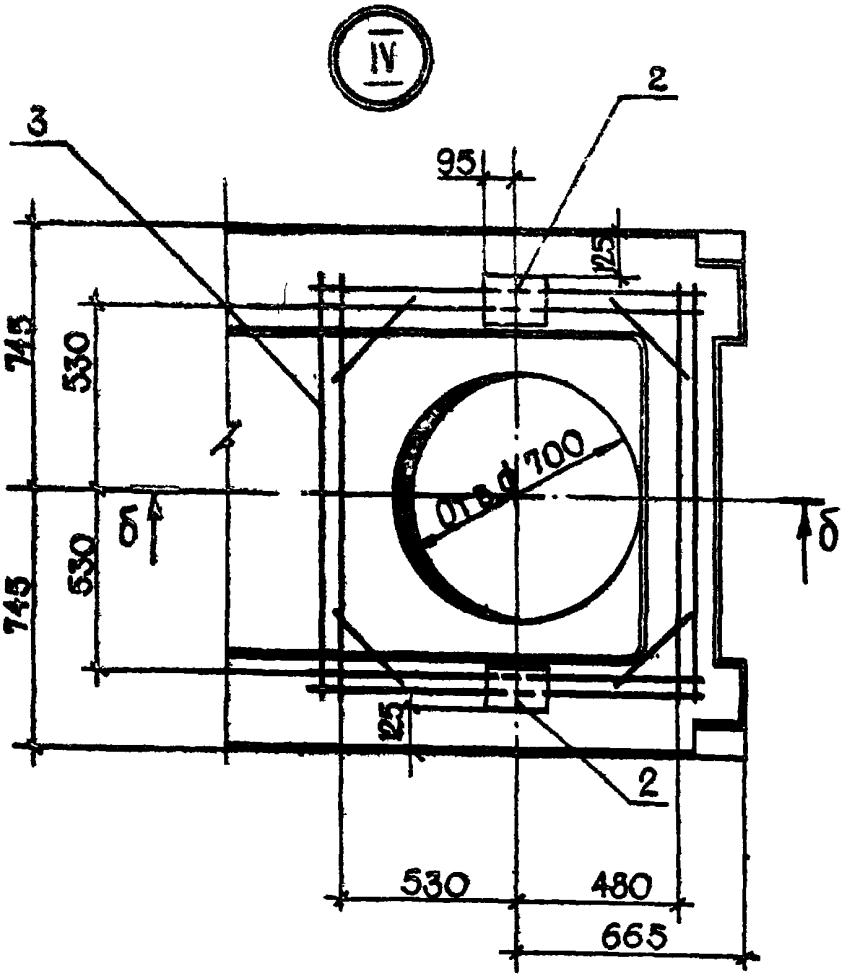

δ - δ

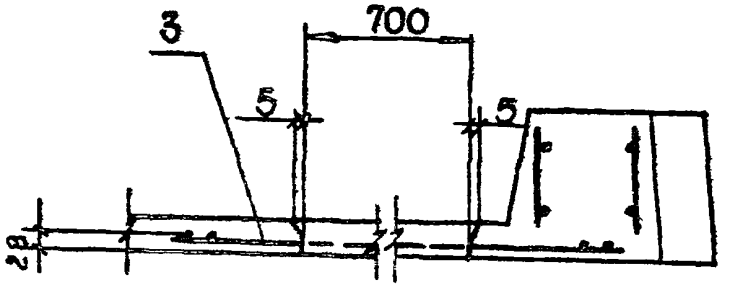

Инв. № подл. | Подпись и дата | Взам. инв. №

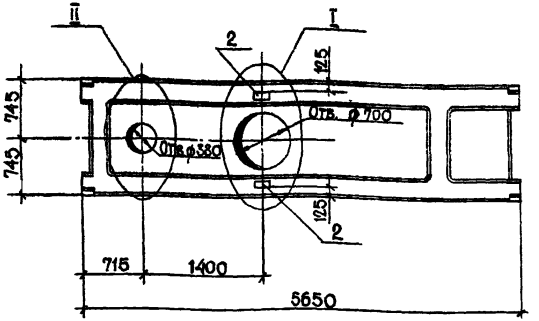

1. ПЛИТА ПРС 56.15-10АтVТ-13 ОТЛИЧАЕТСЯ ОТ ПЛИТЫ ПРС56.15-10АтVТ НАЛИЧИЕМ ОТВЕРСТИЙ Ø580 И Ø400, А ТАКЖЕ ЗАКЛАДНЫХ ИЗДЕЛИЙ М4-1-1.

Формат	Зона	Поз.	Обозначение	Наименование	Кол.	Примечание
				Документация		
			1-041-1, вып.4.	Сборочные чертежи		
				Дополнительные сборочные		
				единицы		
		2	1.400-6/76, вып.1	Изделие дополнительное М41-1	2	1,4 кг
		11	1.041-1, вып.4	Сетка арматурная С9	1	1,85 кг
		12	КЖИ-С10	Сетка арматурная С10	1	1,153 кг

ГИП	Сагаловичь		10.82
Нач. КПМ-2	Петровский		10.82
Гл. констр.	Мазур		10.82
Рук. гр.	Рубинский		10.82
Исп.	Шульман		10.82
Н. контр.	Рубинский		10.82

272-20-142.84 -КЖИ-ПРС 56.15-10АтVТ-13

Панель покрытия ПРС56.15-10АтVТ-13

Стадия	Масса	Масштаб
Р		1:50

Лист 1 | Листов 1

Институт "Белгипроторг" г. Минск

Инв.№ подл. | Подпись и дата | Взам. инв.№

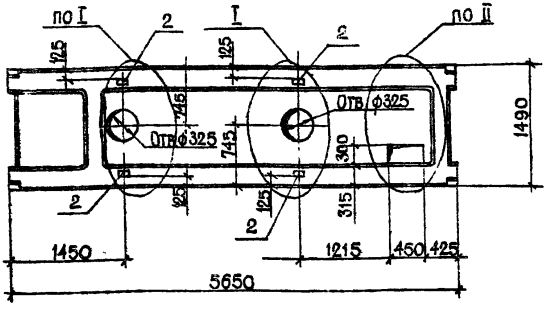

1. ПЛИТА ПРС56.15-10АтVТ-14 ОТЛИЧАЕТСЯ ОТ ПЛИТЫ ПРС56.15-10АтVТ НАЛИЧИЕМ ДВУХ ОТВЕРСТИЙ ф325 ММ И РАЗМ. 450×300 ММ, А ТАКЖЕ ЗАКЛАДНЫХ ИЗДЕЛИЙ М4-1-1.

Формат	Зона	Поз.	Обозначение	Наименование	Кол.	Примечание
				Документация		
			1.041-1, вып.4	Сборочные чертежи		
				Дополнительные сборочные		
				Единицы		
		2	1.400-6 76 вып.1	Изделие закладное М4-1-1	4	1,4 кг
		10	1.041-1, вып.4	Сетка арматурная С8	2	1,32 кг
		8	КЖИ-С6*	Сетка арматурная С6*	1	1,189 кг

ГИП	Сагалович		10.82
Нач.КПМ-2	Петровский		10.82
Гл.констр.	Мазур		10.82
Рук.гр.	Рубинский		10.82
Исп.	Шульман		10.82
Н.контр.	Рубинский		10.82

272-20-142.84 - КЖИ - ПРС 56.15-10АтVТ-14

Панель покрытия ПРС 56 15-10АтVТ-14

Стадия	Масса	Масштаб
Р		1:50
Лист 1	Листов 1	

ИНСТИТУТ „БЕЛГИПРОТОРГ" г. МИНСК

Инв.№ подл. | Подпись и дата | Взам.инв.№

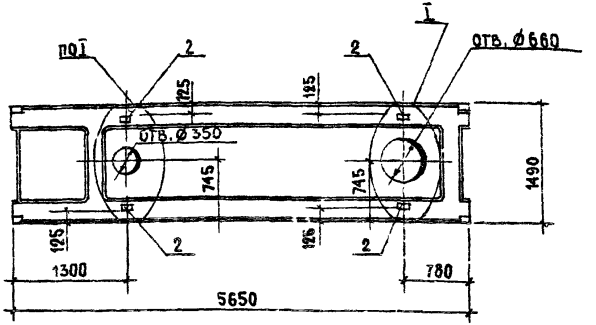

1. Плита ПРС56.15-10 АтVТ-15 отличается от плиты ПРС56.15-10 АтVТ наличием отверстий ⌀350 и ⌀660, а также закладных изделий МЧ-1-1

Формат	Зона	Поз.	Обозначение	Наименование	Кол.	Примечание
				Документация		
			1.041-1 вып. 4	Сборочные чертежи		
				Дополнительные сборочные единицы		
		2	1400-6/76 вып.1	Изделие закладное МЧ-1-1	4	1,40 кг
		10	1.041-1 вып.4	Сетка арматурная С8	1	1,32кг
		11	1.041-1 вып.4	Сетка арматурная С9	1	1,85кг

Взам. инв. №

Подпись и дата

Инв. № подл.

ГИП	Сагалович		10.82
Нач. КПМ-2	Петровский		10.82
Гл. констр.	Мазур		10.82
Рук. гр.	Рубинский		10.82
Инженер	Шульман		10.82
Н. контр.	Рубинский		10.82

272-20-142.84 КЖИ-ПРС56.15-10АтVТ-15

Панель покрытия ПРС56.15-10АтVТ-15

Стадия	Масса	Масштаб
Р		1:50
Лист 1	Листов 1	

Институт „Белгипроторг" г. Минск

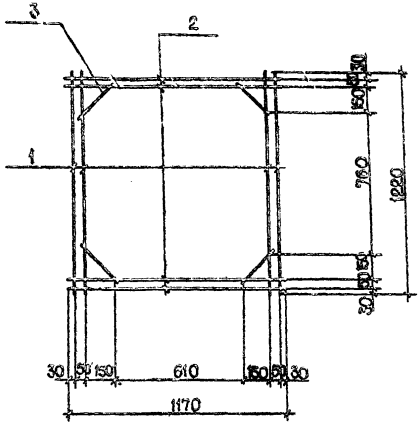

Формат	Зона	Поз	Обозначение	Наименование	Кол.	Примечание
				Сетка С1*		2,32 кг
				Детали		
		1	-КЖИ - С1*	ф6AIII ГОСТ 5781-81 ℓ=1220	4	1.07 кг
		2	-КЖИ - С1*	ℓ=1170	4	1.03 кг
		3	-КЖИ - С1*	ℓ=250	4	0.22 кг

ГИП	Сагалович		10.82
Нач.КПМ-2	Петровский		10.82
Гл.констр.	Мазур		
Рук.гр.	Рубинский		10.82
Исп.	Шульман		10.82
Н.контр	Рубинский		10.82

272-20-142.84 -КЖИ - С1*

Сетка С1*

Стадия	Масса	Масштаб
Р	9,28	1:50

Лист 1 | Листов 1

Институт "Белгипроторг" г. Минск

Инв.№ подл. | Подпись и дата | Взам.инв.№

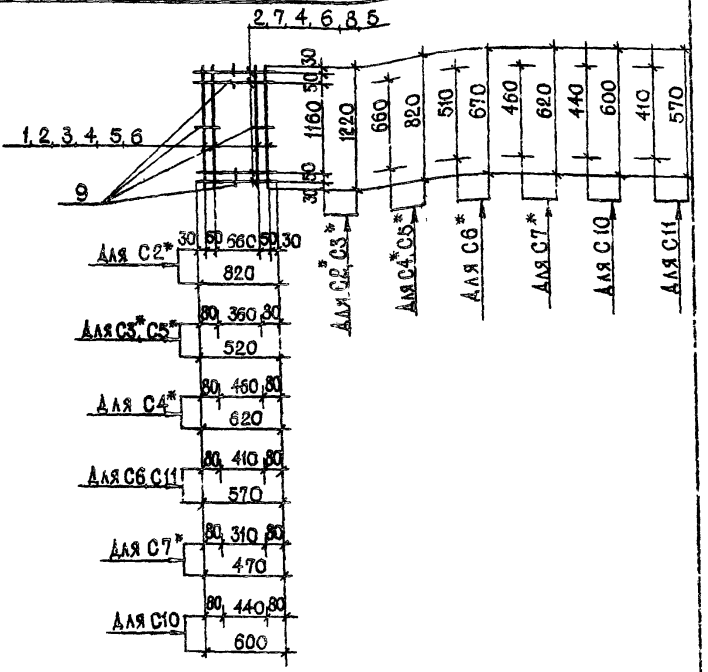

1. Сварные сетки выполнить руководствуясь СН 393-78 и ГОСТ 10922-75.
2. Сварку арматуры выполнить электродами типа Э-42 по ГОСТ 9467-75

ГИП	Сагаловский			272-20-142.84 -КЖИ-С2,С3,С4,С5,С6,С7,С10,С11		
Нач. КПМ-2	Петровский					
Гл. констр.	Мазур					
Рук. гр.	Рубинский			Сетка С2*,С3*,С4*,С5*,С6*,С7*,С10,С11	Стадия	Масса	Масштаб
Исп.	Шульман				Р		
Н. контр.	Рубинский				Лист		
					Институт „Белгипроторг" г. Минск		

Инв. № подл. | Подпись и дата | Взам. инв. №

Формат	Зона	Поз.	Обозначение	Наименование	Кол.	Примечание
				Сетка С2*		1,893 кг
				Детали		
		1	КЖИ-С2*	ф6 AIII ГОСТ 5781-82 ℓ=1220	4	1,074 кг
		2	КЖИ-С2*	ℓ=820	4	0,722 кг
		9	КЖИ-С2*	ℓ=110	4	0,097 кг
				Сетка С3*		1,629 кг
				Детали		
		1	КЖИ-С3*	ф6 AIII ГОСТ 5781-82 ℓ=1220	4	1,074 кг
		7	КЖИ-С3*	ℓ=520	4	0,458 кг
		9	КЖИ-С3*	ℓ=110	4	0,097 кг
				Сетка С4*		1,365 кг
				Детали		
		2	КЖИ-С4*	ф6 AIII ГОСТ 5781-82 ℓ=820	4	0,722 кг
		4	КЖИ-С4*	ℓ=620	4	0,546 кг
		9	КЖИ-С4*	ℓ=110	4	0,097 кг
				Сетка С5*		1,277 кг
				Детали		
		2	КЖИ-С5*	ф6 AIII ГОСТ 5781-82 ℓ=820	4	0,722 кг
		7	КЖИ-С5*	ℓ=520	4	0,458 кг
		9	КЖИ-С5*	ℓ=110	4	0,097 кг

Инв.№ подл. | Подпись и дата | Взам. инв.№

ГИП	Сагалович		9.82
Нач. КПМ-2	Петровский		9.82
Гл. констр.	Мазур		9.82
Рук. гр.	Рубинский		9.82
Исп.	Шульман		9.82
Н. контр.	Рубинский		9.82

272-20-142.84 -КЖИ-С2*,С3*,С4*,С5*

Сетки С2*, С3*, С4*, С5*

Стадия	Лист	Листов
Р	1	

Институт „Белгипроторг"

Формат	Зона	Поз.	Обозначение	Наименование	Кол.	Примечание
				Сетка С6*		1,189 кг
				Детали		
		3	КЖИ-С6*	ф6AIII ГОСТ 5781-82 ℓ=670	4	0,590 кг
		6	КЖИ-С6*	ℓ=570	4	0,502 кг
		9	КЖИ-С6*	ℓ=110	4	0,097 кг
				Сетка С7*		1,057 кг
				Детали		
		4	КЖИ-С7*	ф6AIII ГОСТ 5781-82 ℓ=620	4	0,546 кг
		8	КЖИ-С7*	ℓ=470	4	0,414 кг
		9	КЖИ-С7*	ℓ=110	4	0,097 кг
				Сетка С10		1,153 кг
				Детали		
		5	КЖИ-С10	ф6AIII ГОСТ 5781-82 ℓ=600	8	1,056 кг
		9	КЖИ-С10	ℓ=110	4	0,097 кг
				Сетка С11		1,100 кг
				Детали		
		6	КЖИ-С11	ф6AIII ГОСТ 5781-82 ℓ=570	8	1,003 кг
		9	КЖИ-С11	ℓ=110	4	0,097 кг

Инв.№ подл. | Подпись и дата | Взам. инв.№

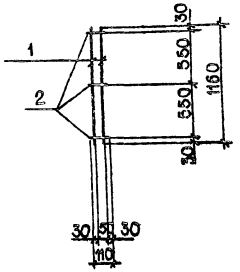

Формат	Зона	Поз.	Обозначение	Наименование	Кол.	Примечание
				Сетка С 12		
				Детали		
		1	-КЖИ - С 12	ф10AIII ГОСТ 5781-82 ℓ= 1160	2	1,438 кг
		2	-КЖИ - С 12	ℓ= 110	3	0,205 кг

Инв.№ подл. | Подпись и дата | Взам.инв.№

ГИП	Сагалович		8 82
Нач. КПМ-2	Петровский		8 82
Гл. констр.	Мазур		8 82
Рук. гр.	Рубинский		8 82
Исп.	Шульман		8 82
Н. контр.	Рубинский		8 82

272-20-142.85 -КЖИ - С 12

Сетка С 12

Стадия	Масса	Масштаб
Р	1,643кг	1:50

Лист 1 | Листов 1

Институт „Белгипротоорг" г. Минск

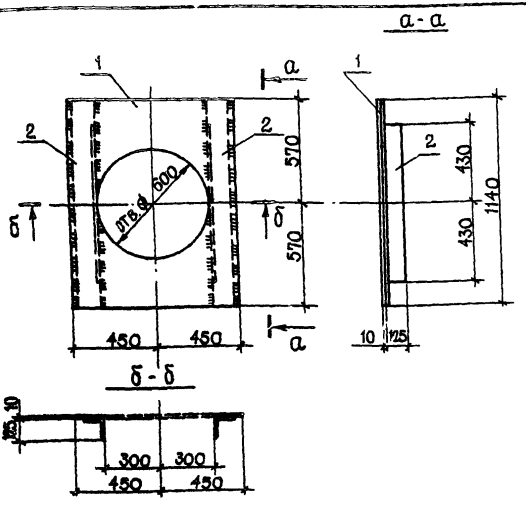

Позицию 2 приварить к позиции 1 электродами типа Э-42 по ГОСТ 9467-75, hшва - 6мм

Формат	Зона	Поз.	Обозначение	Наименование	Кол.	Примечание
А4				Детали		
				Лист $\frac{\text{Б-ПН-10 ГОСТ 19903-74*}}{\text{В.СТ.3 КП2 ГОСТ 14637-79}}$		
		1	-КЖИ-МД-3	900×1140	1	80,26 кг
				Уголок $\frac{\text{125×10 ГОСТ 8509-72*}}{\text{В.СТ.3 КП2 ГОСТ 535-79}}$		
		2	-КЖИ-МД-3	L = 1140	2	43,54 кг

Гип.	Сагалович		8.82
Нач. КПМ-2	Петровский		8.82
Гл. констр.	Мазур		8.82
Рук. гр.	Рубинский		8.82
Исп.	Шульман		8.82
Н. контр.	Рубинский		8.82

272-20-142.84 -КЖИ-МД-3

Монтажная деталь МД-3

Стадия	Масса	Масштаб
Р	123,80	1:20

Лист | Листов

Институт „Белгипроторг" г. Минск

Инв. № подл. | Подпись и дата | Взам. инв. №

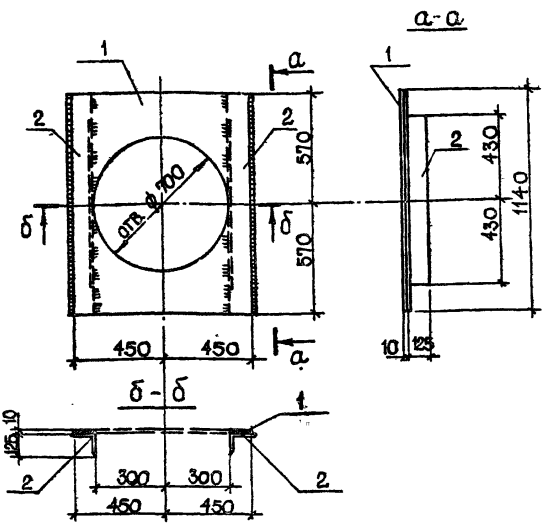

Позицию 2 приварить к позиции 1 электродами типа Э-42 по ГОСТ 9467-75; $h_{шва}$ = 6мм.

Формат	Зона	Поз.	Обозначение	Наименование	Кол.	Примечание
А4				ДЕТАЛИ		
				Лист Б-ПН-10 ГОСТ 19903-74* В.Ст.3 кп 2 ГОСТ 14637-79		
		1	- КЖИ-МД-4	900×1140	1	80,16
				Уголок 125×10 ГОСТ 8509-72* В.Ст.3кп2 ГОСТ 535-79		
		2	- КЖИ-МД-4	L= 1140	2	43,54 кг

ГИП	Сагалович		
Нач. КПМ-2	Петровский		8.82
Гл. констр.	МАЗУР		8.82
Рук. гр.	Рубинский		8.82
Исп.	Румянова		8.82
Н. контр.	Рубинский		8.82

272-20-142.84 -КЖИ-МД-4

МОНТАЖНАЯ ДЕТАЛЬ МД-4

Стадия	Масса	Масштаб
Р	123,7	1:20
Лист	Листов 1	

ИНСТИТУТ „БЕЛГИПРОТОРГ"

Взам. инв. N | Подпись и дата | Инв. N подл.

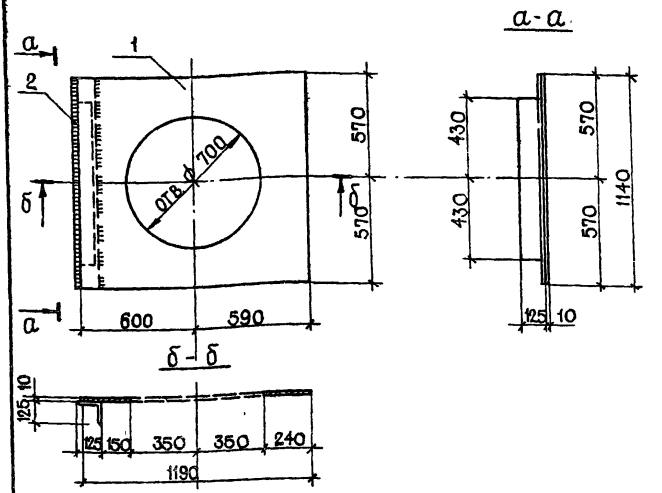

Позицию 2 приварить к позиции 1 электродами типа Э-42 по ГОСТ 9467-75; h шва - 6 мм

Формат	Зона	Поз.	Обозначение	Наименование	Кол.	Примечание
А4				Детали		
				Лист Б-ПН-10 ГОСТ 19903-74* Вст.3кп 2 ГОСТ 14637-79		
		1	-КЖИ-МД-5	1190х1140	1	106,11 кг
				Уголок 125х10 ГОСТ 8509-72* Вст.3кп 2 ГОСТ 535-79		
		2	-КЖИ-МД-5	L=1140	1	21,77 кг

ГИП	Сагалович		8.87
Нач. КЦМ-2	Петровский		8.87
Гл. констр.	Мазур		8.87
Рук. гр.	Рубинский		8.87
Исп.	Шульман		8.87
Н. контр.	Рубинский		8.87

272-20-142.84 -КЖИ-МД-5

Монтажная деталь МД-5

Стадия	Масса	Масштаб
Р	127,88	1:20
Лист	Листов 1	

ИНСТИТУТ "БЕЛГИПРОТОРГ" г. МИНСК

Инв. № подл. | Подпись и дата | Взам. инв. №

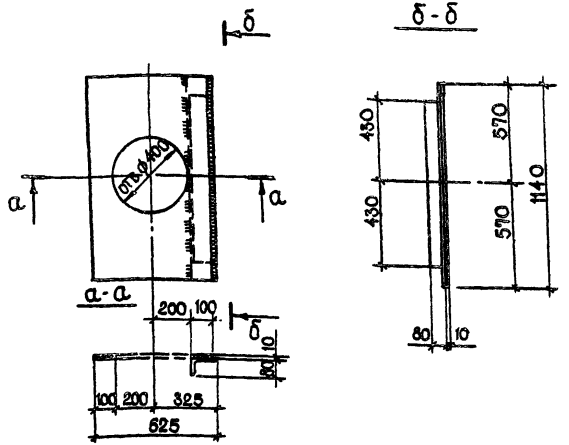

Позицию 2 приварить к позиции 1 электродами типа Э-42 по ГОСТ 9467-75; hшва - 6мм.

Формат	Зона	Поз.	Обозначение	Наименование	Кол.	Примечание
				Детали		
				Лист 5-ПН-10 ГОСТ 19903-74* В.Ст.3 кп2 ГОСТ 14637-79		
		1	-КЖИ-МД-6	600×1140	1	53,57 кг
				Уголок 125×80×10 ГОСТ 8510-72* В.Ст.3 кп2 ГОСТ 535-79		
		2	-КЖИ-МД-6	L=1140	1	17,67 кг

ГИП	Сагалович		8.82
Нач.КПМ-2	Петровский		8.82
Гл.констр.	Мазур		8.82
Рук.гр.	Рубинский		8.82
Испол.	Ульман		8.82
Н.контр.	Рубинский		8.82

272-20-142.84 -КЖИ-МД-6

Монтажная деталь МД-6

Стадия	Масса	Масштаб
Р	71,24	1:20
Лист 1	Листов 1	

Институт "Белгипроторг" г. Минск

Инв. № подл. | Подпись и дата | Взам. инв. №

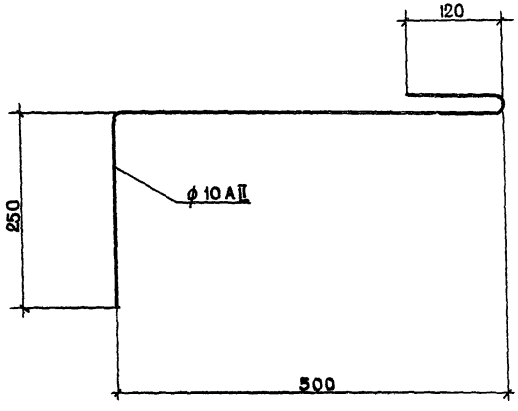

ГИП	Сагалович		7.82
Нач. КПМ-2	Петровский		7.82
Гл. констр.	Мазур		8.82
Рук. гр.	Рубинский		8.82
М.с.п.	Шульман		8.82
Н. конт. р	Рубинский		8.82

272-20-142.84 -КЖИ - ММ 9

ИЗДЕЛИЕ СОЕДИНИТЕЛЬНОЕ ММ 9

ф 10 AII ГОСТ 5781-82

Стадия	Масса	Масштаб
Р	0,56	1:5

Лист | Листов 1

ИНСТИТУТ БЕЛГИПРОТОРГ г. МИНСК

Подпись и дата | Взам. инв. № | Инв. № подл.

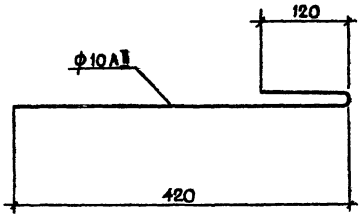

ГИП	Сагалович		5.85
Нач. КПиС	Петровский		5.85
Гл. констр.	Мазур		5.85
Рук. гр.	Рубинский		5.85
Испол.	Шульман		5.85
Н. контр.	Рубинский		5.85

272-20-142.84 -КЖИ - ММ 11

ИЗДЕЛИЕ СОЕДИНИТЕЛЬНОЕ ММ 11

ф10 AII ГОСТ 5781-82

Стадия	Масса	Масштаб
Р	0,35	1:5

Лист Листов 1

ИНСТИТУТ „БЕЛГИПРОТОРГ"

Инв.№ подл. | Подпись и дата | Взам. инв.№

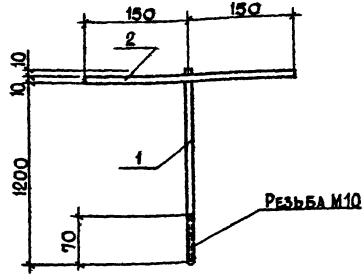

Формат	Зона	Поз.	Обозначение	Наименование	Кол.	Примечание
А4		1	-КЖИ- МС3	ф10 AI ГОСТ 5781-82		
				L=1220	1	0,76 кг
		2	-КЖИ- МС-3	ф 10 AI ГОСТ 5781-82		
				L = 300	1	0,19 кг

ГИП	Сагалович	8.82
Нач.КПМ-2	Петровский	8.82
Гл.констр.	Мазур	8.82
Рук.гр.	Рубинский	8.82
Исп.	Шульман	8.82
Н.контр.	Рубинский	8.82

272-20-142.84 -КЖИ-МС3

ИЗДЕЛИЕ СОЕДИНИТЕЛЬНОЕ МС3

Стадия	Масса	Масштаб
Р	0.95	1:5

Лист | Листов 1

ИНСТИТУТ „БЕЛГИПРОТОРГ" г.Минск

Инв.№ подл. | Подпись и дата | Взам.инв.№

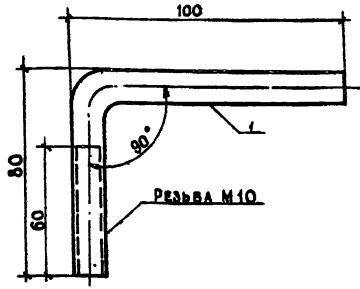

Формат	Зона	Поз.	Обозначение	Наименование	Кол.	Примечание
А4				Детали		
		1	-КЖИ-МС4	Круглая сталь Ф10 ГОСТ 5781-82 / Ст.Зкп2 ГОСТ 380-71*	1	0,12 кг
				L=200 мм		

ГИП	Сагалович	8.82
Нач.КПИ-2	Петровский	8.82
Гл.констр	Мазур	8.82
Рук.гр.	Рубинский	8.82
Инж.	Романчик	8.82
Н.контр	Рубинский	8.82

272-20-142.84 -КЖИ-МС4

Изделие соединительное МС4

Стадия	Масса	Масштаб
Р	0,12 кг	
Лист	Листов 1	

Институт "Белгипроторг" г. Минск

Инв.№ подл. | Подпись и дата | Взам.инв.№

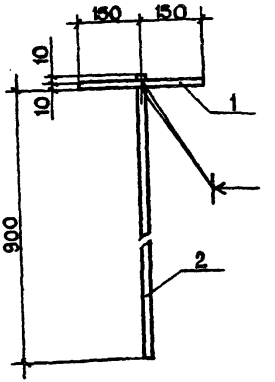

Формат	Зона	Поз.	Обозначение	Наименование	Кол.	Примечание
А4				Детали		
		1	-КЖИ-МС5	Круглая сталь Ф10 А I ГОСТ 5781-82 / Ст.3 кп 2 ГОСТ 380-71*	1	0,18 кг
				L=300 мм		
		2	-КЖИ-МС5	Круглая сталь Ф10 А I ГОСТ 5781-82 / Ст.3 кп 2 ГОСТ 380-71*	1	0,57 кг
				L=920 мм		

ГИП	Сагалович		
Нач.КПМ-2	Петровский		
Гл.констр.	Мазур		
Рук. гр.	Рубинский		
Инж.	Романчик		
Н.контр.	Рубинский		

272-20-142 84 -КЖИ-МС5

Изделие соединительное МС5

Стадия	Масса	Масштаб
Р	0,75 кг	
Лист	Листов 1	

Институт „Белгипроторг" г. Минск

Инв. № подл. | Подпись и дата | Взам. инв. №

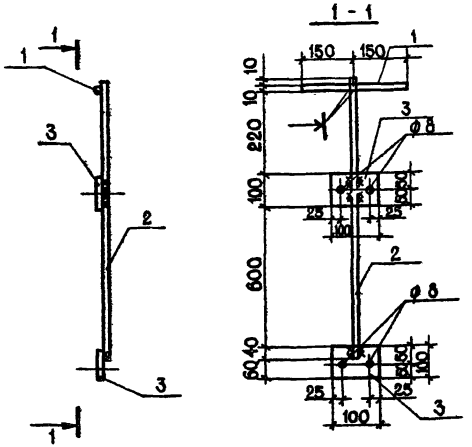

1. Сварку производить электродами Э-42 по ГОСТ 9467-75.
2. Сварные швы приняты $h_ш$ = 6мм

Формат	Зона	Поз.	Обозначение	Наименование	Кол.	Примечание
А4				Детали		
		1	-КЖИ-МС6	Круглая сталь Ф10А1 ГОСТ 5781-82 / В.Ст.3кп2 ГОСТ 380-71*	1	0,18 кг
				L = 300 мм		
		2	-КЖИ-МС6	Круглая сталь Ф10А1 ГОСТ 5781-82 / В.Ст.3кп2 ГОСТ 380-71*	1	0,61 кг
				L = 980 мм		
		3	-КЖИ-МС6	Полоса 6×100 ГОСТ 103-76 / В.Ст.3кп2 ГОСТ 380-71*	2	0,95 кг
				L = 100 мм		

ГИП	Сагалович		8.82
Нач. КПиИ	Петровский		8.82
Гл. констр.	Мазур		8.82
Рук. гр.	Рубинский		8.82
Инж.	Романчик		8.82
Н. контр	Рубинский		8.82

272-20-142.84 -КЖИ-МС6

Изделие соединительное МС6

Стадия	Масса	Масштаб
Р	1,74 кг	
Лист	Листов 1	

Институт "Белгипроторг" г. Минск

Инв. № подл. | Подпись и дата | Взам. инв. №

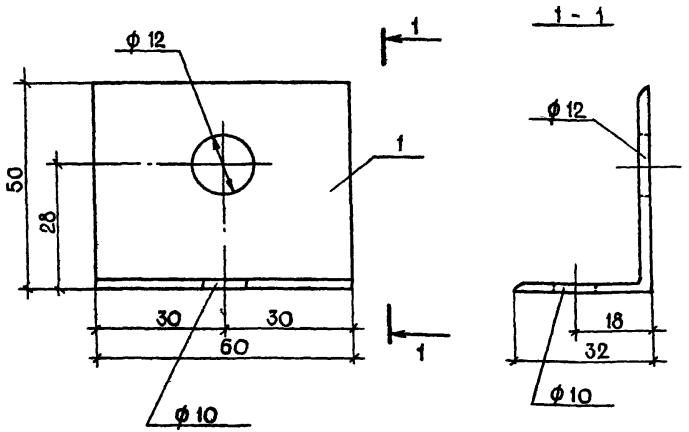

Формат	Зона	Поз.	Обозначение	Наименование	Кол.	Примечание
А4				ДЕТАЛИ		
		1	-КЖИ-МД-7	Уголок 5-50х32х3 ГОСТ 8510-72* / Ст.3кп2 ГОСТ 535-79	1	0,12 кг
				L = 60 мм		

ГИП	Сагалович		10.82
Нач. КПМ-2	Петровский		10.82
Гл. констр.	Мазур		10.82
Рук. гр.	Рубинский		10.82
Инж.	Романчик		10.82
Н. контр.	Рубинский		10.82

272-20-142.84 -КЖИ-МД-7

Монтажная деталь МД-7

Стадия	Масса	Масштаб
Р	0,12 кг	

Лист 1 | Листов 1

Институт "Белгипроторг" г. Минск

Взам. инв. № | Подпись и дата | Инв. № подл.

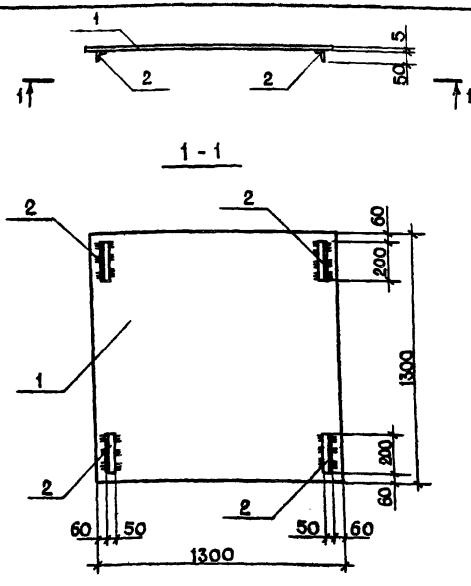

1. Все сварные швы $h_ш$ = 6 мм.

Формат	Зона	Поз.	Обозначение	Наименование	Кол.	Примечания
		1	-КЖИ-ЩИТ Щ1	Лист ромб К-ПУ-5.0х1300х1300		
				Бст. 3сп ГОСТ 8568-77	1	71,5 кг
		2	-КЖИ-ЩИТ Щ1	L50х5 ГОСТ 8509-72* ℓ=200	4	3,02 кг

ГИП	Сагалович		10.82
Нач. КЛМ-2	Петровский		10.82
Гл. констр.	Мазур		10.82
Рук. гр.	Рубинский		10.82
И. инж.	Романчик		10.82
Н. контр.	Рубинский		10.82

272-20-142.84 -КЖИ-ЩИТ Щ1

ЩИТ Щ1

Стадия	Масса	Масштаб
Р	74,52	

Лист 1 Листов 1

ИНСТИТУТ „БЕЛГИПРОТОРГ" г. Минск

Инв. № подл. | Подпись и дата | Взам. инв. №

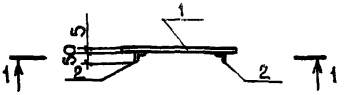

1 - 1

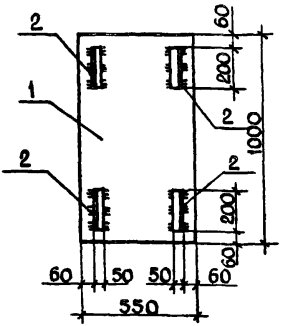

1. Все сварные швы $h_ш$ = 6мм

Формат	Зона	Поз.	Обозначение	Наименование	Кол.	Примечание
		1	-КЖИ-ЩИТ Щ2	Лист ромб К-ПУ-5,0х1000х550		
				Ст 3сп ГОСТ 8568-77	1	23,3 кг
		2	-КЖИ-ЩИТ Щ2	L50х5 ГОСТ 8509-72* ℓ=200	4	3,02 кг

ГИП	Сагалович		10.82
Нач. КПМ-2	Петровский		10.82
Гл. констр.	Мазур		10.82
Рук. гр.	Рубинский		10.82
Инж.	Романчик		10.82
Н. контр.	Рубинский		10.82

272-20-142.84 -КЖИ-ЩИТ Щ2

Щит Щ2

Стадия	Масса	Масштаб
Р	26,32	
Лист 1	Листов 1	

Институт „Белгипроторг" г. Минск

Инв. № подл. | Подпись и дата | Взам. инв. №

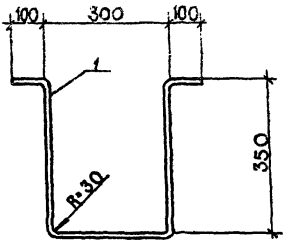

Формат	Зона	Поз.	Обозначение	Наименование	Кол.	Примечание
		1	КЖИ-СКОБА	ф16 AI ГОСТ 5781-82		
				ℓ= 1200	1	1,89 кг

ГИП	Сагалович	
Нач. КПМ-2	Петровский	
Гл. конст.	Мазур	
Рук. гр.	Рубинский	
Инж.	Романчик	
Н. контр	Рубинский	

272-20-142.84 - КЖИ-СКОБА

СКОБА

Стадия	Масса	Масштаб
Р	1,89	

Лист 1 Листов 1

ИНСТИТУТ „БЕЛГИПРОТОРГ" г. МИНСК

Инв. № подл. | Подпись и дата | Взам. инв. №

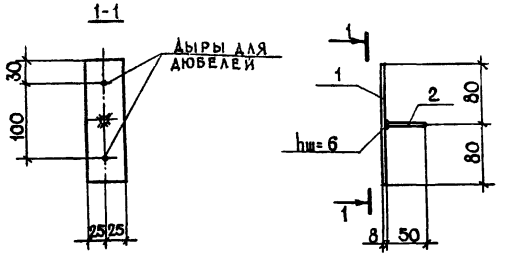

Сварку производить электродами Э-42 по ГОСТ 9467-75.
Материал – сталь класса С38/23 марки Вст.3кп 2 по ГОСТ 380-71*

Формат	Зона	Поз.	Обозначение	Наименование	Кол.	Примечание
				Детали		
А4		1		Полоса 8×50 ГОСТ 103-76 Вст.3кп2 ГОСТ 380-71*		
				L = 160	1	0,5 кг
		2		Круглая сталь ф10 ГОСТ 2590-71* Вст.3кп2 ГОСТ 380-71*		
				L = 50	1	0,03 кг

Инв. № подл. | Подпись и дата | Взам. инв. №

ГИП	Сагалович		10.82
Нач. КПМ-2	Петровский		10.82
Гл. констр.	Мазур		10.82
Рук. гр.	Рубинский		10.82
Исп.	Румянова		10.82
Н. контр.	Рубинский		10.82

272-20-142.84 - КЖИ - МС4

Изделие соединительное МС4

Стадия	Масса	Масштаб
Р	0,53	1:5
Лист	Листов 1	

Институт „Белгипроторг" г. Минск

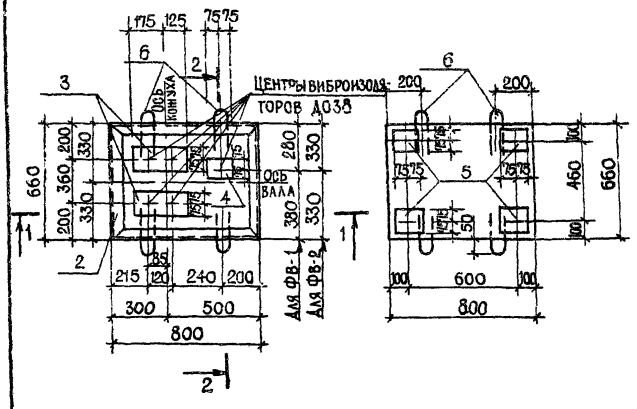

Формат	Зона	Поз.	Обозначение	Наименование	Кол.	Примечание
А4				Документация		
				Сборочные чертежи		
		1	-КЖИ-ОК-1	Пространственный каркас ОК-1	1	10, 29
		2	-КЖИ-Р-1	Рамка Р-1	1	7, 45
		3	-КЖИ-МН-3	Закладное изделие МН-3	2	3, 33
		4	-КЖИ-МН-5	то же МН-5	1	2, 52
		5	-КЖИ-МН-6	" МН-6	4	1, 96
		6	-КЖИ-петля П-1	Петля П-1	4	3, 52

ГИП	Сагалович		10.82
Нач.КПМ-2	Петровский		10.82
Гл.констр	Мазур		10.82
Рук.гр.	Рубинский		10.82
Тех	Липень		10.82
Н.контр	Рубинский		10.82

272-20-142. 84 КЖИ- ФВ-1 ФВ-2

Плита основания ФВ-1, ФВ-2

Стадия	Масса	Масштаб
Р		1:20

Лист 1 Листов 2

Институт „Белгипроторг" г. Минск

Взам. инв. № | Подпись и дата | Инв. № подл.

1 - 1

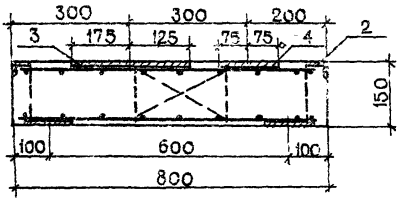

2 - 2

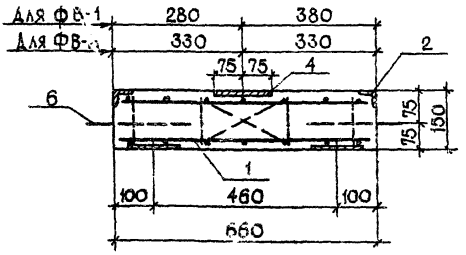

1. Плиту изготавлять из бетона М-200 (объем бетона-0,078 м³)

Инв. № подл. | Подпись и дата | Взам. инв. №

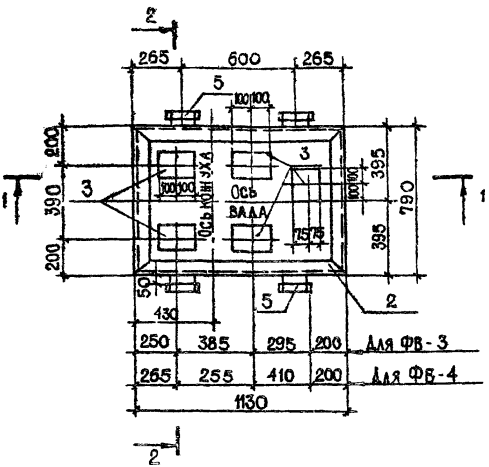

Формат	Зона	Поз.	Обозначение	Наименование	Кол.	Примечание
А4				Документация		
				Сборочные чертежи		
		1	-КЖИ-ОК-2	Пространственный каркас ОК-2	1	18,21
		2	-КЖИ-Р-2	Рамка Р-2	1	9,78
		3	-КЖИ-МН-4	Закладное изделие МН-4	5	2,52
		4	-КЖИ-МН-6	Закладное изделие МН-6	6	1,96
		5	-КЖИ-К-1	Консоль К-1	4	2,33

ГИП	Сагалович		10.82
Нач. КПМ-2	Петровский		10.82
Гл. конструктор	Мазур		10.82
Рук. гр.	Рубинский		10.82
Тех.	Липень		10.82
Н. контр.	Рубинский		10.82

272-20-142 84 -КЖИ- ФВ-3 ФВ-4

Плита основания ФВ-3 ФВ-4

Стадия	Масса	Масштаб
Р		1:2

Лист 1 Листов 2

Институт „Белгипроторг" г. Минск

Инв. № подл. | Подпись и дата | Взам. инв. №

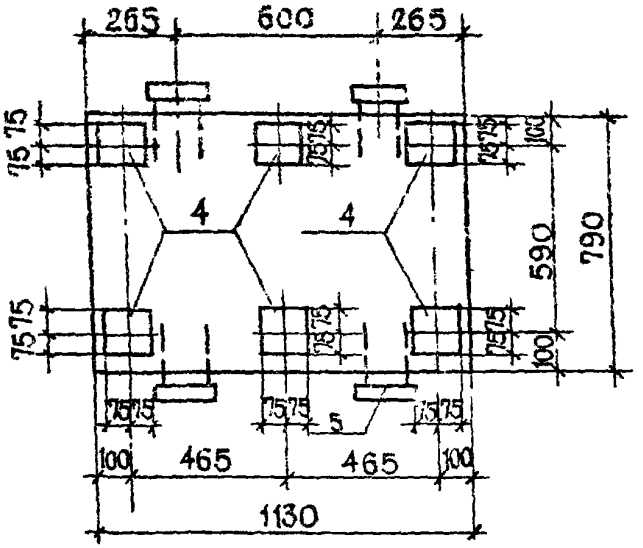

1 - 1

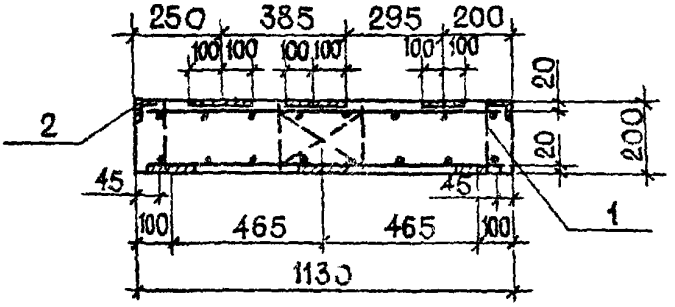

2 - 2

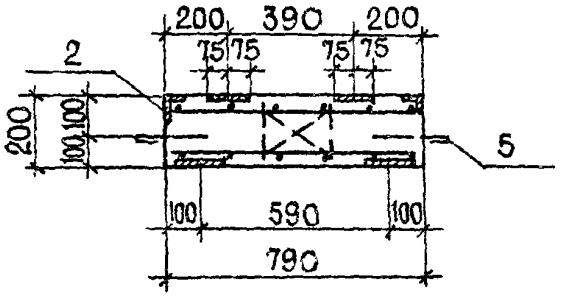

1. ПЛИТУ ИЗГОТОВЛЯТЬ ИЗ БЕТОНА М-200 (ОБЪЕМ БЕТОНА -0,18 м^3)

ИНВ.№ ПОДЛ. | ПОДПИСЬ И ДАТА | ВЗАМ. ИНВ.№

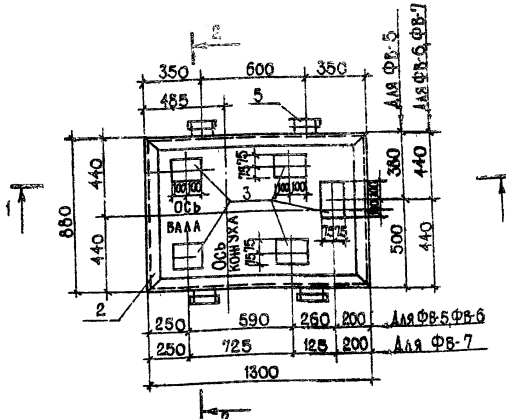

Формат	Зона	Поз.	Обозначение	Наименование	Кол	Примечание
				Документация		
				Сборочный чертеж		
		1	-КЖИ-ОК-3	Пространственный каркас ОК-3	1	22,90
		2	-КЖИ-Р-3	Рамка Р-3	1	11,03
		3	-КЖИ-МН-4	Закладное изделие МН-4	5	2,52
		4	-КЖИ-МН-6	Закладное изделие МН-6	6	1,96
		5	-КЖИ-К-1	Консоль К-1	4	2,33

ГИП	Сагалович		
Нач. КПМ-2	Петровский		
Гл. констр.	Мазур		
Рук. гр.	Рубинский		
Тех.	Липень		
Н. контр.	Рубинский		

272-20-142.84 -КЖИ - ФВ-5 ФВ-6 ФВ-7

Плита основания ФВ-5, ФВ-6, ФВ-7

Стадия	Масса	Масштаб
Р		
Лист 1	Листов 2	

Институт «Белгипроторг» г. Минск

Взам. инв. №

Подпись и дата

Инв. № подл.

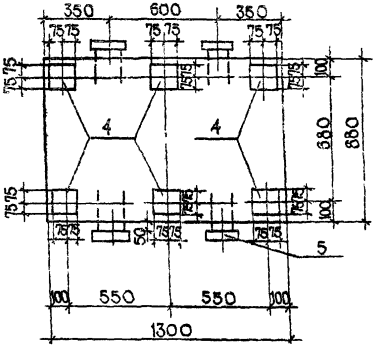

1-1

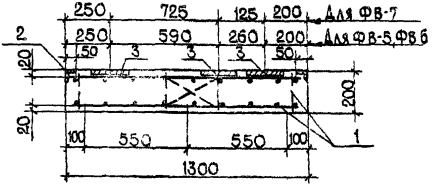

2-2

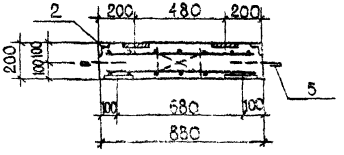

1. Плиту изготавлять из бетона М-200 (Объем бетона -0,23 м³)

Инв.№ подл. | Подпись и дата | Взам. инв.№

272-20-142.84	-КЖИ-	ФВ-5 ФВ-6 ФВ-7	Лист 2

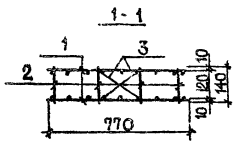

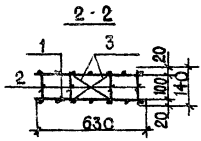

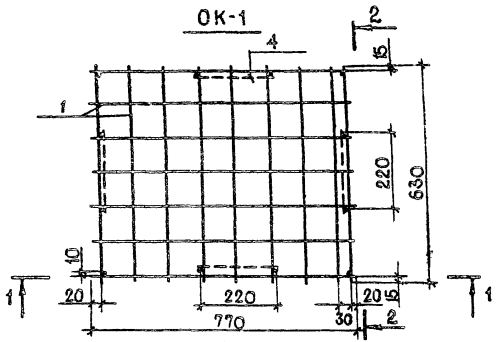

Формат	Зона	Поз.	Обозначение	Наименование	Кол.	Примечание
				Сборочные единицы		
		1	-КЖИ-С-13	Сетка С-13	2	8,74
				Детали		
		2	-КЖИ-ОК-1	ф 8АI ГОСТ 5781-82 ℓ=140	12	0,66
		3	-КЖИ-ОК-1	ф 8АI ГОСТ 5781-82 ℓ=280	8	0,89

ГИП	Сагалович		
Нач. КПМ-2	Петровский		12.82
Гл. констр.	Мазур		12.82
Рук. гр.	Рубинский		12.82
Тех.	Липень		12.82
Н. контр.	Рубинский		12.82

272-20-142 84 -КЖИ-ОК-1

Каркас пространственный ОК-1

Стадия	Масса	Масштаб
Р	10,29	1:20 1:10

Лист | Листов 1

Институт „Белгипроторг" г. Минск

Инв. № подл. | Подпись и дата | Взам. инв. №

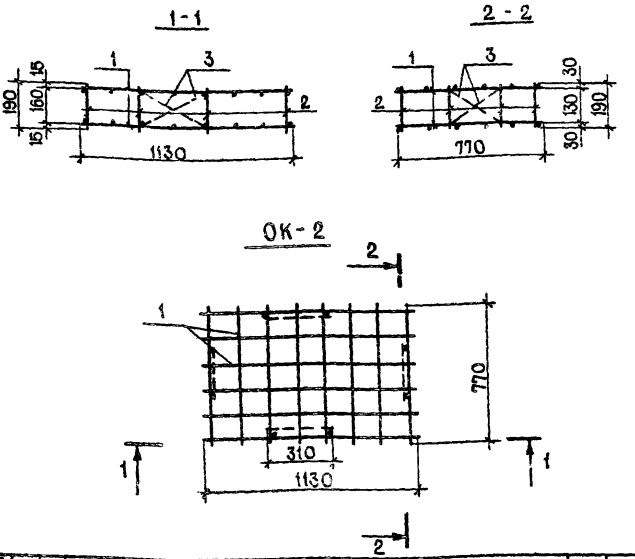

Формат	Зона	Поз.	Обозначение	Наименование	Кол.	Примечание
				Сборочные единицы		
		1	-КЖИ-С-14	Сетка С-14	2	15.82
				Детали		
		2	-КЖИ-ОК-2	ф8AI ГОСТ 5781-82 ℓ=190	12	0,90
		3	-КЖИ-ОК-2	ф8AI ГОСТ 5781-82 ℓ=440	8	1,39

ГИП	Сагадович		
Нач. КПМ-2	Петровский		
Гл. констр.	Мазур		
Рук. гр.	Рубинский		
Тех.	Липень		
Н. контр.	Рубинский		

272-20-142.84 -КЖИ-ОК-2

Каркас пространственный ОК-2

Стадия	Масса	Масштаб
Р	18,11	1:20
Лист	Листов 1	

Институт Белгипроторг г. Минск

Инв. № подл. | Подпись и дата | Взам. инв. №

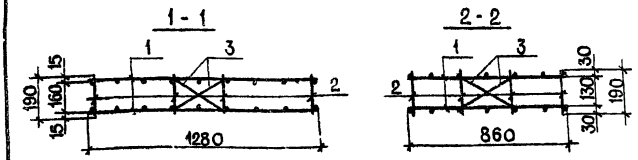

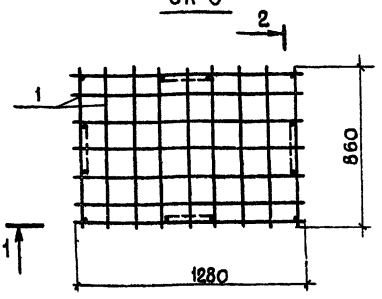

Формат	Зона	Поз.	Обозначение	Наименование	Кол.	Примечание
				Сборочные единицы		
		1	-КЖИ-С-15	Сетка С-15	2	20,61
				Детали		
		2	-КЖ-ОК-3	ф8 AI ГОСТ 5781-82 ℓ=190	12	0,90
		3	-КЖ-ОК-3	ф8 AI ГОСТ 5781-82 ℓ=440	8	1,39

Инв. № подл. | Подпись и дата | Взам. инв. №

ГИП	Сагалович		10.82
Нач. КПМ-2	Петровский		10.82
Гл. констр.	Мазур		10.82
Рук. гр.	Рубинский		10.82
Тех.	Липень		10.82
Н. контр.	Рубинский		10.82

272-20-142.84 -КЖИ-ОК-3

Каркас пространственный ОК-3

Стадия	Масса	Масштаб
Р	22,90	1:20
Лист	Листов 1	

Институт Белгипроторг г. Минск

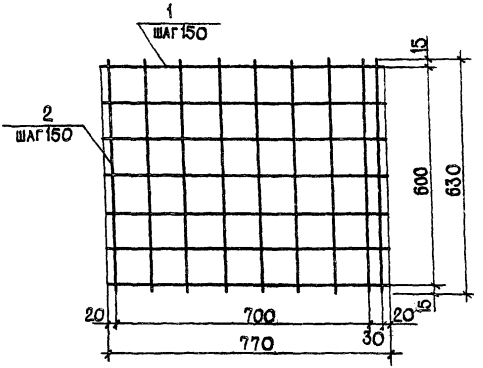

Формат	Зона	Поз.	Обозначение	Наименование	Кол.	Примечание
				Детали		
		1	-КЖИ-С-13	ф8АI ГОСТ5781-82 ℓ=770	7	2,13
		2	-КЖИ-С-13	ф8АI ГОСТ5781-82 ℓ=630	9	2,24

Взам. инв.№ | Подпись и дата | Инв.№ подл.

ГИП	Сагалович		10.82
Нач. КПМ-Р	Петровский		10.82
Гл. констр.	Мазур		10.82
Рук. гр.	Рубинский		10.82
Тех.	Липень		10.82
Н. контр.	Рубинский		10.82

272-20-142.84 -КЖИ-С-13

Сетка С-13

Стадия	Масса	Масштаб
Р	4,37	1:10

Лист | Листов 1

Институт Белгипроторг г. Минск

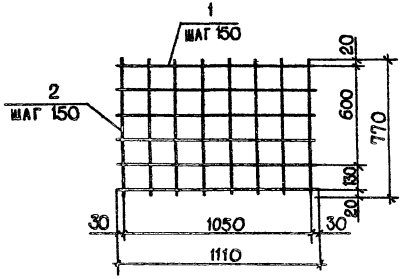

Формат	Зона	Поз.	Обозначение	Наименование	Кол.	Примечание
А4				Детали		
		1	-КЖИ-С-14	ф10 AI ГОСТ 5781-82 ℓ=1110	6	4, 11
		2	-КЖИ-С-14	ф 10 AI ГОСТ 5781-82 ℓ= 770	8	3, 80

ГИП	Сагалович		10.82
Нач. КПМ-2	Петровский		10.82
Гл. констр.	Мазур		10.82
Рук. гр.	Рубинский		10.82
Тех.	Липень		10.82
Н. контр.	Рубинский		10.82

272-20-142.84 -КЖИ-С-14

Сетка С-14

Стадия	Масса	Масштаб
Р	7, 91	1:20
Лист	Листов 1	

Институт "Белгипротор" г. Минск

Инв. № подл. | Подпись и дата | Взам. инв. №

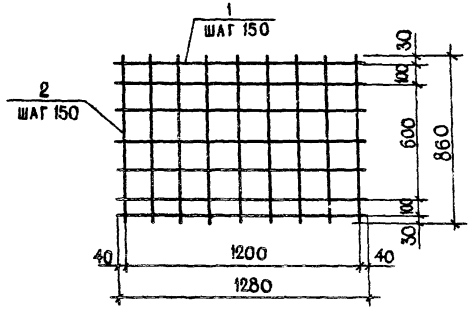

Формат	Зона	Поз.	Обозначение	Наименование	Кол.	Примечание
А4				Детали		
		1	-КЖИ-С-15	ф10АI ГОСТ 5781-82 ℓ=1280	7	5,52
		2	-КЖИ-С-15	ф10АI ГОСТ 5781-82 ℓ=860	9	4,77

ГИП	Сагалович		10.82
Нач. отд. 2	Петровский		10.82
Гл. констр.	Мазур		10.82
Рук. гр.	Рубинский		10.82
Тех.	Липень		10.82
Н. контр.	Рубинский		10.82

272-20-142.84 -КЖИ-С-15

Сетка С-15

Стадия	Масса	Масштаб
Р	10,29	1:20
Лист	Листов 1	

Институт «Белгипроторг» г. Минск

Взам. инв. № | Подпись и дата | Инв. № подл.

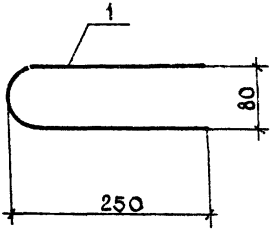

Формат	Зона	Поз.	Обозначение	Наименование	Кол	Примечание
А4				Детали		
		1	-КЖИ-ПЕТЛЯ П-1	ф16 AI ГОСТ 5781-82 ℓ=560	1	0,88

ГИП	Сагалович		10.82
Нач. КПМ-я	Петровский		10.82
Гл. констр.	Мазур		10.82
Рук. гр.	Рубинский		10.82
Т. Ех	Липень		10.82
Н. контр.	Рубинский		10.82

272-20-142.84 -КЖИ - ПЕТЛЯ П-1

Петля П-1

Стадия	Масса	Масштаб
Р	0,88	1:5
Лист	Листов 1	

Институт Белгипроторг г. Минск

Инв.№ подл. | Подпись и дата | Взам. инв.№

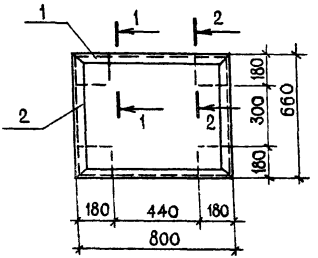

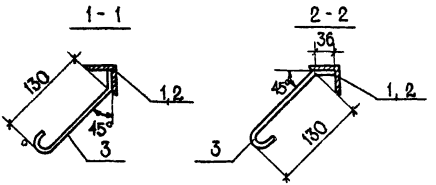

1. Сварку производить электродми Э-42 по гост 9467-75
2. Сварные швы приняты $h_ш$= 6мм.

Формат	Зона	Поз.	Обозначение	Наименование	Кол.	Примечание
А4		1	-КЖИ- Р-1	Уголок $\frac{Б\text{-}40х40х4\ гост8509\text{-}72^*}{Ст3кп\ гост6422\text{-}76}$ ℓ=800	2	3,87
		2	-КЖИ- Р-1	Уголок $\frac{Б\text{-}40х40х4\ гост8509\text{-}72^*}{Ст3кп\ гост6422\text{-}76}$ ℓ=660	2	3,19
		3	-КЖИ- Р-1	ф6 А-I гост5781-82 ℓ= 220	8	0,39

ГИП	Сагалович		10.82
Нач. КПМ-2	Петровский		10.82
Гл. констр.	Мазур		10.82
Рук. гр.	Рубинский		10.82
Тех.	Липень		10.82
Н. контр.	Рубинский		10.82

272-20-142.84 -КЖИ-Р-1

РАМКА Р-1

Стадия	Масса	Масштаб
Р	7,45	1:20 1:5
Лист	Листов 1	

ИНСТИТУТ „БЕЛГИПРОТОРГ" г. МИНСК

Инв. № подл. | Подпись и дата | Взам. инв. №

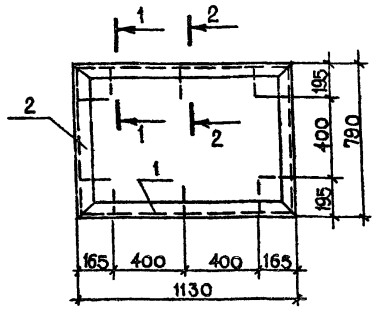

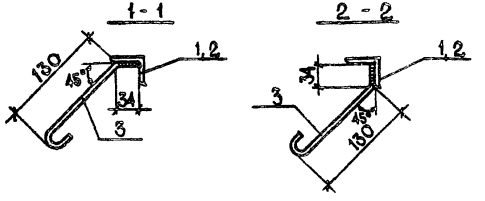

1. Сварку производить электродами Э-42 по ГОСТ 9467-75.
2. Сварные швы принять $h_ш$= 6 мм.

Формат	Зона	Поз.	Обозначение	Наименование	Кол.	Примечание
А4				Детали		
		1	-КЖИ- Р-2	Уголок $\frac{5.40\times40\times4\ ГОСТ\ 8509\text{-}72*}{Ст.3кп\ ГОСТ\ 6422\text{-}75}$ ℓ=1130	2	5,47
		2	-КЖИ- Р-2	Уголок $\frac{5.40\times40\times4\ ГОСТ\ 8509\text{-}72*}{Ст.3кп\ ГОСТ\ 6422\text{-}75}$ ℓ=790	2	3,82
		3	-КЖИ- Р-2	ф6 AI ГОСТ 5781-82 ℓ=220	10	0,49

ГИП	Сагалович		10.82
Нач. КПМ-2	Петровский		10.82
Гл. конст.	Мазур		10.82
Рук. гр.	Рубинский		10.82
Тех.	Липень		10.82
Н.контр.	Рубинский		10.82

272-20-142.84 -КЖИ-Р-2

Рамка Р-2

Стадия	Масса	Масштаб
Р	9,78	1:20 1:5

Лист Листов 1

Институт "Белгипроторг" г. Минск

Взам. инв. №

Подпись и дата

Инв. № подл.

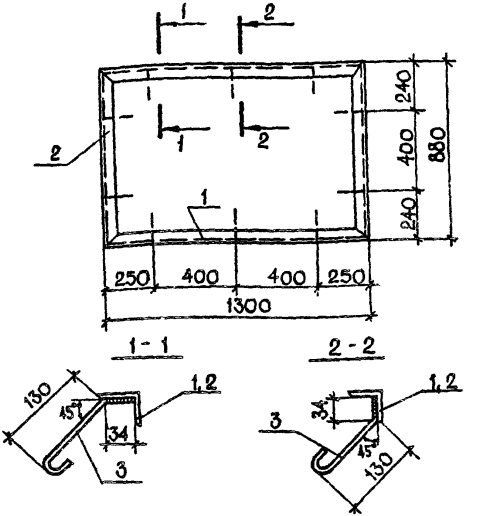

1. Сварку производить электродами Э-42 по ГОСТ 9467-75
2. Сварные швы принять $h_ш$ = 6мм

Формат	Зона	Поз.	Обозначение	Наименование	Кол	Примечание
				Детали		
		1	-КЖИ- Р-3	Уголок $\frac{Б\ 40х40х4\ ГОСТ\ 8509-72*}{Ст.3кп\ ГОСТ\ 6422-75}$ ℓ=1300	2	6,29
		2	-КЖИ- Р-3	Уголок $\frac{Б\ 40х40х4\ ГОСТ\ 8509-72*}{Ст.3кп\ ГОСТ\ 6422-75}$ ℓ= 880	2	4,25
		3	-КЖИ- Р-3	ф 6 AI ГОСТ 5781-82 ℓ=220	10	0,49

ГИП	Сагалович	10.82
Нач. КПМ-3	Петровский	10.82
Гл. констр.	Мазур	10.82
Рук. гр.	Рубинский	10.82
Т. ех.	Липень	10.82
Н. контр.	Рубинский	10.82

272-20-142 84 -КЖИ- Р-3

Рамка Р-3

Стадия	Масса	Масштаб
Р	11,03	1:20 1:5

Лист Листов 1

ИНСТИТУТ БЕЛГИПРОТОРГ г. МИНСК

Инв. № подл. | Подпись и дата | Взам. инв. №

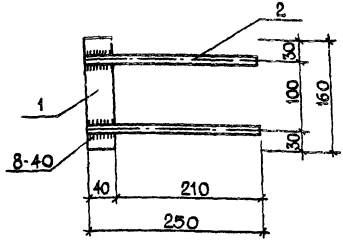

1. Сварку производить электродами Э-42 по ГОСТ 9467-75.
2. Сварные швы приняты $h_ш$ = 6 мм

Формат	Зона	Поз	Обозначение	Наименование	Кол	Примечание
А4				ДЕТАЛИ		
		1	-КЖИ- К-1	Полоса $\frac{Б\text{-}2\ 40\times8\ ГОСТ\ 103\text{-}76}{Ст\ КП\ ГОСТ\ 6422\text{-}76}$ ℓ= 160	1	0,40
		2	-КЖИ- К-1	⌀25 А$\overline{I}$ ГОСТ 5781-82 ℓ= 250	2	1,93

Взам. инв. №

ГИП	Сагалович		
Нач. КПМ-2	Петрогский		
Гл. констр.	Маслов		
Рук. гр.	Рубинский		
Тех.	Липень		
Н. контр.	Рубинский		

Подпись и дата

Инв. № подл.

272-20-142 84 -КЖИ- К-1

Консоль К-1

Стадия	Масса	Масштаб
Р	2,33	1:5
Лист	Листов 1	

Институт „Белгипротор" г. Минск

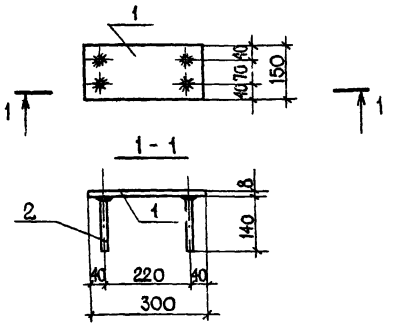

1. Сварку производить электродами Э-42 по ГОСТ 9467-75
2. Сварные швы приняты $h_ш = 6$ мм

Формат	Зона	Поз.	Обозначение	Наименование	Кол.	Примечание
А4				Детали		
		1	-КЖИ-МН-3	Полоса $\frac{Б\text{-}2\ 8\times150\ ГОСТ\ 103\text{-}76}{Ст.\ КП\ ГОСТ\ 6422\text{-}76}$ $\ell = 300$	1	2,83
		2	-КЖИ-МН-3	ϕ12А II ГОСТ 5781-82 $\ell = 140$	4	0,50

Гип	Сагалович		10.82
Нач. КПМ-2	Петровский		10.82
Гл. констр.	Мазур		10.82
Рук. гр.	Рубинский		10.82
Тех.	Липень		10.82
Н. контр.	Рубинский		10.82

272-20-142.84 -КЖИ-МН-3

Закладное изделие МН-3

Стадия	Масса	Масштаб
Р	3,33	1:10

Лист | Листов 1

Институт „Белгипроторг" г. Минск

Инв. № подл. | Подпись и дата | Взам. инв. №

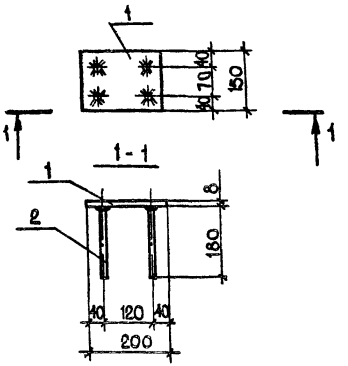

1. Сварку производить электродами Э-42 по ГОСТ 9467-75
2. Сварные швы приняты $h_ш = 6$ мм

Формат	Зона	Поз.	Обозначение	Наименование	Кол	Примечание
А4				Детали		
		1	-КЖИ-МН-4	Полоса $\frac{Б2\ 150-8\ ГОСТ\ 103-76}{Ст.3\ кп\ ГОСТ\ 6422-76}$ ℓ=200	1	1,88
		2	-КЖИ-МН-4	ф 12 AII ГОСТ 5781-82 ℓ=180	4	0,64

ГИП	Сагалович		10.22
Нач. КЛМ-2	Петровский		10.22
Гл. констр.	Мазур		10.22
Рук. гр.	Рубинский		10.22
Тех.	Липень		10.22
Н. контр.	Рубинский		10.22

272-20-142.84 -КЖИ-МН-4

Закладное изделие МН-4

Стадия	Масса	Масштаб
Р	2,52	1:10
Лист	Листов 1	

Институт „Белгипроторг" г. Минск

Инв. № подл. | Подпись и дата | Взам. инв. №

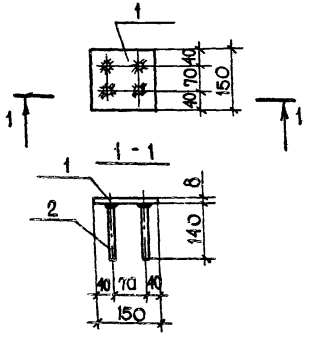

1. Сварку производить электродами Э-42 по ГОСТ 9467-75
2. Сварные швы приняты $h_ш$ = 6 мм

Формат	Зона	Поз.	Обозначение	Наименование	Кол.	Примечание
А4				Детали		
		1	-КЖИ-МН-5	Полоса $\frac{Б\text{-}2\ 8\times150\ ГОСТ\ 103\text{-}76}{Ст3кп\ ГОСТ\ 6422\text{-}76}$ ℓ=150	1	1,41
		2	-КЖИ-МН-5	ф12АII ГОСТ 5781-82 ℓ= 140	4	0,50

Взам. инв. №

Подпись и дата

Инв. № подл.

ГИП	Сагалович		10.82
Нач. КПМ-2	Петровский		10.82
Гл. констр.	Мазур		10.82
Рук. гр.	Рубинский		10.82
Тех.	Липень		10.82
Н. контр.	Рубинский		10.82

272-20-142.84 -КЖИ-МН-5

Закладное изделие МН-5

Стадия	Масса	Масштаб
Р	1,91	1:10

Лист | Листов 1

Институт "Белгипротор" г. Минск

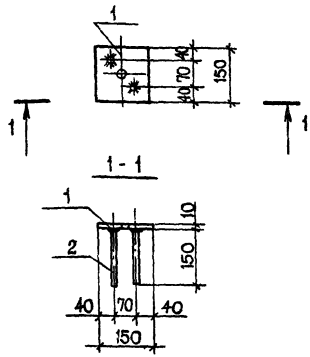

1. Сварку производить электродами Э-42 по ГОСТ 9467-75.
2. Сварные швы приняты $h_ш$ = 6 мм

Формат	Зона	Поз	Обозначение	Наименование	Кол.	Примечание
А4				Детали		
		1	-КЖИ-МН-6	Полоса $\frac{Б2\ 10\times150\ ГОСТ\ 103\text{-}76}{Ст.3\ кп\ ГОСТ\ 6422\text{-}76}$ ℓ=150	1	1,77
		2	-КЖИ-МН-6	ф10 АII ГОСТ 5781-82 ℓ= 150	2	0,185

ГИП	Сагалович		10.82
Нач. КПМ-2	Петровский		10.82
Гл. констр.	Мазур		10.82
Рук. гр.	Рубинский		10.82
Тех.	Липень		10.82
Н. контр.	Рубинский		10.82

272-20-142 84 -КЖИ-МН-6

Закладное изделие МН-6

Стадия	Масса	Масштаб
Р	1, 96	

Лист | Листов 1

Институт „Белгипроторг" г. Минск

Инв. № подл. | Подпись и дата | Взам. инв. №

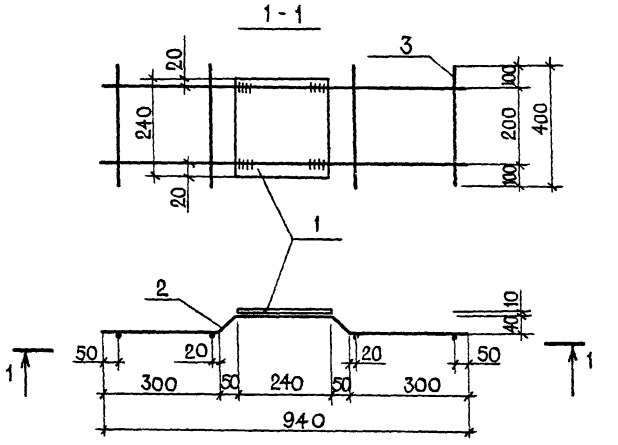

ФОРМАТ	ЗОНА	ПОЗ.	ОБОЗНАЧЕНИЕ	НАИМЕНОВАНИЕ	КОЛ.	ПРИМЕЧАНИЕ
А4				ДЕТАЛИ		
		1	-КЖИ-МН-7	Полоса $\frac{Б2\ 10\times240\ ГОСТ\ 103-76}{Ст.3\ кп\ ГОСТ\ 5781-82}$ ℓ=240	1	4,52
		2	-КЖИ-МН-7	ф 10 А III ГОСТ 5781-82 ℓ=960	2	1,17
		3	-КЖИ-МН-7	ф 10 А III ГОСТ 5781-82 ℓ=400	2	0,48

ГИП	САГАЛОВИЧ		10.84
Нач. КПМ-2	ПЕТРОВСКИЙ		10.84
Гл. констр.	МАЗУР		10.84
Рук. гр.	РУБИНСКИЙ		10.84
Тех.	ЛИДЕНЬ		10.84
Н. контр.	РУБИНСКИЙ		10.84

272-20-142.84 -КЖИ-МН-7

ЗАКЛАДНОЕ ИЗДЕЛИЕ МН-7

СТАДИЯ	МАССА	МАСШТАБ
Р	6,17	1:10

ЛИСТ | ЛИСТОВ 1

ИНСТИТУТ „БЕЛГИПРОТОРГ" г. МИНСК

Инв. № подл. | Подпись и дата | Взам. инв. №

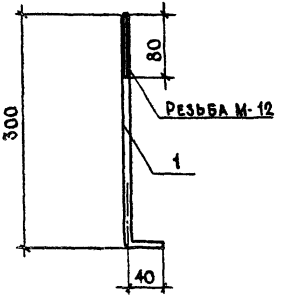

Формат	Зона	Поз.	Обозначение	Наименование	Кол	Примечание
А4				Детали		
		1	-КЖИ-МН-8	ф12 AI ГОСТ 5781-82 ℓ=340	1	0,35

Инв. № подл. | Подпись и дата | Взам. инв. №

ГИП	Сагалович		10.92
Нач. КПМ-2	Петровский		10.92
Гл. констр.	Мазур		10.92
Рук. гр.	Рубинский		10.92
Тех.	Липень		10.92
Н. контр	Рубинский		10.92

272-20-142.84 -КЖИ-МН-8

Закладное изделие МН-8

Стадия	Масса	Масштаб
Р	0,35	1:5

Лист | Листов 1

Институт "Белгипроторг" г. Минск

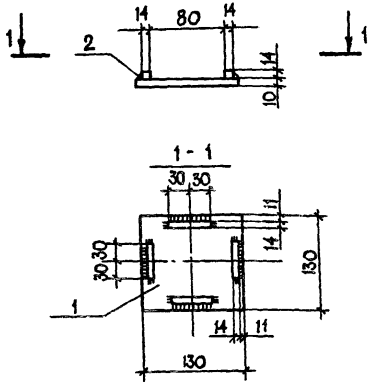

1. Сварку производить электродами Э-42 по ГОСТ 9467-75
2. Сварные швы приняты $h_ш = 4$ мм

Формат	Зона	Поз.	Обозначение	Наименование	Кол.	Примечание
А4				Детали		
		1	-КЖИ-МД-8	Полоса 5-2 10х130 ГОСТ 103-76 / Ст.3 кп ГОСТ 6422-76 ℓ=130	1	0,95
		2	-КЖИ-МД-8	Полоса 5-2 Их14 ГОСТ 2591-71* / Ст.3 кп ГОСТ 6422-76 ℓ=60	4	0,36

Взам. инв. №

Подпись и дата

Инв. № подл.

ГИП	Сагалович		10.82
Нач. КПМ-2	Петровский		10.82
Гл. констр.	Мазур		10.82
Рук. гр.	Рубинский		10.82
Тех.	Липень		10.82
Н. контр.	Рубинский		10.82

272-20-142.84 -КЖИ-МД-8

Монтажная деталь МД-8

Стадия	Масса	Масштаб
Р	1,31	1:5
Лист	Листов 1	

Институт „Белгипроторг" г. Минск

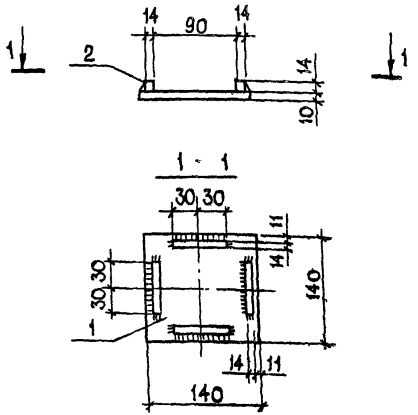

1. Сварку производить электродами Э-42 по ГОСТ 9467-75
2. Сварные швы приняты $h_ш = 4$ мм

Формат	Зона	Поз.	Обозначение	Наименование	Кол.	Примечание
А4				Детали		
		1	-КЖИ-МД-9	Полоса $\frac{Б\text{-}2\ 10\times140\ ГОСТ\ 103\text{-}76}{Ст.3кп\ ГОСТ\ 6422\text{-}75}$ 140	1	1.54
		2	-КЖИ-МД-9	Полоса $\frac{Б\text{-}2\ 14\times14\ ГОСТ\ 2590\text{-}71^{*}}{Ст.3кп\ ГОСТ\ 6422\text{-}75}$ 60	4	0.36

ГИП	Сагалович		10.82
Нач. КПМ-2	Петровский		10.82
Гл. констр.	Мазур		10.82
Рук. гр.	Рубинский		10.82
Тех.	Липень		10.82
Н. контр.	Рубинский		10.82

272-20-142.84 -КЖИ-МД-9

Монтажная деталь МД-9

Стадия	Масса	Масштаб
Р	1.90	1:5
Лист	Листов 1	

Институт Белгипроторг г. Минск

Инв. № подл. | Подпись и дата | Взам. инв. №

Инв. № подл.	Подпись и дата	Взам. инв. №

ГИП	Сагалович		
Нач. КП № 2	Петровский		
Гл. констр.	Мазур		
Рук. гр.	Рубинский		
Тех.	Липень		
Н. контр.	Рубинский		

Выборка стали на один элемент, кг

Марка элемента	Изделия арматурные					Изделия закладные									Общий расход
	Арматура класса					Арматура класса				Прокат марки					
	А I				Всего	А I		А II		Вст.3 кп 2				Всего	
	ГОСТ 5781-82					ГОСТ 5781-82				ГОСТ 380-71*					
	ф 8	ф 10	ф 16	Итого		ф 6	ф 25	ф 10	ф 12	L40x4	-40x8	-8x150	-10x150		
ФВ-1	10,29		3,52	13,81	13,81	0,39		0,74	1,5	7,06		7,07	7,08	23,84	37,65
ФВ-2	10,29		3,52	13,81	13,81	0,39		0,74	1,5	7,06		7,07	7,08	23,84	37,65
ФВ-3	2,29	15,82		18,11	18,11	0,49	7,72	1,20	3,2	9,29	1,60	9,40	10,80	43,70	61,81
ФВ-4	2,29	15,82		18,11	18,11	0,49	7,72	1,20	3,2	9,29	1,60	9,40	10,80	43,70	61,81
ФВ-5	2,29	20,61		22,90	22,90	0,49	7,72	1,20	3,2	10,54	1,60	9,40	10,80	44,95	67,85
ФВ-6	2,29	20,61		22,90	22,90	0,49	7,72	1,20	3,2	10,54	1,60	9,40	10,80	44,95	67,85
ФВ-7	2,29	20,61		22,90	22,90	0,49	7,72	1,20	3,2	10,54	1,60	9,40	10,80	44,95	67,85

272-20-142.84

Выборка стали на один элемент, кг

-КН

Выборка

Стадия	Лист	Листов
Р		

gost.e-ecolog.ru

„БЕ... ...ТИТУТ ...ИПРОТОРГ" Г. МИНСК