ТИПОВОЙ ПРОЕКТ

272-20-142.84

СТОЛОВАЯ ОБЩЕДОСТУПНОГО ТИПА

/ВЕЧЕРОМ-КАФЕ/

/В КОНСТРУКЦИЯХ 1.020-1/ НА 150 МЕСТ С ВАРИАНТОМ ДИЕТИЧЕСКОЙ, РАБОТАЮЩАЯ НА ПОЛУФАБРИКАТАХ

АЛЬБОМ 1

·ОБЩАЯ ПОЯСНИТЕЛЬНАЯ ЗАПИСКА·
·АРХИТЕКТУРНО-СТРОИТЕЛЬНЫЕ РЕШЕНИЯ·
·КОНСТРУКЦИИ ЖЕЛЕЗОБЕТОННЫЕ И МЕТАЛЛИЧЕСКИЕ·
·ТЕХНОЛОГИЧЕСКИЕ ЧЕРТЕЖИ·

4533/1

gost.e-ecolog.ru

ПРИВЯЗАН

ИНВ. №

ТИПОВОЙ ПРОЕКТ

272-20-142.84

СТОЛОВАЯ ОБЩЕДОСТУПНОГО ТИПА /ВЕЧЕРОМ-КАФЕ/ /В КОНСТРУКЦИЯХ 1.020-1/ НА 150 МЕСТ С ВАРИАНТОМ ДИЕТИЧЕСКОЙ, РАБОТАЮЩАЯ НА ПОЛУФАБРИКАТАХ

СОСТАВ ПРОЕКТА

АЛЬБОМ 1 • ОБЩАЯ ПОЯСНИТЕЛЬНАЯ ЗАПИСКА • АРХИТЕКТУРНО-СТРОИТЕЛЬНЫЕ РЕШЕНИЯ • КОНСТРУКЦИИ ЖЕЛЕЗОБЕТОННЫЕ И МЕТАЛЛИЧЕСКИЕ • ТЕХНОЛОГИЧЕСКИЕ ЧЕРТЕЖИ •

АЛЬБОМ 2 • ВНУТРЕННИЙ ВОДОПРОВОД И КАНАЛИЗАЦИЯ • ОТОПЛЕНИЕ И ВЕНТИЛЯЦИЯ • ХОЛОДОСНАБЖЕНИЕ • ЭЛЕКТРООСВЕЩЕНИЕ И ЭЛЕКТРООБОРУДОВАНИЕ • АВТОМАТИЗАЦИЯ САНИТАРНО-ТЕХНИЧЕСКИХ СИСТЕМ • СВЯЗЬ И СИГНАЛИЗАЦИЯ •

АЛЬБОМ 3 • ЧЕРТЕЖИ ЗАДАНИЯ ЗАВОДУ-ИЗГОТОВИТЕЛЮ •

АЛЬБОМ 4 • СМЕТЫ •

АЛЬБОМ 5 • ЗАКАЗНЫЕ СПЕЦИФИКАЦИИ •

АЛЬБОМ 6 • ВЕДОМОСТИ ПОТРЕБНОСТИ В МАТЕРИАЛАХ •

АЛЬБОМ 7 • ЖЕЛЕЗОБЕТОННЫЕ И МЕТАЛЛИЧЕСКИЕ ИЗДЕЛИЯ •

УТВЕРЖДЁН
ГОСГРАЖДАНСТРОЕМ
ПРИКАЗ № 129 ОТ 29.04 1983 г.

АЛЬБОМ 1

РАЗРАБОТАН
ПРОЕКТНЫМ ИНСТИТУТОМ
БЕЛГИПРОТОРГ
главный инженер института В.Ф. Леуненко
главный инженер проекта А.И. Сагалович

1533/1

ПРИВЯЗАН

ИНВ. №

Типовой проект 272-20-142.84 Альбом 1

Содержание альбома 1

Марка	Наименование	Стр
	Содержание альбома	2
ПЗ1	Пояснительная записка (начало)	3
ПЗ2	Пояснительная записка (продолжение)	4
ПЗ3	Пояснительная записка (окончание)	5
	Схема генплана	6
	Архитектурные решения	
АР1	Общие данные (начало)	7
АР2	Общие данные (окончание)	8
АР3	План на отм. 0,000	9
АР4	План на отм. 3,300. Экспликация отверстий	10
АР5	Фрагменты 1;2;3;4 Экспликация помещений	11
АР6	Фасад 1-8; 8-1	12
АР7	Фасад А-Д; Д-А. Эскиз рекламы	13
АР8	Разрезы 1-1÷1-4	14
АР9	Планы полов на отм. 0,000 и 3,300	15
АР-10	План кровли	16
АР-11	Фрагменты 5; 6; 7	17
АР12	Схема расположения элементов гипсобетонных перегородок	18
АР13	Схемы расположения элементов заполнения оконных проемов. Ведомость проемов ворот и дверей	19
АР14	Подвесные потолки (тип 1, тип 2)	20
АР15	Ведомость перемычек. Спецификация перемычек	21
АР16	Лестница ЛМ-1. Главный вход	22
АР17	Схема расположения рам для крепления вентиляционных отсосов	23
АР18	Рамы Р1; Р2. Стойка ст1.	24
АР19	Подставка под бак. Вентиляционные решетки ВР4, ВР5; ВР6	25
АР20	Развертка стен с раздаточной, вестибюля, магазина кулинарии	26
АР21	Вентиляционные решетки ВР1; ВР2; ВР3. Ограждение транспортера. Карниз для штор.	27
АР22	Фрагменты интерьера зала с раздаточной. Ограждение радиаторов	28
АР23	Окна О-1, О-2. Дверка лючка Л-1; Л-2	29
АР24	Планы расположения светильников. Фрагменты рисунка полов	30
	Конструкции железобетонные	
КЖ1	Общие данные	31
КЖ2	Схема расположения элементов фундаментов	32
КЖ3	Узлы 1-6 Сечения 7-7÷11-11	33
КЖ4	Схема расположения элементов подпольного хозяйства	34
КЖ5	Схема расположения колонн, ригелей, перекрытия и покрытия	35
КЖ6	Сечения 1-1÷3-3 Узел 7 Спецификация	36
КЖ7	Схема расположения стеновых панелей по осям А; Д	37
КЖ8	Схема расположения стеновых панелей по осям 1÷7	38
КЖ9	Узлы 8, 9 Спецификация к схемам расположения стеновых панелей	39
КЖ10	Схема расположения панелей перекрытия и покрытия	40
КЖ11	Схема расположения панелей покрытия в осях 4-7; В-Д. Фрагменты 1, 2, 3	41
КЖ12	Узлы 10; 11; 12 и сечения	42
КЖ13	Схема расположения железобетонных плит оснований под вентиляторы	43
	Технологические чертежи	
ТХ1	Общие данные. Спецификация технологического оборудования (Начало)	44
ТХ2	Спецификация технологического оборудования (окончание)	45
ТХ3	План столовой с расстановкой технологического оборудования	46
ТХ4	План столовой с расстановкой технологического оборудования вариант диетической столовой	47
ТХ5	План столовой с привязками электрических подводок к технологическому оборудованию	48
ТХ6	План столовой с привязками сантехнических подводок к технологическому оборудованию	49
ТХ7	План столовой с привязками электрических подводок к технологическому оборудованию вариант диетической столовой	50
ТХ8	План столовой с привязками сантехнических подводок к технологическому оборудованию. Вариант диетической столовой	51
ТХ9	Установочный чертеж стола подъемного ПС-500	52

ГИП	Сагалович		
Нач. КПМ 2	Петровский		08.92
Гл. конструктор	Мазур		08.92
ГАП	Красовский		08.92

272-20-142.84

Столовая общедоступного типа (вечером - кафе) в конструкциях 1.020-1 на 150 мест

Стадия	Лист	Листов
Р		

Содержание альбома

Институт „БЕЛГИПРОТОРГ" г. Минск

Привязан

Инв. №

Инв. № подл. | Подпись и дата | Взам. инв. №

Копировал

1533/1

Формат А2

Типовой проект 272-20-142.84 Альбом 1

Ведомость основных комплектов

Обозначение	Наименование	Примечания
ПЗ	Пояснительная записка	Альбом 1
АР	Архитектурные решения	то же
КЖ	Конструкции железобетонные	"
ТХ	Технология и механизация	"
ВК	Водопровод и канализация	Альбом 2
ОВ	Отопление и вентиляция	то же
Э	Электроосвещение и электрооборудование	"
А	Автоматизация	"
СС	Связь и сигнализация	"
	Чертежи задания заводу изготовителю	Альбом 3
С	Сметы	Альбом 4
ЗС	Заказные спецификации	Альбом 5
КЖИ	Изделия железобетонные и металлические	Альбом 6
	Ведомость потребности в материалах	Альбом 7

Типовой проект столовой общедоступного типа (вечером-кафе) в конструкциях 1.020-1 на 150 мест с вариантом диетической, работающей на полуфабрикатах разработан на основании задания на проектирование, согласованного Минторгом СССР и утвержденного Управлением по строительству общественных зданий и сооружений Госгражданстроя 28.01.82г.

Типовой проект разработан для применения в следующих природно-климатических условиях:

а) II, III климатические районы, I в климатический подрайон с расчетной зимней температурой −20°С − 30°С (основное решение), −40°С для нормальной зоны влажности;

б) сейсмичность не выше 6 баллов;

в) рельеф территории спокойный;

г) грунтовые воды отсутствуют,

д) скоростной напор ветра (на высоте 10м) − 45 кгс/м² (0,45кПа)

е) вес снегового покрова − 100 кгс/м² (1кПа)

Архитектурно-строительные решения

Здание столовой представляет собой одноэтажный объем с размерами в осях 42.0 × 24.0 м, с расположением части технических помещений в уровне покрытия. Высота этажа 3,3 м.

Планировочное решение столовой предусматривает четкое разделение помещений по технологическим зонам, потокам: входы для посетителей в столовую и магазин кулинарии организованы с главного фасада и подчеркиваются общим навесом, архитектурными деталями и рекламой; вход для персонала, загрузка товаров, выгрузка отходов со стороны хоз-двора.

Здание столовой - каркасно-панельное в конструкциях серии 1.020-1

Отделка фасадов - окраска панелей кремний органическими красками и вставки из лицевого кирпича

Технологическая часть

Предприятие является общедоступным и предназначено для приготовления и реализации с потреблением на месте завтраков, обедов и ужинов в дневное и вечернее время.

В ассортименте блюд холодные блюда и закуски 4х наименований, супы 3х наименований, вторые горячие блюда 6ти наименований, сладкие блюда 3х наименований, молоко и кисло-молочных продукты − 3х наименований, хлебобулочные и мучные кондитерские изделия − 5ти наименований. Через буфет, расположенный в торговом зале, реализуются фруктовые и овощные соки, тонизирующие и прохладительные напитки пиво, квас, мороженое, молочные коктейли.

Ассортимент магазина кулинарии − кулинарные изделия до 32х наименований, полуфабрикаты до 40 наименований, кондитерские и хлебобулочные изделия до 31го наименования, сопутствующие товары.

Столовая и магазин кулинарии работают по методу самообслуживания.

В вечернее время столовая работает как кафе с обслуживанием официантами.

Разработан вариант технологической планировки диетической столовой.

Предприятие работает на полуфабрикатах и реализует в сутки около 5 тыс условных блюд и 100 мучных изделий.

Среднесуточный товарооборот составит примерно 48 тыс рублей, среднемесячный оборот по продукции собственного производства − 34 тыс рублей.

Среднесуточный грузооборот равен 2-3 тоннам.

Режим работы предприятия двухсменный.

Состав и площади помещений приняты в соответствии с Приложением к заданию на разработку типового проекта, составленного на основании СНиП II-Л.8-71 − Предприятия общественного питания.

Компановочное решение торговых, производственных, складских, административных и бытовых помещений и расстановка в них оборудования выполнены в соответствии с требованиями технического процесса, санитарными правилами предприятий общественного питания и СНиП II-Л.8-71.

Оборудование, заложенное в проекте работает на электроэнергии. Номенклатура его и количество приняты в соответствии с Нормами оснащения предприятий общественного питания торгово-технологическим и холодильным оборудованием (Приказ Минторга СССР №187 от 26 ноября 1971 года).

Согласно Основным техническим направлениям в проектировании предприятий розничной торговли и общественного питания на 1981-1985 годы на предприятии предусмотрены средства малой механизации: подъемный стол ПС-500, тележки с подъемными устройствами, контейнеры и передвижные стеллажи для межцеховой транспортировки полуфабрикатов и готовых кулинарных изделий в функциональных емкостях.

Для обеспечения нормального проезда перечисленных средств малой механизации ширина основного производственного коридора принята 1,8 м.

Штаты предприятия рассчитаны согласно письму Министерства торговли СССР от 31 июля 1975г № 0132-75 "О порядке определения структуры и штатов предприятий общественного питания системы Министерства торговли СССР".

Штаты предприятия

№№ пп	Группы персонала	Примерная численность для вариантов: столовая, вечером кафе	Диетическая столовая
1.	Административный и обслуживающий персонал	10	11
2.	Производственно-цеховой персонал	32	32
3.	Торговый персонал	21	16
4.	Персонал магазина кулинарии	6	6
	Всего по предприятию	69	65

Типовой проект разработан в соответствии с действующими нормами и правилами и предусматривает мероприятия обеспечивающие взрывную, взрывопожарную и пожарную безопасность при эксплуатации здания.

Главный инженер проекта А. Сагалович

Главный инженер проекта привязывающей организации

Привязан

Инв №

Инв № подл. | Подпись и дата | Взам инв №

Гл инж ин.	Деуненко	
ГИП	Сагаловичь	

272-20-142.84 ПЗ

Столовая общедоступного типа (вечером-кафе) в конструкциях 1.020-1 на 150 мест

Стадия	Лист	Листов
Р	1	4

Пояснительная записка (начало)

Институт Белгипроторг г. Минск

1533/1

Формат А2

Холодоснабжение

Система охлаждения камер – непосредственное испарение хладоагента (фреона) в пристенных испарительных батареях, установленных в камерах. Работа холодильной установки автоматизирована по условию поддержания заданного температурного режима в камере. Оттайка испарительных батарей производится при остановке холодильного агрегата и неработающей камере.

Санитарно-техническая часть

Климатологические данные

Расчетные температуры наружного воздуха С°			Продолжительность отопительного периода в сутках
Для проектирования отопления	Для проектирования вентиляции	Средняя температура отопительного периода	
−20° С	−9,5	−1,1	187
−30° С	−19	−6,0	232
−40° С	−28	−9,6	246

Теплоснабжение

Теплоснабжение столовой предусматривается от внешнего источника тепла.

Теплоноситель – перегретая вода с параметрами 150–70°С

Горячее водоснабжение – централизованное

Тепловой пункт разработан в соответствии с серией 903-04-13.

Отопление

Система отопления принята однотрубная горизонтальная с осевыми замыкающими участками. Прокладка разводящих трубопроводов осуществляется под полом и в подпольных каналах

В качестве нагревательных приборов приняты радиаторы М-140"АО"

Регулировка теплоотдачи нагревательных приборов осуществляется кранами двойной регулировки.

Расчетные потери давления в системе отопления

А. При варианте стен из однослойных легкобетонных панелей.

$t_{н.о} = -20°$ – 1600 кг/м²
$t_{н.о.} = -30°$ – 2100 "

Б. При варианте стен из трехслойных панелей.

$t_{н.о} = -30°С$ – 1400 кг/м²
$t_{н.о} = -40°С$ – 1600 кг/м²

Расчетные параметры теплоносителя системы отопления –150–70° С

Вентиляция

В здании столовой запроектирована приточно-вытяжная вентиляция с механическим и естественным побуждением воздуха.

Воздухообмены в торговом зале и горячем цехе расчитаны на удаление избыточных тепло и влаговыделений в летний и зимний периоды года.

Вентиляция в горячем цехе запроектирована механическая с установкой под модулированным тепловым электрическим оборудованием местных отсосов типа М80-420ф и М80-840в позволяющих улавливать вредности в местах их образования и подавать свежий воздух непосредственно в рабочую зону.

Во всех остальных помещениях столовой воздухообмены определяются по кратностям в соответствии с действующими санитарными нормами и правилами

Входные двери вестибюля оборудованы воздушно-тепловой завесой. Вентустановки располагаются в изолированных вентиляционных камерах.

Теплоснабжение установок систем П-1, У-1.

Расчетные потери давления в системе теплоснабжения калориферов

$t_{н.о.} = -20°С$ – 3270 кг/м²
$t_{н.о} = -30°С$ – 3400 кг/м²
$t_{н.о.} = -40°С$ – 2970 –"–

Использование тепловых вторичных энергетических ресурсов

В целях экономии тепла проектом предусматривается рециркуляция воздуха (система П-2), а также использование тепла выбросного воздуха систем В-2, В-3, В-4 для нагрева приточного воздуха системы П-1.

Проектом принята система утилизации тепла с прямоугольным теплоносителем (28% раствор нитрита натрия).

В качестве теплоутилизаторов и воздухонагревателей приняты биметаллические калориферы с накатным оребрением марки КСК. Максимальный расход теплоносителя необходимый для предотвращения обмерзания конденсата на теплоутилизаторах обеспечивается параллельной работой 2-х насосов ($t_{н.о} = -30°С$, $-40°С$).

При температурах наружного воздуха, исключающих образование наледи на теплообменниках вытяжных систем работает один насос. Включение и отключение второго насоса производится автоматически по перепаду давления в вытяжном канале.

Общая температурная эффективность системы утилизации тепла – −0,44 + 0,51

Наименование	$t_н$	Расход тепла ккал/час				Удельный расход на отопление ккал/час м²
		На отопление	На вентиляцию	На горячее водосн.	Общий	
	−20	55570	113340	204000	373910	44
Столовая вариант А	−30	63560	145210	204000	412770	51
Столовая вариант Б	−30	50060	145210	204000	399270	40
	−40	56170	164270	204000	424440	45

Мероприятия по борьбе с шумом

Для снижения шума от вентустановок предусмотрены следующие мероприятия:

а) установка вентиляторов на виброизолирующих основаниях, устройство эластичных вставок между вентилятором и воздуховодом;
б) ограничение окружных скоростей вращения колес вентиляторов и скоростей движения воздуха;
в) установка пластинчатых шумоглушителей;
г) звукоизоляция помещений венткамер.

Противопожарные мероприятия.

Проектом предусматривается возможность цетрализованного отключения систем вентиляции с механическим побуждением в случае возникновения пожара из кладовых не имеющих оконных проемов, запроектировано дымоудаление, совмещенное с естественной вытяжной вентиляцией.

Для местных нагревательных приборов помещений с производством категории "В" предусматриваются ограждения их экранами из несгораемых материалов.

Водопровод и канализация

Водопровод

Внутренняя сеть принята объединенная хозяйственно-питьевая и производственная.

Внутреннее пожаротушение столовой проектом не предусматривается согласно СНиП 1130-76 п. 8.11)б)

Расход воды на наружное пожаротушение принят 15 л/сек.

Наружное пожаротушение осуществляется через пожарные гидранты, установленные на внешней водопроводной сети или из пожарных резервуаров, что определяется при привязке типового проекта.

Гл.инж.ин.	Леуненко		272-20-142.84 П3
ГИП	Сагалович		Столовая общедоступного типа (вечером – кафе) в конструкциях 1.020-1 на 150 мест
Привязан			Стадия: Р; Лист: 2; Листов:
Инв.№			Пояснительная записка (продолжение)
			Институт Белгипроторг г. Минск

1513/1 Формат А2

Типовой проект 272-20-142.84 альбом 1

Инв.№ подл. | Подпись и дата | Взам. инв.№

Расходы воды на хозяйственно-питьевые и производственные нужды приведены в таблице.

Наименование	Расчетные расходы м³/сут	м³/час	л/сек	Примечание
Водопровод хоз-питьевой производственный	66,52	9,5	3,74	в том числе на полив
Канализация хоз бытовая и производственная	60,47	9,5	5,24	

Ввод водопровода выполняется из чугунных труб по ГОСТ 9583-75*. Для учета потребления воды на сети устанавливается водомерный узел с водомером ВТ-50 и обводной линией ⌀80

Внутренние сети водопровода прокладываются из стальных водогазопроводных оцинкованных легких труб по ГОСТ 3262-75* диаметром от 80 мм до 15 мм.

У водоразборных точек и в необходимых местах на сети устанавливается запорная трубопроводная арматура Потребный напор на вводе 14.0 м

Горячее водоснабжение

Горячее водоснабжение – централизованное

На вводе в здание столовой для учета потребления горячей воды устанавливается в водомерный узел с водомером УВКГ-40 и обводной линией Д 50

Внутренние сети горячего водоснабжения прокладываются параллельно трубам холодного водопровода и выполняются из стальных водогазопроводных оцинкованных легких труб по ГОСТ 3262-75* Д 50–15

Канализация

В здании столовой предусматриваются раздельные сети хозяйственно-бытовой и производственной канализации. Для мытья полов устанавливаются трапы Внутренние сети канализации монтируются из труб диаметром 100 мм и 50 мм.

Трубопроводы прокладываемые выше отметки 0,000 выполняются из пластмассовых канализационных труб и фасонных частей по ГОСТ 22689.0 ÷ 20-77 ниже отметки 0,000 из чугунных канализационных труб и фасонных частей по ГОСТ 6942.0 ÷ 24-80.

Глубина заложения канализационных выпусков уточняется при привязке проекта.

Внутренние водостоки

Для отвода дождевых и талых вод с кровли здания предусматривается устройство внутренних водостоков. Сети внутренних водостоков выполняются из чугунных канализационных и фасонных частей труб Д 100 по ГОСТ 6942.0 ÷ 24-80 (ниже отметки 0,000) и пластмассовых канализационных труб и фасонных частей по ГОСТ 22689.0 ÷ 20 – 27.

Расход дожевых вод с кровли 8,84 л/сек

Электрическая часть

По надежности электроснабжения электроприемники столовой относятся к потребителям II-ой категории Электроснабжение осуществляется от постороннего источника питания по двум н/в кабельным линиям

Марка и сечение кабеля выбирается при привязке проекта.

Проектом предусмотрено 3 вида освещения: рабочее на напряжение 220 в и ремонтное на напряжение 36 в

Аварийное освещение запроектировано в электрощитовой, коридорах, торговых залах, тепловом пункте.

Установленная мощность токоприемников составляет 286,7 квт

Расчетная мощность 190,3 квт

Автоматизация

Проектом предусматривается автоматизация:

- приточной системы П1, обслуживающей торговый зал;
- приточной системы П2, обслуживающей производственные помещения;
- приточной системы П3 и вытяжной системы В5, обслуживающих машинное отделение холодильных камер;
- вытяжных системы В2 ÷ В4, обслуживающих горячий цех и моечную;
- циркуляционных насосов утилизации тепла,
- воздушно-тепловой завесы VI, обслуживающей тамбур главного входа

Аппаратура управления и сигнализации систем П1 и П2 сосредоточена на щитах автоматизации, устанавливаемых в венткамерах.

Установка контрольно-измерительных приборов и средств автоматики производится по чертежам настоящего проекта, проекта ОВ и в соответствии с нормами:

1. ГПИ "Проектмонтажавтоматика";
2. ГПИ "Сантехпроект"

Организация строительства.

Продолжительность строительства здания столовой составляет 8 месяцев.

Работы по организации строительной площадки и устройству временного подъезда, размещению производственных и санитарно-бытовых помещений строителей, а также подводка временных линий водопровода и электроэнергии выполняются в подготовительный период.

1. Строительство здания должно осуществляться в соответствии с проектом производства работ, учитывающим конкретные условия строительства.

При производстве работ следует руководствоваться соответствующими разделами строительных норм и правил.

2. Растительный слой земли необходимо срезать бульдозером и переместить в резерв для использования его для благоустройства территории объекта

3. Для устройства сборных фундаментов разработать общий котлован экскаватором обратная лопата емкостью ковша 0,5 м⁴ грунт в отвал с перемещением бульдозером Грунт использовать для обратной засыпки котлована и подсыпки под полы.

4. Устроиство сборных фундаментов осуществляется при помощи автомобильного крана типа СМК-7.

5. Определяющим при выборе монтажного крана является двухэтажная часть и рсположение панелей покрытия вдоль продольных осей. Наиболее целесообразным краном для монтажа являются пневмоколесный кран МКЛ-16 со стрелой 15,0 или 18.0 м или гусеничный кран МКГ-16 со стрелой 18,5 м с гуськом.

6. Способы и методы производства работ в зимнее время и временного усиления конструкций для сохранения их прочности и устойчивости определяются проектами производства работ в зависимости от наружной температуры и применяемых материалов.

Состав авторского коллектива:

Архитекторы	Красовский А.Е.
	Завируха Р.В.
Инженеры	Ерошенко М А
	Рубинский Э А
	Сагалович А.И.

В связи с применением в проекте столовой традиционных строительных решений расчеты по СН. 514-79 не выполнялись.

Гл.инж ин	Леуненко		272-20-142 84	П3
ГИП	Сагалович		Столовая общедоступного типа (вечером-кафе) в конструкциях 1.020-1 на 150 мест	
Привязан			Стадия Р	Лист 3 / Листов
Инв. №			Пояснительная записка (окончание)	Институт БЕЛГИПРОТОРГ г. Минск

1533/1

Формат А2

Типовой проект 272-20-142 Альбом 1

Инв № подл | Подпись и дата | Взам инв №

Типовой проект 272-20-142.84 Альбом 1

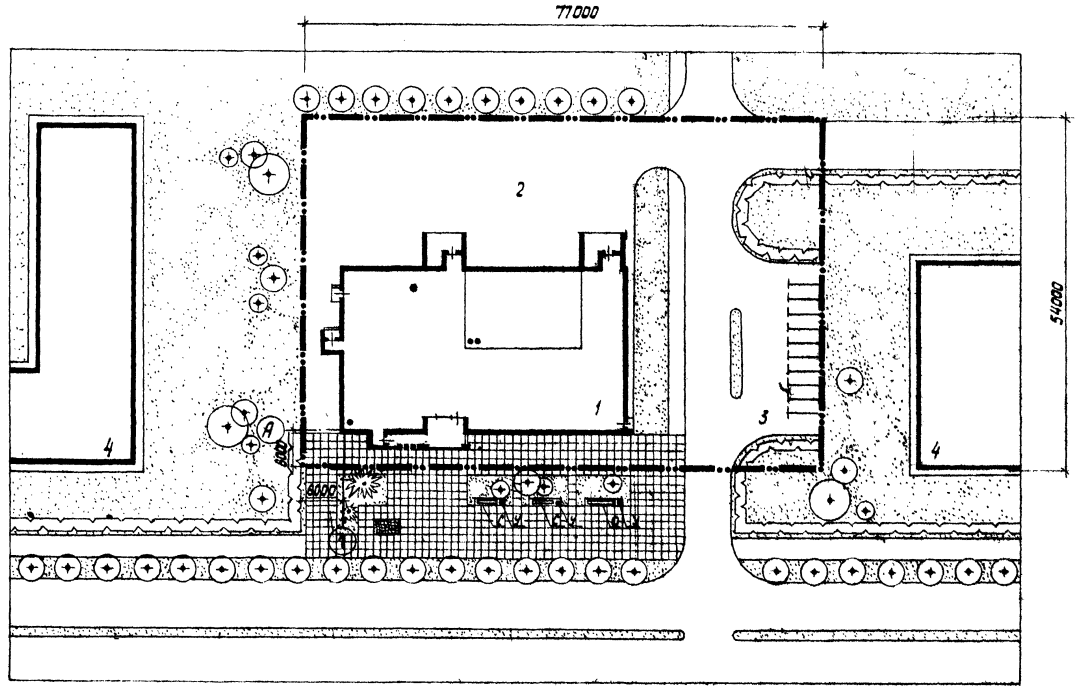

Экспликация зданий и сооружений

№ по ген-плану	Наименование	Координаты угла строительной сетки	Примечания
1	Здание столовой		проектируемое
2	Хоздвор		
3	Автостоянка		проектируемая
4	Существующие здания		

Ведомость малых форм архитектуры и оборудования

№ на плане	Наименование	N типового проекта	Кол. штук
С	Скамья А-2	320-14 цниуп градостр. москва	3
У	Урна Т-4	320-14 цниуп градостр. москва	3

Показатели по генплану

№	Наименование	Ед. изм.	Кол-во
1	Площадь участка	га.	0.41
2	Площадь застройки	га.	0.14
3	Площадь озеленения	га.	0.04

ГИП	Сагалович		02.84
Нач. КПМ-2	Петровский		02.84
Гл. констр.	Мазур		02.84
ГИП	Красовский		02.84
Рук. гр.	Рубинский		02.84
Арх.	Гулев		02.84
Н. контр.	Красовский		02.84

272-20-142.84 ПЗ

Столовая общедоступного типа (Вечером-кафе) в конструкциях 1.020-1 на 150 мест

Стадия	Лист	Листов
Р		

Схема генплана

Институт „БЕЛГИПРОТОРГ" г. Минск

Привязан

Инв. №

Копировал 1633/1 Формат А2

Инв. № подл. | Подпись и дата | Взам. инв. №

ТИПОВОЙ ПРОЕКТ 272-20-142.84 АЛЬБОМ I

Ведомость рабочих чертежей основного комплекта АР

Лист	Наименование	Примечание
1	Общие данные (начало)	
2	Общие данные (окончание)	
3	План на отм 0,000	
4	План на отм 3,300. Экспликация отверстий.	
5	Фрагменты 1, 2, 3, 4 Экспликация помещений.	
6	Фасад 1-8, 8-1	
7	Фасад А-Д, Д-А. Эскиз рекламы.	
8	Разрезы 1-1 ÷ 4-4.	
9	Планы полов на отм 0,000 и 3,300	
10	План кровли	
11	Фрагменты 5, 6, 7	
12	Схема расположения элементов гипсобетонных перегородок	
13	Схемы расположения элементов заполнения оконных проемов Ведомость проемов ворот и дверей	
14	Подвесные потолки (тип 1, тип 2)	
15	Ведомость перемычек. Спецификация перемычек.	
16	Лестница Лм-1 Главный вход	
17	Схема расположения рам для крепления вентиляционных отсосов	
18	Рамы Р1, Р2. Стойка СТ1	
19	Подставка под бак Вентиляционные решетки ВР4, ВР5, ВР6	
20	Развертки стен зала с раздаточной, вестибюля, магазина кулинарии	
21	Вентиляционные решетки ВР1, ВР2, ВР3. Ограждение транспортера Карниз для штор	
22	Фрагменты интерьера зала с раздаточной. Ограждение радиаторов.	
23	Окна О-1, О-2 Дверка лючка Л-1, Л-2	
24	Планы расположения светильников Фрагменты рисунка полов	

Ведомость ссылочных и прилагаемых документов

Обозначение	Наименование	Примечание
	Ссылочные документы	
ГОСТ 8242-75	Детали деревянные фрезерованные для строительства	
ГОСТ 17280-79	Доски подоконные деревянные	
ГОСТ 11214-78	Окна и балконные двери с двойным остеклением для жилых и общественных зданий	
ГОСТ 6629-74	Двери деревянные внутренние для жилых и общественных зданий	
ОСТ 20-3-78	Двери деревянные тамбурные и служебные для жилых и общественных зданий.	
Серия 2.236-2 выпуск 1	Детали примыкания оконных и дверных блоков общественных зданий	
Серия 3.006-2, вып. 2-2	Сборные железобетонные каналы и тоннели из лотковых элементов	
Серия 2.244-1 выпуск 4	Детали полов общественных зданий	
Серия 1.431-10, вып 3	Перегородки консольные сетчатые стальные	
Серия 1.138-10 выпуск 1,2	Перемычки железобетонные для зданий с кирпичными стенами	
Серия 2,290-4, выпуск 1,2	Охлаждаемые камеры: Детали изоляционных конструкций, детали крепления оборудования	
Серия 2,244-1 выпуск 4	Детали полов общественных зданий	

Ведомость спецификаций

Лист	Наименование	Примечание
10	Спецификация элементов к плану кровли	
11	Спецификация к фрагментам планов	
12	Спецификация к схеме расположения элементов гипсобетонных перегородок	
13	Спецификация элементов заполнения проемов ворот, дверей, окон	
14	Спецификация изделий и материалов подвесного потолка	
15	Спецификация перемычек	
16	Спецификация элементов металлической лестницы и ограждения из стеклопрофилита.	
17	Спецификация к схеме расположения рам для крепления вентиляционных отсосов	
18	Спецификация к схеме расположения рам и вентотсосов	
19	Спецификация подставки под бак и вентиляционных решеток ВР4, ВР5, ВР6	
21	Спецификация конструкций интерьеров	
22	Спецификация элементов интерьеров	
23	Спецификация материалов для окон О-1, О-2 и дверок лючков Л-1; Л-2.	

Ведомость основных комплектов рабочих чертежей

Обозначение	Наименование	Примечание
АР	Архитектурные решения	
КЖ	Конструкции железобетонные	
ТХ	Технологические чертежи	
ВК	Внутренний водопровод и канализация	
ОВ	Отопление и вентиляция	
Э	Электроосвещение и оборудование	
СС	Связь и сигнализация	
А	Автоматизация	
ХС	Холодоснабжение	

Типовой проект разработан в соответствии с действующими нормами и правилами и предусматривает мероприятия, обеспечивающие взрывную, взрывопожарную и пожарную безопасность при эксплуатации здания.

Главный инженер проекта (Сагалович)
Главный инженер проекта привязывающей организации

				Привязан
Инв. №				

ГИП	Сагалович		09.82
Нач КПМ-2	Петровский		06.82
Гл констр	Мазур		08.82
ГАП	Красовский		08.82
Рук. гр.	Рубинский		08.82
АРХ	Гулев		08.82
Ст техн	Силич		08.82
Н.контр.	Красовский		08.82

272-20-142.84 АР

Столовая общедоступного типа (вечером - кафе) в конструкциях 1.020-1 на 150 мест

Стадия	Лист	Листов
Р	1	24

Общие данные (начало)

Институт "Белгипроторг" г. Минск

Копировал 1533/1 Формат А2

Инв. № подл. | Подпись и дата | Взам. инв. №

Согласовано

Типовой проект 272-20-142.84 альбом I

Ведомость отделки помещений

Наименование или номер помещения	Потолок		Стены или перегородки		Низ стен или перегородок (панель)			Примечания
	площадь	вид отделки	площадь	вид отделки	площадь	вид отделки	высота мм	
1,2,45,46,49	65,18	улучшенная клеевая побелка	118,95	лицевой кирпич с расшивкой швов ГОСТ 7484-78				Помещение 1 см. л. 20
10,18	20,82	известковая побелка	84,40	простая штукатурка, известковая побелка	19,63	глазурованная плитка ГОСТ 6141-82	1500	
4,13,37	23,17	улучшенная клеевая побелка	89,01	листы гипсокартонные ГОСТ 6266-89 с покраской водоэмульсионными красками				
3	274,18	улучшенная клеевая побелка	120,0	лист 20				
5,12,,30,31,34,35,36,40,41,43,51	177,41	известковая побелка	316,76	простая штукатурка, известковая побелка	247,10	глазурованная плитка ГОСТ 6141-82	1800	
22,26,27,28,29,32,33,44,50,52,53	75,30	известковая побелка	296,63	кирпичная кладка под расшивку, масляная покраска				
6,15,16	40,61	известковая побелка	49,91	простая штукатурка, известковая побелка	48,43	масляная покраска	1500	
9,23,24,25,39	57,92	известковая побелка	114,47	глазурованная плитка ГОСТ 13996-77				
20,42,48	118,37	известковая побелка	158,25	асбоцементные плоские листы ГОСТ 18124-75 с покраской поливинилацетатной краской ВА-27				
19,54,55,38,47	192,44	известковая побелка	486,53	кирпичная кладка под расшивку, известковая побелка				
11	96,88	улучшенная клеевая побелка	20,85	улучшенная штукатурка улучшенная клеевая побелка	65,97	глазурованная плитка типа „ромбик" ГОСТ 6141-82	2.300	лист 20
7,8,14,21	30,33	улучшенная клеевая побелка	137,62	затирка, улучшенная клеевая покраска				
17	3.24	побелка ПВА	6 50	простая штукатурка, побелка ПВА	9 00	глазурованная плитка ГОСТ 6141-82	1800	

Таблица толщин стеновых панелей стен из кирпича и утеплителя покрытий

Материал ограждения	Толщина конструкции покрытия в мм при расчетной температуре наружного воздуха		
	-20°С	-30°С	-40°С
Наружные стены из керамзитобетонных панелей γ=900 кг/м³	250	300	
Наружные стены из трехслойных панелей из тяжелого бетона на гибких связях с эффективным утеплителем		250	250
Наружные стены из полнотелого кирпича глиняного обыкновенного (ГОСТ 530-80) с лицевым слоем из облицовочного полнотелого кирпича (ГОСТ 7484-78)	510		
Наружные стены из пустотелого кирпича глиняного обыкновенного пластического прессования (ГОСТ 530-80) с лицевым слоем из пустотелого облицовочного кирпича (ГОСТ 7884-78)		510	
Наружные стены из многослойной облегченной кладки с наружным слоем из облицовочного полнотелого кирпича (ГОСТ 7484-78) утеплитель - керамзитовый гравий γ=400 кг/м³ тип кладки Б-51 по серии 2.130-1 вып 2,3			510
Утеплитель покрытия-плиты из ячеистых бетонов γ=400 кг/м³ ГОСТ (5742-76)	140	180	210

1. За условную отметку 0,000 принята отметка чистого пола, что соответствует абсолютной отметке ▭
2. Степень огнестойкости здания - II
3. Наружные стены здания запроектированы из легкобетонных самонесущих и навесных панелей γ=900 кг/м³ с участками из пустотелого красного кирпича
4. Кирпичные стены запроектированы из пустотелого красного кирпича пластического прессования марки 75 на растворе марки 50 морозостойкость кирпича Мрз 15
5. Кирпичные стены с наружной стороны выкладываются из лицевого кирпича с гладкой лицевой поверхностью (ГОСТ 7484-78), с внутренней - согласно указаний таблицы отделки на листе
6. Кладку кирпичных перегородок вести из кирпича глиняного обыкновенного пластического прессования марки 75 на растворе марки 50 с отделкой согласно ведомости отделки помещений
7. При кладке кирпичных стен и перегородок в дверных проемах заложить деревянные антисептированные пробки, через 10 рядов кладки по высоте, но не менее двух с каждой стороны проема
8. Горизонтальную гидроизоляцию стен выполнять из слоя цементного раствора состава 1:2 толщиной 20 мм.
9. Кровля плоская рулонная из 4 слоев рубероида марки РМД-350 на антисептированной битумной мастике марки МБК-Г-55 (ГОСТ 2889-80) с защитным слоем из чистого сухого гравия с размерами зерен 5-10 мм (ГОСТ 8268-82), втопленного в битумную мастику с добавками против прорастания растений.
10. Кровлю необходимо выполнять в соответствии с требованиями СНиП III-20-74 „Кровли, гидроизоляция, пароизоляция и теплоизоляция".
11. В качестве утеплителя покрытия приняты плиты из ячеистого бетона γ=400 кг/м³ по ГОСТ 5742-76.
12. Пароизоляция принята из слоя рубероида на горячем битуме.
13. Все деревянные изделия окрасить масляной краской за 2 раза.
14. Вокруг здания устраивается асфальтовая отмостка шириной 750 мм по щебеночному основанию.
15. В знаках ▭, указанных на чертежах при привязке проекта проставляются значения толщин утеплителя покрытия в зависимости от климатических условий строительства.
16. Кладку вести на цементно-известковом растворе.
17. Основное решение проекта разработано для расчетной температуры наружного воздуха -30°С.
18. Класс ответственности здания - II.

Согласовано

Инв. № подл. | Подпись и дата | Взам. инв. №

ГИП	Сагалович			272-20-142.84 -АР
Нач. КПМ-2	Петровский			
Гл. констр.	Мазур			
ГАП	Красовский			Столовая общедоступного типа (вечером-кафе) в конструкциях 1.020-1 на 150 мест
Рук. гр.	Рубинский			
Ст. арх.	Заверуха			Стадия Р; Лист 2; Листов
Арх.	Гулев			
Ст. техн.	Силич			Общие данные (окончание)
				Институт „Белгипроторг" г. Минск

Привязан

Инв. №

Копировал 1533/1 Формат А2

ТИПОВОЙ ПРОЕКТ 272-20-142.84 АЛЬБОМ 1

Фрагмент 2 лист 5 · Фрагмент 4 лист 5 · Фрагмент 1 лист 5 · Фрагмент 5 лист 11 · Фрагмент 6 лист 11 · Фрагмент 3 лист 5 · Фрагмент 11 лист 11

Ограждение радиаторов лист 22 · Ограждение радиаторов лист 22 · Ограждение радиаторов лист 22 · Ограждение радиаторов лист 22 · Ограждение радиаторов лист 22 · Ограждение радиаторов лист 22 · Ограждение радиаторов лист 22

Ниша для поливочного крана 270×250×375 (h) низ на отм 0,000 · Ниша для поливочного крана 270×250×375 (h) низ на отм. 0,000

Приямок лист КЖ 4 · Приямок лист КЖ 4

Бетонный бортик h=100 · 250 Бетонный бортик h=100

Трапы · Трап

Перегородка из металлических щитов лист 11

Кирпичные перегородки h=3000

Обшивка короба лист 14

Передаточное окно О-2 лист 23

Декоративная перегородка лист 22

Подшивной потолок лист 14

Окно О-1 лист 25

ВР-1 лист 21 · ВР-2 лист 21 · ВР-3 лист 21

Отв. 54 вентрешетка лист 21

Разработка входа лист 16

Лестница лист 16 по 1

Пр 1 · Пр 2 · Пр 3 · Пр-2 · Пр-4 · Пр-5 · Пр-6 · Пр-7 · Пр-8 · Пр-9 · Пр-10 · Пр-11 · Пр-12 · ВР-1

По 1 10-2 б лист КЖ-3 · б лист КЖ-3 · 0,020

Отв. 1 … Отв. 64 (см. план)

1. Общие указания смотри лист 2.
2. Перемычки над проемами шириной до 800 мм в кирпичных перегородках выполнять рядовыми с прокладкой по низу в слое цементного раствора марки 100 толщиной 30 мм арматурных стержней Ø12 AI с=1100 мм. Общий расход металла по пп. 2,3 – 150 кг.
3. Кирпичные столбы заармировать сетками из ар-ры Ø5 BpI с ячейкой 50×50 мм от отм. 1.750 до отм. 2.750 с шагом 150 мм

См. п.п 3

Перегородку возвести после монтажа сантехнического оборудования

ГИП	Сагалович		08.82	272-20-142.84	-АР
Нач КПМ-2	Петровский		08.82		
Гл констр	Мазур		08.82		
ГАП	Красовский		08.82	Столовая общедоступного типа (вечером - кафе) в конструкциях 1.020-1 на 150 мест	
Рук. гр	Рубинский		08.82		
Арх	Иванова		08.82	Стадия Р · Лист 3 · Листов	
Арх	Гулев		08.82		
Н.контр	Красовский		08.82	План на отм. 0,000	Институт "Белгипроторг" г. Минск

Привязан

Инв. №

Согласовано · Гл. спец. · Взам. инв. № · Подпись и дата · Инв. № подл.

Копировал 1.533/1 Формат А2

ТИПОВОЙ ПРОЕКТ 272-20-142.84 АЛЬБОМ I

План на отм. 3,300

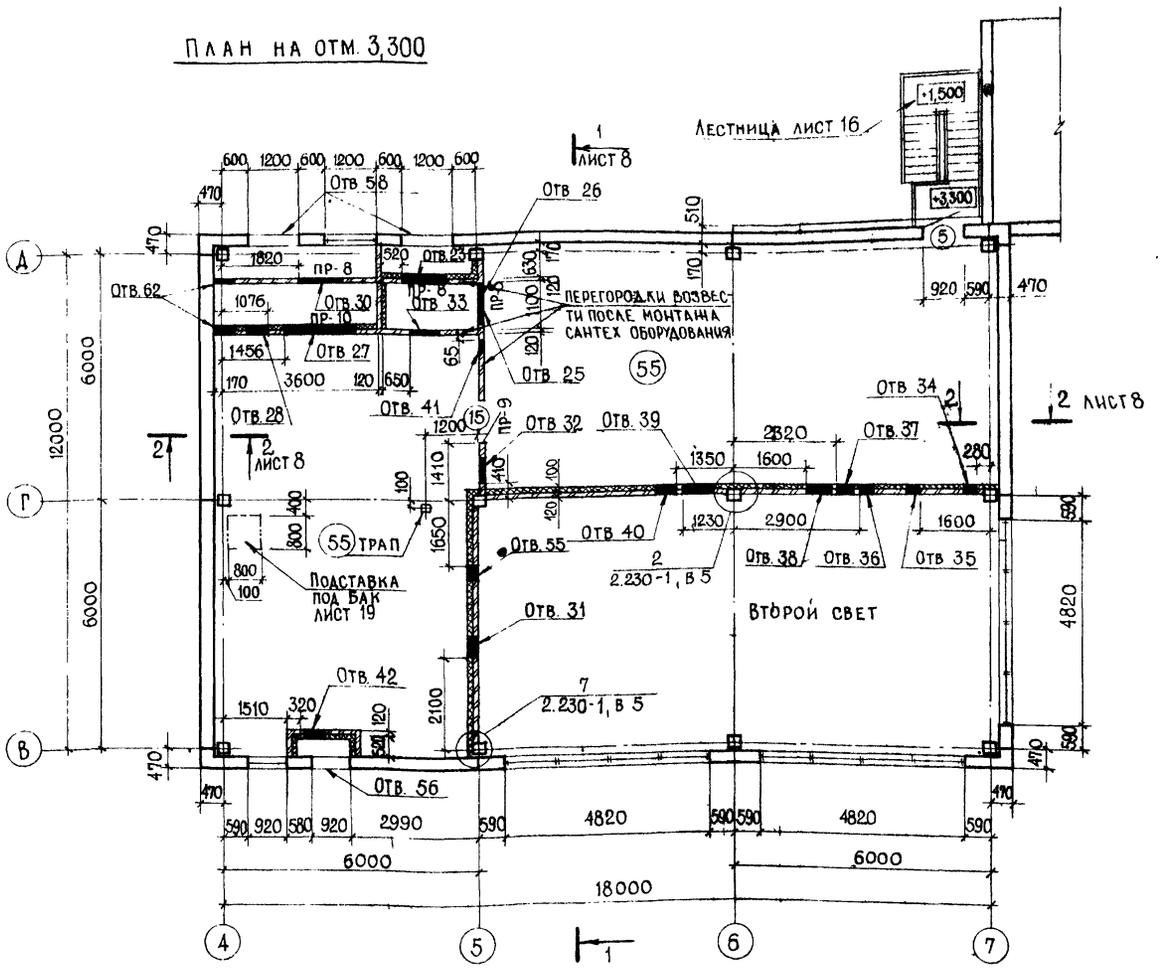

1. Общие указания смотри лист 2.
2. Стояки канализации и водостока обложить кирпичом на ребро в местах ревизии стояков установить по месту дверцы (см лист 23).
3. Радиаторы в помещениях, обозначенных на плане номерами 26,48 закрыть асбестоцементными листами и окрасить под цвет стен.
4. Перегородки 2-го этажа выполнить из пустотелого кирпича.

Экспликация отверстий

Тип отв	Размеры, мм В	Размеры, мм Н	Отм. низа, м	Назначение	Тип отв	Размеры, мм В	Размеры, мм Н	Отм низа, м	Назначение
1	300	300	2450	Вентиляция	34	330	330	5,835	Вентиляция
2	150	150	2600	то же	35	300	300	4,267	то же
3	200	200	2550	"	36	350	350	4,825	"
4	150	150	2750	"	37	455	455	5,040	"
5	600	500	2,480	"	38	600	600	4,120	"
6	260	260	2,490	"	39	730	730	5,520	"
7	480	200	2,550	"	40	730	1442	4,052	"
8	1227	575	0,500	"	41	300	300	3,778	"
9	260	260	2,720	"	42	ф600		3,938	"
10	800	600	2,330	"	43	1670	350	2,550	Водопровод, вентиляция, отопление
11	720	200	2,500	"	44	100	100	2,880	Водопровод
12	100	200	2,250	Водопровод	45	850	1300	0,000	Требование технологии
13	250	450	2,530	Вентиляция	46	842	571	1,060	то же
14	150	150	2,800	то же	47	2 092	1821	0,000	"
15	350	350	2,400	"	48	100	200	0,100	Водопровод
16	1100	600	2,380	"	49	100	200	2,520	то же
17	600	400	2,580	"	50	100	200	2,780	"
18	400	250	2,500	"	51	210	210	1,700	Холодоснабжение
19	100	200	2,200	Водопровод	52	600	500	0,800	Канализация
20	330	330	2,420	Вентиляция	53	250	480	0,800	то же
21	1200	200	2,550	то же	54	900	600	0,300	Вентиляция
22	100	200	2,150	Водопровод	55	350	350	5,575	то же
23	1000	600	3,800	Вентиляция	56	920	1215	4,815	"
24	100	200	2,550	Водопровод	57	150	150	2,500	"
25	1000	600	5,400	Вентиляция	58	1200	1185	4,815	"
26	500	1250	3,600	то же	59	1670	200	2,550	Водопровод, отопление, вентиляция
27	1727	1003	3,800	"	60	1000	300	2,450	Вентиляция
28	500	1250	3,500	"	61	200	200	2,680	то же
29	200	100	2,880	Водопровод	62	350	350	5,525	"
30	1000	1600	3,800	Вентиляция	63	200	100	2,850	Водопровод
31	500	500	5,500	то же	64	700	200	2,550	Водопровод отопление
32	600	660	5,340	"	65	500	260	2,720	Вентиляция отопление
33	ф730		4,080	"	66	500	230	2,750	Водопровод отопление

Отверстия 8, 23, 25, 27, 30, 36 обрамить уголком L50х4
кол-во 60 кг

ГИП	Сагалович		05.82
Нач КПМ-2	Петровский		05.82
Гл.констр	Мазур		05.82
ГАП	Красовский		05.82
Рук гр.	Рубинский		05.82
Арх.	Иванова		05.82
Арх	Гулев		05.82
Ст.техн.	Силич		05.82
Н.контр	Красовский		05.82

272-20-142.84 -АР

Столовая общедоступного типа (вечером - кафе) в конструкциях 1.020-1 на 150 мест

Стадия	Лист	Листов
Р	4	

План на отм 3,300, Экспликация отверстий

Институт "Белгипроторг" г. Минск

Привязан

Инв. №

Копировал 1533/1 Формат А2

Инв.№ подл. | Подпись и дата | Взам. инв.№ | Гл. спец. | Шалиро

Типовой проект 272-20-142.84 Альбом 1

Фрагмент 1

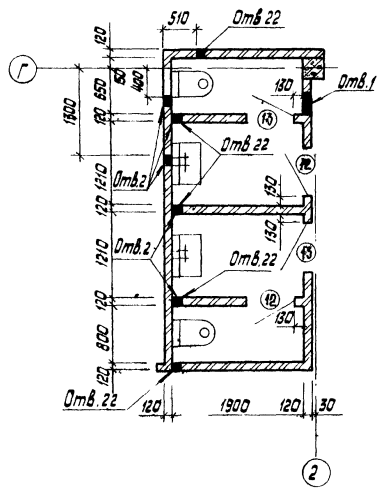

Фрагмент 2

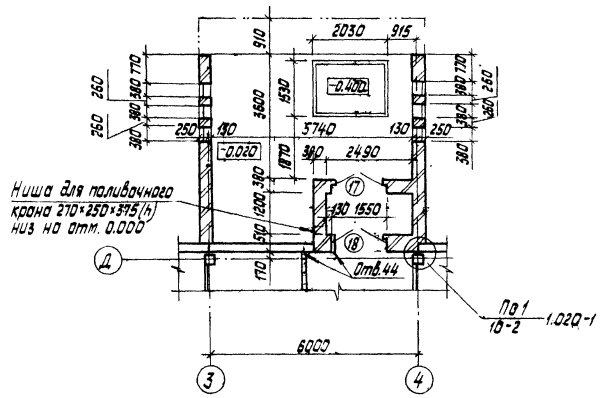

Фрагмент 3

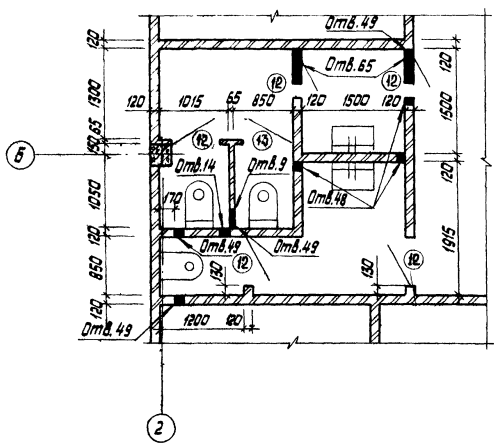

Фрагмент 4

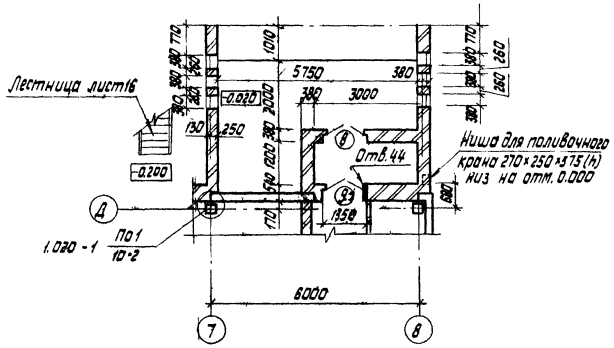

Экспликация помещений

Номер по плану	Наименование	Площадь м²	Номер по плану	Наименование	Площадь м²
1	Вестибюль	36.86	29	Кладовая сухих продуктов	11.03
2	Гардероб	12.20	30	Помещение для резки хлеба	8.04
3	Зал с раздаточной на 150 мест	274.18	31	Моечная кухонной посуды	8.00
4	Помещение совета кафе	9.70	32	Кладовая инвентаря	8.99
5	Буфет	8.14	33	Моечная и кладовая тары для	
6	Гардероб для официантов	9.10		полуфабрикатов	7.15
7	Радиоузел	8.21	34	Цех обработки зелени	7.0
8	Помещение слесаря и электрика	6.01	35	Доготовочный цех	9.90
9	Охлаждаемая камера магазина		36	Помещение для тучных изделий	15.52
	кулинарии	6.64	37	Помещение персонала	7.35
10	Уборные для посетителей	11.34	38	Электрощитовая	6.16
11	Магазин кулинарии на 3р. места	56.88	39	Охлаждаемая камера пищевых	
12	Подсобное помещение магазина	8.75		отходов	5.04
13	Кабинет директора	6.00	40	Горячий цех	58.09
14	Контора	9.02	41	Холодный цех	11.25
15	Гардероб для персонала (мужской)	4.21	42	Коридор	97.19
16	Гардероб для персонала (женский)	27.00	43	Моечная столовой посуды	36.24
17	Душевые	3.24	44	Тамбур-шлюз охлаждаемых камер	14.81
18	Уборные для персонала	7.64	45	Тамбур служебного входа	3.83
19	Тепловой пункт	16.00	46	Тамбур главного входа	9.28
20	Машинное отделение	4.32	47	Помещение тепловой завесы	8.56
21	Бельевая	6.75	48	Загрузочная	18.05
22	Кладовая уборочного инвентаря	3.71	49	Тамбур магазина кулинарии	3.87
23	Охлаждаемая камера фруктов		50	Неохлаждаемое помещение	
	ягод, напитков, овощей.	5.77		камеры отходов	7.24
24	Охлаждаемая камера полуфабрикатов	9.00	51	Коридор	5.00
25	Охлаждаемая камера молочных		52	Тамбур входа в охлаждаемую камеру	3.60
	продуктов, жиров и гастрономии	12.04	53	Тамбур входа в загрузочную	2.99
26	Кладовая и моечная тары	8.94	54	Агрегатная	9.43
27	Кладовая вина-водочных изделий	5.43	55	Венткамера	130.00
28	Помещение зав. производством	6.48			

Общие указания смотри лист 2,4.

Гип	Соседович		08.82	272-20-142.84 -АР	
Нач.КПМ 2	Петровский		08.82		
Гл.констр.	Мазур		08.82		
ГАП	Красовский		08.82	Столовая общедоступного типа (вечером-кафе) в конструкциях 1.020-1 на 150 мест	
Рук.гр.	Рубинский		08.82		
Арх.	Гулев		08.82		Стадия: Р; Лист: 5; Листов:
Ст.техн.	Силич		08.82		
Н.контр.	Красовский		08.82	Фрагменты 1,2,3,4 Экспликация помещений	Институт "БЕЛГИПРОТОРГ" г. Минск

Привязан

Инв. №

Копировал

Формат А2

1533/1

ФАСАД 1-8

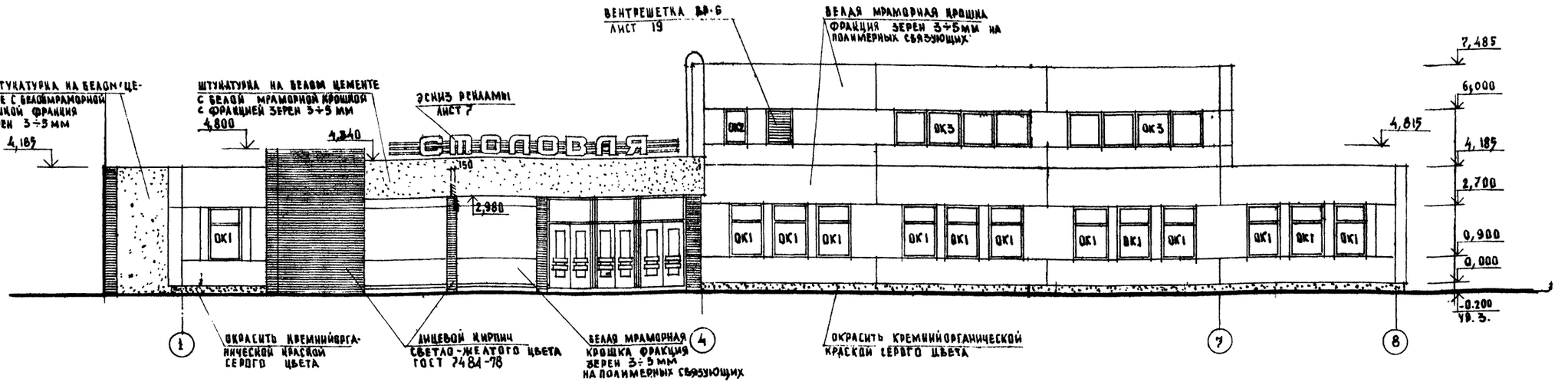

ФАСАД 8-1

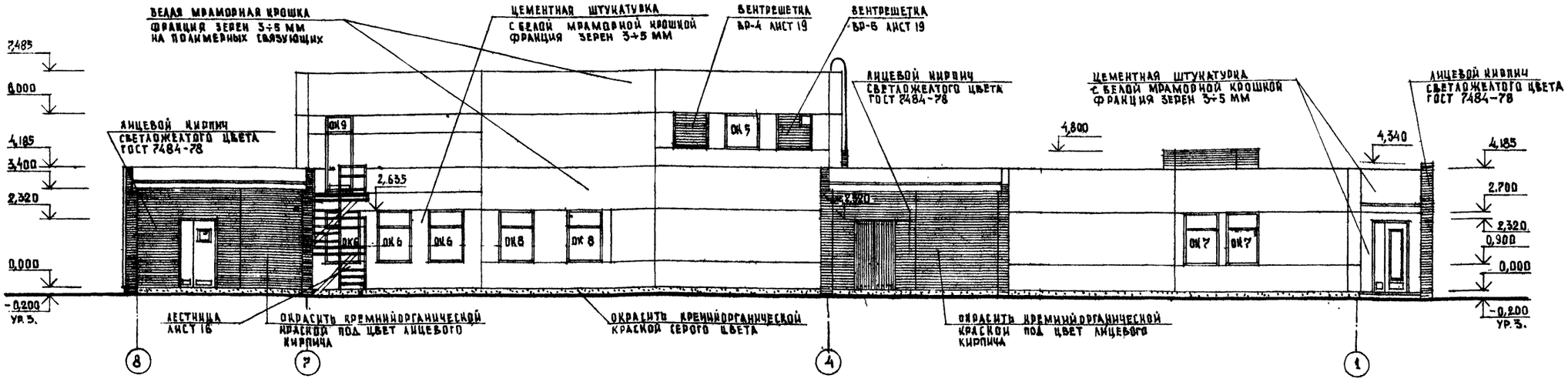

ЦВЕТ ЛИЦЕВОГО КИРПИЧА И ПОКРАСКИ УТОЧНЯЕТСЯ ПРИ ПРИВЯЗКЕ ПРОЕКТА.
ВСЕ ВЫСТУПАЮЩИЕ ЭЛЕМЕНТЫ ФАСАДА ДОЛЖНЫ БЫТЬ ЗАЩИЩЕНЫ КРОВЕЛЬНОЙ ОЦИНКОВАННОЙ СТАЛЬЮ.

ГИП	САГАЛОВИЧ			272-20-142.84	АР
НАЧ.ГРУПП	ПЕТРОВСКИЙ				
РА.КОНСТР	МАЗУР				
ГАП	КРАСОВСКИЙ		07.82	СТОЛОВАЯ ОБЩЕДОСТУПНОГО ТИПА (С ВЕЧЕРОМ КАССЕ) В КОНСТРУКЦИЯХ 1.020-1 НА 150 МЕСТ	
РУК.ГР.	РУБИНСКИЙ		8.82		
СТ.АРХ.	ЗАВЕРУХА		8.82		
Н.КОНТР	КРАСОВСКИЙ		10.82		

СТАДИЯ	ЛИСТ.	ЛИСТОВ
Р	6	

ФАСАД 1-8, 8-1

ИНСТИТУТ "БЕЛГИПРОТОРГ" г. МИНСК.

ПРИВЯЗАН

ИНВ.№

1533/1 КОПИРОВАЛ

ФОРМАТ А2

ФАСАД А-Д

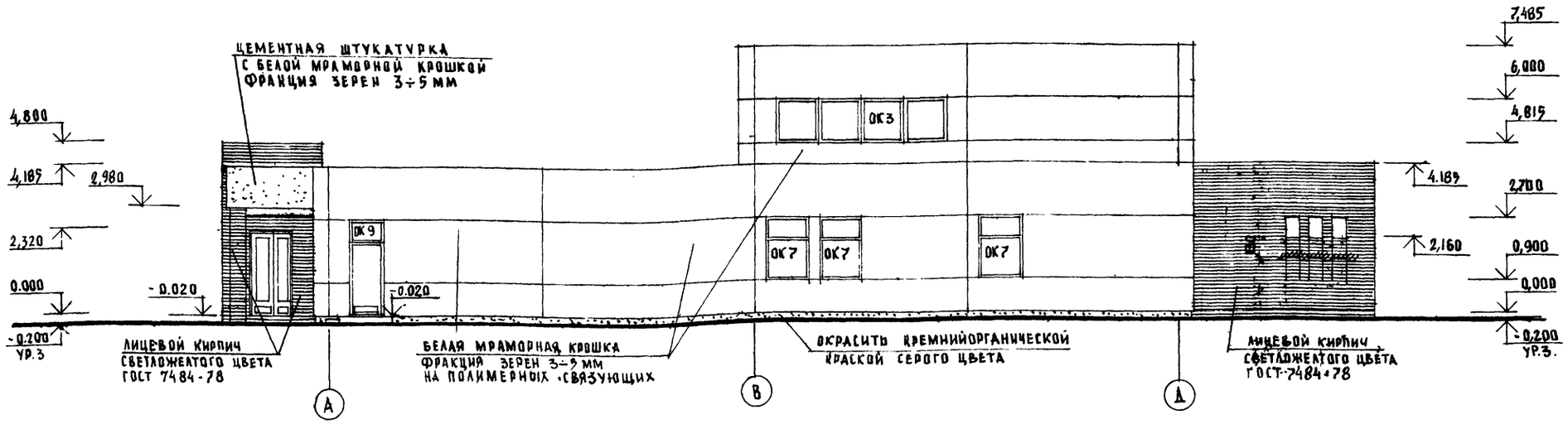

ФАСАД Д-А

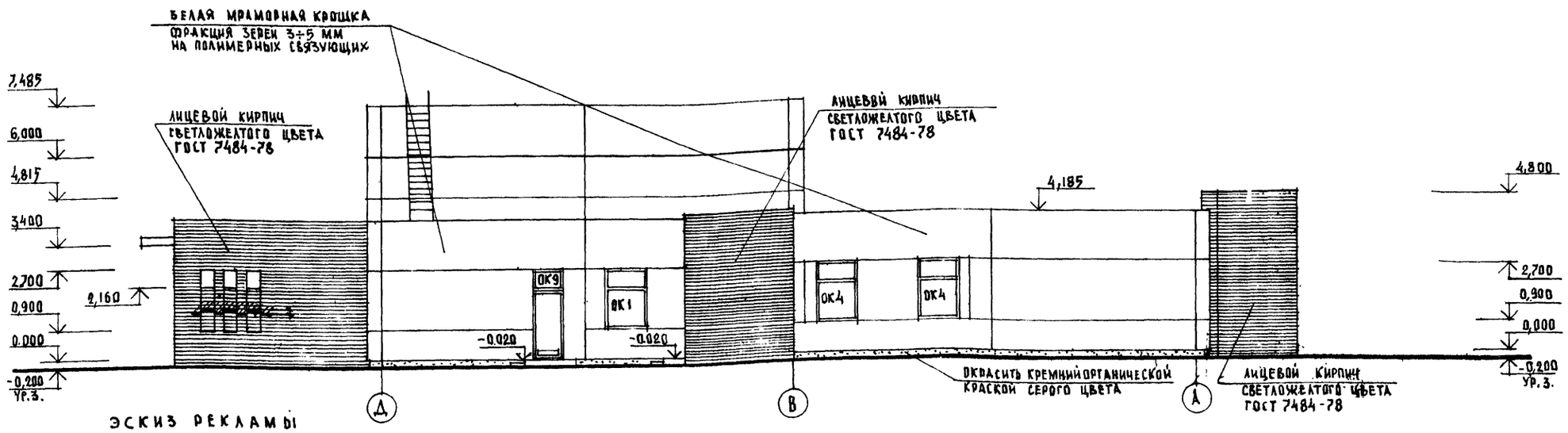

ЭСКИЗ РЕКЛАМЫ

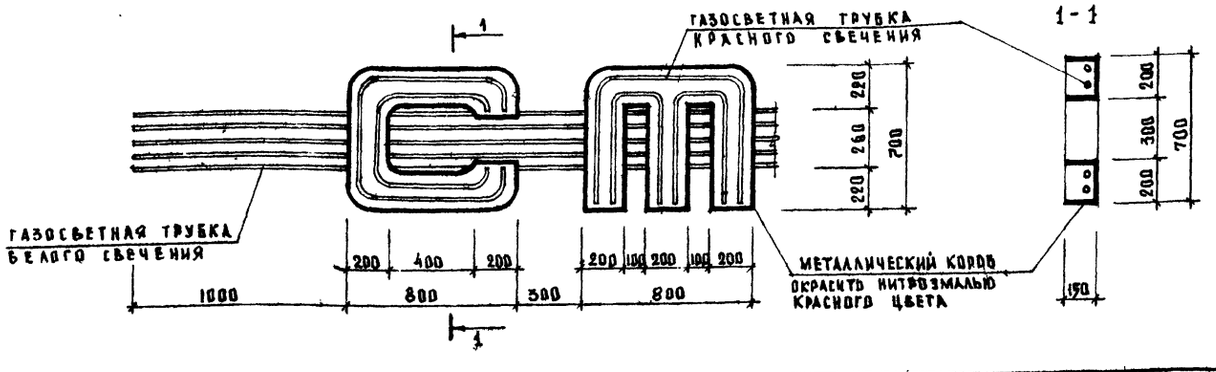

1. ЦВЕТ ЛИЦЕВОГО КИРПИЧА И ПОКРАСКИ УТОЧНЯЕТСЯ ПРИ ПРИВЯЗКЕ ПРОЕКТА.
2. ГАЗОСВЕТНАЯ ТРУБКА БЕЛОГО СВЕЧЕНИЯ - 50 М.П. КРАСНОГО СВЕЧЕНИЯ - 100 М.П.
3. ВСЕ ВЫСТУПАЮЩИЕ ЭЛЕМЕНТЫ ФАСАДА ДОЛЖНЫ БЫТЬ ЗАЩИЩЕНЫ КРОВЕЛЬНОЙ ОЦИНКОВАННОЙ СТАЛЬЮ
4. МАТЕРИАЛ И КОНСТРУКЦИЮ РЕКЛАМЫ РЕШАЕТ ОРГАНИЗАЦИЯ, ПРИВЯЗЫВАЮЩАЯ ПРОЕКТ.

ТИП	САГАЛОВИЧ		
НАЧ. КПМ-2	ПЕТРОВСКИЙ		08.82
ГЛ. КОНСТР.	МАЗУР		08.82
ГАП	КРАСОВСКИЙ		8.82
РУК. ГР.	РУБИНСКИЙ		8.82
АРХ	ГУЛЕВ		8.82
Н. КОНТР.	КРАСОВСКИЙ		11.82

272-20-142.84 АР

СТОЛОВАЯ ОБЩЕДОСТУПНОГО ТИПА (ВЕЧЕРОМ - КАФЕ) В КОНСТРУКЦИЯХ 1.020-1 НА 150 МЕСТ

СТАДИЯ	ЛИСТ	ЛИСТОВ
Р	7	

ФАСАДЫ А-Д, Д-А
ЭСКИЗ РЕКЛАМЫ

ИНСТИТУТ "БЕЛГИПРОТОРГ" г. МИНСК

ПРИВЯЗАН

ИНВ. №

ИНВ. № ПОДЛ. | ПОДПИСЬ И ДАТА | ВЗАМ. ИНВ. №

КОПИРОВАЛ

ФОРМАТ А2

1533/1

Типовой проект 272-20-142.84 Альбом 1

Разрез 1-1

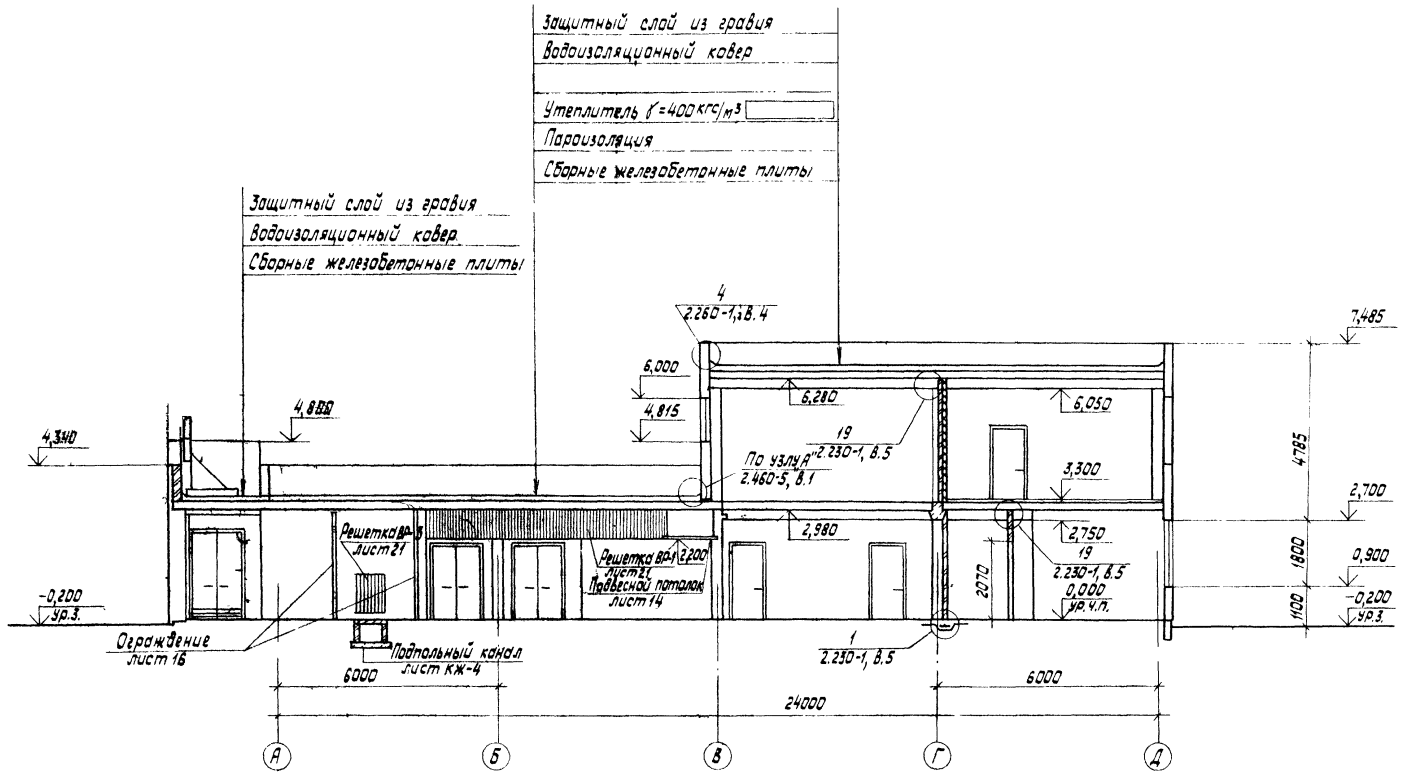

2-2

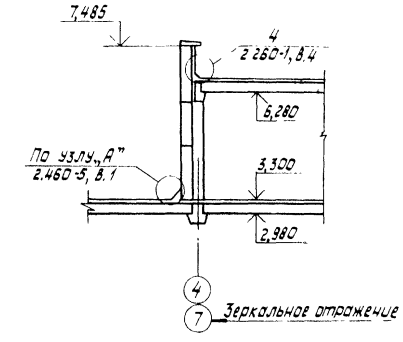

Разрез 3-3

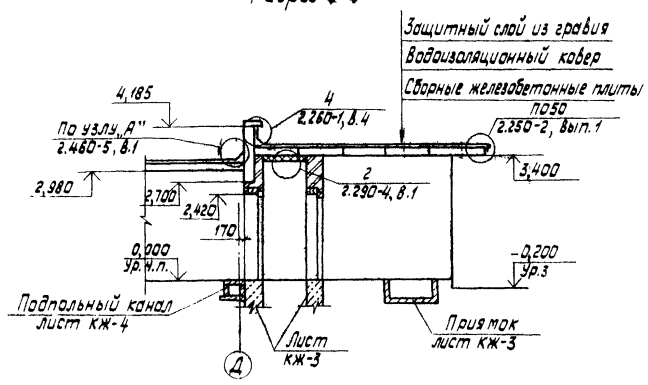

Разрез 4-4

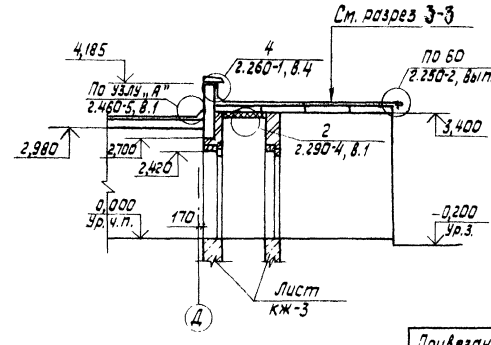

ГИП	Сагаловичч			272-20-142.84	-АР
Нач. КПТ-2	Петровский				
Гл. констр.	Мазур				
ГАП	Красовский			Столовая общедоступного типа (вечером-кафе) в конструкциях 1.020-1 на 150 мест	
Рук. гр.	Рубинский				
Архит.	Гулев				Стадия: Р; Лист: 8; Листов:
Инж.	Романчик				
Н. контр.	Красовецкий			Разрезы 1-1 ÷ 4-4	институт „БЕЛГИПРОТОРГ" г. Минск
Привязан					
Инв. №					

Копировал

Формат А2

Типовой проект 272-20-142 84 Альбом 1

Планы полов на отм. 0.000

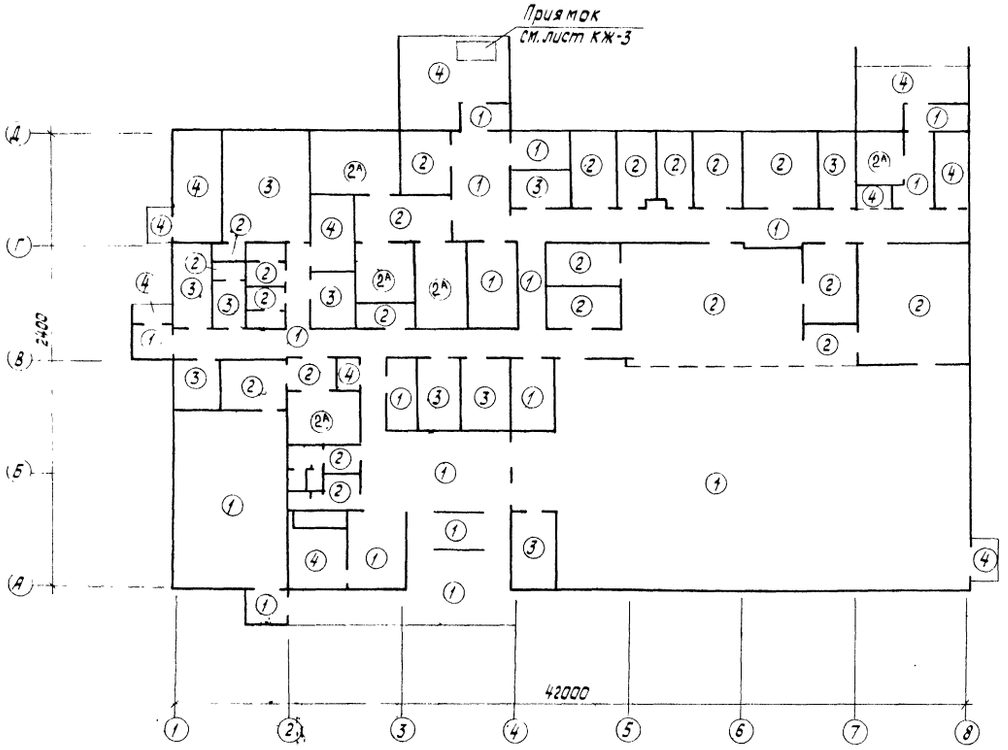

Планы полов на отм. 3.300

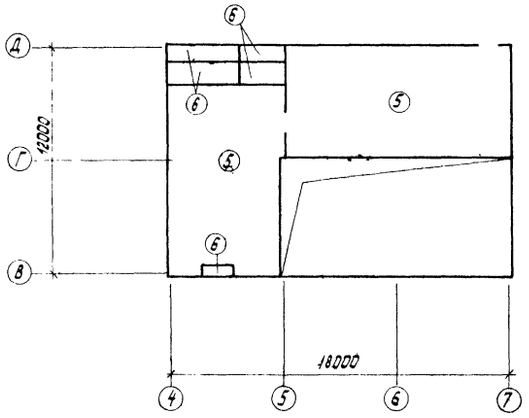

Экспликация полов

Наименование или номер помещения по проекту	Тип пола по проекту	Схема пола или номер узла по серии	Элементы пола и их толщина	Площадь пола m^2
1÷3, 5, 8, 11, 27, 29, 42, 45, 46, 48÷50, 52, 53	1	243 серия 2.244-1 в.4	Покрытие - бетон мозаичного состава марки 200 - 20 мм	593.26
10, 12, 17, 18 22 26, 30÷36, 40, 41, 43, 44, 51 9, 23, 24, 25, 39	2 2^A	240 серия 2.244-1 в.4	Покрытие - керамические плитки ГОСТ 6787-80 - 10 мм	181.95
4, 6, 7, 13÷16, 21, 28, 37	3	224 Серия 2.244-1 в.4	Покрытие - линолеум, поливинилхлоридный многослойный ГОСТ 14632-79	93.82
19, 20, 38, 47, 54, рампа	4	245 серия 2.244-1 в.4	Покрытие - бетон М200 - 20 мм	92.78
55	5	135 серия 2.244-1 в 4	Покрытие - бетон М200 - 20 мм	130.0
55	6	184 серия 2.244-1 в 4	Покрытие - бетон М200	12.33

1. Конструкции полов приняты по СНиП-II В 8-71
2. Работы по устройству полов вести в соответствии со СНиП III-8-14-72 „Полы. Правила производства и приемки работ."
3. Грунты насыпные и с нарушенной структурой в основаниях полов уплотняются механизированным способом в соответствии с требованиями СНиП III-8.14-72.
4. Для уплотнения грунта основания втрамбовать слой щебня или гравия крупностью 40-60 мм
5. В помещениях с трапами уклон выполнить в сторону трапов. Уклон $i=0.02$. Расположение трапов см листы 3, 4
6. Рисунки пола поз. 1 выполнить согласно фрагментов на листе АР-24.
7. Полы типа 2^A выполняются аналогично типу 2 с учетом серии 2 290-4, в 1, деталь 15
8. В детали пола 6 учитываются минероловатные плиты $\gamma = 200$ кг/м³ толщина 100 мм.

ГИП	Согалович		08.82
Нач КПП-2	Петровский		08.82
Гл. констр.	Мазур		08.82
ГАП	Красовский		06.82
Рук. гр.	Рубинский		08.82
Арх.	Гулев		08.82
Ст. техн.	Силич		06.82
Н. контр	Красовский		08.82

272-20-142 84 -АР

Столовая общедоступного типа (вечером - кафе) в конструкциях 1 020-1 на 150 мест

Стадия	Лист	Листов
Р	9	

Планы полов на отм 0.000 и 3.300

Институт „БЕЛГИПРОТОРГ" г. Минск

Привязан

Инв №

Копировал 1533/1 Формат А2

Типовой проект 272-20-142.84 Альбом 1

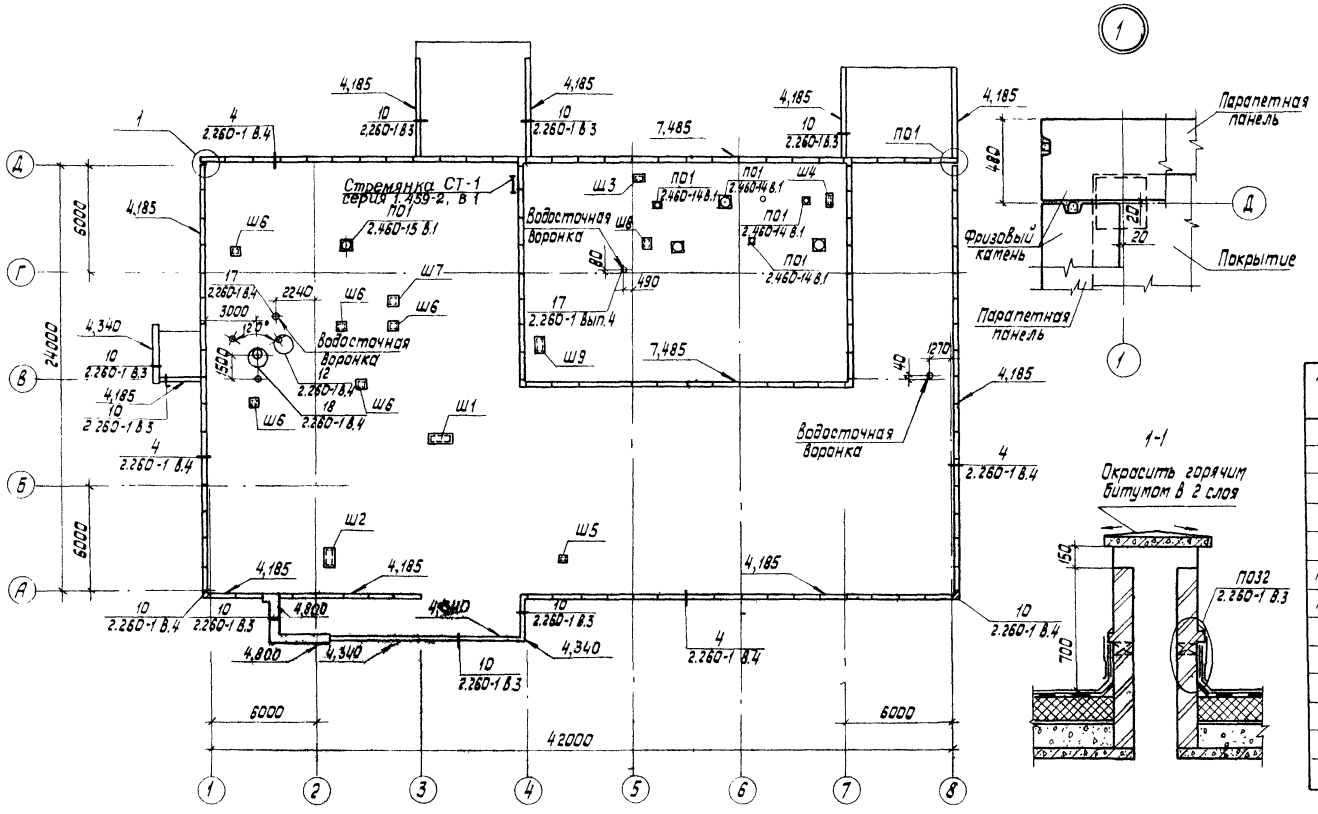

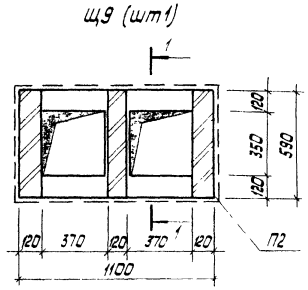

Спецификация элементов к плану кровли

Марка, пдз.	Обозначение	Наименование	Кол	Масса, ед., кг	Примечание
		Плиты			
П1	3.006-2 Вып II-2	Плита П10g-3	1	190	
П2	3.006-2 Вып. II-2	Плита П7g-3	2	150	
П3	3.006-2 Вып. II-2	Плита П3-8	8	50	
П4	3.006-2 Вып. II-2	Плита П5g-8	2	100	
КФ15-4	1.020-1 В.5-8	Фризовый камень КФ15-4	112	100	
ММ-14	2.260-1 В.4	Монтажная деталь ММ-14	8	3.56	
ММ-17	2.260-1 В.4	Монтажная деталь ММ-17	3	7.12	
ММ-18	2.260-1 В.4	Монтажная деталь ММ18	1	6.41	Ф73
Ф8АI	2.260-1 В.4	Арматура Ф8АI ℓ=100	112	0.04	

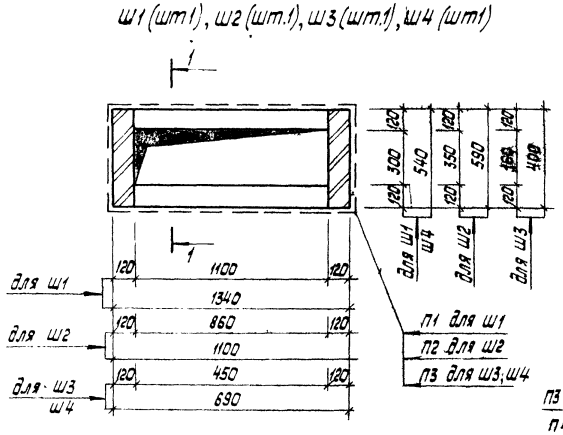

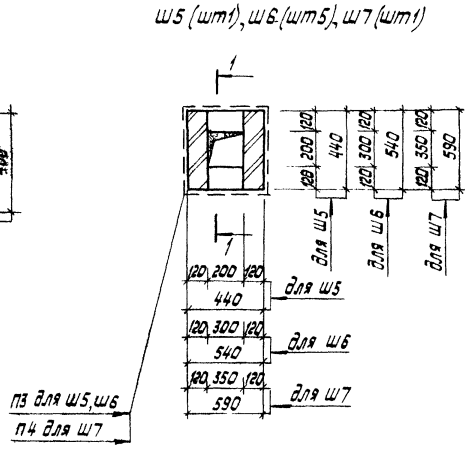

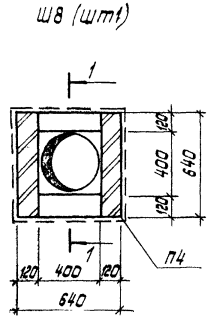

1. При производстве кровельных работ руководствоваться СНиП III-20-74 „Кровли, гидроизоляция, пароизоляция и теплоизоляция."
2. Шахты выполняются из обыкновенного глиняного кирпича М75 на растворе М50 с подрезкой швов с внутренней стороны. Снаружи шахты оштукатурить.

ГИП	Сагалович		08.82
Нач. КПМ-2	Петровский		08.82
Гл. констр.	Мазур		08.82
ГАП	Красовский		08.82
Рук. гр.	Рубинский		08.82
Арх.	Гулев		08.82
Ст. техн.	Силич		08.82
Техник	Липень		08.82
Н. контр.	Красовский		08.82

272-20-142.84 АР

Столовая общедоступного типа (Вечером-кафе) в конструкциях 1.020-1 на 150 мест

Стадия	Лист	Листов
Р	10	

План кровли

Институт „БЕЛГИПРОТОРГ" г. Минск

Привязан

Инв. №

Копировал

1533/1

Формат А2

Инв. № подл. | Подпись и дата | Взам. инв. №

Типовой проект 272-20-142.84 Альбом 1

Фрагмент 5

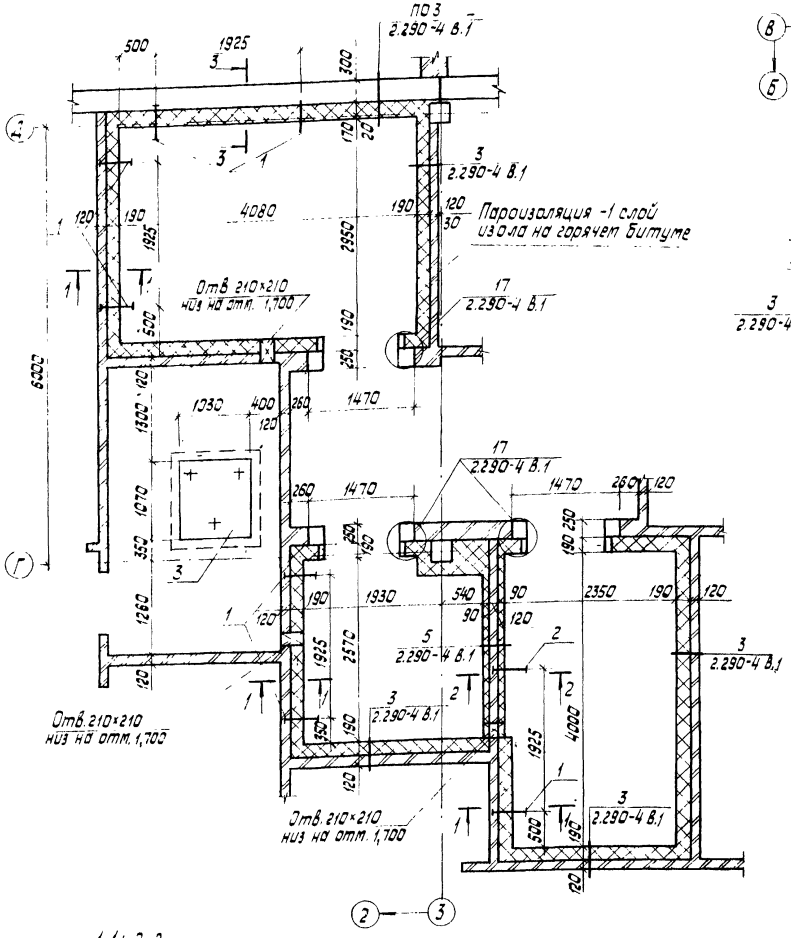

Фрагмент 6

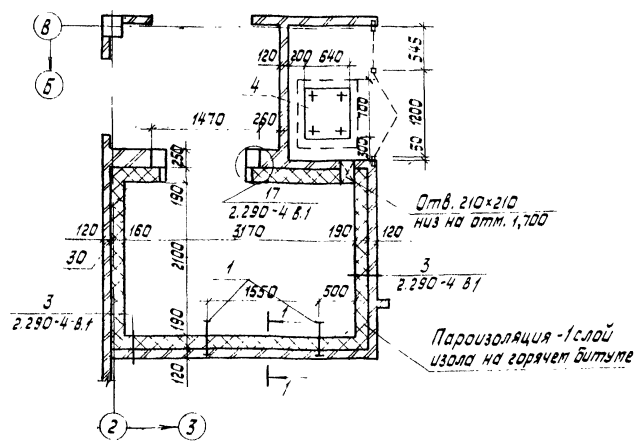

Фрагмент 7

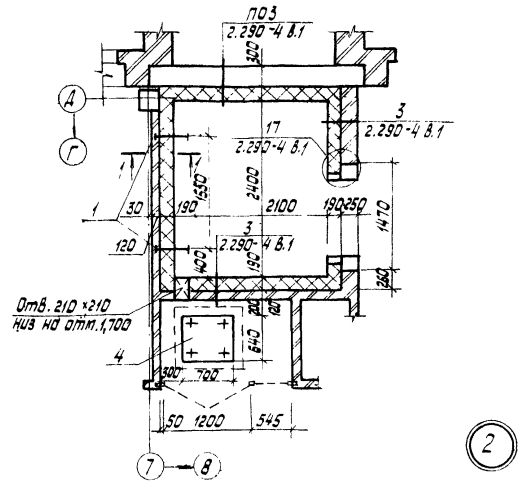

Спецификация к фрагментам планов 1,2,3

Марка поз.	Обозначение	Наименование	Кол.	Масса ед., кг	Примечание
А-3	2.290-4 Вып.1	Анкер А-3	182	0.37	
А-5	2.290-4 Вып.1	Анкер А-5	12	0.16	
	2.290-4 Вып.1	Анкер А-8	68	0.40	
	КЖИ-МС4	Анкер МС4	24	0.53	
1	2.290-4 Вып.2	Кронштейн КР-7	11	9.07	
2	2.290-4 Вып.2	Кронштейн КР-5	1	8.34	
3	2.290-4 Вып.3	Фундамент Ф-14	1	0.90	м3
4	2.290-4 Вып.3	Фундамент Ф-3	2	0.44	м3
		Ограждения			
	2.290-4 Вып.1	Дверь Д-1	2	25.9	
	ГОСТ 8509-72*	Обвязка щитов L32×4		23.6	
	ГОСТ 5336-80	Сетка N10-1.2		3.6	
	ГОСТ 103-76	Планка для зажима сетки-20×4		7.64	
	ГОСТ 2590-71*	Проволока для обвязки ф25			
	ГОСТ 7798-70*	Болт М5×25 с гайкой		0.85	
		Обвязка проемов			
	2.290-4 Вып.1, л.15	Деталь 17	5	60.7	

1. Внутреннюю штукатурку по стеновым панелям не выполнять.
2. Полы холодильных камер приняты по детали 240 серии 2.244-1 в.4
3. Изоляцию охлаждаемых камер выполнять в соответствии с серией 2.290-4 вып.1 и СНиП III-20-74.
4. Указания по монтажу ограждений фреоновых холодильных машин, узлы 1; 2; сеч. 5-6 см. на листах 16÷18 серии 2.290-4 вып.1
5. Анкера и кронштейны устанавливать во время возведения перегородок.
6. В качестве утеплителя холодильных камер приняты плиты жесткие минераловатные на битумном связующем ГОСТ 10140-80.
7. В детали 15 (серия 2.290-4 вып.1) принять:
   а) цементная стяжка из цементно-песчаного раствора марки 100;
   б) армобетонная стяжка из бетона марки 200;
   в) керамзитобетонная стяжка из керамзитобетона γ=1600 кг/м³ марки 100.
   г) защитный слой из цементно-песчаного раствора марки 100.
8. Примыкания минераловатных плит к стеновым панелям производить по типу детали 3 серии 2.290-4 вып.1, взамен анкера А-3 применить анкер МС4 (лист КЖИ-МС4).

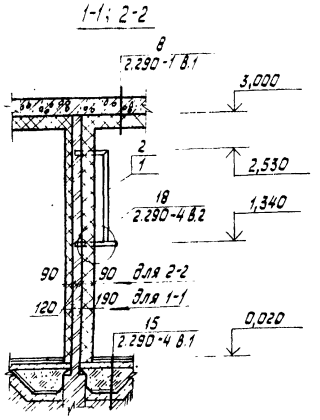

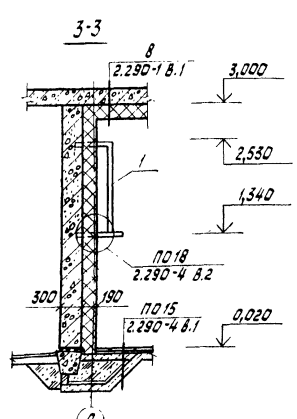

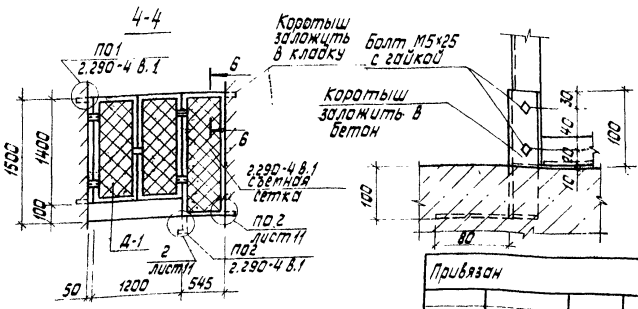

ГИП	Соколович		08.82	272-20-142.84 -АР
Нач. КПП-2	Петровский		08.82	
Гл. констр.	Мозур		08.82	
ГАП	Красовский		08.82	Столовая общедоступного типа (вечером-кафе) в конструкциях 1.020-1 на 150 мест
Рук. гр.	Рубинский		08.82	
Исп.	Суманова		08.82	Стадия Р; Лист 11; Листов
Н. контр.	Красовская		08.82	
				Фрагменты плана 5,6,7 — Институт „БЕЛГИПРОТОРГ" г. Минск

Привязан

Инв. №

Копировал 1533/1 Формат А2

Типовой проект 272-20-142.84 Альбом 1

Инв.№ подл. | Подпись и дата | Взам. инв.№

Схема расположения элементов гипсобетонных перегородок

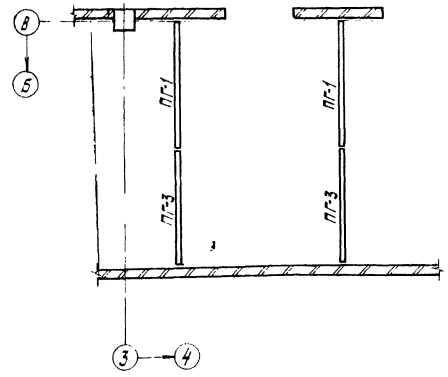

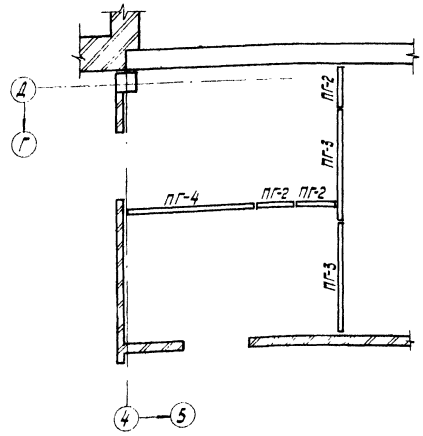

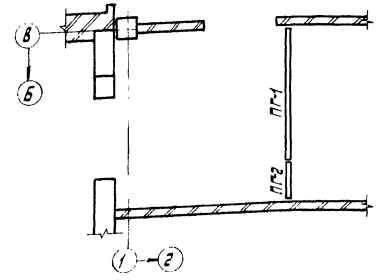

Примыкание гипсобетонной перегородки к стеновой панели

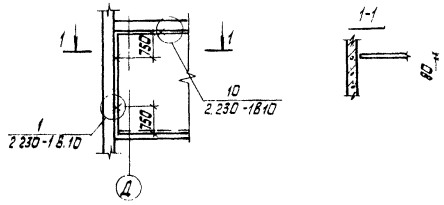

Примыкание перегородки к ригелю

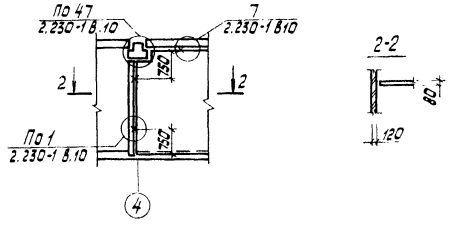

Примыкание гипсобетонной панели к кирпичной перегородке

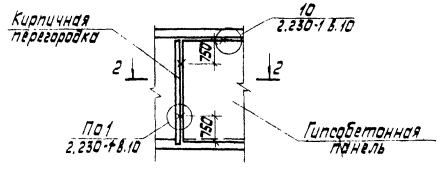

Сопряжение гипсобетонных перегородок

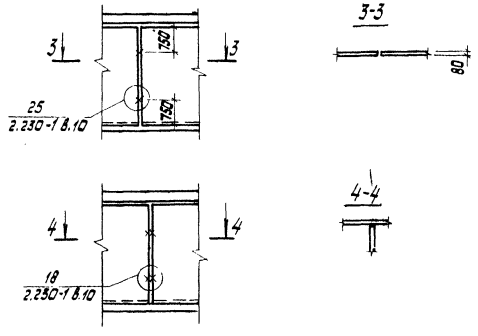

Спецификация к схеме расположения элементов гипсобетонных перегородок

Марка поз.	Обозначение	Наименование	Кол.	Масса ед., кг	Примечание
		Панели перегородок			
ПГ-1	1.231-1 Вып. 1	ПГ-33-19	3	5.90	
ПГ-2	1.231-1 Вып. 1	ПГ-33-6	4	1.80	
ПГ-3	1.231-1 Вып. 1	ПГ-33-17	4	5.25	
ПГ-4	1.231-1 Вып. 1	ПГ-33-19Б	1	5.75	
		Изделия монтажные			
мм39	2.230-1 Вып. 10	мм 39	22	0.16	
мм41	2.230-1 Вып. 10	мм 41	16	0.30	
мм44	2.230-1 Вып. 10	мм 44	32	0.15	
		Изделия монтажные для кирпичных перегородок			
мм1	2.230-1 Вып. 5	мм1	380	0.55	
мм13	2.230-1 Вып. 5	мм13	8	0.12	
К1	2.230-1 Вып. 5	К1	118	0.41	
К2	2.230-1 Вып. 5	К2	118	0.17	
К5	2.230-1 Вып. 5	К5 ℓ=3000	366	0.51	
тс60	1.020-1. Вып. 9-1	тс60	24	0.38	

1. Наружные стены должны быть выведены до монтажа перегородок.
2. Панели перегородок монтируются до укладки плит перекрытия.
3. Указания по установке и креплению гипсобетонных перегородок см. альбом серии 2.230-1 Вып. 10.
4. Кирпичные стены крепить к колоннам по детали 1 серии 1.020-1 вып. 10-2.

ГИП	Согалович		08.82
Нач. КПП-2	Петровский		08.82
Гл. конст.	Мазур		08.82
Г.А.П.	Красовский		08.82
Рук. гр.	Рубинский		08.82
Исп.	Романова		08.82
Н. контр.	Красовский		08.82

Привязан

Инв.№

272-20-142.84 -АР

Столовая общедоступного типа (вечерок-кафе) в конструкциях 1.020-1 на 150 мест

Стадия	Лист	Листов
Р	12	

Схема расположения элементов гипсобетонных перегородок

Институт „БЕЛГИПРОТОРГ" г. Минск

Копировал 1533/1 Формат А2

Типовой проект 272-20-142.84 Альбом 1

Ведомость проемов ворот и дверей

Марка поз.	Размер проема в кладке
1	1010×2070
2	1010×2070
3	1350×2420
4	1350×2420
5	1100×2120
6	—
7	—
8	1350×2420
9	1350×2420
10	1210×2070
11	1510×2370
12	710×2070
13	710×2070
14	1210×2070
15	1210×2070
16	1310×2070
17	1550×2420
18	1550×2420
19	1470×2300
20	1470×2300
21	1370×2420
22	1370×2420
23	1210×2070

Спецификация элементов заполнения проёмов ворот, дверей и окон

Марка поз.	Обозначение	Наименование	Кол. на этаж 1	Кол. на этаж 2	Всего	Масса ед, кг	Примечание
ОК7	ГОСТ 11214-78	Оконный блок ОР18-12В	5		5		
	ГОСТ 8242-75	Наличник тип I ℓ=4.9 м.п.	24.5		24.5		м.п.
	ГОСТ 17280-79	Доска подоконная ПД13-15	5		5		
ОК8	ГОСТ 11214-78	Оконный блок ОР18-12В	2		2		
	ГОСТ 8242-75	Наличник тип I ℓ=4.9 м.	9.8		9.8		м.п.
	ГОСТ 17280-79	Доска подоконная ПД13-15	5		5		
ОК9	ГОСТ	Оконный блок ОР6-9	2	1	3		
	ГОСТ 8242-75.	Наличник тип I ℓ=6.3 м.п.	12.6	6.3	18.9		м.п.
ФН 06-15	Серия 1.136-12 в. 1	Фрамуга ФН-06-15	6		6		

Марка поз	Обозначение	Наименование	Кол. на этаж 1	Кол. на этаж 2	Всего	Масса ед, кг	Примечание
1	ОСТ 20-3-78	ДС20-9Т	5		5		
2	То же	ДС20-9ТЛ	5		5		
3	—"—	ДТ23-4.8-7	1		1		
4	—"—	ДН23-4.8-7	1		1		
5	—"—	ДС20-9У	2	1	3		Окрасить в цвет отделки стен
6	—"—	ДН23-7.7-14	3		3		
7	—"—	ДТ23-7.7-14	3		3		
8	—"—	ДН23-4.8-5м	1		1		
9	—"—	ДТ23-4.8-5м	1		1		
10	ГОСТ 6629-74*	ДГ21-12	10		10		
11	То же	ДГ23-15	6		6		
12	—"—	ДГ21-7П	8		8		
13	—"—	ДГ21-7ЛП	5		5		
14	—"—	ДГ21-12П	3		3		
15	—"—	ДГ21-12ЛП	7	1	8		
16	—"—	ДО21-13	2		2		
17	ОСТ 20-3-78	ДН23-7.7-18м	1		1		
18	То же	ДТ23-7.7-18м	1		1		
19	Нормаль „Гипрохолод" Н-13205	ПСЛ	3		3		Левое исполнение
20	То же	ПС	2		2		
21	ОСТ 20-3-78	ДН23-4.8-13	1		1		
22	То же	ДТ23-4.8-13	1		1		
23	ГОСТ 6629-74*	ДГ21-12Л	2		2		
ОК1	ГОСТ 11214-78	Оконный блок ОР18-12В	14		14		
	ГОСТ 8242-75	Наличник тип I ℓ=4.9 м.п.	68.6		68.6		м.п.
ОК2	ГОСТ 11214-78	Оконный блок ОР12-9		1	1		
	ГОСТ 8242-75	Наличник тип I ℓ=4.3 м.п.		4.9	4.9		м.п.
ОК3	ГОСТ 11214-78	Оконный блок ОР12-12В		3	3		
	ГОСТ 8242-75	Наличник тип I ℓ=31.8 м.п.		95.4	95.4		м.п.
	ГОСТ 8486-66**	Доска антисептированная 32×130		0.005	0.005		м³
ОК4	ГОСТ 11214-78	Оконный блок ОР18-12В	2		2		
	ГОСТ 8242-75	Наличник тип I ℓ=4.9 м.п.	9.8		9.8		м.п.
ОК5	ГОСТ 11214-78	Оконный блок ОР12-12В		1	1		
	ГОСТ 8242-75	Наличник тип I ℓ=5.1 м.п.		5.1	5.1		м.п.
ОК6	ГОСТ 11214-78	Оконный блок ОР18-12В	3		3		
	ГОСТ 8242-75	Наличник тип I ℓ=4.9 м.п.	14.7		14.7		м.п.
	ГОСТ 17280-79	Доска подоконная ПД13-15	3		3		

ОК1, ОК4

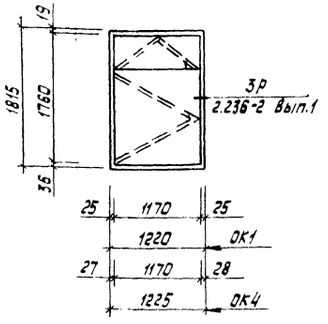

ОК7, ОК8

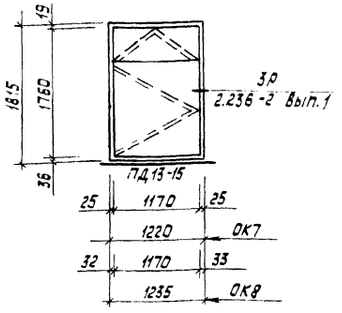

ОК2

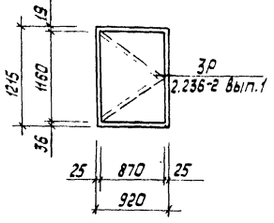

ОК3

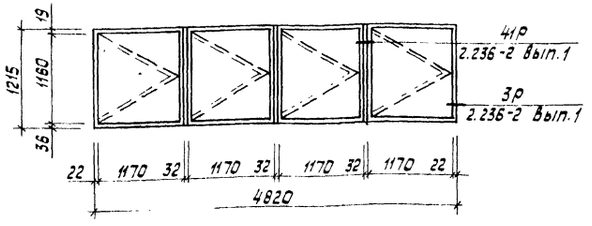

ОК5

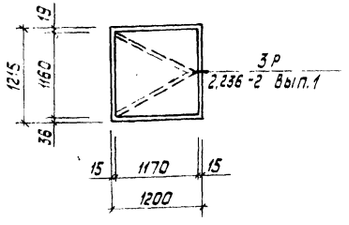

ОК6

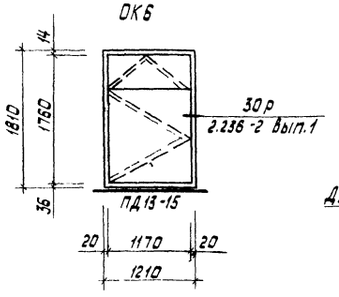

ОК9

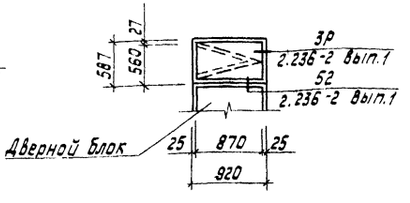

- оконные и дверные блоки окрасить светлокоричневой масляной краской за 2 раза.
- дверь (поз.5) в зале с раздаточной изнутри офанеровать шпоном ясеня.
- Оконные блоки ОР18-12В, ОР12-9, ОР12-12В могут быть заменены на окна со стеклопакетами ОСП.18-12, ОСП 12-9, ОСП 12-12 по ГОСТ 24700-81

ГИП	Сагалович		08.82
Нач.КПМ-2	Петровский		08.82
Гл.констр.	Мазур		08.82
ГАП	Красовский		08.82
Рук.гр.	Рубинский		08.82
Арх.	Гулев		08.82
Ст.техн.	Силич		08.82
Н.контр.	Красовский		08.82

272-20-142.84 -АР

Столовая общедоступного типа (вечером-кафе) в конструкциях 1.020-1 на 150 мест

Стадия	Лист	Листов
Р	13	

Схемы расположения элементов заполнения оконных проемов. Ведомость проемов ворот и дверей.

Институт „БЕЛГИПРОТОРГ" г. Минск

Привязан

Инв. №

Инв. № подл. | Подпись и дата | Взам. инв. №

Копировал 1533/1 Формат А2

Типовой проект 272-20-142.84 Альбом I

Подвесной потолок (тип1)

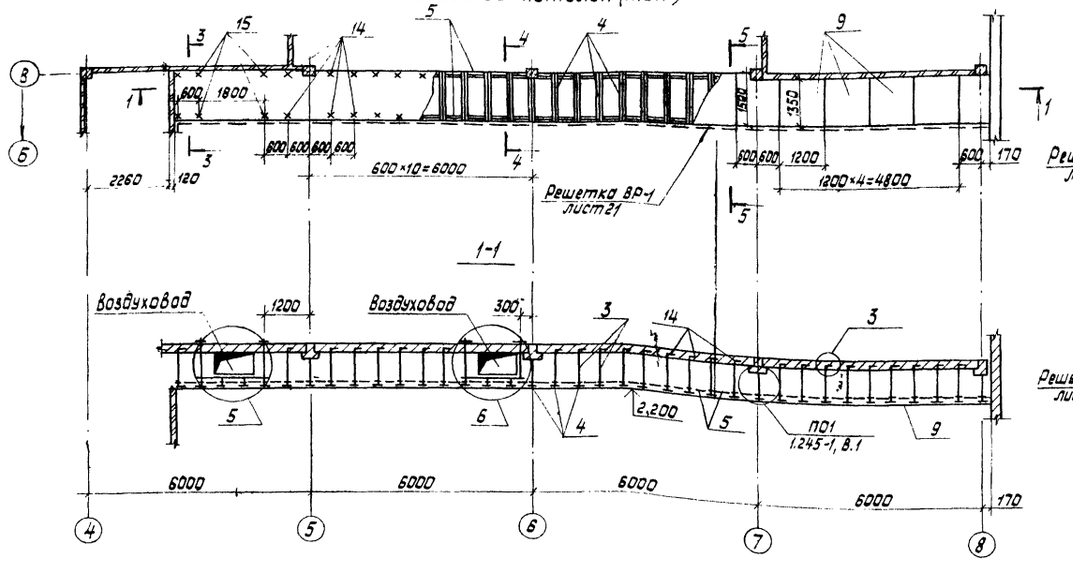

Подвесной потолок (тип2)

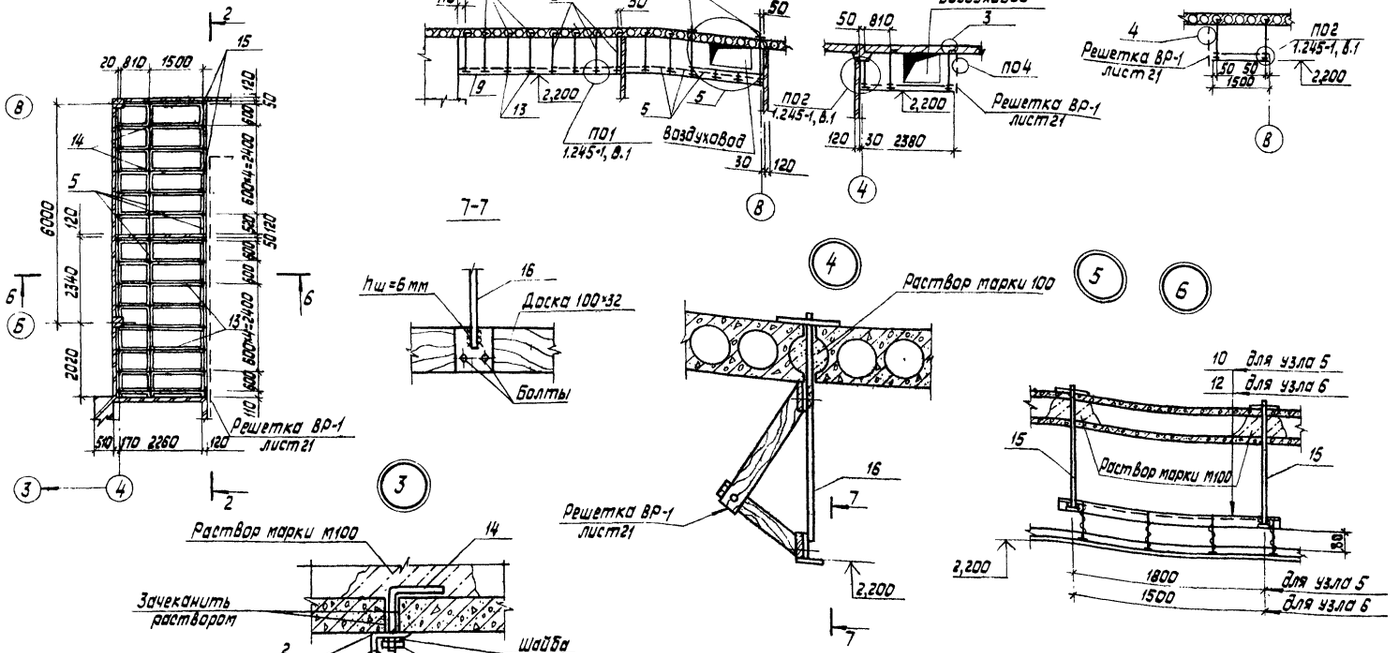

Спецификация изделий и материалов подвесного потолка

Формат	Зона	Поз.	Обозначение	Наименование	Кол.	Примечание
				Документация		
А3			1.245-1, 8.1; АР-14	Сборочный чертеж		
				Детали		
		2	КЖИ-МД7	МД7	102	0.12 кг
		3		Подвеска из проволоки ф2.5, ℓ=1200, ГОСТ 15832-70	116	0.042 кг
		4	1ПСШ 02.00.04	Главный профиль каркаса ℓ=1500	37	0.942 кг
		5	1ПСШ 02.00.05	Второстепеный профиль каркаса	114	0.395 кг
		6	1ПСШ 02.00.06	Соединительная пластина	116	0.033 кг
		7	1ПСШ 02.00.07	Стыковой стержень	102	0.008 кг
		10	Лист 14	Уголок 50×32×3 ГОСТ 8510-72* ℓ=1900	4	3.61 кг
		12	Лист 14	Уголок 50×32×3 ГОСТ 8510-72* ℓ=1600	2	3.04 кг
		13	1ПСШ 02.00.04	Главный профиль каркаса ℓ=2410	14	1.514 кг
		14	КЖИ-МС4	Анкер МС4	92	0.12 кг
		15	КЖИ-МС5	Анкер МС5	10	0.75 кг
		16	КЖИ-МС6	Анкер МС6	23	1.74 кг
				Стандартные изделия		
		1		Дюбель-гвоздь ДГП 3.5×30 ВТУ ММЗ 2-66 ММСС СССР	22	0.003 кг
				Ст.70 ОСТ-14271		
		8		Винт с полупотайной головкой и крестообразным шлицем самонарезающий 4×25-021 ГОСТ 11651-65*, ГОСТ 3282-74*	918	0.0035 кг покрытие Ц.12.Н.ХР
				Материалы		
		9		Лист улучшенной сухой гипсовой штукатурки со скошенными кромками размером 1500×1200×14 ТУ 400-1/154-9-76 ГМПСМ МГИ	30	20.16 кг
		11		Клеящая мастика „Полинит" ТУ21-29-25-74 МПСМ СССР		5.20 кг

1. Схему расположения перекрытия см. КЖ-10.
2. Разбивку анкеров см. КЖ-10
3. Монтаж конструкций подвесного потолка выполнять после монтажа сантехнических воздуховодов.

ГИП	Свеголович		08.82
Нач. КПП-2	Петровский		08.82
Гл. констр.	Мазур		08.82
ГАП	Красовский		08.82
Рук. гр.	Рубинский		08.82
Инж.	Романчик		08.82
Н. контр.	Ярковский		08.82

272-20-142.84 -АР

Столовая общедоступного типа (вечерот-кафе) в конструкциях 1.020-1 на 150 мест

Стадия	Лист	Листов
Р.	14	

Подвесные потолки (тип1, тип2)

институт „БЕЛГИПРОТОРГ" г. Минск

Привязан

Инв. №

Инв. № подл. | Подпись и дата | Взам. инв. №

Копировал

1533/1

Формат А2

Типовой проект 272-20-142.84 Альбом 1

Ведомость перемычек

Марка, поз.	Схема сечения
ПР-1	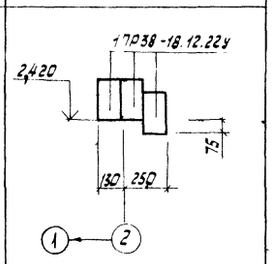
ПР2	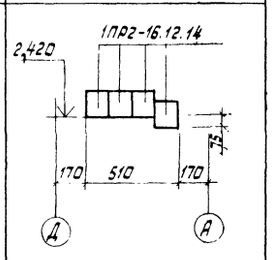
ПР3	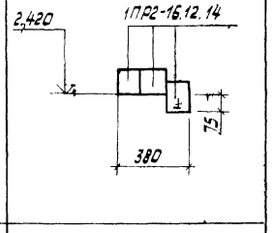
ПР4	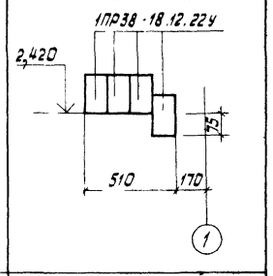
ПР5	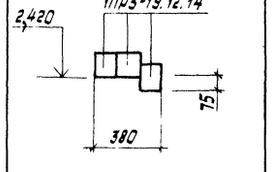
ПР6	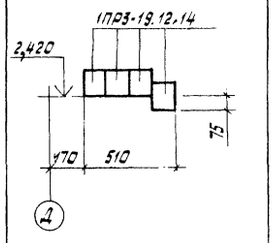
ПР7	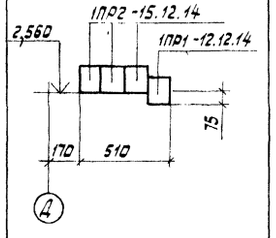
ПР8	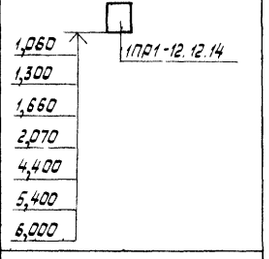
ПР9	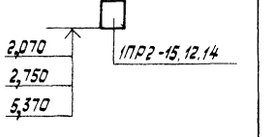
ПР10	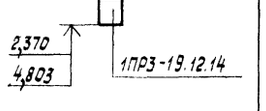
ПР11	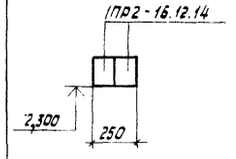
ПР12	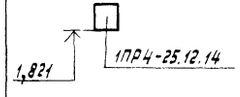

Спецификация перемычек

Марка, поз.	Обозначение	Наименование	Кол. на эт. 1	Кол. на эт. 2	Всего	Масса ед. кг	Примечание
ПР1	1.138-10 в.1	1ПР38-18.12.22у	3	—	3	125	
ПР2	1.138-10 в.1	1ПР2-16.12.14	8	—	8	75	
ПР3	1.138-10 в.1	1ПР2-16.12.14	6	—	6	75	
ПР4	1.138-10 в.1	1ПР38-18.12.22у	4	—	4	125	
ПР5	1.138-10 в.1	1ПР3-19.12.14	3	—	3	75	
ПР6	1.138-10 в.1	1ПР3-19.12.14	4	—	4	75	
ПР7	1.138-10 в.1	1ПР2-15.12.14	9	—	9	75	
	1.138-10 в.1	1ПР1-12.12.14	3	—	3	50	
ПР8	1.138-10 в.1	1ПР1-12.12.14	14	3	17	50	
ПР9	1.138-10 в.1	1ПР2-15.12.14	26	1	27	75	
ПР10	1.138-10 в.1	1ПР3-19.12.14	6	1	7	75	
ПР11	1.138-10 в.1	1ПР2-16.12.14	10	—	10	75	
ПР12	1.138-10 в.1	1ПР4-25.12.14	1	—	1	100	

ГИП	Сагалович		08.82
Нач. КПМ-2	Петровский		08.82
Гл. констр.	Мазур		08.82
Рук. гр.	Рубинский		08.82
Ст. инж.	Любецкая		08.82
Н. контр	Красовский		08.82

272-20-142.84 -АР

Столовая общедоступного типа (вечером-кафе) в конструкциях 1.020-1 на 150 мест

Стадия	Лист	Листов
Р	15	

Привязан

Инв №

Ведомость перемычек
Спецификация перемычек

институт „БЕЛГИПРОТОРГ" г. Минск

Копировал 1533/1 Формат А2

Инв № подл. | Подпись и дата | Взам. инв №

ТИПОВОЙ ПРОЕКТ 272-20-142.84 АЛЬБОМ 1

1 ЛЕСТНИЦА ЛМ-1

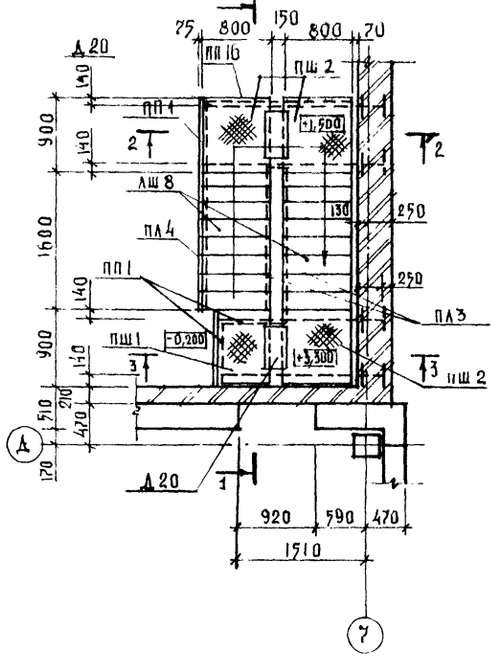

2-2

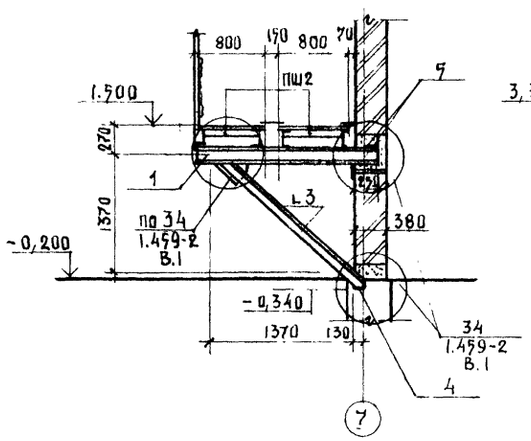

3-3

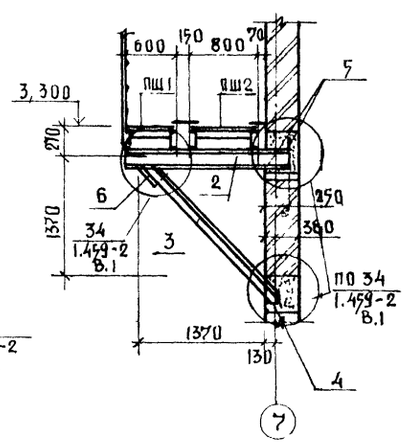

ГЛАВНЫЙ ВХОД

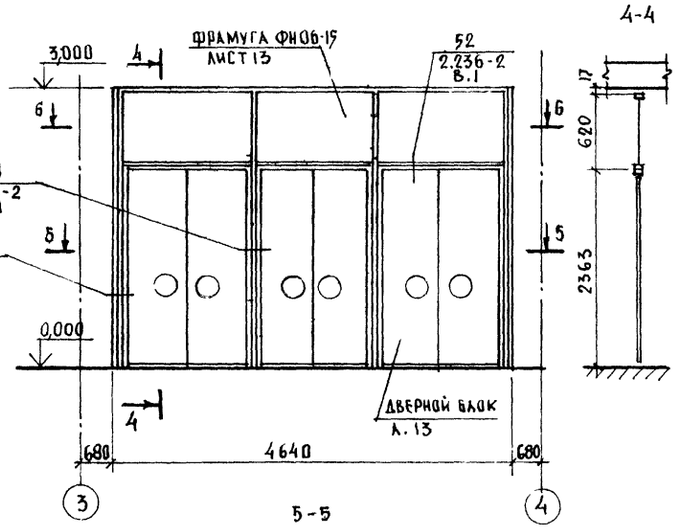

4-4

1-1

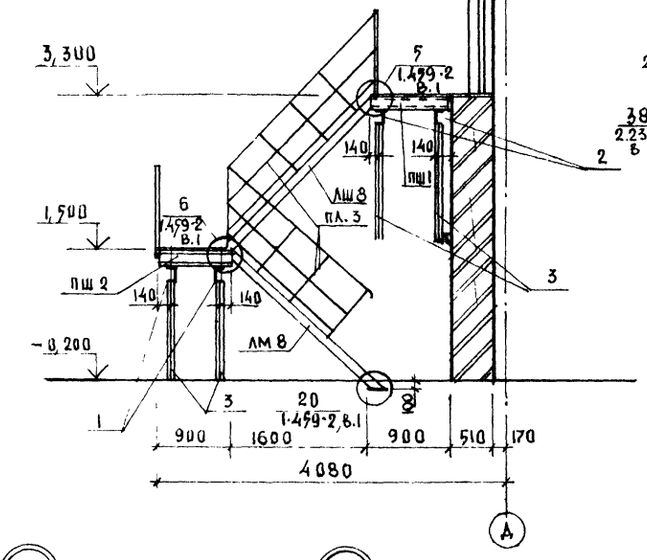

5-5

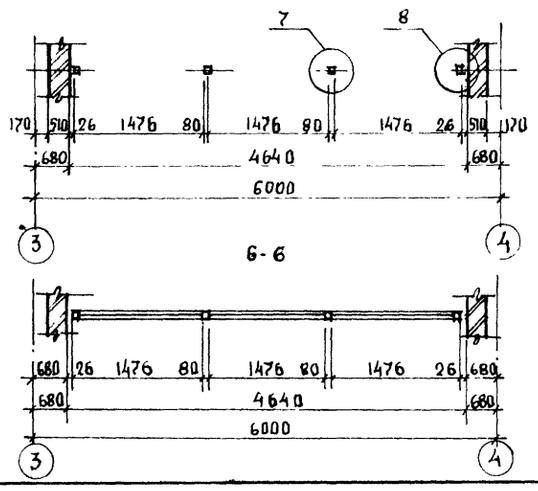

6-6

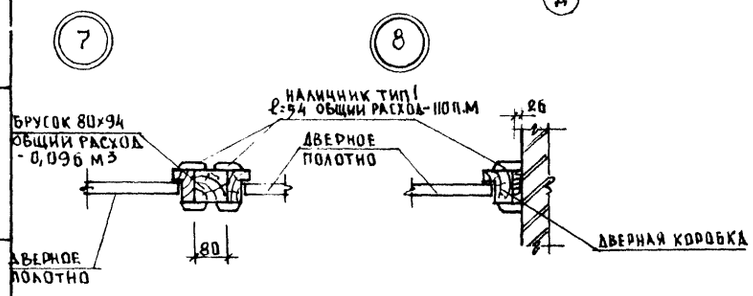

СПЕЦИФИКАЦИЯ МЕТАЛЛИЧЕСКОЙ ЛЕСТНИЦЫ

МАРКА ПОЗ.	ОБОЗНАЧЕНИЕ	НАИМЕНОВАНИЕ	КОЛ.	МАССА ЕД. КГ	ПРИМЕЧАНИЕ
		ЛЕСТНИЦА ЛМ I			
ЛШ 8	1.459-2 В. 1	ЛЕСТНИЧНЫЙ МАРШ ЛШ 8	2	82	
ПШ 1	1 459-2, В. 1	ПЕРЕХОДНАЯ ПЛОЩАДКА ПШ1	1	32	
ПШ 2	1.459-2, В.1	ПШ2	3	38	
ПП 1	1.459-2, В.2	ОГРАЖДЕНИЕ ПЛОЩАДКИ ПП 1	3	12	
ПП 16	1.459-2, В.2	ПП16	1	19	
ПЛ 3	1.459-2, В.2	ОГРАЖДЕНИЕ МАРША ПЛ3	2	12	
ПЛ.4	1.459-2, В.2	ПЛ4	1	12	
Д 20	1. 459-2, В.2	ДОПОЛН. ЭЛЕМ Д 20	2	48	
Д 23	1. 459-2, В.2	Д 23	1	0,6	
Д 25	1.459 - 2, В.2	Д 25	1	1.3	
Д 31	1, 459- 2, В.2	Д 31	1	0.6	
Д 41	1, 459-2, В.2	Д 41	1	3,5	
1		Ł18·ℓ=2150 ГОСТ 8240-72	2	35,05	
2		Ł18 ℓ=1950 ГОСТ 8240-72	2	31.8	
3		Ł125×10 ℓ=1850 ГОСТ 8509-72*	4	35,4	
4		Ш25×10 ℓ=230 ГОСТ 8509-72*	4	4,4	
5		▱90×6 ℓ=230 ГОСТ 8509-72*	8	1,92	
6		-δ=8 ГОСТ 82-70*	4	5,65	

1. Изготовление и монтаж металлоконструкций вести в соответствии с требованиями СНиП III-18-75.
2. Сварку производить электродами 9-42 ГОСТ 9467-75.
3. Все металлические поверхности окрасить эмалью ПФ 135 по грунту ФЛ-03К.

ГИП	САТАЛОВИЧ			
НАЧ. КПМ-2	ПЕТРОВСКИЙ		08.82	
ГЛ. КОНСТ.	МАЗУР		08.82	
РУК. ГР.	РУБИНСКИЙ		08.82	
СТ. ИНЖ.	ЗАЙДЛИНА		08.82	
Н. КОНТР.	РУБИНСКИЙ		08.82	

272-20-142.84 -АР

СТОЛОВАЯ ОБЩЕДОСТУПНОГО ТИПА (ВЕЧЕРОМ-КАФЕ) В КОНСТРУКЦИЯХ 1.020-1 НА 150 МЕСТ

СТАДИЯ	ЛИСТ	ЛИСТОВ
Р.	16	

ЛЕСТНИЦА ЛМ-1 ГЛАВНЫЙ ВХОД

ИНСТИТУТ „БЕЛГИПРОТОРГ" г. МИНСК

ПРИВЯЗАН

ИНВ №

ВЗАМ. ИНВ №

ПОДПИСЬ И ДАТА

ИНВ № ПОДЛ.

1533/1

КОПИРОВАЛ

ФОРМАТ А2

Типовой проект 272-20-142.84 Альбом 1

Схема расположения рам для крепления вентиляционных отсосов

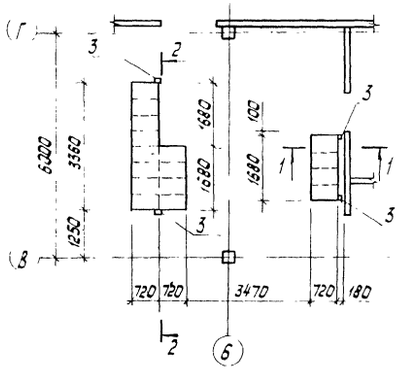

1-1

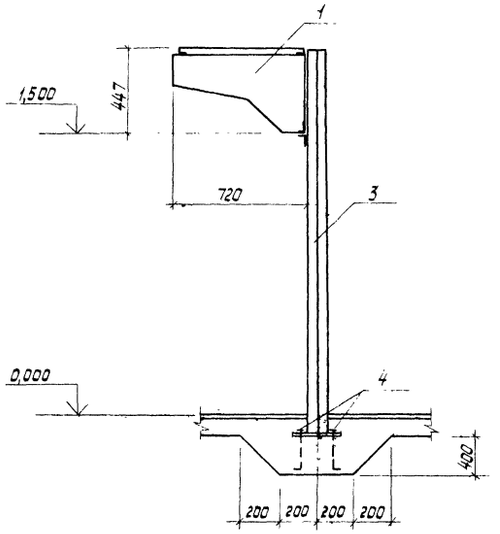

2-2

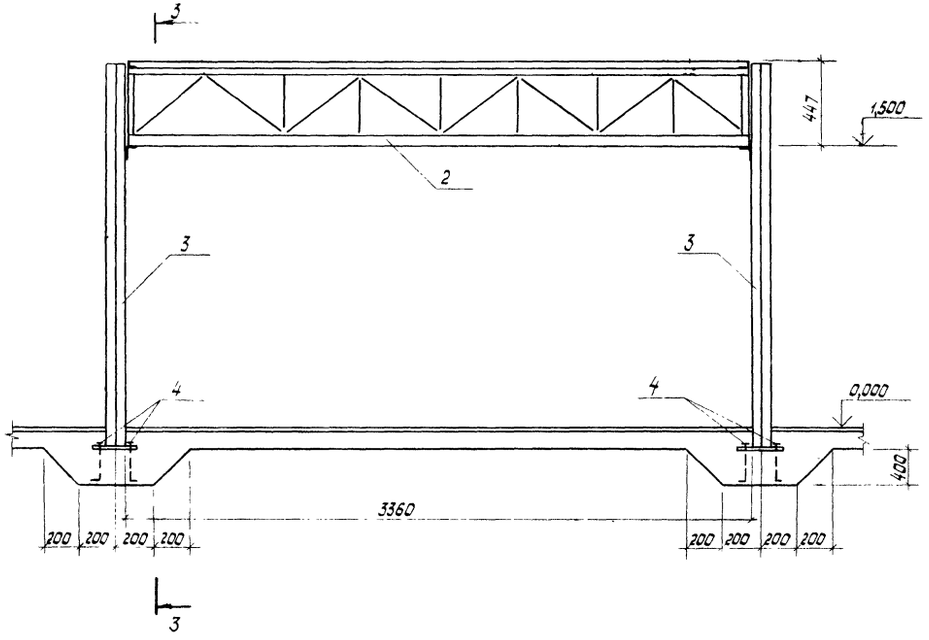

3-3

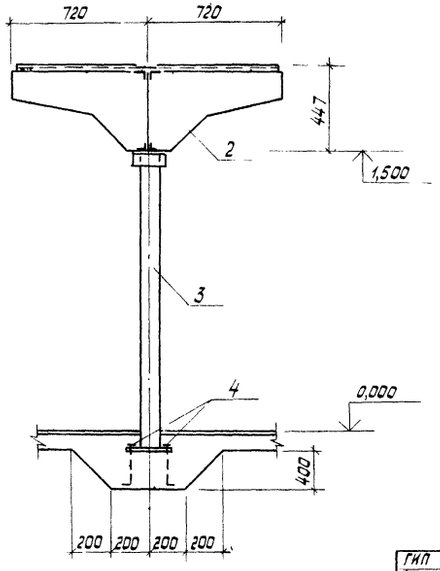

Спецификация к схеме расположения рам для крепления вентиляционных отсосов

Марка, поз.	Обозначение	Наименование	Кол.	Масса ед., кг	Примечание
		Монтажные детали			
1	АР-18	Рама крепления Р1	1	38.3	
2	АР-18	Рама крепления Р2	1	103.5	
3	АР-18	Стойка СТ1	4	40.7	
4	КЖИ-МН-8	Монтажная деталь МН-8	16		

1. Вентиляционные отсосы условно не показаны
2. Расстановку оборудования см. технологическую часть.
3. Отверстия для установки анкеров сверлить по месту в утолщении подготовки под полы.
4. Сварку выполнять электродами Э-42 по ГОСТ 9467-75.

ГИП	Сагалович		08.82
Нач. КПМ-2	Петровский		08.82
Гл. констр	Мазур		08.82
Рук. гр.	Рубинский		08.82
Инж.	Носко		08.82
Н. контр.	Красовский		08.82

272-20-142.84 АР-

Столовая общедоступного типа (вечерок-кафе) в конструкциях 1.020-1 на 150 мест

Стадия	Лист	Листов
Р	17	

Схема расположения рам для крепления вентиляционных отсосов

Институт "БЕЛГИПРОТОРГ" г. Минск

Привязан

Инв. №

Инв. № подл. | Подпись и дата | Взам. инв. №

Копировал

1533/1

Формат А2

Типовой проект 272-20-142.84 Альбом 1

Р1

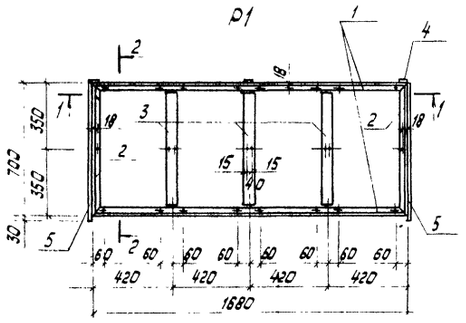

Р2

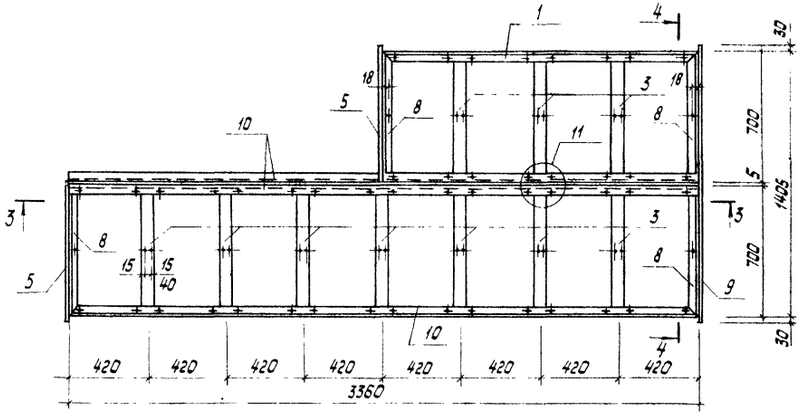

1-1

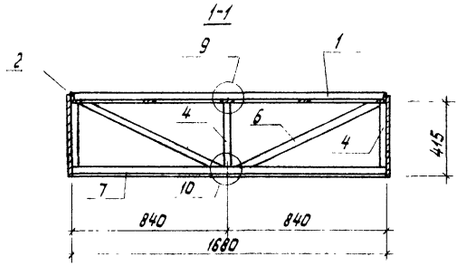

3-3

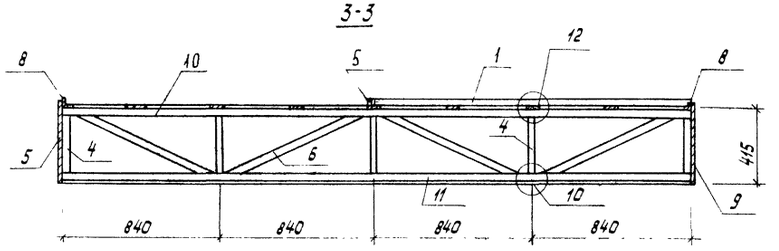

Поз. 5

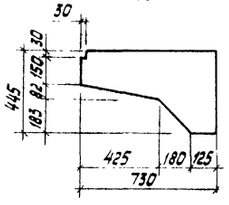

2-2

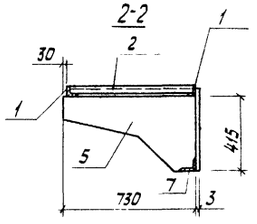

4-4

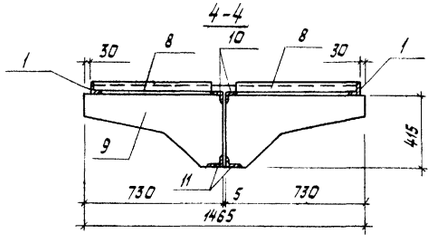

Ст1

5-5

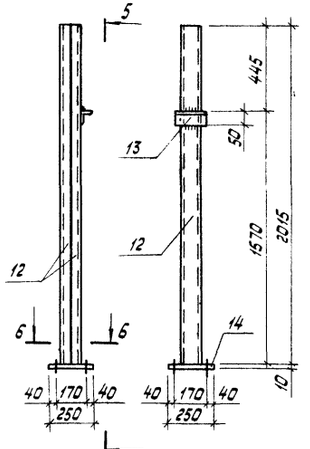

9

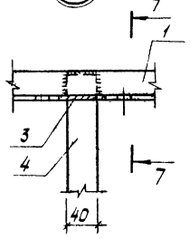

10

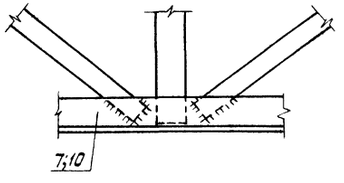

Поз. 9

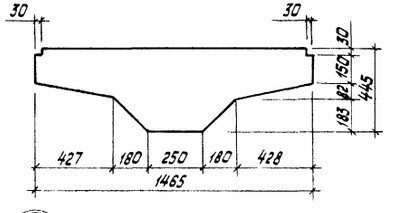

11

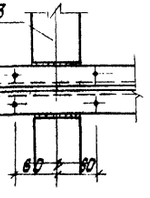

12

7-7

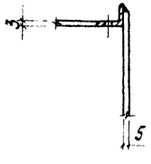

8-8

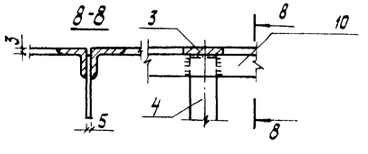

6-6

4 отв. ф14

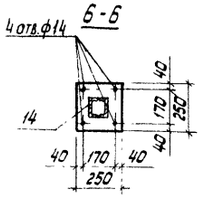

Спецификация рам и стоек вентотсосов

Формат	Зона	Поз.	Обозначение	Наименование	Кол	Примечание
				Рама Р-1		
				Сборочные единицы и детали		38.3 кг
		1	АР-18	∠32×3 ГОСТ 8509-72* ℓ=1680	2	2.45 кг
		2	АР-18	∠32×3 ГОСТ 8509-72* ℓ=700	2	1.02 кг
		3	АР-18	-3×70 ГОСТ 19903-74* ℓ=635	3	1.04 кг
		4	АР-18	-5×40 ГОСТ 103-76 ℓ=430	3	0.68 кг
		5	АР-18	-3×445 ГОСТ 19903-74* ℓ=730	2	7.62 кг
		6	АР-18	-5×40 ГОСТ 103-76 ℓ=920	2	1.45 кг
		7	АР-18	∠75×50×5 ГОСТ 8510-72 ℓ=1680	1	8.05 кг
				Рама Р-2		
				Сборочные единицы и детали		103.5 кг
		1	АР-18	∠32×3 ГОСТ 8509-72* ℓ=1680	1	2.45 кг
		3	АР-18	-3×70 ГОСТ 19903-74* ℓ=635	10	1.04 кг
		4	АР-18	-5×40 ГОСТ 103-76 ℓ=430	5	0.68 кг
		5	АР-18	-3×445 ГОСТ 19903-74* ℓ=730	2	7.62 кг
		6	АР-18	-5×40 ГОСТ 103-76 ℓ=920	4	1.45 кг
		8	АР-18	∠32×3 ГОСТ 8509-72* ℓ=667	4	0.97 кг
		9	АР-18	-3×445 ГОСТ 19903-74* ℓ=1465	1	15.4 кг
		10	АР-18	∠32×3 ГОСТ 8509-72* ℓ=3360	3	4.91 кг
		11	АР-18	∠75×50×5 ГОСТ 8510-72* ℓ=3360	2	16.1 кг
				Стойка Ст1		
				Сборочные единицы и детали		40.7 кг
		12	АР-18	[10 ГОСТ 8240-72 ℓ=2015	2	17.5 кг
		13	АР-18	∠75×50×5 ГОСТ 8510-72* ℓ=150	1	0.78 кг
		14	АР-18	10×250 ГОСТ 19903-74* ℓ=250	1	4.91 кг

1. Соединения выполнять электродуговой сваркой, катет шва 3мм электроды Э-42 по ГОСТ 9467-75.
2. Все отверстия ф7мм.

ГИП	Савалович		08.82
Нач. КПП-2	Петровский		08.82
Гл. констр.	Мазур		08.82
Рук. гр.	Рубинский		08.82
Ст. инж.	Любецкая		08.82
Инж.	Носко		08.82
Н. контр.	Красовский		08.82

272-20-142.84 АР

Столовая общедоступного типа (вечером-кафе) в конструкциях 1.020-1 на 150 мест

Стадия	Лист	Листов
Р	18	

Рамы Р1, Р2
Стойка Ст1

Институт „БЕЛГИПРОТОРГ" г. Минск

Привязан

Инв. №

Инв. № подл. | Подпись и дата | Взам. инв. №

Копировал 1533/1 Формат А2

Подставка под бак

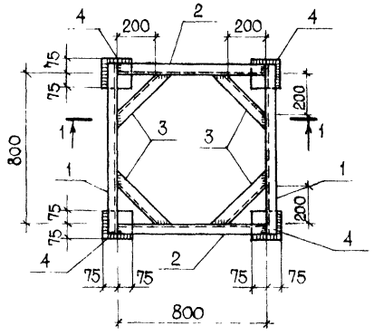

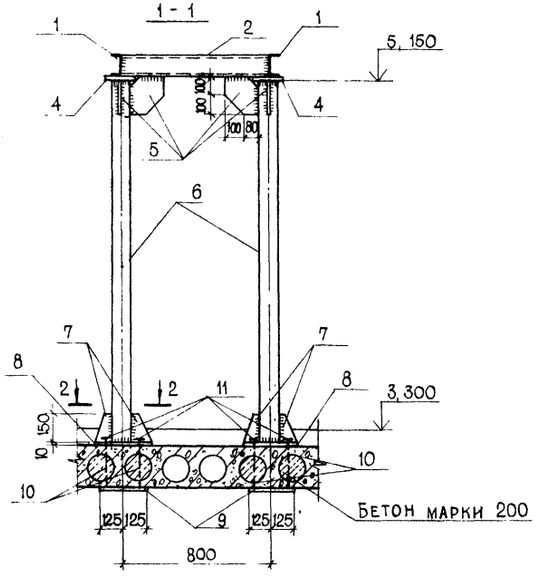

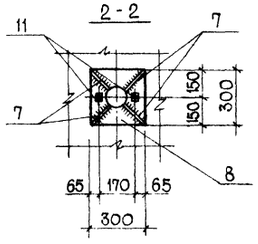

ВР-4, ВР-6

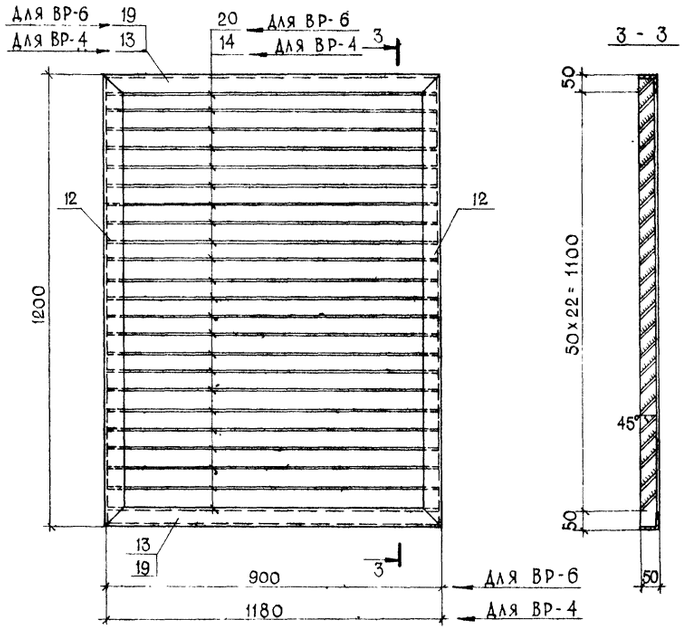

ВР-5

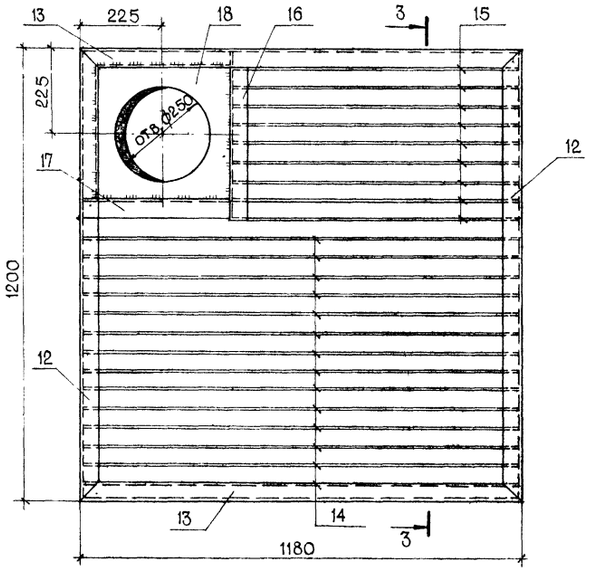

Спецификация подставки под бак и вентиляционных решеток ВР-4, ВР-5, ВР-6

Формат	Зона	Поз	Обозначение	Наименование	Кол.	Примечание
				Подставка под бак		
		1	-АР-19	⊏12 ГОСТ 8240-72 ℓ=904	2	18,8
		2	-19	⊏12 ГОСТ 8240-72 ℓ=800	2	16,64
		3	-19	∟100×63×8 ГОСТ 8510-72* ℓ=354	4	13,98
		4	-19	-150×10 ГОСТ 103-76 ℓ=150	4	7,07
		5	-19	-180×8 ГОСТ 103-76 ℓ=200	8	18,08
		6	-19	Труба ф108×4 ГОСТ 10704-76* ℓ=1920	4	78,8
		7	-19	-150×8 ГОСТ 103-76 ℓ=96	16	14,47
		8	-19	-300×10 ГОСТ 82-70* ℓ=300	4	28,26
		9	-19	-250×10 ГОСТ 82-70* ℓ=250	4	19,63
		10	-19	Болт М12×280 ГОСТ 5781-82	16	4,0
		11	-19	Гайка М12 ГОСТ 5915-70*	16	0,16
				Вент решетка ВР-4		
		12	-19	∟50×4 ГОСТ 8509-72* ℓ=1200	2	7,32
		13	-19	∟50×4 ГОСТ 8509-72* ℓ=1180	2	7,2
		14	-19	-63×4 ГОСТ 103-76 ℓ=1170	23	53,29
				Вент. решетка ВР-5		
		12	-19	∟50×4 ГОСТ 8509-72* ℓ=1200	2	7,32
		13	-19	∟50×4 ГОСТ 8509-72* ℓ=1180	2	7,2
		14	-19	-63×4 ГОСТ 103-76 ℓ=1170	14	32,44
		15	-19	-63×4 ГОСТ 103-76 ℓ=770	9	13,72
		16	-19	∟50×4 ГОСТ 8509-72* ℓ=450	1	1,38
		17	-19	∟50×4 ГОСТ 8509-72* ℓ=395	1	1,21
		18	-19	-360×6 ГОСТ 82-70* ℓ=360	1	6,11
				Вент решетка ВР-6		
		12	-19	∟50×4 ГОСТ 8509-72* ℓ=1200	2	7,32
		19	-19	∟50×4 ГОСТ 8509-72* ℓ=900	2	5,49
		20	-19	-63×4 ГОСТ 103-76 ℓ=890	23	40,53

1. Стальные конструкции разработаны в соответствии с требованиями СНиП II-В. 3-72
2. Изготовление и монтаж металлоконструкций вести в соответствии с требованиями СНиП III-18-75.
3. Все металлические поверхности покрасить эмалью ПФ 133 за 2 раза по грунту ФЛ-03К или другим покрытием соответствующим 1 группе материалов покрытия по СНиП II-28-73.
4. Сварку выполнять электродами типа Э-42 по ГОСТ 9467-75; $h_{шв}$ = 6мм.
5. Вентиляционные решетки окрасить нитрокраской под цвет фасада.

ГИП	Сагалович		08.82
Нач. КПМ-2	Петровский		08.82
Гл. констр.	Мазур		08.82
ГАП	Красовский		08.82
Рук. гр.	Рубинский		08.82
Исп.	Румянова		08.82
Н. контр.	Красовский		08.82

272-20-142.84 -АР

Столовая общедоступного типа (вечером - кафе) в конструкциях 1.020 на 150 мест

Стадия	Лист	Листов
Р	19	

Подставка под бак и вентиляционные решетки ВР-4, ВР-5, ВР-6

Институт „Белгипроторг" г. Минск

Привязан

Инв. №

Копировал

1533/1

Формат А2

Инв. № подл. | Подпись и дата | Взам. инв. №

Гл. спец. Шапиро

ТИПОВОЙ ПРОЕКТ 272-20-142.84 АЛЬБОМ 1

Зал с раздаточной. Развертка стены по оси В

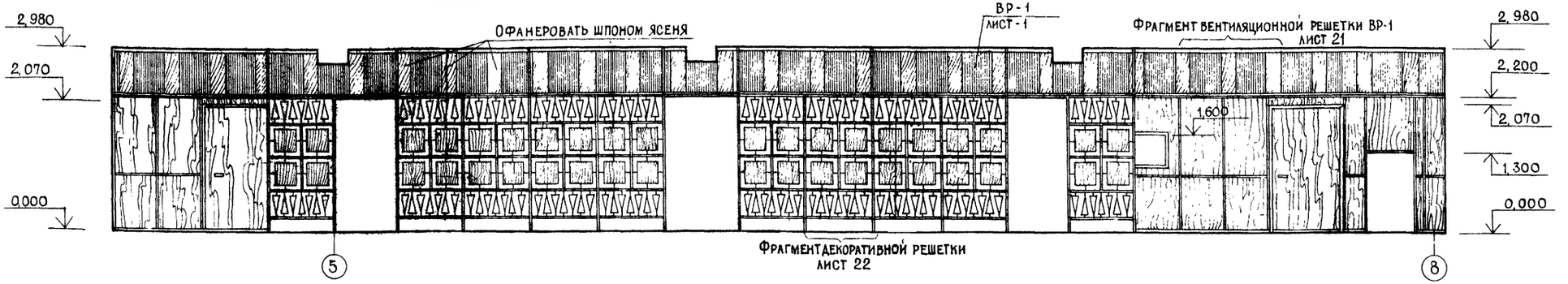

Зал с раздаточной. Развертка стены в осях А-В

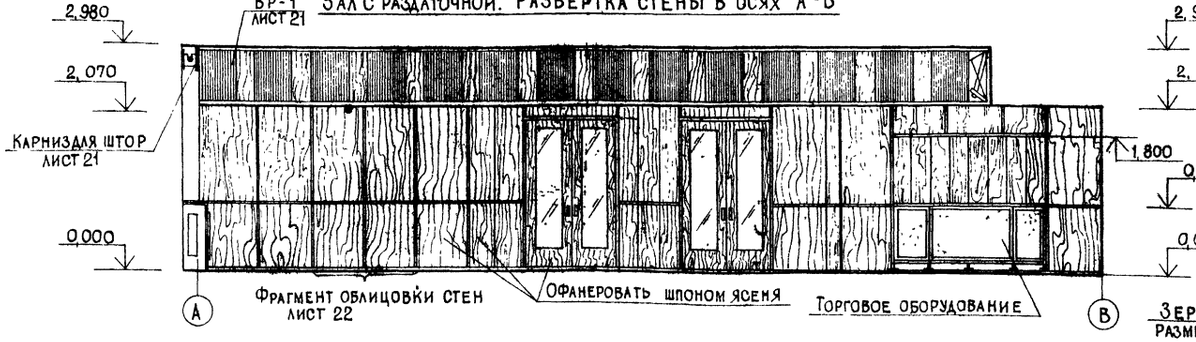

Вестибюль Развертка стены в осях 3-4

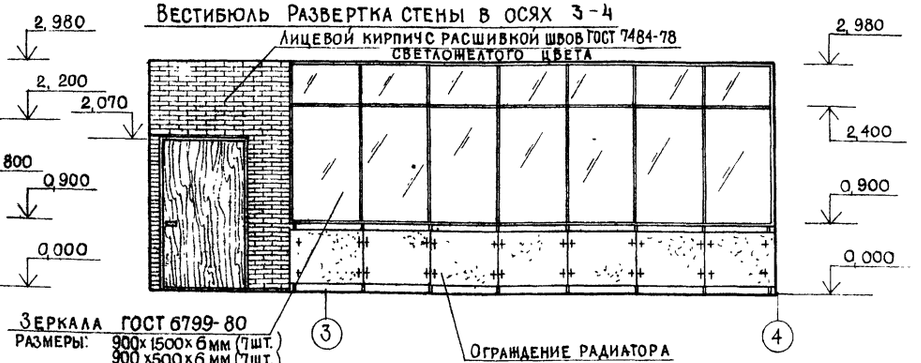

Магазин кулинарии. Развертка стены по оси 1

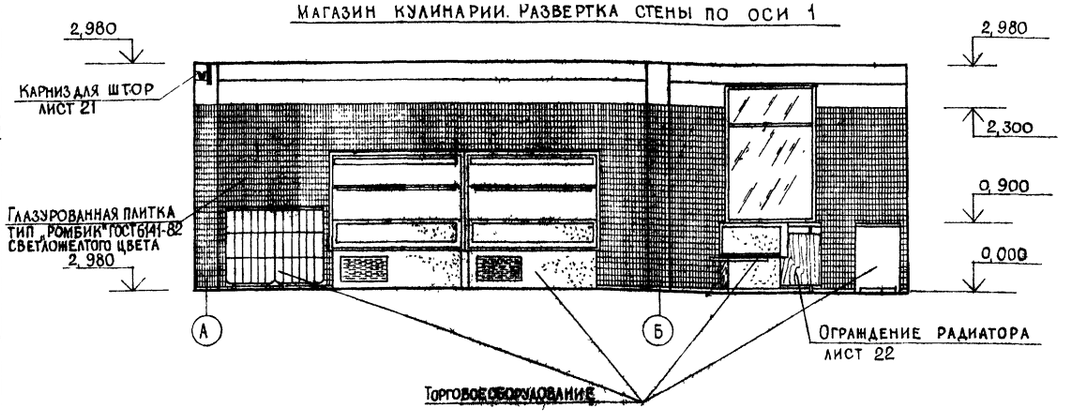

ГИП	Сагалович		08.82
Нач. КПМ-2	Петровский		08.82
Гл. констр.	Мазур		08.82
ГАП	Красовский		08.82
Рук. гр.	Рубинский		08.82
Арх.	Гулев		08.82
Ст. техн	Силич		08.82
Н. контр.	Красовский		08.82

272-20-142.84 -АР

Столовая общедоступного типа (вечером - кафе) в конструкциях 1.020-1 на 150 мест

Стадия	Лист	Листов
Р	20	

Развертки стен зала с раздаточной, вестибюля, магазина кулинарии

Институт "Белгипроторг" г. Минск

Привязан

Инв. №

Копировал

1533/1

Формат А2

Согласовано

Согласовано

Инв. № подл. | Подпись и дата | Взам. инв. №

ТИПОВОЙ ПРОЕКТ 272-20-142.84 АЛЬБОМ 1

СОГЛАСОВАНО

СОГЛАСОВАНО

ВЗАМ. ИНВ. №

ПОДПИСЬ И ДАТА

ИНВ. № ПОДЛ.

Фрагмент вентиляционной решетки ВР-1

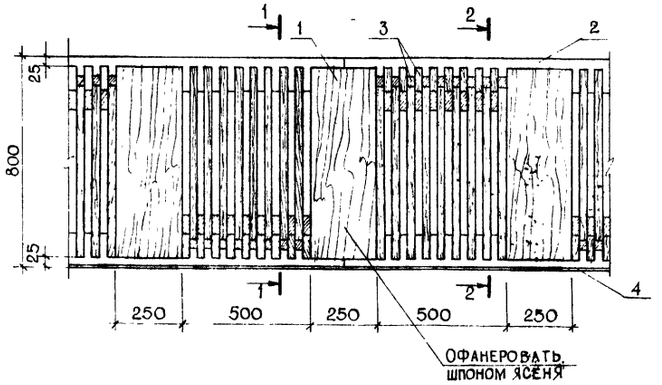

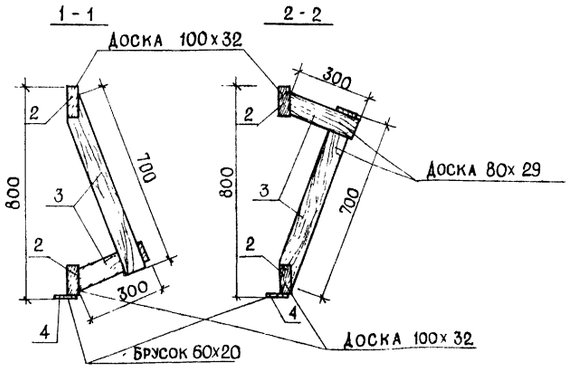

Вентиляционная решетка ВР-3 (2 шт.)

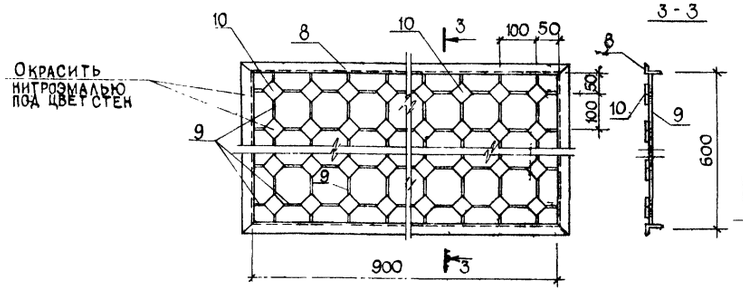

Ограждение транспортера

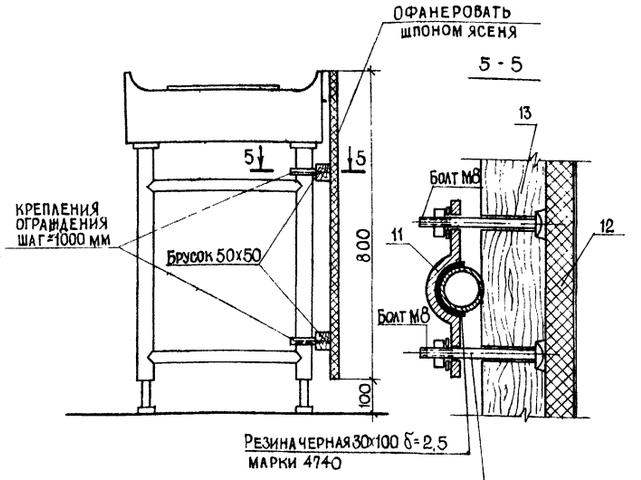

Вентиляционная решетка ВР-2

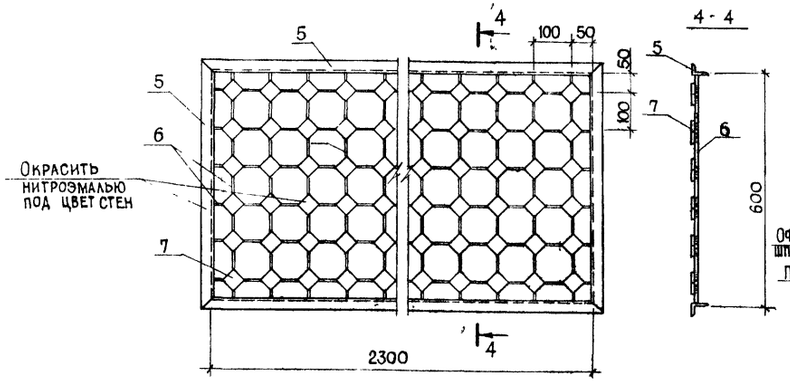

Карниз для штор

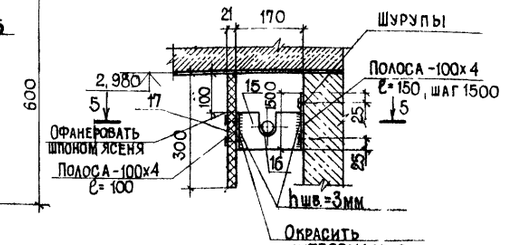

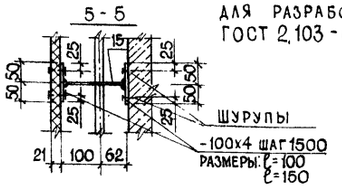

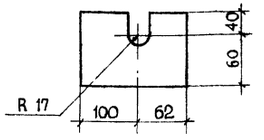

Спецификация сборных конструкций интерьеров

Формат	Зона	Поз.	Обозначение	Наименование	Кол.	Примечание
				Вентиляционная решетка ВР-1		
				Материалы		
А2		1	ГОСТ 17125-71*	ДСП δ=19	42	8,06 м²
А2		2	ГОСТ 8486-66**	Доска 100х32		0,55 м³
А2		3	То же	Доска 80х29	731	0,86 м³
А2		4	"	Брусок 60х20		0,04 м³
				Вентиляционная решетка ВР-2		
				Сборочные единицы и детали		
А2		5	ГОСТ 8510-72*	Уголок L 45х28	4	3,3 кг
А2		6	ГОСТ 2590-71*	Сталь круглая ф8	161	10,5 кг
А2		7	ГОСТ 103-76	Полоса - 40х4 ℓ=40	138	7,0 кг
				Вентиляционная решетка ВР-3 (2 шт.)		
				Сборочные единицы и детали		
А2		8	ГОСТ 8510-72*	Уголок L 45х28	4	14,2 кг
А2		9	ГОСТ 2590-71*	Сталь круглая ф8	63	8,2 кг
А2		10	ГОСТ 103-76	Полоса 40х4 ℓ=40	54	5,5 кг
				Ограждение транспортера		
				Сборочные единицы и детали		
А2		11	ГОСТ 103-76	полоса 30х5 ℓ=150	18	3,6 кг
				Материалы		
А2		12	ТУ 13-417-78	Ламинированное ДСП δ=19	9	7,2 м³
А2		13	ГОСТ 8486-66**	Брусок 50х50		0,05 м³
А2		14	ГОСТ 7798-70*	Болт мебельный М8 ℓ=90	36	
				Карниз для штор		
				Сборочные единицы и детали		
А2		15	ГОСТ 103-76	Полоса 100х4	84	24,6 кг
А2		16	ГОСТ 10704-76*	Труба ф30 δ=1,0		7,9 кг
				Материалы		
А2		17	ГОСТ 17125-71*	ДСП П-2 δ=19	30	7,5 м²

Эскизные чертежи разработаны в объеме, необходимом для разработки конструкторской документации по ГОСТ 2.103-68

ГИП	Сагалович	07.82	272-20-142.84 - АР
Нач. КПМ-2	Петровский	07.82	
Гл. констр.	Мазур	07.82	Столовая общедоступного типа (вечером - кафе) в конструкциях 1.020-1 на 150 мест
ГАП	Красовский	08.82	
Рук. гр.	Рубинский	08.82	
Арх.	Гулев	08.82	Стадия: Р; Лист: 21; Листов:
Ст. техн.	Силич	08.82	
Н. контр.	Красовский	08.82	Вентиляционные решетки ВР-1, ВР-2, ВР-3. Ограждение транспортера. Карниз для штор

Привязан

Инв. №

Институт "Белгипроторг" г. Минск

Копировал

1533/1

Формат А2

Типовой проект 272-20-142.84 Альбом I

Фрагмент облицовки стен

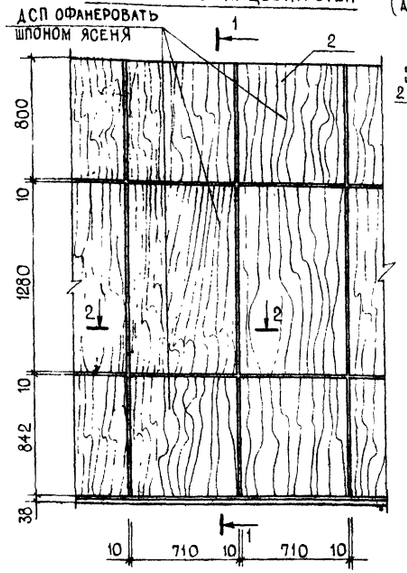

1 - 1 (для панелей)

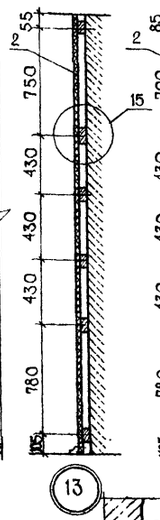

1 - 1 (для кирпичных перегородок)

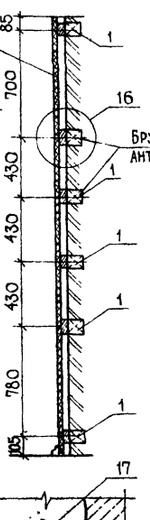

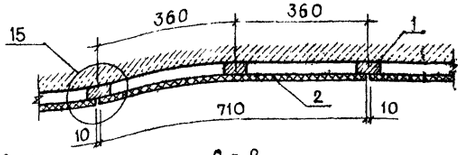

2 - 2 (для кирпичных перегородок)

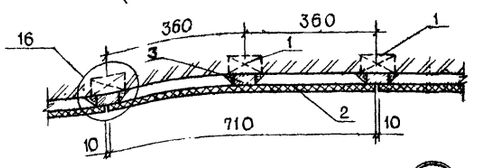

2 - 2

Фрагмент декоративной решетки

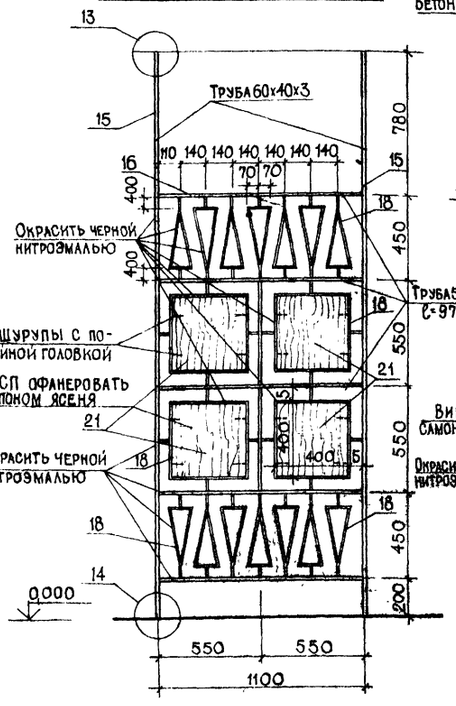

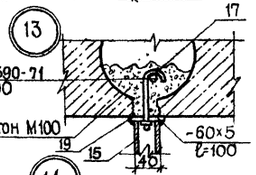

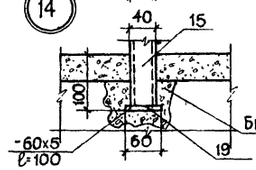

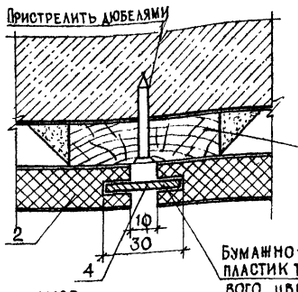

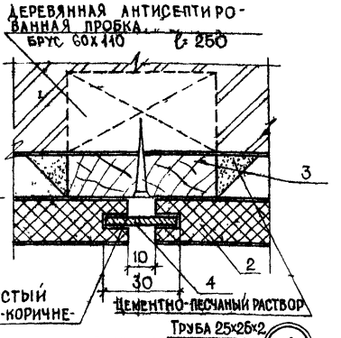

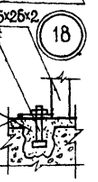

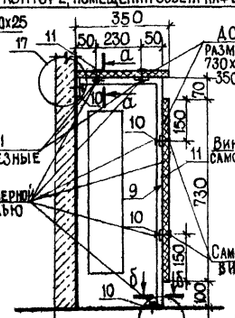

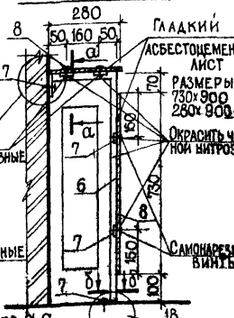

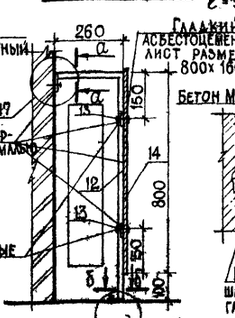

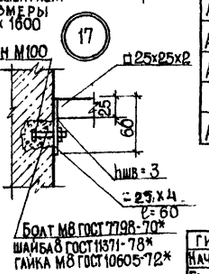

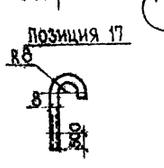

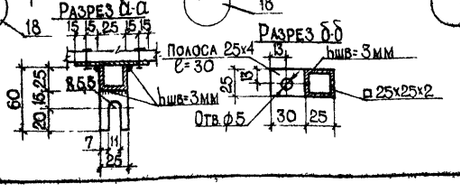

Спецификация элементов интерьеров

Формат	Зона	Позиция	Обозначение	Наименование	Кол-во	Примечание
				Облицовка стен зала с раздаточной		
				Материалы		
А2		1	ГОСТ 8486-66**	Брус 60х110 ℓ=0,25	420 шт.	0,7 м³
А2		2	ГОСТ 17125-71*	ДСП П-2 δ=19	420 шт	
А2		3	ГОСТ 8486-66*	Доска 22х80	495 м.п.	8,8 м³
А2		4	ГОСТ 9590-76	Бумажно-слоистый пластик	340 м.п.	
А2		5	ГОСТ 8242-75	Плинтус 38х38	245 м.п.	
				Ограждение радиаторов в вестибюле		
				Сборочные единицы и детали		
А2		6	ГОСТ 8639-68*	Труба 25х25х2 ℓ=1160	8 шт.	13,4 кг
А2		7	ГОСТ 103-76	Полоса 25х4 ℓ=30	30 шт.	2,1 кг
				Материалы		
А2		8	ТУ-400-1-120-77	Асбестоцементный лист	1,1 м²	
				Ограждение радиаторов в зале с раздаточной, кабинете директора,		
А2				Сборочные единицы и детали		
А2		9	ГОСТ 8639-68*	Труба 25х25х2 ℓ=1230	30 шт.	53,3 кг
А2		10	ГОСТ 103-76	Полоса 25х4	7,8 кг	
				Материалы		
А2		11	ГОСТ 17125-71*	ДСП П-2 δ=19	34,5 м²	
				Ограждение радиаторов в кладовых		
				Сборочные единицы и детали		
А2		12	ГОСТ 8639-68*	Труба 25х25х2 ℓ=1160	4 шт	5,4 кг
А2		13	ГОСТ 103-76	Полоса 25х4 ℓ=30	40 шт.	1,05 кг
				Материалы		
А2		14	ТУ-400-1-120-77	Асбестоцементный лист	2,6 м²	
				Декоративная решетка		
				Сборочные единицы и детали		
А2		15	ГОСТ 8639-68*	Труба 60х40х3 ℓ=3090	14 шт.	185,7 кг
А2		16	ГОСТ 8639-68*	Труба 50х40х2,5 ℓ=1040	60 м.п.	210,5 кг
А2		17	ГОСТ 2590-71*	Анкер ф8 ℓ=200	14 шт.	1,2 кг
А2		18	ГОСТ 103-76	Полоса 20х4	246,4 м.п.	139,6 кг
А2		19	ГОСТ 103-76	Полоса 60х5 ℓ=100	28 шт.	24,2 кг
А2		20	ГОСТ 2590-71*	Сталь круглая ф8 ℓ=100	12 шт.	0,48 кг
				Материалы		
А2		21	ГОСТ 17125-71*	ДСП П-2 δ=19		6,4 м²

1. Эскизные чертежи разработаны в объеме, необходимом для разработки конструкторской документации по ГОСТ 2.103-68

ГИП	Сагалович		08.82
Нач. КПМ-2	Петровский		08.82
Гл. констр.	Мазур		08.82
ГАП	Красовский		08.82
Рук. гр.	Рубинский		08.82
Арх.	Гулев		08.82
Ст. техн.	Силич		08.82
Н. контр.	Красовский		08.82

272-20-142.84 АР

Столовая общедоступного типа (вечером - кафе) в конструкциях 1.020-1 на 150 мест

Стадия	Лист	Листов
Р	22	

Фрагменты интерьера зала с раздаточной. Ограждение радиаторов

Институт "Белгипроторг" г. Минск

Привязан

Инв. № подл. | Подпись и дата | Взам. инв. №

Инв. № подл.

Копировал 1533/1 Формат А2

ТИПОВОЙ ПРОЕКТ 272-20-142.84 АЛЬБОМ I

СОГЛАСОВАНО

СОГЛАСОВАНО

ИНВ.№ ПОДЛ. | ПОДПИСЬ И ДАТА | ВЗАМ.ИНВ.№

Окно в буфете О-1

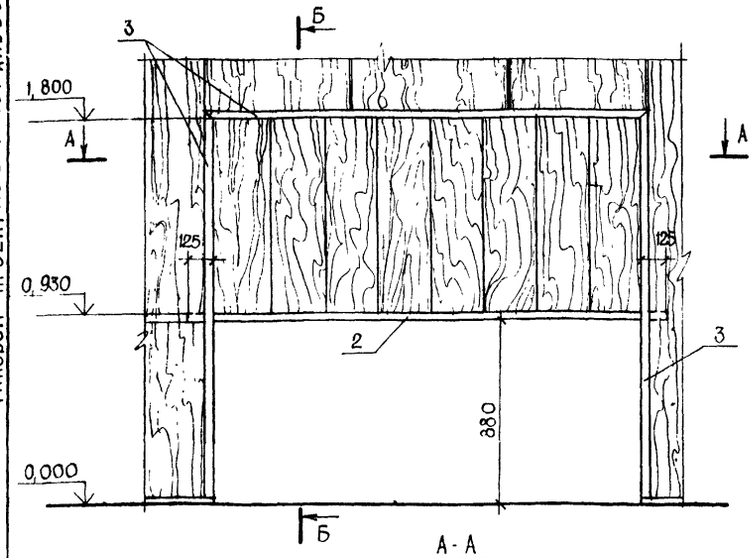

А - А

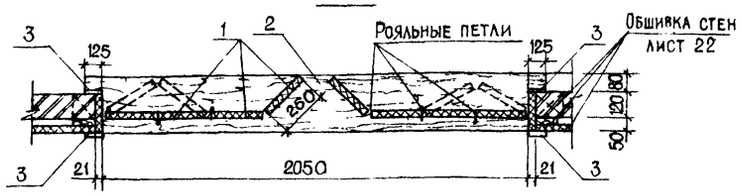

Б - Б

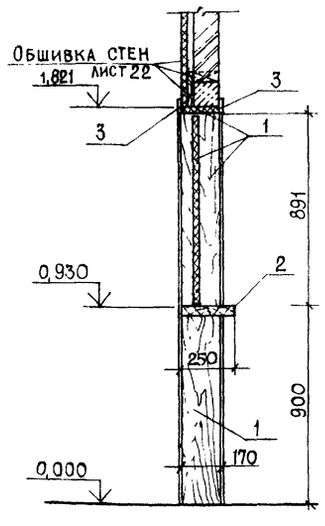

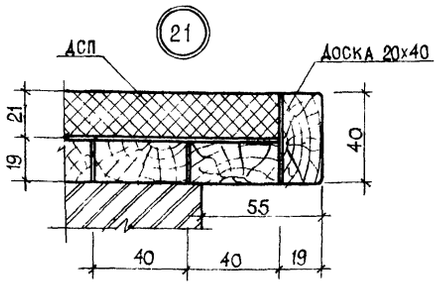

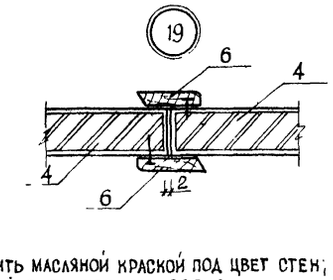

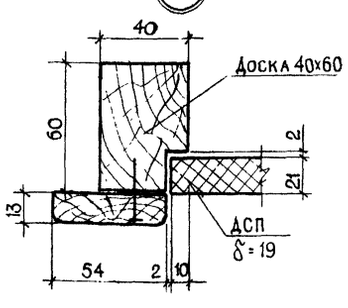

Окно О-2 (2шт)

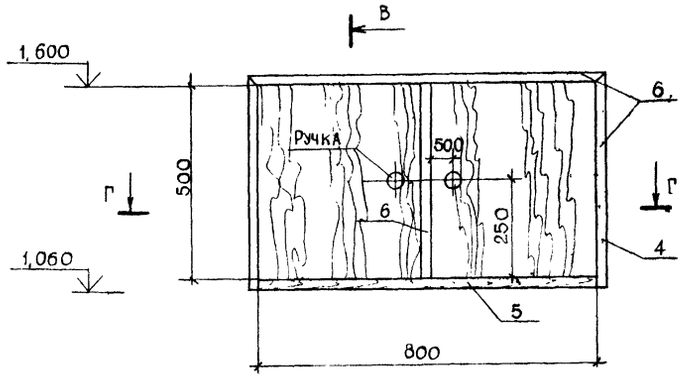

Г - Г

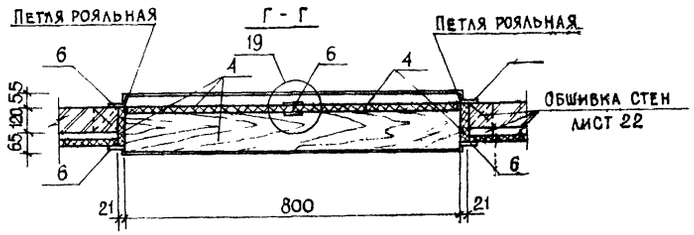

В - В

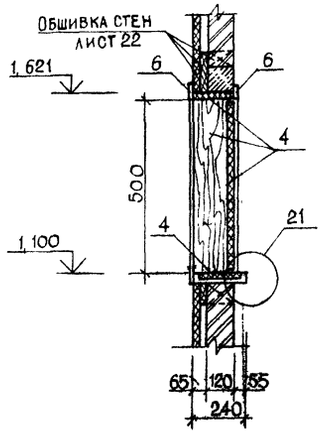

- Дверку лючков Л-1 и Л-2 окрасить масляной краской под цвет стен;
- ДСП-δ=19 окно О-1 и О-2 офанеровать шпоном ясеня;
- Доску 40х60 дверок лючков Л-1 и Л-2 антисептировать, пропитать антипиренами;
- Эскизные чертежи передаточных окон и дверцы лючков разработаны в объеме, необходимом для разработки конструкторской документации по ГОСТ 2.103-68

Спецификация материалов для окон О-1, О-2 и дверок лючков Л-1, Л-2

Формат	Зона	Поз	Обозначение	Наименование	Кол	Примечание
				Окно О-1		
				Материалы		
А2		1	ГОСТ 17125-71*	ДСП δ=19мм	12	3,4 м²
А2		2	ГОСТ 8486-66**	Доска 50х250 ℓ=2300	1	0,03 м³
А2		3	ГОСТ 8242-75	Наличник тип 2	6	11.2 м п
				Окно О-2		
				Материалы		
А2		4	ГОСТ 17125-71*	ДСП δ=19мм	6	0,93 м²
А2		5	ГОСТ 8486-66**	Доска 19х40 ℓ=800	7	0,004 м³
А2		6	ГОСТ 8242-75	Наличник тип 3	6	3,6 м п
				Дверка лючка Л-1		
				Материалы		
А2		7	ГОСТ 17125-71*	ДСП δ=19мм	1	0,22 м²
А2		8	ГОСТ 8486-66**	Доска 40х60 ℓ=2,160	4	0,006 м³
А2		9	ГОСТ 8242-75	Наличник тип 2	4	2,2 м.п
				Дверка лючка Л-2		
				Материалы		
А2		10	ГОСТ 17125-71*	ДСП δ=19мм	1	0,15 м²
А2		11	ГОСТ 8486-66**	Доска 40х60 ℓ=1 96	4	0,005 м³
А2		12	ГОСТ 8242-75	Наличник тип 2	4	3,2 м.п

Дверка лючка Л-1 (1шт.) Л-2 (2шт.)

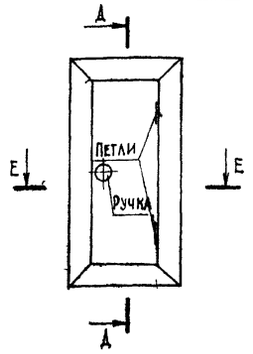

А - А

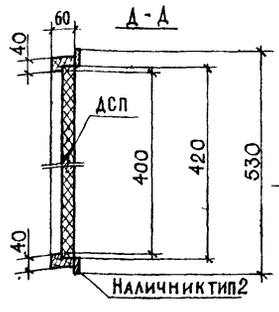

Е - Е

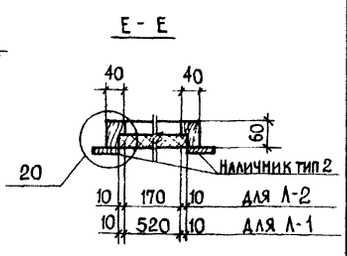

ГИП	Сагалович		08.82
Нач. КПМ-2	Петровский		08.82
Гл конструктор	Мазур		08.82
ГАП	Красовский		08.82
Рук гр	Рубинский		08.82
Арх.	Гулев		08.82
Ст. техн.	Силич		08.82
Н. контр.	Красовский		08.82

272-20-142.84 -АР

Столовая общедоступного типа (вечером - кафе) в конструкциях 1.020-1 на 150 мест

Стадия	Лист	Листов
Р	23	

Окна О-1, О-2
Дверка лючка Л-1, Л-2

Институт "Белгипроторг" г. Минск

Привязка

Инв. №

Копировал 1533/1 Формат А2

ТИПОВОЙ ПРОЕКТ 272-20-142.84 АЛЬБОМ I

ПЛАНЫ РАСПОЛОЖЕНИЯ СВЕТИЛЬНИКОВ НА ПОТОЛКАХ ТОРГОВЫХ ЗАЛОВ МАГАЗИНА КУЛИНАРИИ, СТОЛОВОЙ, ВЕСТИБЮЛЯ И ГАРДЕРОВА

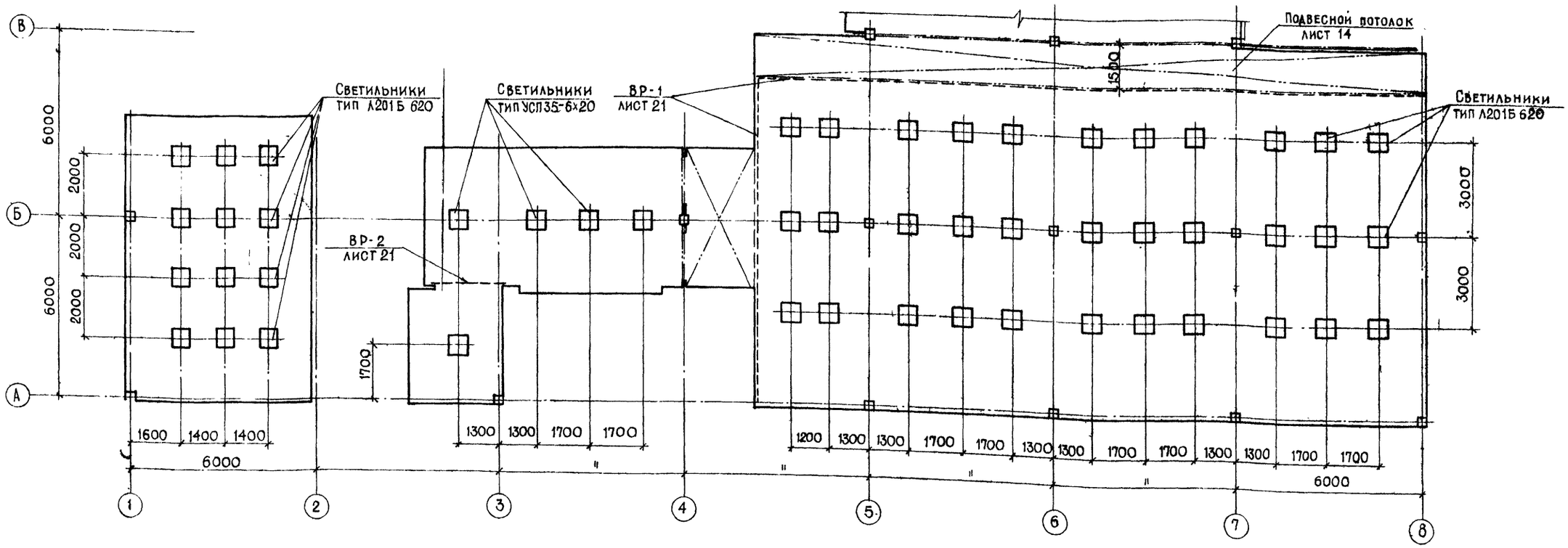

Рисунок пола торгового зала магазина кулинарии

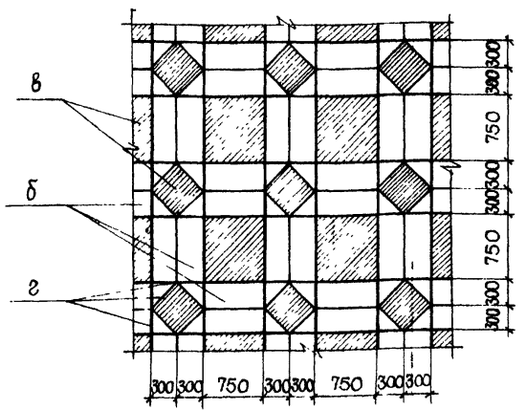

Рисунок пола в торговом зале столовой

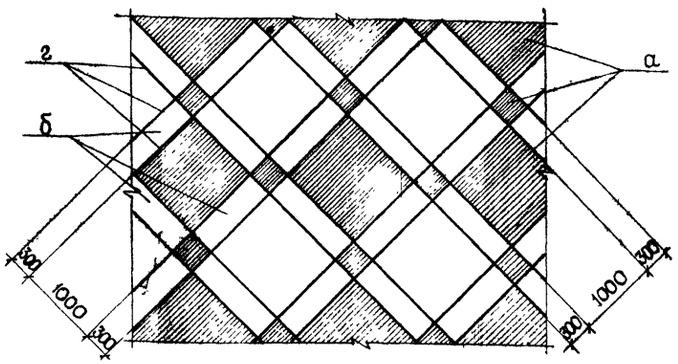

Рисунок пола в вестибюле

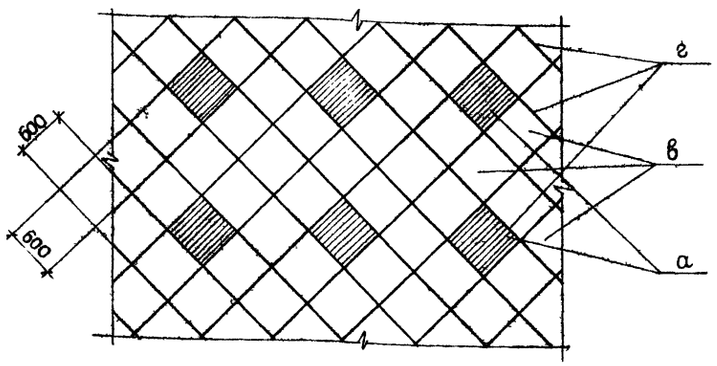

а - цветная мраморная крошка на цветном цементе.
б - белая мраморная крошка на белом цементе.
в - белая мраморная крошка на сером цементе.
г - стеклянная жилка.

ГИП	Сагалович		
Нач. КПМ-2	Петровский		
Гл. констр.	Мазур		
ГАП	Красовский		
Рук. гр.	Рубинский		
Арх.	Гулев		
Н. контр.	Красовский		

272-20-142.84 -АР

Столовая общедоступного типа (вечером-кафе) в конструкциях 1.020-1 на 150 мест

Стадия	Лист	Листов
Р	24	

Планы расположения светильников. Фрагменты рисунка полов

Институт "Белгипроторг" г. Минск

Привязан

Инв. №

Копировал

Формат А2

Согласовано

Инв. № подл. | Подпись и дата | Взам. инв. №

Типовой проект 272-20-142.84 Альбом 1

Ведомость рабочих чертежей основного комплекта КЖ

Лист	Наименование	Примечание
1	Общие данные	
2	Схема расположения элементов фундаментов	
3	Узлы 1-6 Сечения 7-7÷11-11	
4	Схема расположения элементов подпольного хозяйства	
5	Схема расположения колонн, ригелей перекрытия и покрытия	
6	Сечения 1-1÷3-3 Узел 7. Спецификация.	
7	Схема расположения стеновых панелей по осям А, Д	
8	Схема расположения стеновых панелей по осям 1÷7	
9	Узлы 8,9 Спецификация к схемам расположения стеновых панелей.	
10	Схема расположения панелей перекрытия и покрытия	
11	Схема расположения панелей покрытия в осях „4-7", „В-Д" и фрагменты 1,2,3	
12	Узлы 10, 11, 12 и сечения	
13	Схема расположения железобетонных плит оснований под вентиляторы	

Ведомость спецификаций

Лист	Наименование	Примечание
2	Спецификация к схеме расположения элементов фундаментов	
4	Спецификация к схеме расположения элементов подпольного хозяйства	
5	Спецификация к схеме расположения колонн, ригелей покрытий и перекрытий, связевых панелей	
6	Спецификация на соединительные элементы по схемам расположения колонн, ригелей, связевых панелей	
9	Спецификация к схемам расположения стеновых панелей	
11	Спецификация к схемам расположения панелей перекрытий и покрытий (начало)	
12	Спецификация к схемам расположения панелей перекрытий и покрытий (окончание)	
13	Спецификация к схеме расположения ж.-б. плит оснований под вентиляторы	

Условные обозначения

железобетон

Типовой проект разработан в соответствии с действующими нормами и правилами и предусматривает мероприятия, обеспечивающие взрывную, взрывопожарную и пожарную безопасность при эксплуатации здания.

Главный инженер проекта Сагалович
Главный инженер проекта привязывающей организации

Ведомость ссылочных и прилагаемых документов

Обозначение	Наименование	Примечание
	Ссылочные документы	
1.020-1 Вып.1-1	Фундаменты сборные железобетонные для колонн сечением 300×300 и 400×400 мм, Опалубочные чертежи и армирование	
1.020-1 Вып.2-1	Колонны сечением 300×300 мм. Опалубочные чертежи и армирование	
1.020-1 Вып.2-2	Колонны сечением 300×300 мм. Пространственные каркасы	
1.020-1 Вып.2-5	Колонны сечением 300×300 и 400×400 мм Арматурные изделия	
1.020-1 Вып 2-8	Одноэтажные колонны сечением 300×300 мм	
1.020-1 Вып.3-1	Ригели перекрытий пролетом 7,2; 6,0; 4,5 и 3,0 м	
1.020-1 Вып. 3-5	Ригели покрытий пролетом 9,0; 7,2; 6,0; 4,5 и 3,0 м	
1.020-1 Вып. 3-7	Ригели. Арматурные изделия	
1.020-1 Вып 5-1	Панели наружных стен нулевого цикла	
1.020-1 Вып. 5-2, 5-3	Самонесущие панели наружных стен из легких и ячеистых бетонов	
1.020-1 Вып. 5-4, 5-5	Навесные панели наружных стен из легких и ячеистых бетонов	
1.020-1 Вып. 5-6, 5-7	Панели наружных стен из легких и ячеистых бетонов	
1.020-1 Вып. 9-1	Изделия соединительные стальные	
1.020-1 Вып. 10-1	Монтажные узлы каркаса	
1.020-1 Вып. 10-2	Монтажные узлы стен	
1.041-1 Вып. 1,4	Сборные железобетонные многопустотные панели перекрытий многоэтажных общественных и производственных зданий	Вып.4 -ребристые плиты
1.141-1 Вып. 58, 60	Панели перекрытий железобетонные многопустотные	
1.138-10 Вып. 1	Перемычки брусковые. Рабочие чертежи.	
1.138-10 Вып. 2	Перемычки плитные. Рабочие чертежи.	
1.494-24 Вып.1	Стаканы для крепления крышных вентиляторов, дефлекторов и зонтов	
3.006-2 Вып1, II-1, II-2, II-4	Сборные железобетонные каналы и тоннели из лотковых элементов	
2.460-15 Вып. 0.1	Типовые узлы покрытий промышленных зданий в местах установки крышных вентиляторов.	
2.460-14 Вып.1	Типовые узлы покрытий промышленных зданий в местах пропуска вентиляционных шахт	
2.240-1 Вып. 3	Детали перекрытий общественных зданий	

Ведомость объемов сборных бетонных и железобетонных конструкций по рабочим чертежам основного комплекта марки КЖ

№ п/п	Наименование группы элементов конструкции	Код	Кол. м³	Примечание
1	Фундаменты стаканного типа и башмаки	5812000000	56.80	
2	Колонны	5821000000	18.57	
3	Ригели	5825000000	35.49	
4	Плиты покрытий	5841000000	162.81	
5	Панели стеновые наружные	5831000000	192.25	
6	Перемычки	5828000000	6.95	
7	Конструкции и детали каналов и открытых водоводов	5858000000	3.72	
	Итого:		476.59	

Материалы на изготовление сборных бетонных и железобетонных конструкций учтены в ведомости потребности материалов и отдельно не учитываются.

1 Проект разработан для строительства в следующих природных условиях:
сейсмичность района не выше 6 баллов;
территория без подработок горными выработками;
расчетная зимняя температура -30°С;
вес снегового покрова - для III района по СНиП II-6-74;
скоростной напор ветра - для I района по СНиП II-6-74
2 Основанием фундаментов приняты: сухие непучинистые грунты со следующими характеристиками: $C^н$=0,11 кг/см² (11кПа); φ=20° (0,35 рад); E=190 кг/см² (19 мПа) объемный вес грунта ниже подошвы фундаментов γ=1,8 т/м³ объемный вес грунта выше подошвы фундаментов γ=1,7 т/м³.
3 Гидроизоляция принята: горизонтальная - из цементно-песчаного раствора состава 1:2 толщиной 20 мм согласно СНиП III-20-74 пп 4.14-4.16 и СН 301-65°, вертикальная - окраска горячим битумом за 2 раза.
4 За относительную отметку 0.000 принят уровень чистого пола, что соответствует абсолютной отметке по генплану
5 В углах здания проставляются при привязке отметки в числителе - планировочные, в знаменателе - естественного уровня рельефа.
6 Закладные детали колонн, ригелей, плит покрытия и стеновых панелей, а также все соединительные и монтажные детали должны быть защищены цинковым покрытием. Толщина цинковых металлических покрытий равна 120-180 мкм.

Привязан

Инв. №

ГИП	Сагалович		09.82
Нач. КПТ-2	Петровский		09.82
Гл. констр.	Мазур		09.82
Рук. гр.	Рубинский		09.82
Техн.	Липень		09.82
Н. контр.	Красовский		09.82

272-20-142.84 -КЖ

Столовая общедоступного типа (вечером кафе) в конструкциях 1.020-1 на 150 мест

Стадия	Лист	Листов
Р	1	13

Общие данные

Институт „БЕЛГИПРОТОРГ" г. Минск

Копировал 1533/1 Формат А2

Инв. № подл. | Подпись и дата | Взам. инв. №

Типовой проект 272-20-142.84 Альбом 1

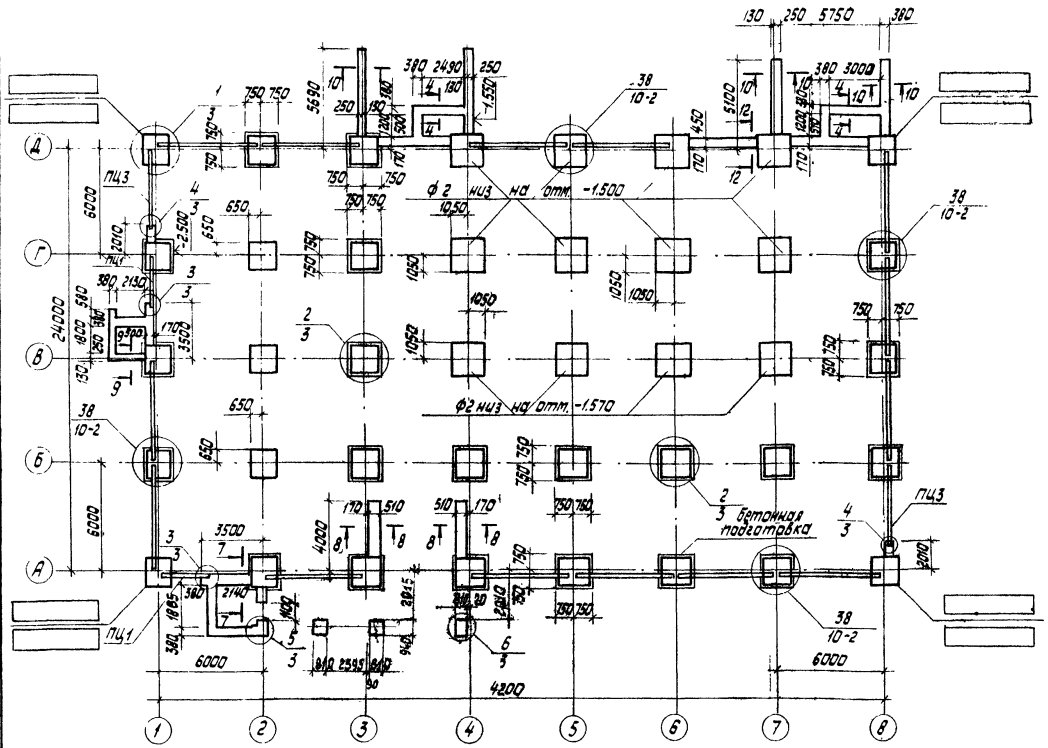

Схема нагрузок

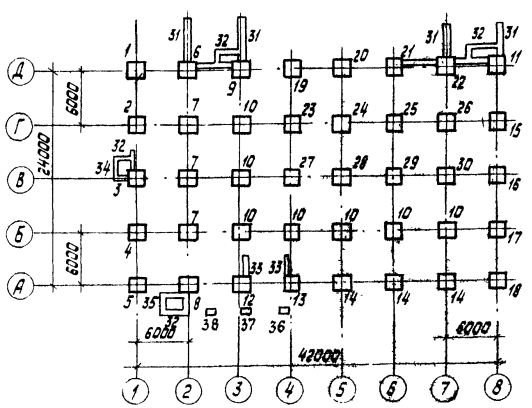

Экспликация отверстий

Поз.	Размеры, мм		отм. низа, м	Назначение
	в	н		
1	500	500	-1.700	Канализация
2	800	500	-1.700	Канализация
3	800	500	-1.700	Канализация

План отверстий

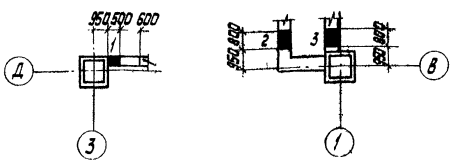

Таблица нагрузок на фундаменты

Поз обозначение	N тс	M тс·м
1	15.10	0.12 / 0.10
2	15.78	0.84 / 0.40
3	20.46	2.74 / 0.28
4	21.05	2.43 / 0.455
5	14.57	1.90 / 0.10
6	19.55	2.14 / 0.715
7	22.60	
8	21.17	3.2 / 0.20
9	18.32	1.98 / 1.43
10	32.65	
11	11.87	0.37 / 0.12
12	20.72	1.32 / 0.05
13	18.90	1.18 / 0.50
14	17.87	1.85
15	20.72	2.15 / 0.14
16	19.37	2.16 / 0.24
17	21.95	2.85 / 0.20
18	12.09	0.90 / 0.65
19	45.92	3.60 / 1.20
20	47.60	3.90 / 0.24
21	46.45	3.68 / 2.30
22	41.65	0.60 / 0.50
23	65.00	
24	60.20	
25	47.20	
26	56.60	
27	61.70	
28	55.00	
29	41.70	
30	50.80	
31*	5.80	
32*	3.0	
33*	5.00	
34*	3.95	
35*	4.10	
36	7.00	
37	11.7	
38	4,00	

q* кгс/м.п

Спецификация к схеме расположения элементов фундаментов

Марка, поз.	Обозначение	Наименование	Кол.	Масса ед. кг	Примечание
		Фундаменты			
Ф1	1.020 -1 вып. 1-1	1Ф13	28	3200	
Ф2	1.020 -1 вып. 1-1	1Ф21	12	5500	
		Цокольная панель			
ПЦ1	1.020 -1 вып. 5-1	БЦ 30.5.2.5 -П	2	500	
ПЦ2	1.020 -1 вып. 5-1	БЦ 60.5.2.5-П	14	900	
ПЦ3	1.020 -1 вып. 5-1	БЦ 45.5.2.5-П	2	700	
		Материалы			
		Бетон марки 100		6.55 м³	подготовка
		Бетон марки 100		0.5 м³	набетонки
		Бетон марки 100		37.82 м³	

1. Все незамаркированные фундаменты под колонны -Ф1 низ на отм. -1.570.
2. Все незамаркированные цокольные панели ПЦ2, низ на отм. -0.480.
3. Сборные фундаменты укладывать по тщательно выравненному и защищенному от промерзания основанию.
4. Бетонную подготовку под фундаменты, монолитные фундаменты и набетонки выполнить из бетона марки 100.
5. Обратную засыпку производить грунтом без включения строительного мусора и растительного грунта с уплотнением слоями не более 200 мм до $\gamma = 1.75$ тс/м³.
6. Бетонную подготовку выполнить размером 1500×1500 мм, высотой 100 мм.
7. Узел 38 принят по серии 1.020 -1 вып. 10-2.
8. Узлы 1-6 и сечения 7-7 ÷ 11-11 смотри лист 3.

ГИП	Соголович		09.82
Нач. КПМ-2	Петровский		09.82
Гл. констр.	Мазур		09.82
Рук. гр.	Рубинский		09.82
Н. контр.	Рубинский		09.82

272-20-142.84 КЖ

Столовая общедоступного типа (вечером-кафе) в конструкциях 1.020-1 на 150 мест

Стадия	Лист	Листов
Р	2	

Схема расположения элементов фундаментов

Институт „БЕЛГИПРОТОРГ" г. Минск

Привязан

Инв. №

Копировал 1533/1 Формат А2

Инв. № подл. | Подпись и дата | Взам. инв. №

Гл. спец. КПМ-2 Шапиро
Рук. гр. Арнатович

Типовой проект 272-20-142.84 Альбом 1

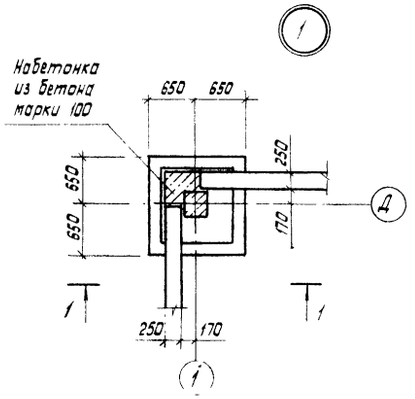

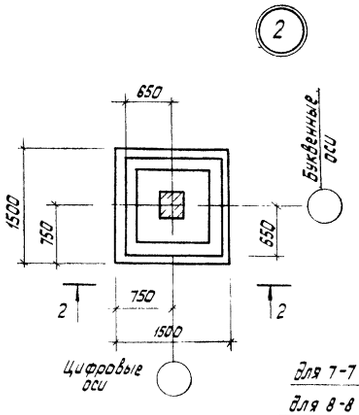

7-7, 8-8

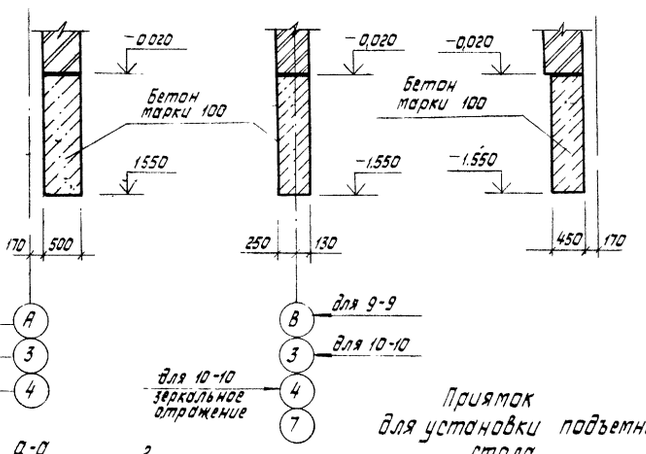

9-9, 10-10

11-11

Деталь опирания кирпичной перегородки на утолщение пола

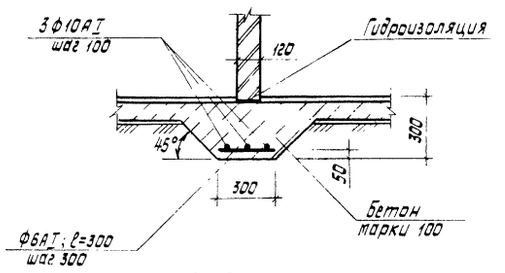

Б-Б

Бетон мозаичного состава марки 300 — 25мм
Набивные ступени из бетона марки 200 — 100мм
Сетка (поз.1) С $\frac{4Вр1-200}{4Вр1-200}$ 1140×950 $\frac{100}{20}$ ГОСТ 8478-81
Подготовка из бетона марки 50 — 100мм
Послойно утрамбованный грунт со щебнем

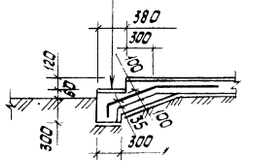

1-1

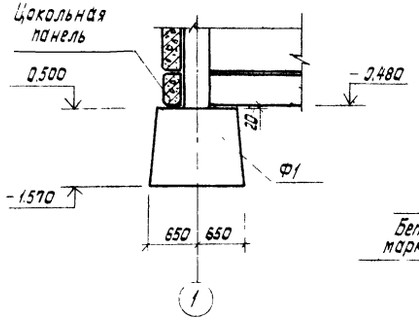

2-2

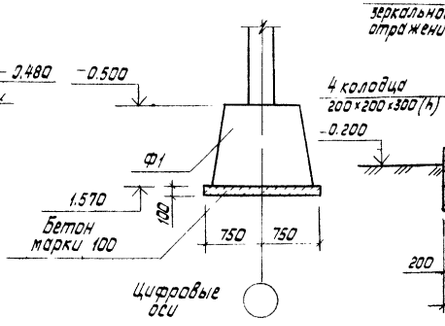

А-А

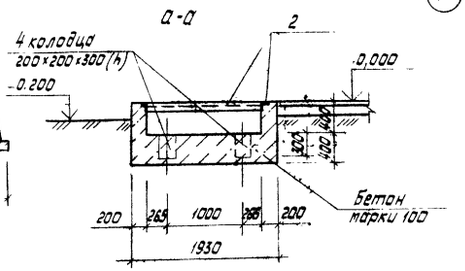

Приямок для установки подъемного стола

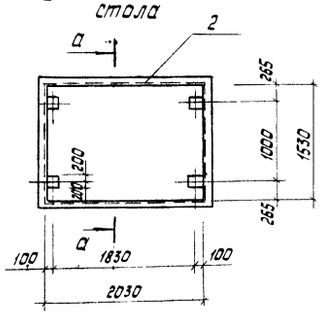

3

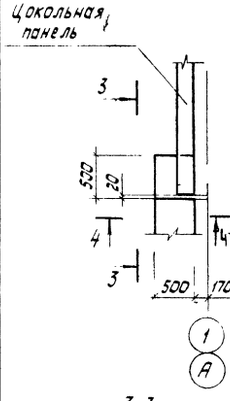

4-4, 5-5

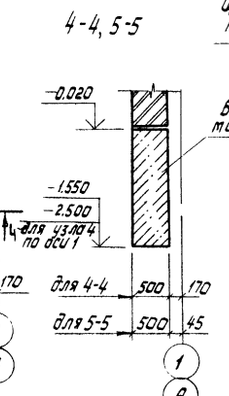

4

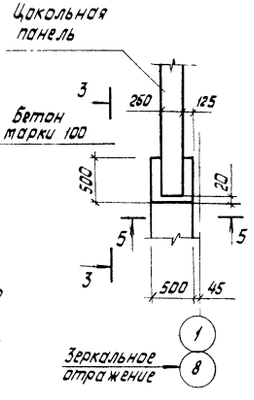

3-3

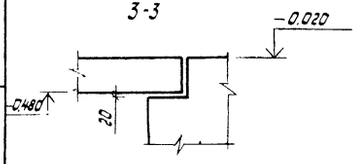

5

13-13

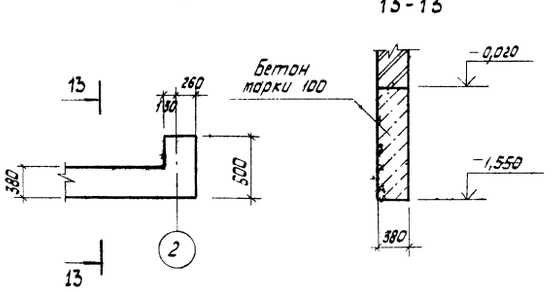

6-6

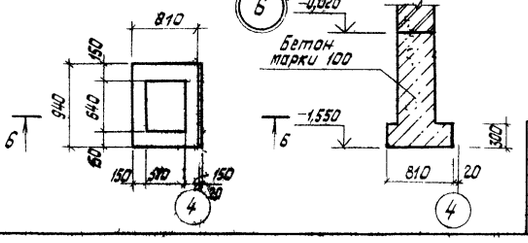

1. Общие указания см. лист 1.
2. План фундаментов см. лист 2
3. Сечение Б-Б замаркировано на листе АР-3.

ГИП	Сагалович			09.82	272-20-142.84 -КЖ
Нач. КПП-2	Петровский			09.82	
Гл. констр.	Мазур			09.82	
Рук. гр.	Рубинский			09.82	Столовая общедоступного типа (вечером - кафе) в конструкциях 1020-1 на 150 мест
Н. контр.	Рубинский			09.82	Стадия Р; Лист 3; Листов
					Узлы 1-6 Сечения 7-7 ÷ 1-1
					Институт "БЕЛГИПРОТОРГ" г. Минск

Привязан

Инв. №

Копировал

Формат А2

1533/1

Инв. № подл. | Подпись и дата | Взам. инв. № | Инв. № 710-4

Схема №1

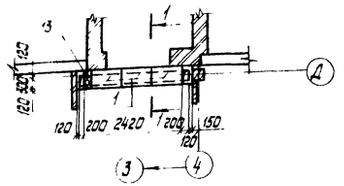

Схема №2

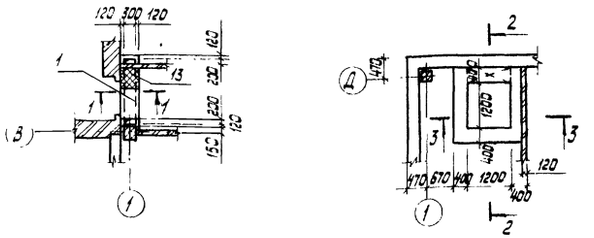

2-2

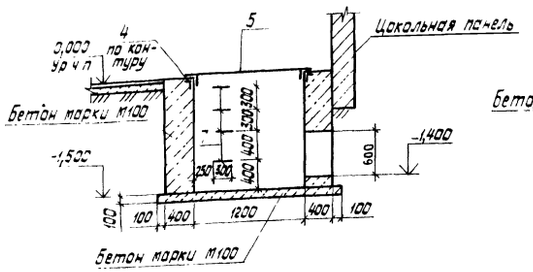

3-3

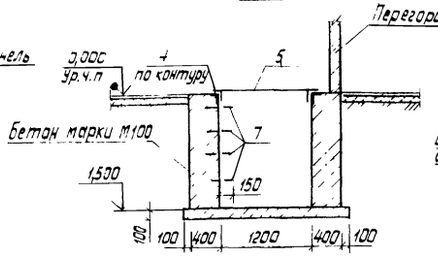

1-1; 6-6; 7-7; 10-10

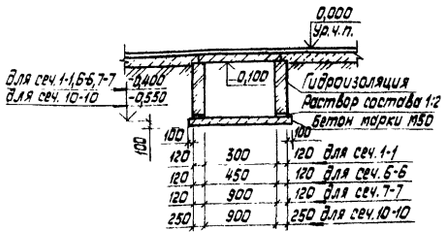

Схема №3

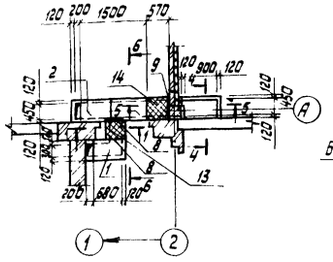

5-5

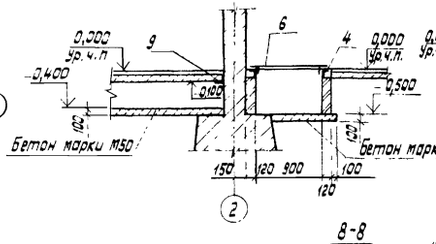

4-4

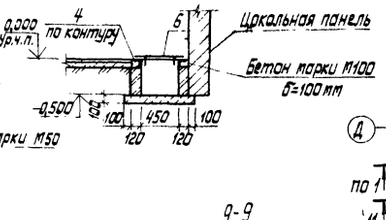

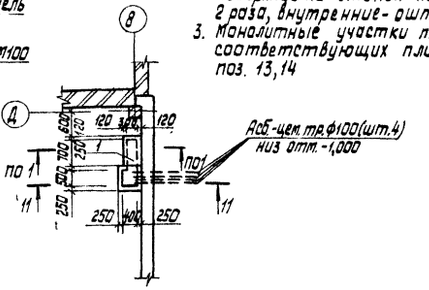

Схема №4

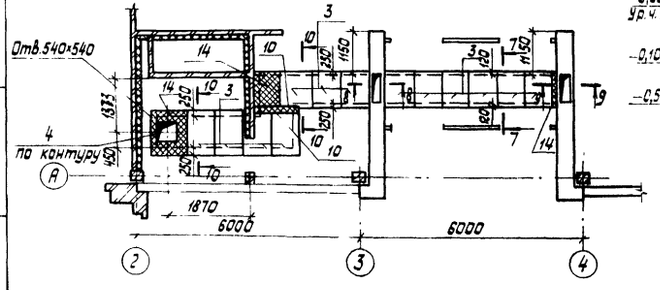

8-8

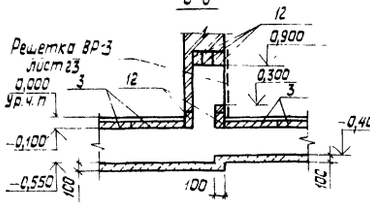

9-9

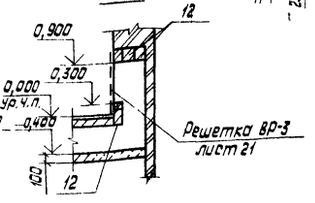

11-11

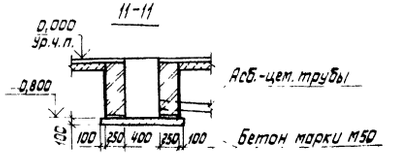

Спецификация к схеме расположения элементов подпольного хозяйства

Марка, поз	Обозначение	Наименование	кол.	Масса ед., кг	Примеч.
		Плиты перекрытия			
1	3.006-2, вып.II-2	П1-8	6	40	
2	То же	П3-8	2	50	
3	"	П7д-3	13	150	
4	3.400-6/76	Закладная деталь МИ4-46		42.7	
5	КЖИ - щит Щ1	щит Щ1	1	74.52	
6	КЖИ - щит Щ2	щит Щ2	1	28.32	
7	КЖИ - скоба	Скоба	4	1.89	
8		∟63×6 ГОСТ 8509-72* ℓ=500	2	2.86	
9		ℓ=650	1	3.72	
10		ℓ=1100	2	6.3	
12	1.138-10, вып.1	Перемычка 1ПР38-15.12.22у	9	100.0	
13	3.006-2, вып.II-4	Сетка С1-1 / 8-200	2	0.8	
14	3.006-2, вып.II-4	Сетка С1-48 / 10-200	3	3.1	
		Материалы			
		Бетон марки М100			4.79 м³
		Бетон марки М300			0.16 м³

1. Стенки подпольных каналов выполнить из обыкновенного глиняного кирпича (ГОСТ 530-80) марки 75 на растворе марки 25.
2. Горизонтальную гидроизоляцию стенок выполнить из цементно-песчаного раствора состава 1:2 толщиной 20 мм. Наружные поверхности стенок каналов окрасить горячим битумом за 2 раза, внутренние - оштукатурить.
3. Монолитные участки перекрытий каналов выполнить по типу соответствующих плит серии 3.006-2 вып.II-2, армируя сетками поз. 13, 14.

ГИП	Сегалович			09.82	272-20-142 84 -КЖ
Нач.КПТ-2	Петровский			09.82	
Гл.констр.	Мозур			09.82	
Рук.гр.	Рубинский			09.82	Столовая общедоступного типа (вечером - кафе) в конструкциях 1.020-1 на 150 мест
Инж.	Ротанчик			09.82	
Н.контр.	Рубинский			09.82	Стадия: Р. Лист: 4. Листов:
Привязан					Схема расположения элементов подпольного хозяйства
Инв.№					Институт "БЕЛГИПРОТОРГ" г. Минск

Копировал

1533/1

Формат А2

Схема расположения колонн, ригелей перекрытия и связевых панелей

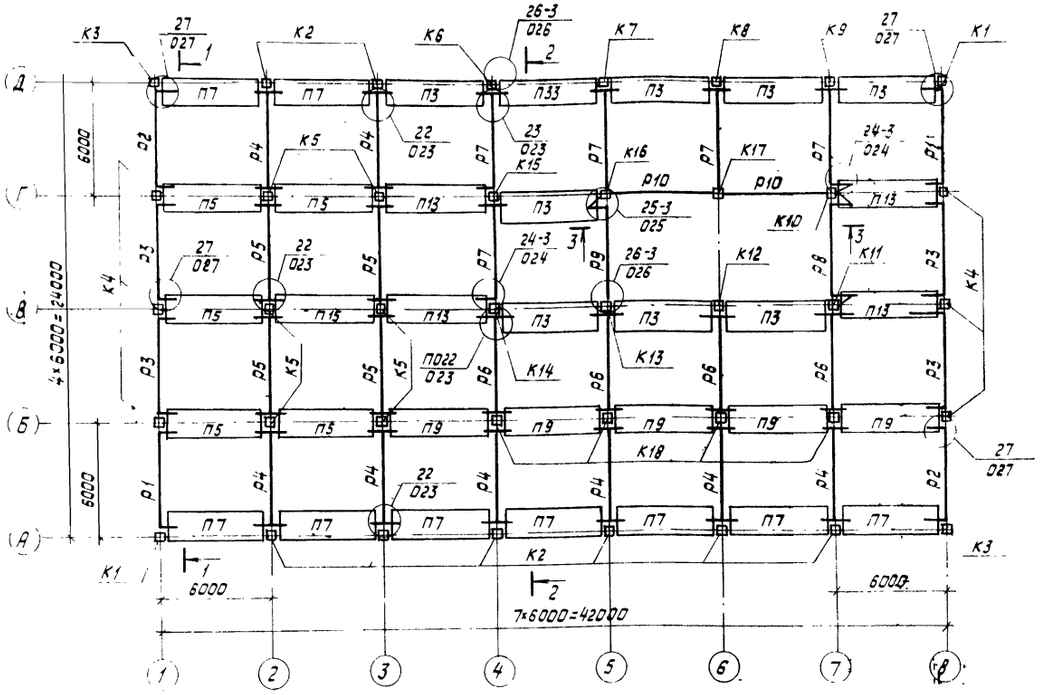

Схема расположения колонн, ригелей покрытия и связевых панелей

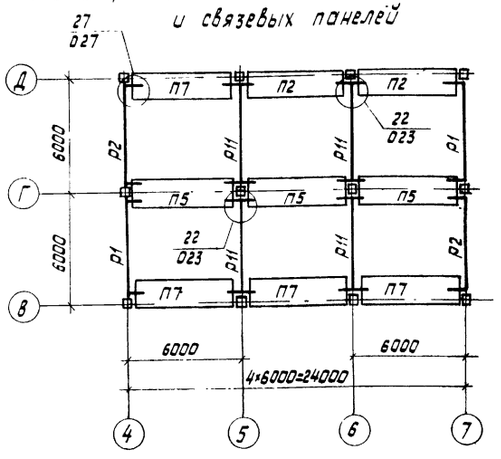

Спецификация к схемам расположения колонн, ригелей покрытия и перекрытия; связевых панелей

Марка, поз.	Обозначение	Наименование	Кол.	Масса ед.кг	Примечание
		Колонны			
К1	1.020-1, вып. 2-8 КЖИ-1 К 3.33-А	1К 3.33-А	2	870	
К2	1.020-1 вып 2-8 КЖИ-1 К 3.33-Б	1К 3.33-Б	8	870	
К3	1.020-1 вып 2-8 КЖИ-1 К 3.33-В	1К 3.33-В	2	870	
К4	1.020-1 вып 2-8 КЖИ-1 К 3.33-Г	1К 3.33-Г	6	870	
К5	1.020-1 вып. 2-8	1К 3.33	6	870	
К6	1.020-1 вып. 2-1 КЖИ-2 КО 3.33-А	2КО 3.33-А	1	1625	
К7	1.020-1 вып 2-1 КЖИ-2 КО 3.33-Б	2КО 3.33-Б	1	1625	
К8	1.020-1 вып. 2-1 КЖИ-2 К 03.33-В	2КО 3.33-В	1	1625	
К9	1.020-1 вып. 2-1 КЖИ-2 КО 3.33-Г	2КО 3.33-Г	1	1625	
К10	1.020-1 вып 2-1 КЖИ-2 КД 3.33-А	2КД 3.33-А	1	1643	
К11	1.020-1 вып. 2-1 КЖИ-2 КД 3.33-Б	2КД 3.33-Б	1	1643	
К12	1.020-1 вып. 2-1 КЖИ-2 КО 3.33-Д	2КО 3.33-Д	1	1625	
К13	1.020-1 вып. 2-1 КЖИ-2 КД 3.33-В	2КД 3.33-В	1	1643	
К14	1.020-1 вып. 2-1 КЖИ-2 КД 3.33-Г	2КД 3.33-Г	1	1643	
К15	1.020-1 вып. 2-1 КЖИ-2 КД 3.33-Д	2КД 3.33-Д	1	1643	
К16	1.020-1 вып. 2-1 КЖИ-2 КД 3.33-Ж	2КД 3.33-Ж	1	1643	
К17	1.020-1 вып. 2-1 КЖИ-2 КО 3.33-Ж	2КО 3.33-Ж	1	1625	
К18	1.020-1 вып. 2-8 КЖИ-1 К 3.33-Д	1К 3.33-Д	4	870	
		Ригели			
Р1	1.020-1 вып 3-5	2РОЧ.62-30АТV-Л	4	2000	
Р2	1.020-1 вып. 3-5	2РОЧ. 62-30АТV-П	4	2000	
Р3	1.020-1 вып. 3-5	2РОЧ. 60-30АТV	4	2000	
Р4	1.020-1 вып. 3-5	2РД Ч. 62-51АТV	8	2800	
Р5	1.020-1 вып. 3-5	2РД Ч. 60-51АТV	4	2700	
Р6	1.020-1 вып. 3-1	1РДП Ч. 57-57АТV	4	2525	
Р7	1.020-1 вып. 3-1	1РДП Ч. 57-69АТV	5	2525	
Р8	1.020-1 вып. 3-1	1РОП 4.57-30АТV	1	1900	
Р9	1.020-1 вып. 3-1	1РОП 4.57-35АТV	1	1900	
Р10	1.020-1 вып. 3-1	1РОП 4.57-15АТV	2	1900	
Р11	1.020-1 вып. 3-5	2РД Ч. 62-40АТV	4	2700	

1. Сечения 1-1; 2-2 и 3-3 даны на листе 6.
2. Спецификация на соединительные элементы по схемам расположения колонн, ригелей, связевых панелей дана на листе 6.
3. Общие указания по данному листу даны на листе 6.

ГИП	Сагаловыч		09.82
Нач.КТТ-2	Петровский		09.82
Гл.констр.	Мозур		09.82
Рук.гр.	Рубинский		09.82
Ст.инж.	Любецкая		09.82
Инженер	Рубинский		09.82

272-20-142.84 -КЖ

Столовая общедоступного типа (вечерок-кафе в конструкциях 1.020-1 на 150 мест

Стадия	Лист	Листов
Р	5	

Схема расположения колонн, ригелей перекрытия и покрытия

Институт „БЕЛГИПРОТОРГ" г.Минск

Привязан

Инв.№

Копировал 1533/1 Формат А2

Типовой проект 272-20-142.84 Альбом 1

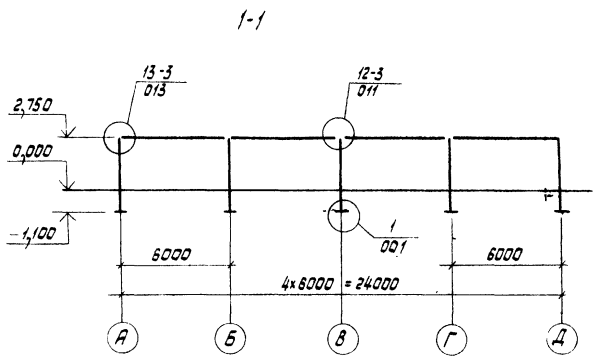

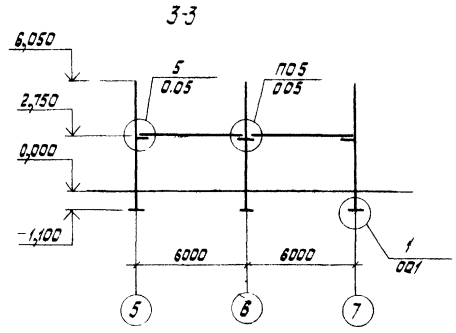

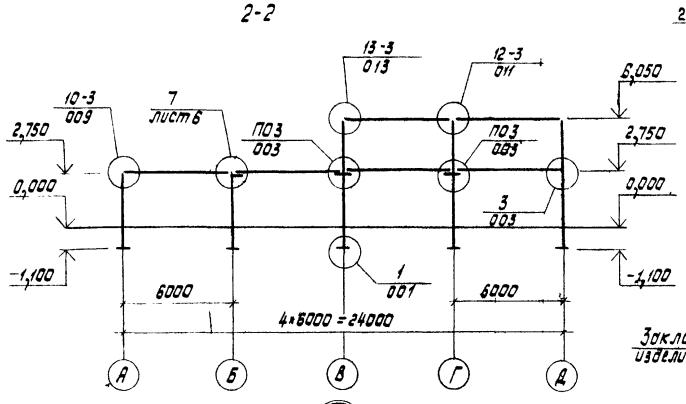

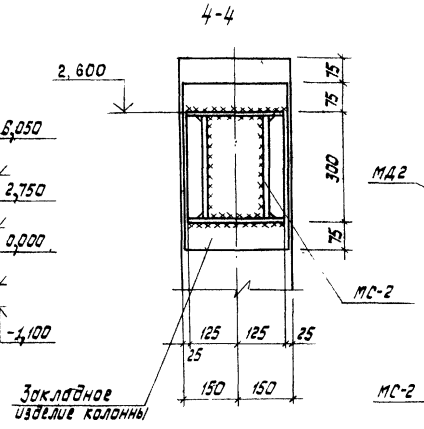

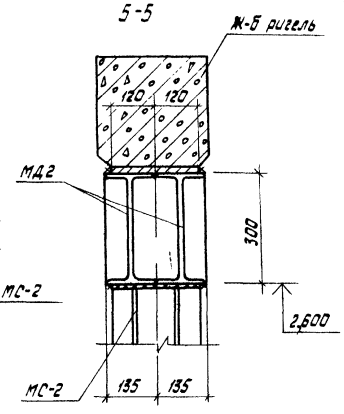

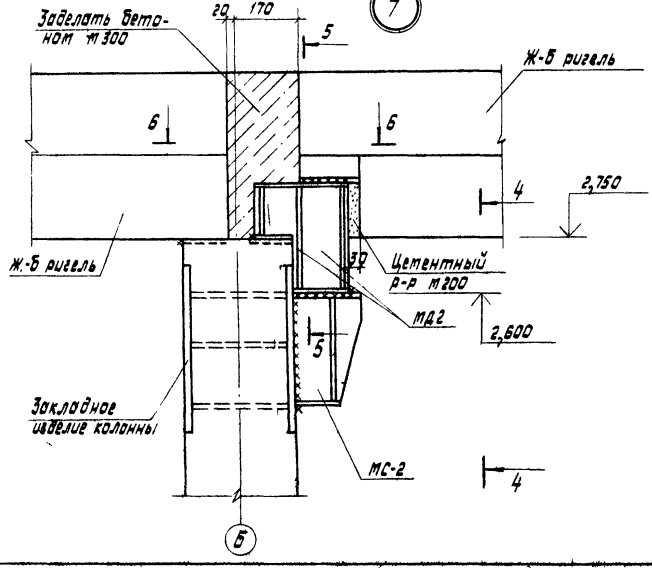

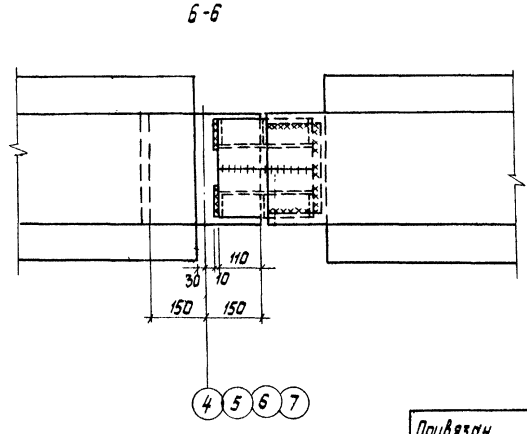

Спецификация на соединительные элементы по схемам расположения колонн, ригелей, связевых панелей

Марка, поз.	Обозначение	Наименование	Кол.	Масса ед, кг	Примечание
		Изделия соединительные			
МС-3	1.020-1 В 9-1	МС-3	4	9.17	
МС-16	1.020-1 В.10-1	МС-16	39	0.772	
МС-17	1.020-1 В.10-1	МС-17	6	1.68	
МС-18	1.020-1 В.10-1	МС-18	6	0.292	
МС-19	1.020-1 В.9-1	МС-19	5	1.90	
МС-21	1.020-1 В.9-1	МС-21	1	3.09	
МС-23	1.020-1 В.9-1	МС-23	16	0.97	
МС-25	1.020-1 В.10-1	МС-25	24	0.484	
МС-2	КЖИ-МС-2	МС-2	4	20.02	
МД-2	КЖИ-МД-2	МД-2	4	28.4	

1. Монтаж колонн; ригелей, плит покрытия и перекрытия вести в соответствии с требованиями СНиП III-16-80; серии 1.020-1; 1.041-1.
2. Схема расположения колонн, ригелей, перекрытия, покрытия и связевых панелей дана на листе 5.
3. Все сварные швы приняты $h_ш$=10 мм кроме оговоренных

ГИП	Сагалович		09.82
Нач.КПМ-2	Петровский		09.82
Гл.констр.	Мазур		09.82
Рук.гр.	Рубинский		09.82
Ст.инж.	Любецкая		09.82
Н.контр.	Рубинский		09.82

272-20-142.84 -КЖ

Столовая общедоступного типа (вечером - кафе) в конструкциях 1.020-1 на 150 мест

Стадия	Лист	Листов
Р	6	

Сечения 1-1 ÷ 3-3
Узел „7"

Институт „БЕЛГИПРОТОРГ" г. Минск

Привязан

Инв. №

Копировал 1533/1 Формат А2

Инв. № подл. | Подпись и дата | Взам. инв. №

Типовой проект 272-20-142.84 Альбом I

Схема расположения стеновых панелей по оси „А"

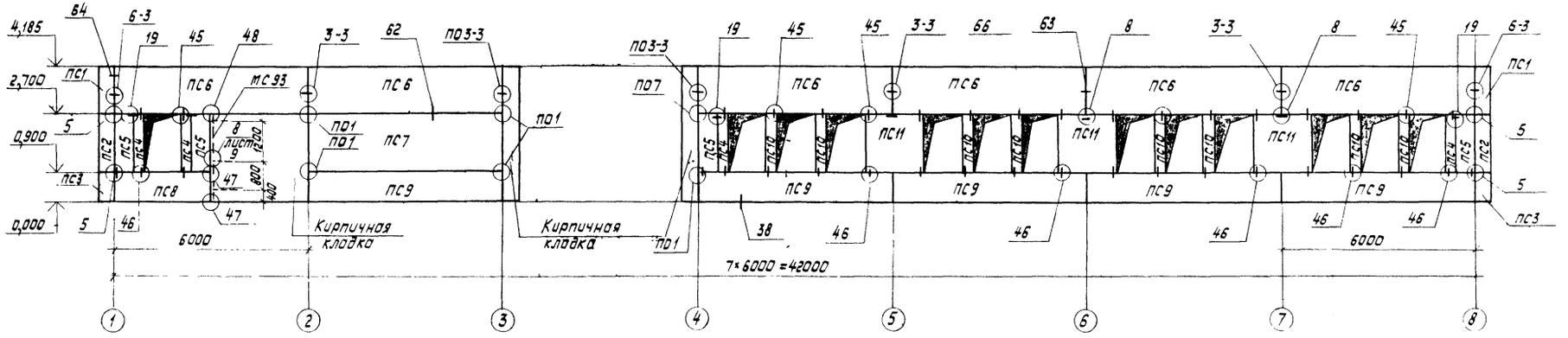

Схема расположения стеновых панелей по оси „Д"

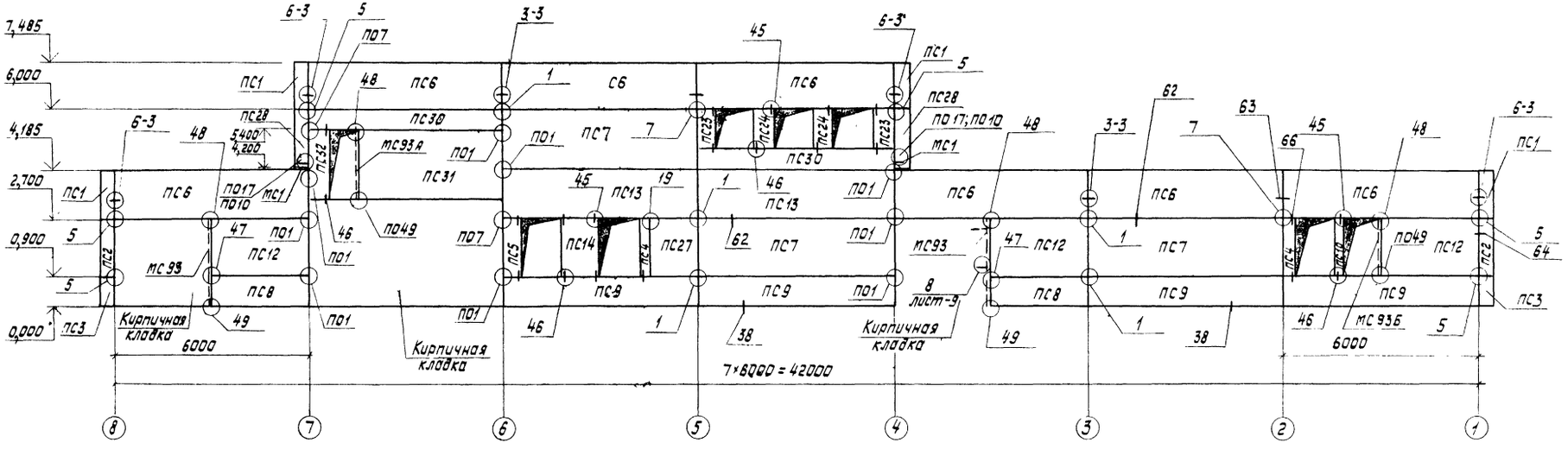

ГИП	Сакалович		09.82	272-20-142 84 -КЖ	
Нач.КПМ-2	Петровский		09.82		
Гл.констр.	Мазур		09.82	Столовая общедоступного типа (вечером-кафе) в конструкциях 1.020-1 на 150 мест	
Рук.гр.	Рубинский		09.82		
Ст.инж.	Любецкая		09.82		
Н.контр.	Рубинский		09.82		Стадия: Р; Лист: 7; Листов:
Привязан				Схема расположения стеновых панелей по осям А;Д	институт „БЕЛГИПРОТОРГ" г.Минск
Инв.№				Копировал	Формат А2

Инв.№ подл. | Подпись и дата | Взам.инв.№

Согласовано

Типовой проект 272-20-142.84 Альбом 1

Инв.№ подл. | Подпись и дата | Взам. инв.№

Инв.№ дубл.

Инв.№ подл.

Схема расположения стеновых панелей по оси „1"

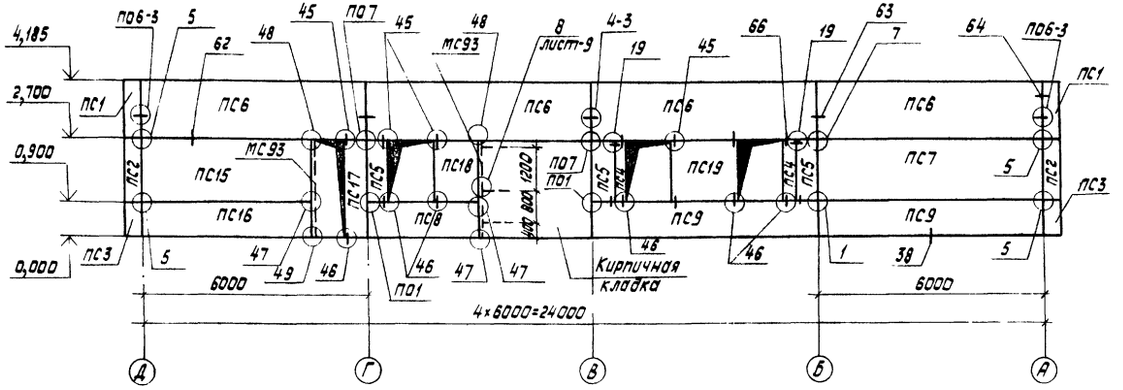

Схема расположения стеновых панелей по оси „4"

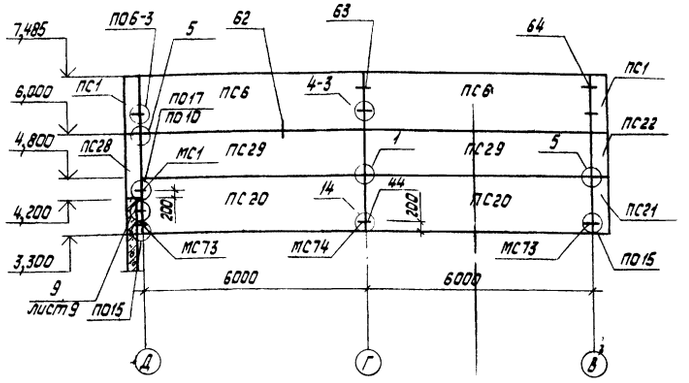

Схема расположения стеновых панелей по оси „8"

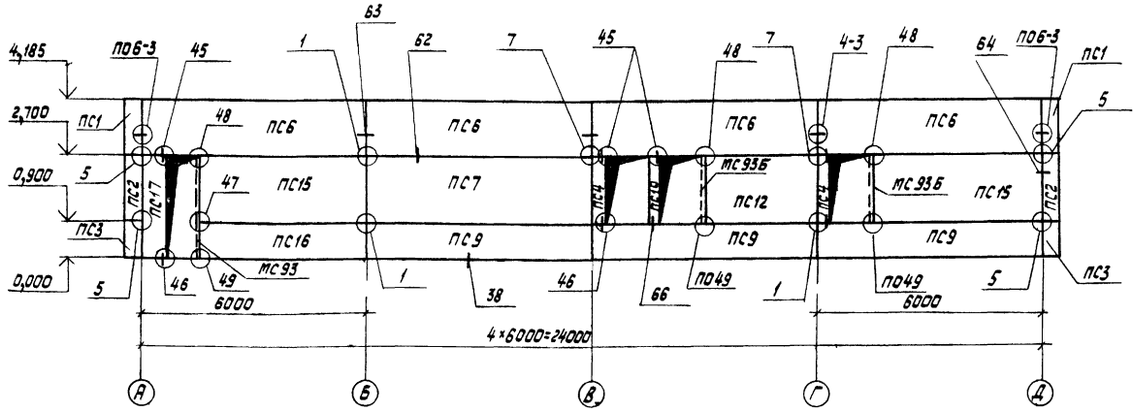

Схема расположения стеновых панелей по оси „7"

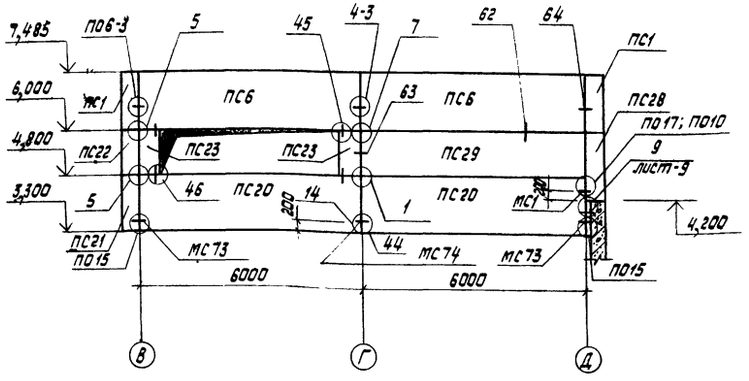

Схема расположения стеновых панелей по оси „В"

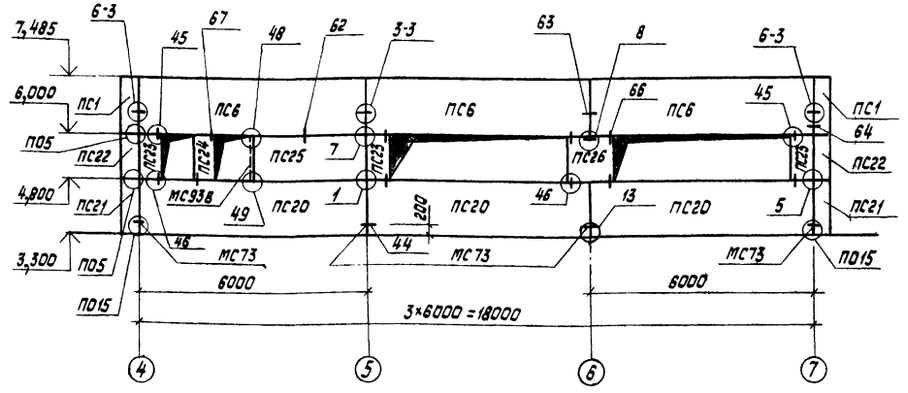

1. Общие указания по данному листу даны на листе-9.
2. Спецификация стеновых панелей дана на листе-9.

ГИП	Сагалович		10.82
Нач.КПМ-2	Петровский		10.82
Гл.констр.	Мозур		10.82
Рук.гр.	Рубинский		10.82
Ст.инж.	Лобецкая		10.82
Н.контр.	Рубинский		10.82

272-20-142.84 - КЖ

Столовая общедоступного типа (вечером - кафе) в конструкциях 1.020-1 на 150 мест

Стадия	Лист	Листов
Р	8	

Схемы расположения стеновых панелей по осям 1÷7

институт „БЕЛГИПРОТОРГ" г. Минск

Привязан

Инв.№

Копировал 1933/1 Формат А2

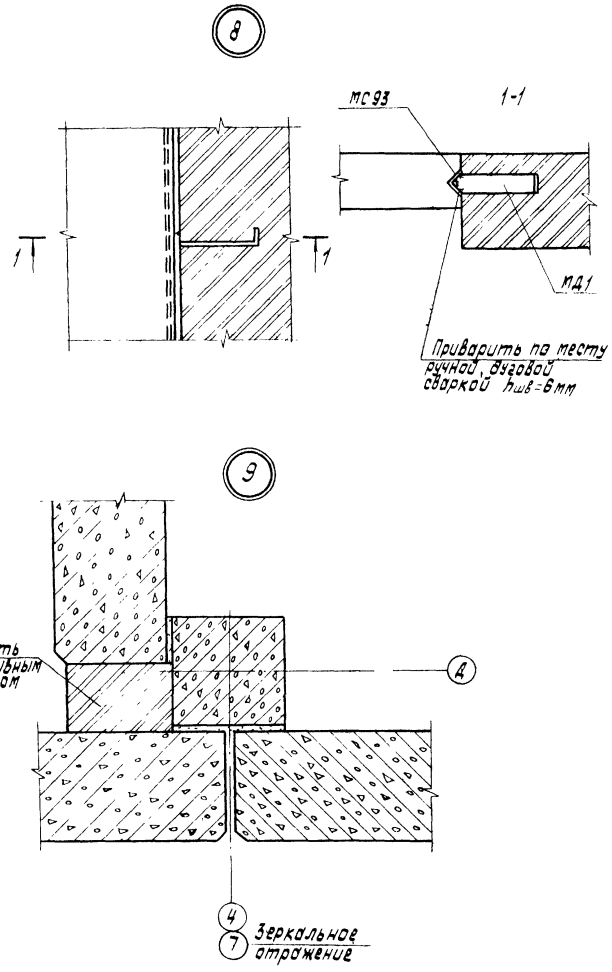

Спецификация к схемам расположения стеновых панелей

Марка, поз.	Обозначение	Наименование	Кол.	Масса ед., кг	Примечание
		Панели стеновые			
ПС1	1.020-1. В.5-2	5ПС48.150.30-П-1	8	300	
ПС2	1.020-1 В.5-2	5ПС46.180.30-П	4	400	
ПС3	1.020-1 В.5-2	5ПС46.90.30-П	4	200	
ПС4	1.020-1 В.5-2	4ПС3.18.3.0-П	12	200	
ПС5	1.020-1 В.5-2	4ПС6.18.3.0-П	8	300	
ПС6	1.020-1 В.5-2	1ПС60.15.3.0-П-1	28	2800	
ПС7	1.020-1 В.5-2	1ПС60.18.3.0-П	8	3400	
ПС8	1.020-1 В.5-2	1ПС30.9.3.0-П	4	800	
ПС9	1.020-1 В.5-2	1ПС60.9.3.0-П	14	1700	
ПС10	1.020-1 В.5-4	4ПСН3.18.30-П	10	100	
ПС11	1.020-1 В.5-2	4ПС18.18.3.0-П	3	1000	
ПС12	1.020-1 В.5-2	1ПС30.18.3.0-П	4	1700	
ПС13	1.020-1 В.5-2	1ПС60.15 3.0-П	2	2800	
ПС14	1.020-1 В.5-4	4ПСН12.18.30-П	1	700	
ПС15	1.020-1 В.5-2	1ПС45.18.3.0-П	3	2500	
ПС16	1.020-1 В.5-2	1ПС45.9.3.0-П	2	1300	
ПС17	1.020-1 В.5-2	4ПС6.27.3.0-П	2	500	
ПС18	1.020-1 В.5-2	4ПС12.18.3.0-П	1	700	
ПС19	1.020-1 В.5-4	4ПСН18.18.30-П	1	1000	
ПС20	1.020-1 В.5-4	1ПСН60-15.3.0-П	7	2800	
ПС21	1.020-1 В.5-4	5ПСН48.150.3.0-П	2	300	
ПС22	1.020-1 В.5-2	5ПС46.120.30-П	2	200	
ПС23	1.020-1 В.5-2	4ПС6.12.3.0-П	7	200	
ПС24	1.020-1 В.5-4	4ПСН6.12.30-П	3	200	
ПС25	1.020-1 В.5-2	1ПС30.12.3.0-П	1	1100	
ПС26	1.020-1 В.5-2	4ПС12.12.3.0-П	1	400	
ПС27	1.020-1 В.5-2	4ПС15.18.3.0-П	1	800	
ПС28	1.020-1 В.5-4	5ПСН46.180.3.0-П	2	300	
ПС29	1.020-1 В.5-2	1ПС60.12.3.0-П	3	2300	
ПС30	1.020-1 В.5-2	1ПС60.6.3.0-П	2	1100	
ПС31	1.020-1 В.5-2	1ПС45.21.3.0-П	1	3000	
ПС32	1.020-1 В.5-2	4ПС6.21.3.0-П	1	400	

Марка, поз.	Обозначение	Наименование	Кол.	Масса ед., кг	Примечание
		Соединительные изделия			
МС60	1.020-1 В.9-1	МС60	107	0.38	
МС61	1.020-1 В.9-1	МС61	30	0.49	
МС63	1.020-1 В.10-2	МС63	24	0.75	
МС65	1.020-1 В.9-1	МС65	28	0.11	
МС66	1.020-1 В.9-1	МС66	8	0.21	
МС68	1.020-1 В.10-2	МС68	8	0.23	
МС73	1.020-1 В.9-1	МС73	8	7.46	
МС74	1.020-1 В.9-1	МС74	2	8.40	
МС1	КЖИ-МС1	МС1	4	3.19	
МС77	1.020-1. В.10-2	МС77	7	0.41	
МС91	1.020-1 В.10-2	МС91	124	0.24	
МС92	1.020-1 В.9-1	МС92	6	0.64	
МС93	1.020-1 В.10-2	МС93	8	15.4	
МС93А	1.020-1 В.10-2	МС93А	1	12.01	ℓ=2100
МС93Б	1.020-1 В.10-2	МС93Б	3	10.3	ℓ=1800
МС93В	1.020-1 В.10-2	МС93В	1	6.86	ℓ=1200
МД-1	КЖИ-МД1	МД1	10	1.82	

1. Монтаж стеновых панелей производить в соответствии с требованиями СНиП III-16-80 и серии 1.020-1.
2. Монтаж стеновых панелей можно производить только после сварки и заделки стыков каркаса и монтажа панелей перекрытия.
3. Стеновые панели приняты из легкого бетона объёмным весом γ=900 кг/м³.
4. Все узлы замаркированы по серии 1.020-1 В.10-2.
5. Все закладные и соединительные элементы должны быть защищены от коррозии цинковым покрытием δ=120÷180 мкм, способом металлизации согласно СНиП III-28-73 и серии 1.020-1 Вып.5-2.
6. Металлические стойки МС93А; МС93Б; МС93В отличаются от МС93 по серии 1.020-1 В.10-2 изменением длины.

ГИП	Соколович		10.82
Нач. КПМ-2	Петровский		10.82
Гл. констр.	Мазур		10.82
Рук. гр.	Рубинский		10.82
Ст. инж.	Любецкая		10.82
Н. контр.	Рубинский		10.82

272-20-142.84 -КЖ

Столовая общедоступного типа (вечерок-кафе) в конструкциях 1.020-1 на 150 мест

Стадия	Лист	Листов
Р	9	

Привязан

Инв. №

Узел 3 "Спецификация к схемам расположения стеновых панелей"

институт "БЕЛГИПРОТОРГ" г. Минск

Копировал 1533/1 Формат А2

Инв. № подл. | Подпись и дата | Взам. инв. №

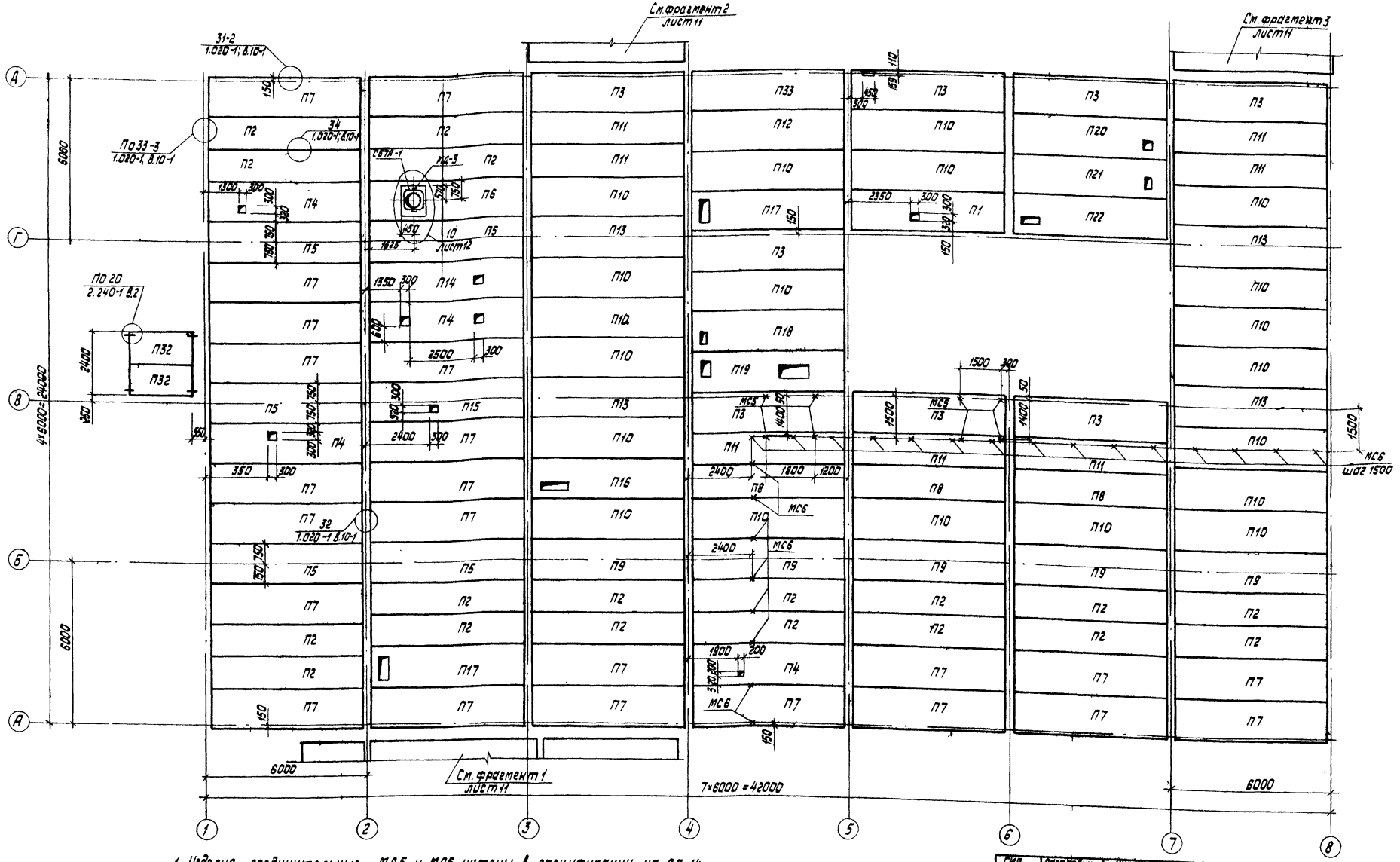

1. Изделия соединительные МС5 и МС6 учтены в спецификации на АР-14
2. Крепление стаканов СБ4А-1; СБ7А-1; СБ10А-1 и монтажных деталей МД3 ÷ МД6 к панелям перекрытия выполнять по узлам 10 ÷ 12 на листе 12.
3. Закладные изделия в панелях покрытия, соединительные изделия типа „ММ" и „МС" должны быть защищены от коррозии цинковым покрытием 6.120 ÷ 180 мкм способом металлизации.

ГИП	Соседович		
Нач. КПМ-2	Петровский		
Гл. констр.	Мозур		
Рук. гр.	Рубинский		
Исп.	Шульман		
Н. контр.	Рубинский		

Привязан

Инв. №

272-20-142.84 КЖ

Столовая общеобразовательного типа (Вечерок-кафе) в конструкциях 1.020-1 на 150 мест

Стадия	Лист	Листов
Р	10	

Схема расположения панелей перекрытия и покрытия

Институт „БЕЛГИПРОТОРГ" г. Минск

Копировал 1533/1 Формат А2

Инв. № подл. | Подпись и дата | Взам. инв. №

Типовой проект 272-20-142.84 Альбом 1

Инв.№ подл. | Подпись и дата | Взам.инв.№

Схема расположения панелей покрытия на отм. 6,500

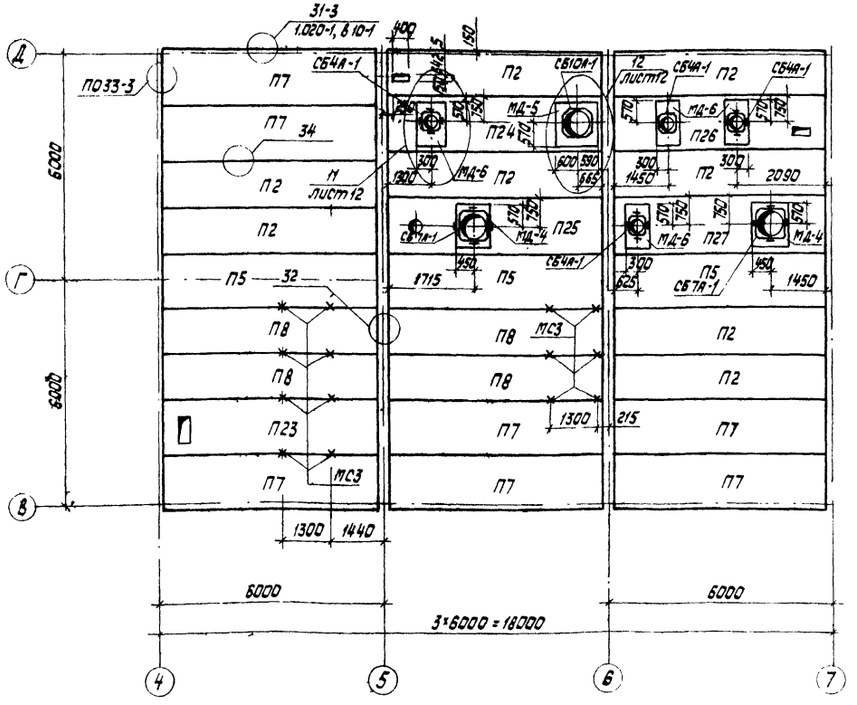

Фрагмент 1
Схема расположения панелей покрытия на отм. 3,200

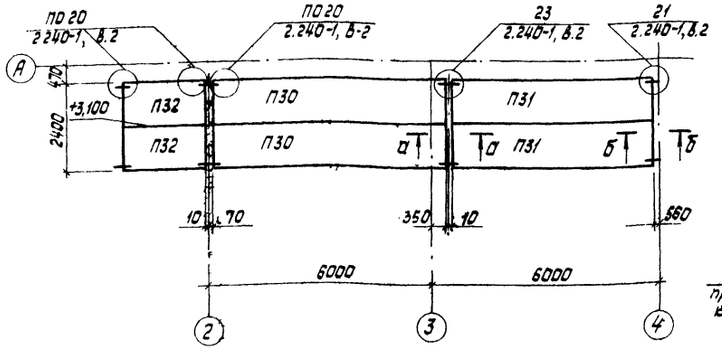

В-В

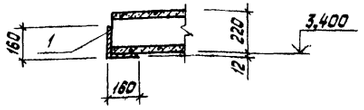

а-а

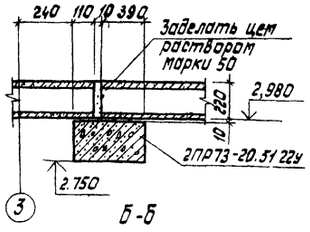

б-б

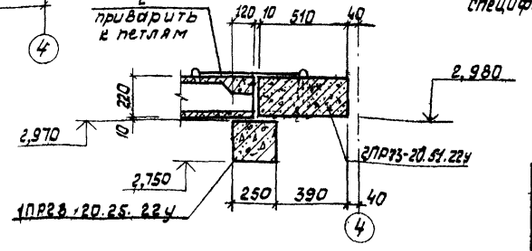

Фрагмент 2
Схема расположения панелей покрытия на отм. 3,620

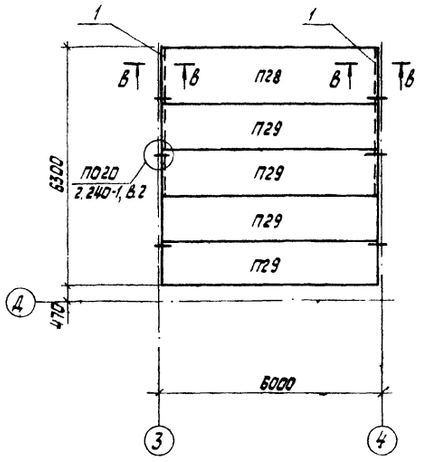

Фрагмент 3
Схема расположения панелей покрытия на отм. 3,620

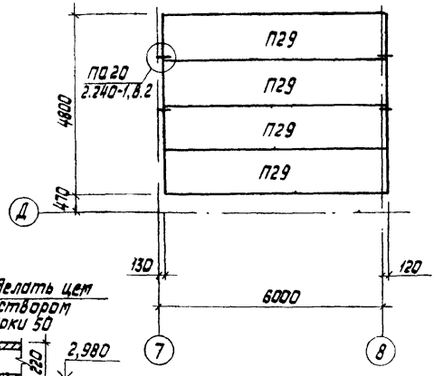

1. Изделия соединительные и перемычки по сечениям „а-а" и „б-б" в спецификации на листе 12.
2. Уголки позиций 1,2 учтены в спецификации на листе 12.

Спецификация к схемам расположения панелей перекрытия и покрытия (начало)

Марка поз.	Обозначение	Наименование	Кол.	Масса ед.кг	Примечание
		Панели перекрытий и покрытия			
П1	1.041-1 Вып. 4	ПРС56.15-10АтVТ	1	2500	
П2	1.041-1 Вып.1	ПК56.12-4АтVТ	26	2000	
П3	1.041-1 Вып.1	ПК56.15-8АтVТ-1	8	2600	
П4	1.041-1 Вып.4	ПРС56.15-6АтVТ	4	2500	
П5	1.041-1 Вып.1	ПК56.15-4АтV-3	8	2600	
П6	1.041-1 Вып.4; КЖИ-44	ПРС56.15-6АтVТ-1	1	2500	
П7	1.041-1 Вып.1	ПК56.15-4АтVТ	30	2600	
П8	1.041-1 Вып.1	ПК56.12-6АтVТ	7	2000	
П9	1.041-1 Вып.1	ПК56.15-6АтVТ-3	5	2600	
П10	1.041-1 Вып.1	ПК56.15-8АтVТ	20	2600	
П11	1.041-1 Вып.1	ПК56.12-8АтVТ	7	2000	
П12	1.041-1 Вып.1	ПК56.15-10АтVТ	1	2600	
П13	1.041-1 Вып.1	ПК56.15-8АтVТ-2	4	2600	
П14	1.041-1 Вып.4; КЖИ-43	ПРС56.15-6АтVТ-2	1	2500	
П15	1.041-1 Вып.4; КЖИ-45	ПРС56.15-6АтVТ-3	1	2500	
П16	1.041-1 Вып.4; КЖИ-46	ПРС56.15-10АтVТ-4	1	2500	
П17	1.041-1 Вып.4; КЖИ-47	ПРС56.15-10АтVТ-5	2	2500	
П18	1.041-1 Вып.4; КЖИ-49	ПРС56.15-10АтVТ-6	1	2500	
П19	1.041-1 Вып.4; КЖИ-50	ПРС56.15-10АтVТ-7	1	2500	
П20	1.041-1 Вып.4; КЖИ-51	ПРС56.15-10АтVТ-8	1	2500	
П21	1.041-1 Вып.4; КЖИ-52	ПРС56.15-10АтVТ-9	1	2500	
П22	1.041-1 Вып.4; КЖИ-53	ПРС56.15-10АтVТ-10	1	2500	
П23	1.041-1 Вып.4; КЖИ-54	ПРС56.15-10АтVТ-11	1	2500	
П24	1.041-1 Вып.4; КЖИ-55	ПРС56.15-10АтVТ-12	1	2500	
П25	1.041-1 Вып.4; КЖИ-57	ПРС56.15-10АтVТ-13	1	2500	
П26	1.041-1 Вып.4; КЖИ-58	ПРС56.15-10АтVТ-14	1	2500	
П27	1.041-1 Вып.4; КЖИ-59	ПРС56.15-10АтVТ-15	1	2500	
П28	1.141-1 Вып.58	ПК4-60.15	1	2800	
П29	1.141-1 Вып.58	ПК6-60.12	8	2100	
П30	1.141-1 Вып.58	ПК4-63.12	2	1190	
П31	1.141-1 Вып 58	ПК4-51.12	2	1800	
П32	1.141-1 Вып.60	ПК6-24.12	4	887	
П33	1.041-1 Вып.1	ПК56.15-10АтVТ-1	1	2600	
		Стаканы			
СБ7А-1	1.494-24 Вып.1	СБ7А-1	3	290	
СБ10А-1	1.494-24 Вып.1	СБ10А-1	1	250	

ГИП	Сагалович		10.82
Нач.КПТ	Петровский		10.82
Гл.констр.	Мавур		10.82
Рук.гр.	Рубинский		10.82
Исп.	Шульман		10.82
Н.контр	Рубинский		10.82

272-20-142.84 -КЖ

Столовая общедоступного типа (вечерат-кафе) в конструкциях 1.020-1 на 150 мест

Стадия	Лист	Листов
Р	11	

Схема расположения панелей покрытия в осях 4-7 „В-Д" и фрагменты 1,2,3

институт „БЕЛГИПРОТОРГ" г. Минск

Привязан

Инв.№

Копировал 1533/1 Формат А4

Типовой проект 272-20-142.84 Альбом 1

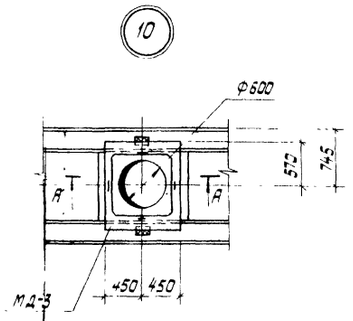

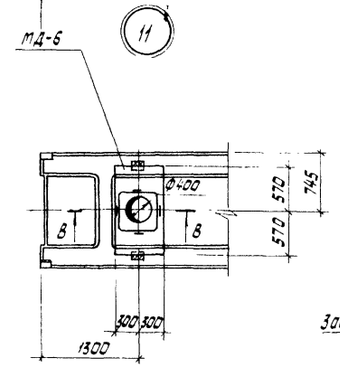

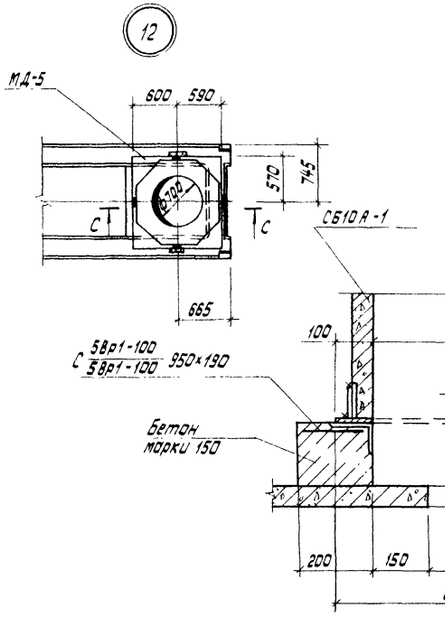

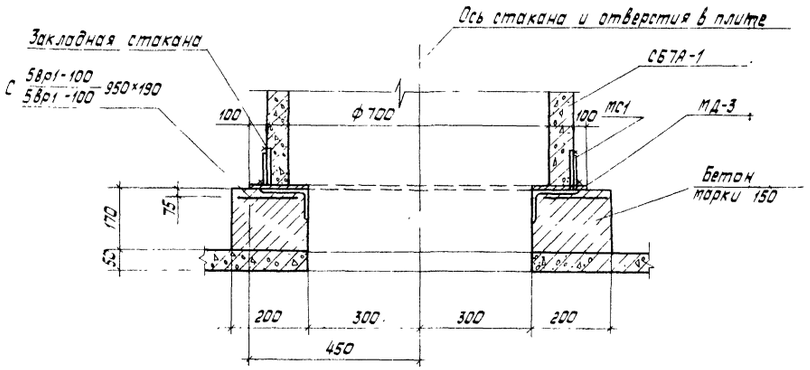

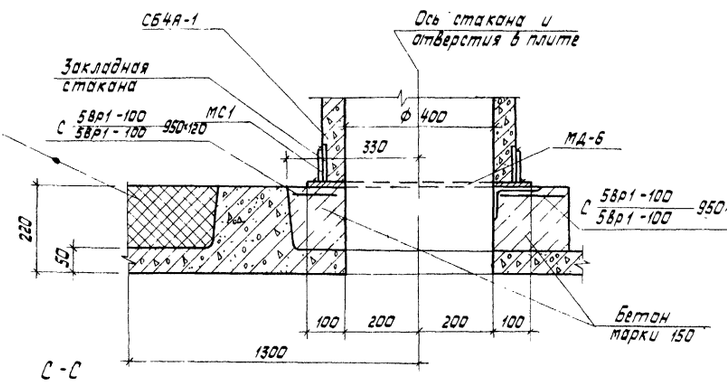

Спецификация к схемам расположения панелей перекрытия и покрытий (окончание)

Марка поз.	Обозначение	Наименование	Кол.	Масса ед. кг	Примечание
СБ4А-1	1494-24 Вып.1	СБ4А-1	4	150	
		Перемычки			
2ПР73-20.51.22У	1.138-10 Вып.2	2ПР73-20.51.22У	2	580	
1ПР28-2025.22У	1.138-10 Вып.1	1ПР28-2025.22У	1	275	
		Изделия соединительные			
ММ9	2.240-1 Вып.2	ММ9	22	0.56	
ММ11	2.240-1 Вып.2	ММ11	4	0.35	
МС1	2.460-15 Вып.0	МС1	32	0.40	
МС3	КЖИ-МС3	МС3	14	0.95	
		Монтажные детали			
МД-3	КЖИ-МД-3	МД-3	1	123.8	
МД-4	КЖИ-МД-4	МД-4	2	123.7	
МД-5	КЖИ-МД-5	МД-5	1	127.88	
МД-6	КЖИ-МД-6	МД-6	4	71.24	
1	КЖ-11	∟160×12 ГОСТ 8509-72* Р=3900	2	114.66	
	ГОСТ 8478-81	Сетка С 5Вр1-100/5Вр1-100 950×190	11	0.54	
	ГОСТ 8478-81	Сетка С 5Вр1-100/5Вр1-100 950×120	5	0.34	
2	КЖ-11	Ф10АII ГОСТ 5781-82 L=8000	2	0.5	
		Материалы			
		Бетон марки 150		0.42	м³

1. Пазухи ребристых панелей засыпать керамзитом γ=400 кг/м³
2. Узлы 10÷12 замаркированы на листах 10, 11

ГИП	Соголович		10.82	272-20-142.84 -КЖ	
Нач. КПП-2	Петровский		10.82		
Гл. констр.	Мазур		10.82	Столовая общедоступного типа (вечером-кафе) в конструкциях 1.020-1 на 150 мест	
Рук. гр.	Рубинский		10.82		
Исп.	Шульман		10.82		Стадия: Р; Лист: 12; Листов:
Н. контр.	Рубинский		10.82	Узлы 10, 11, 12 и сечения	Институт „БЕЛГИПРОТОРГ" г. Минск

Привязан

Инв. №

Копировал 1533/1 Формат А2

Типовой проект 272-20-142.84 Альбом 1

Схема расположения железобетонных плит оснований под вентиляторы

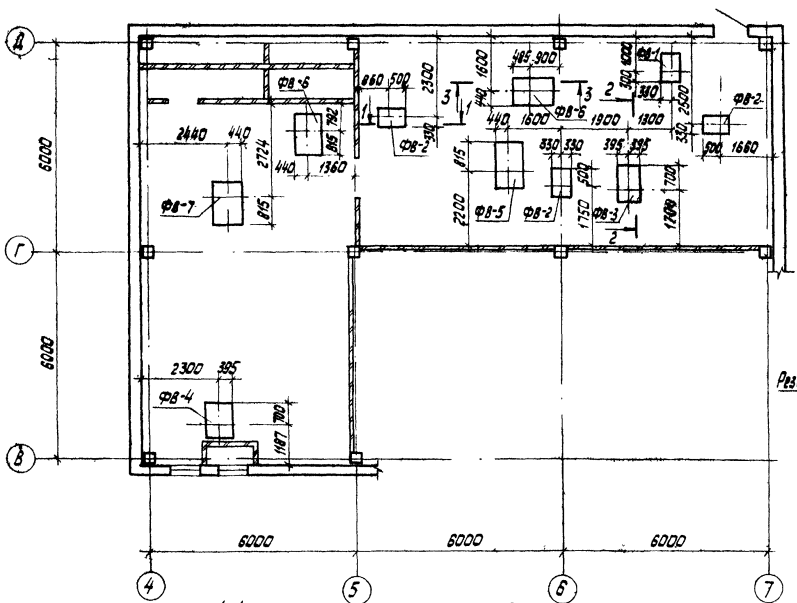

1-1

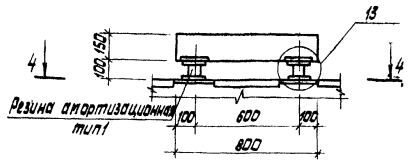

2-2

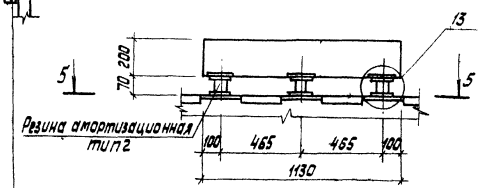

3-3

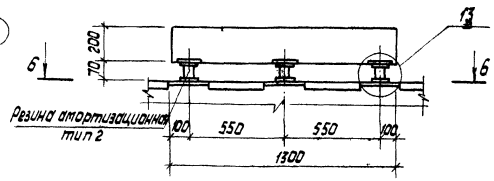

4-4

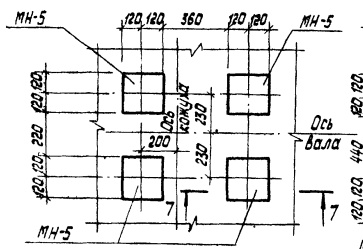

6-6

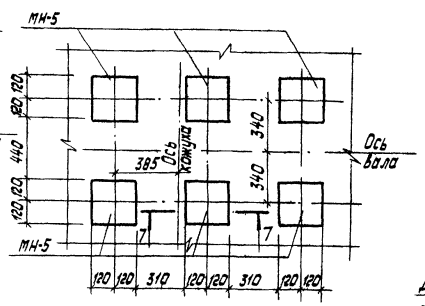

5-5

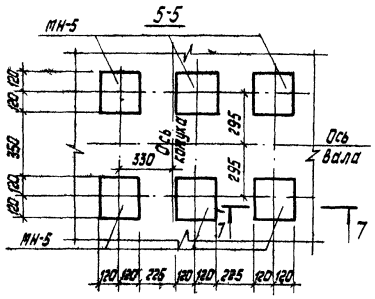

7-7

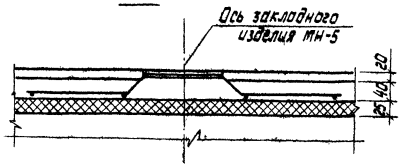

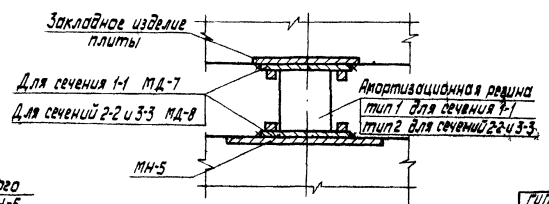

Спецификация к схеме расположения железобетонных плит оснований под вентиляторы

Марка, поз	Обозначение	Наименование	Кол.	Масса ед., кг	Примечание
		Плиты основания			
ФВ-1	-КЖИ-ФВ-1	ФВ-1	1	234,65	
ФВ-2	-КЖИ-ФВ-2	ФВ-2	3	234,65	
ФВ-3	-КЖИ-ФВ-3	ФВ-3	1	511,81	
ФВ-4	-КЖИ-ФВ-4	ФВ-4	1	511.81	
ФВ-5	-КЖИ-ФВ-3	ФВ-5	1	642.85	
ФВ-6	-КЖИ-ФВ-6	ФВ-6	2	642.85	
ФВ-7	-КЖИ-ФВ-7	ФВ-7	1	642.85	
		Закладные и монтажные изделия			
МН-5	-КЖИ-МН-5	МН-5	52	3.17	
МД-7	-КЖИ-МД-7	МД-7	32	1.31	
МД-8	-КЖИ-МД-8	МД-8	72	1.91	
		Амортизированная резина			
тип2	-КЖ-13	тип 1 70×80 ℓ=70	16	0.63	
ти 2	-КЖ-13	тип 2 80×70 ℓ=80	36	0.51	

1. Устройство виброизолирующего основания выполняется в следующей последовательности:
   а) закладка в полу закладного изделия МН-5 во время устройства пола (смотри сечение 7-7);
   б) установка нижней закладной детали МД-7 и МД-8 с приваркой с двух сторон сваркой к закладной детали МН-5, с доступной для приварки стороны;
   в) производится установка резиновых амортизаторов;
   г) установка верхних закладных деталей МД-7 и МД-8;
   д) монтаж сборных плит основания ФВ1-ФВ7 с приваркой к ним закладных деталей МД-7 и МД-8.

ГИП	Соколович			10.84
Нач. КТН-2	Петровский			10.84
Гл. констр.	Мазур			10.84
ГАП	Красовский			10.84
Рук. гр.	Рубинский			10.84
Исп.	Липень			10.84
Н. контр.	Рубинский			10.84

272-20 142.84 -КЖ

Столовая общедоступного типа (вечерам -кафе) в конструкциях 1.020-1 на 150 мест.

Стадия	Лист	Листов
Р	13	

Схема расположения железобетонных плит основания под вентиляторы

Институт "БЕЛГИПРОТОРГ" г. Минск

Привязан

Инв. №

Копировал 1533/1 Формат А2

Шифр

Гл. спец. КТН-2

Вел. инж. КТ

Инв. № подл. | Подпись и дата | Взам. инв. №

Типовой проект 272-20-142.84 Альбом 1

Ведомость рабочих чертежей основного комплекта ТХ, МП

Лист	Наименование	Примечание
1	Общие данные. Спецификация технологического оборудования (начало)	
2	Спецификация технологического оборудования (окончание)	
3	План столовой с расстановкой технологического оборудования	
4	План столовой с расстановкой технологического оборудования. Вариант диетической столовой	
5	План столовой с привязками электрических подводок к технологическому оборудованию	
6	План столовой с привязками сантехнических подводок к технологическому оборудованию	
7	План столовой с привязками электрических подводок к технологическому оборудованию. Вариант диетической столовой	
8	План столовой с привязками сантехнических подводок к технологическому оборудованию. Вариант диетической столовой	
9	Установочный чертеж стола подъемного ПС-500	

Ведомость ссылочных и прилагаемых документов

Обозначение	Наименование	Примечание
СН и П II-Л.8-71	Строительные нормы и правила часть II, раздел глава 8. Предприятия общественного питания	
Приказ Минторга СССР от 26 ноября 1971г N 187	Нормы оснащения типовых предприятий общественного питания торгово-технологическим и холодильным оборудованием	
Письмо Минторга СССР от 31.07.75г. N 0132-75	Рекомендации о порядке определения структуры и штатов предприятий общественного питания системы Минторга СССР	
Приказ Минторга СССР и Госгражданстроя от 31.12.81г. N 291/371	Основные технические направления в проектировании предприятий розничной торговли и общественного питания в системе Госторговли на 1981-1985г.	

Условные обозначения

Э' – подвод электроэнергии
Ф. – фазность
С.У – станция управления
М.П – магнитный пускатель
Ш – штепсельная розетка
Щ.У – щит управления
А.В. – автоматический выключатель
h – высота подводок от чистого пола в мм
Х.В. – подвод холодной воды
Г.В. – подвод горячей воды
Ф – диаметр трубопроводов
К – выпуск к канализации с разрывом струи через воронку
⊞ – трап

Привязка оборудования и подводок всех коммуникаций к нему указана с учетом законченной строительной отделки.
* – только для варианта столовой-вечером кафе
** – только для варианта диетической столовой
поз. 44, 45, 46, 47 на планах не показаны.

Спецификация оборудования (начало)

Марка поз.	Обозначение	Наименование	К-во	Масса ед. кг	Примечание
1	Пермский ЗТМ	Привод универсальный ПУ-0.6; 1000×480×1000	1	120	0.6 квт
2	Барановичский ЗТМ	Машина овощерезат. универ МРО-50-200; 530×335×460	1	55	0.4 квт
3	г. Калининград п/я ОМ 216/9	Машина для резки вареных овощей МРОВ-160; 475×370×500	1	21	0.18 квт
4	Барановичский ЗТМ	Мясорубка мех М-2; 840×310×420	1	72	1.0 квт
5	Кибартайский ЗТО	Мясорыхлитель МРМ-15; 560×260×390	1	35	0.27 квт
6	Ашхабадский машиностр з-д им. XX-летия ТССР	Машина тестомесильная ТММ-1М; 1295×840×1005	1	350	2.2 квт
7	г. Воронеж п/я А-7677	Смесительная установка „Воронеж", 335×245×515	1	25	0.25 квт
8	Пермский ЗТМ	Универсальный привод П-II-2-ое исполнение: 1100×800×1350	1	102	0.8 квт
9	Кибартайский ЗТО	Хлеборезка МРХ-200 1025×525×680	1	15	0.27 квт
10	Пермский ЗТМ	Машина для приготовления картофельного пюре МКП-60; 1180×955×1385	1	330	10.55 квт
11	Харьковский ЗТМ	Линия прилавков самообслуживания ЛПС-6; 7050×1165×1420	2	1133	12.98 квт
12	Объединение „Таджикторгмаш"	Плита эл. секционная модулированная ПЭСМ-4М; 840×840×860	3	205	12.0 квт
13	——— " ———	Плита эл. секционная модулированная ПЭСМ-2; 420×840×860	1	110	6.0 квт

Продолжение спецификации см. лист 2

Типовой проект разработан в соответствии с действующими нормами и правилами и предусматривает мероприятия, обеспечивающие взрывную, взрывопожарную и пожарную безопасность при эксплуатации здания

Главный инженер проекта А.И.Сагалович
Главный инженер проекта привязывающей организации

Инв. № подл. | Подпись и дата | Взам. инв. №

Гл. спец. техн. | Нач. КПМ-2 | Н. контр. | Голдберг | Петровский | Борисевич | 11.82

Привязан

Инв. №

Гип	Сагалович		10.82
Нач ПО-4	Сак		10.82
Гл. спец.	Ерошенко		16.9.82
Рук. гр.	Ананьков		9.82
Вед. инж.	Алай		9.82
Н. контр.	Ерошенко		9.82

272-20-142.84 ТХ

Столовая общедоступного типа (вечером-кафе) в конструкциях 1.020-1 на 150 мест

стадия	лист	листов
Р	1	

Общие данные. Спецификация технологического оборудования (начало)

Институт „БЕЛГИПРОТОРГ" г. Минск

Копировал 1533/1 Формат А2

Типовой проект 272-20-142.84 Альбом 1

продолжение

Марка, поз	Обозначение	Наименование	К-во	Масса ед., кг	Примечание
14	Кибартайский ЗТО	Маслоделитель ручной	1	50	
		РДМ-5, 370×380×620			
15	Сокулукский ЗТМ	Котел пищеварочный электрический	2	210	15 квт
		КПЭ-100, 1100×1100×1220			
16	Ленинабадский ЗТМ	Котел пищеварочный секцион модулированный	1	180	9.45 квт
		КПЭСМ-60м, 1050×840×860			
17**	Камиссаровский ЗТМ	Сковорода эл секционная модулированная	1	225	6.0 квт
		СЭСМ-02, 1050×840×860			
18*	Ленинабадский ЗТМ	Сковорода эл секционная модулированная	1	320	12.0 квт
		СЭСМ-0.5Д 1470×840×860			
19**	Люберецкий ЗТМ	Аппарат пароворотный эл	1	260	10.0 квт
		АПЭСМ-2, 846×864×1620			
20	Объединение „Таджикторгмаш"	Шкаф жарочный секционный модулированный	2	260	9.6 квт
		ШЖЭСМ-2к 830×800×1500			
21	Утенский з-д лабораторных электроплечей	Электросушитель ЕР 4 230×200×193	5	4.2	1.35 квт
22	Гродненский ЗТМ	Машина посудомоечная ММУ-1000, 3800×1080×1292	1	800	38.6 квт
23	Бердский з-д торг маш	Электрокипятильник КНЭ-100Б, 508×376×730	2	28	12.0 квт
24	Ленинабадский ЗТМ	Секция-вставка к тепловому обор ВСМ-210, 210×840×860	2	28	
25	——— " ———	Секция вставка с краном смесителем ВКСМ-210, 210×840×860	2	30	
26	——— " ———	Секция-вставка с тепловым оборуд ВСМ 420; 420×840×860	1	45	
27**	——— " ———	Местный вентотсос МВО-420; 420×720×400	15	16.5	
28*	——— " ———	Местный вентотсос МВО-420; 420×720×400	16	16.5	
29**	Комиссаровский ЗТМ	Местный вентотсос МВО-840; 840×1000×460	3	38	
30*	——— " ———	Местный вентотсос МВО-840; 840×1000×460	2	38	
31*	Союзторгоборудование	Кофеварка типа „Омния Трансэлектро Будапешт	1	70	5.73 квт
32	Объединение „Мархолодмаш"	Линкс" 850×590×570 Секция низкотемпер СН-015 (11хн 1 016) 1260×840×860	1	150	0.31 кг
33	Люберецкий ЗТМ	Секция стол с охл. шкафом и горкой СОЗСМ-В; 1680×840×1030	1	315	0.42 кг

продолжение

Марка, поз	Обозначение	Наименование	К-во	Масса ед. кг	Примечание
34	Объединение „Мархолодмаш"	Прилавок-витрина Таир-102 (ПВХС-1-0 315) 1800×1025×900	1	300	0.5 квт
35	——— " ———	Прилавок-витрина Таир-146 (ПВХС-1-0 63) 1800×750×1800	4	350	0.7 квт
36	Свердловский ЗТМ	Шкаф холодильный Шх-112 1565×785×2052	2	400	0.44 квт
37	Барановичский ЗТМ	Шкаф холодильный ШХ-0,56, 1120×186×1726	3	300	0.25 квт
38*	Рязанский з-д счетно-аналитических машин	Машина контрольно-кассовая ОКА 4401; 456×355×435	4	36	0.05 квт
39	——— " ———	Машина контрольно-кассовая ОКА-1401; 456×355×435	3	36	0.05 квт
40	Свердловский ЗТМ	Транспортер секц ленточный ТСЛ 1400×630×860	1		0.6 квт
41	Киевский опытный завод	Стол подъемный пс-500 2000×1500×1400	1	169	2.5 квт
42	Гомельский ЗТО	Контейнер для хлеба КУ-2-04, 815×615×1640	2		
43	——— " ———	Контейнер КУ-2-03, 815×615×1070	3		
44	Союзторгоборудование	Тележка грузовая ТГ-125, 445×540×1200	1		
45	——— " ———	Тележка грузовая ТГ-500, 1250×585×680	1		
46	——— " ———	Тележка для перевозки бочек ТГШ-250, 1250×585×680	1		
47	Перовский ЗТМ	Тележка с подъемной платформой ТП-80, 874×400×1250	1		
48	Кибартайский ЗТО	Ванна моечная ВМСМ-2, 1260×630×860	5		
49	——— " ———	Ванна моечная ВМСМ 1, 630×630-860	8		
50	——— " ———	Ванна моечная передвижная ВМСМ 840×630×860	1		
51	Иглинский весовой завод	Весы товарные Д-100 РП-100Ш-13, 620×530×185	1	25	
52	Бобруйский весовой завод	Весы товарные Д-500 РП-500Ш-13М, 990×800×1000	1	200	
53	Союзторгоборудование	Подшкафник 1000×600×900	6		
54	——— " ———	Стеллаж производств СПС-1; 1470×840×2000	7		

продолжение

Марка, поз	Обозначение	Наименование	К-во	Масса ед, кг	Примечание
55	Союзторгоборудование	Стол для сбора остатков пищи 1050×630×860	1		
56	——— " ———	Стол производственный СР-1,1100×630×860	21		
57	——— " ———	Подтоварник ПТ-2 1050×840×280	6		
58	——— " ———	Кассовая кабина 1200×1000×900	1		
59	——— " ———	Стол для покупателей 900×600×750	2		
60	——— " ———	Стеллаж передвижной СП-230 700×600×1500	10		
61	——— " ———	Контейнер для полуфабрикатов КП-300, 800×600×700	11		
62	——— " ———	Шкаф универсальный ШУП 910×470×1620	4		
63	——— " ———	Шкаф для посуды ШКП 770×425×1720	5		
64**	——— " ———	Шкаф для спецодежды ШСО 770×425×1720	30		
65*	——— " ———	Шкаф для спецодежды ШСО 770×425×1720	37		
66	——— " ———	Прилавок 1200×800×900	1		
67*	——— " ———	Сервант для официантов 1000×450×900	4		
68	——— " ———	Вешала гардеробные 2500×170×205	3		
69	——— " ———	Прилавок гардеробный 900×510×800	2		
70	——— " ———	2-х местный комплект мебели 600×800×760	3		
71	——— " ———	6-ти местный комплект мебели 1800×800×760	2		
72	——— " ———	4-х местный комплект мебели 1200×800×760	24		
73	——— " ———	4-х местный комплект мебели 850×850×760	11		
74**	——— " ———	Комплект мягкой мебели	1		
75	——— " ———	Стол конторский 1100×700×720	5		

Гл спец техн Голдберг
Нач КПМ-2 Петровский

Взам инв № | Подпись и дата | Инв № подл

Привязан

Инв №

ГИП	Саголович		10.82
Нач ПО-4	Сак		10.82
Гл. спец.	Ерошенко		9.82
Рук гр	Ананько		9.82
Вед. инж	Ялай		9.82
Н. контр	Ерошенко		9.82

272-20-142.84 ТХ

Столовая общедоступного типа (вечером-кафе) в конструкциях 1.020-1 на 150 мест

стадия	лист	листов
Р	2	

Спецификация технологического оборудования (окончание)

ИНСТИТУТ „БЕЛГИПРОТОРГ" г. Минск

Копировал

Формат А2

1533/1

Типовой проект 272-20-142.84 Альбом 1

Инв. № подл. | Подпись и дата | Взам. инв. № | Инв. № дубл. | Подпись и дата

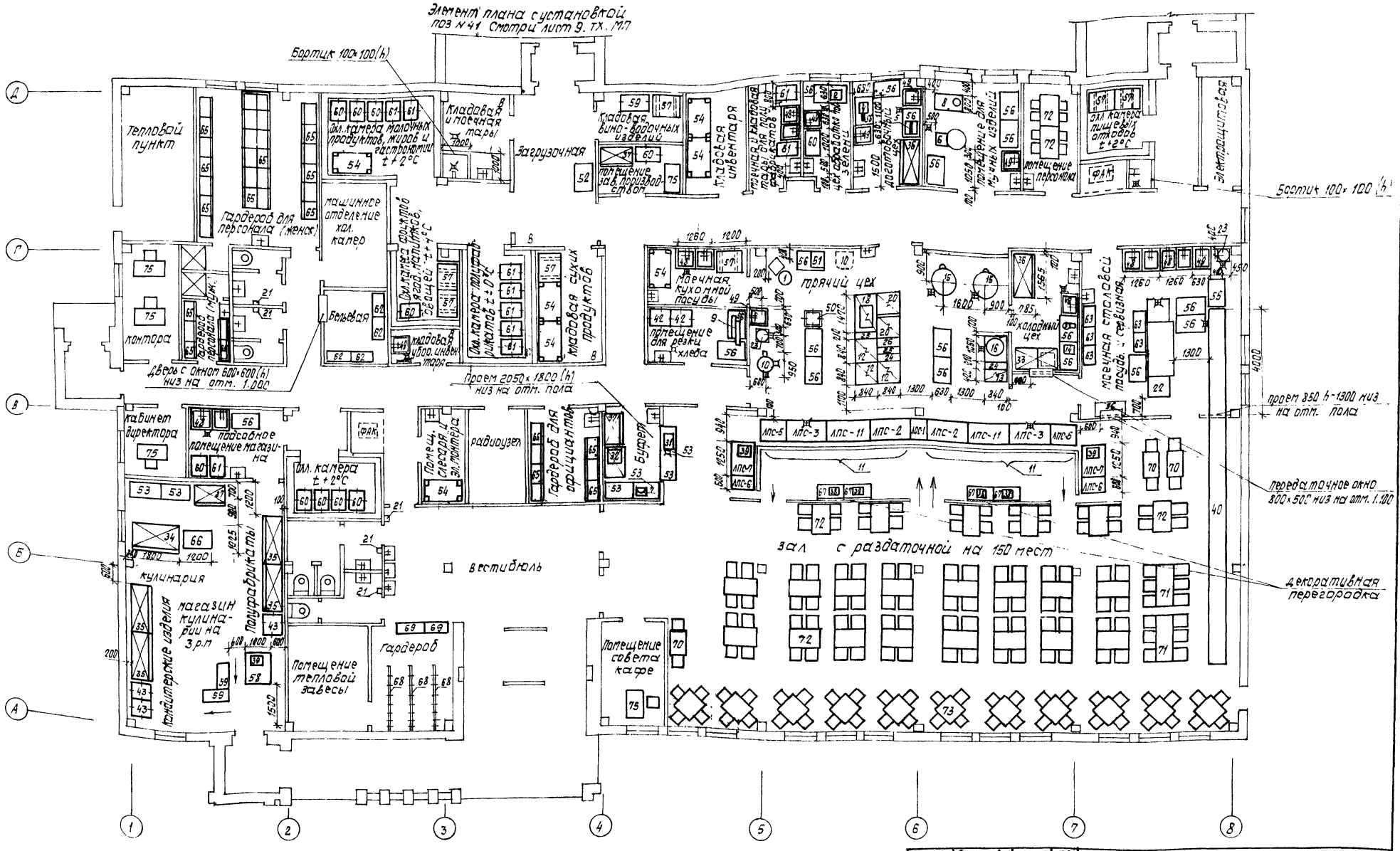

ГИП	Сагаловыч		10.82
Нач. ТМ-4	Сак		10.82
Гл. спец.	Ерошенко		9.82
Рук. гр.	Аганьков		9.82
Вед. инж.	Алай		9.82

272-20-142 84 ТХ

Столовая общедоступного типа (вечером-кафе) с конструкциях 1.000-1 на 150 мест

Стадия	Лист	Листов
Р	3	

План столовой с расстановкой технологического оборудования

Институт "БЕЛГИПРОТОРГ" г. Минск

Привязан

Инв. №

Копировал

1533/1 Формат А2

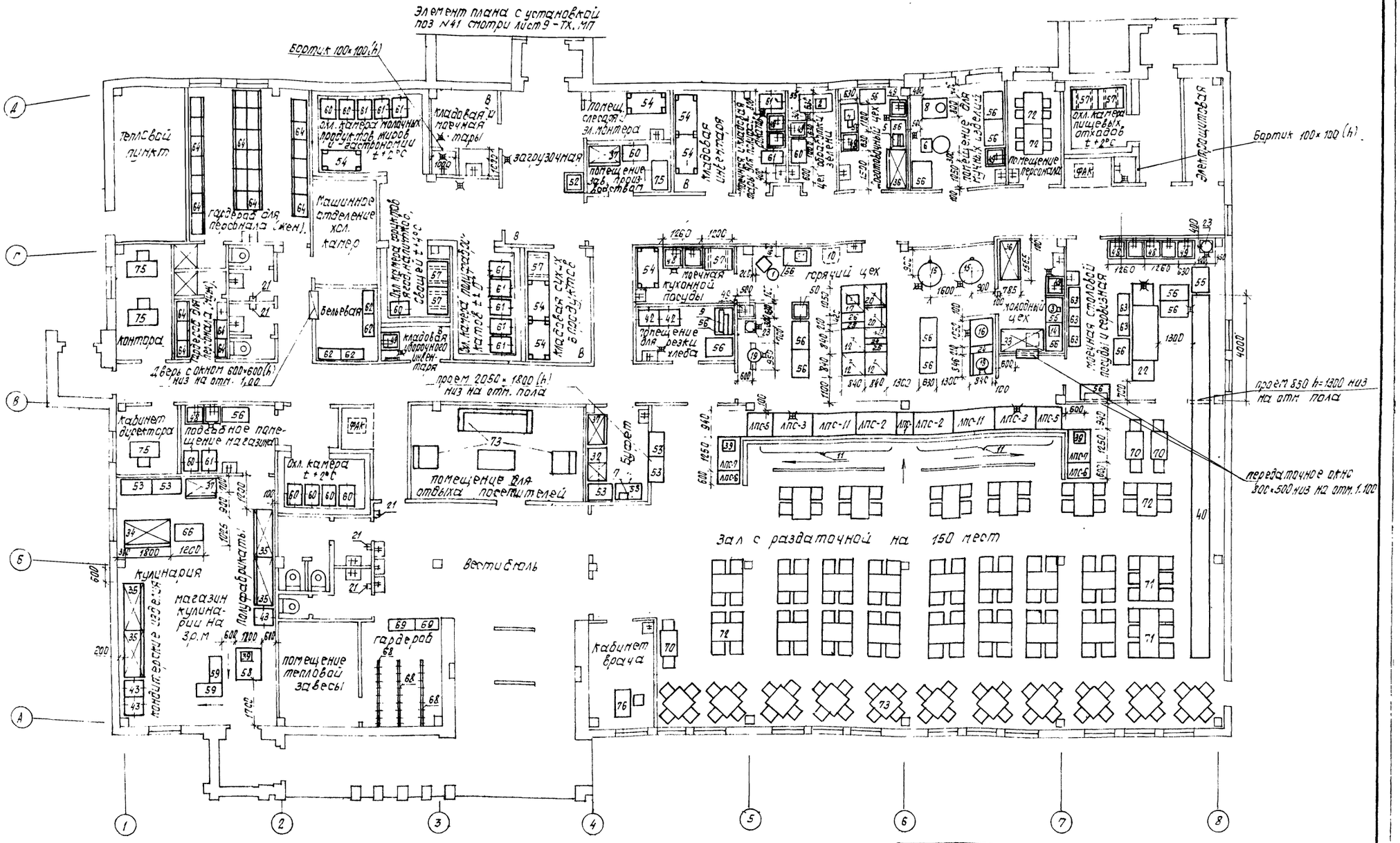

ГИП	Сагалович		10.82
Нач. ПО-4	Сак		10.82
Гл. спец.	Ерошенко		9.82
Рук. гр.	Ананько		9.82
Вед. инж.	Алай		9.82

272-20-142.84 ТХ

Столовая общедоступного типа (вечером - кафе) в конструкциях 1-020-1 на 150 мест

Стадия	Лист	Листов
Р	4	

План столовой с расстановкой технологического оборудования. Вариант диетической столовой.

Институт БЕЛГИПРОТОРГ г. Минск

Привязан

Инв. №

Копировал:

1533/1 Формат А2

Типовой проект 272-20-142.84 Альбом 1

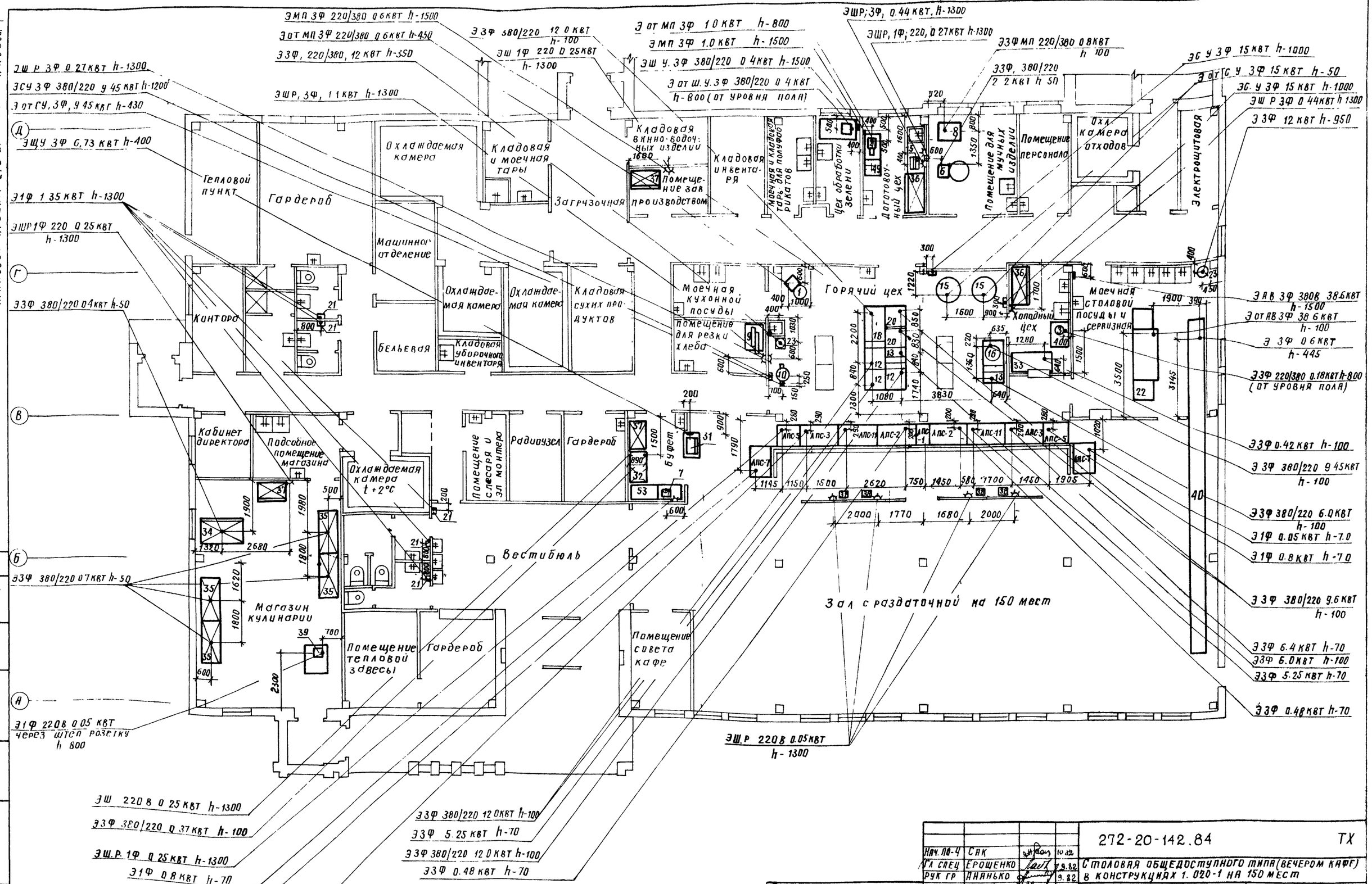

Нач. ПО-4	Сак		10.82	272-20-142.84 ТХ
Гл спец	Ерошенко		9.82	Столовая общедоступного типа (вечером кафе) в конструкциях 1.020-1 на 150 мест
Рук гр	Ананько		9.82	
Вед инж	Алаи		9.82	Стадия: Р; Лист: 5; Листов:
Проверил	Доморацкая		9.82	
Н контр	Ерошенко		9.82	План столовой с привязками электрических подводок к технологическому оборудованию.

Привязан:

Инв. №

Институт „Белгипроторг" г. Минск

Копировал: 1533/1 Формат А2

Гл спец техн Гольдберг; Нач КПМ-2 Петровский; Взам инв №; Подпись и дата; Инв. № подл.

Типовой проект 272-20-142.84 Альбом 1

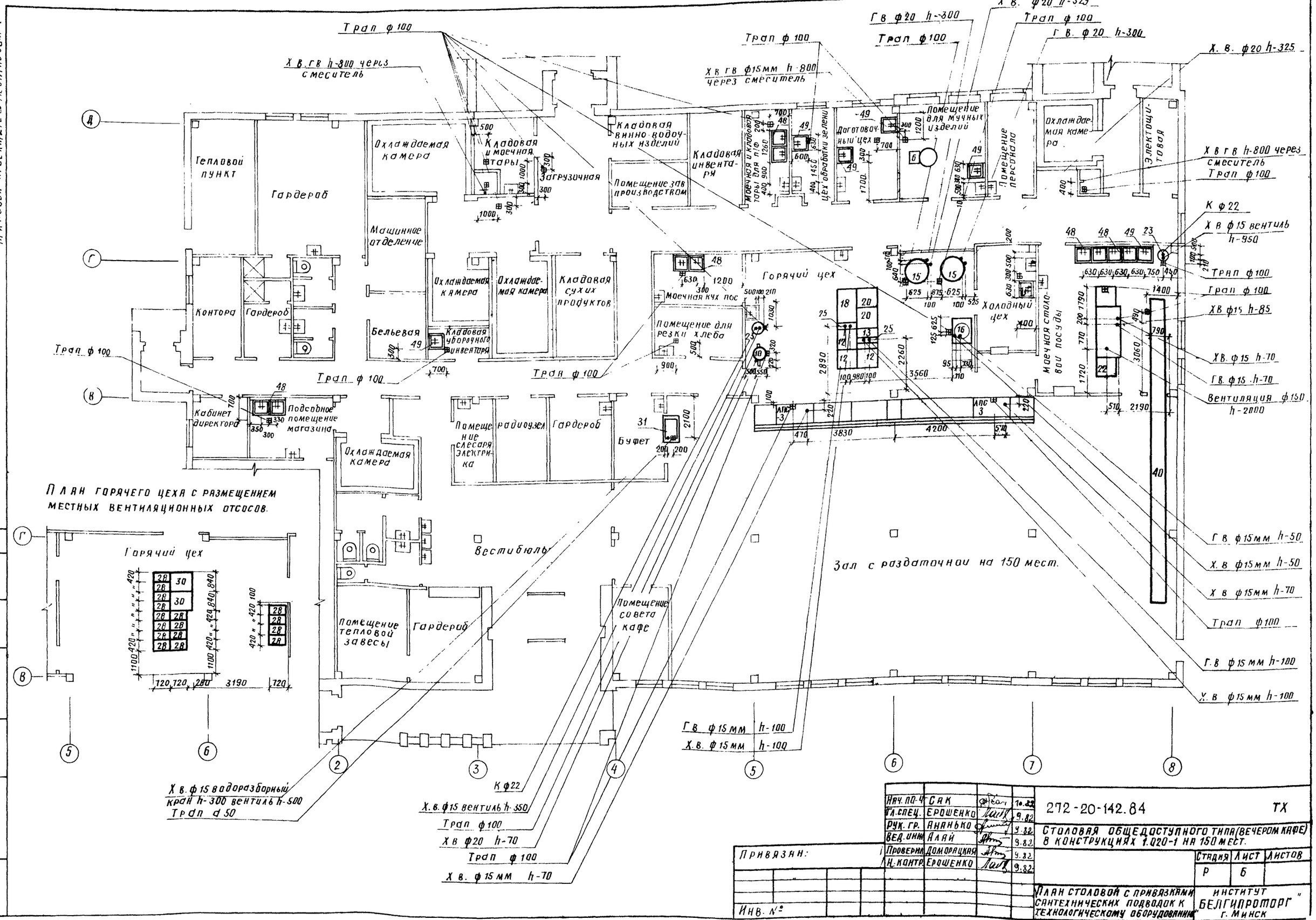

Нач. ПО-4	Сак		10.82
Гл. спец.	Ерошенко		9.82
Рук. гр.	Ананько		9.82
Вед. инж.	Алай		9.82
Проверил	Доморацкая		9.82
Н. контр.	Ерошенко		9.82

272-20-142.84 ТХ

Столовая общедоступного типа (вечером кафе) в конструкциях 1.020-1 на 150 мест.

Стадия	Лист	Листов
Р	Б	

Привязан:

Инв. №

План столовой с привязками сантехнических подводок к технологическому оборудованию

Институт "Белгипроторг" г. Минск

Копировал: 1533/1 Формат А2

Гл. спец. тех. Гольдберг; Нач. КПМ-2 Петровский

Инв. № подл. | Подпись и дата | Взам. инв. №

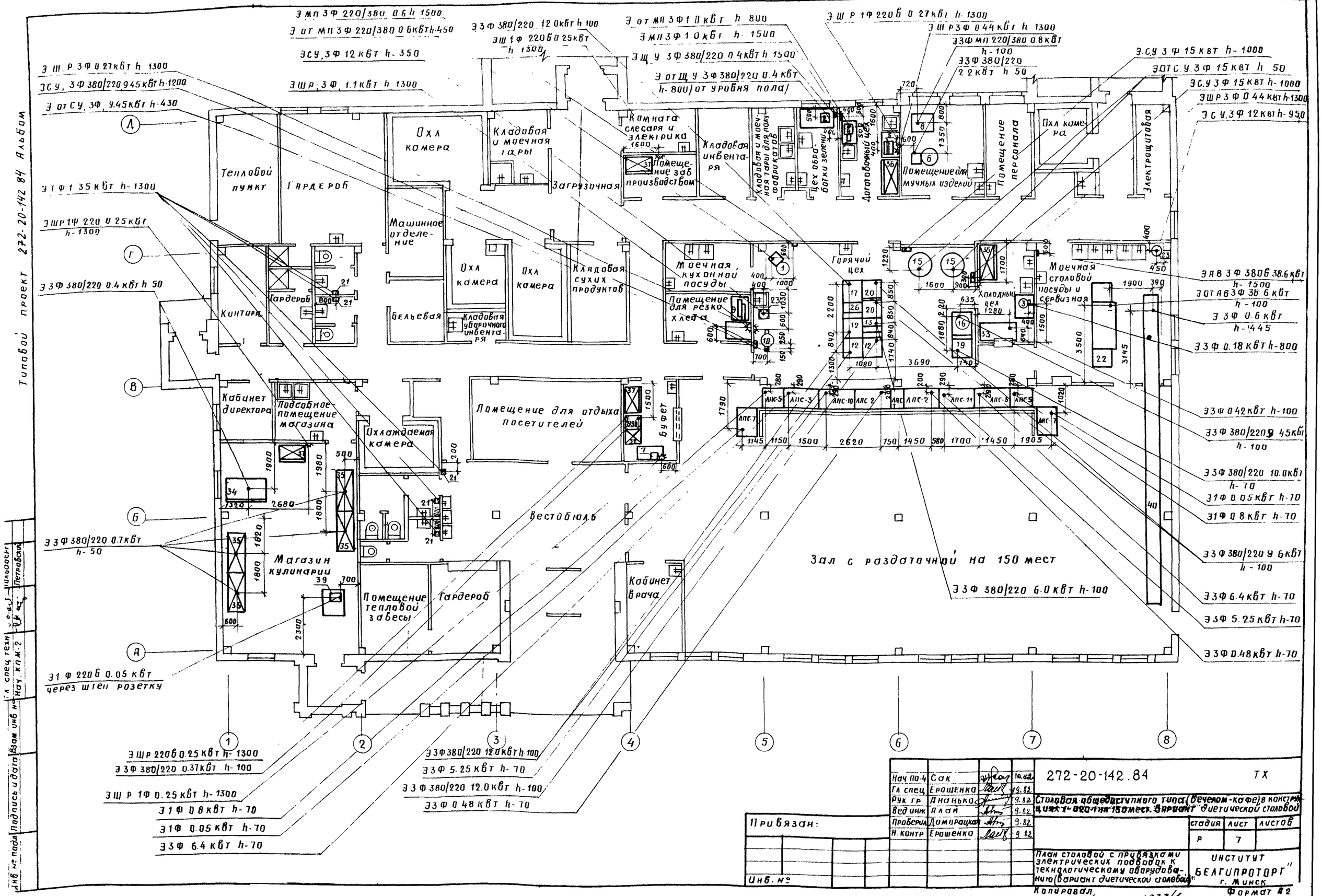

Нач ПО-4	Сак		10.82	272-20-142.84 ТХ
Гл спец	Ерошенко		9.82	Столовая общедоступного типа (вечером-кафе) в конструкциях 1-020-1 на 150 мест. Вариант диетической столовой
Рук гр	Ананько		9.82	
Вед инж	Алай		9.82	
Проверил	Доморацкая		9.82	
Н. контр	Ерошенко		9.82	

Привязан:

Инв. №

Стадия	Лист	Листов
Р	7	

План столовой с привязками электрических подводок к технологическому оборудованию (вариант диетической столовой)

ИНСТИТУТ "БЕЛГИПРОТОРГ" г. Минск

Копировал, 1533/1

Формат А2

Типовой проект 272-20-142 84 Альбом

Инв. № подл | Подпись и дата | Взам. инв. №

Гл. спец. техн. | Нач. КПМ-2 | Ильдаеви | Петровский

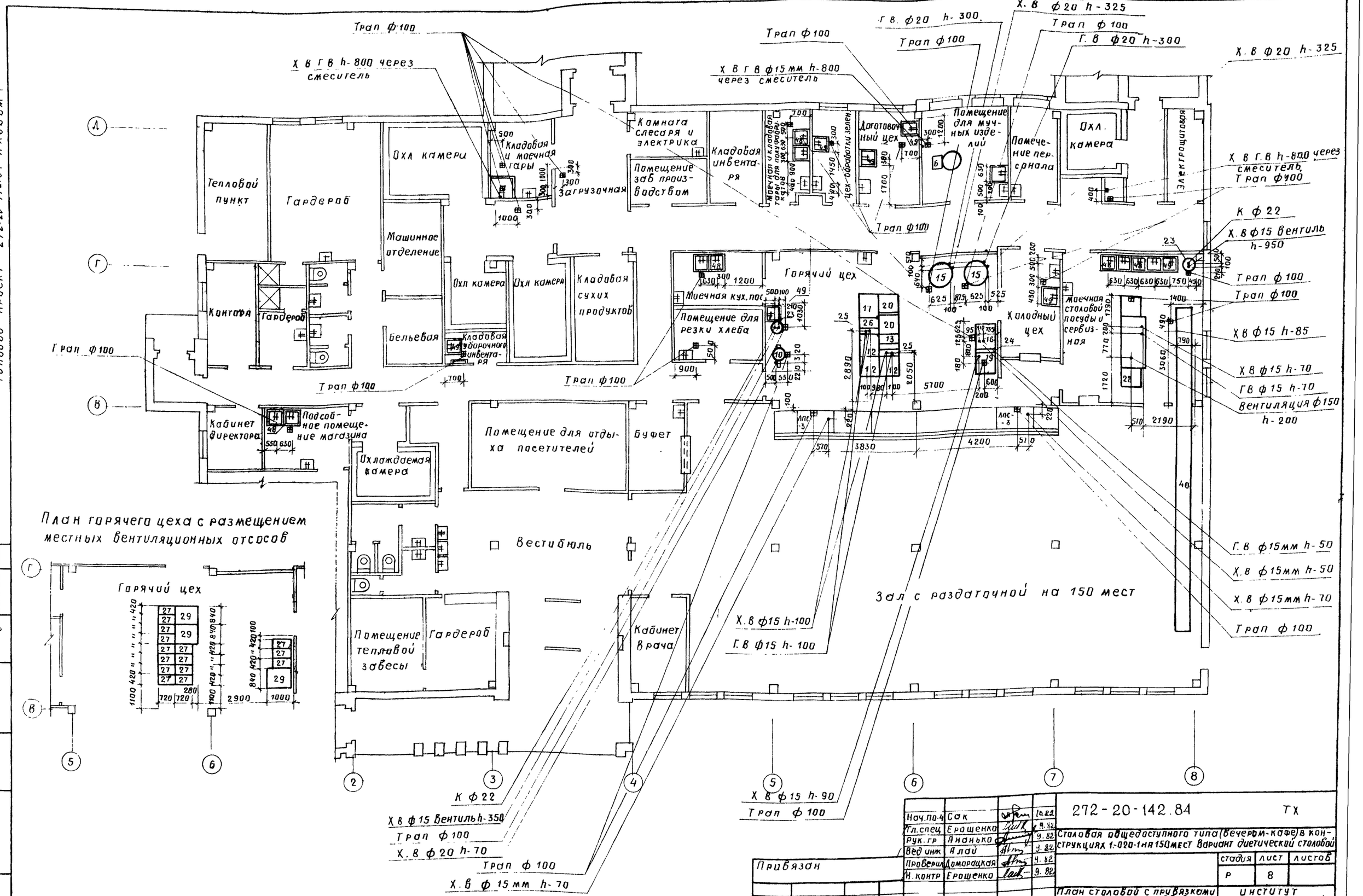

Нач.по-4	Сак		10.82
Гл.спец	Ерошенко		9.82
Рук.гр	Ананько		9.82
Вед инж	Алай		9.82
Проверил	Доморацкая		9.82
Н.контр	Ерошенко		9.82

272-20-142.84 ТХ

Столовая общедоступного типа (вечером-кафе) в конструкциях 1-020-1 на 150 мест вариант диетической столовой

стадия	лист	листов
Р	8	

План столовой с привязками сантехнических подводок к технологическому оборудованию (вариант диетической столовой)

ИНСТИТУТ „БЕЛГИПРОТОРГ" г. Минск

Привязан

Инв №

Копировал

1533/1

Формат 42

Типовой проект 272-20-142.84 Альб. I

Элемент плана на отм. 0,000

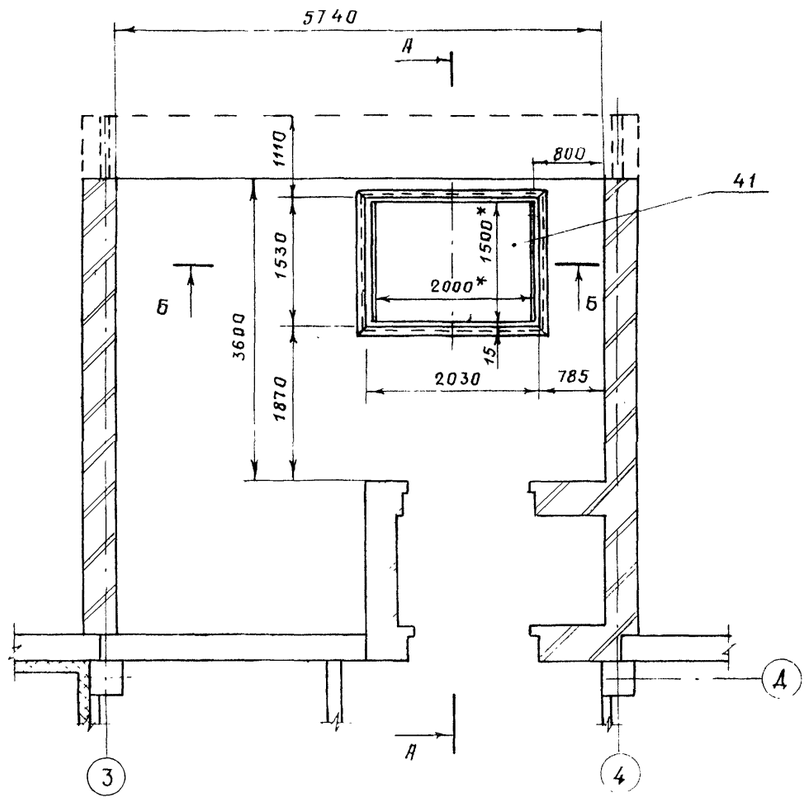

Б - Б

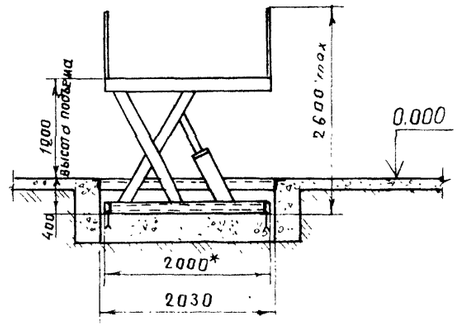

А - А

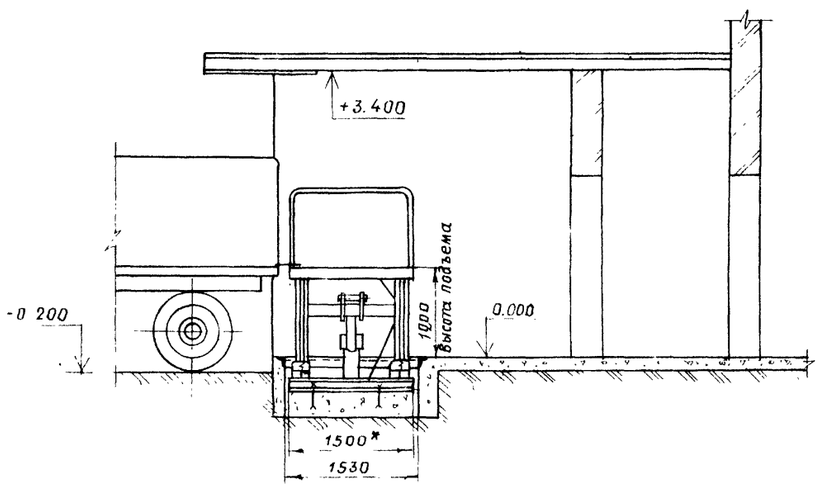

Техническая характеристика

Тип оборудования – стол подъемный	ПС-500
Грузоподъемность, кг	– 500
Высота подъема платформы, мм	– 1000
Скорость подъема платформы, м/сек	– 0,065
Скорость опускания платформы, м/сек	– 0.13
Рабочее давление в гидросистеме, кг/см²	– 50
Емкость гидросистемы, м³	– 2.4
Потребляемая мощность, квт	– 2.5
Габаритные размеры, мм длина	– 2000
ширина	– 1500
высота с поднятой платформой max	– 2600
с опущенной платформой	– 1400
Масса, кг	– 765

Изготовитель: Киевский опытный завод торгового машиностроения.

* Размеры для справок.

ГИП	Саголович		10.82	272-20-142.84 ТХ, МП			
Нач. ПО-4	Сак		10.82	Столовая общедоступного типа (вечером-кафе) в конструкциях 1.020-1 на 150 мест			
Гл спец	Леб		9.82				
Рук гр	Макух		22.9.82		стадия	лист	листов
Ст инж.	Алисейко		22.9.82		Р	9	
Провер	Макух		22.9.82				
Привязан.				Установочный чертеж стола подъемного ПС-500	ИНСТИТУТ БЕЛГИПРОТОРГ г. Минск		
Инв. №							

Копировал

1533/1

Формат А2

Инв. № подл. | Подпись и дата | Взам. инв. № | Инв. № дубл. | Подпись и дата

gost.e-ecolog.ru