УДК 693.6

КАРТА ТРУДОВОГО ПРОЦЕССА СТРОИТЕЛЬНОГО ПРОИЗВОДСТВА	КТ-8.0-24.60-77
ПОДГОТОВКА ПОВЕРХНОСТИ	Разработана трестом Мосоргстрой[x] с участием ЦНИБ Мосстроя Главмосстроя
Входит в комплект карт ККТ-8.0-20 Улучшенная масляная окраска оштукатуренных и бетонных поверхностей стен	Откорректирована и рекомендована ВНИПИ труда в строительстве Госстроя СССР для внедрения в строительное производство
	Взамен КТ-8.0-24.20-72

1. ОБЛАСТЬ И ЭФФЕКТИВНОСТЬ ПРИМЕНЕНИЯ КАРТЫ

1.1. Карта предназначена для организации труда рабочих при подготовке поверхности оштукатуренных и бетонных стен под улучшенную масляную окраску.

1.2. Показатели производительности труда

	По карте	По ЕНиР
Выработка на 1 чел.-день, м^2 поверхности стен	37,4	30,7
Затраты труда на 100 м^2 поверхности стен, чел.-ч	21,4	26,5

Примечание. В затраты труда включено время на подготовительно-заключительные работы (3%) и отдых (12%).

1.3. Снижение затрат труда и повышение выработки рабочих достигается за счет применения усовершенствованных инструментов (шарнирной терки, обоймы для крепления лещади, стального скребка на удлиненной ручке, ванночки с сеткой, колодки для крепления шлифовальной шкурки, а также складного столика-подмостей).

2. УСЛОВИЯ И ПОДГОТОВКА ВЫПОЛНЕНИЯ ПРОЦЕССА

2.1. До начала работ необходимо обеспечить рабочих инструментами и приспособлениями.

2.2. Влажность оштукатуренной или бетонной поверхности перед окраской не должна превышать 8%.

2.3. Работы следует выполнять, строго соблюдая правила техники безопасности и охраны труда рабочих согласно СНиП Ш-А. 11-70, § 17.

3. ИСПОЛНИТЕЛИ, ПРЕДМЕТЫ И ОРУДИЯ ТРУДА

3.1. Исполнители:

маляр 1У разряда ($М_1$) - 1

маляр Ш " ($М_2$) - 1

---

[x] 113095, Москва, Ж-95, Б. Полянка, 51а.

gost.e-ecolog.ru

3.2. Инструменты, приспособления и инвентарь

Наименование, назначение и основные параметры	ГОСТ, № чертежа	Количество, шт.
Скребок стальной на удлиненной ручке	Чертеж 1233 треста Мосоргстрой	2
Шпатель деревянный шириной 10 см	Чертеж 347А того же треста	4
То же, шириной 20 см	То же	4
Ванночка с сеткой	Чертеж Ш-05-00 того же треста	1
Шпатель стальной	ГОСТ 10778-64	2
Ведро	-	2
Валик меховой на удлиненной ручке	ГОСТ 10831-72	1
Кисть-ручник	ГОСТ 10597-70	2
Обойма для крепления лещади	Чертеж Управления механизации отделочных работ Главмосстроя[x)]	2
Колодка для крепления шлифовальной шкурки	То же	2
Терка шарнирная	Чертеж 725.00.00 того же Управления	2
Столик-подмости складной	Чертеж 298А.00.00 того же Управления	1

4. ТЕХНОЛОГИЯ ПРОЦЕССА И ОРГАНИЗАЦИЯ ТРУДА

4.1. Операции по подготовке поверхности стен под улучшенную масляную окраску выполняют в следующем порядке: очищают и сглаживают поверхность; расшивают трещины и олифят поверхность; производят частичную подмазку с проолифкой и шлифовкой подмазанных мест; производят сплошную шпаклевку и шлифовку поверхности.

---

x) 129444, Москва, И-444, ул. Кольская, 12.

4.2. График трудового процесса

№ п/п	Наименование операции	Время, мин: 90 180 270 360 450 540 630	Продолжительность, мин	Затраты труда, чел.·мин
1	Очистка поверхности	M_1, M_2	16	32
2	Сглаживание поверхности	M_1, M_2	39	78
3	Расшивка трещин	M_1, M_2	10	20
4	Проолифка поверхности	M_1, M_2	60	120
5	Частичная подмазка	M_1, M_2	75	150
6	Проолифка подмазанных мест	M_1, M_2	18	36
7	Шлифовка подмазанных мест	M_1, M_2	17	34
8	Сплошная шпаклевка	M_1, M_2	317	634
9	Шлифовка шпаклевки	M_1, M_2	90	180
Итого на 100 м² поверхности стен				1284

4.3. Описание операций

№ по графику	Наименование операций, их продолжительность, x) исполнители и орудия труда; характеристика приемов труда
1	2
1	ОЧИСТКА ПОВЕРХНОСТИ; 16 мин; M_1, M_2; скребки на удлиненных ручках

Маляры M_1 и M_2 скребками на удлиненных ручках очищают поверхность стен от затвердевших брызг раствора и шпаклевки

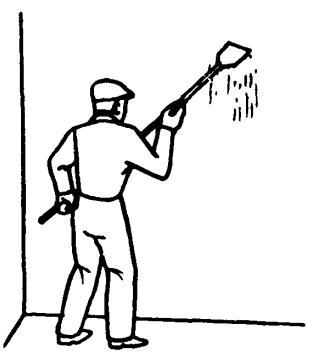

x) На 100 м² поверхности стен.

1 2

2 СГЛАЖИВАНИЕ ПОВЕРХНОСТИ; 39 мин; $М_1$, $М_2$; обоймы с лещадью, столик-подмости

Маляр $М_1$, стоя на столике-подмостях, удаляет с поверхности стен следы грубой затирки и другие шероховатости лещадью, закрепленной в обойме. Маляр $М_2$ выполняет те же операции, стоя на полу

3 РАСШИВКА ТРЕЩИН; 10 мин; $М_1$, $М_2$; стальные шпатели, столик-подмости

Маляр $М_1$, стоя на столике-подмостях, а маляр $М_2$ с пола углами шпателей расшивают трещины на глубину до 2 мм. Шпатель держат под углом в 45° к поверхности стены

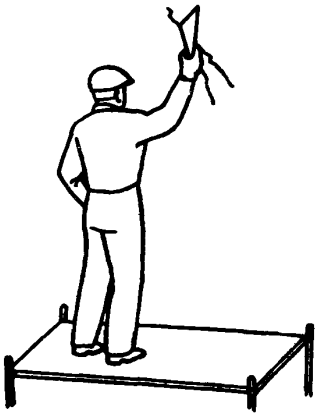

4 ПРООЛИФКА ПОВЕРХНОСТИ; 60 мин; $М_1$, $М_2$; меховой валик, ванночка с сеткой

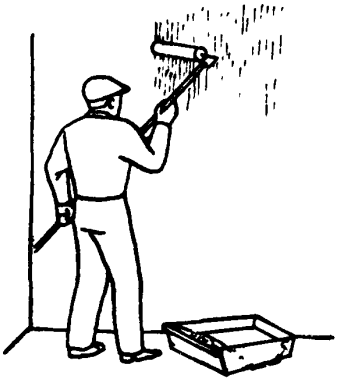

Маляр $М_1$ погружает валик в ванночку с олифой и, отжав излишки ее о сетку, наносит олифу на обрабатываемую поверхность стены. Маляр $М_2$ подносит олифу к рабочему месту

5 ЧАСТИЧНАЯ ПОДМАЗКА; 75 мин; $М_1$, $М_2$; деревянные шпатели, ящик со шпаклевкой, столик-подмости

Маляр $М_1$, стоя на столике-подмостях, с помощью шпателя шпаклюет изъяны поверхности стены. Маляр $М_2$ выполняет ту же работу, стоя на полу

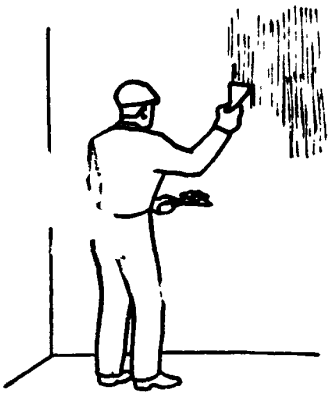

1	2

6 ПРООЛИФКА ПОДМАЗАННЫХ МЕСТ; 18 мин; $М_1$, $М_2$; кисти-ручники, ведра, столик-подмости

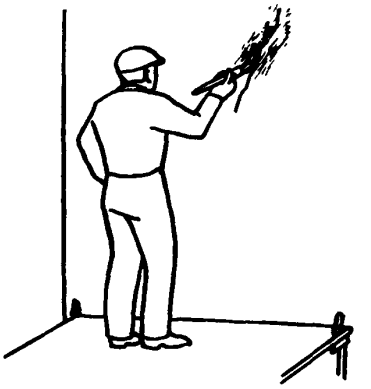

Маляр $М_1$, стоя на столике-подмостях, а маляр $М_2$ с пола олифят подмазанные места при помощи кистей-ручников

7 ШЛИФОВКА ПОДМАЗАННЫХ МЕСТ; 17 мин; $М_1$, $М_2$; колодки со шлифовальными шкурками, столик-подмости

Маляр $М_1$, стоя на столике-подмостях, круговыми движениями колодки с закрепленной шлифовальной шкуркой выравнивает (шлифует) поверхность, устраняя неровности подмазки. Маляр $М_2$ шлифует подмазанные места, стоя на полу

8 СПЛОШНАЯ ШПАКЛЕВКА; 317 мин; $М_1$, $М_2$; деревянные шпатели, ящики со шпаклевкой, столик-подмости

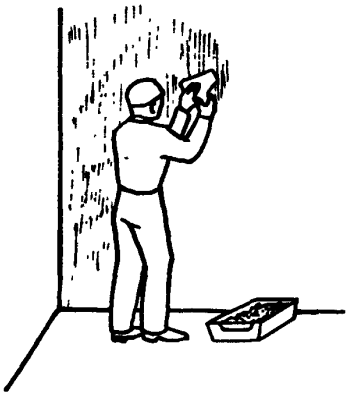

Маляр $М_1$, стоя на столике, а маляр $М_2$ с пола, деревянными шпателями наносят на поверхность стен ровный слой шпаклевки толщиной до 2 мм. Толщину наносимого слоя регулируют нажимом руки. Сглаживают шпаклевку движениями сверху вниз и слева направо, держа шпатели под углом 10-15° к поверхности

9 ШЛИФОВКА ШПАКЛЕВКИ; 90 мин; $М_1$, $М_2$; шарнирные терки

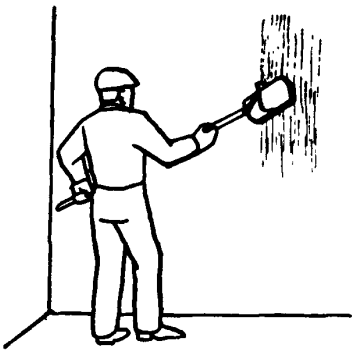

Маляры $М_1$ и $М_2$, работая самостоятельно, шлифуют поверхность стен шарнирными терками для устранения всех неровностей шпаклевки. Шлифовка может производиться в любом направлении

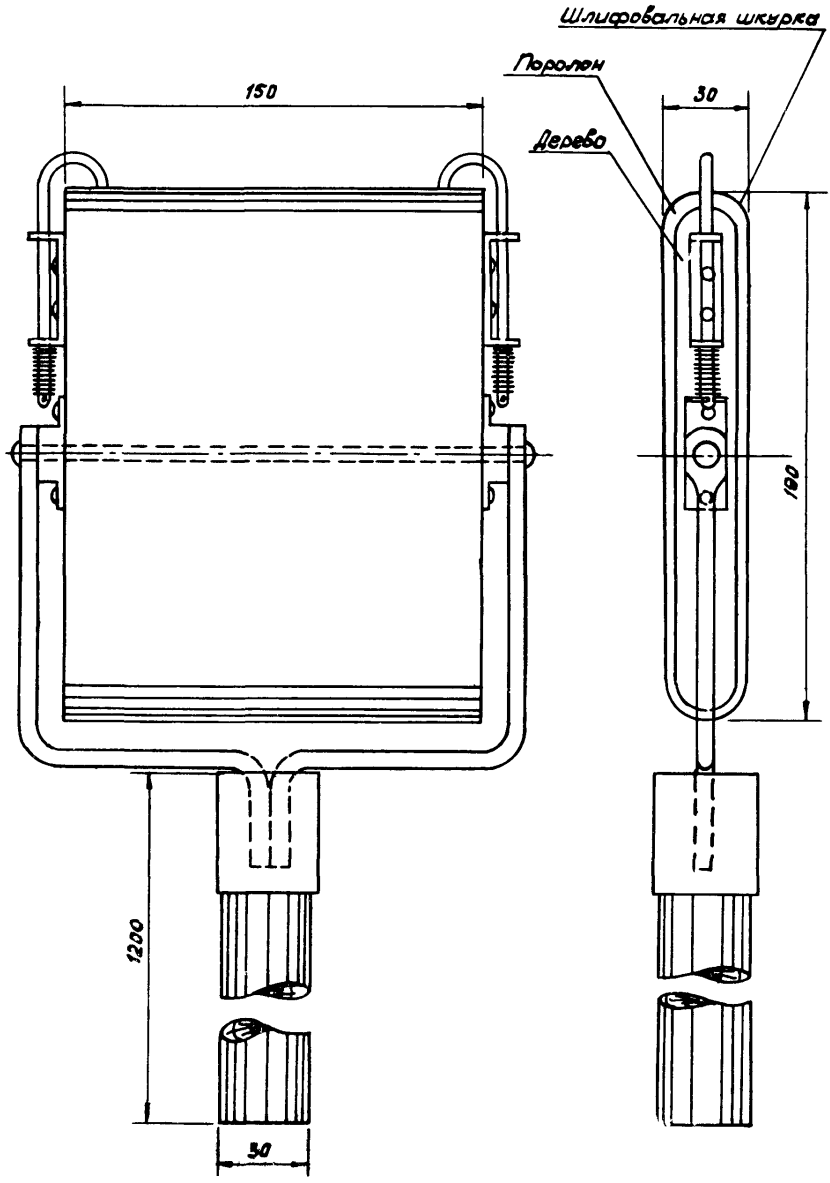

ШАРНИРНАЯ ТЕРКА

Приложение

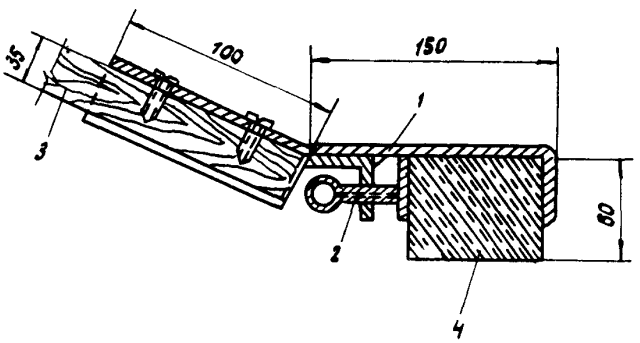

1 – корпус;
2 – прижимной винт;
3 – рукоятка;
4 – пемза (лещадь)

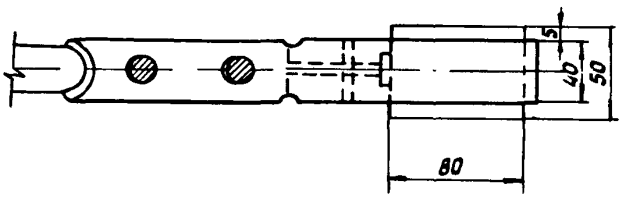

Обойма для крепления лещади или пемзы

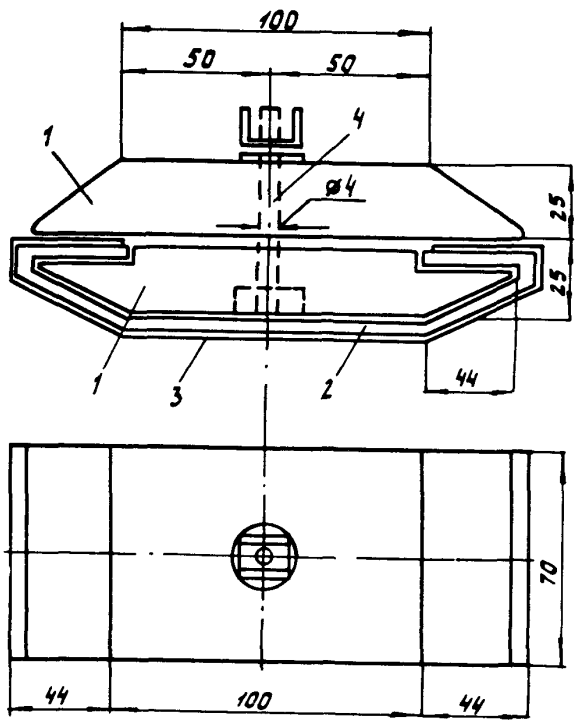

1 – колодка;
2 – поролон;
3 – шкурка;
4 – стяжной болт

Деревянная колодка для крепления шлифовальной шкурки

gost.e-ecolog.ru