ТИПОВОЙ ПРОЕКТ

407-3-590.90

ЗАКРЫТЫЕ РАСПРЕДЕЛИТЕЛЬНЫЕ УСТРОЙСТВА 10(6) кВ С КАБЕЛЬНЫМ ЭТАЖОМ И РЕАКТОРНЫМИ КАМЕРАМИ (ЗРУ 10-6х30-ЖБ-63-2-КЭ-Р)

АЛЬБОМ 3

АС1 СТРОИТЕЛЬНЫЕ ЧЕРТЕЖИ (ВАРИАНТ СО ШКАФАМИ КРУ СЕРИИ К-104) СТР. 3...35

АС2 СТРОИТЕЛЬНЫЕ ЧЕРТЕЖИ (ВАРИАНТ СО ШКАФАМИ КРУ СЕРИЙ КМ-1М, КМ-1ф) СТР. 36...68

ОВ ОТОПЛЕНИЕ, ВЕНТИЛЯЦИЯ СТР. 69...74

gost.e-ecolog.ru

ТИПОВОЙ ПРОЕКТ

407-3-590.90

ЗАКРЫТЫЕ РАСПРЕДЕЛИТЕЛЬНЫЕ УСТРОЙСТВА 10(6) кВ С КАБЕЛЬНЫМ ЭТАЖОМ И РЕАКТОРНЫМИ КАМЕРАМИ (ЗРУ 10-6х30-ЖБ-63-2-КЭ-Р)

АЛЬБОМ 3

ПЕРЕЧЕНЬ АЛЬБОМОВ

АЛЬБОМ 1	ПЗ	ПОЯСНИТЕЛЬНАЯ ЗАПИСКА
АЛЬБОМ 2	ЭП1	ЭЛЕКТРОТЕХНИЧЕСКИЕ ЧЕРТЕЖИ (ВАРИАНТ СО ШКАФАМИ КРУ СЕРИИ К-104)
	ЭП2	ЭЛЕКТРОТЕХНИЧЕСКИЕ ЧЕРТЕЖИ (ВАРИАНТ СО ШКАФАМИ КРУ СЕРИЙ КМ-1М, КМ-1Ф)
АЛЬБОМ 3	АС1	СТРОИТЕЛЬНЫЕ ЧЕРТЕЖИ (ВАРИАНТ СО ШКАФАМИ КРУ СЕРИИ К-104)
	АС2	СТРОИТЕЛЬНЫЕ ЧЕРТЕЖИ (ВАРИАНТ СО ШКАФАМИ КРУ СЕРИЙ КМ-1М, КМ-1Ф)
	ОВ	ОТОПЛЕНИЕ, ВЕНТИЛЯЦИЯ
АЛЬБОМ 4	АСИ	СТРОИТЕЛЬНЫЕ ИЗДЕЛИЯ } ИЗ ТП 407-
АЛЬБОМ 5	КМ	КОНСТРУКЦИИ МЕТАЛЛИЧЕСКИЕ } -3-586.90
АЛЬБОМ 6	СО	СПЕЦИФИКАЦИИ ОБОРУДОВАНИЯ
АЛЬБОМ 7	ВМ	ВЕДОМОСТИ ПОТРЕБНОСТИ В МАТЕРИАЛАХ
АЛЬБОМ 8	СД	СМЕТНАЯ ДОКУМЕНТАЦИЯ

РАЗРАБОТАН ИНСТИТУТОМ
"СЕВЗАПЭНЕРГОСЕТЬПРОЕКТ"

УТВЕРЖДЕН И ВВЕДЕН
В ДЕЙСТВИЕ МИНЭНЕРГО СССР
ПРОТОКОЛОМ ОТ 08.08.91 N 35

ГЛАВНЫЙ ИНЖЕНЕР — Е. И. БАРАНОВ
ГЛАВНЫЙ ИНЖЕНЕР ПРОЕКТА — Г. Д. ФОМИН

Содержание альбома 3

N N листов	Наименование и обозначение документов. Наименование листа.	Стр.
	407-3-590.90-АС1	
	Строительные чертежи (Варианты со шкафами КРУ серии К-104.)	
1...3	Общие данные.	3...5
4	План на отм. 0.000. (Вариант с одинарными реакторами)	6
5	План на отм. 3.100. План кровли. (Вариант с одинарными реакторами)	7
6	План на отм. 0.000. (Вариант со сдвоенными реакторами)	8
7	План на отм.3.100. План кровли. (Вариант со сдвоенными реакторами)	9
8	Разрезы 1-1...4-4	10
9	Фасады.(Вариант с одинарными реакторами)	11
10	Фасады (Вариант со сдвоенными реакторами)	12
11	Архитектурные узлы А,Б,В,Г,Д,Ж,Е,К.	13
12	Фрагмент входа 1.	14
13	Фундаменты под реакторы ФР-1...ФР-13.	
14	Фрагмент фасада 1.	15
15	Схема расположения элементов фундаментов здания. (Вариант с одинарными реакторами)	16
16	То же. Узлы 1...3	17
17	Схема расположения элементов фундаментов здания. (Вариант со сдвоенными реакторами)	18
18	То же. Узлы 1...3.	19
19	Схемы расположения колонн, ригелей и балок. (Вариант с одинарными реакторами)	20
20	Схемы расположения колонн, ригелей и балок. (Вариант со сдвоенными реакторами)	21
21	Схемы расположения плит покрытия и перекрытия. (Вариант с одинарными реакторами)	22
22	Схемы расположения плит покрытия и перекрытия. (Вариант со сдвоенными реакторами)	23
23	То же. Узлы 1...4.	24
24	То же. Узлы 5...8.	25
25	Схемы расположения стеновых панелей. (Вариант с одинарными реакторами)	26
26	Схемы расположения стеновых панелей. (Вариант со сдвоенными реакторами)	27
27	Схемы расположения отверстий и металлоконструкций в покрытии и перекрытии.	28
28	То же. Сечения 1-1...7-7.	29
29	Схемы расположения каналов и приямков в кабельном помещении.	30
30	План покрытия каналов и приямков . Узлы, сечения.	31
31	Схема расположения элементов каналов в реакторных камерах. (Вариант с одинарными реакторами)	32
32	Схема расположения асбестоцементных досок в реакторных камерах. (Вариант с одинарными реакторами)	33
33	Схема расположения каналов в реакторных камерах. (Вариант со сдвоенными реакторами)	34
34	Схема расположения металлоконструкций для транспортировки оборудования.	35
35	Схемы расположения колонн, ригелей и балок. Спецификации.	
	407-3-590.90-АС2	
	Строительные чертежи (Вариант со шкафами КРУ серии КМ-1м, КМ-1ф.)	
1...3	Общие данные.	36...38
4	План на отм. 0.000. (Вариант с одинарными реакторами)	39
5	План на отм. 3.100. План кровли. (Вариант с одинарными реакторами)	40
6	План на отм. 0.000. (Вариант со сдвоенными реакторами)	41
7	План на отм.3.100. План кровли. (Вариант со сдвоенными реакторами)	42
8	Разрезы 1-1...4-4	43
9	Фасады.(Вариант с одинарными реакторами)	44
10	Фасады (Вариант со сдвоенными реакторами)	45
11	Архитектурные узлы А,Б,В,Г,Д,Ж,Е,К.	46
12	Фрагмент входа 1.	47
13	Фундаменты под реакторы ФР-1...ФР-13.	
14	Фрагмент фасада 1.	48
15	Схема расположения элементов фундаментов здания. (Вариант с одинарными реакторами)	49
16	То же. Узлы 1...3	50
17	Схема расположения элементов фундаментов здания. (Вариант со сдвоенными реакторами)	51
18	То же. Узлы 1...3.	52
19	Схемы расположения колонн, ригелей и балок. (Вариант с одинарными реакторами)	53
20	Схемы расположения колонн, ригелей и балок. (Вариант со сдвоенными реакторами)	54
21	Схемы расположения плит покрытия и перекрытия. (Вариант с одинарными реакторами)	55
22	Схемы расположения плит покрытия и перекрытия. (Вариант со сдвоенными реакторами)	56
23	То же. Узлы 1...3.	57
24	То же. Узлы 4...8.	58
25	Схемы расположения стеновых панелей. (Вариант с одинарными реакторами)	59
26	Схемы расположения стеновых панелей. (Вариант со сдвоенными реакторами)	60
27	Схемы расположения отверстий и металлоконструкций в покрытии и перекрытии.	61
28	То же. Сечения 1-1...6-6.	62
29	Схемы расположения каналов и приямков в кабельном помещении.	63
30	План покрытия каналов и приямков . Узлы, сечения.	64
31	Схема расположения элементов каналов в реакторных камерах. (Вариант с одинарными реакторами)	65
32	Схема расположения асбестоцементных досок в реакторных камерах. (Вариант с одинарными реакторами)	66
33	Схема расположения каналов в реакторных камерах. (Вариант со сдвоенными реакторами)	67
34	Схема расположения металлоконструкций для транспортировки оборудования.	68
35	Схемы расположения колонн, ригелей и балок. Спецификации.	
	407-3-590.90-ОВ	
	Отопление, вентиляция.	
1,2	Общие данные.	69,70
3	План на отм. 0.000. План на отм. 3.100 между осями А-Б. (Вариант с одинарными реакторами)	71
4	План на отм. 0.000. План на отм. 3.100 между осями А-Б. (Вариант со сдвоенными реакторами)	72
5	Разрезы 1-1, 2-2, 3-3.	73
6	Установка 1-ой, 2-х, 3-х и 4-х электропечей.	74

Альбом 3

Ведомость рабочих чертежей основного комплекта марки АС1

Лист	Наименование	Примечание
	ЗРУ10(6)кВ с кабельным этажом	
	и реакторными камерами	
	(ЗРУ10-6х30-ЖБ-63-2-К9-Р)	
1...3	Общие данные.	
4	План на отм. 0.000. (Вариант с одинарными реакторами)	
5	План на отм. 3.100. План кровли. (Вариант с одинарными	
	реакторами)	
6	План на отм. 0.000. (Вариант со сдвоенными реакторами)	
7	План на отм.3.100. План кровли. (Вариант со сдвоенными	
	реакторами)	
8	Разрезы 1-1...4-4	
9	Фасады.(Вариант с одинарными реакторами)	
10	Фасады (Вариант со сдвоенными реакторами)	
11	Архитектурные узлы А,Б,В,Г,Д,Ж,Е,К.	
12	Фрагмент входа 1.	
13	Фундаменты под реакторы ФР-1...ФР-13.	
14	Фрагмент фасада 1.	
15	Схема расположения элементов фундаментов здания.	
	(Вариант с одинарными реакторами)	
16	То же. Узлы 1...3	
17	Схема расположения элементов фундаментов здания.	
	(Вариант со сдвоенными реакторами)	
18	То же. Узлы 1...3.	
19	Схемы расположения колонн, ригелей и балок. (Вариант	
	с одинарными реакторами)	
20	Схемы расположения колонн, ригелей и балок. (Вариант	
	со сдвоенными реакторами)	
21	Схемы расположения плит покрытия и перекрытия.	
	(Вариант с одинарными реакторами)	
22	Схемы расположения плит покрытия и перекрытия.	
	(Вариант со сдвоенными реакторами)	
23	То же. Узлы 1...4.	
24	То же. Узлы 5...8.	
25	Схемы расположения стеновых панелей. (Вариант с	
	одинарными реакторами)	
26	Схемы расположения стеновых панелей. (Вариант со	
	сдвоенными реакторами)	

Удостоверяю, что проект соответствует действующим нормам и правилам, а эксплуатация сооружений с пожароопасным характером производства безопасна при соблюдении предусмотренных проектом мероприятий.

Главный инженер проекта Г.Д. Фомин

Ведомость рабочих чертежей основного комплекта марки АС1 (окончание)

Лист	Наименование	Примечание
27	Схемы расположения отверстий и металлоконструкций	
	в покрытии и перекрытии.	
28	То же. Сечения 1-1...7-7.	
29	Схемы расположения каналов и приямков в кабельном	
	помещении.	
30	План покрытия каналов и приямков . Узлы, сечения.	
31	Схема расположения элементов каналов в реакторных	
	камерах. (Вариант с одинарными реакторами)	
32	Схема расположения асбестоцементных досок в реактор-	
	ных камерах. (Вариант с одинарными реакторами)	
33	Схема расположения каналов в реакторных камерах.	
	(Вариант со сдвоенными реакторами)	
34	Схема расположения металлоконструкций для транспор-	
	тировки оборудования.	
35	Схемы расположения колонн, ригелей и балок. Спецификации.	

Ведомость спецификаций

Лист	Наименование	Примечание
4...7	Спецификация перемычек.	
	Спецификация элементов заполнения проемов.	
	Спецификация металлоконструкций.	
12	Спецификация элементов к фрагменту входа 1.	
14	Спецификация к фрагменту фасада 1.	
15;17	Спецификация элементов к схеме расположения фунда-	
	ментов.	
19;20	Спецификация к схемам расположения колонн, ригелей и	
	балок.	
21;22	Спецификация к схемам расположения плит покрытия и	
	перекрытия.	
25;26	Спецификация к схемам расположения стеновых панелей.	
29	Спецификация к схемам расположения каналов и приямков.	
31	Спецификация элементов к схеме расположения каналов.	
33	Спецификация к схеме расположения асбестоцементных	
	досок.	
34	Спецификация к схеме расположения металлоконструкций.	
35	Спецификация к схеме расположения колонн, ригелей и	
	балок.	

Ведомость объемов сборных бетонных и железобетонных конструкций по рабочим чертежам основного комплекта марки АС1

N п/п	Наименование группы элементов конструкций	Код	Колм³	Примечание
1	Блоки фундаментов	581100	72.0	
2	Фундаменты стаканного типа и башмаки	581200	26.4	
3	Колонны	582100	34.1	
4	Ригели и прогоны	582500	20.9	
5	Перемычки	582800	0.8	
6	Панели стеновые наружные	583100	122.2	
7	Плиты покрытий	584100	39.9	
8	Плиты перекрытий	584200	21.8	
9	Архитектурно-строительные элементы			
	зданий	589400	8.3	
10	Конструкции и детали инженерных			
	сооружений	585000	2.1	
11	Балки фундаментные	582400	10.7	
		Итого:	359.2	

Материалы на изготовление сборных бетонных и железобетонных конструкций учтены в ведомости потребности в материалах и отдельно не учитываются.

Привязан

Инв.N

407-3-590.90-АС1

Нач.отд.	Роменский			ЗРУ10(6)кВ с кабельным этажом и реакторными камерами (ЗРУ10-6х30-ЖБ-63-2-К9-Р)
Гип.	Фомин			
Гип.стр.	Кобалев			
Нач.гр.	Шленова			Общие данные (начало)

Стадия	Лист	Листов
РП	1	

СЕВЗАПЭНЕРГОСЕТЬПРОЕКТ Ленинград

Формат А 2

СП-1033-03

Ведомость ссылочных и прилагаемых документов

Обозначение	Наименование	Примечание
	Ссылочные документы	
ГОСТ 24698-81	Двери деревянные наружные для жилых и общественных зданий.	
ГОСТ 948-84	Перемычки железобетонные для зданий с кирпичными стенами.	
ГОСТ 4248-78*	Доски асбестоцементные электротехнические дугостойкие.	
ГОСТ 1839-80*	Трубы и муфты асбестоцементные для безнапорных трубопроводов.	
1.020-1/83 вып. 1-1; 2-5; 2-7; 2-15; 3-1; 3-3; 6-1; 7-1.	Конструкции каркаса междуэтажного применения для многоэтажных общественных зданий, производственных и вспомогательных зданий промышленных предприятий.	
1.041.1-3 вып. 1, 6.	Сборные железобетонные многопустотные плиты перекрытий многоэтажных общественных зданий, производственных и вспомогательных зданий промышленных предприятий.	
1.030.1-1 вып. 0-1; 0-3; 1-1; 1-2; 1-3; 2-1; 3-1; 3-3; 4-1.	Стены наружные из однослойных панелей для каркасных общественных зданий, производственных и вспомогательных зданий промышленных предприятий.	
1.415.1-2 вып. 1	Балки фундаментные железобетонные для наружных и внутренних стен производственных зданий промышленных предприятий.	
1.494-24 вып. 1	Стаканы для крепления крышных вентиляторов и зонтов.	
1.436.2-22 вып. 1	Двери металлические противопожарные для производственных зданий и сооружений.	
2.460-15 вып. 0, 1	Типовые узлы покрытий промышленных зданий в местах установки крышных вентиляторов.	

Ведомость ссылочных и прилагаемых документов (продолжение)

Обозначение	Наименование	Примечания
2.460 - 18 вып. 1	Узлы покрытий одноэтажных производственных зданий с рулонными кровлями и железобетонными плитами.	
3.006.1 - 2.87 вып. 2	Сборные железобетонные каналы и тоннели из лотковых элементов.	
3.407.1 - 157 вып.1	Унифицированные железобетонные элементы подстанций 35 - 500кВ.	
1.450.3-6 вып.0-1	Лестницы, площадки, стремянки и ограждения стальные производственных зданий промышленных предприятий.	
	Прилагаемые документы	
407-3-586.90-АС.И	Строительные изделия	Альбом 4
407-3-586.90-КМ	Конструкции металлические.	Альбом 5
407-3-590.90-АС ВМ	Ведомость потребности в материалах	Альбом 7

1. За условную отметку 0.000, которая соответствует абсолютной отметке ____, принят уровень пола кабельного помещения.
2. Данные о грунтах приведены на схеме расположения фундаментов здания.
3. Сейсмичность площадки строительства принята 6 баллов.
4. Нормативные нагрузки приняты следующие:
   - вес снегового покрова на 1м² горизонтальной поверхности земли принят 0.7; 1.0; 1.5 кПа (70, 100, 150 кгс/м²) соответственно II; III и IV снеговой район по СНиП 2.01.07-85
   - скоростной напор ветра на высоте 10м от поверхности земли принят 0.48 кПа (48 кгс/м²) по IV району.
5. Расчетная наружная температура воздуха самой холодной пятидневки минус 20°С; 30°С; 40°С.
6. Степень огнестойкости здания -вторая.
7. Наружные ограждающие конструкции - стеновые панели из ячеистого бетона.
8. Отмостка здания - бетонная шириной 0,8 м по щебеночной подготовке.
9. Наружная отделка фасадов здания - расшивка швов панелей, штукатурка кирпичных стен с расшивкой швов под панели.
10 Кровельные панели из многопустотных плит по серии 1.041.1-3
11. Кирпичные стены, цоколь и перегородки, доборные кирпичные участки наружных стен выполнять из обыкновенного глиняного кирпича марки 75 на растворе марки 50.
12. Стальные элементы и поверхности закладных деталей окрасить масляной краской за 2 раза.
13. Материал стальных элементов - сталь С235 по ГОСТ27772-88.
14. Электроды для сварных швов типа Э42 ГОСТ9467-75.
15. При замоноличивании стыков в зимнее время температура бетонной смеси должна быть не менее +5°С за счет подогрева заполнителей. Температура воды не должна превышать 20 С°, песка 60 С°, щебня 40 С° цемент не подогревается.
16. На листе АС1-34 дан вариант устройства металлического пола в помещении КРУ10(6)кВ для транспортировки оборудования.

Привязан

Инв.№

				407-3-590.90-АС1			
Нач.отд.	Фомичский		20.01.91	ЗРУ10(6)кВ с кабельным этажом и реакторными камерами (ЗРУ10-6х20-ХБ-63-2-КЭ-Р)	Стадия	Лист	Листов
Гип	Фомин		10.01.91		РП	2.	
Гип стр.	Ковалев		10.01.91				
Нач. гр.	Шленова		20.01.91	Общие данные (Продолжение)	СЕВЗАПЭНЕРГОСЕТЬПРОЕКТ Ленинград		

Инв.№ подл. | Подпись и дата | Взам.инв.№

Формат А 2

План полов на отм. 0.000

Вариант с одинарными реакторами

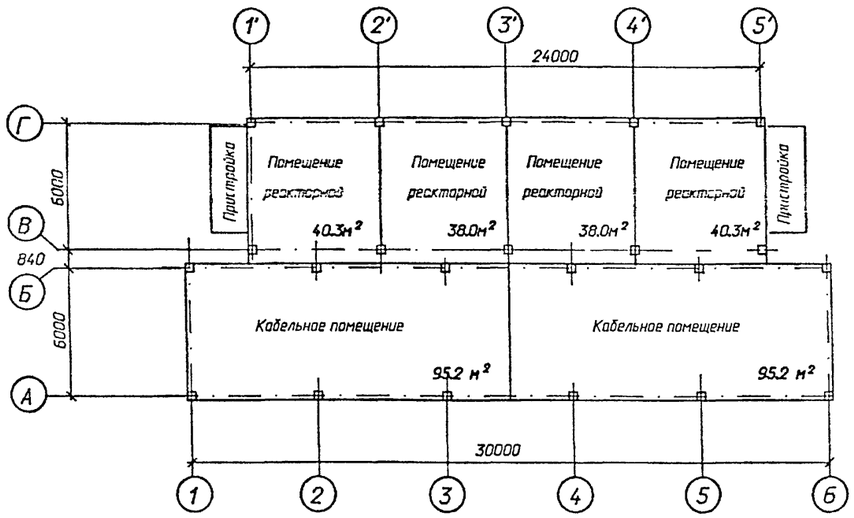

Вариант со сдвоенными реакторами

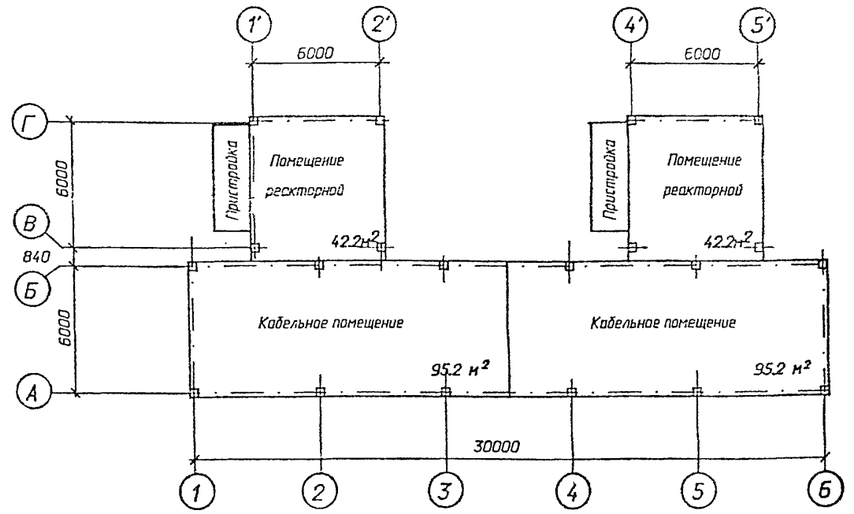

План полов на отм. 3.100

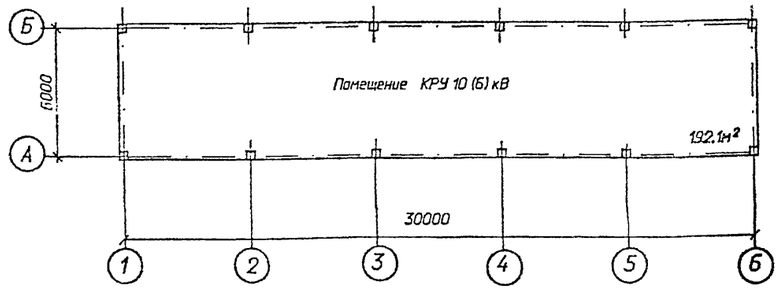

Ведомость отделки помещений и экспликация полов м²

Наименование или номер помещения	Потолок		Стены или перегородки		Примечание	Полы		
	Площ.	Вид отделки	Площ.	Вид отделки		Схема пола или номер узла по серии	Элементы пола и их толщина	Площадь пола
Помещение КРУ10(6)кВ	192.1	Затирка и клеевая окраска	241	Затирка стен клеевая окраска	—		Цементный пол марки 300 с железнением - 30 мм Монолитный бетон класса В10-40 мм Сборные железобетонные плиты	192.1
			45	Штукатурка кирпичных стен клеевая окраска				
Кабельное помещение	190.4	Затирка и известковая побелка	169	Затирка стен клеевая окраска	—		Цементный пол - 30мм Монолитный бетон класса В10-40мм Уплотненный щебнем грунт	190.4
			68	Штукатурка кирпичных стен клеевая окраска				
Помещение реакторных и пристройка	172.4 (84.4)	известковая побелка	221 (221)	Затирка стен известковая побелка	—		Цементный пол - 30 Монолитный бетон класса В10-40 Уплотненный щебнем грунт	104.0 (63.4)
			346 (61)	Затирка кирпичных стен известковая побелка	—		Цементный пол марки 300 с железнением - 30 мм Асбестоцементные доски-25мм	37.4 (13.4)

Значения в скобках даны для варианта со сдвоенными реакторами.

Привязан

Инв.N

Нач.отд.	Раменский		20.08.91	407-3-590.90-АС1
Гип	Фомин		20.08.91	
Гип.стр.	Ковалев		20.08.91	ЗРУ10(6)кВ с кабельным этажом и реакторными камерами (ЗРУ10-6Х30-Ж5-63-2-КЭ-Р)
Нач.гр.	Шленова		20.08.91	Общие данные (Окончание)

Стадия	Лист	Листов
РП		

СЕВЗАПЭНЕРГОСЕТЬПРОЕКТ
Ленинград

Формат А 2

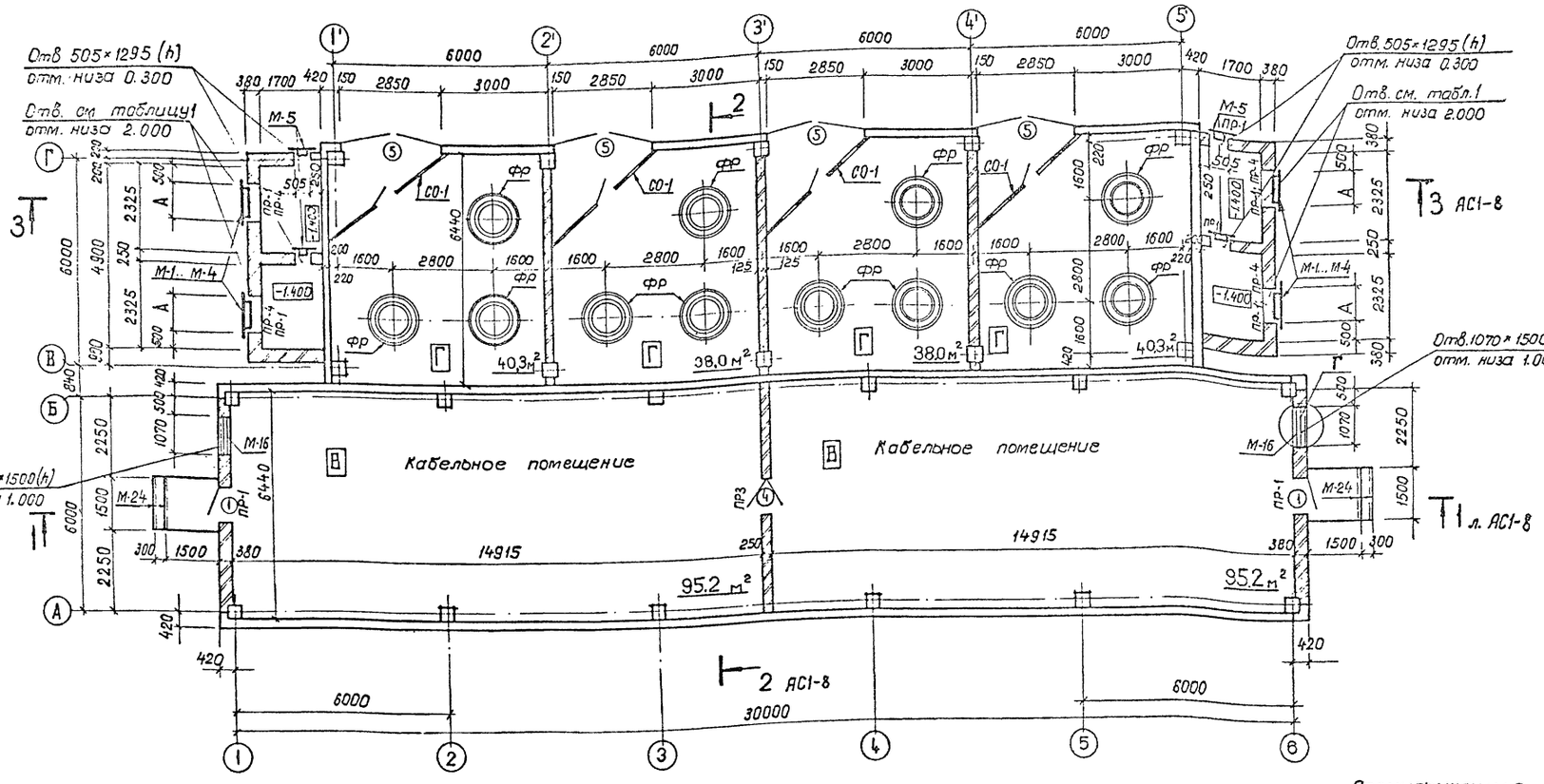

Ведомость проемов ворот и дверей

Марка, поз.	Размер проема в свету, мм
1	910×1870
2	1910×2370
3	1010×2070
4	940×2100
5	2850×2400

Ведомость перемычек

Марка, поз.	Схема сечения
ПР-1 ПР-2	1/2
ПР-3	1
ПР-4	3

Спецификация элементов заполнения проемов

Марка, поз.	Обозначение	Наименование	Количество на этаж 1	2	Всего	Масса ед. кг	Примечание
1	ГОСТ 24698-81	Дверной блок ДН19-9	2	—	2		
2	ГОСТ 24698-81	Дверной блок ДН24-19В	—	1	1		
3	ГОСТ 24698-81	Дверной блок ДН21-10А	—	1	1		
4	1.436.2-22 вып.2	Дверной блок ДМП21×910,75-Б	1	—	1		
5	407-3-586.90-КМ-5	Ворота В-1	4	—	4		

Таблица 1

Тип проема	Размеры проема А	Б	Тип перемычек
I	580	600	1
II, III	810	840	
IV, V	980	1140	
VI	1180	1380	3

Спецификация металлоконструкций

Марка, поз.	Обозначение	Наименование	Кол.	Масса ед. кг.	Примечание
М-1	407-3-586.90-КМ—15	Изделие М-1	4	9,7	
М-2	—15	Изделие М-2	4	13,2	
М-3	—15	Изделие М-3	4	17.2	
М-4	—15	Изделие М-4	4	20.9	
М-5	—15	Изделие М-5	4	14.9	
Л-3	1.450.3-63 3.0.0.1 0.0	Стремянка СГ-2В	2	54.0	
М-16	407-3-586.90-КМ-21	Изделие М-16	2	25.0	
М-24	407-3-586.90-АС.И-20	Изделие М-24	4	4.0	

Спецификация перемычек

Марка, поз.	Обозначение	Наименование	Кол. на этаж 1	2	Всего	Масса, ед., кг	Примечание
1	ГОСТ 948-84	1ПБ13-1	32	3	35	25	0,01 м³
2	ГОСТ 948-84	2ПБ25-3	—	3	3	103	0,041 м³
3	ГОСТ 948-84	2ПБ16-2	12	—	12	65	0,026 м³

Фундаменты под реакторы ФР см. лист АС1-13.
Сетчатое ограждение со см. 407-3-586.90-КМ-13.
См. вместе с листами АС1-5, 8.
В помещении реакторных камер расположена 12 фундаментов под реакторы ФР- ☐ и 4 сетчатых ограждения „С0".

Привязан

Инв. №

Нач.отд	Романский			3РУ10(6)кВ с кабельным этажом и реакторными камерами (3РУ10 6×90-ЖБ-63-2-КЭ-Р)
Н. контр	Соцюк			
ГИП	Фомин			
ГИП ст.	Ковалев			План на отм. 0.000 (Вариант с одинарными реакторами).
Нач. гр.	Шленова			

407-3-590.90-АС1

Стадия	Лист	Листов
РП	4	

СЕВЗАПЭНЕРГОСЕТЬПРОЕКТ Ленинград

Формат А2

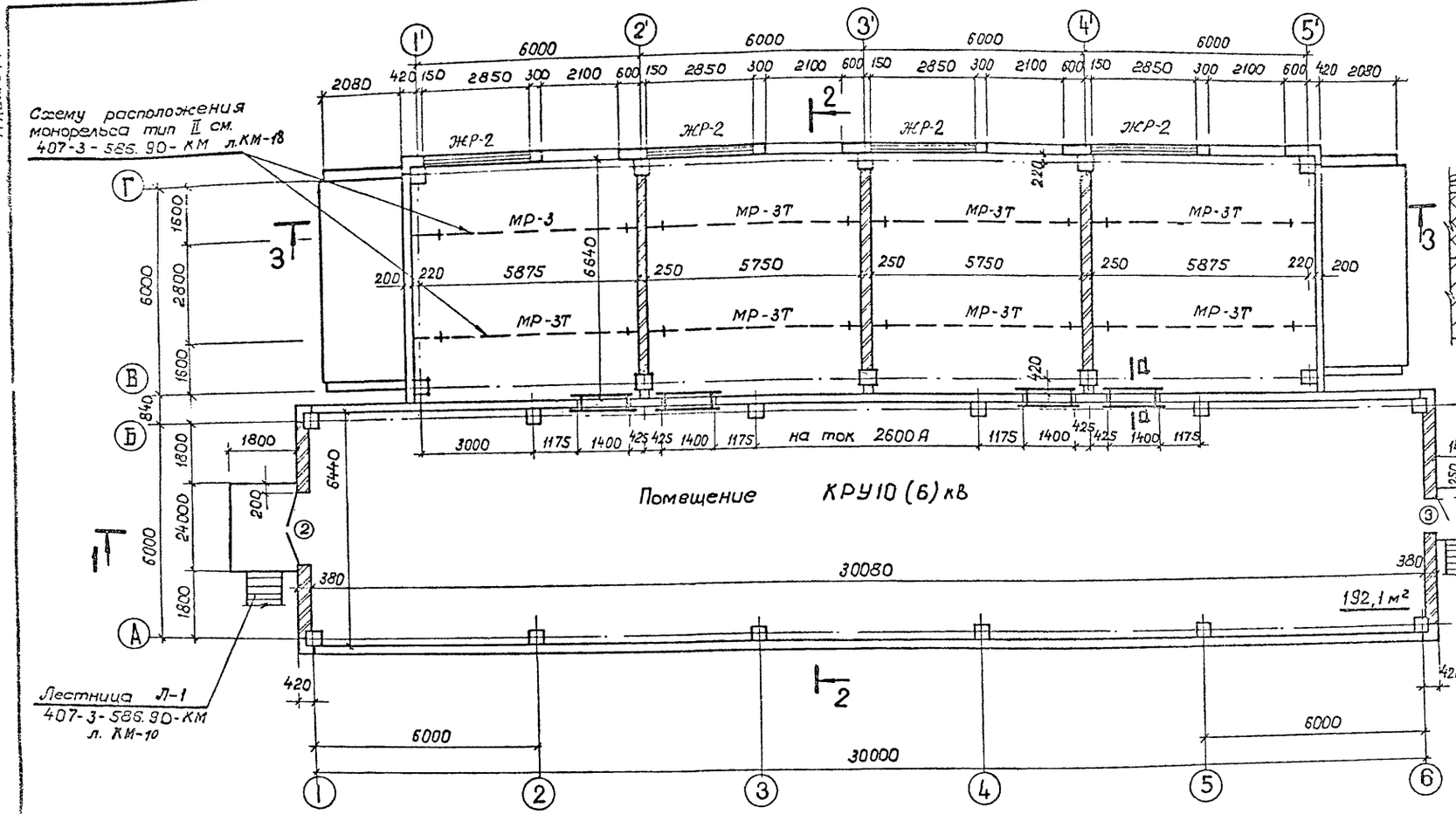

б—б

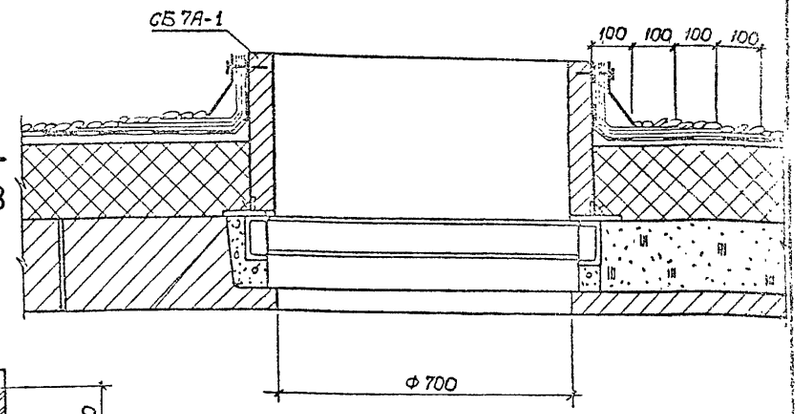

План кровли

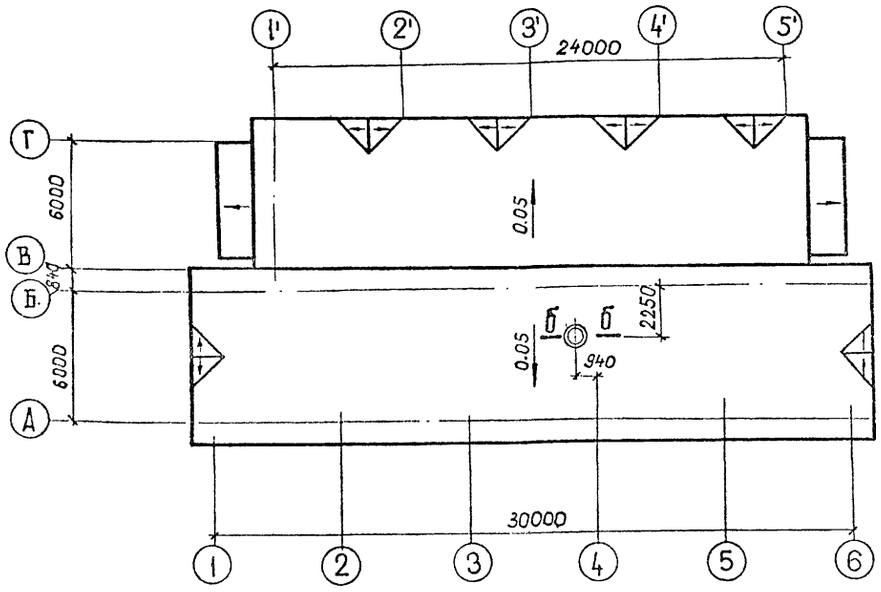

а—а

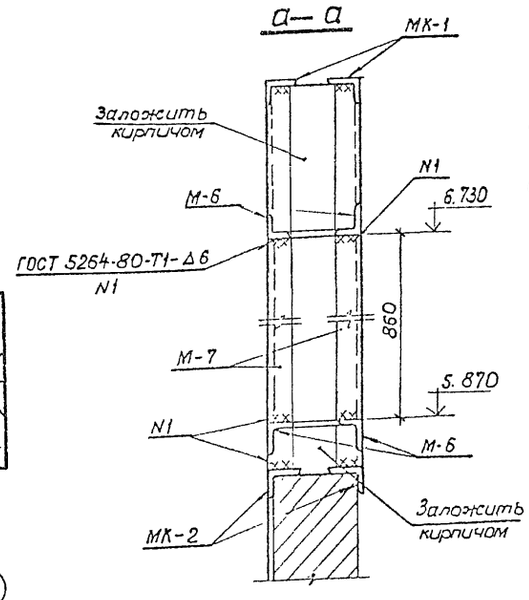

Спецификация металлоконструкций

Марка, поз.	Обозначение	Наименование	Кол.	Масса ед кг.	Примечание
М-6		Уголок 90×56×6			
		ГОСТ 8570-86 ℓ=1400	16	9,4	
М-7	407-3-586.90-АС.И-29	Изделие М-7	16	12,1	
М-10	-14	Изделие М-10	8	36,7	
Л-1	407-3-586.90-КМ-10	Лестница Л-1	1	793,0	
Л-2	-11	Лестница Л-2	1	655,0	

Закладные в стене по оси „б" для лестницы Л-2 выполнить по чертежу 407-3-586.90-КМ-11

Спецификацию марок МК-1 и МК-2 см. лист АС1-25

См. вместе с листами АС1-6; 8

Спецификацию на ЖР-2 см. лист АС1-25

Привязан

Инв. №

				407-3-590.90—АС1	
Нач. отд.	Роменский		10.88	3РУ10(6)кВ с кабельным этажом и реакторами камерами (3РУ10-6×30-Ж6-63·2-К3-Р)	Стадия: РП; Лист: 5; Листов:
Н. контр.	Сацюк		10.88		
ГИП	Фомин		10.88		
ГИП стр.	Ковалев		10.88	План на отм. 3.100. План кровли. (Вариант с одинарными реакторами).	СЕВЗАПЭНЕРГОСЕТЬПРОЕКТ Ленинград
Нач. гр.	Шленова		10.88		

Формат А2

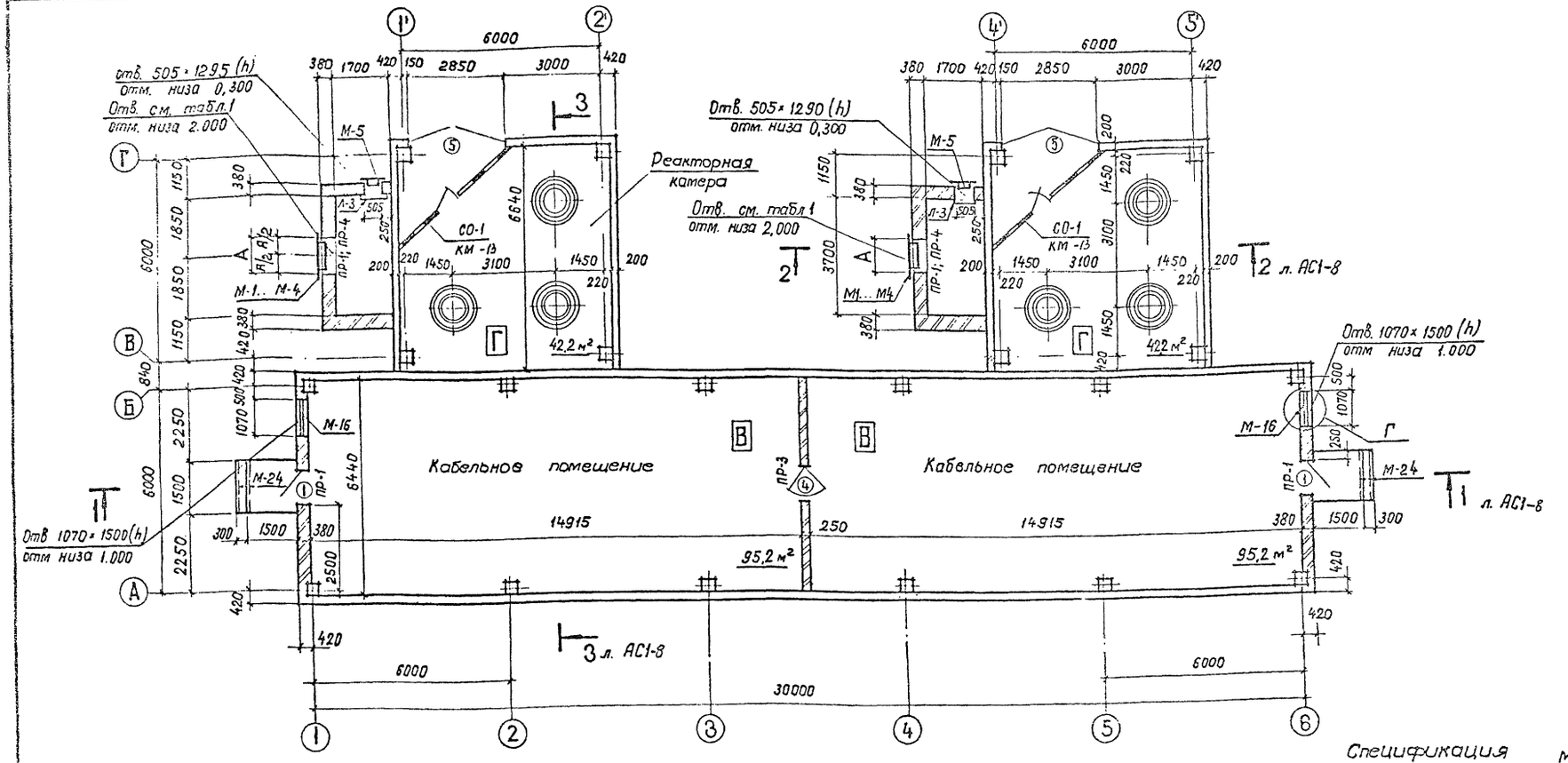

Ведомость проемов ворот и дверей

Марка, поз.	Размер проема в клавке мм
1	910 × 1870
2	1910 × 2370
3	1010 × 2070
4	940 × 2100
5	2850 × 2400

Ведомость перемычек

Марка, поз.	Схема сечение
ПР-1 / ПР-2	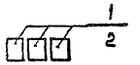
ПР-3	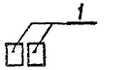
ПР-4	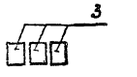

Спецификация элементов заполнения проемов

Марка, поз.	Обозначение	Наименование	Кол. на этаж 1	Кол. на этаж 2	Всего	Масса ед. кг	Примечание
1	ГОСТ 24698-81	Дверной блок ДН-15-9	2	—	2		
2	ГОСТ 24.698-81	Дверной блок ДН-24-19Б	—	1	1		
3	ГОСТ 24.693-81	Дверной блок ДН-21-10Я	—	1	1		
4	1.436.2-22 Вып.2	Дверной блок ДМП 21×910.75-Б	1	—	1		
5	407-3-586.90-КМ-5	Ворота В-1	2	—	2		

Спецификация металлоконструкций

Марка, поз.	Обозначение	Наименование	Кол.	Масса ед. кг	Примечание
М-1	407-3-586.90-КМ-15	Изделие М-1	2	9.7	
М-2	-15	Изделие М-2	2	13.2	
М-3	-15	Изделие М-3	2	17.2	
М-4	-15	Изделие М-4	2	20.9	
М-5	-15	Изделие М-5	2	14.9	
Л-3	1.450.3-6.3 3.0.0.1.0.0	Стремянка СГ-28	2	54,0	
М-16	407-3-586.90-КМ-21	Изделие М-16	2	25.0	
М-24	407-3-586.90-АС.И-26	Изделие М-24	4	4.0	

Спецификация перемычек

Марка, поз.	Обозначение	Наименование	Кол. на этаж 1	Кол. на этаж 2	Всего	Масса ед, кг	Примечание
1	ГОСТ 948-84	1ПБ 13-1	20	3	23	25	0,01 м³
2	ГОСТ 948-84	2ПБ 25-3	—	3	3	103	0,044м³
3	ГОСТ 948-84	2ПБ 16-2	6	—	6	65	0,026м³

В помещении реакторных камер расположена 6 фундаментов под реакторы ФР-[ ] и 2 сетчатых ограждения „СО".

Таблица 1

Тип проема	Размеры проема А	Размеры проема Б	Тип перемычек
I	580	600	1
II; III	810	840	
IV; V	980	1140	
VI	1180	1380	3

Фундаменты под реакторы см. лист АС1-13

См. вместе с листами АС1-5;8

Привязан						407-3-590.90-АС1	
Инв. №							
Нач. отд.	Роменский				ЗРУ10(6)кВ с кабельным этажом и реакторными камерами (ЗРУ10-6×30-УХЛ-63-2-К9-Р)	Стадия: РП	Лист: 6	Листов:
Н. контр.	Сацюк							
ГИП	Фомин							
ГИП стр.	Ковалев				План на отм. 0.000 (Вариант со сдвоенными реакторами)	СЕВЗАПЭНЕРГОСЕТЬПРОЕКТ Ленинград	
Нач. гр.	Шленова						

Формат А2

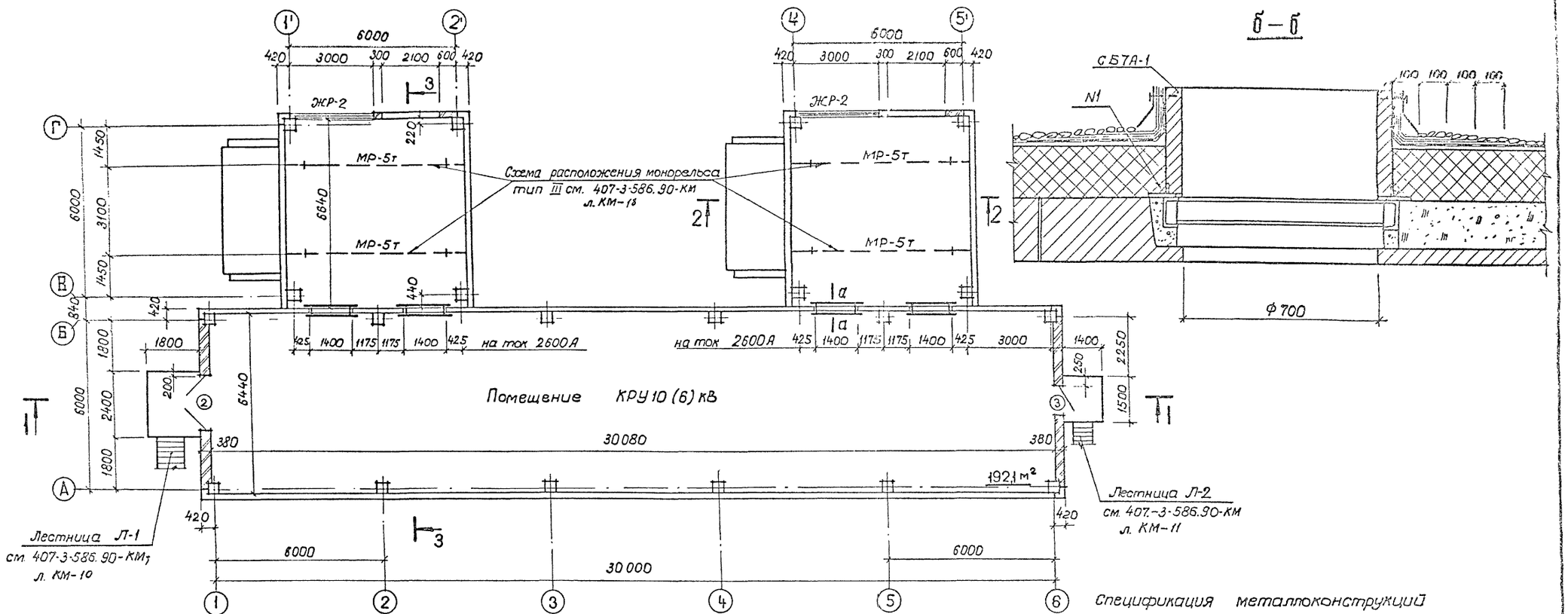

План кровли

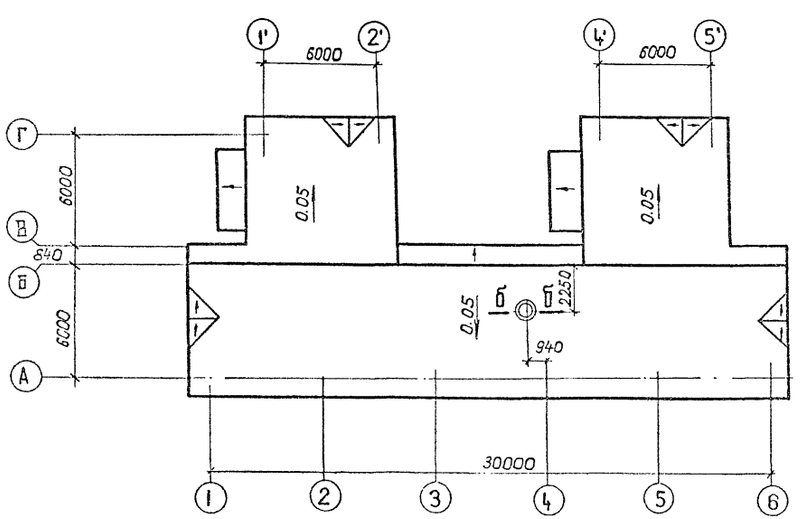

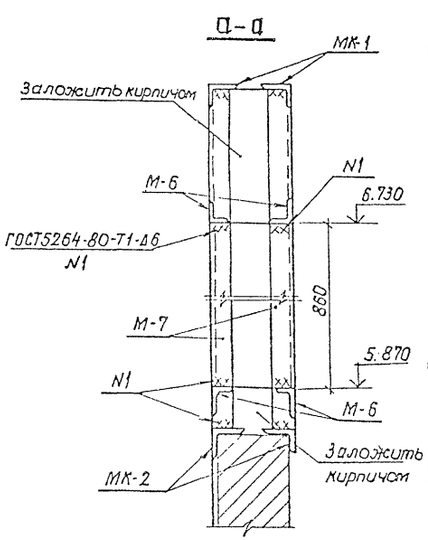

Спецификация металлоконструкций

Марка, поз.	Обозначение	Наименование	Кол.	Масса ед. кг.	Примечание
М-6		Уголок 90×56×6			
		ГОСТ 8510-86 ℓ=1400	16	9,4	
М-7	407-3-586.90-АС.И-29	Изделие М-7	16	12,1	
М-10	-14	Изделие М-10	4	36,7	
Л-1	407-3-586.90-КМ-10	Лестница Л-1	1	793,0	
Л-2	-11	Лестница Л-2	1	655,0	

Закладные в стене по оси „6" для лестницы Л-2 заложить по чертежу 407-3-586.90-КМ-11

Спецификацию марок МК-1 и МК-2 см. лист АС1-26

См. вместе с листами АС1-6;8

Спецификацию на ЖР-2 см. лист АС1-26

Привязан

Инв. №

				407-3-590.90-АС1	
Нач. отд.	Романский			3РУ10(6)кВ с кабельным этажом и реакторными камерами (3РУ10-6×30×ЖБ-63-2-К9-Р)	Стадия: РП; Лист: 7; Листов:
Н. контр.	Сацюк				
ГИП	Фомин				
ГИПстр.	Ковалев			План на отм. 3.100 План кровли. (Вариант со сборными реакторами).	СЕВЗАПЭНЕРГОСЕТЬПРОЕКТ Ленинград
Нач. гр.	Шленова				

Формат А2

Гравий фракций 5-15 мм по слою битумной мастики
Гост 2889-80 - 15 мм
4 слоя стеклорубероида марки С-РМ (Гост 15879-70)
на битумной мастике
Стяжка из цементно-песчаного раствора М50 - 15 мм
Утеплитель плитный из ячеистого бетона
средней плотности $\rho = 400$ кг/м^3 (Гост 5742-76)
толщиной - 200... 500 мм
Пароизоляция - рубероид марки РКМ-350 или РКМ-350Б
Сборные железобетонные плиты

1 – 1

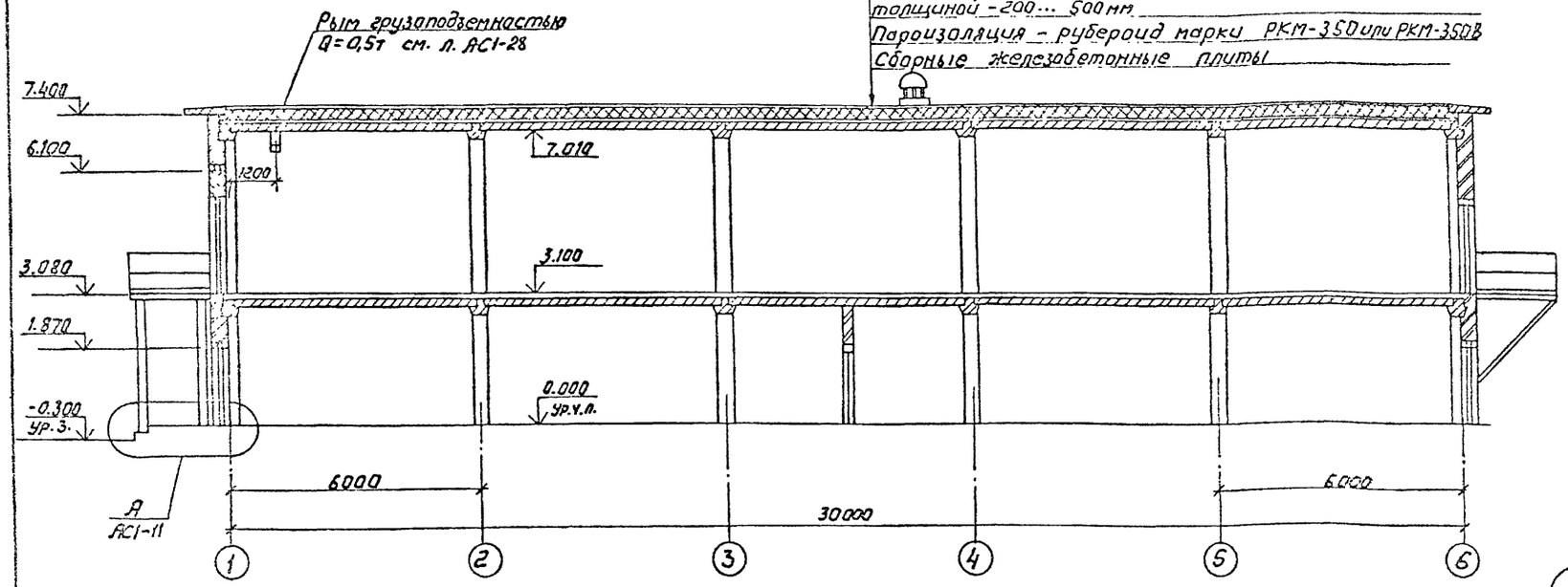

3 – 3

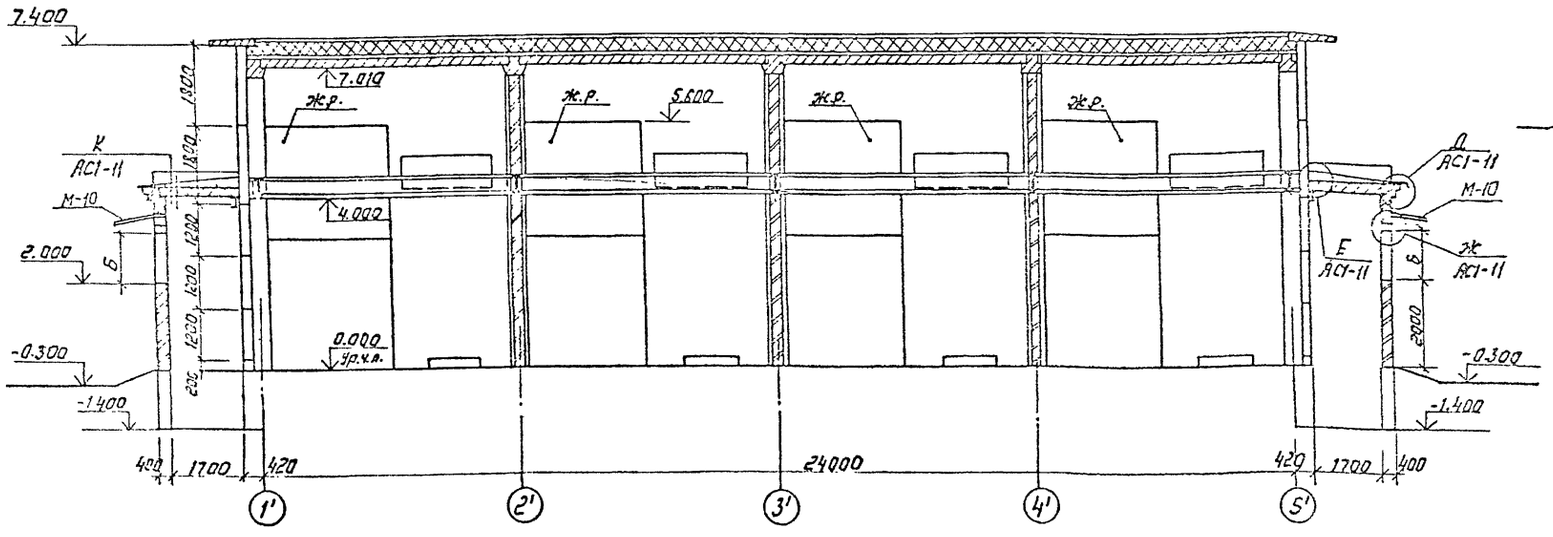

4 – 4

Утеплитель $\rho = 400$ кг/м^3 (Гост 5742-76)
толщиной 100... 200 мм
остальное см. Разрез 1-1

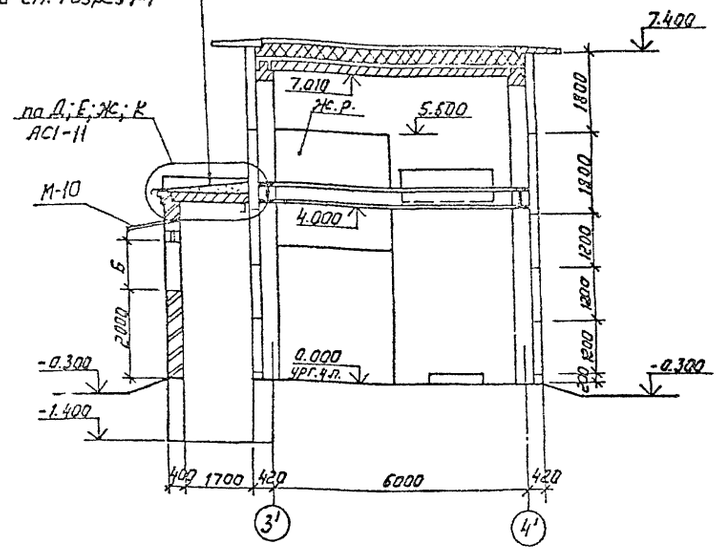

2 – 2

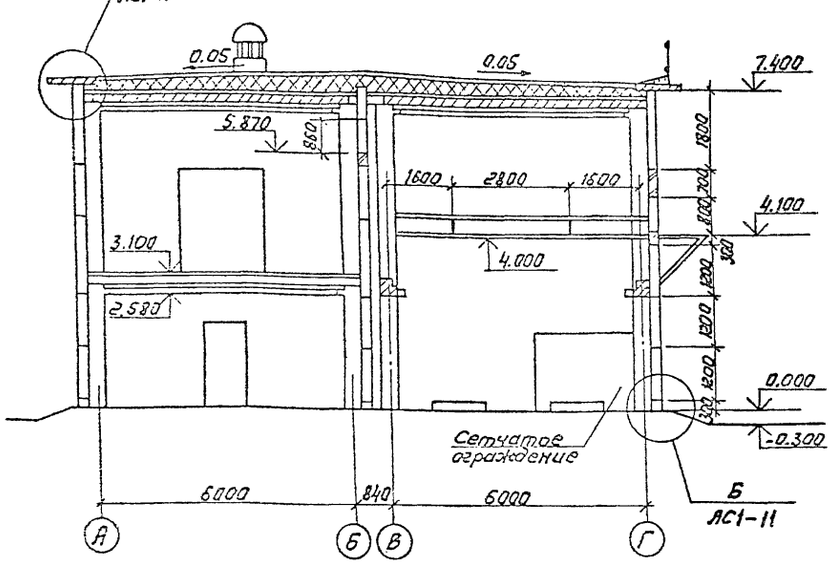

Спецификацию марок М-10 см. листы АС1-4;6

Привязан

Инв.№

				407-3-590.90 – АС1	
Нач.отд.	Роменский		10.08.91	3РУ 10(6)кВ с кабельным этажом и реакторными камерами (3РУ 10-6×30-ЖБ-63-2-КЭ-Р)	Стадия: РП; Лист: 8; Листов:
Н.контр.	Сацюк		10.08.91		
Гип.отр.	Кавалев		10.08.91		
Нач.гр.	Шленова		10.08.91	Разрезы 1-1... 4-4	СЕВЗАПЭНЕРГОСЕТЬПРОЕКТ Ленинград
Чертеж	Пудлова		10.08.91		

Копир. АС1 –

сф 1033-03 Формат А2

Фасад 1-6

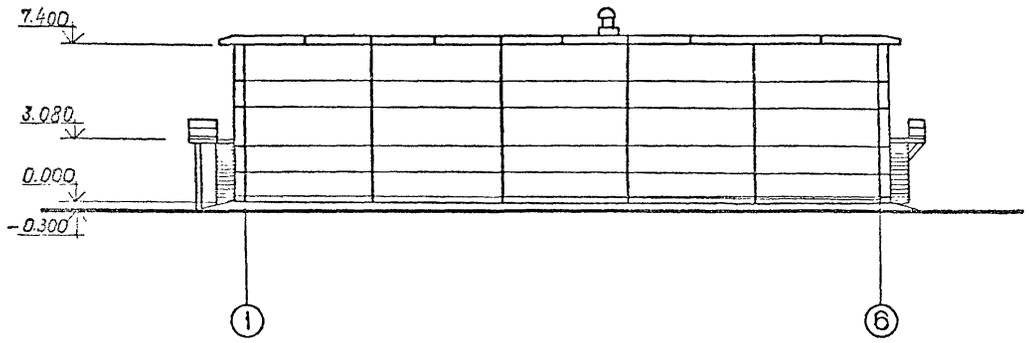

Фасад Г-А

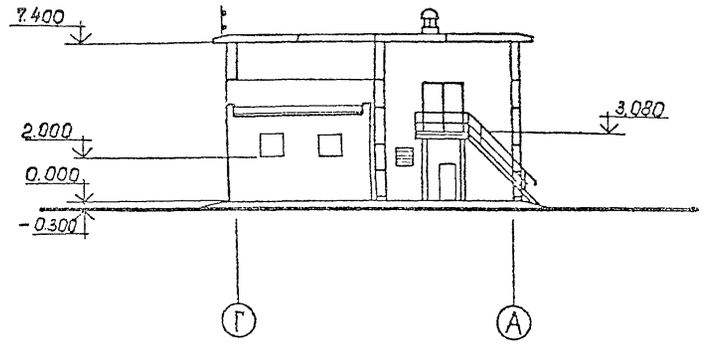

Фасад 5'-1'

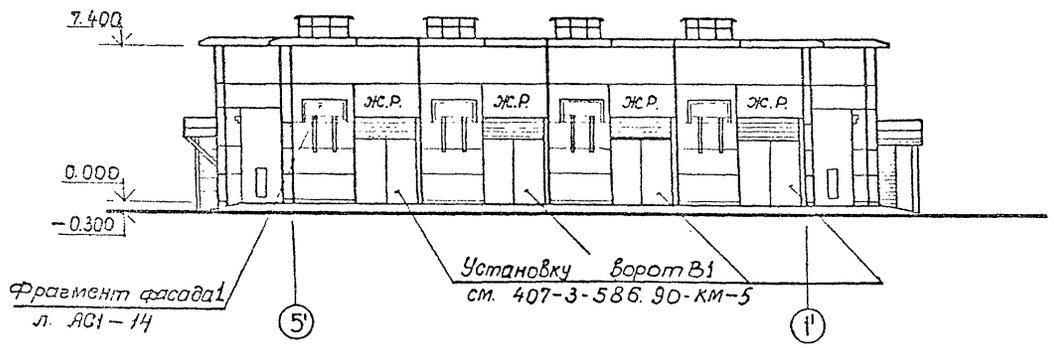

Фасад А-Г

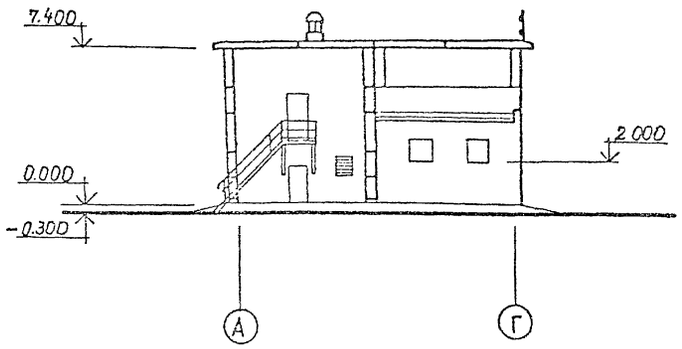

					407-3-590.90-АС1			
Привязан		Начата	Роменский		ЗРУ10(6)кВ с кабельным этажом и реакторными камерами (ЗРУ10-6×30-ЖБ-63-2-КЭ-Р)	Стадия	Лист	Листов
		Н.контр.	Сацюк			РП	9	
		ГИП	Фомин					
		ГИПстр	Ковалев		Фасады (Вариант с одинарными реакторами)	СЕВЗАПЭНЕРГОСЕТЬПРОЕКТ Ленинград		
		Нач.гр	Шленова					
Инв №		Инж.	Воробьева					

Формат А2

Фасад 1-6

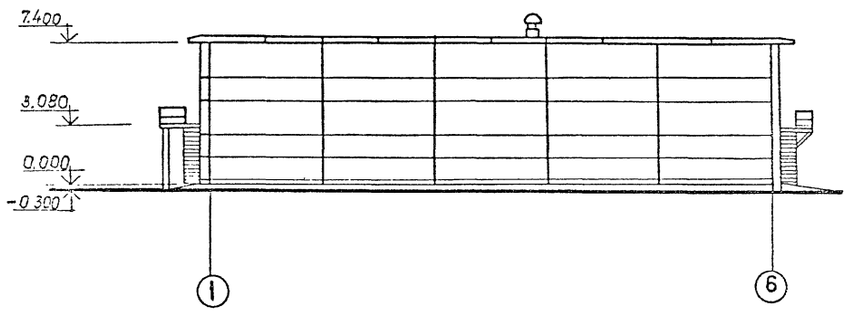

Фасад Г-А

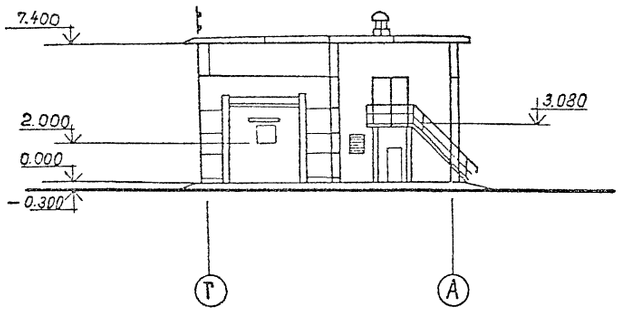

Фасад 6-1

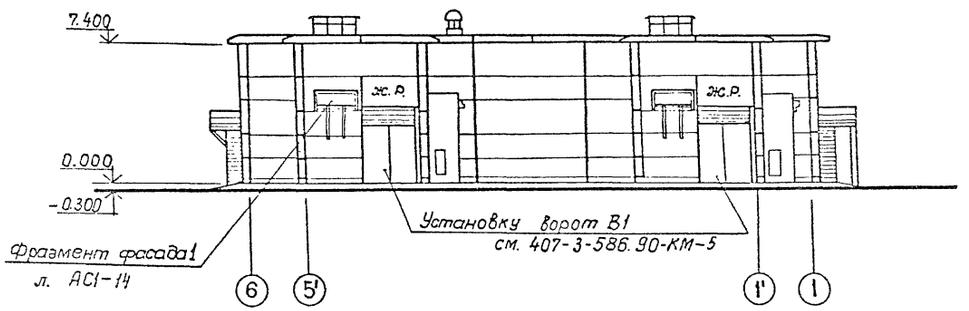

Фасад А-Г

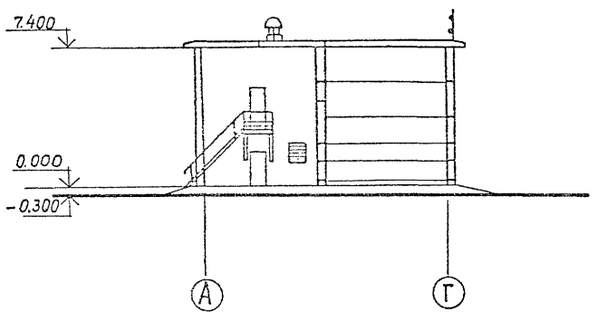

Привязан

Инв. №

407-3-590.90-АС1

Нач. отд	Ротянский			3РУ10(6)кВ с кабельным этажом и реакторными камерами (3РУ10-6×30-ЖБ-63-2-КЭ-Р)	Стадия	Лист	Листов
Н. контр.	Сацюк				РП	10	
ГИП	Фомин						
ГИП стр.	Ковалев			Фасады (Вариант со сдвоенными реакторами)	СЕВЗАПЭНЕРГОСЕТЬПРОЕКТ Ленинград		
Нач. гр.	Шлянова						

Формат А2

ср1033-03

А

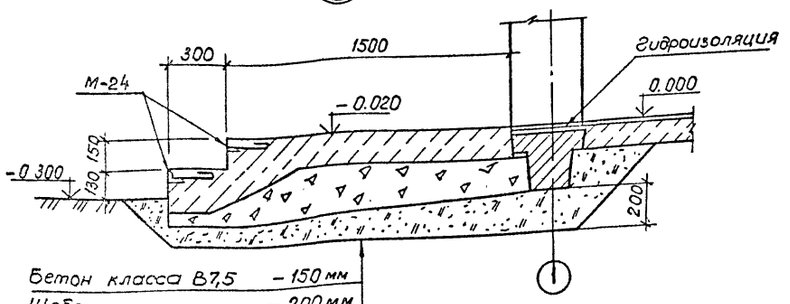

Бетон класса В7,5	– 150 мм
Щебень	– 200 мм
Песок	– 200 мм

Б

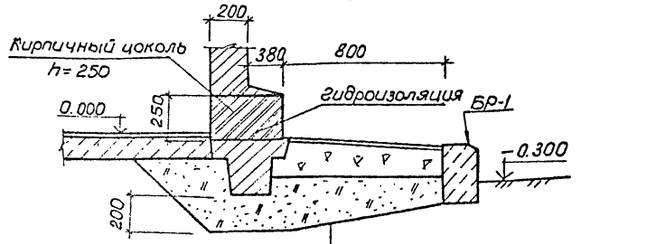

Бетон класса В7,5	– 30 мм
Щебень	– 200 мм
Песок	– 300 мм

В

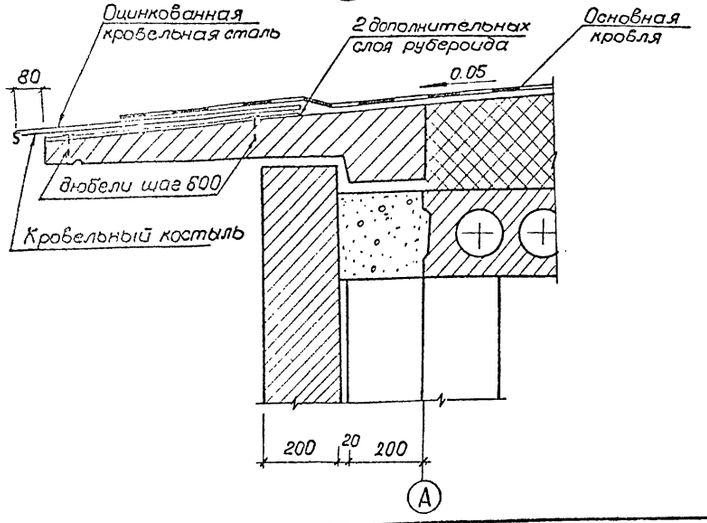

Г

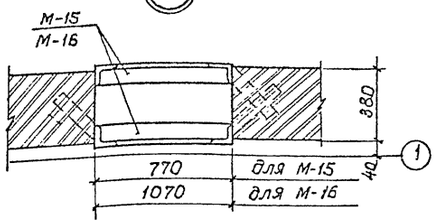

Д

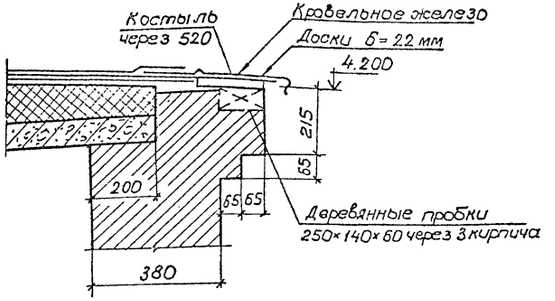

Е

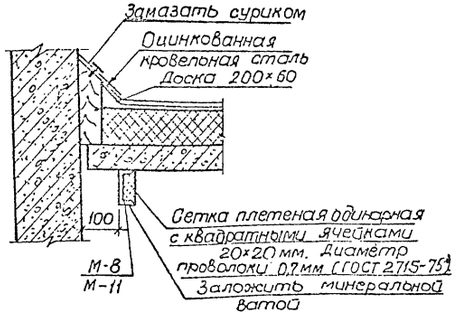

Ж

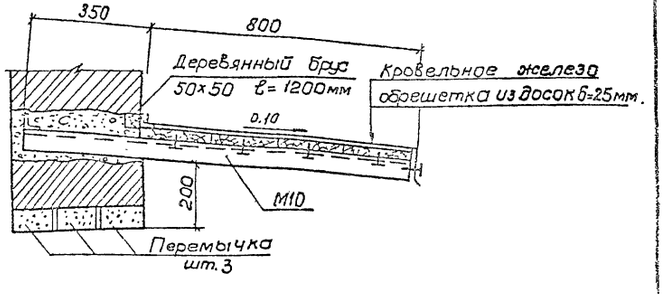

К

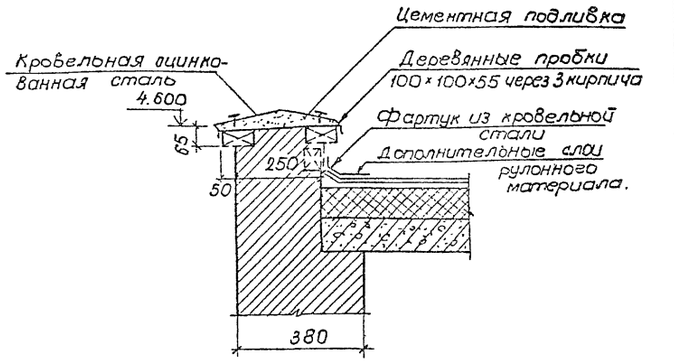

Привязан

Инв. N

				407-3-590.90-АС1	
Нач. отд	Роменский		11.94	ЗРУ10(6)кВ с кабельным этажом и реакторными камерами (ЗРУ10-6×30-ЖБ-63-2-КЭ-Р)	Стадия: РП; Лист: 11; Листов:
Н. контр	Сашок		11.94		
ГИП отр	Ковалев		10.94	Архитектурные узлы А, Б, В, Г, Д, Ж, Е, К.	СЕВЗАПЭНЕРГОСЕЛЬПРОЕКТ Ленинград
Нач. гр.	Шленова		10.94		

формат А2

ср 1033-03

Альбом 3

Спецификация элементов к фрагменту входа 1.

Марка поз.	Обозначение	Наименование	Кол.	Масса ед,кг	Примечание
1		Брус 50х120 L=1910	4		
2		Доска 20х150 L=1910	4		
3		Нащельник 60х14	-		1.3м³
-		Минеральная вата	-		0.15м³
БР-1	ГОСТ 6665-82*	БР 100.30.18		0.12	0.05м³

Фрагмент входа 1

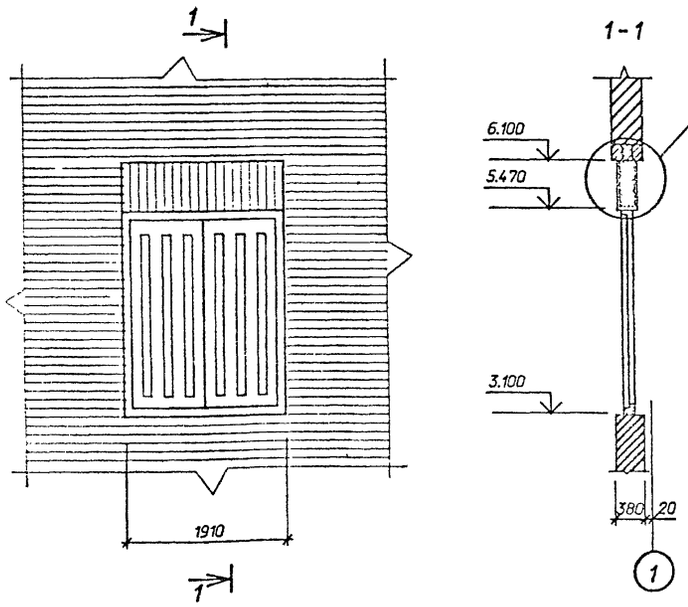

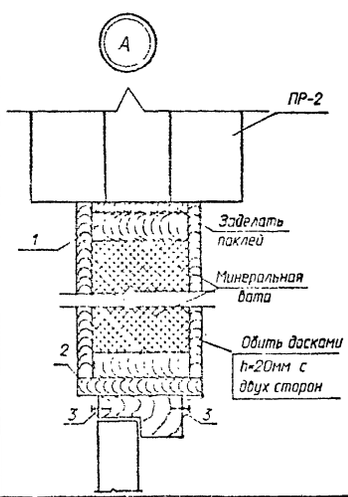

Привязан					
Инв.N					
Нач.отд.	Роменский		20.09.90	407-3-590.90-АС1	
Н.контр.	Сацук		20.09.90		
Гип.стр.	Хорлов		20.09.90	ЭРУ10(6)кВ с кабельным этажом и реакторными камерами. (ЭРУ10-6х30-ЖБ-63-2-К9-Р)	Стадия: РП; Лист: 12; Листов:
Нач.гр.	Шлеева		20.09.90	Фрагмент входа 1.	СЕВЗАПЭНЕРГОСЕТЬПРОЕКТ Ленинград

Формат А3

Альбом 3

Таблица фундаментов под реакторы

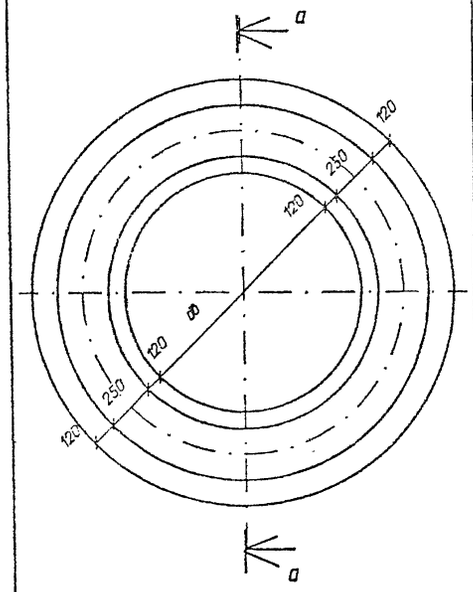

Марка фундамента	Объем бетона,м³	Д из в мм	d в в мм	Тип реактора
ФР-1	0.51	965	475	РБГ-10-1600-0,14
ФР-2	0.55	1045	555	РБГ-10-1600-0,20
ФР-3	0.7	1325	835	РБГ-10-1600-0.25
				РБГ-10-1600-0.35
ФР-4	0.64	1205	715	РБГ-10-1600-0.35
ФР-5	0.67	1265	775	РБГ-10-2500-0.14
ФР-6	0.65	1225	735	РБГ-10-2500-0.20
ФР-7	0.73	1365	875	РБДГ-10-2500-0.25
				РБСГ-10-2х1600-0.14
ФР-8	0.74	1405	915	РБДГ-10-2500-0.35
				РБДГ-10-2х2500-0.20
ФР-9	0.77	1465	975	РБСГ-10-2х1600-0.20
ФР-10	0.82	1545	1055	РБСДГ-10-2х1600-0.25
ФР-11	0.71	1345	855	РБСДГ-10-2х1600-0.35
ФР-12	0.8	1505	1015	РБСДГ-10-2х2500-0.14
ФР-13	0.7	1305	815	РБДГ-10-4000-0.10

Фундаменты "ФР" выполнять из бетона класса В10
Выбор фундамента производить по таблице в зависимости от типа реактора.

а - а

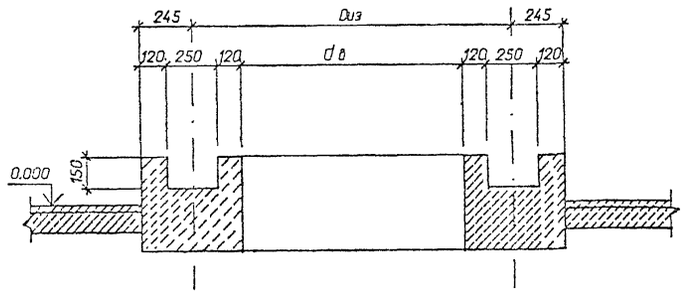

Привязан					
Инв.N					
Нач.отд.	Роменский		20.09.90	407-3-590.90-АС1	
Н.контр.	Сацук		20.09.90		
Гип.стр.	Хорлов		20.09.90	ЭРУ10(6)кВ с кабельным этажом и реакторными камерами. (ЭРУ10-6х30-ЖБ-63-2-К9-Р)	Стадия: РП; Лист: 13; Листов:
Нач.гр.	Шлеева		20.09.90	Фундаменты под реакторы ФР-1...ФР-13	СЕВЗАПЭНЕРГОСЕТЬПРОЕКТ Ленинград

Инв.N подл. | Подпись и дата | Взам.инв.N

Формат А3

сф1033-03

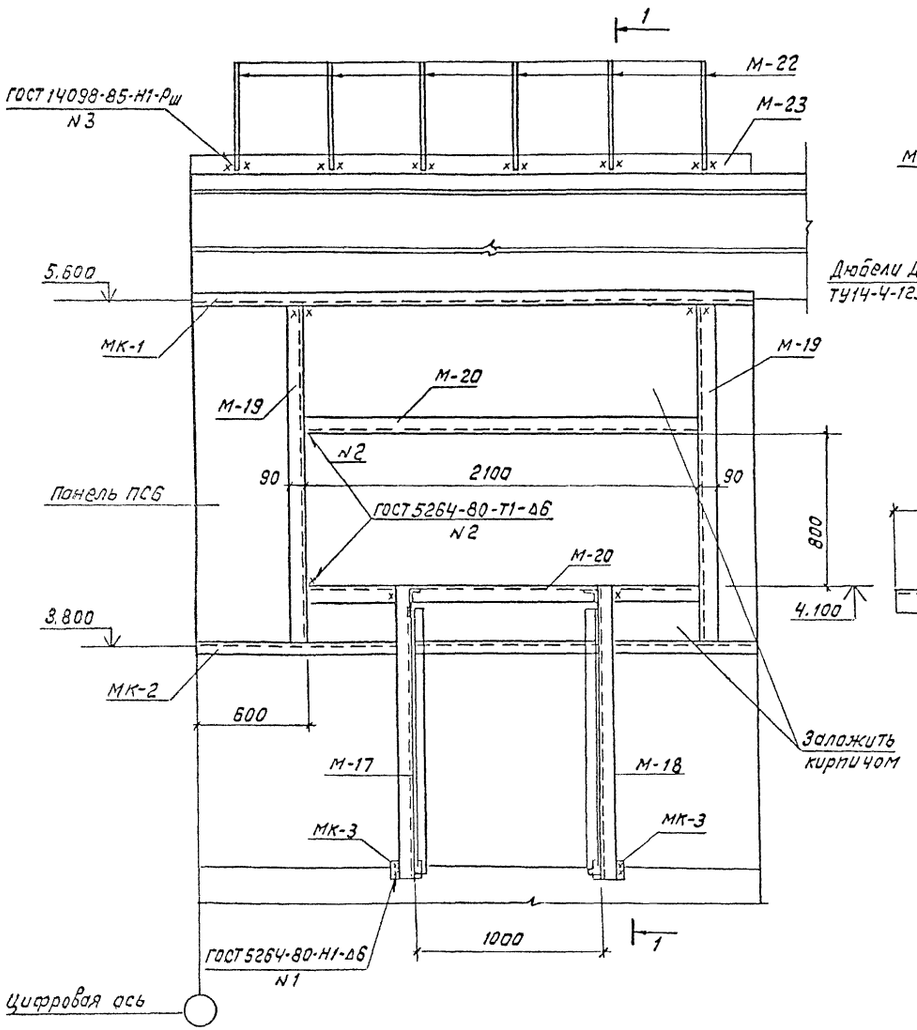

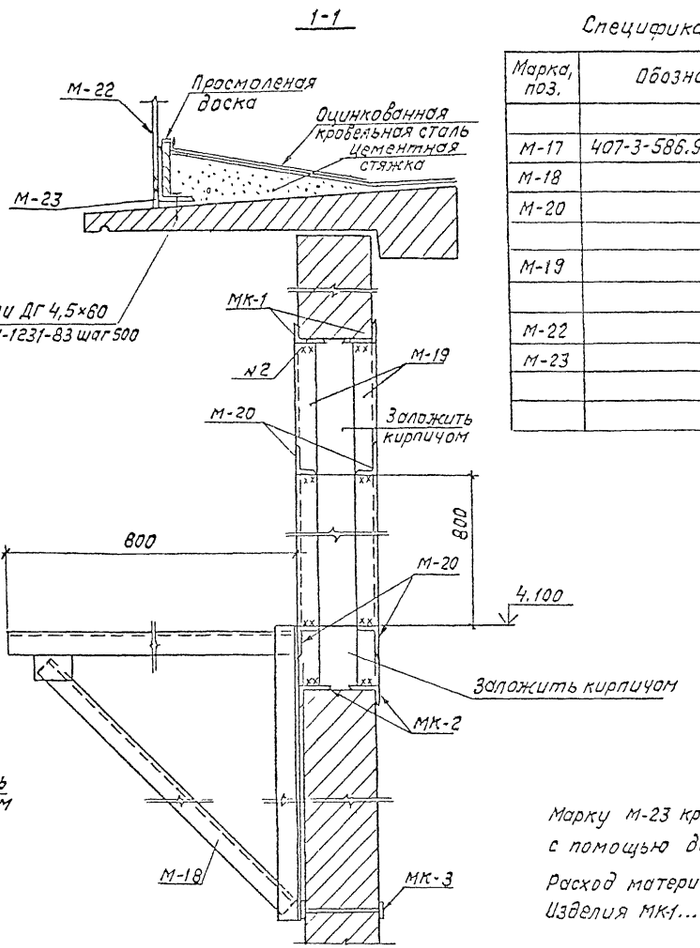

Спецификация к фрагменту фасада 1

Марка, поз.	Обозначение	Наименование	Кол.	Масса ед.кг	Примечание
		Металлоконструкции			
М-17	407-3-586.90-АС.И-17	Изделие М-17	1	20.8	
М-18	-17	Изделие М-18	1	20.8	
М-20		Уголок 90×56×6			
		ГОСТ 8510-86 ℓ=2100	4	14.07	
М-19		Уголок 90×56×6			
		ГОСТ 8510-86 ℓ=1800	4	12.06	
М-22	АС.И-18	Ограждение М-22	1	35.1	
М-23		Уголок 90×56×6			
		ГОСТ 8510-86 ℓ=3000	1	20.1	

Марку М-23 крепить к карнизной панели по месту с помощью дюбелей с шагом 500мм

Расход материалов дан на 1 фрагмент фасада 1

Изделия МК-1... МК-3 см. спецификацию на листе АС1-25, 26.

Привязан

Инв.N

				407-3-590.90-АС1	
Нач.отд.	Роменский			ЗРУ10(6)кВ с кабельным этажом и реакторными камерами (ЗРУ10-6х30-Ж6-63-2-КЭ-Р)	Стадия: РП; Лист: 14; Листов:
Н.контр.	Сацюк				
ГИП стр.	Ковалев				
Нач.гр.	Шленова			фрагмент фасада 1	Севзапэнергосетьпроект Ленинград

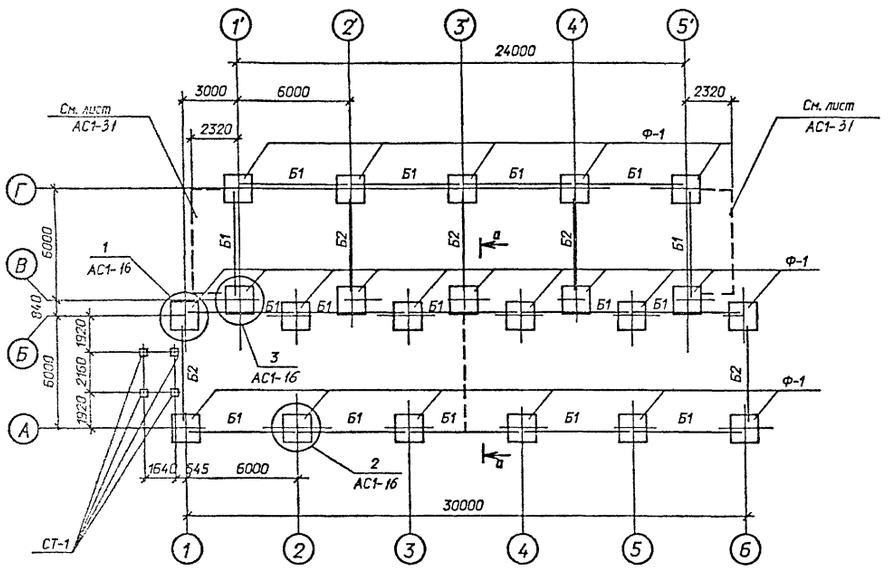

Деталь установки стойки СТ-1

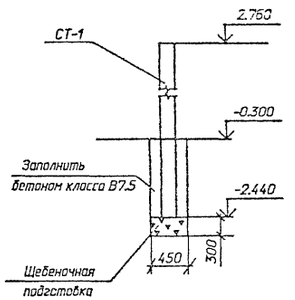

Спецификация элементов к схеме расположения фундаментов

Марка поз.	Обозначение	Наименование	Кол.	Масса ед.кг	Примечание
Ф-1	1.020-1/83 вып.1	Фундамент 2Ф15.9-1	22	3000	1.2м³
ФБ1	ГОСТ 13579-78	Блок ФБС9.3.6-Т	78	350	0.146м³
Б1	1.415.1-2 вып.1	Балка 3БФ6-3АIIIВ	16	1300	0.52м³
Б2	1.415.1-2 вып.1	Балка 3БФ6-6АIIIВ	5	1200	0.48м³
СТ-1	3.407.1-157 вып.1	Стойка СОН 52-39	4	575	0.23 м³
		Материалы			
		Бетон класса В 7.5	-		2.0 м³

1 Согласно технического отчета по инженерно-геологическим изысканиям основанием здания являются пески мелкозернистые со следующими нормативными прочностными и деформационными характеристиками:
φ =0.49рад, γ =1.8т/м³, С=2кПа (0.02кгс/см²), Е=14.7мПа(150кгс/см²)
Грунтовые воды отсутствуют.

2 По верху фундаментных балок и блоков выполнить цементно-песчаную гидроизоляцию толщиной 50мм состава 1:2 с уплотняющей добавкой (церезит, алюминат натрия, битумные мастики).

3 Под подошвой фундаментов выполнить песчаную подготовку толщиной 10 см.

4 Обратную засыпку пазух котлованов производить слоями толщиной 15-20см с тщательным послойным уплотнением, исключающим просадку грунта.

5 Фундаментные балки укладывать на бетоне класса В10.

6 Блоки ФБ укладывать на бетоне класса В7.5.

7 Кирпичный цоколь толщиной 380 мм укладывать на фундаментные балки Б1.

Расчетные схемы нагрузок

Угловой фундамент

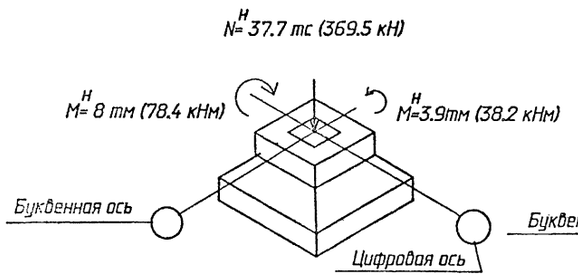

Рядовой фундамент

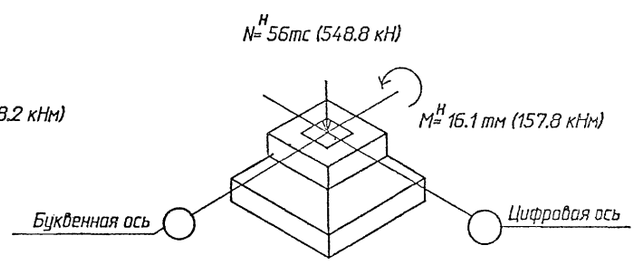

См. вместе с листами АС1-16; 31; 29.

Привязан

Инв.N

				407-3-590.90-АС1			
Нач. отд.	Роменский		20.08.91				
Н. контр.	Сапюк		20.08.91	ЗРУ 10 (6) кВ с кабельным этажом и реакторными камерами (ЗРУ 10-6х30-ЖБ-63-2-КЭ-Р)	Стадия	Лист	Листов
ГИП стр.	Ковалев		20.08.91		РП	15	
Нач. гр.	Шленова		20.08.91				
Инж. 3 к.	Лизунова		20.08.91	Схема расположения элементов фундаментов здания (Вариант с одинарными реакторами)	"СЕВЗАПЭНЕРГОСЕТЬПРОЕКТ" Ленинград		

Формат А2

сф 1033-03

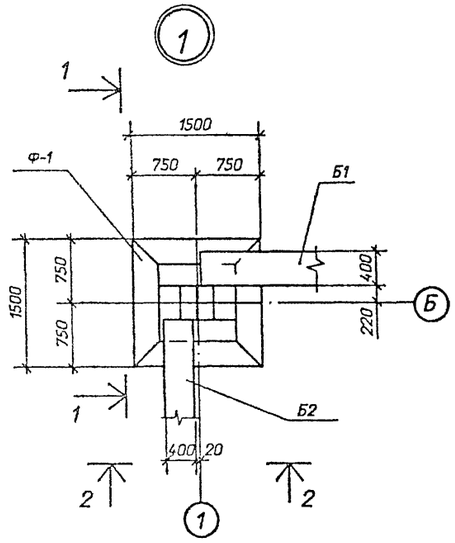

1 - 1

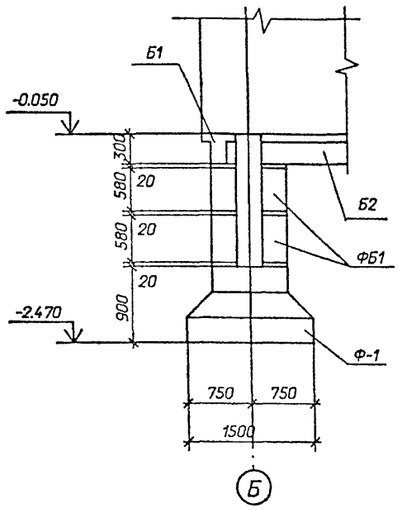

2 - 2

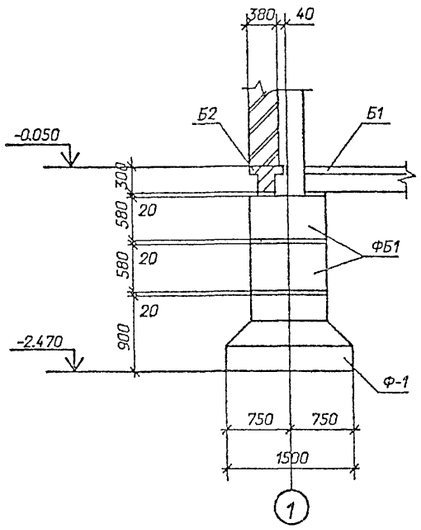

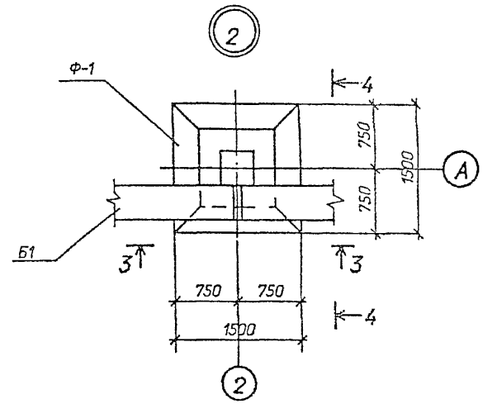

3 - 3

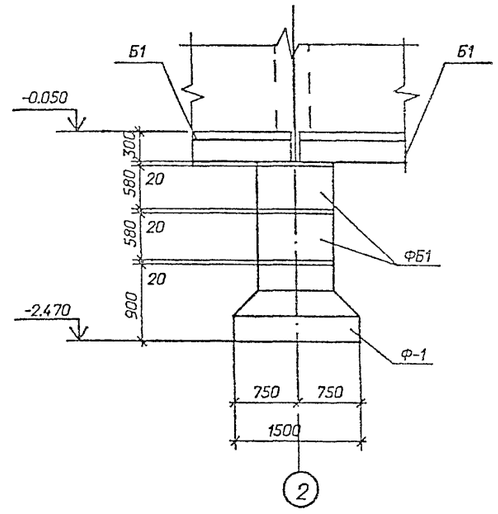

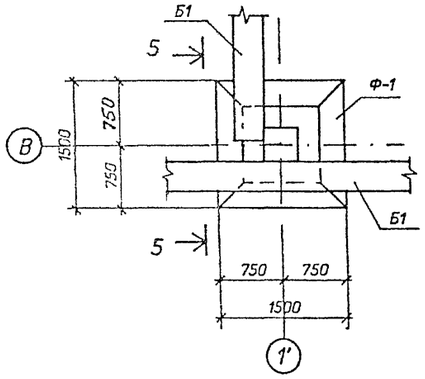

5 - 5

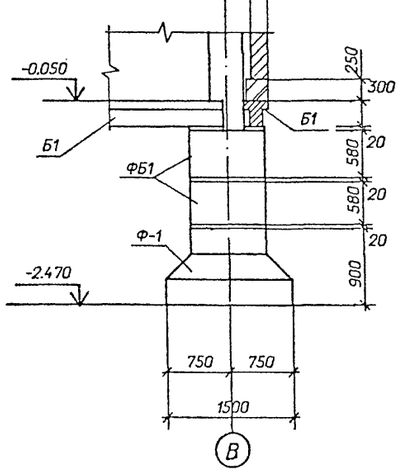

4 - 4

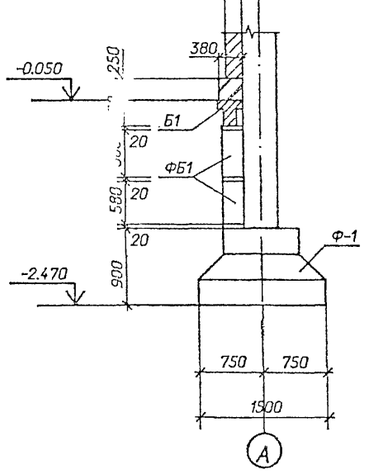

а - а

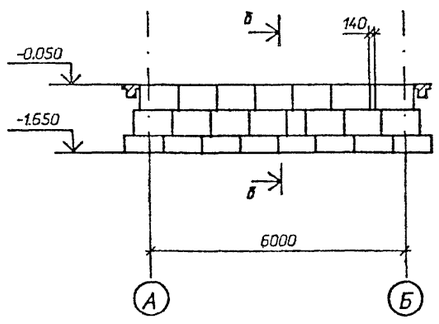

б - б

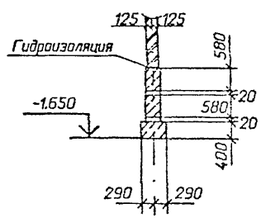

Привязан

Инв.N

407-3-590.90-АС1

Нач.отд.	Роменский		20.09.91	3РУ 10(6) кВ с кабельным этажом и реакторными камерами (3РУ 10-6х30-ЖБ-63-2-КЭ-Р)	Стадия	Лист	Листов
Н.контр.	Сацюк		20.09.91		РП	16	
Гип.стр.	Коралев		20.09.91	Схема расположения элементов фундаментов здания. Узлы 1...3. (Вариант с одиночными реакторами)	СЕВЗАПЭНЕРГОСЕТЬПРОЕКТ Ленинград		
Нач.гр.	Шленова		20.09.91				
Инж.эк.	Лизунова		20.09.91				

Формат А2

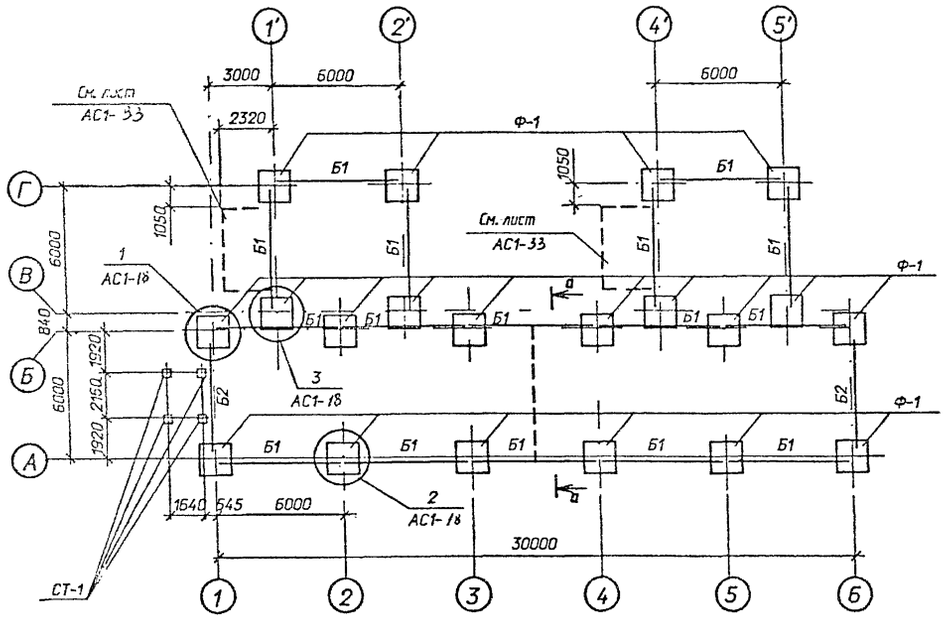

Деталь установки стойки СТ-1

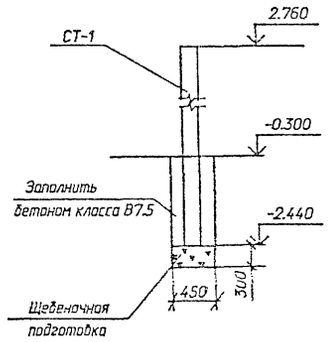

Спецификация элементов к схеме расположения фундаментов

Марка поз.	Обозначение	Наименование	Кол.	Масса ед.кг	Приме-чание
Ф-1	1.020-1/83 вып.1	Фундамент 2Ф15.9-1	20	3000	1.2м³
ФБ1	ГОСТ 13579-78	Блок ФБС9.3.6-Т	78	350	0.146м³
Б1	1.415.1-2 вып.1	Балка 3БФ6-3АIIIВ	16	1300	0.52м³
Б2	1.415.1-2 вып.1	Балка 3БФ6-6АIIIВ	2	1200	0.48м³
СТ-1	3.407.1-157 вып.1	Стойка СОН 52-39	4	575	0.23 м³
		Материалы			
		Бетон класса В 7.5	-		2.0м³

1 Согласно технического отчета по инженерно-геологическим изысканиям основанием здания являются пески мелкозернистые со следующими нормативными прочностными и деформационными характеристиками:
φ =0.49рад, γ=1.8т/м³, С=2кПа (0.02кгс/см²), Е=14.7мПа(150кгс/см²)
Грунтовые воды отсутствуют.

2 По верху фундаментных балок и блоков выполнить цементно-песчаную гидроизоляцию толщиной 50мм состава 1:2 с уплотняющей добавкой (церезит, алюминат натрия, битумные мастики).

3 Под подошвой фундаментов выполнить песчаную подготовку толщиной 10 см.

4 Обратную засыпку пазух котлованов производить слоями толщиной 15-20см с тщательным послойным уплотнением, исключающим просадку грунта.

5 Фундаментные балки укладывать на бетоне класса В10.

6 Блоки ФБ укладывать на бетоне класса В7.5.

7 Кирпичный цоколь толщиной 380 мм укладывать на фундаментные балки Б1.

Расчетные схемы нагрузок

Угловой фундамент

N^{H}= 37.7 тс (369.5 кН)

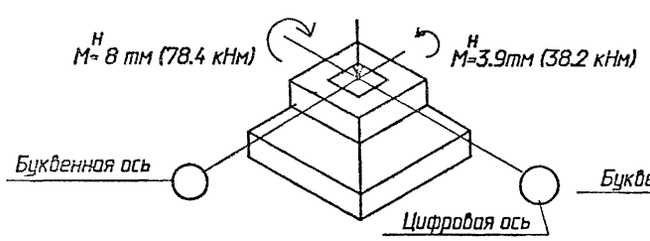

Рядовой фундамент

N^{H}= 56тс (548.8 кН)

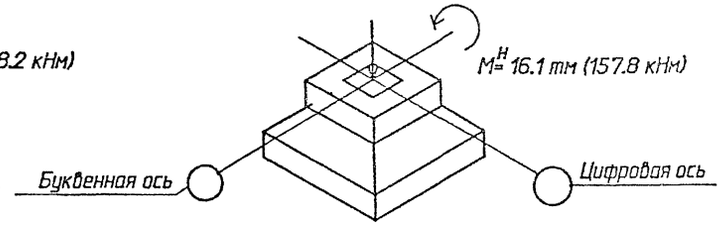

Смотреть вместе с листами АС1-29;33;18

Привязан

Инв.№

				407-3-590.90-АС1	
Нач. отд.	Роменский		20.05.91		
Н. контр.	Сапюк		20.05.91		
ГИП стр.	Ковалев		20.05.91		
Нач. гр.	Шленова		20.05.91	ЗРУ 10 (6) кВ с кабельным этажом и реакторными камерами (ЗРУ 10-6х30-ЖБ-53-2-КЭ-Р)	Стадия: РП; Лист: 17; Листов:
Инж. 3 к.	Лизунова		20.05.91	Схема расположения элементов фундаментов здания (Вариант со сдвоенными реакторами)	СЕВЗАПЭНЕРГОСЕТЬПРОЕКТ Ленинград

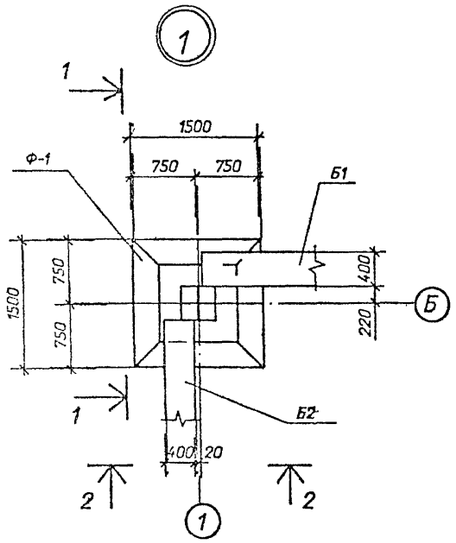

1 - 1

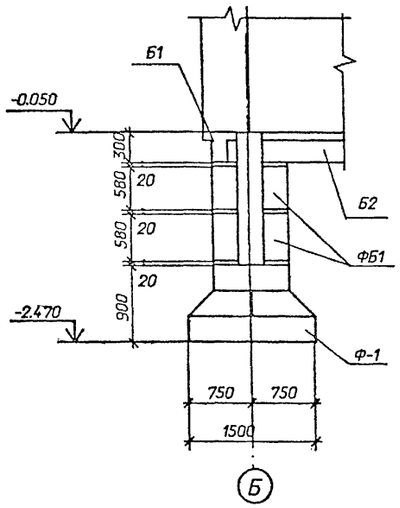

2 - 2

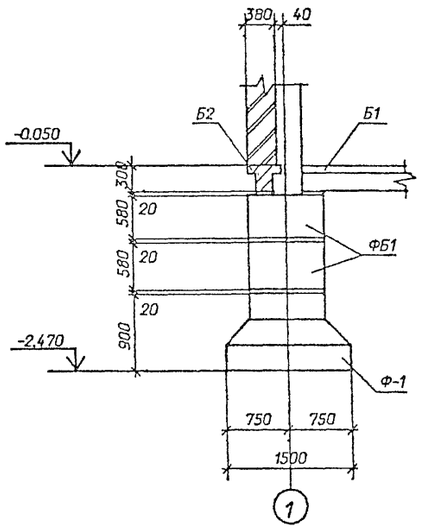

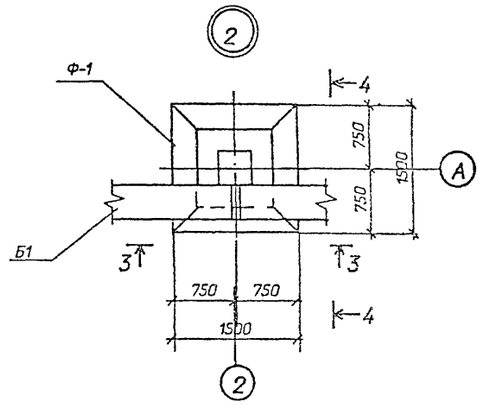

3 - 3

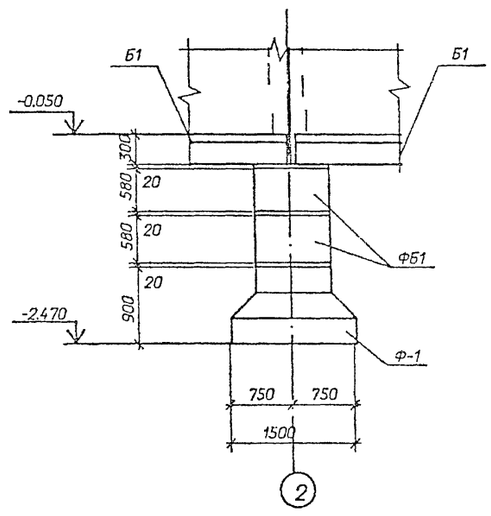

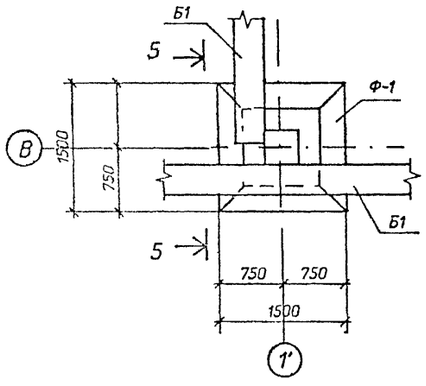

5 - 5

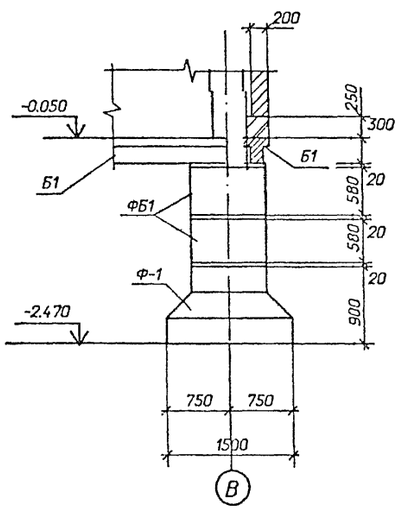

4 - 4

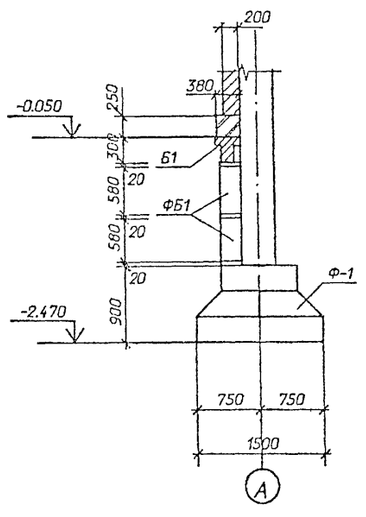

а - а

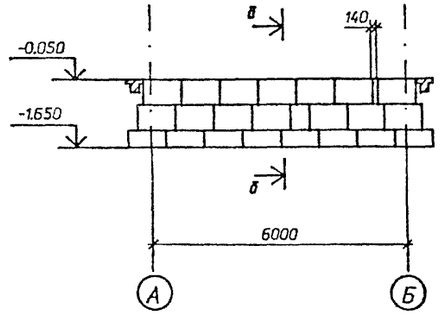

б - б

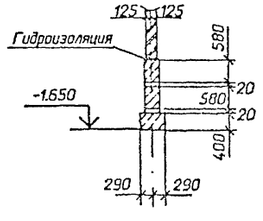

Привязан

Инв.№

				407-3-590.90-АС1		
Нач.отд.	Романский		12.08.91	ЗРУ 10(6) кВ с кабельным этажом и реакторными камерами (ЗРУ 10-6х30-ЖБ-63-2-КЭ-Р)	Стадия: РП	Лист: 18	Листов:
Н.контр.	Соцюк		12.08.91				
Гип.стр.	Кабалев		12.08.91				
Нач.гр.	Шленова		12.08.91	Схема расположения элементов фундаментов здания. Узлы 1...3. (Вариант со сдвоенными реакторами)	СЕВЗАПЭНЕРГОСЕТЬПРОЕКТ Ленинград		
Инж.3к.	Лизунова		12.08.91				

Формат А2

Альбом 3

Схемы расположения колонн, ригелей и балок на отм.4.000 и 2.730

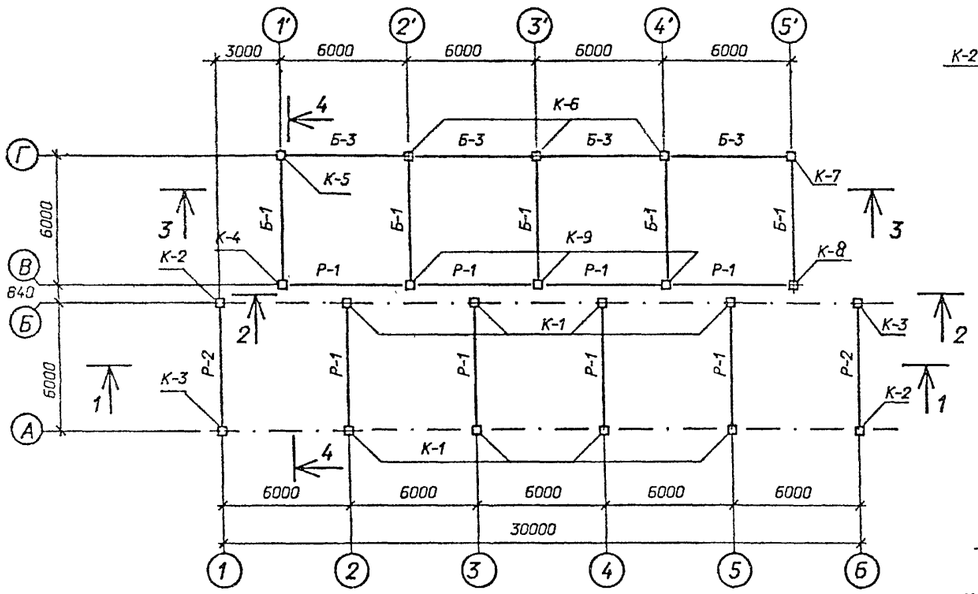

1 - 1

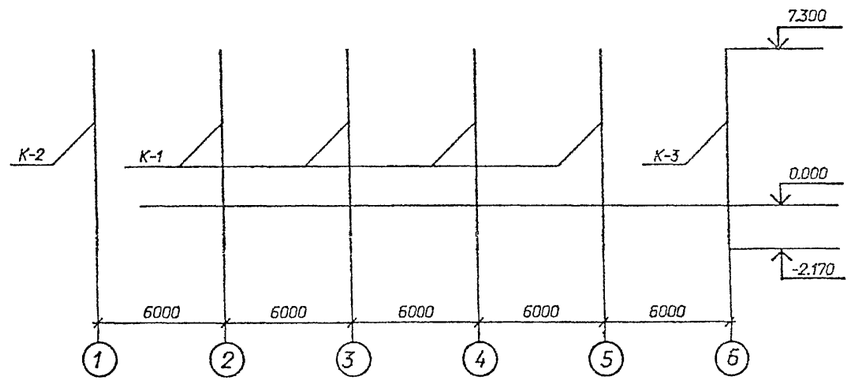

2 - 2

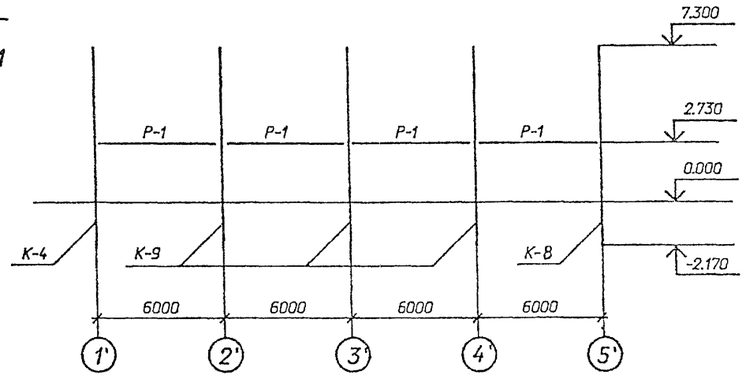

4 - 4

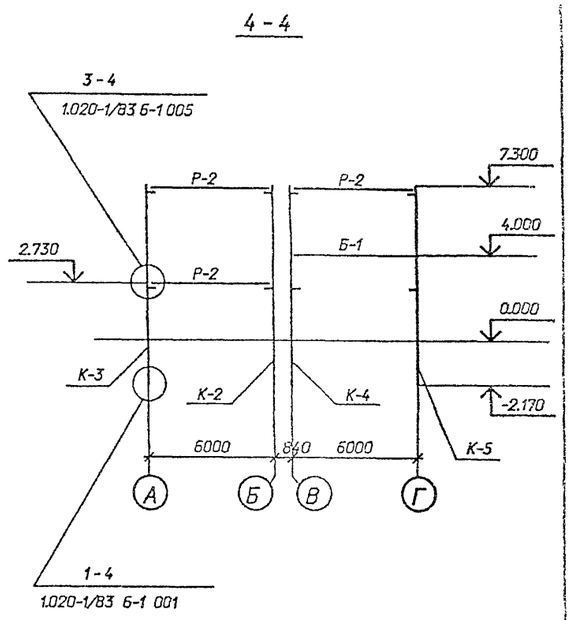

Схемы расположения колонн, ригелей и балок на отм. 7.300

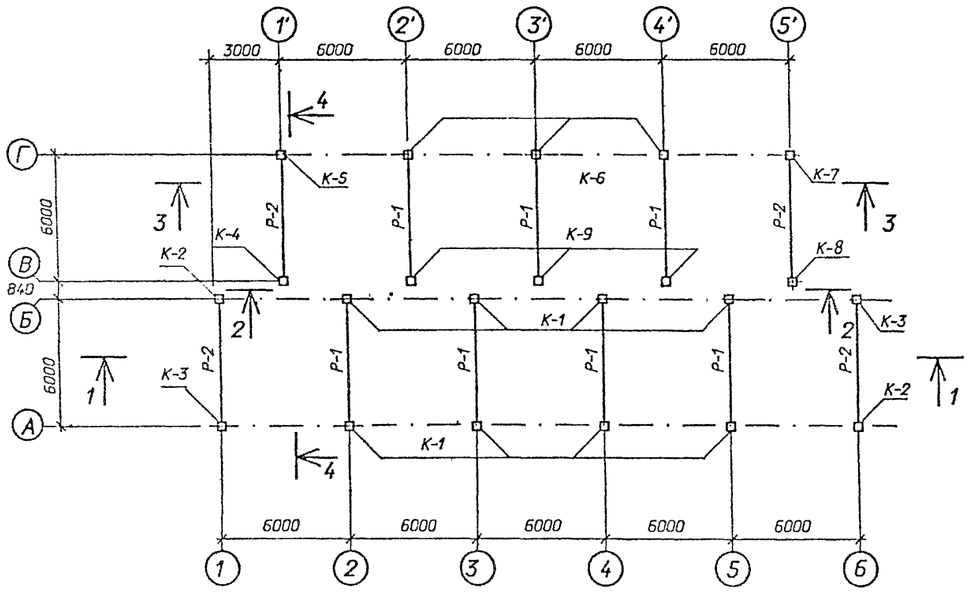

3 - 3

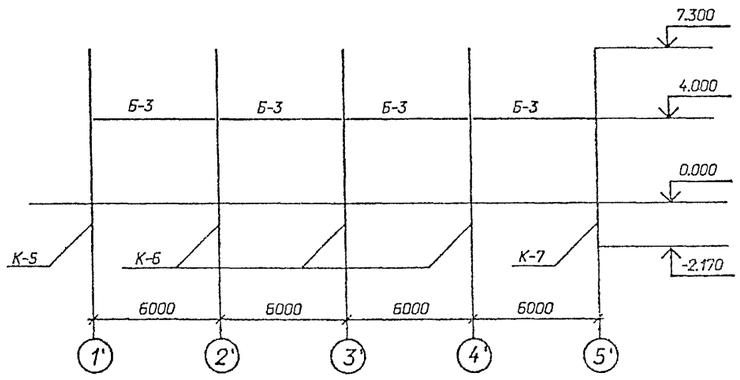

Схему расположения и спецификацию на балки Б-1 см. 407-3-586.90-КМ-18

Смотреть вместе с листами АС1-15; 16.

Привязан

Инв.№

				407-3-590.90-АС1	
Нач. отд.	Раменский		20.04.91	ЗРУ 10(6) кВ с кабельным этажом и реакторными камерами (ЗРУ10-6х30-ЖБ-63-2-КЭ-Р)	Стадия: РП; Лист: 19; Листов:
Н. контр.	Сацюк		10.04.91		
ГИП стр.	Кибалев		10.04.91		
Нач. гр.	Шленова		20.04.91	Схемы расположения колонн, ригелей и балок (вариант с одинарными реакторами)	СЕВЗАПЭНЕРГОСЕТЬПРОЕКТ Ленинград
Инж. 3к.	Лизунова		10.04.91		

Формат А2

сер 1233-03

Схемы расположения колонн, ригелей и балок на отм.4.000 и 2.730

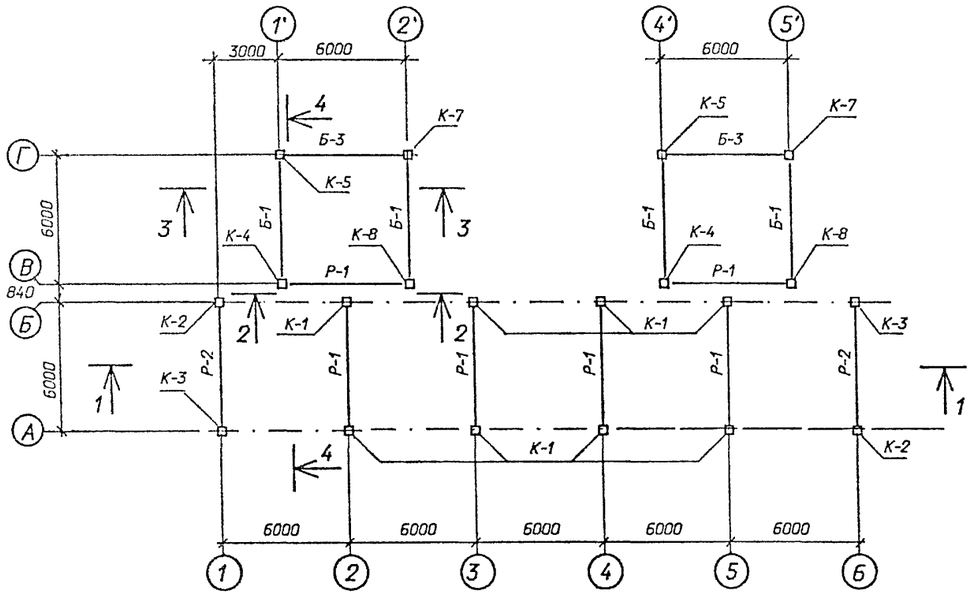

1 - 1

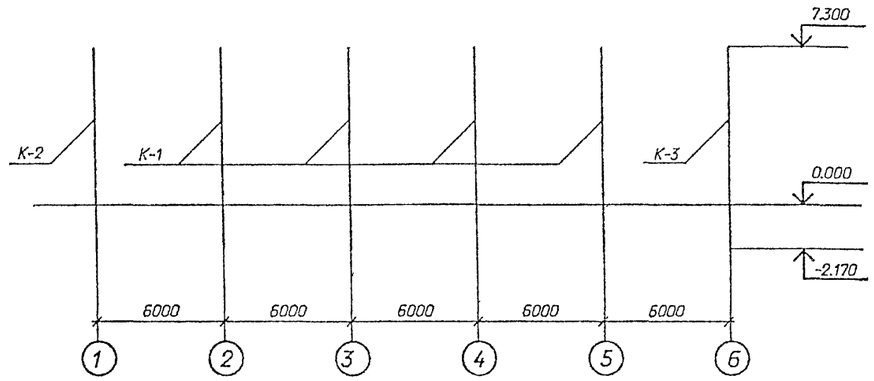

2 - 2

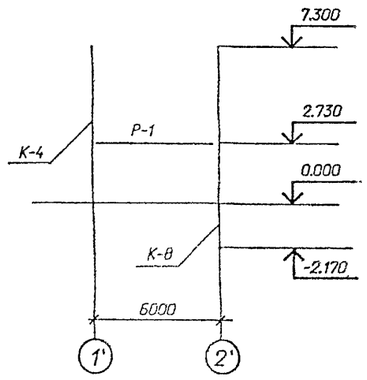

3 - 3

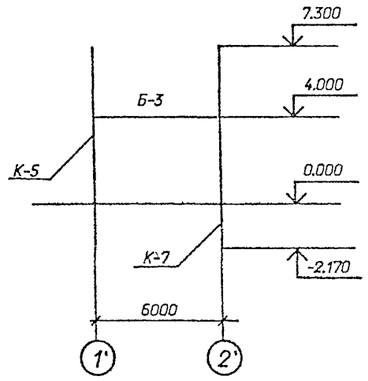

4 - 4

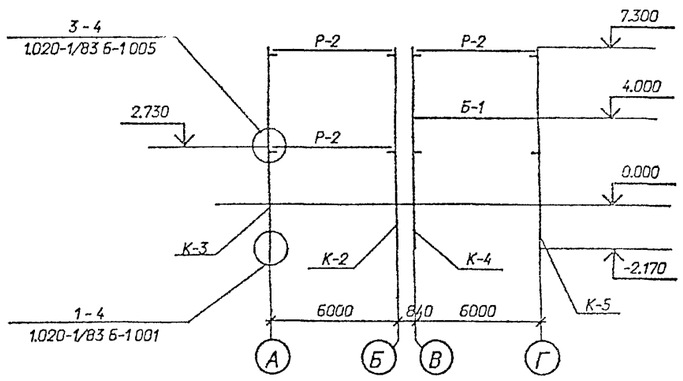

Схемы расположения колонн, ригелей и балок на отм. 7.300

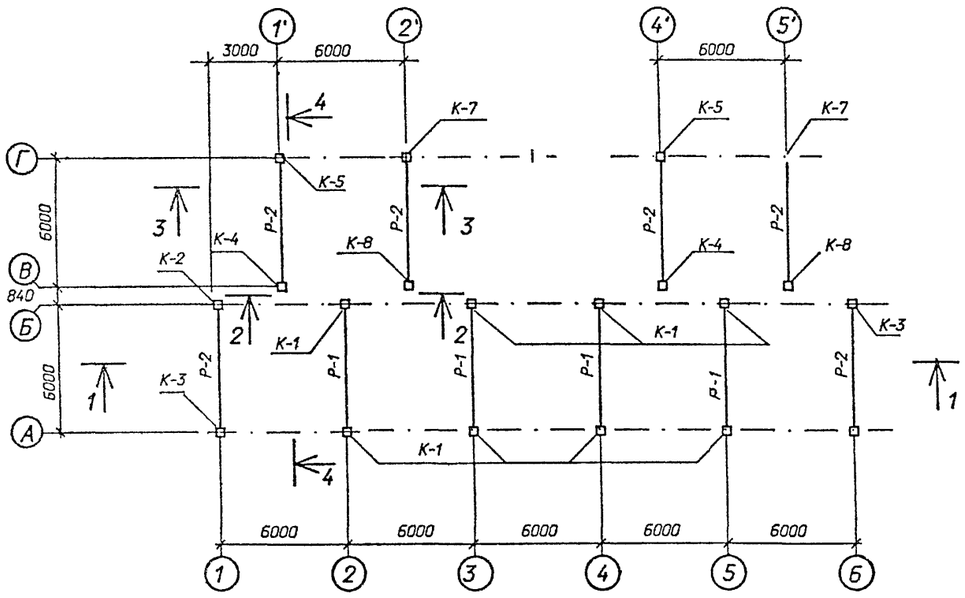

Схему расположения и спецификацию на балки Б-1 см. 407-3-586.90-КМ-18

Смотреть вместе с листами АС1-17; 18

Привязан

Инв.N

				407-3-590.90-АС1			
Нач. отд.	Романский		20.08.91	ЗРУ 10(6) кВ с кабельным этажом и реакторными камерами (ЗРУ10-6Х30-ЖБ-63-КЭ-Р)	Стадия	Лист	Листов
Н. контр.	Саенок		15.08.91		РП	20	
ГИП стр.	Кобелев		20.08.91				
Нач. гр.	Шленова		20.08.91	Схемы расположения колонн, ригелей и балок (вариант со сдвоенными реакторами)	"СЕВЗАПЭНЕРГОСЕТЬПРОЕКТ" Ленинград		
Инж. Эк.	Лизунова		20.08.91				

Формат А2

Схема расположения плит покрытия

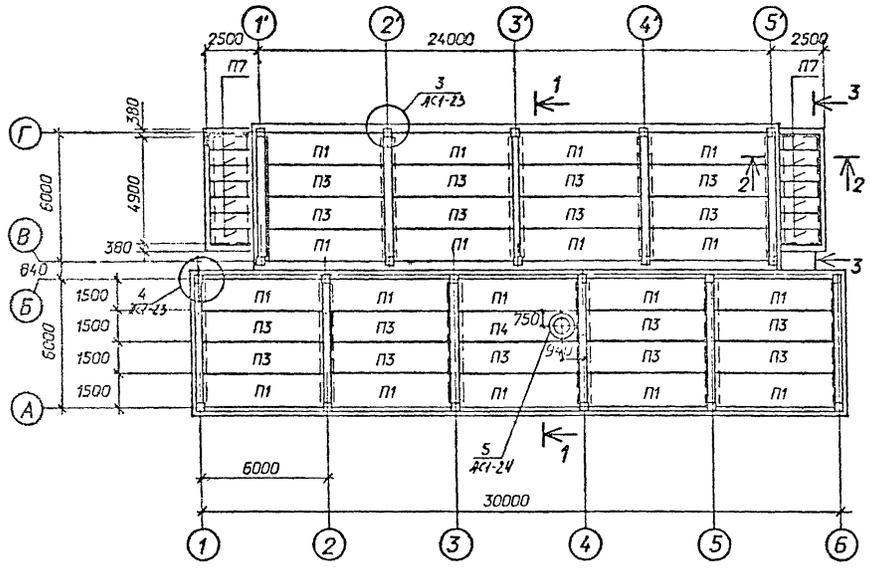

Схема расположения плит перекрытия

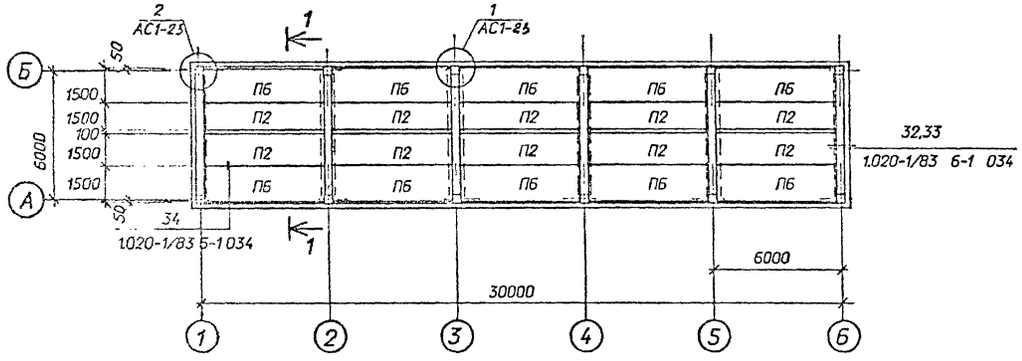

2 - 2

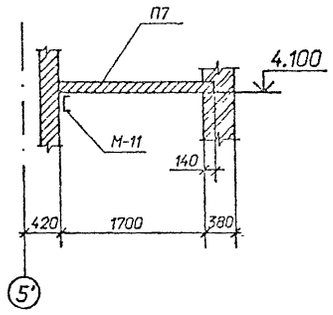

3 - 3

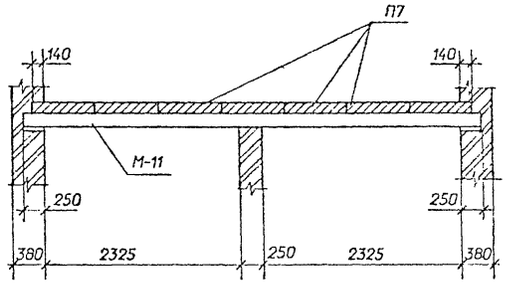

1 - 1

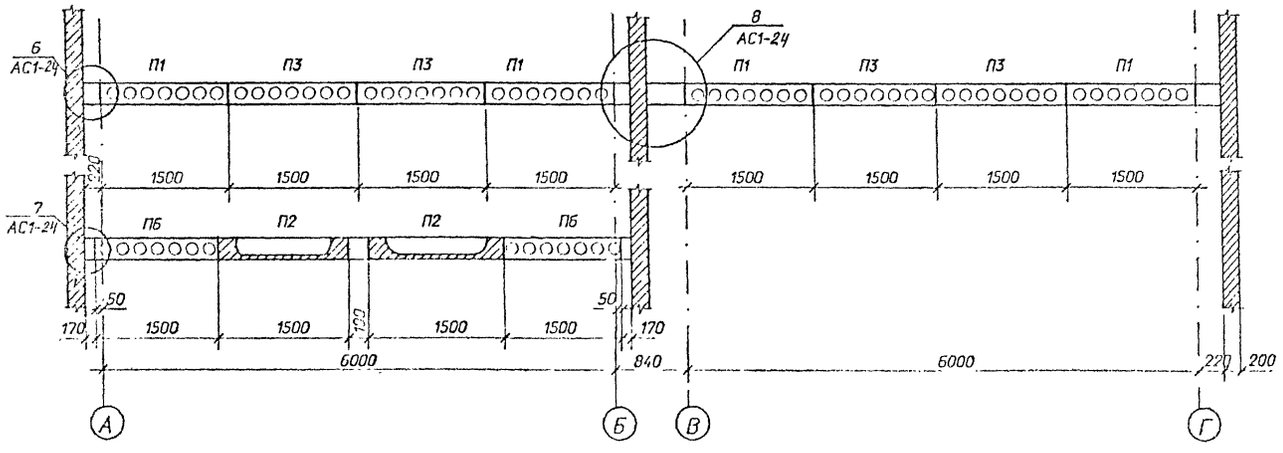

Спецификация к схемам расположения плит покрытия и перекрытия

Марка поз.	Обозначение	Наименование	Кол.	Масса ед.кг	Примечание
		Плиты покрытия			
П1	1.041.1-3 вып.1	ПК56.15-6AIVm-I	10	2690	1.05м³
П3	1.041.1-3 вып.1	ПК56.15-6AIVm	17	2600	1.04м³
П4	407-3-586.90-АС.И-1	ПРС56.15-6AIVm-А	1	2890	1.13м³
П7	3.006.1-2.87 вып.2	П15в-5	14	410	0.16м³
		Плиты перекрытия			
П2	1.041.1-3 вып.6	ПРС56.15-16AIVm	10	2890	1.13м³
П6	1.041.1-3 вып.1	ПК56.15-12AIVm	10	2690	1.05м³
	Стакан для крышных вентиляторов				
С-1	1.484-24 вып.1	СБ7А-1	1	290	0.12м³
		Металлоконструкции			
М-11	407-3-586.90-АС.И-14	Изделие М-11	2	88.4	
МС-5	- 26	Изделие МС-5	6	32.4	
МС-1		Полоса 8х90 ГОСТ			
		103-76* L=150	15	0.85	
МС-2	АС.И-28	Изделие МС-2	4	1.6	
МС-3	- 26	Изделие МС-3	50	22.7	
МС-4	- 28	Изделие МС-4	30	1.5	
МС-8		Полоса 8х90 ГОСТ			
		103-76* L=180	12	1.0	
МС-6	АС.И- 13	Изделие МС-6	1	37.2	
МС-12		Ø 22AI-ГОСТ 5781-82*			
		L=640	30	1.9	
МС-17		Ø 16AI-ГОСТ 5781-82*			
		L=350	4	0.55	
КР-1	АС.И-25	Каркас КР-1	56	13.4	
КР-2	- 25	Каркас КР-2	8	15.6	
1		Ø 6AI - ГОСТ5781-82*			
		L=200	896	0.04	
		Бетон класса В25	-		1.3м³

См. вместе с листами АС1-23; 24.

Привязан

Инв.N

				407-3-590.90-АС1	
Нач.отд.	Роменский		20.08.91	ЗРУ 10(6) кВ с кабельным этажом и реакторными камерами (ЗРУ 10-6х30-ХБ-63-2-КЗ-Р)	Стадия: РП; Лист: 21; Листов:
Н.контр.	Сонюк		20.08.91		
Гип.стр.	Кофанов		20.08.91		
Нач.гр.	Шленова		20.08.91	Схемы расположения плит покрытия и перекрытия. (Вариант с одиночными реакторами)	СЕВЗАПЭНЕРГОСЕТЬПРОЕКТ Ленинград
Инж.3к.	Гизунова		20.08.91		

Формат А2

Схема расположения плит покрытия

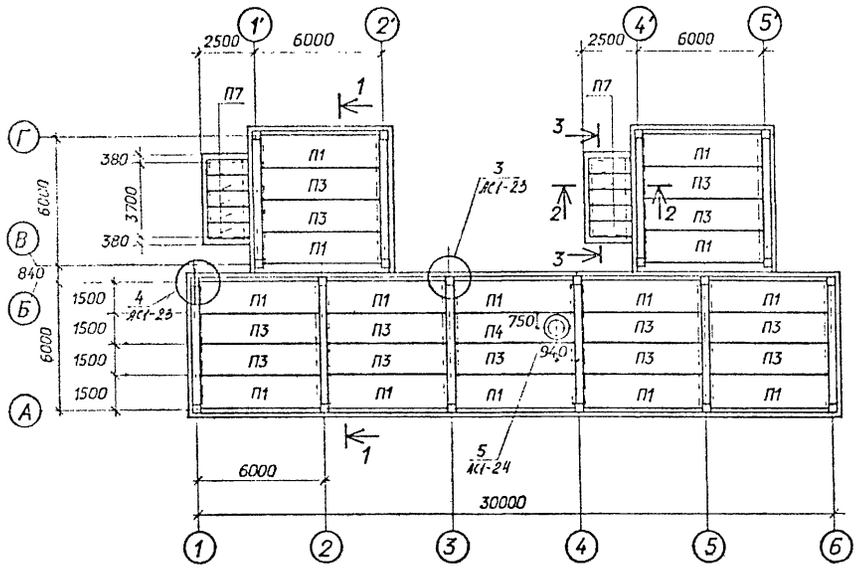

Схема расположения плит перекрытия

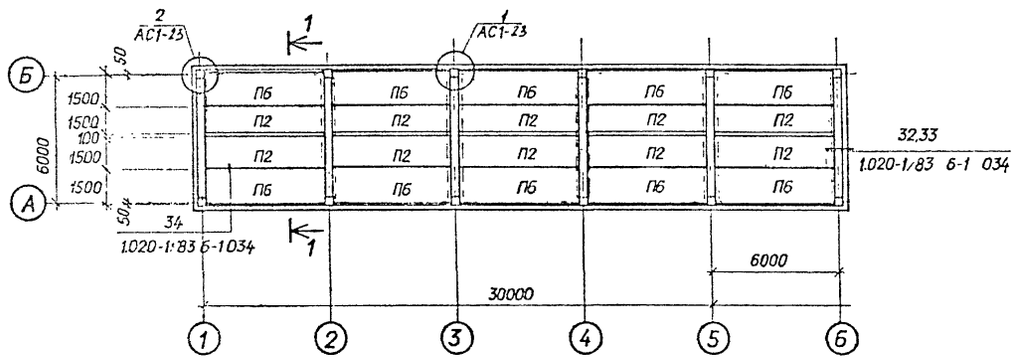

1 - 1

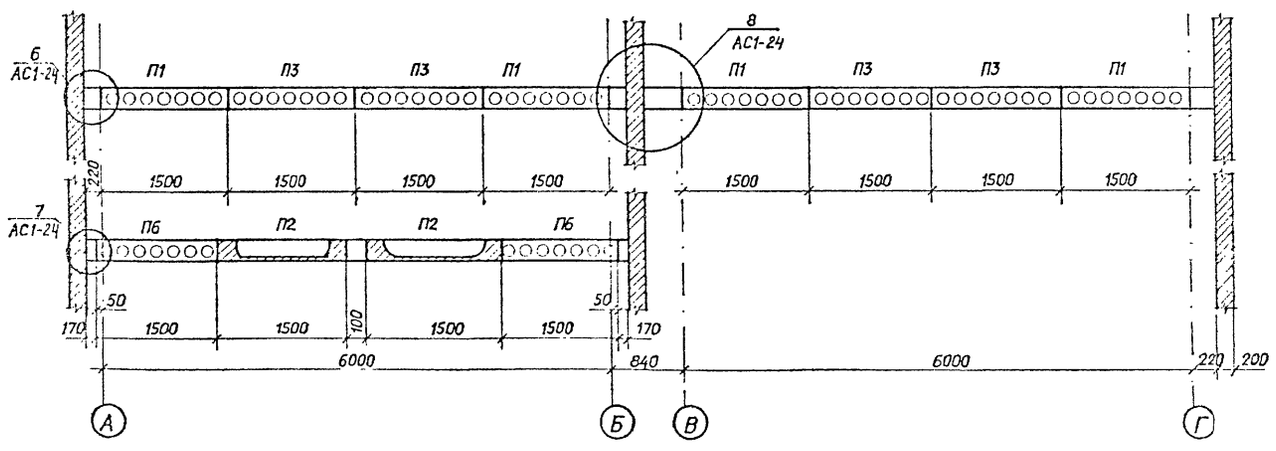

2 - 2

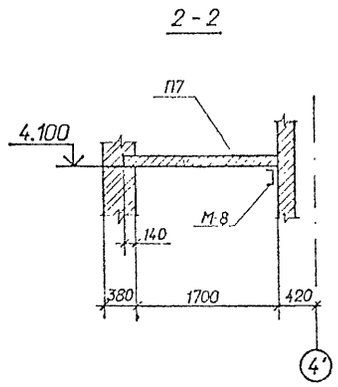

3 - 3

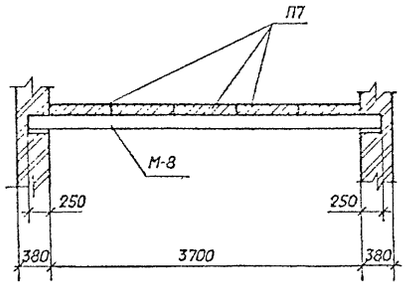

Спецификация к схемам расположения плит покрытия и перекрытия

Марка поз.	Обозначение	Наименование	Кол.	Масса ед.кг	Примечание
		Плиты покрытия			
П1	1.041.1-3 вып.1	ПК56.15-6AIVт-1	14	2690	1.05м³
П3	1.041.1-3 вып.1	ПК56.15-6AIVт	13	2600	1.04м³
П4	407-3-586.90-АС.И-1	ПРС56.15-6AIVт-А	1	2890	1.13м³
П7	3.006.1-2.87 вып.2	П15д-5	10	410	0.16м³
		Плиты перекрытия			
П2	1.041.1-3 вып.1	ПРС56.15-16AIVт	10	2890	1.13м³
П6	1.041.1-3 вып.3	ПК56.15-12AIVт	10	2690	1.05м³
	Стакан для крышных вентиляторов				
С-1	1.484-24 вып.1	СБ7А-1	1	290	0.12м³
		Металлоконструкции			
М-8	407-3-586.90-АС.И-14	Изделие М-8	2	66.4	
МС-5	- 26	Изделие МС-5	4	324	
МС-1		Полоса 8х90 ГОСТ			
		103-76* L=150	13	0.85	
МС-2	407-3-586.90-АС.И-28	Изделие МС-2	16	1.6	
МС-3	- 26	Изделие МС-3	40	22.7	
МС-4	- 28	Изделие МС-4	10	1.5	
МС-8		Полоса 8х90 ГОСТ			
		103-76* L=180	16	1.0	
МС-6	АС.И-13	Изделие МС-6	1	37.2	
МС-12		Ø 22АН-ГОСТ 5781-82*			
		L=640	26	1.9	
МС-17		Ø 16АН-ГОСТ 5781-82*			
		L=350	4	0.55	
КР-1	АС.И-25	Каркас КР-1	28	13.4	
КР-2	-25	Каркас КР-2	4	15.6	
1		Ø 6АI - ГОСТ5781-82*			
		L=200	448	0.04	
		Бетон класса В25	-		1.3м³

См. вместе с листами АС1-23,24.

Привязан

Инв.№

			407-3-590.90-АС1	
Нач.отд.	Романский	20.08.91	ЗРУ 10(6) кВ с кабельным этажом и реакторными камерами (ЗРУ 10-6х30-ЖБ-63-2-КЭ-Р)	Стадия: РП; Лист: 22; Листов:
Н.контр.	Сацук	20.08.91		
Гип.стр.	Ковалев	20.08.91		
Нач.гр.	Шевелева	20.08.91	Схемы расположения плит покрытия и перекрытия. (Вариант со сдвоенными реакторами)	СЕВЗАПЭНЕРГОСЕТЬПРОЕКТ Ленинград
Инж.3к.	Лизунова	20.08.91		

Формат А2

Альбом 3

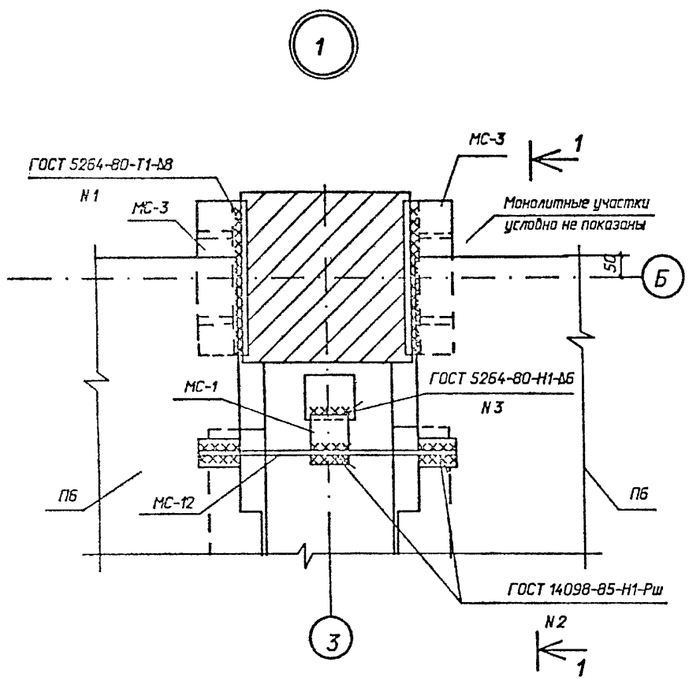

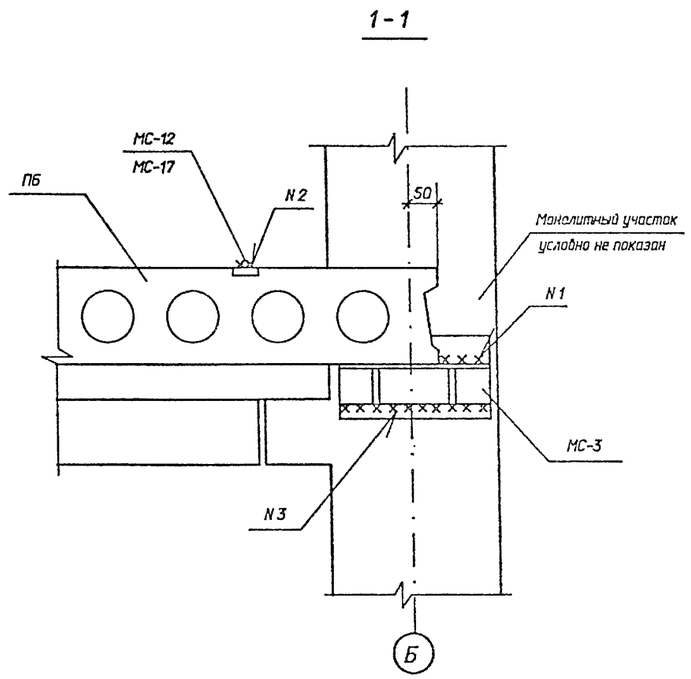

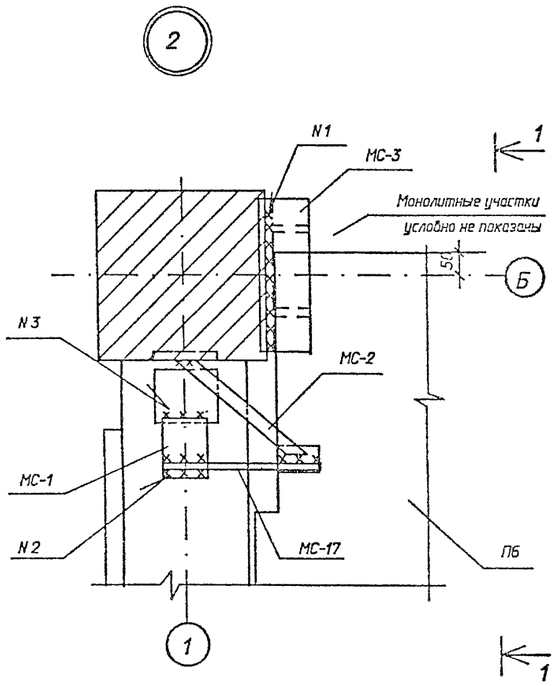

2-2

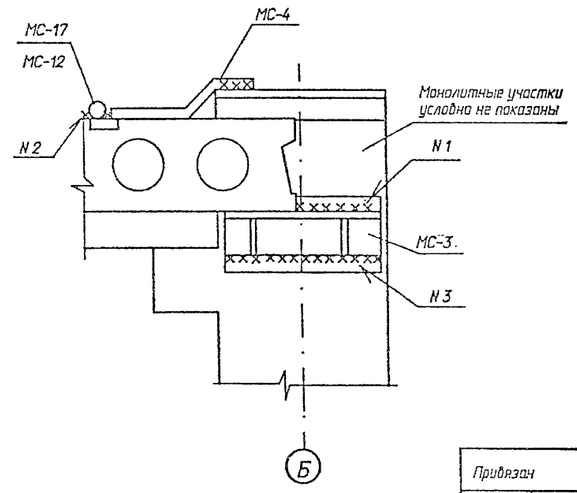

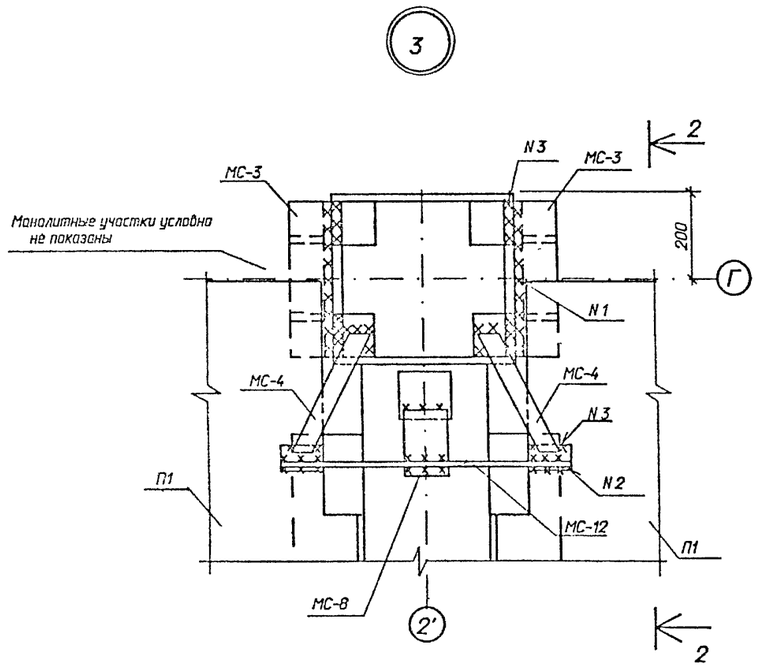

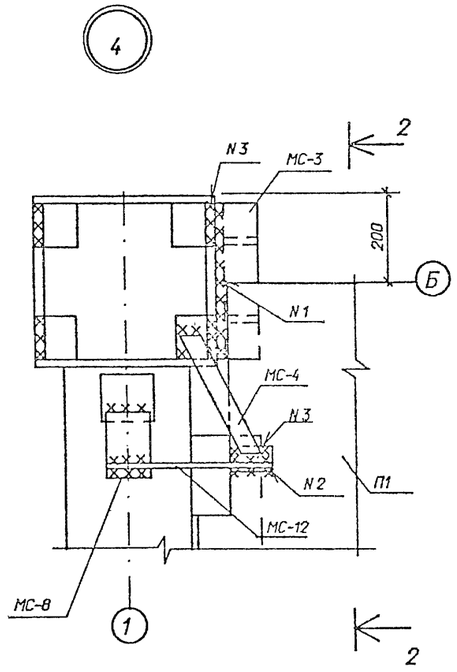

См. вместе с листами АС1-21; 22

Привязан

Инв.№

				407-3-590.90-АС1			
Нач.отд.	Роменский		20.08.91	ЗРУ 10(6) кВ с кабельным этажом и реакторными камерами (ЗРУ 10-6х30-ЖБ-63-2-КЭ-Р.)	Стадия	Лист	Листов
Н.контр.	Сацюк		20.08.91		РП	23	
Гип.стр.	Ковалев		20.08.91				
Нач.гр.	Шленова		20.08.91	Схемы расположения плит покрытия и перекрытия. Узлы 1..4.	СЕВЗАПЭНЕРГОСЕТЬПРОЕКТ Ленинград		
Инж. 3к.	Лизунова		20.08.91				

Формат А2

5

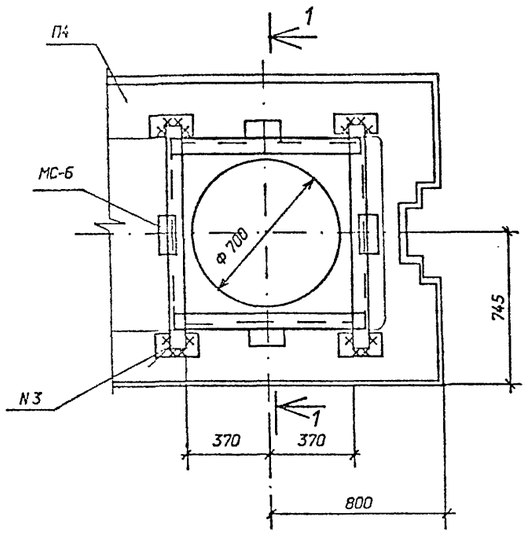

1-1

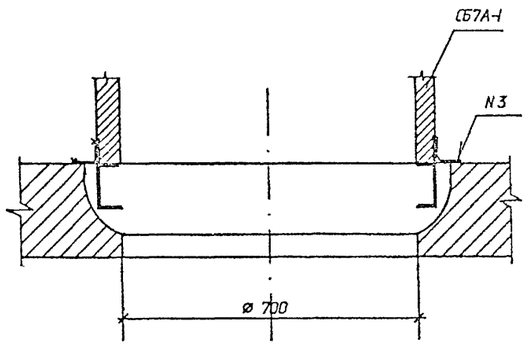

2-2

6

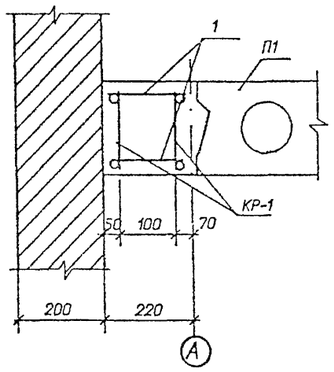

7

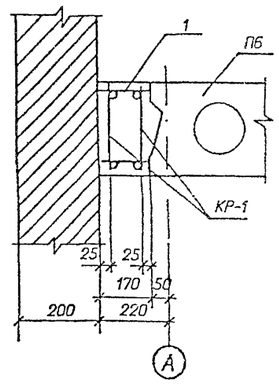

8

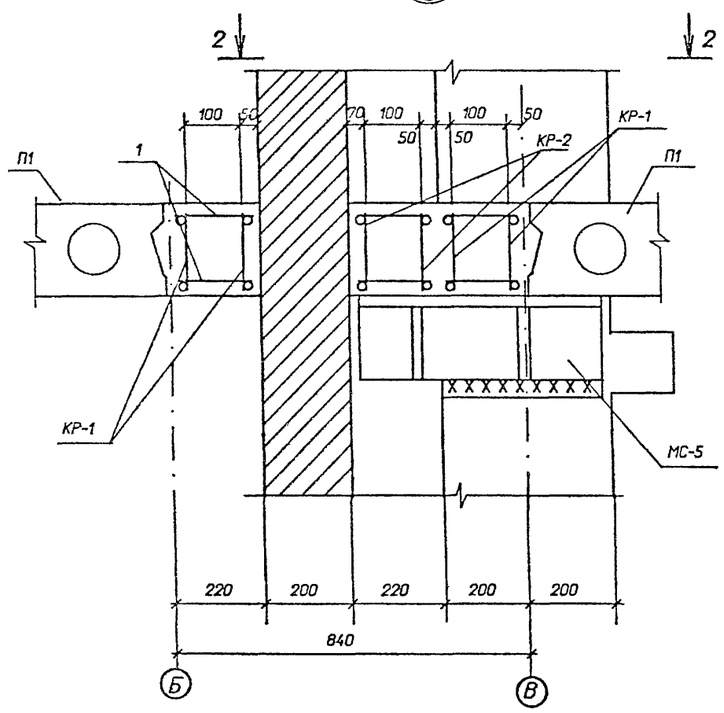

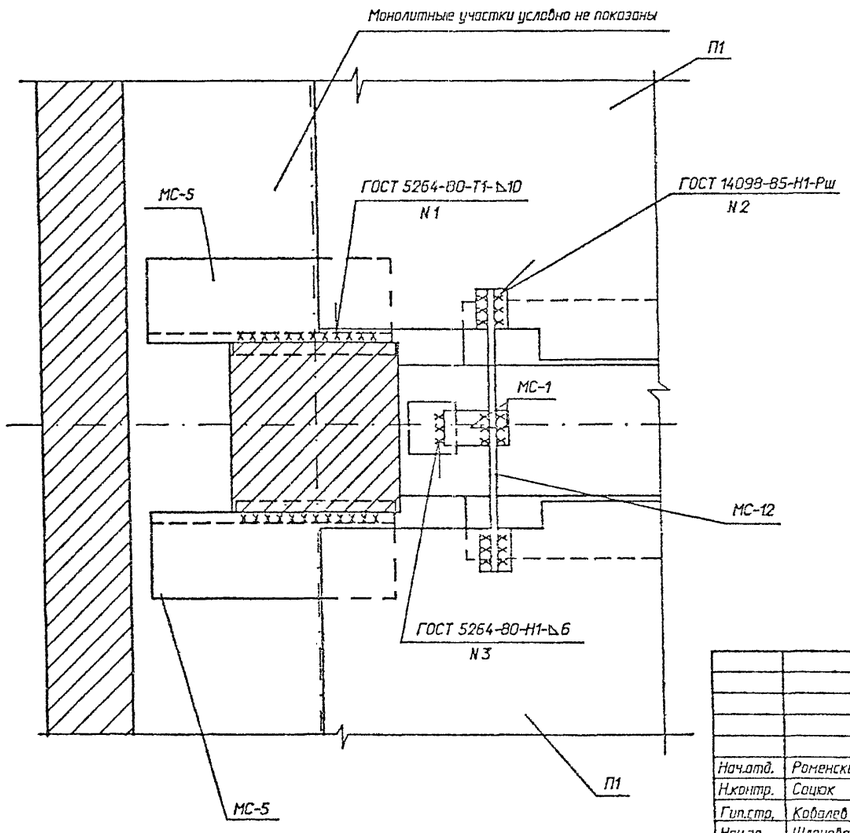

См. вместе с листами АС1-21; 22.

Привязан

Инв.N

Нач.отд.	Роменский		20.09.91	407-3-590.90-АС1	
Н.контр.	Соцюк		20.09.91	ЗРУ 10(6) кВ с кабельным этажом и реакторными камерами (ЗРУ 10-6х30-ЖБ-63-2-КЭ-Р)	Стадия: РП; Лист: 24; Листов:
Гип.стр.	Ковалев		20.09.91		
Нач.гр.	Шленова		20.09.91	Схемы расположения плит покрытия и перекрытия. Узлы 5...8.	СЕВЗАПЭНЕРГОСЕТЬПРОЕКТ Ленинград
Инж. 3к.	Лизунова		20.09.91		

Формат А3

Альбом 3

По оси А

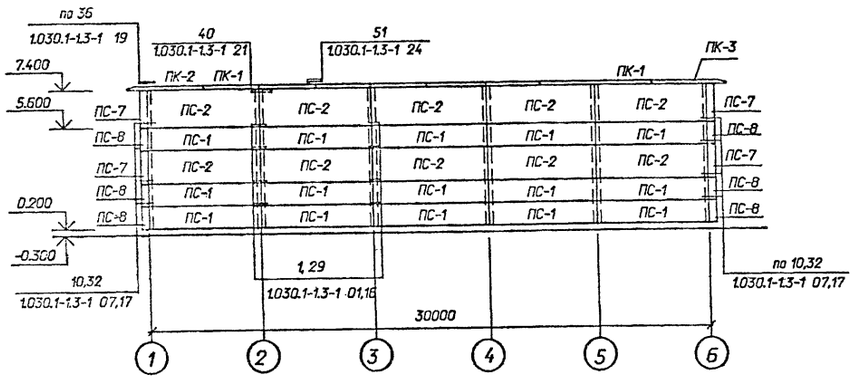

По осям 1 и 1'

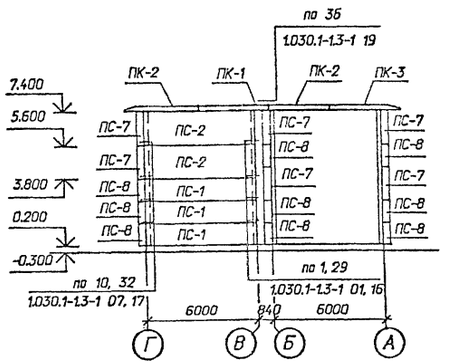

По оси Б

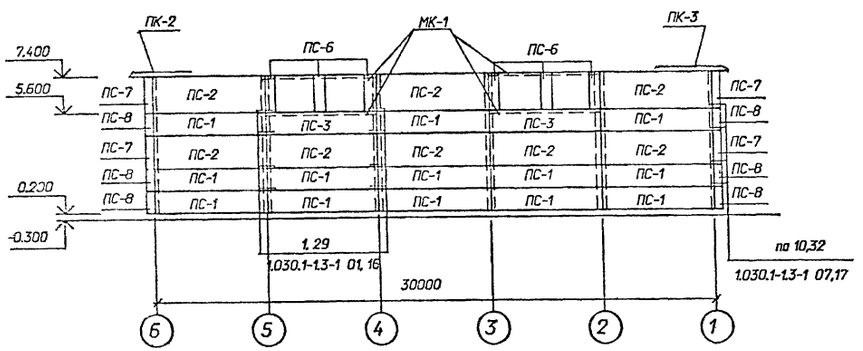

По осям Б, 5'

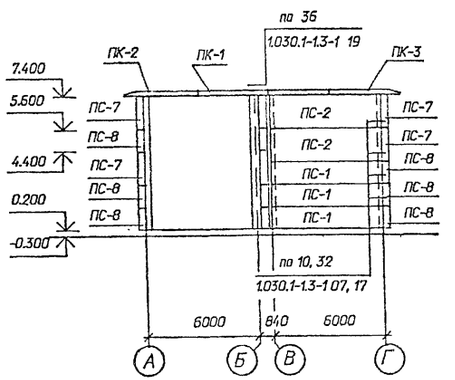

По оси Г

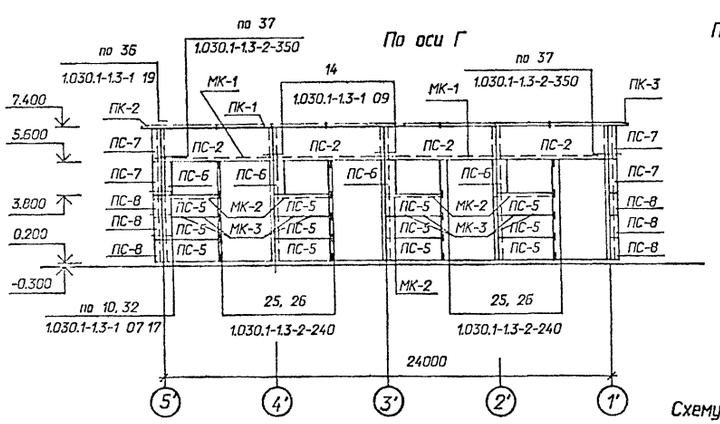

Пример установки закладных в стенах в помещении реакторных камер.

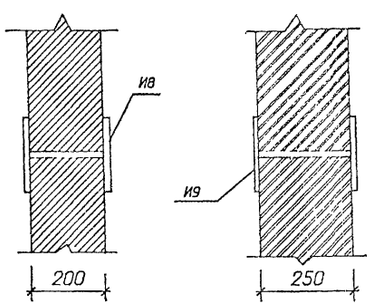

Схему установки и спецификацию марок И8 и И9 в стенах реакторных камер см. электротехническую часть проекта.

Спецификация к схеме расположения стеновых панелей

Марка поз.	Обозначение	Наименование	Кол.	Масса ед.кг	Примечание
ПС-1	1.030.1-1 вып.0-3,1-1	ПС60.12.2.0-2.Я-31	34	1400	1.42м³
ПС-2	1.030.1-1 вып. 0-3, 1-1	ПС60.18.2.0-3.Я-31	26	2200	2.13м³
ПС-3	1.030.1-1 вып. 0-3, 1-1	ПС60.12.2.-2.Я-36	2	1400	1.42м³
ПС-5	1.030.1-1 вып. 0-3, 1-1	ПС30.12.2.0-6Я-56	12	730	0.71м³
ПС-6	1.030.1-1 вып. 0-3, 1-1	2ПС6.18.2.0-Я-60	10	200	0.21м³
ПС-7	1.030.1-1 вып. 0-3, 1-1	3ПС41.180.2.0-Я	12	200	0.2м³
ПС-8	1.030.1-1 вып. 0-3, 1-1	3ПС41.120.2.0-Я	18	150	0.15м³
ПК-1	1.030.1-1 вып.2-1	ПК30.10-Т	16	700	0.28м³
ПК-2	1.030.1-1 вып.2-1	1ПК39.10-Т-1	6	800	0.32м³
ПК-3	1.030.1-1 вып.2-1	1ПК39.10-Т-2	6	800	0.32м³
		Металлоконструкции			
МС-1	1.030.1-1.4-1-270	Изделие соединительное	126	0.26	
МС-2	70.6.060.80	Изделие соединительное	40	0.28	
МС-17	1.030.1-1.4-1-320	Изделие соединительное	44	0.41	
МС-25	75.75.6.080.150	Изделие соединительное	8	1.03	
МС-5	360.10.070.360	Изделие соединительное	14	10.2	
МС-20	40.8.060.150	Изделие соединительное	12	0.38	
МС-27	40.80.060.110	Изделие соединительное	12	0.28	
МК-1		Уголок 90х56х6			
		ГОСТ 8510-86, l=6000	8	40,2	
МК-2		Уголок 90х56х6			
		ГОСТ 8510-86, l=3000	4	20,1	
5С	1.030.1-1.4-1-330	Консоль опорная	9	12.2	
22	1.030.1-1.3-1-455	Лист 8х80х140 ГОСТ			
		19903-74*	28	0.7	
23	1.030.1.3-1-456	Лист 8х140х140 ГОСТ			
		19903-74*	8	1.23	
ЖР-2	407-3-586.90-КМ-9	Решетка жалюзийная			
		ЖР-2	4	315.2	
МК-3	407-3-586.90-АС,И-19	Изделие МК-3	8	2.9	

См. вместе с листами АС1- 4; 5

Привязан

Инв.№

407-3-590.90-АС1

Нач.отд.	Роменский		20.08.91
Н.контр.	Сошок		20.08.91
Гип.стр.	Ковалев		20.08.91
Нач.гр.	Шленова		20.08.91

ЭРУ10(6)кВ с кабельным этажом и реакторными камерами (ЭРУ10-6Х30-ЖБ-63-2-КЭ-Р)

Схема расположения стеновых панелей (Вариант с одиночными реакторами)

Стадия	Лист	Листов
РП	25	

СЕВЗАПЭНЕРГОСЕТЬПРОЕКТ Ленинград

По оси А

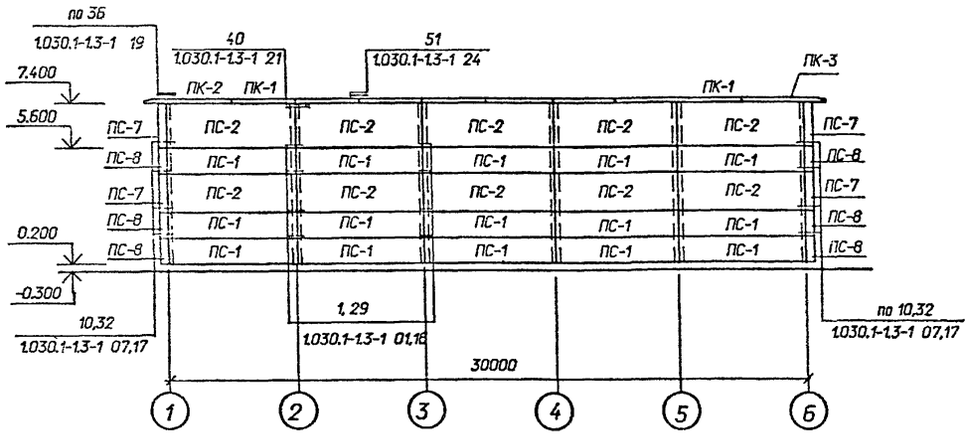

По оси Б

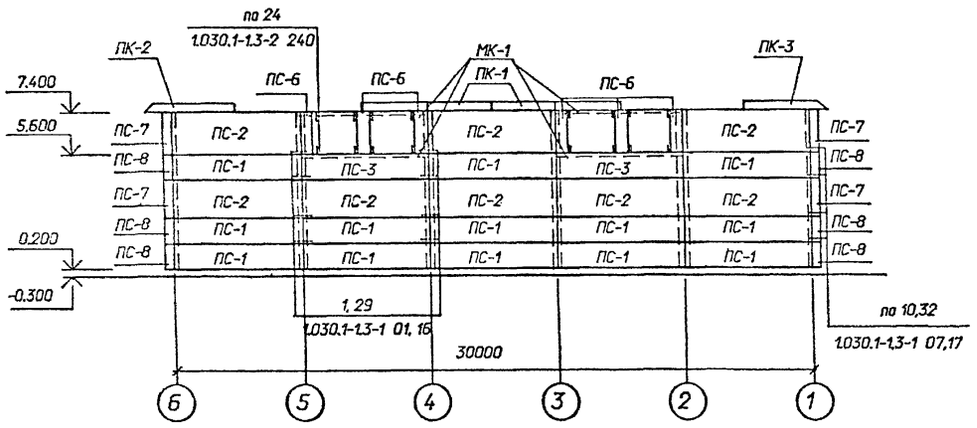

По оси Г

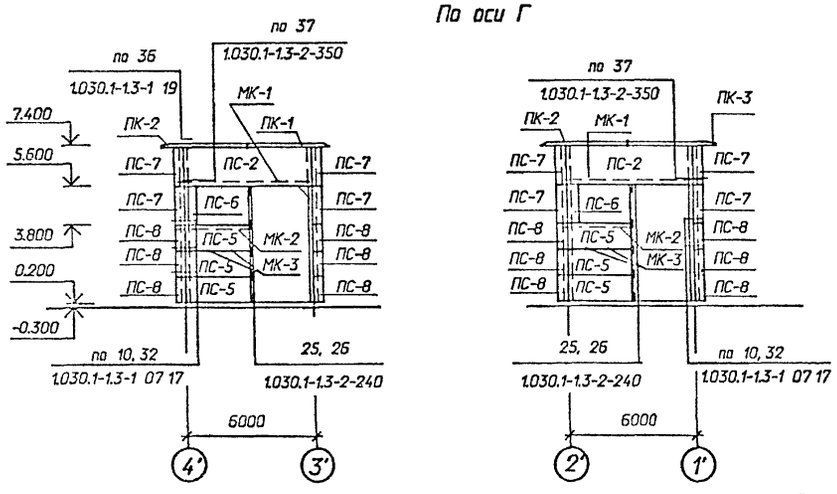

По осям 1 и 1'

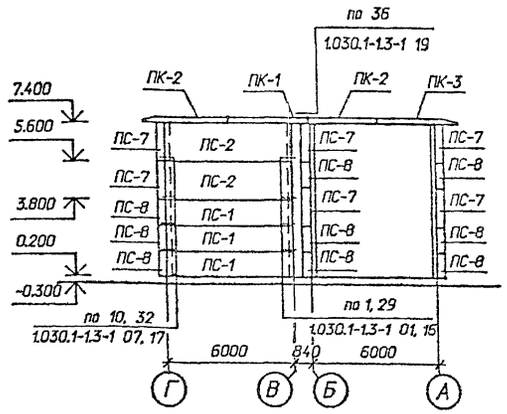

По осям 5, 5'

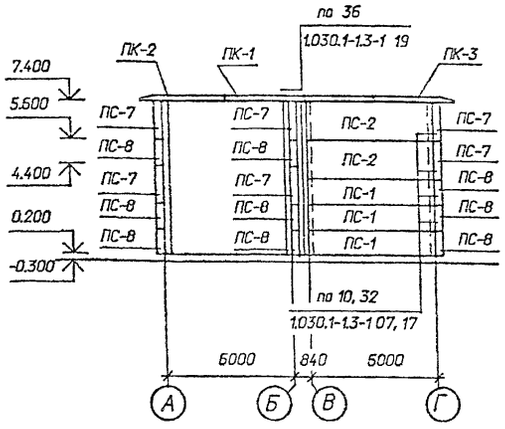

Пример установки закладных в стенах в помещении реакторных камер.

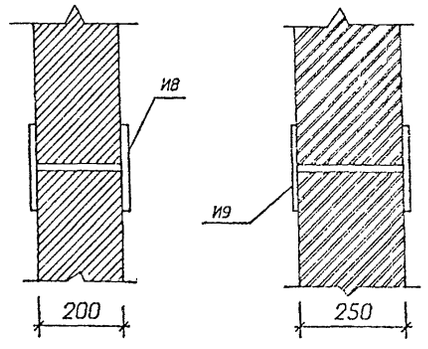

Схему установки и спецификацию марок И8 и И9 в стенах реакторных камер см. электротехническую часть проекта.

Спецификация к схеме расположения стеновых панелей

Марка поз.	Обозначение	Наименование	Кол.	Масса ед.кг	Примечание
ПС-1	1.030.1-1 вып.0-3,1-1	ПС60.12.2.0-2.Я-31	34	1400	1.4м³
ПС-2	1.030.1-1 вып. 0-3, 1-1	ПС60.18.2.0-3.Я-31	24	2200	2.13м³
ПС-3	1.030.1-1 вып. 0-3, 1-1	ПС60.12.2.-2.Я-36	2	1400	1.42м³
ПС-5	1.030.1-1 вып. 0-3, 1-1	ПС30.12.2.0-6Я-56	6	730	0.71м³
ПС-6	1.030.1-1 вып. 0-3, 1-1	2ПС6.18.2.0-Я-60	8	200	0.21м³
ПС-7	1.030.1-1 вып. 0-3, 1-1	3ПС41.180.2.0-Я	16	200	0.2м³
ПС-8	1.030.1-1 вып. 0-3, 1-1	3ПС41.120.2.0-Я	24	150	0.15м³
ПК-1	1.030.1-1 вып.2-1	ПК30.10-Т	16	700	0.28м
ПК-2	1.030.1-1 вып.2-1	1ПК39.10-Т-1	8	800	0.32м³
ПК-3	1.030.1-1 вып.2-1	1ПК39.10-Т-2	8	800	0.32м³
		Металлоконструкции			
МС-1	1.030.1-1.4-1-270	Изделие соединительное	126	0.26	
МС-2	70.6.060.80	Изделие соединительное	40	0.28	
МС-17	1.030.1-1.4-1-320	Изделие соединительное	46	0.41	
МС-25	75.75.6.080.150	Изделие соединительное	8	1.03	
МС-5	360.10.070.360	Изделие соединительное	16	10.2	
МС-20	40.8.060.150	Изделие соединительное	16	0.38	
МС-27	40.80.060.110	Изделие соединительное	14	0.28	
МК-1		Уголок 90х56х6	6		
		ГОСТ 8510-86, l=6000		40,2	
МК-2		Уголок 90х56х6	2		
		ГОСТ 8510-86, l=3000		20,1	
5С	1.030.1-1.4-1-330	Консоль опорная	4	12.2	
22	1.030.1-1.3-1-455	Лист 8х80х140 ГОСТ			
		19903-74*	22	0.7	
23	1.030.1.3-1-456	Лист 8х140х140 ГОСТ			
		19903-74*	8	1.23	
ЖР-2	407-3-586.90-КМ-9	Решетка жалюзийная			
		ЖР-2	2	315.2	
МК-3	407-3-586.90-АС.И-19	Изделие МК-3	4	2.9	

См. вместе с листами АС1-6, 7

Привязан

Инв.№

407-3-590.90-АС1

Нач.отд.	Роменский		
Н.контр.	Сошэк		
Гип.стр.	Кавалев		
Нач.гр.	Шленова		

ЗРУ10(6)кВ с кабельным этажом и реакторными камерами (ЗРУ10-6Х30-Ж5-63-2-КЭ-Р)

Стадия	Лист	Листов
РП	26	

Схема расположения стеновых панелей. (Вариант со сдвоенными реакторами)

СЕВЗАПЭНЕРГОСЕТЬПРОЕКТ
Ленинград

Формат А3

Схема расположения отверстий в перекрытии на отм. 3.030

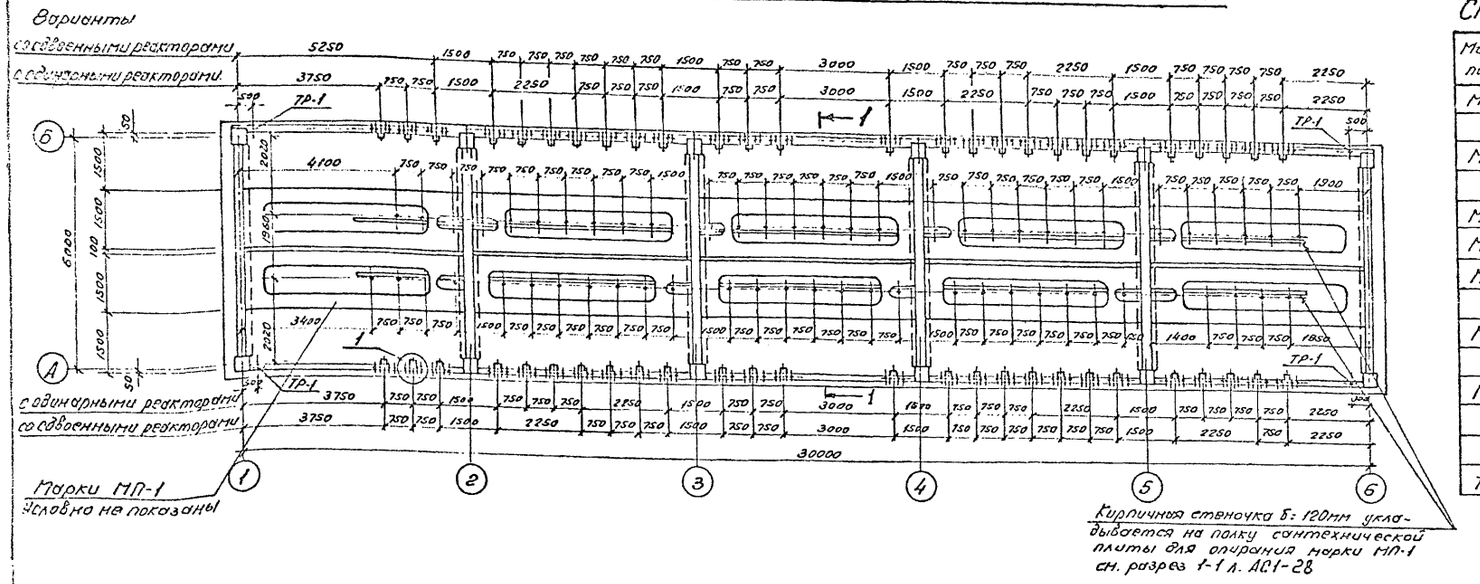

Спецификация к схемам расположения металлоконструкций

Марка, поз.	Обозначение	Наименование	Кол.	Масса ед.кг.	Примечание
МП-1		Швеллер 10 ГОСТ 8240-89			
		e=1000	—	8,6	151,5 м
МП-2		Лист 6 ГОСТ 19903-74 *			
		δ=120×120	44	0,7	
МП-3	407-3-586.90-АС.И-11	Изделие МП-3	2	6,2	
МП-4	-12	Изделие МП-4	20	1,7	
МП-5		Уголок 50×50×5 ГОСТ 8509-86			
		e=1000	—	3,8	134,0 м
МП-6		Швеллер 12 ГОСТ 8240-89			
		e=1000	—	10,4	60,8 м
МП-8	АС.И-24	Изделие МП8	42	4,5	
	Асбестоцементные трубы				
ТР-1	ГОСТ 1839-80	ф100 e=300	240		

Марку МП-3 использовать как РЫМ грузоподъемностью до 500 кг.

Схема расположения металлоконструкций в полу на отм. 3,100

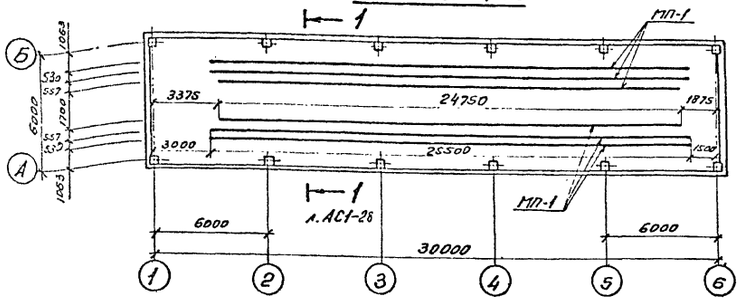

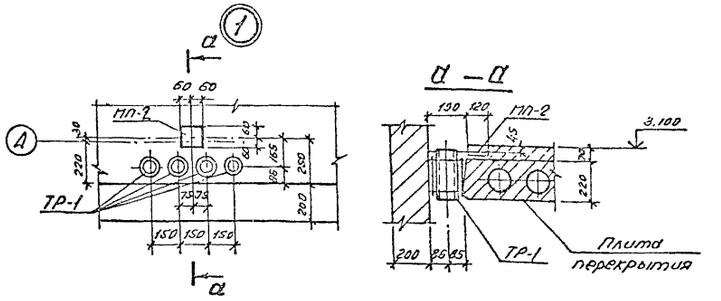

Схема расположения металлоконструкций в перекрытии для раскладки кабелей на отм. 3.030

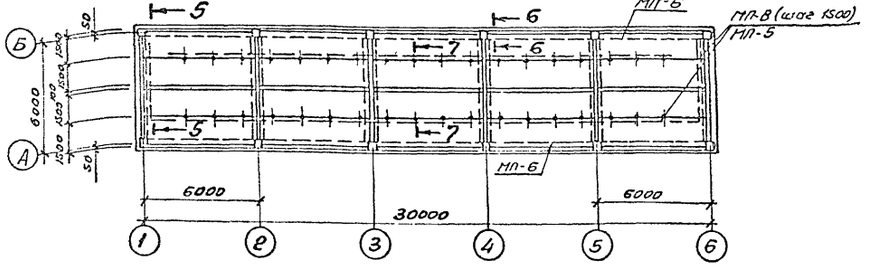

См. вместе с листами АС1-22, 23, 28

Привязан:

Инв. №

407-3-590.90-АС1

Нач.отд.	Роменский		20.08.91	ЗРУ10(6)кВ с кабельным этажом и реакторными камерами (ЗРУ10-6×30-ЖБ-63-2-КЭ-Р)	Стадия	Лист	Листов
Н.контр.	Сацюк		20.08.91		РП	27	
ГИПстр.	Ковалев		20.08.91	Схемы расположения отверстий и металлоконструкций в перекрытии и перекрытии	СЕВЗАПЭНЕРГОСЕТЬПРОЕКТ Ленинград		
Нач.гр.	Шленова		20.08.91				

Копир.Ов.

Формат А2

Схема расположения металлоконструкций в перекрытии для освещения на отм. 3.030

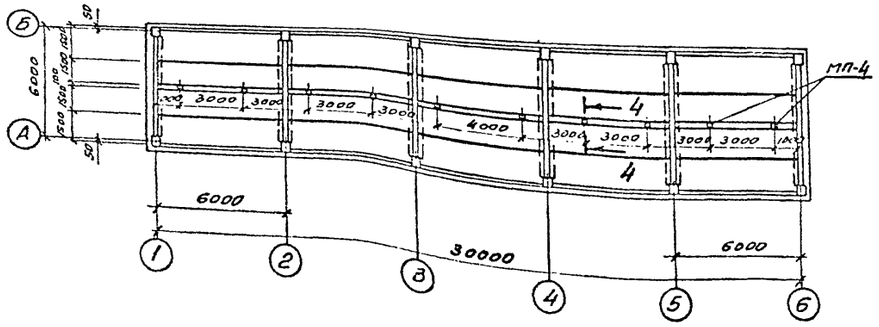

Схема расположения металлоконструкций в покрытии для освещения на отм. 7.230

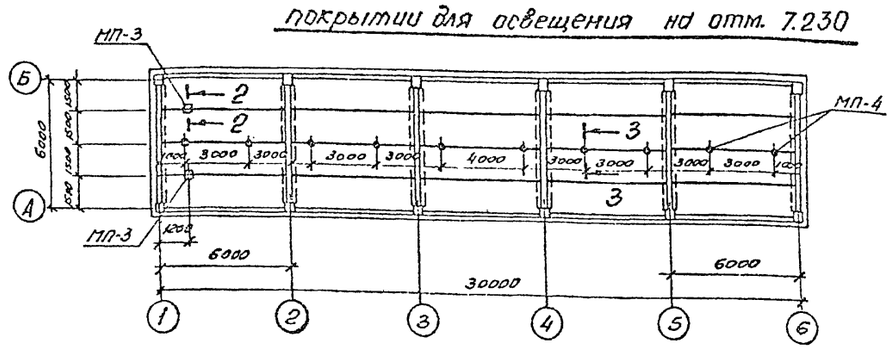

1—1

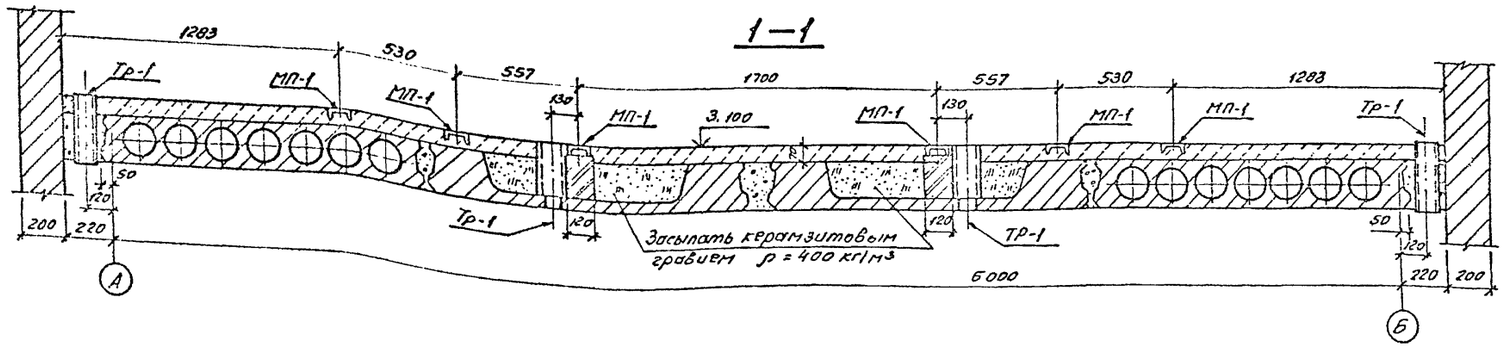

2—2 Вид по А

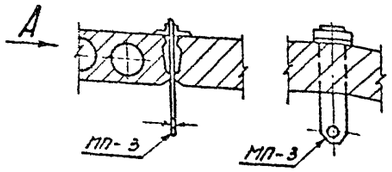

3—3

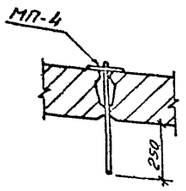

4—4

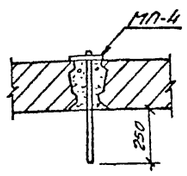

5—5

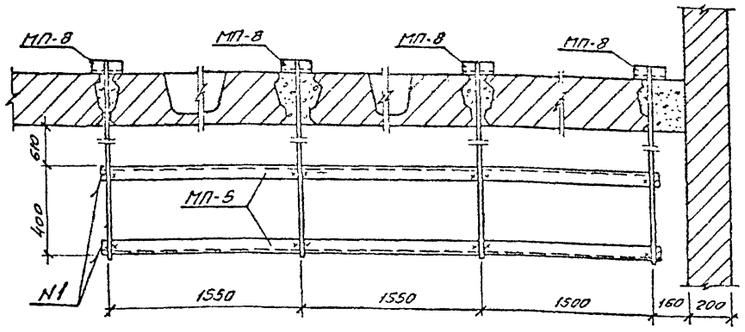

6—6

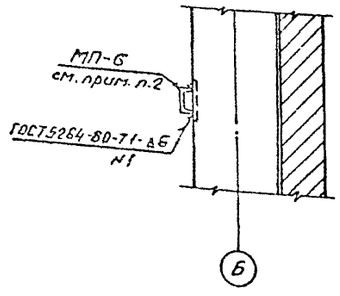

7—7

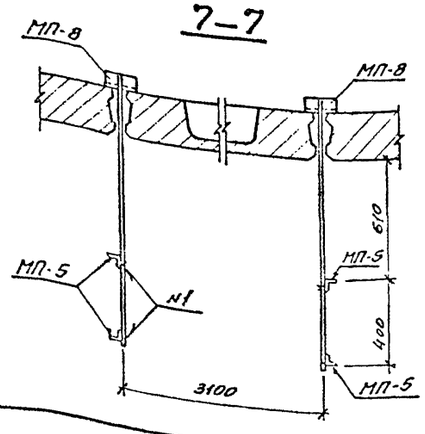

1. Марки МП-1...МП-4, МП-8- укладывать на цементном растворе до устройства чистых полов.
2. Марку М-6 приварить к закладной колонны на высоте 800 мм от пола отм. 0,030.

Смотреть вместе с листами АС1-22, 23, 27.

Привязан:

Инв. №

				407-3-590.90-АС1			
Нач. отд	Раменский		20.11.91	ЗРУ10(6)кВ с кабельным этажом и реакторными камерами (ЗРУ10-6×30-ЖБ-63-2-КЭ-Р)	Задир	Лист	Листов
Н. контр	Сотник		20.11.91		РП	28	
ГИП отр.	Ковалев		20.11.91				
Нач. гр.	Шленова		20.11.91	Схемы расположения металлоконструкций в покрытии и перекрытии. Сечения 1-1...7-7	СЕВЗАПЭНЕРГОСЕТЬПРОЕКТ Ленинград		

Копир. ОВ

Формат А2

ФР1033-03

Схема расположения каналов и приямков

(Вариант со сдвоенными реакторами)

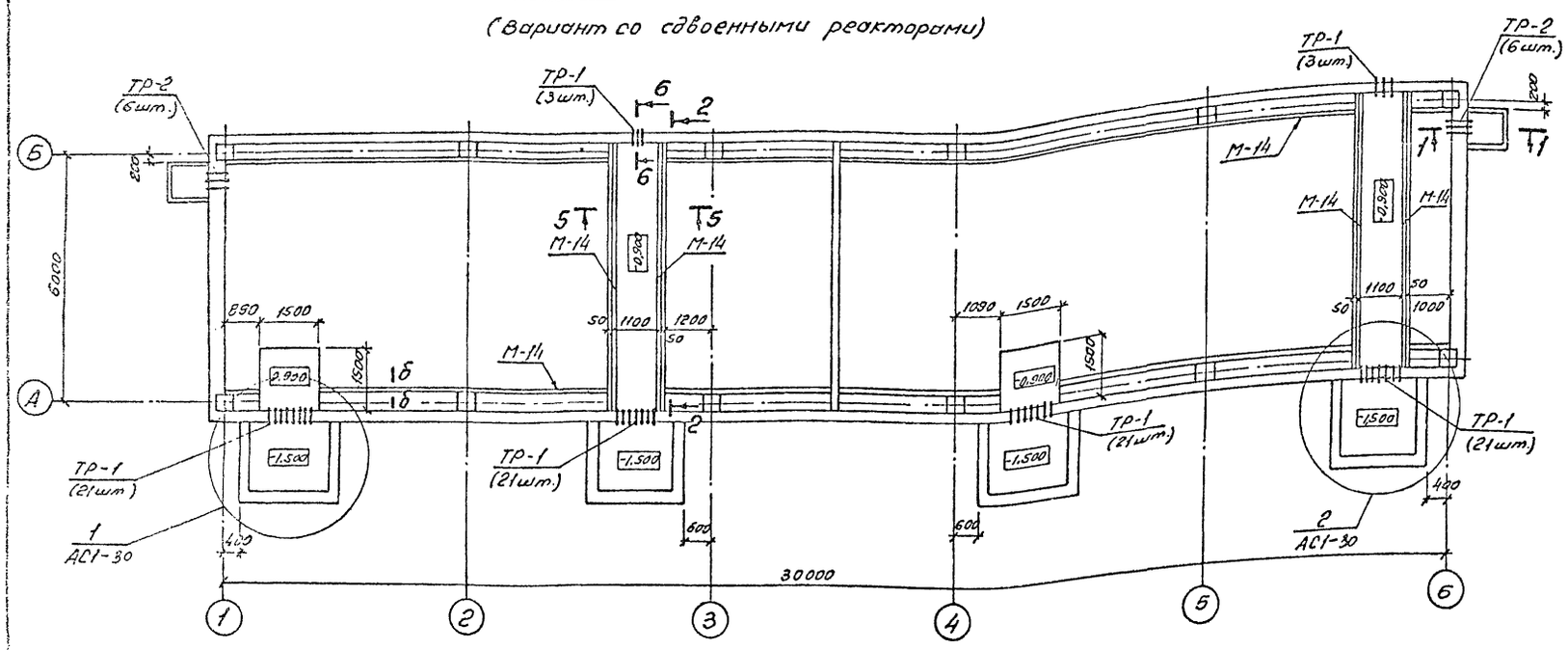

Спецификация к схемам расположения каналов и приямков

Марка, поз.	Обозначение	Наименование	Кол.	Масса ед. кг.	Приме-чание
М-9	407-3-586.90-АС.И-16	Изделие М-9	—	4,05	25,9 м
М-14	" -15	Изделие М-14	—	4,9	77,4 м
М-12		Уголок 75х75х6 ГОСТ 8509-86			
		ℓ=1000	6	6,9	
М-13		Уголок 100х100х7 ГОСТ 8509-86			
		ℓ=2400	16	25,9	
	Сборные бетонные и железобетонные элементы				
ФБС	ГОСТ 13579-78	ФБС 9.3.6-Т	27	350	0,146 м³
П10.5	3.407.1-157 вып.1	Плита П 10.5	36	73	0,029 м³
П-1	ГОСТ 4248-78*	Асбестоцементные доски 400-1200х800х25	16	43,2	
ТР-1	ГОСТ 1839-80	Асбестоцементные трубы			
		ф100 ℓ=240	30	—	
ТР-2		ℓ=400	12	—	
ТР-3		ℓ=1800	6	—	
		Материалы			
		Бетон класса В-10	—	—	21,8 м³

Схема расположения каналов и приямков

(Вариант с одинарными реакторами)

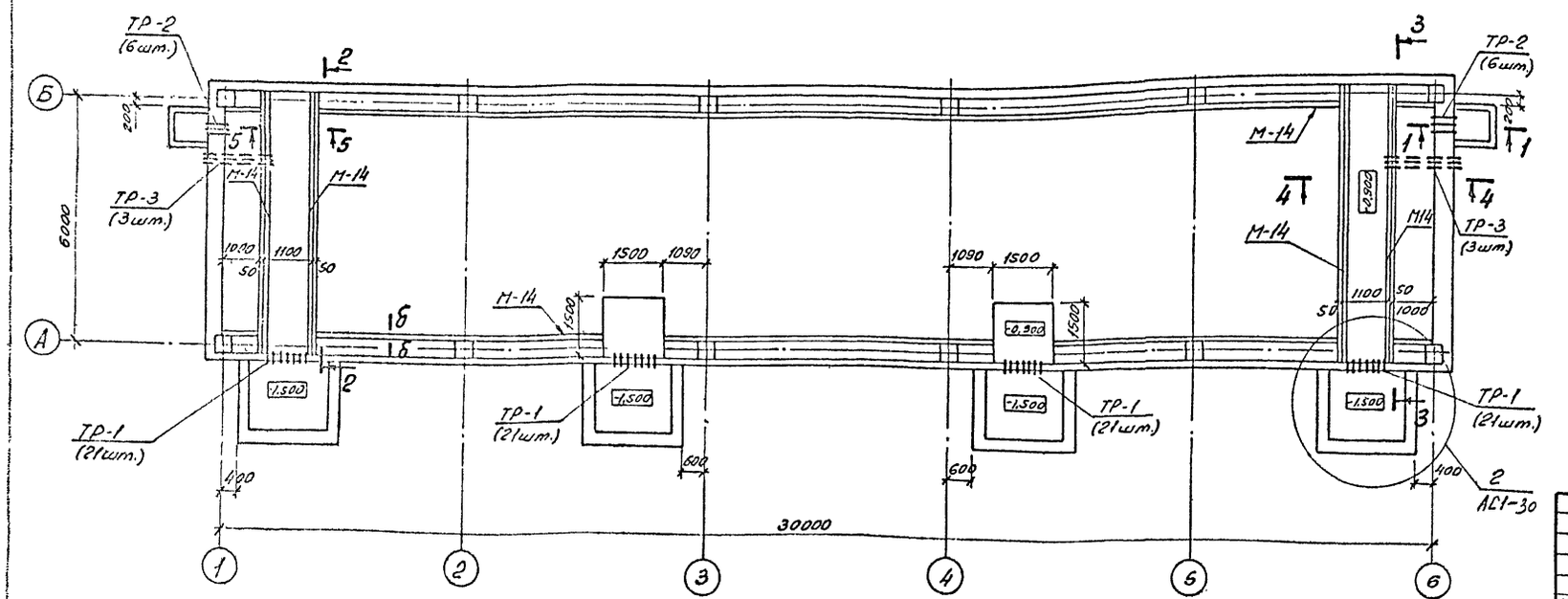

Привязан:

Инв. №

407-3-590.90-АС1

Нач. отд	Романенский		20.01.91	ЗРУ10(6)кВ. с кабельным этажом и реакторными камерами (ЗРУ10-6х30-111б-83-2-КЭ-Р)	Стадия	Лист	Листов
Н. контр.	Сенюк		20.01.91		РП	29	
ГИП стр.	Ковалев		20.01.91				
Нач. гр.	Шленова		20.01.91	Схемы расположения каналов и приямков в кабельном помещении.	СЕВЗАПЭНЕРГОСЕТЬПРОЕКТ Ленинград		
Черт.	Пузлова		20.01.91				

Копир. 06 Формат А2

сф71033-03

Альбом 3

Планы покрытия каналов и приямков

(Вариант со сдвоенными реакторами)

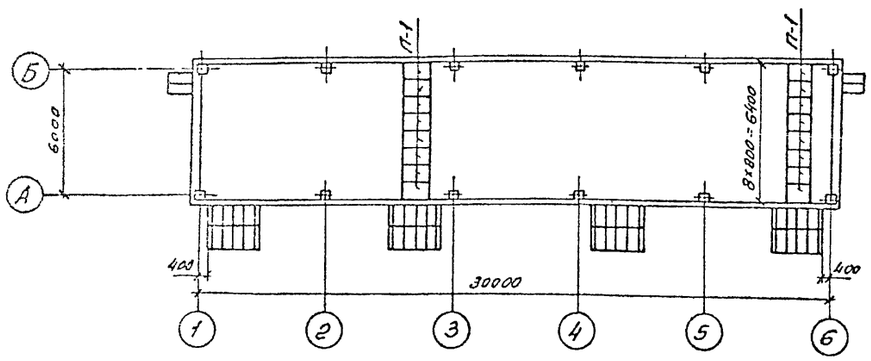

(Вариант с одинарными реакторами)

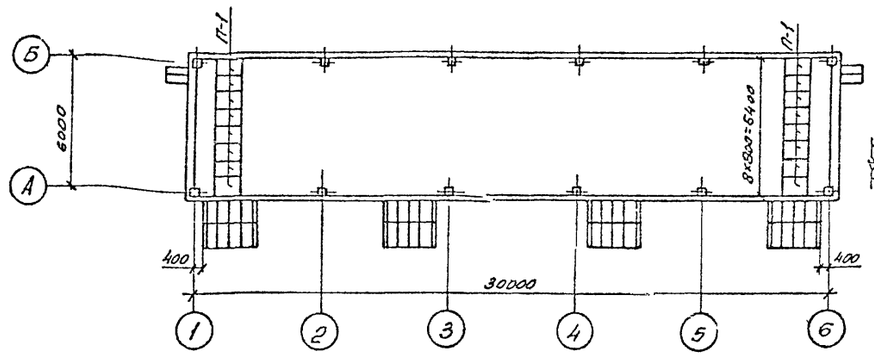

1-1

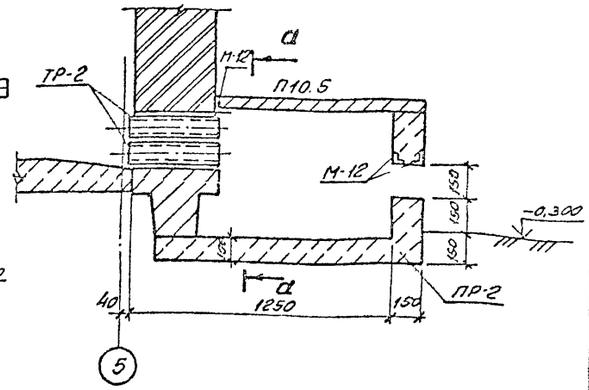

а-а

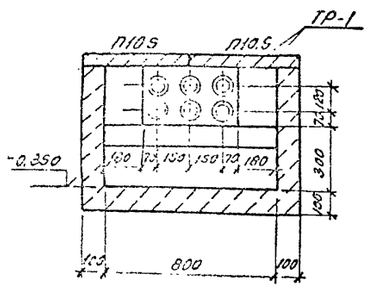

б-б

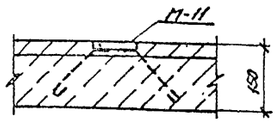

2-2

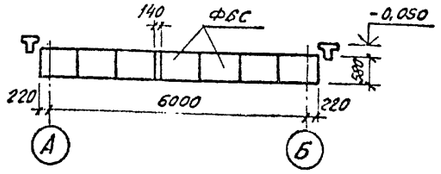

3-3

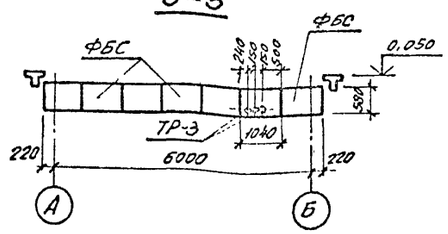

4-4

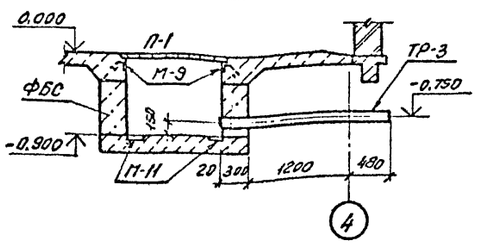

5-5

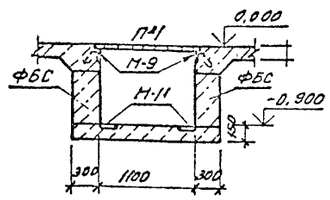

6-6

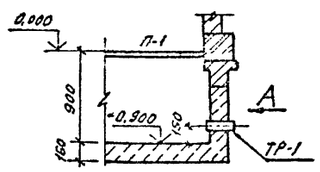

9-9

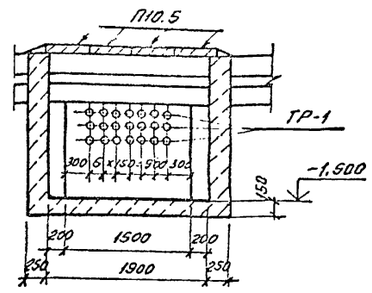

7-7

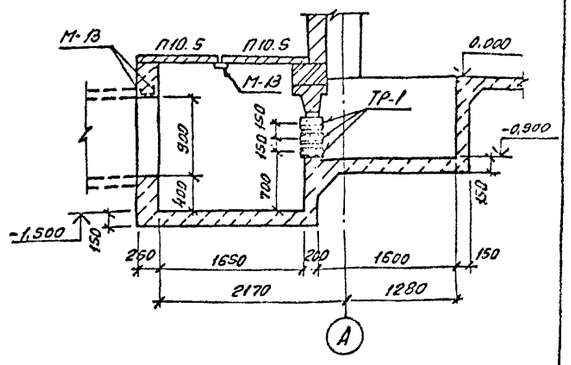

8-8

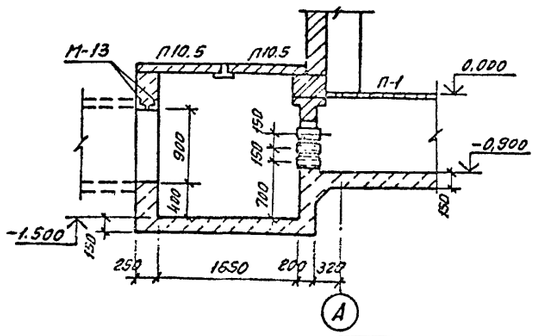

А

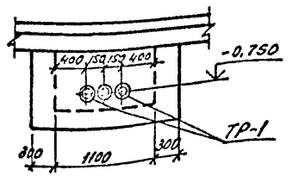

10-10

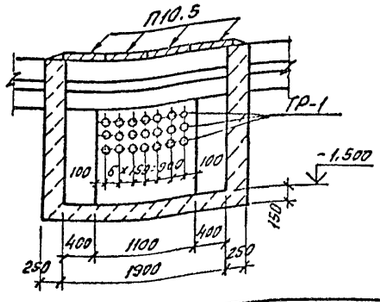

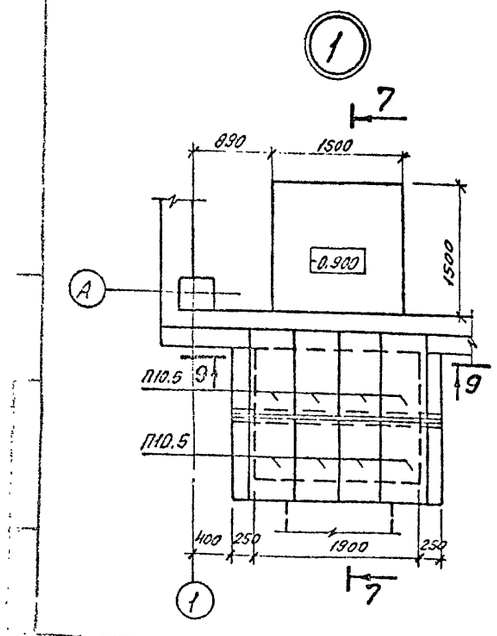

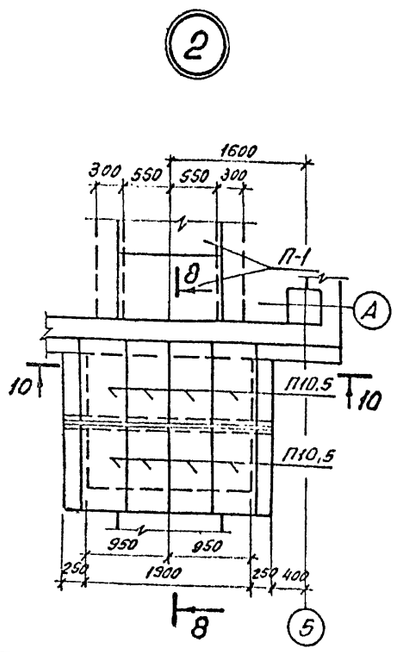

Привязан:

Инв.№

				407-3-590.90-АС1	
Нач.отд.	Роменский		20.03.91	3РУ10(6)кВ с кабельным этажом и реакторными камерами (3РУ10-6х30-ЖБ-63-2-К3-р)	Стадия: РП; Лист: 30; Листов:
Н.контр.	Сенчук		20.03.91		
ГИП стр.	Ковалев		20.03.91		
Нач.гр.	Шленова		20.03.91	План покрытия каналов и приямков. Узлы, сечения.	СЕВЗАПЭНЕРГОСЕТЬПРОЕКТ Ленинград
Черт.	Пудлова		20.03.91		

Копир. ов-

Формат А2

СПР1033-03

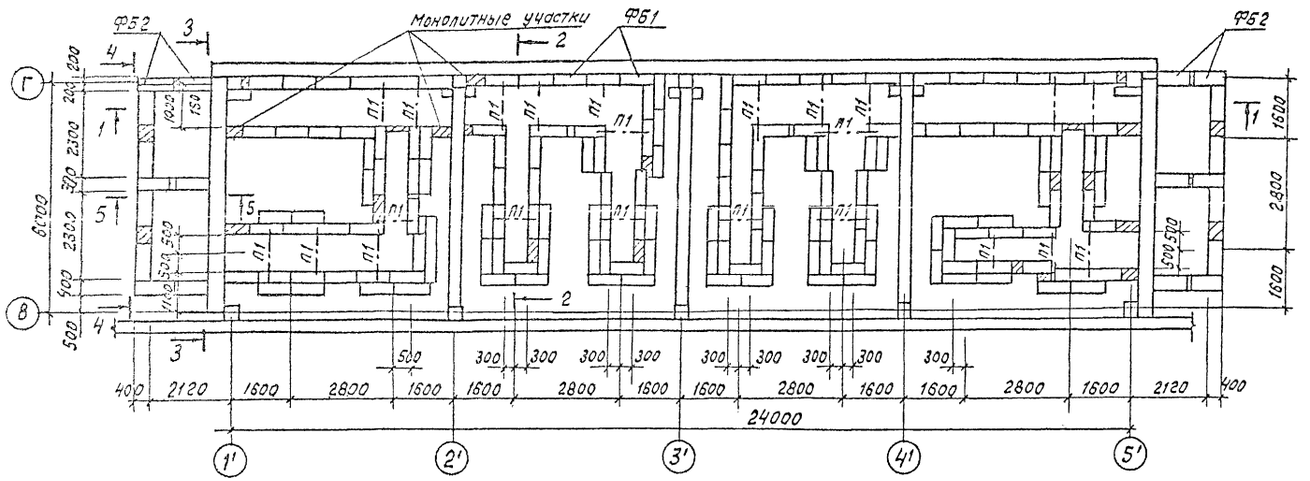

1 - 1

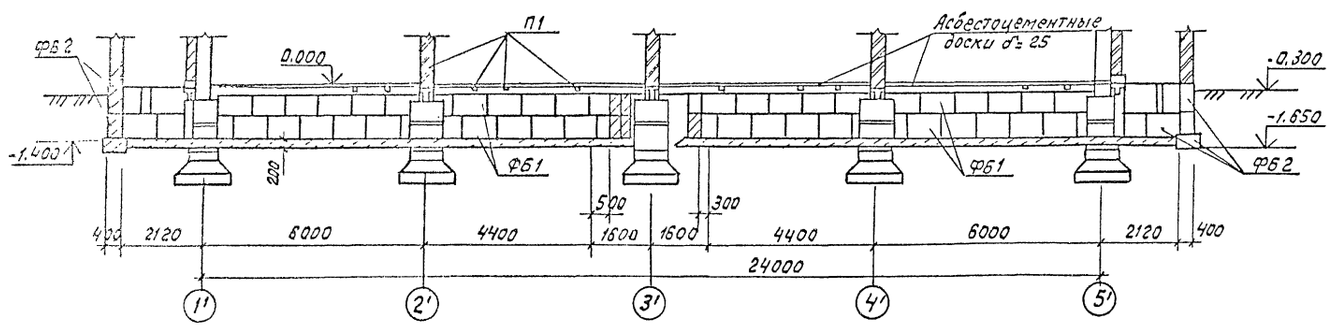

2 - 2

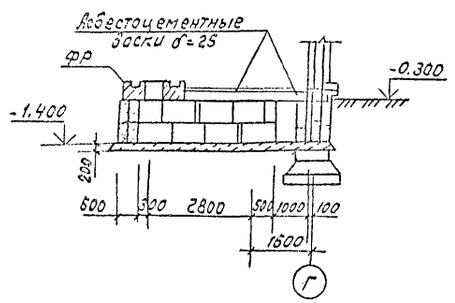

3 - 3

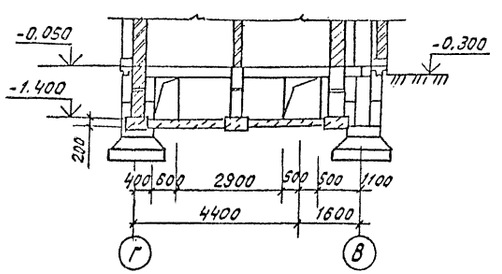

Спецификация элементов к схеме расположения каналов

Марка, поз.	Обозначение	Наименование	Кол.	Масса, ед. кг	Примечание
ФБ1	ГОСТ 13579-78	ФБС 9.3.6-т	308	350	0.146 м³
ФБ2	ГОСТ 13579-78	ФБС 9.4.6-т	80	470	0.195 м³
П1	ГОСТ 948-84	1ПБ13-1	23	25	0.01 м³
		Материалы			
		Бетон класса В10	-	37.6	м³

1. Под днищем каналов устраивать песчаную подготовку толщиной 100 мм.
2. Блоки ФБ укладывать на бетоне класса В7,5
3. Монолитные участки выполнять из бетона класса В10

См. вместе с листами АС 1-15; 32; 13

Привязан

Инв. №

				407-3-590.90-АС1			
Нач. отд	Роменский		11.91	3РУ10(6)кВ с кабельным этажом и реакторными камерами (3РУ10-6×30-ЖБ-63-2-КЭ-Р)	Стадия	Лист	Листов
Н. контр.	Соцюк		11.91		РП	31	
ГИП стр	Ковалев		11.91				
Нач. гр.	Шленова		11.91	Схема расположения элементов каналов в реакторных камерах (Вариант с одинарными реакторами)	Севзапэнергосетьпроект Ленинград		

Формат А3

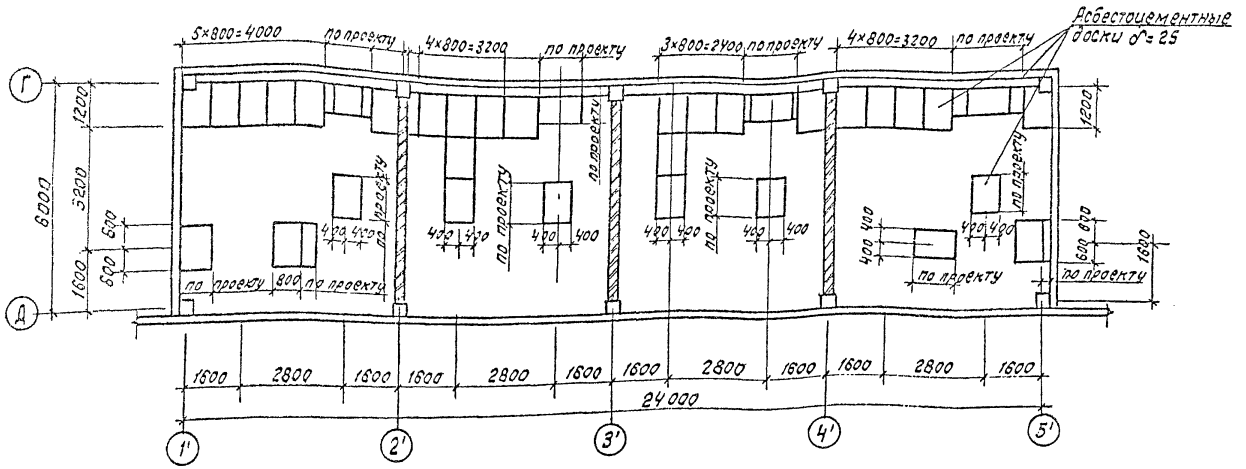

Спецификация к схеме расположения асбестоцементных досок

Марка, поз.	Обозначение	Наименование	Кол	Масса, ед.кг	Примечание
	Асбестоцементные доски				
-	ГОСТ 4248-78*	-400×800×1200×25	39	43.6	

1. Раскрой асбестоцементных досок производить по месту
2. По верху асбестоцементных досок выполнить пол по детали „А"

См. вместе с листом АС1-31

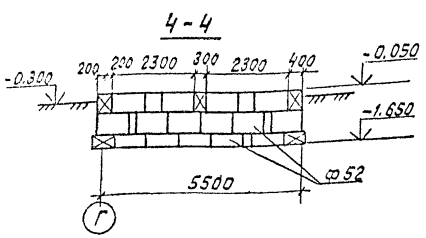

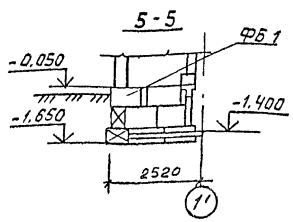

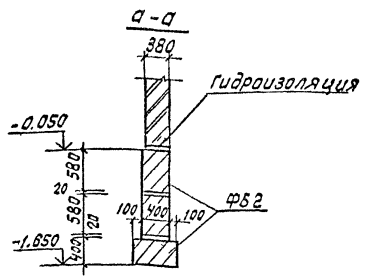

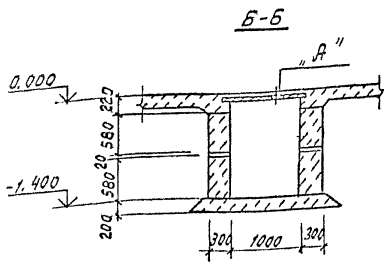

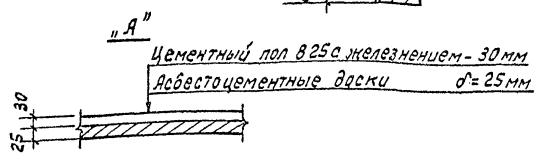

Привязан

Инв. №

407-3-590-90-АС1

Нач. отд.	Роменский			ЗРУ10(6)кВ с кабельным этажом и реакторными камерами (ЗРУ10-6×30-Ж5-63-2-К3-р)	Стадия	Лист	Листов
Н. контр.	Сацюк				РП	32	
ГИП стр.	Ковалев						
Нач. гр.	Шленова			Схема расположения асбестоцементных досок в реакторных камерах. (Вариант с одинарными реакторами)	СЕВЗАПЭНЕРГОСЕТЬПРОЕКТ Ленинград		

Схема расположения каналов

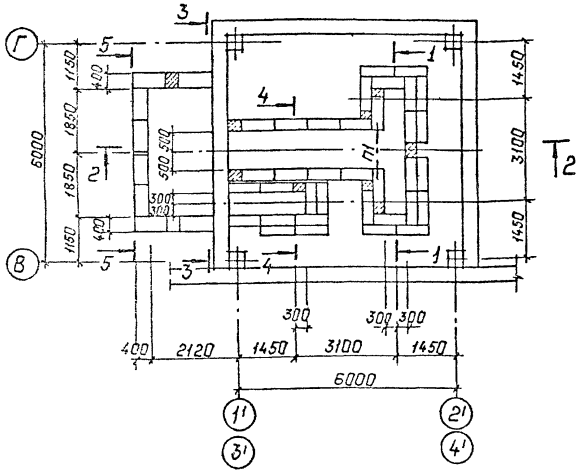

Схема расположения асбестоцементных досок.

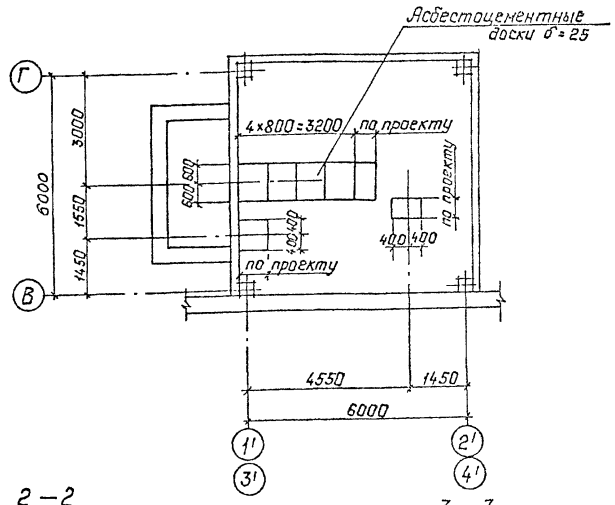

1 — 1

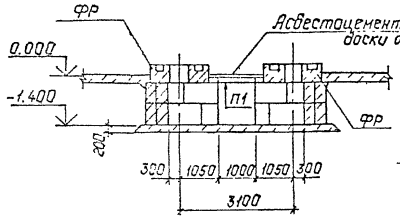

2 — 2

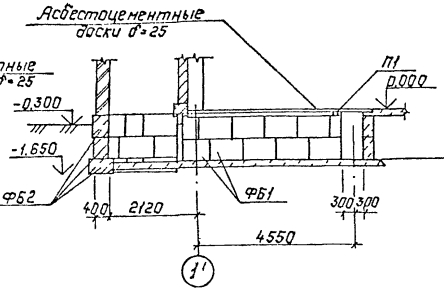

3 — 3

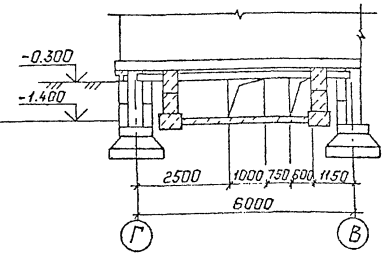

4 — 4

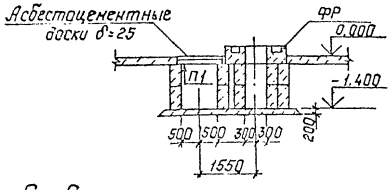

5 — 5

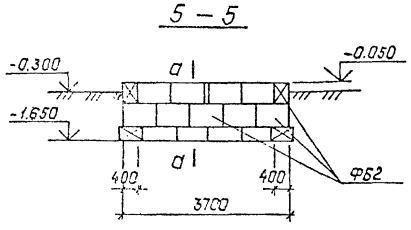

6 — 6

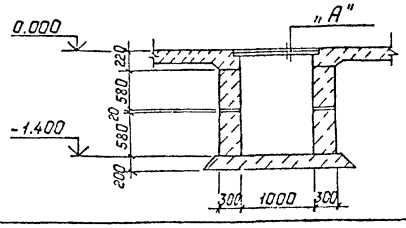

д — д

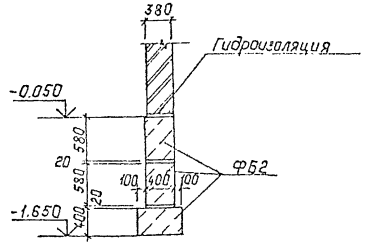

„А"

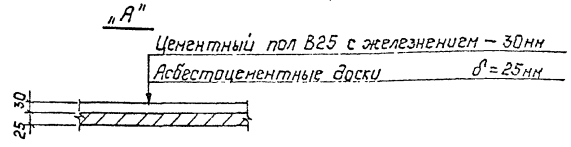

Спецификация к схеме расположения каналов

Марка, поз.	Обозначение	Наименование	Кол.	Масса ед., кг	Приме-чание
ФБ1	ГОСТ 13579-78	Блок ФБС 9.3.6-Т	140	350	0.145 м³
ФБ2	ГОСТ 13579-78	Блок ФБС 9.4.6-Т	48	470	0.195 м³
П1	ГОСТ 948-84	Перемычка 1ПБ13-1	1	25	0.01 м³
		Асбестоцементные доски			
—	ГОСТ 4248-78*	-400×800×1200×25	7	43.6	
		Материалы			
		Бетон класса В10	—		11.4 м³

1. Раскрой асбестоцементных досок производить по месту.
2. Монолитные участки выполнять из бетона класса В10.
3. Под днищем каналов устраивать песчаную подготовку толщиной 100мм.
4. По верху асбестоцементных досок выполнить пол по детали „А."
5. Блоки ФБС укладывать на бетоне класса В7.5.
6. Фундаменты под реакторы ФР см. лист АС1-13

См. вместе с листами АС1-11; 13

Привязан:

Инв.№

				407-3-590.90-АС1			
Нач.отд.	Раменский			3РУ(10)6кВ с кабельным этажом и реакторными камерами (3РУ10-6х30-Ж6-63-2-КЭ-Р)	Стадия	Лист	Листов
Н.контр.	Саушок				РП	33	
ГИП стр.	Кавалев						
Нач. гр.	Шленова			Схема расположения каналов в реакторных камерах. (Вариант со сдвоенными реакторами)	СЕВЗАПЭНЕРГОСЕТЬПРОЕКТ Ленинград		

Альбом 3

Спецификация к схеме расположения металлоконструкций

Марка поз.	Обозначение	Наименование	Кол.	Масса ед, кг	Примечание
М-35	407-3-586.90-АС.И-21	Изделие М-35	-	7.2	54.0м
М-36		Лист Б ГОСТ 19903-74*			
		S 495×3000	20	70.0	

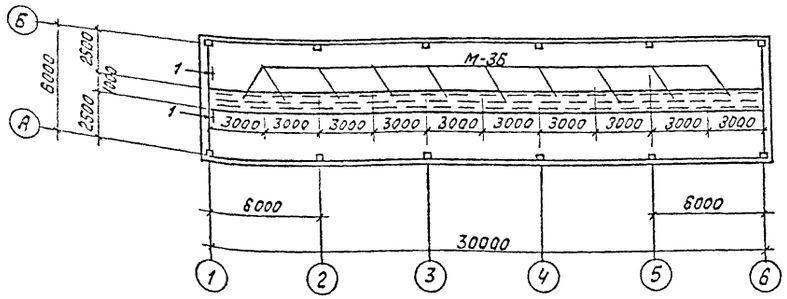

1-1

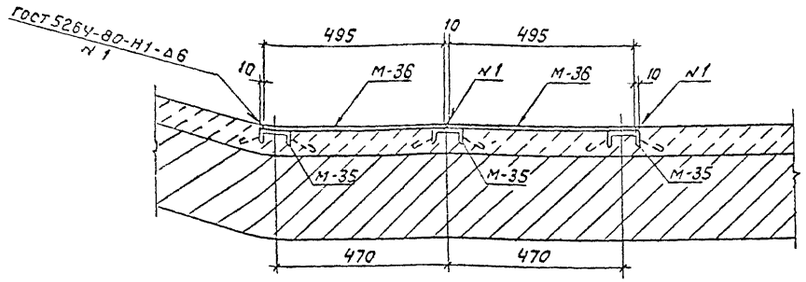

Устройство чистых полов см. лист АС1-3

Привязан

Инв. N

Подпись и дата | Взам. инв. N | Инв. N подл.

				407-3-590.90-АС1			
Нач. отд.	Ременчик			3РУ10(6)кВ с кабельным этажом и реакторными камерами (3РУ10-6×30-Ж5-63-2-КЭ-Р)	Стадия	Лист	Листов
Н. контр.	Сацюк				РП	34	
ГИП стр.	Ковалев			Схема расположения металлоконструкций для транспортировки оборудования	Севзапэнергосетьпроект Ленинград		
Нач. гр.	Шленова						
Чертеж	Пудлова						

Формат А3

Спецификация к схеме расположения колонн, ригелей, балок (вариант с одинарными реакторами)

Марка, поз.	Обозначение	Наименование	Кол.	Масса ед, кг	Примечание
		Колонны			
К-1	407-3-586.90-АС.И-2	2КБ04.42-2,1-А	8	3880	1,55м³
К-2	-3	2КБ04.42-2,1-Б	2	3880	1,55м³
К-3	-4	2КБ04.42-2,1-В	2	3880	1,55м³
К-4	-5	2КБ04.42-2,1-Г	1	3880	1,55м³
К-5	-6	2КБ04.42-2,1-Д	1	3880	1,55м³
К-6	-7	2КБ04.42-2,1-Е	3	3880	1,55м³
К-7	-8	2КБ04.42-2,1-Ж	1	3880	1,55м³
К-9	-9	2КБ04.42-2,1-К	3	3880	1,55м³
К-8	-5	2КБ04.42-2,1-И	1	3880	1,55м³
		Ригели			
Р-1	1.020-1/83 Вып. 3-1	РДП 4.56-70А7 V	15	2550	1,02м³
Р-2	1.020-1/83 Вып. 3-1	РОП 4.56-60	6	2350	0,94м³
Б-3	407-3-586.90-КМ-21	Балка Б-3	4	215.2	

Спецификация к схеме расположения колонн, ригелей, балок (вариант с одинарными реакторами)

Марка, поз.	Обозначение	Наименование	Кол.	Масса ед, кг	Примечание
		Колонны			
К-1	407-3-586.90-АС.И-2	2КБ04.42-2,1-А	8	3880	1,55м³
К-2	-3	2КБ04.42-2,1-Б	2	3880	1,55м³
К-3	-4	2КБ04.42-2,1-В	2	3880	1,55м³
К-4	-5	2КБ04.42-2,1-Г	2	3880	1,55м³
К-5	-6	2КБ04.42-2,1-Д	2	3880	1,55м³
К-7	-8	2КБ04.42-2,1-Ж	2	3880	1,55м³
К-8	-5	2КБ04.42-2,1-И	2	3880	1,55м³
		Ригели			
Р-1	1.020-1/83 Вып. 3-1	РДП 4.56-70А7 V	10	2550	1,02м³
Р-2	1.020-1/83 Вып. 3-1	РОП 4.56-60	8	2350	0,94м³
Б-3	407-3-586.90-КМ-21	Балка Б-3	2	215.2	

Привязан

Инв. N

				407-3-590.90-АС1			
Нач. отд.	Ременчик			3РУ10(6)кВ с кабельным этажом и реакторными камерами (3РУ10-6×30-Ж5-63-2-КЭ-Р)	Стадия	Лист	Листов
Н. контр.	Сацюк				РП	35	
ГИП стр.	Ковалев			Схемы расположения колонн, ригелей, балок. Спецификации.	Севзапэнергосетьпроект Ленинград		
Нач. гр.	Шленова						
Чертеж	Пудлова						

Формат А3

Ведомость рабочих чертежей основного комплекта марки АС2

Лист	Наименование	Примечание
	ЗРУ10(6)кВ с кабельным этажом	
	и реакторными камерами	
	(ЗРУ10-6х30-ЖБ-63-2-КЭ-Р)	
1...3	Общие данные.	
4	План на отм. 0.000. (Вариант с одинарными реакторами)	
5	План на отм. 3.100. План кровли. (Вариант с одинарными	
	реакторами)	
6	План на отм. 0.000. (Вариант со сдвоенными реакторами)	
7	План на отм.3.100. План кровли. (Вариант со сдвоенными	
	реакторами)	
8	Разрезы 1-1...4-4	
9	Фасады.(Вариант с одинарными реакторами)	
10	Фасады (Вариант со сдвоенными реакторами)	
11	Архитектурные узлы А,Б,В,Г,Д,Ж,Е,К.	
12	Фрагмент входа 1.	
13	Фундаменты под реакторы ФР-1...ФР-13.	
14	Фрагмент фасада 1.	
15	Схема расположения элементов фундаментов здания.	
	(Вариант с одинарными реакторами)	
16	То же. Узлы 1...3	
17	Схема расположения элементов фундаментов здания.	
	(Вариант со сдвоенными реакторами)	
18	То же. Узлы 1...3.	
19	Схемы расположения колонн, ригелей и балок. (Вариант	
	с одинарными реакторами)	
20	Схемы расположения колонн, ригелей и балок. (Вариант	
	со сдвоенными реакторами)	
21	Схемы расположения плит покрытия и перекрытия.	
	(Вариант с одинарными реакторами)	
22	Схемы расположения плит покрытия и перекрытия.	
	(Вариант со сдвоенными реакторами)	
23	То же. Узлы 1...3.	
24	То же. Узлы 4...8.	
25	Схемы расположения стеновых панелей. (Вариант с	
	одинарными реакторами)	
26	Схемы расположения стеновых панелей. (Вариант со	
	сдвоенными реакторами)	

Удостоверяю, что проект соответствует действующим нормам и правилам, а эксплуатация сооружений с пожароопасным характером производства безопасна при соблюдении предусмотренных проектом мероприятий.

Главный инженер проекта Г.Д. Фомин

Ведомость рабочих чертежей основного комплекта марки АС2 (окончание)

Лист	Наименование	Примечание
27	Схемы расположения отверстий и металлоконструкций	
	в покрытии и перекрытии.	
28	То же. Сечения 1-1...6-6.	
29	Схемы расположения каналов и приямков в кабельном	
	помещении.	
30	План покрытия каналов и приямков . Узлы, сечения.	
31	Схема расположения элементов каналов в реакторных	
	камерах. (Вариант с одинарными реакторами)	
32	Схема расположения асбестоцементных досок в реактор-	
	ных камерах. (Вариант с одинарными реакторами)	
33	Схема расположения каналов в реакторных камерах.	
	(Вариант со сдвоенными реакторами)	
34	Схема расположения металлоконструкций для транспор-	
	тировки оборудования.	
35	Схемы расположения колонн, ригелей и балок. Спецификации.	

Ведомость спецификаций

Лист	Наименование	Примечание
4...7	Спецификация перемычек.	
	Спецификация элементов заполнения проемов.	
	Спецификация металлоконструкций.	
12	Спецификация элементов к фрагменту входа 1.	
14	Спецификация к фрагменту фасада 1.	
15;17	Спецификация элементов к схеме расположения фунда-	
	ментов.	
19;20	Спецификация к схемам расположения колонн, ригелей и	
	балок.	
21;22	Спецификация к схемам расположения плит покрытия и	
	перекрытия.	
25;26	Спецификация к схемам расположения стеновых панелей.	
29	Спецификация к схемам расположения каналов и приямков.	
31	Спецификация элементов к схеме расположения каналов.	
33	Спецификация к схеме расположения асбестоцементных	
	досок.	
34	Спецификация к схеме расположения металлоконструкций.	
35	Спецификация к схеме расположения колонн, ригелей и	
	балок.	

Ведомость объемов сборных бетонных и железобетонных конструкции по рабочим чертежам основного комплекта марки АС2

N п/п	Наименование группы элементов конструкций	Код	Колм^3	Примечание
1	Блоки фундаментов	581100	72.0	
2	Фундаменты стаканного типа и башмаки	581200	26.4	
3	Колонны	582100	34.1	
4	Ригели и прогоны	582500	20.9	
5	Перемычки	582800	0.8	
6	Панели стеновые наружные	583100	122.2	
7	Плиты покрытий	584100	39.9	
8	Плиты перекрытий	584200	21.8	
9	Архитектурно-строительные элементы			
	зданий	589400	8.3	
10	Конструкции и детали инженерных			
	сооружений	585000	2.1	
11	Балки фундаментные	582400	10.7	
		Итого:	359.2	

Материалы на изготовление сборных бетонных и железобетонных конструкций учтены в ведомости потребности в материалах и отдельно не учитываются.

Привязан

Инв.№

407-3-590.90-АС2

Нач.отд.	Роменский		12.11.91
Гип.	Фомин		12.11.91
Гип.стр.	Кабалев		12.11.91
Нач.гр.	Иванова		12.11.91

ЗРУ10(6)кВ с кабельным этажом и реакторными камерами (ЗРУ10-6х30-ЖБ-63-2-КЭ-Р)

Стадия	Лист	Листов
РП	1	

Общие данные (начало)

СЕВЗАПЭНЕРГОСЕТЬПРОЕКТ Ленинград

Альбом 3

Ведомость ссылочных и прилагаемых документов

Обозначение	Наименование	Примечание
	Ссылочные документы	
ГОСТ 24698-81	Двери деревянные наружные для жилых и общественных зданий.	
ГОСТ 948-84	Перемычки железобетонные для зданий с кирпичными стенами.	
ГОСТ 4248-78*	Доски асбестоцементные электротехнические дугостойкие.	
ГОСТ 1839-80*	Трубы и муфты асбестоцементные для безнапорных трубопроводов.	
1.020-1/83 вып. 1-1; 2-5; 2-7; 2-15; 3-1; 3-3; 6-1; 7-1.	Конструкции каркаса межвидового применения для многоэтажных общественных зданий, производственных и вспомогательных зданий промышленных предприятий.	
1.041.1-3 вып. 1, 6.	Сборные железобетонные многопустотные плиты перекрытий многоэтажных общественных зданий, производственных и вспомогательных зданий промышленных предприятий.	
1.030.1-1 вып. 0-1; 0-3; 1-1; 1-2; 1-3; 2-1; 3-1; 3-3; 4-1.	Стены наружные из однослойных панелей для каркасных общественных зданий, производственных и вспомогательных зданий промышленных предприятий.	
1.415.1-2 вып. 1	Балки фундаментные железобетонные для наружных и внутренних стен производственных зданий промышленных предприятий.	
1.494-24 вып. 1	Стаканы для крепления крышных вентиляторов и зонтов.	
1.436.2-22 вып. 1	Двери металлические противопожарные для производственных зданий и сооружений.	
2.460-15 вып. 0, 1	Типовые узлы покрытий промышленных зданий в местах установки крышных вентиляторов.	

Ведомость ссылочных и прилагаемых документов (продолжение)

Обозначение	Наименование	Примечания
2.460 - 18 вып. 1	Узлы покрытий одноэтажных производственных зданий с рулонными кровлями и железобетонными плитами.	
3.006.1 - 2.87 вып. 2	Сборные железобетонные каналы и тоннели из лотковых элементов.	
3.407.1 - 157 вып.1	Унифицированные железобетонные элементы подстанций 35 - 500кВ.	
1.450.3-6 вып.0-1	Лестницы, площадки, стремянки и ограждения стальные производственных зданий промышленных предприятий.	
	Прилагаемые документы	
407-3-586.90-АС.И	Строительные изделия	Альбом 4
407-3-586.90-КМ	Конструкции металлические.	Альбом 5
407-3-590.90-АС ВМ	Ведомость потребности в материалах	Альбом 7

1. За условную отметку 0.000, которая соответствует абсолютной отметке ____, принят уровень пола кабельного помещения.
2. Данные о грунтах приведены на схеме расположения фундаментов здания.
3. Сейсмичность площадки строительства принята 6 баллов.
4. Нормативные нагрузки приняты следующие:
   - вес снегового покрова на 1м² горизонтальной поверхности земли принят 0.7; 1.0; 1,5 кПа (70, 100, 150 кгс/м²) соответственно II, III и IV снеговой район по СНиП 2.01.07-85
   - скоростной напор ветра на высоте 10м от поверхности земли принят 0.48 кПа (48 кгс/м²) по IV району.
5. Расчетная наружная температура воздуха самой холодной пятидневки минус 20°С; 30°С; 40°С.
6. Степень огнестойкости здания -вторая.
7. Наружные ограждающие конструкции - стеновые панели из ячеистого бетона.
8. Отмостка здания - бетонная шириной 0,8 м по щебеночной подготовке.
9. Наружная отделка фасадов здания - расшивка швов панелей, штукатурка кирпичных стен с расшивкой швов под панели.
10. Кровельные панели из многопустотных плит по серии 1.041.1-3
11. Кирпичные стены, цоколь и перегородки, доборные кирпичные участки наружных стен выполнять из обыкновенного глиняного кирпича марки 75 на растворе марки 50.
12. Стальные элементы и поверхности закладных деталей окрасить масляной краской за 2 раза.
13. Материал стальных элементов - сталь С235 по ГОСТ27772-88.
14. Электроды для сварных швов типа Э42 ГОСТ9467-75.
15. При замоноличивании стыков в зимнее время температура бетонной смеси должна быть не менее +5°С за счет подогрева заполнителей. Температура воды не должна превышать 20 С°, песка 60 С°, щебня 40 С° цемент не подогревается.
16. На листе АС1-34 дан вариант устройства металлического пола в помещении КРУ10(6)кВ для транспортировки оборудования.

Привязан

Инв. №

				407-3-590.90-АС2	
Нач.отд.	Роменский			ЗРУ10(6)кВ с кабельным этажом и реакторными камерами (ЗРУ10-6х30-ЖБ-63-2-КЭ-Р)	Стадия: РП; Лист: 2; Листов:
Гип	Фомин				
Гип стр.	Кодолов				
Нач. гр.	Шляхова			Общие данные (Продолжение)	СЕВЗАПЭНЕРГОСЕТЬПРОЕКТ Ленинград

План полов на отм. 0.000

Вариант с одинарными реакторами

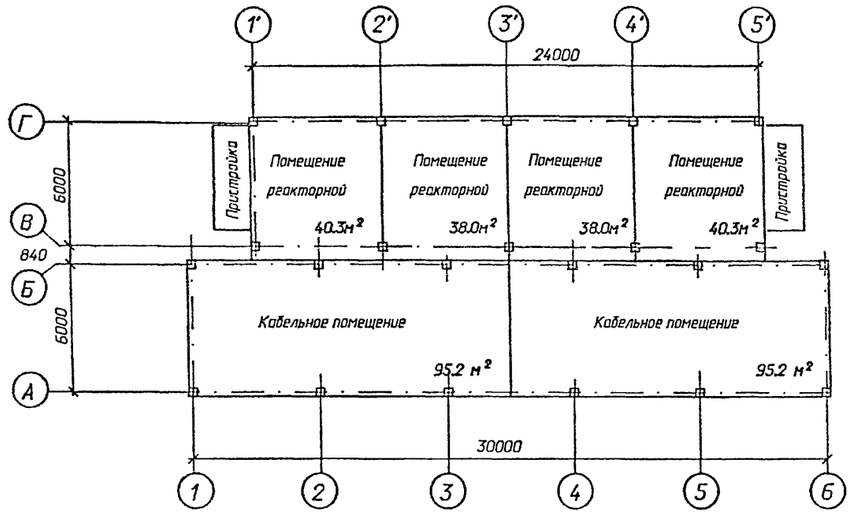

Вариант со сдвоенными реакторами

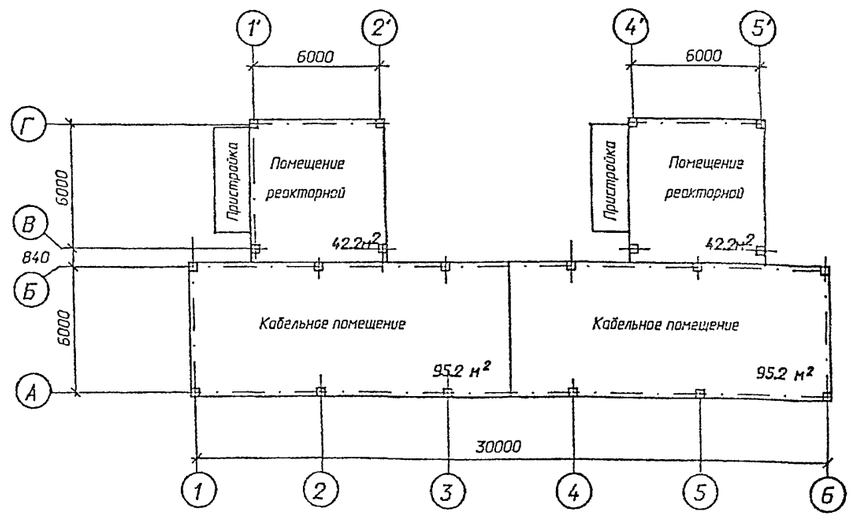

План полов на отм. 3.100

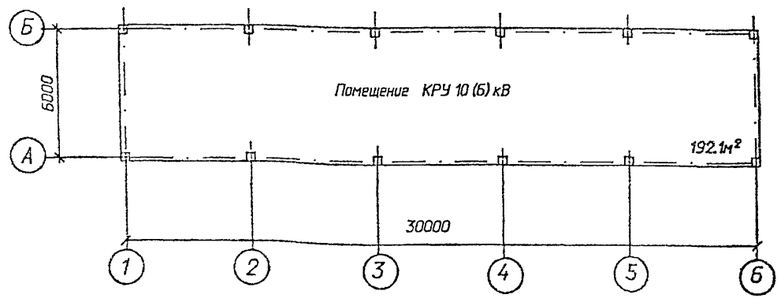

Ведомость отделки помещений и экспликация полов м²

Наименование или номер помещения	Потолок		Стены или перегородки		Примечание	Полы		
	Площ.	Вид отделки	Площ.	Вид отделки		Схема пола или номер узла по серии	Элементы пола и их толщина	Площадь пола
Помещение КРУ10(6)кВ	192.1	Затирка и клеевая окраска	241	Затирка стен клеевая окраска	—		Цементный пол марки 300 с железнением - 30 мм Монолитный бетон класса В10-40 мм Сборные железобетонные плиты	192.1
			45	Штукатурка кирпичных стен клеевая окраска				
Кабельное помещение	190.4	Затирка и известковая побелка	169	Затирка стен клеевая окраска	—		Цементный пол - 30мм Монолитный бетон класса В10-40мм Уплотненный щебнем грунт	190.4
			68	Штукатурка кирпичных стен клеевая окраска				
Помещение реакторных и пристройка	172.4 (84.4)	известковая побелка	221 (221)	Затирка стен известковая побелка	—		Цементный пол - 30 Монолитный бетон класса В10-40 Уплотненный щебнем грунт	104.0 (63.4)
			346 (61)	Затирка кирпичных стен известковая побелка	—		Цементный пол марки 300 с железнением - 30 мм Асбестоцементные доски-25мм	37.4 (13.4)

Значения в скобках даны для варианта со сдвоенными реакторами.

Привязан

Инв.N

407-3-590.90-АС2

Нач.отд.	Ромчинский		20.09.91
Гип	Фомин		20.09.91
Гип.стр.	Ковалев		20.09.91
Нач.гр.	Шленова		20.09.91

3РУ10(6)кВ с кабельным этажом и реакторными камерами (3РУ10-6Х30-ЖБ-63-2-КЭ-Р)

Стадия	Лист	Листов
РП	3	

Общие данные (Окончание)

"СЕВЗАПЭНЕРГОСЕТЬПРОЕКТ" Ленинград

Формат А 2

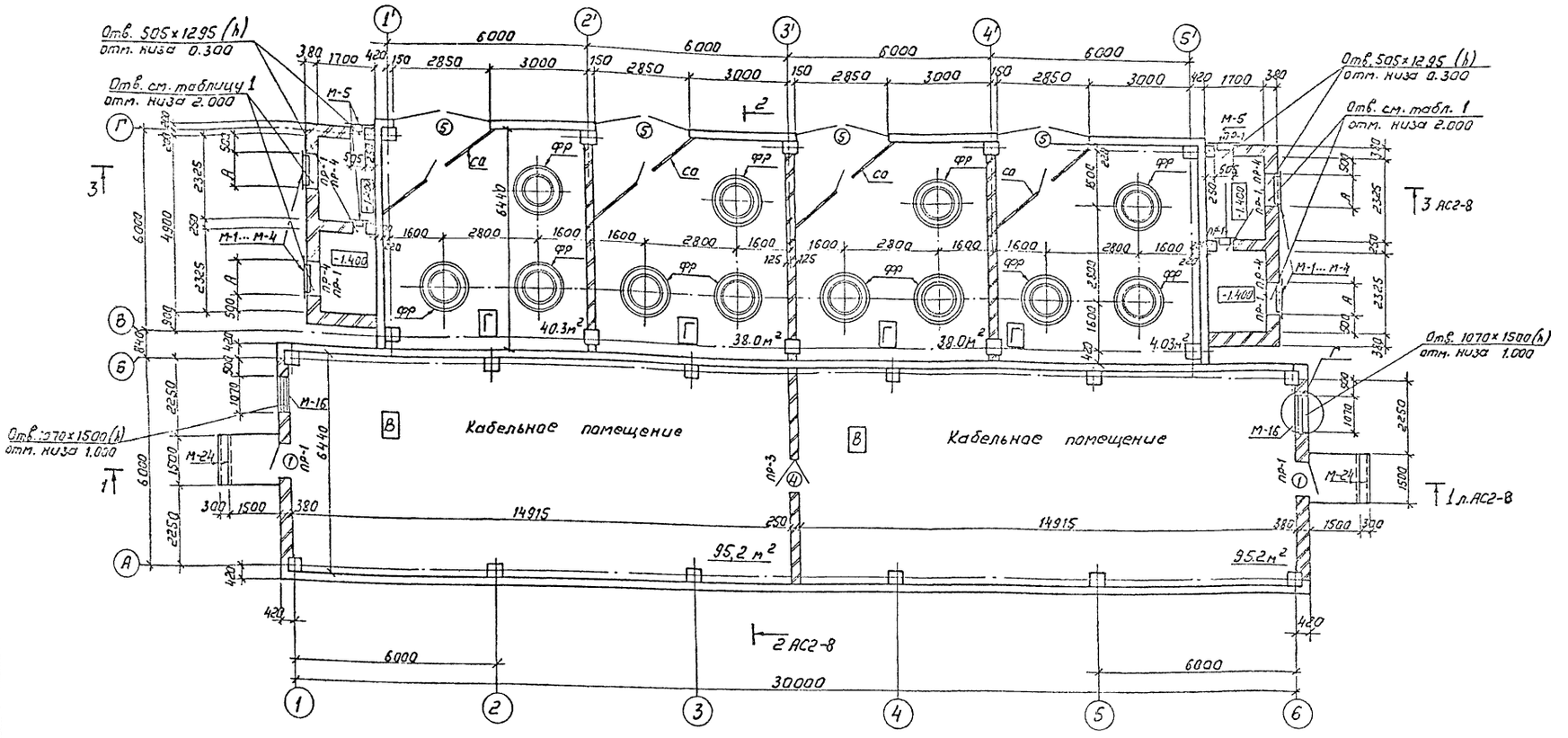

Ведомость проемов ворот и дверей

Марка, поз.	Размер проема в кладке мм
1	910 × 1870
2	1910 × 2370
3	1010 × 2070
4	940 × 2100
5	2850×2400

Ведомость перемычек

Марка, поз.	Схема сечения
ПР-1 / ПР-2	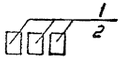
ПР-3	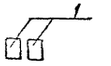
ПР-4	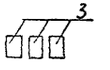

Спецификация элементов заполнения проемов

Марка, поз.	Обозначение	Наименование	кол. на этаже 1	кол. на этаже 2	Всего	Масса ед., кг	Примечание
1	ГОСТ 24698-81	Дверной блок ДН 19-9	2	—	2		
2	ГОСТ 24698-81	Дверной блок ДН24-19В	—	1	1		
3	ГОСТ 24698-81	Дверной блок ДН21-10А	—	1	1		
4	1.436.2-22 Вып.2	Дверной блок ДМП21×910.75-6	1	—	1		
5	407-3-586.90-КМ-5	Ворота В-1	4	—	4		

Спецификация перемычек

Марка поз.	Обозначение	Наименование	Кол. на этаже 1	Кол. на этаже 2	Всего	Масса ед., кг	Примечание
1	ГОСТ 948-84	1ПБ 13-1	32	3	35	25	0.01 м³
2	ГОСТ 948-84	2ПБ 25-3	—	3	3	103	0.041м³
3	ГОСТ 948-84	2ПБ 16-2	12	—	12	65	0.026м³

Таблица 1

Тип проема	Размеры проема А	Размеры проема Б	Тип перемычек
I	580	600	1
II, III	810	840	
IV, V	980	1140	
VI	1180	1380	3

В помещении реакторных камер расположено 12 фундаментов под реакторы ФР-□ и 4 сетчатых ограждения „СО".

Фундаменты под реакторы ФР см. лист АС2-13
Сетчатое ограждение СО см. 407-3-586.90-КМ-13.

См. вместе с листами АС2-5;8.

Спецификация металлоконструкций

Марка, поз.	Обозначение	Наименование	Кол.	Масса ед.кг	Примечание
М-1	407-3-586.90-КМ-15	Изделие М-1	4	9.7	
М-2	— 15	Изделие М-2	4	13.2	
М-3	— 15	Изделие М-3	4	17.2	
М-4	— 15	Изделие М-4	4	20.9	
М-5	— 15	Изделие М-5	4	14.9	
Л-3	1.450.3-6.3 3.0.01.0.0	Стремянка СГ-28	2	54.0	
М-16	407-3-586.90-КМ-21	Изделие М-16	2	19.0	
М-24	407-3-586.90-АС.И-20	Изделие М-24	4	4.0	

Привязан

Инв.№

Нач.отд.	Раменский			
Н.контр.	Сацюк			
ГИП	Фомин			
Гип.стр.	Ковалев			
Нач.гр.	Шленова			

407-3-590.90-АС2

Зру10(6)кВ с кабельным этажом и реакторными камерами (Зру10-6х30-ЖБ-63-2-КЭ-Р)

План на отм. 0.000 (Вариант с одинарными реакторами)

Стадия	Лист	Листов
РП	4	

СЕВЗАПЭНЕРГОСЕТЬПРОЕКТ Ленинград

Копировал

сер1033-03 Формат А2

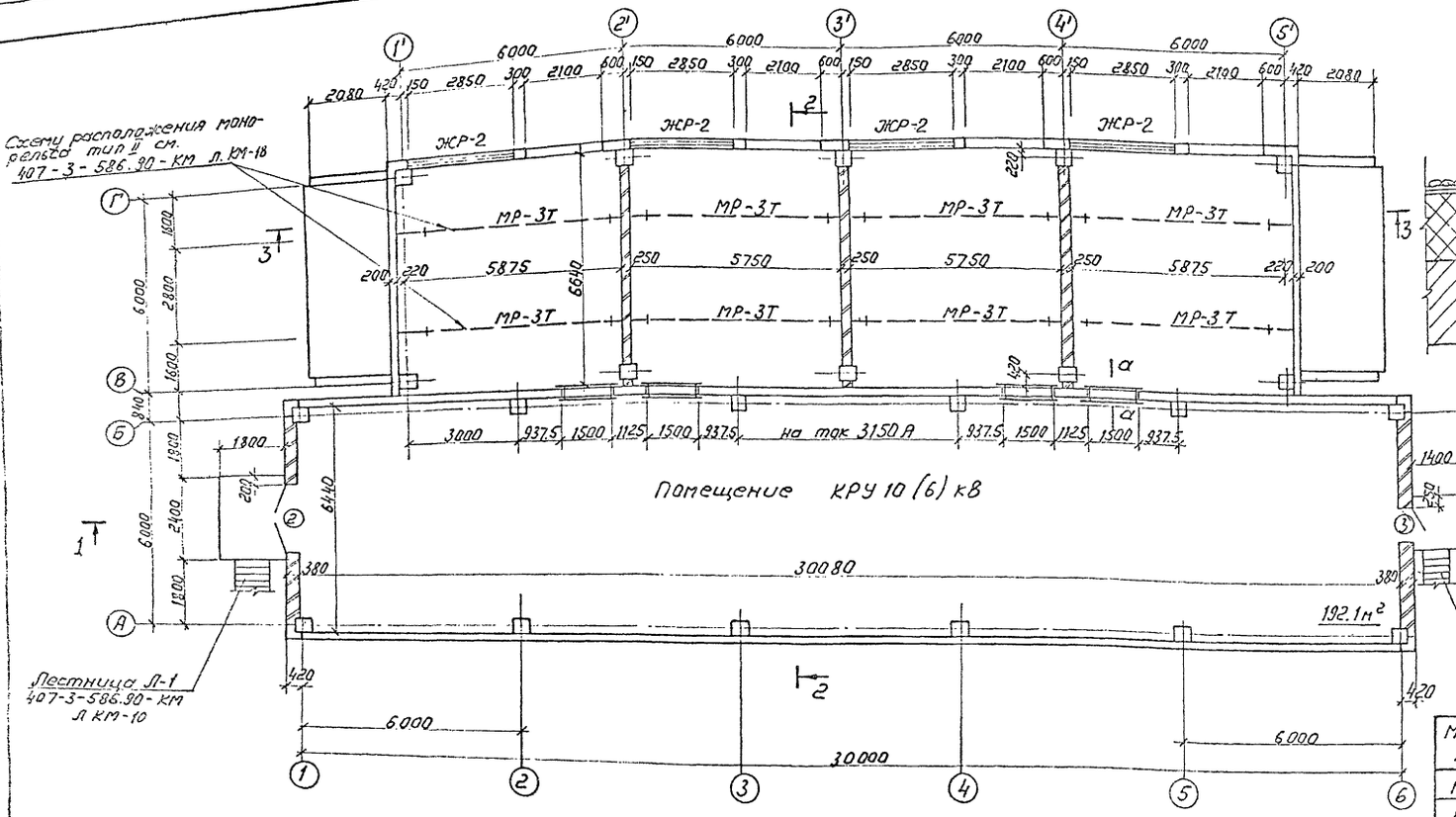

Б-Б

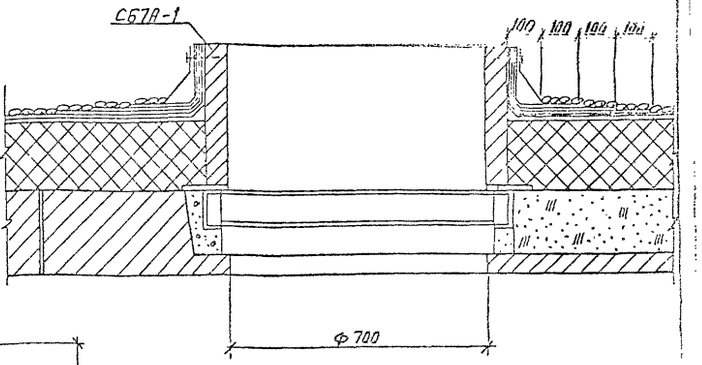

План кровли

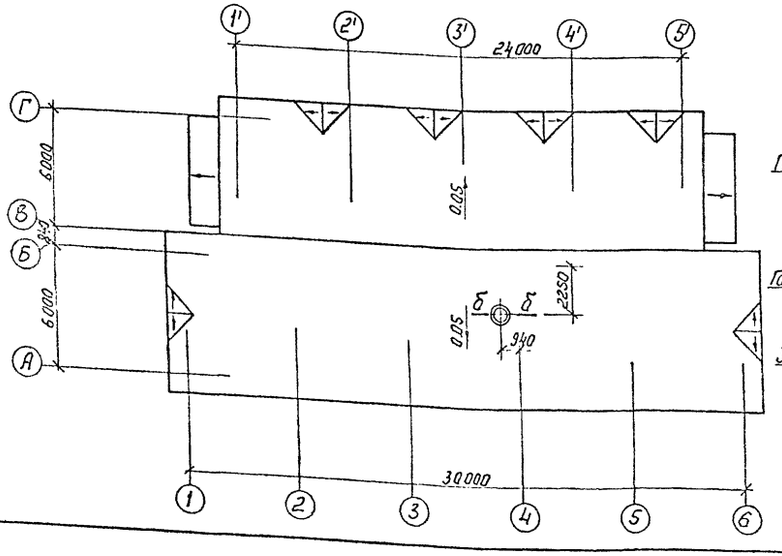

а-а

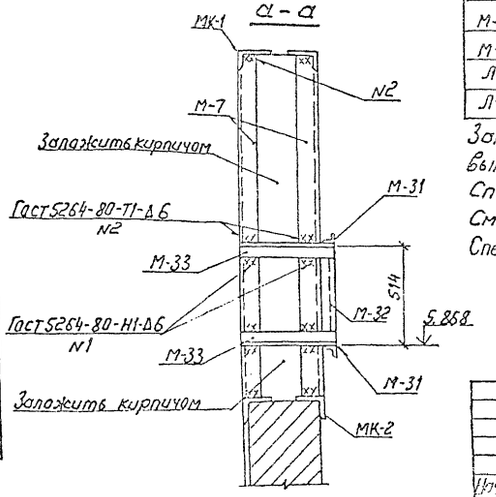

Спецификация металлоконструкций

Марка поз.	Обозначение	Наименование	Кол.	Масса ед.кг	Примечание
М-7	407-3-586.90-АС.И-29	Изделие М-7	4	12.1	
М-31		Уголок 70×70×6 Гост 8509-86			
		ℓ= 1620	2	10.4	
М-32		ℓ= 512	2	3.3	
М-33		Уголок 50×50×5 Гост 8509-86	4	1.0	ℓ=270
Л-1	407-3-586.90-КМ-10	Лестница Л-1	1	7.930	
Л-2	-11	Лестница Л-2	1	655.0	

Закладные в стене по оси „б" для лестницы Л-2 выполнять по чертежу 407-3-586.90-КМ-11

Спецификацию марок МК-1 и МК-2 см. лист АС2-25

См. вместе с листами АС2-1/8.

Спецификацию на ЖР-2 см. лист АС2-26

Привязан

Инв. №

Нач. отд	Романский			407-3-590.90-АС2	
Н. контр.	Сацюк				
ГИП	Фомин				
Гип. стр.	Ковалев				
Нач. гр.	Шленова				

ЗРУ 10(6) кВ с кабельным этажом и реакторными камерами (ЗРУ10-6×30-2×6-63-2-КЭ-Р)	Стадия	Лист	Листов
	РП	5	
План на отм. 3.100. План кровли (Вариант с одинарными реакторами)	СЕВЗАПЭНЕРГОСЕТЬПРОЕКТ Ленинград		

Копир. №1

сер 1033-03

Формат А3

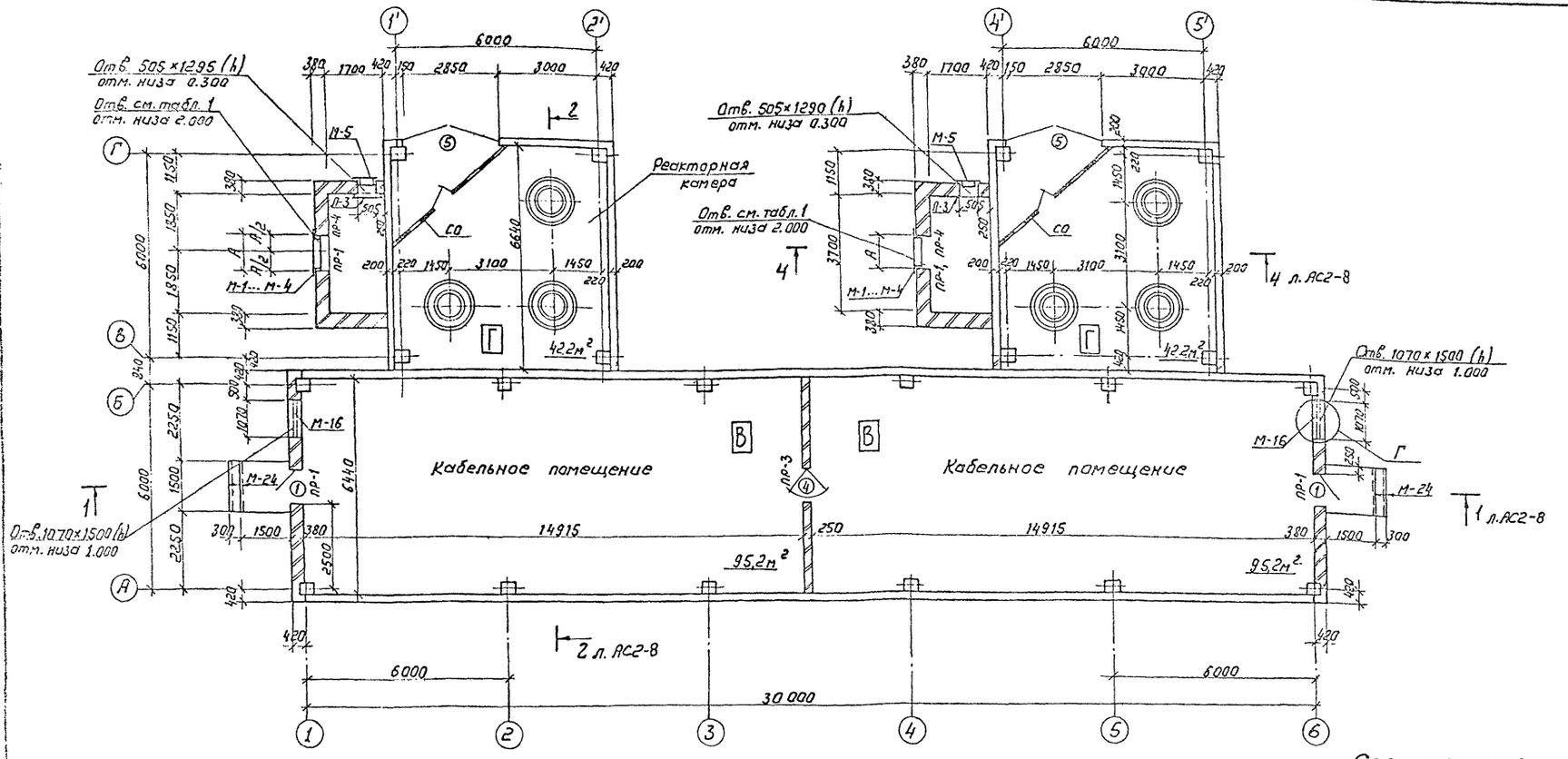

Ведомость проемов ворот и дверей

Марка, поз.	Размер проема в кладке мм
1	910 × 1870
2	1910 × 2370
3	1010 × 2070
4	940 × 2100
5	2850 × 2400

Ведомость перемычек

Марка, поз.	Схема сечения
ПР-1 ПР-2	1 2
ПР-3	1
ПР-4	3

Спецификация элементов заполнения проемов

Марка, поз.	Обозначение	Наименование	Кол. на этаж 1	Кол. на этаж 2	Всего	Масса ед., кг	Примечание
1	ГОСТ 24698-81	Дверной блок ДН 19-9	2	—	2		
2	ГОСТ 24698-81	Дверной блок ДН 24-198	—	1	1		
3	ГОСТ 24698-81	Дверной блок ДН21-10А	—	1	1		
4	1.436.2-22 вып. 2	Дверной блок ДМП 21×910,75-Б	1	—	1		
5	407-3-586.90-КМ-5	Ворота В-1	2	—	2		

Спецификация перемычек

Марка, поз.	Обозначение	Наименование	Кол. на этаж 1	Кол. на этаж 2	Всего	Масса ед., кг	Примечание
1	ГОСТ 948-84	1ПБ 13-1	20	3	23	25	0,01м³
2	ГОСТ 948-84	2ПБ 25-3	—	3	3	103	0.041м³
3	ГОСТ 948-84	2ПБ 16-2	6	—	6	65	0.026м³

В помещении реакторных камер расположено 6 фундаментов под реакторы ФР-[ ] и 2 сетчатых ограждения „СО".

Таблица 1

Тип проема	Размеры проема А	Размеры проема Б	Тип перемычек
I	580	600	1
II; III	810	840	
IV; V	980	1140	
VI	1180	1380	3

Спецификация металлоконструкций

Марка, поз.	Обозначение	Наименование	Кол.	Масса ед. кг	Примечание
М-1	407-3-586.90-КМ-15	Изделие М-1	2	9,7	
М-2	—15	Изделие М-2	2	13,2	
М-3	—15	Изделие М-3	2	17,2	
М-4	—15	Изделие М-4	2	20.9	
М-5	—15	Изделие М-5	2	14.9	
Л-3	1.450.3-6.3 3.0.0.1.0.0	Стремянка СГ-28	2	54.0	
М-16	407-3-586.90-КМ-21	Изделие М-16	2	19.0	
М-24	407-3-586.90-АС.И-20	Изделие М-24	4	4.0	

Фундаменты под реакторы см. лист АС2-13
Сетчатое ограждение СО см. 407-3-586.90-КМ-13.
См. вместе с листами АС2-7;8.

				407-3-590.90-АС2			
Нач. отд.	Раменский			ЗРУ 10(6) кВ с кабельным этажом и реакторными камерами (ЗРУ 10-6×30-ЖБ-63-2-КЭ-Р)	Стадия	Лист	Листов
Н. контр.	Сацюк				РП	6	
Гип	Фомин						
Гип стр.	Ковалев			План на отм. 0.000 (вариант со сдвоенными реакторами)	СЕВЗАПЭНЕРГОСЕТЬПРОЕКТ Ленинград		
Нач. гр.	Шпенова						

Привязан

Инв. N

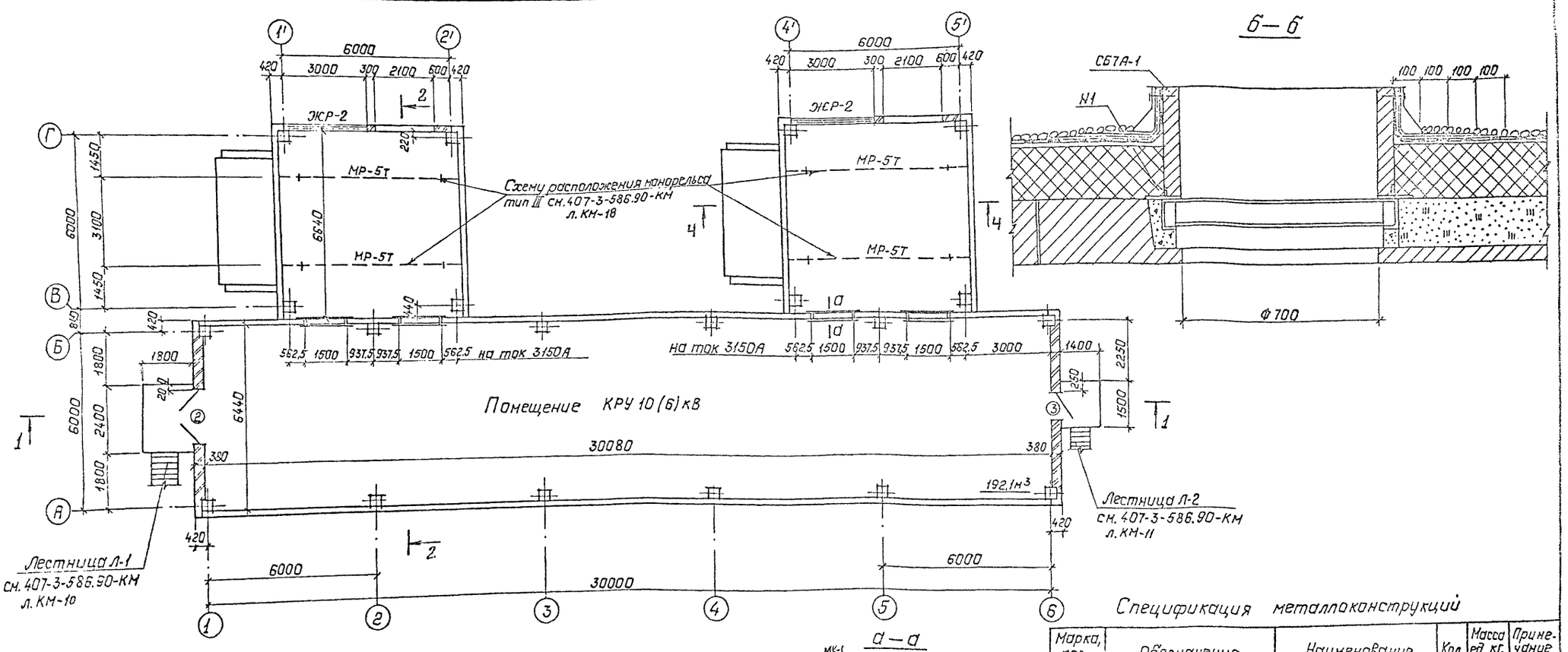

Б—Б

План кровли

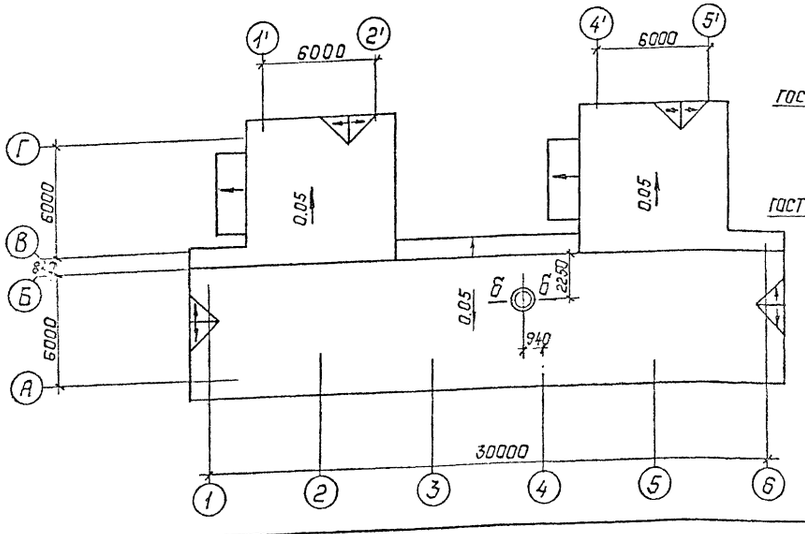

а—а

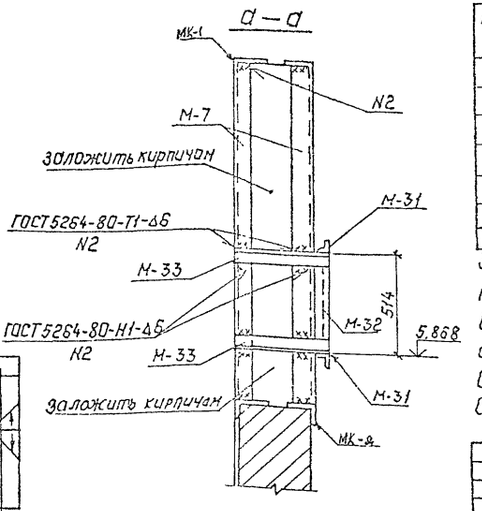

Спецификация металлоконструкций

Марка, поз.	Обозначение	Наименование	Кол.	Масса ед., кг.	Примечание
М-7	407-3-586.90-АС.И-29	Изделие М-7	4	12.1	
М-31		Уголок 70×70×6 ГОСТ 8509-86			
		ℓ=1620	2	10.4	
М-32		ℓ=512	2	3.3	
М-33		Уголок 50×50×5 ГОСТ 8509-86	4	1.0	ℓ=270
Л-1	407-3-586.90-КМ-10	Лестница Л-1	1	793.0	
Л-2	-11	Лестница Л-2	1	655.0	

Закладные в стене по оси „Б" для лестницы Л-2 заложить по чертежу 407-3-586.90-КМ-11

Спецификацию марок МК-1 и МК-2 см. лист АС2-26

См. вместе с листами АС2-6; 8.

Спецификацию на ЖР-2 см. лист АС2-25

Привязан:

Инв. №

407-3-590.90-АС2

Нач. отд.	Роменский			3РУ10(6)кВ с кабельным этажом и реакторными камерами (3РУ10-6×30×ЖБ-63-2-К3-Р)	Стадия	Лист	Листов
Н. контр.	Сацюк				РП	7	
ГИП	Фомин						
Гипстр	Кавалев			План на отм. 3.100. План кровли. (Вариант со сдвоенными реакторами)	СЕВЗАПЭНЕРГОСЕТЬПРОЕКТ Ленинград		
Нач. гр.	Шленова						

Копир. Прод. СТО 1035-09 Формат А3

1 — 1

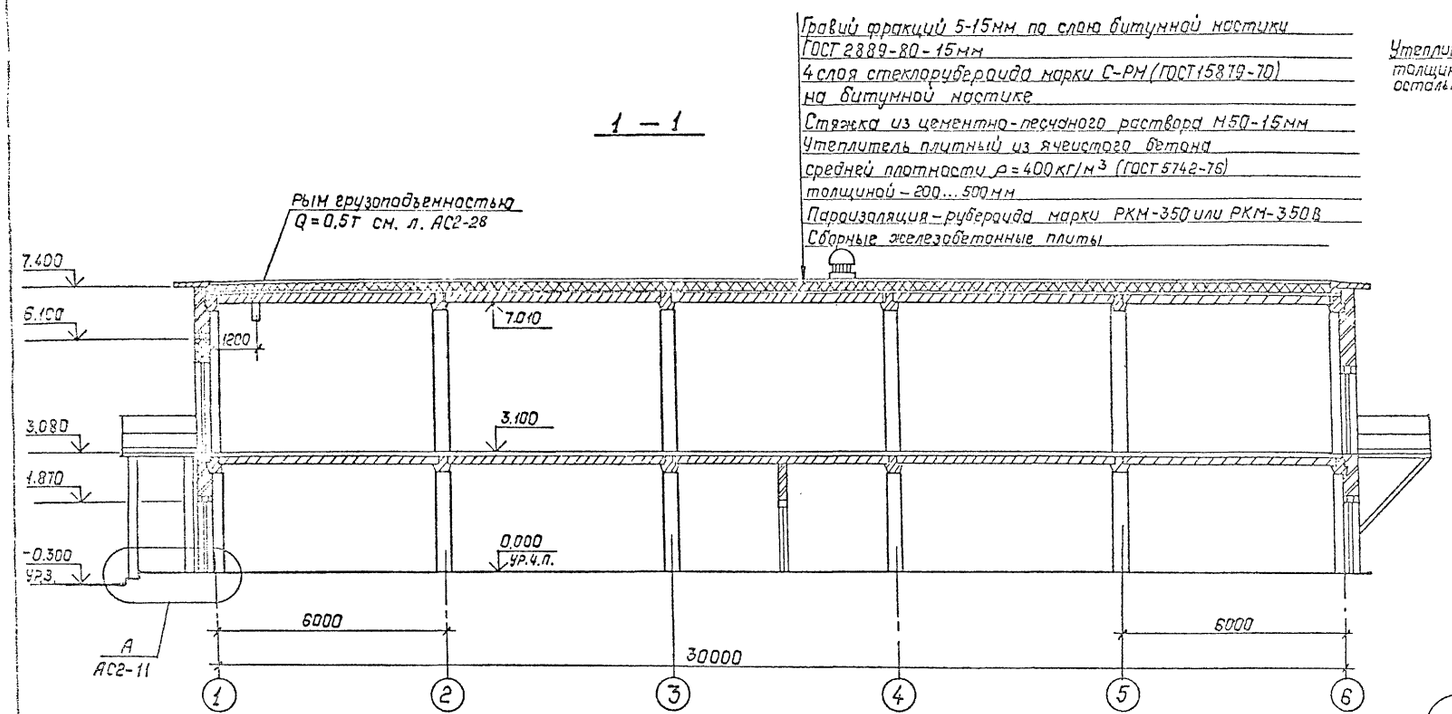

4 — 4

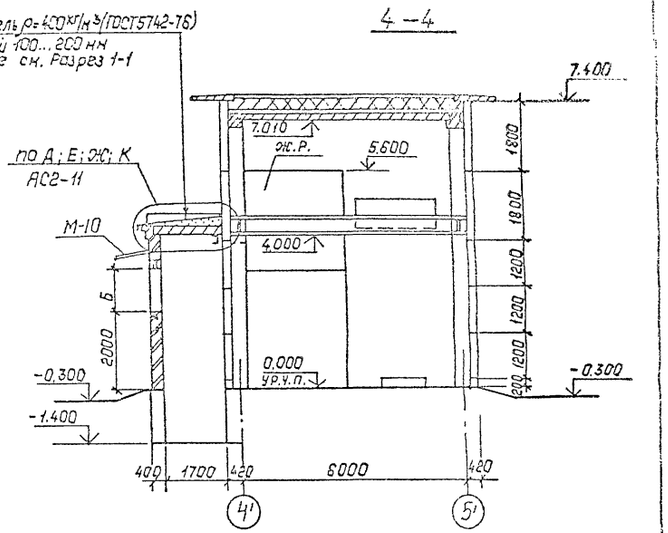

2 — 2

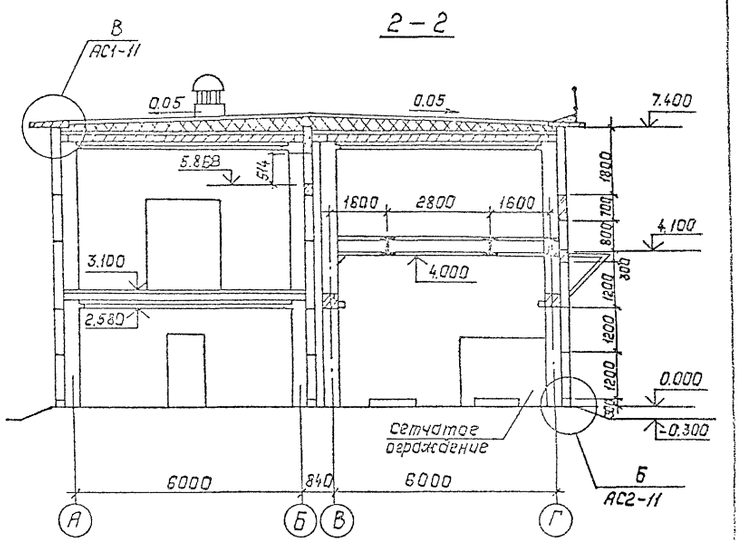

3 — 3

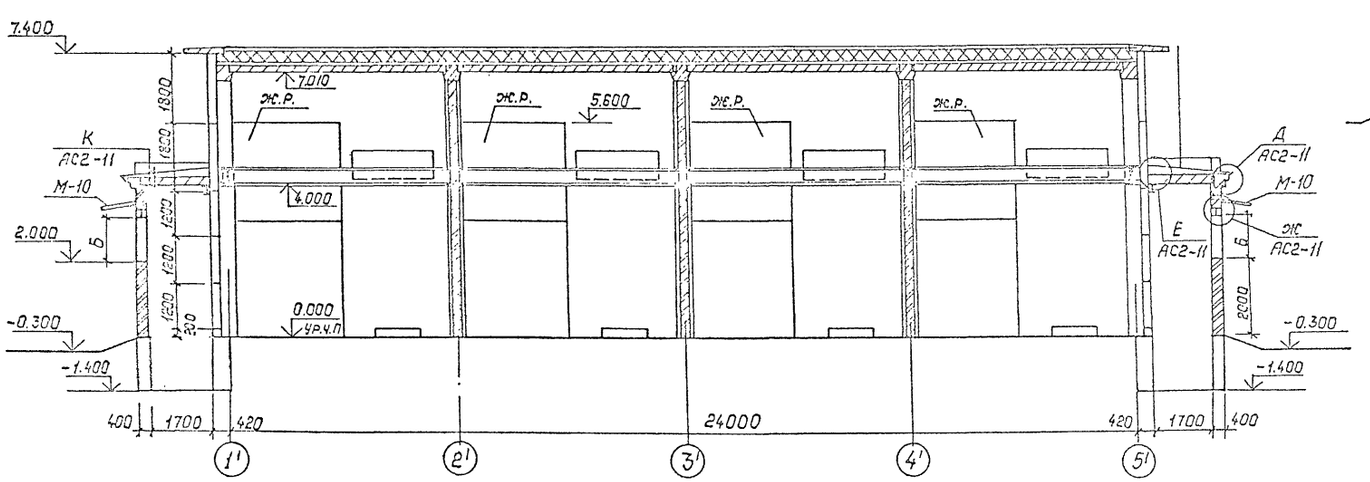

Спецификацию на марку М-10
см. лист АС2-7

Привязан:

Инв. №

				407-3-590.90-АС2		
Нач. отд.	Романский			ЗРУ10(6)кВ с кабельным этажом и реакторными камерами. (ЗРУ10-6х30-УХЛ-63-2-КЭ-Р)	Стадия	Лист	Листов
Н. контр.	Сацюк				РП	8	
ГИП стр.	Ковалев						
Нач. гр.	Ширнова			Разрезы 1-1... 4-4	СЕВЗАПЭНЕРГОСЕТЬПРОЕКТ Ленинград		
Чертеж	Пудова						

Фасад 1-6

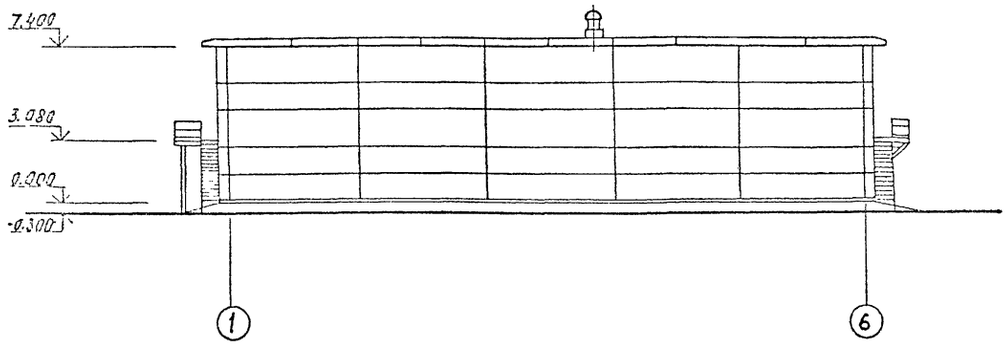

Фасад Г-А

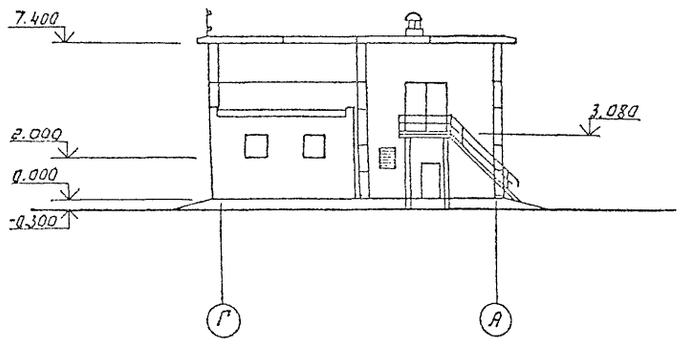

Фасад 5'-1'

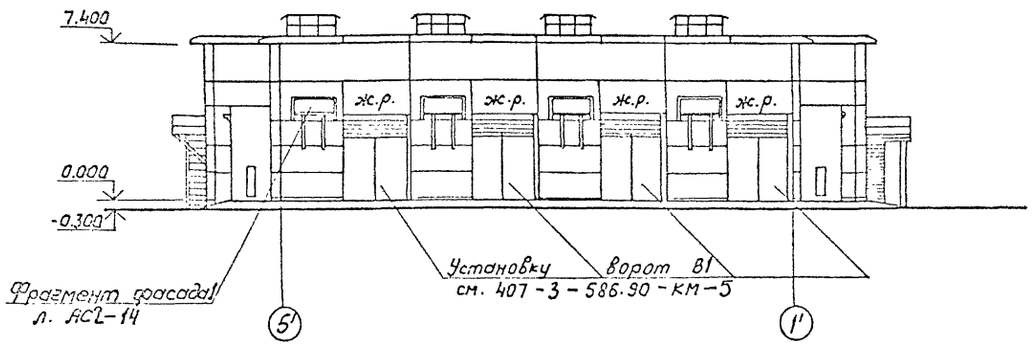

Фасад А-Г

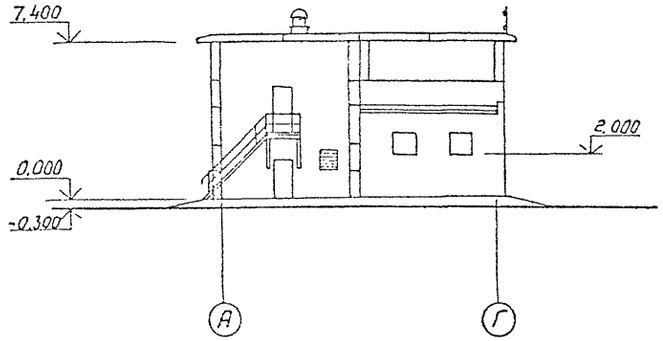

				407-3-590.90-АС2			
Привязан	Нач. отд.	Роменский		ЗРУ10(6)кВ с кабельным этажом и реакторными камерами (ЗРУ10-6×30-ЖБ-БЗ-2-КЭ-Р)	Стадия	Лист	Листов
	Н. контр.	Сацюк			РП	9	
	ГИП	Фомин					
	ГИП стр.	Ковалев		Фасады (Вариант с одинарными реакторами)	СЕВЗАПЭНЕРГОСЕТЬПРОЕКТ Ленинград		
	Нач. гр.	Шленова					
Инв. N	Инженер	Зоробьева					

Копир. Лист

Формат А2

Фасад 1-6

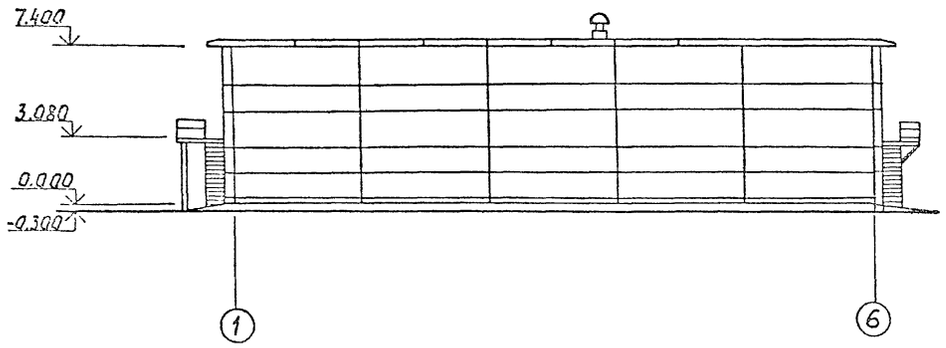

Фасад Г-А

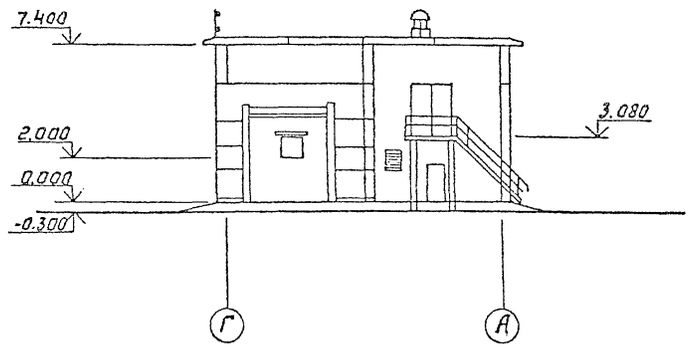

Фасад 6-1

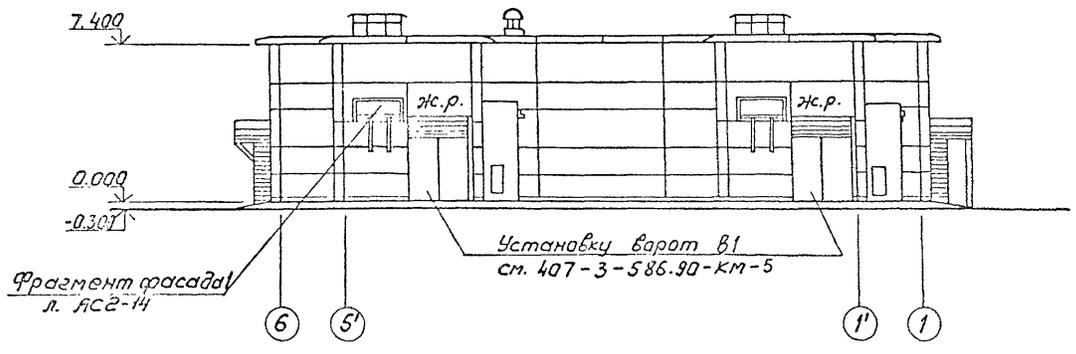

Фасад А-Г

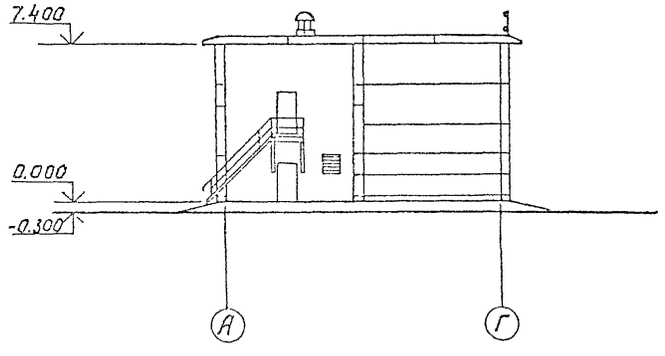

Привязан

Инв.№

407-3-590.90-АС2

Нач.отд	Романский			3РУ10(6)кВ с кабельным этажом и реакторными камерами (3РУ10-6х30-Ж6-63-2-КЭ-Р)	Стадия	Лист	Листов
Н.контр	Сацюк				РП	10	
ГИП	Фомин						
ГИП стр.	Ковалев			Фасады (Вариант со сдвоенными реакторами)	СЕВЗАПЭНЕРГОСЕТЬПРОЕКТ Ленинград		
Нач.гр.	Шленова						

Копировал

Формат А2

А

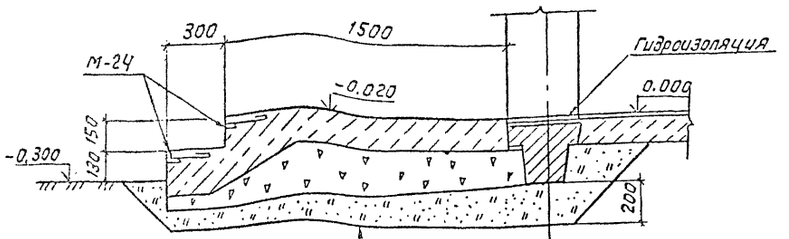

Бетон класса В7,5	- 150 мм
Щебень	- 200 мм
Песок	- 200 мм

Б

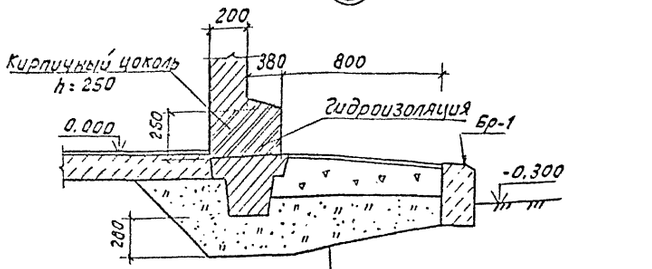

Бетон класса В7,5	- 30 мм
Щебень	- 200 мм
Песок	- 300 мм

В

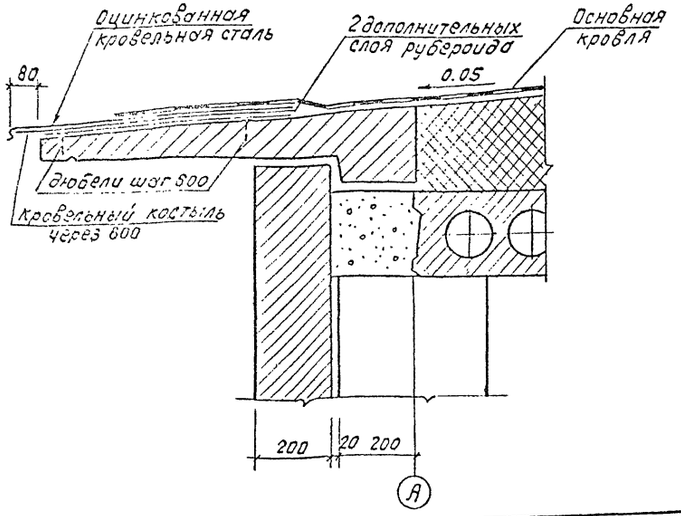

И

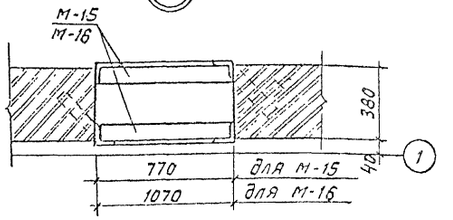

Д

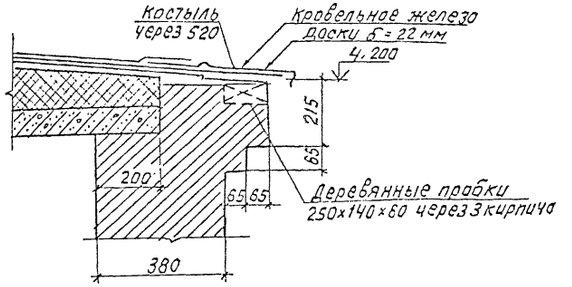

Е

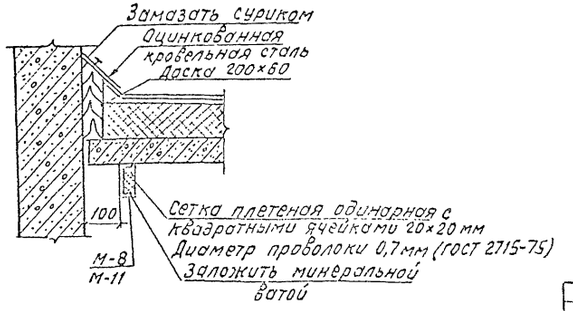

Ж

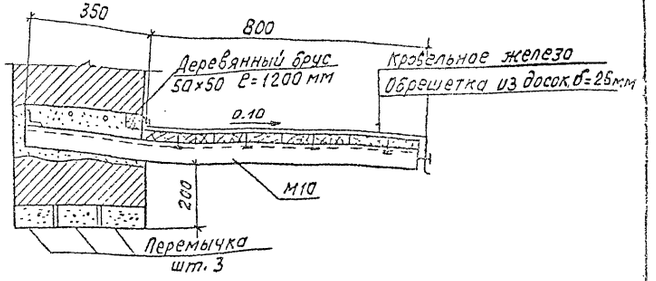

К

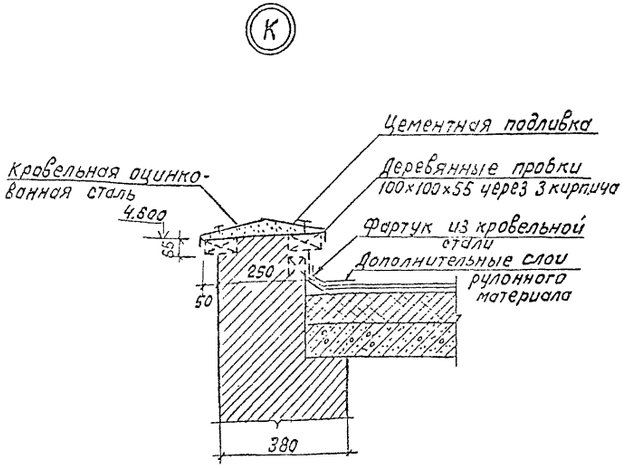

Привязан

Инв. №

				407-3-590.90-АС 2			
Нач. отд.	Роменский			3РУ10(6)кВ с кабельным этажом и реакторными камерами (3РУ10-6×30-ЖБ-63-2-КЭ-Р)	Стадия	Лист	Листов
Н. контр.	Сеницок				РП	11	
ГИП стр.	Ковалев						
Нач. гр.	Шленова			Архитектурные узлы А, Б, В, Г, Д, Ж, Е, К	Севзапэнергосетьпроект Ленинград		

Формат А2

Спецификация элементов к фрагменту входа 1.

Марка поз.	Обозначение	Наименование	Кол.	Масса ед.кг	Примечание
1		Брус 50х120 L=1910	4		
2		Доска 20х150 L=1910	4		
3		Нащельник 60х14	-		1.3м^3
-		Минеральная вата	-		0.15м^3
БР-1	ГОСТ 6665-82*	БР 100.30.18		0.12	0.05м^3

Фрагмент входа 1

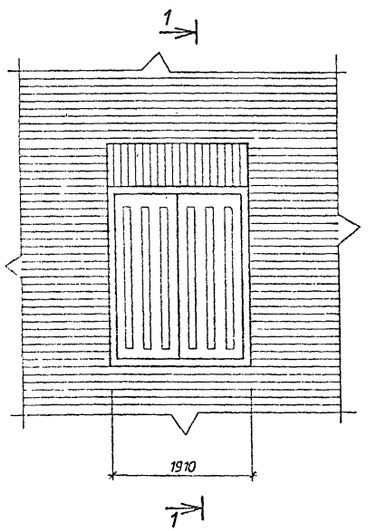

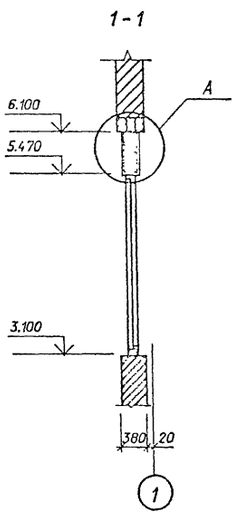

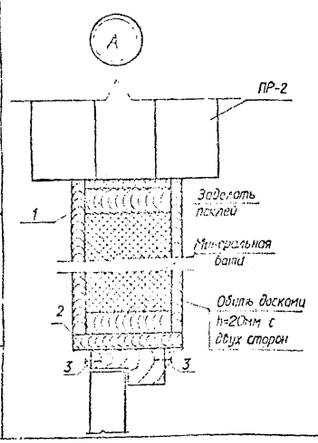

Таблица фундаментов под реакторы

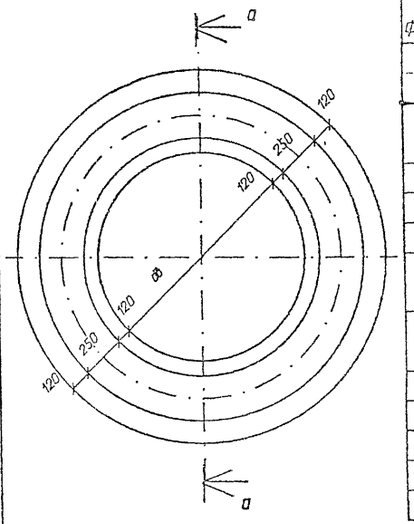

Марка фундамента	Объем бетона,м^3	Д из в км	д в в км	Тип реактора
ФР-1	0.51	955	475	РБГ-10-1600-0,14
ФР-2	0.55	1045	555	РБГ-10-1600-0,20
ФР-3	0.7	1325	835	РБГ-10-1600-0.25
				РБГ-10-1600-0.35
ФР-4	0.64	1205	715	РБГ-10-1600-0.35
ФР-5	0.67	1265	775	РБГ-10-2500-0.14
ФР-6	0.65	1225	735	РБГ-10-2500-0.20
ФР-7	0.73	1365	875	РБДГ-10-2500-0.25
				РБСГ-10-2х1600-0.14
ФР-8	0.74	1405	915	РБДГ-10-2500-0.35
				РБДГ-10-2х2500-0.20
ФР-9	0.77	1465	975	РБСГ-10-2х1600-0.20
ФР-10	0.82	1545	1055	РБСДГ-10-2х1600-0.25
ФР-11	0.71	1345	855	РБСДГ-10-2х1600-0.35
ФР-12	0.8	1505	1015	РБСДГ-10-2х2500-0.14
ФР-13	0.7	1305	815	РБДГ-10-4000-0.10

Фундаменты "ФР" выполнять из бетона класса В10
Выбор фундамента производить по таблице в зависимости от типа реактора.

а - а

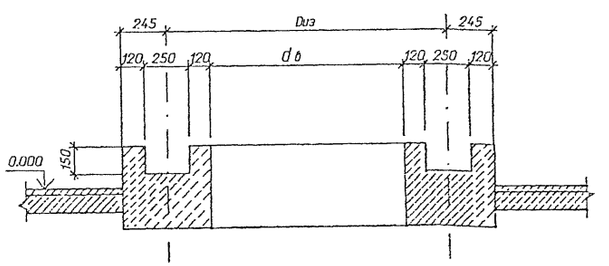

Привязан

Инв.N

Взам.инв.N

Подпись и дата

Инв.N подл.

				407-3-588.90-АС2
Нач.отд.	Раменский			ЗРУ10(6)кВ с кабельным этажом и реакторными камерами. (ЗРУ10-6х24-ЖБ-51-2-КЭ-Р)
Н.контр.	Сашюк			Стадия: РП; Лист: 12; Листов:
Гип.стр.	Кабалев			Фрагмент входа 1.
Нач.гр.	Шленова			"СЕВЗАПЭНЕРГОСЕТЬПРОЕКТ" Ленинград

Привязан

Инв.N

				407-3-588.90-АС2
Нач.отд.	Раменский			ЗРУ10(6)кВ с кабельным этажом и реакторными камерами. (ЗРУ10-6х24-ЖБ-51-2-КЭ-Р)
Н.контр.	Сашюк			Стадия: РП; Лист: 13; Листов:
Гип.стр.	Кабалев			Фундаменты под реакторы ФР-1...ФР-13
Нач.гр.	Шленова			"СЕВЗАПЭНЕРГОСЕТЬПРОЕКТ" Ленинград

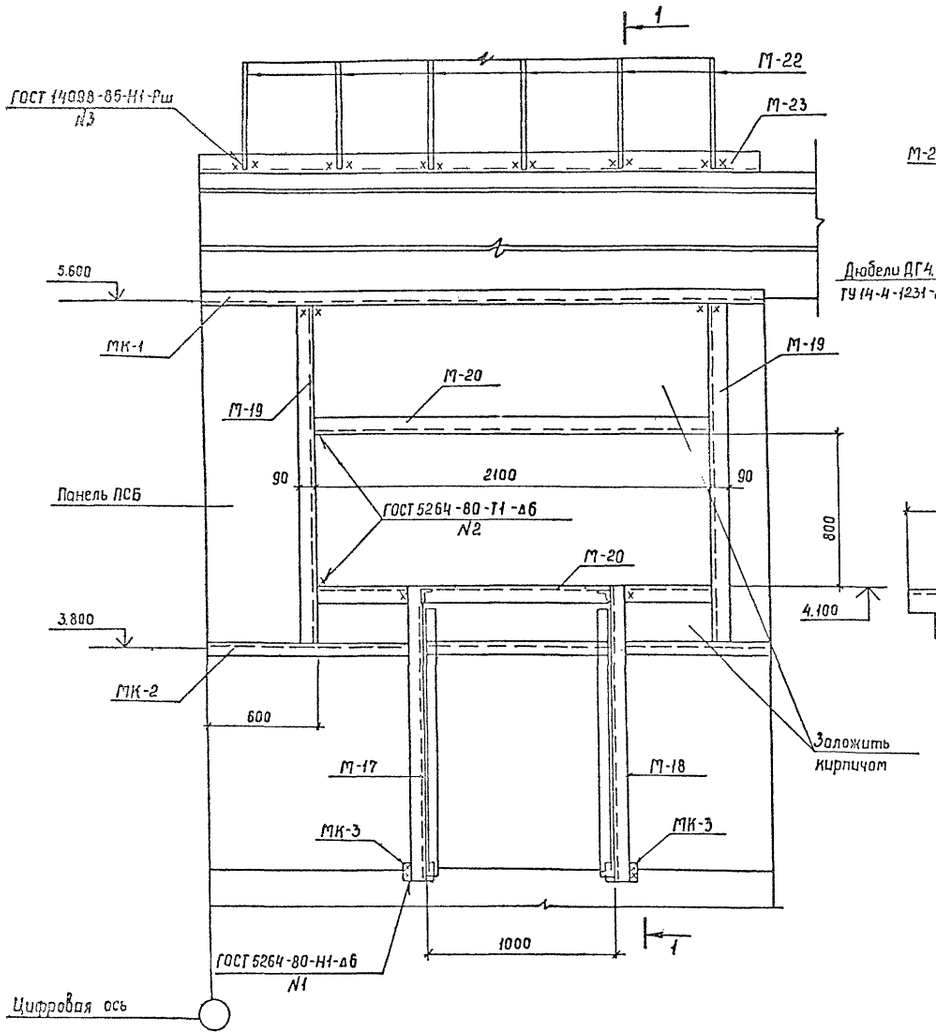

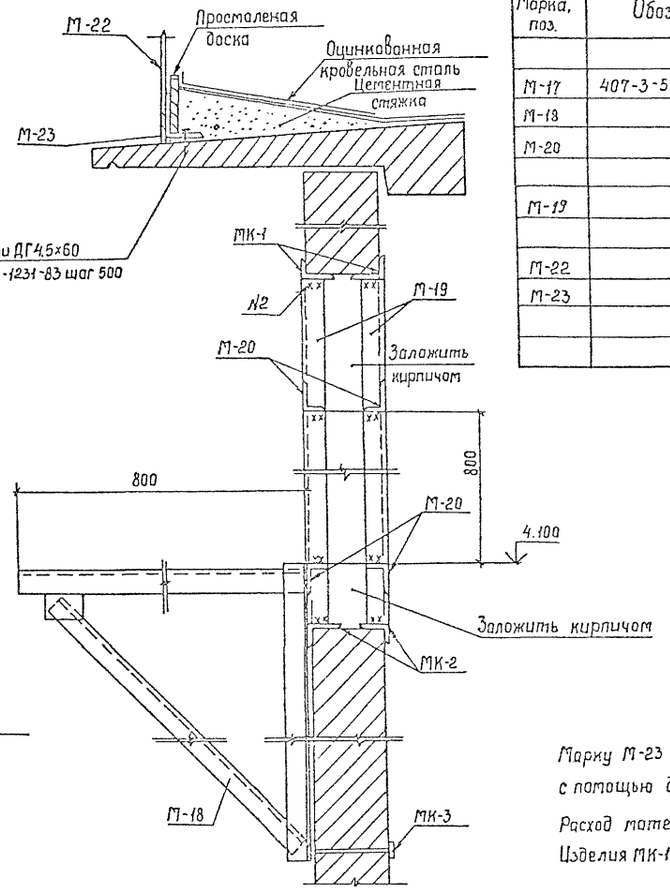

Спецификация к фрагменту фасада 1

Марка, поз.	Обозначение	Наименование	Кол.	Масса ед.кг	Примечание
		Металлоконструкции			
М-17	407-3-586.90-АС.И-17	Изделие М-17	1	20.8	
М-18	- 17	Изделие М-18	1	20.8	
М-20		Уголок 90×56×6			
		ГОСТ 8510-86 ℓ=2100	4	14.07	
М-19		Уголок 90×56×6			
		ГОСТ 8510-86 ℓ=1800	4	12.06	
М-22	АС.И-18	Ограждение	1	35.1	
М-23		Уголок 90×56×6			
		ГОСТ 8510-86 ℓ=3000	1	20.1	

Марку М-23 крепить к карнизной панели по месту с помощью дюбелей с шагом 500 мм

Расход материалов дан на 1 фрагмент фасада 1

Изделия МК-1...МК-3 см. спецификацию на листе АС2-25

Привязан

Инв. N

407-3-590.90-АС2

Нач. отд.	Роменский		20.08.91	ЗРУ10(6)кв с кабельным этажом и реакторными камерами (ЗРУ10-6×30-ЖБ-63-2-К9-Р)	Стадия	Лист	Листов
Н. контр.	Соцюк		20.08.91		РП	14	
Отд. стр.	Ковалев		20.08.91				
Нач. гр.	Шленова		20.08.91	Фрагмент фасада 1	СЕВЗАПЭНЕРГОСЕТЬПРОЕКТ Ленинград		

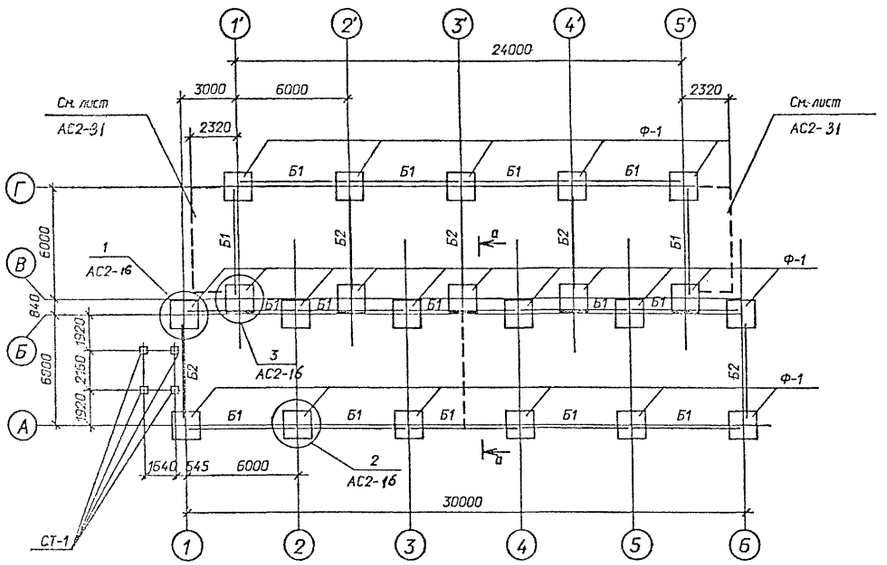

Деталь установки стойки СТ-1

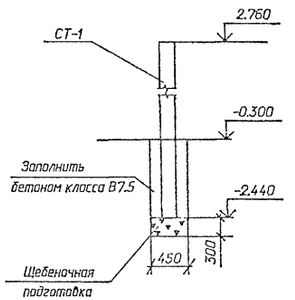

Спецификация элементов к схеме расположения фундаментов

Марка поз.	Обозначение	Наименование	Кол.	Масса ед.кг	Примечание
Ф-1	1.020-1/83 вып.1	Фундамент 2Ф15.9-1	22	3000	1.2м³
ФБ1	ГОСТ 13579-78	Блок ФБС9.3.6-Т	78	350	0.14бм³
Б1	1.415.1-2 вып.1	Балка 3БФБ-3АIIIВ	16	1300	0.52м³
Б2	1.415.1-2 вып.1	Балка 3БФБ-6АIIIВ	5	1200	0.48м³
СТ-1	3.407.1-157 вып.1	Стойка СОН 52-39	4	575	0.23 м³
		Материалы			
		Бетон класса В 7.5	-		2.0 м³

1 Согласно технического отчета по инженерно-геологическим изысканиям основанием здания являются пески мелкозернистые со следующими нормативными прочностными и деформационными характеристиками:
φ=0.49рад, γ=1.8т/м³ С=2кПа (0.02кгс/см²), Е=14.7мПа(150кгс/см²)
Грунтовые воды отсутствуют.

2 По верху фундаментных балок и блоков выполнить цементно-песчаную гидроизоляцию толщиной 50мм состава 1:2 с уплотняющей добавкой (церезит, алюминат натрия, битумные мастики).

3 Под подошвой фундаментов выполнить песчаную подготовку толщиной 10 см.

4 Обратную засыпку пазух котлованов производить слоями толщиной 15-20см с тщательным послойным уплотнением, исключающим просадку грунта.

5 Фундаментные балки укладывать на бетоне класса В10.

6 Блоки ФБ укладывать на бетоне класса В7.5.

7 Кирпичный цоколь толщиной 380 мм укладывать на фундаментные балки Б1.

Расчетные схемы нагрузок

Угловой фундамент

N^{H}= 37.7 тс (369.5 кН)

M^{H}= 8 тм (78.4 кНм)

M^{H}=3.9тм (38.2 кНм)

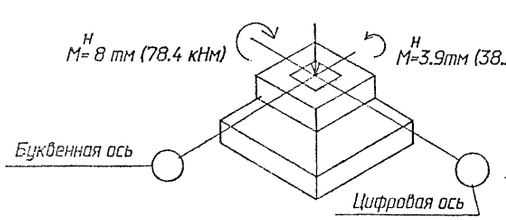

Рядовой фундамент

N^{H}= 56тс (548.8 кН)

M^{H}= 16.1 тм (157.8 кНм)

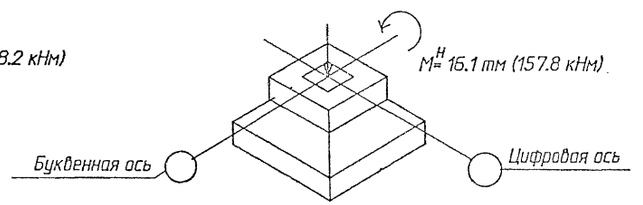

См. вместе с листами АС2-16;29;31.

Привязан

Инв.N

				407-3-590.90-АС2	
Нач. отд.	Романский		10.91		
Н. контр.	Сонцов		10.91	ЗРУ 10 (6) кВ с кабельным этажом и реакторными камерами (ЗРУ 10-6х30-ЖБ-63-2-КЭ-Р)	Стадия: РП; Лист: 15; Листов:
ГИП стр.	Кафалев		10.91		
Нач. гр.	Шленова		10.91		
Инж. 3 к.	Лизунова		10.91	Схема расположения элементов фундаментов зданий. (Вариант с одинарными реакторами)	СЕВЗАПЭНЕРГОСЕТЬПРОЕКТ Ленинград

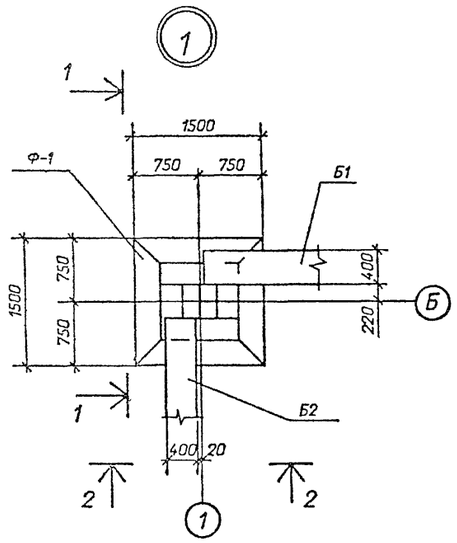

1 - 1

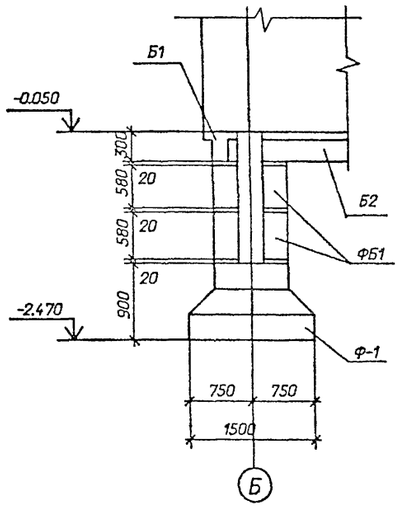

2 - 2

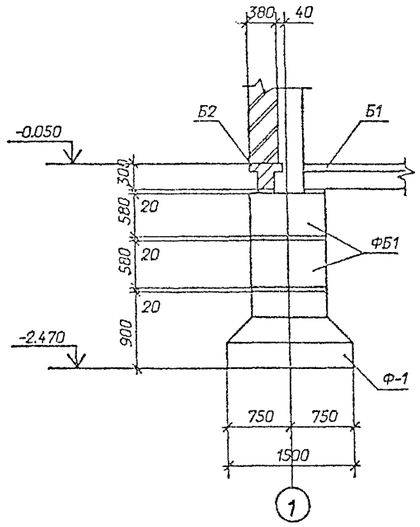

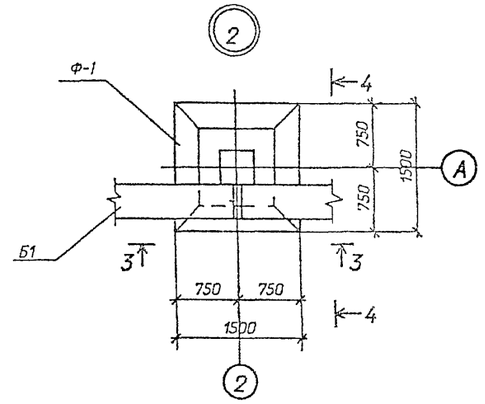

3 - 3

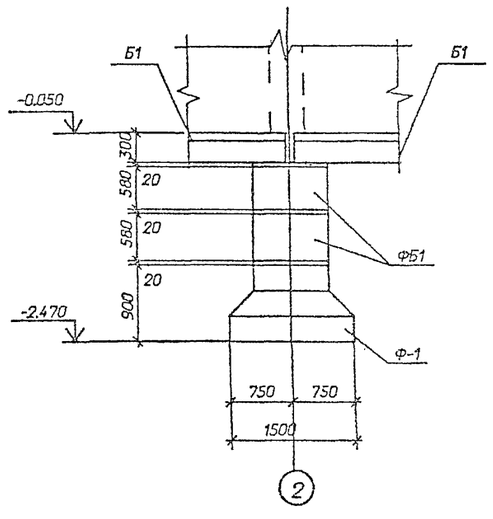

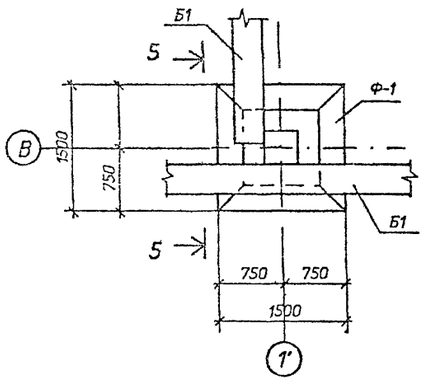

5 - 5

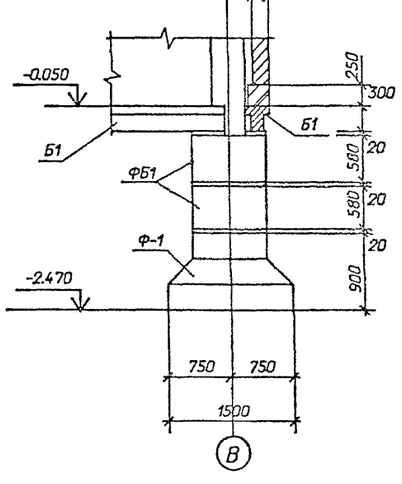

4 - 4

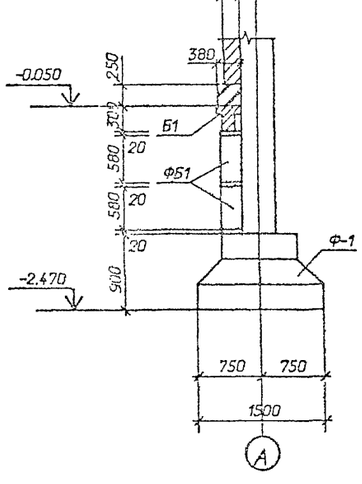

а - а

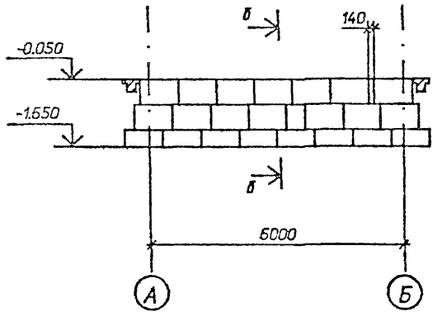

б - б

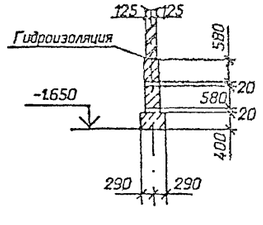

Привязан

Инв.N

				407-3-590.90-АС2	
Нач.отд.	Роменский		20.08.91	ЗРУ 10(6) кВ с кабельным этажом и реакторными камерами (ЗРУ 10-6х30-ЖБ-63-2-КЭ-Р)	Стадия: РП; Лист: 16; Листов:
Н.контр.	Сацюк		20.08.91		
Гип.отд.	Ковалев		20.08.91		
Нач.гр.	Шленова		20.08.91	Схема расположения элементов фундаментов здания. Узлы 1...3. (Вариант с одинарными реакторами)	СЕВЗАПЭНЕРГОСЕТЬПРОЕКТ Ленинград
Инж.Зк.	Лизунова		20.08.91		

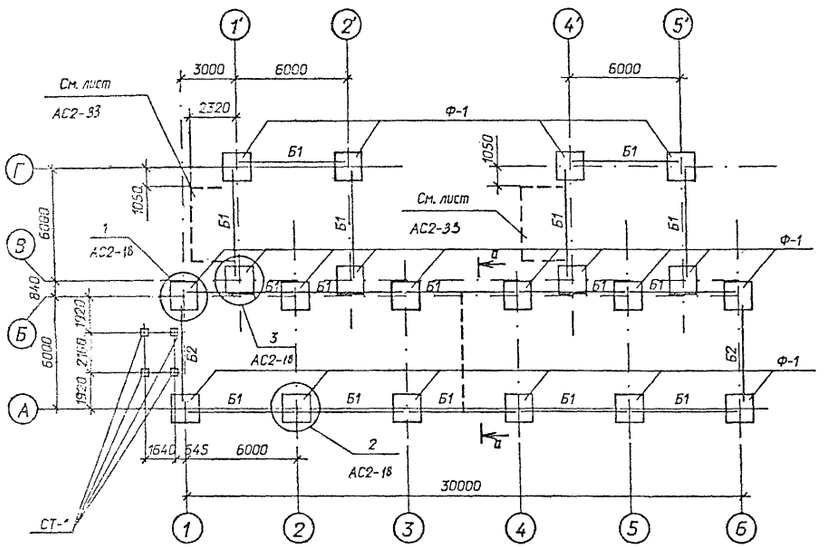

Деталь установки стойки СТ-1

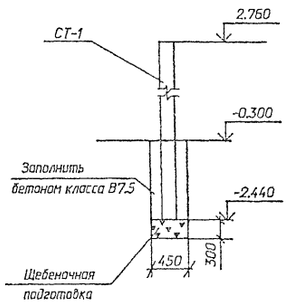

Спецификация элементов к схеме расположения фундаментов

Марка поз.	Обозначение	Наименование	Кол.	Масса ед.кг	Приме-чание
Ф-1	1.020-1/83 вып.1	Фундамент 2Ф15.9-1	90	3000	1.2м³
ФБ1	ГОСТ 13579-78	Блок ФБС9.3.6-Т	78	350	0.146м³
Б1	1.415.1-2 вып.1	Балка 3БФ6-3АIIIВ	16	1300	0.52м³
Б2	1.415.1-2 вып.1	Балка 3БФ6-6АIIIВ	2	1200	0.48м³
СТ-1	3.407.1-157 вып.1	Стойка СОН 52-39	4	575	0.23 м³
		Материалы			
		Бетон класса В 7.5	-		2.0 м³

1 Согласно технического отчета по инженерно-геологическим изысканиям основанием здания являются пески мелкозернистые со следующими нормативными прочностными и деформационными характеристиками:
φ =0.49град, γ=1.8т/м³, С=2кПа (0.02кгс/см²), Е=14.7МПа(150кгс/см²)
Грунтовые воды отсутствуют.

2 По верху фундаментных балок и блоков выполнить цементно-песчаную гидроизоляцию толщиной 50мм состава 1.2 с уплотняющей добавкой (церезит, алюминат натрия, битумные мастики).

3 Под подошвой фундаментов выполнить песчаную подготовку толщиной 10 см.

4 Обратную засыпку пазух котлованов производить слоями толщиной 15-20см с тщательным послойным уплотнением, исключающим просадку грунта.

5 Фундаментные балки укладывать на бетоне класса В10.

6 Блоки ФБ укладывать на бетоне класса В7.5.

7 Кирпичный цоколь толщиной 380 мм укладывать на фундаментные балки Б1.

Расчетные схемы нагрузок

Угловой фундамент

N^{H}= 37.7 тс (369.5 кН)

M^{H}= 8 тм (78.4 кНм)

M^{H}=3.9тм (38.2 кНм)

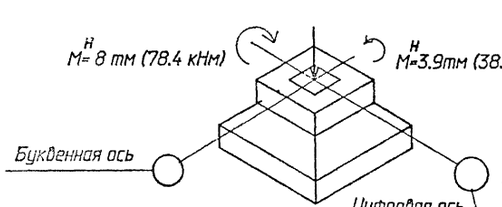

Рядовой фундамент

N^{H}= 56тс (548.8 кН)

M^{H}= 16.1 тм (157.8 кНм)

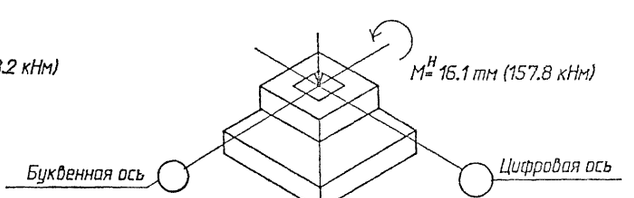

См. вместе с листами АС2-18;29;31;33

Привязан

Инв.N

				407-3-590.90-АС2	
Нач. отд.	Романский		20.09.91		
Н.контр.	Спичк.		20.09.91	ЭРУ 10 (6) кВ с кабельным этажом и реакторными камерами (ЭРУ 10-6х30-ЖБ-63-2-КЭ-Р)	Стадия: РП; Лист: 17; Листов:
ГИП стр	Кобелев		20.09.91		
Нач. гр.	Шленова		20.09.91		
Инж. 3 к.	Лизунова		20.09.91	Схема расположения элементов фундаментов здания. (Вариант со сдвоенными реакторами)	СЕВЗАПЭНЕРГОСЕТЬПРОЕКТ Ленинград

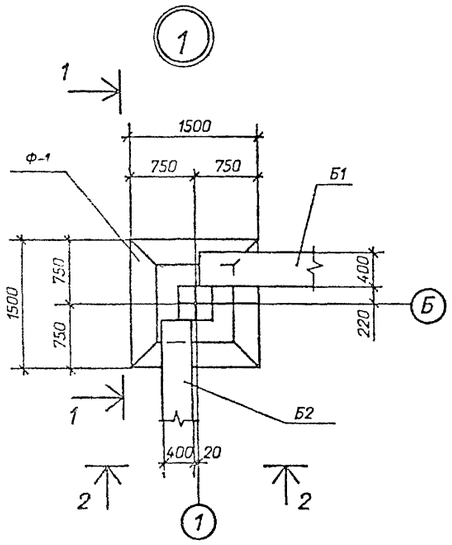

1 - 1

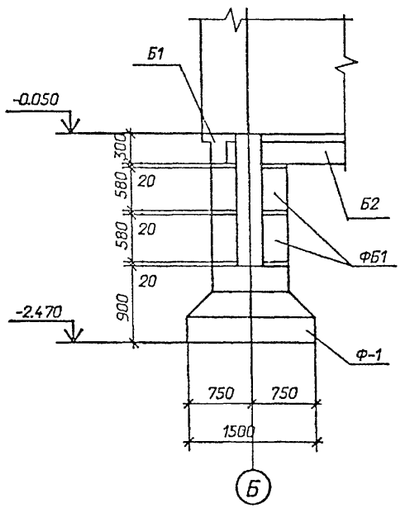

2 - 2

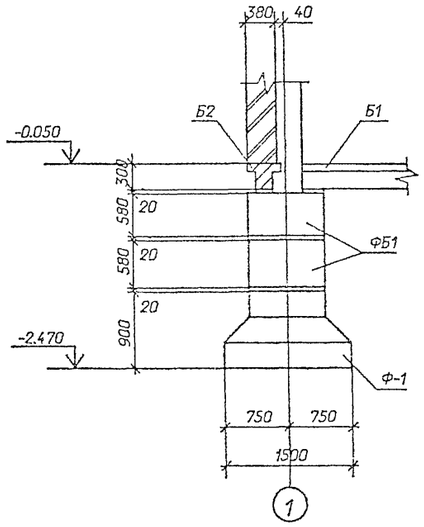

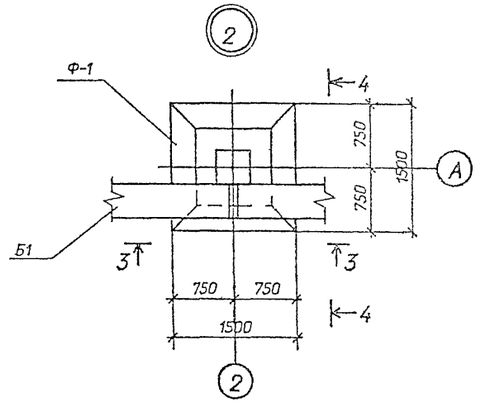

3 - 3

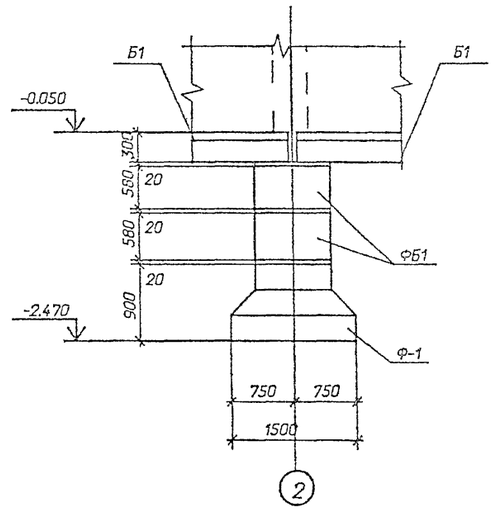

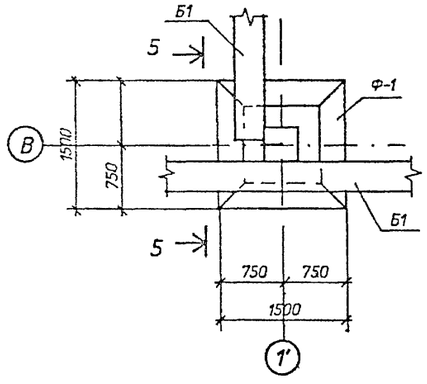

5 - 5

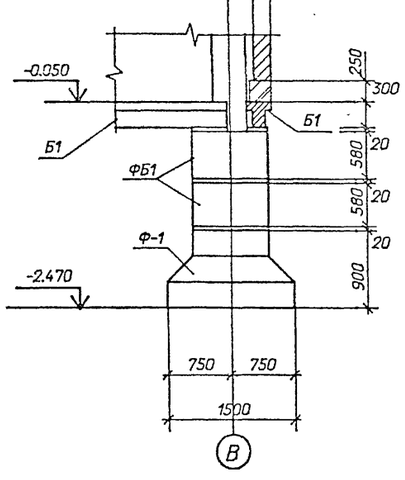

4 - 4

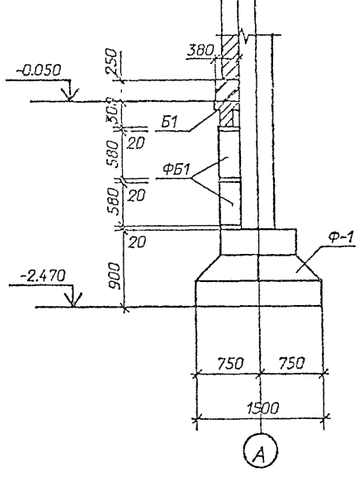

а - а

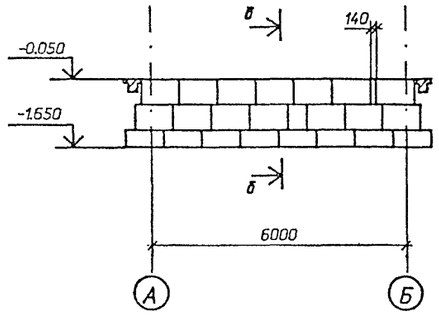

б - б

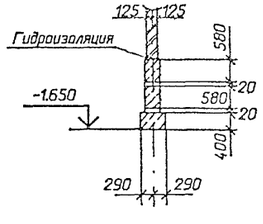

Привязан

Инв.№

				407-3-590.90-АС2	
Нач.отд.	Роменский		20.08.91	ЗРУ 10(6) кВ с кабельным этажом и реакторными камерами (ЗРУ 10-6х30-ЖБ-63-2-КЭ-Р)	Стадия: РП; Лист: 18; Листов:
Н.контр.	Сацюк		20.08.91		
Гип.стр.	Ковалев		23.08.91	Схема расположения элементов фундаментов здания. Узлы 1...3. (Вариант со сдвоенными реакторами)	СЕВЗАПЭНЕРГОСЕТЬПРОЕКТ Ленинград
Нач.гр.	Шленова		20.08.91		
Инж.эк.	Лизунова		20.08.91		

Схемы расположения колонн, ригелей и балок на отм.4.000 и 2.730

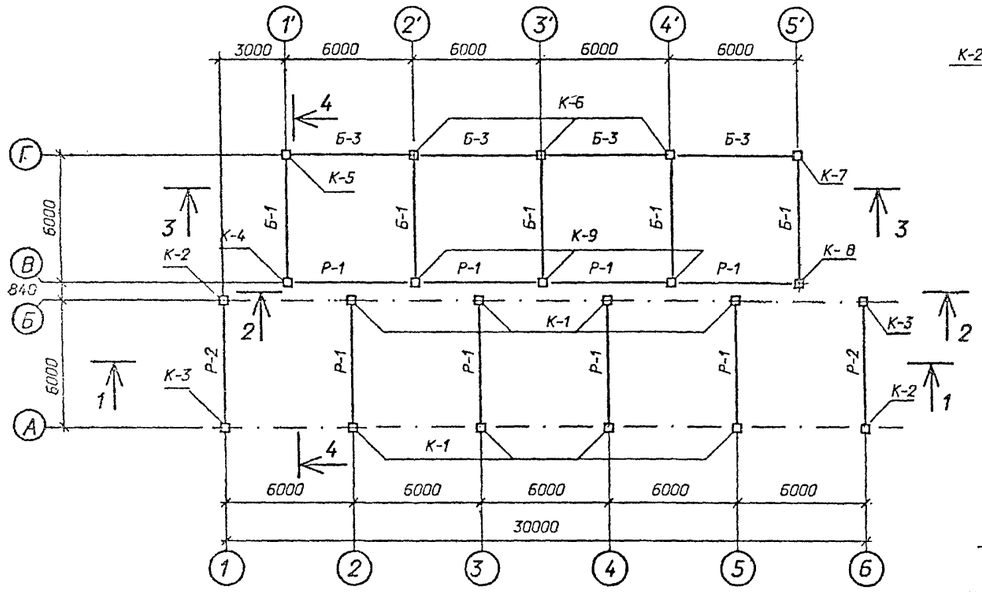

1 - 1

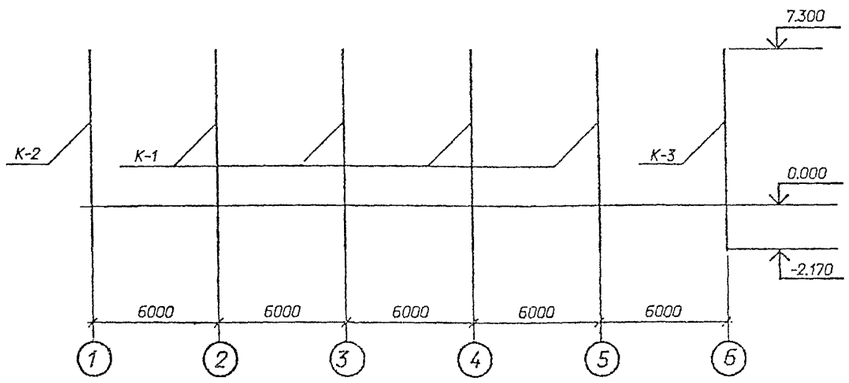

2 - 2

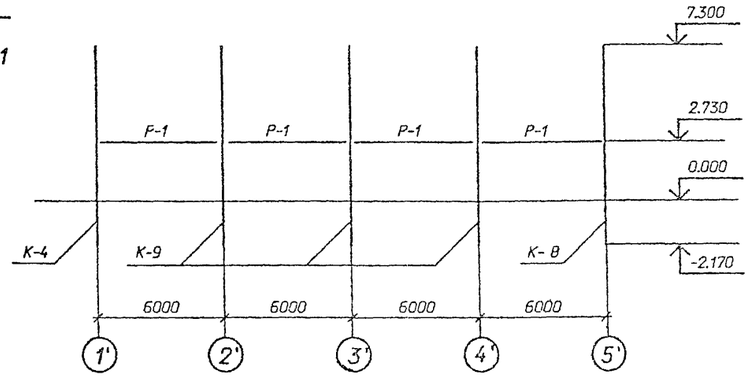

4 - 4

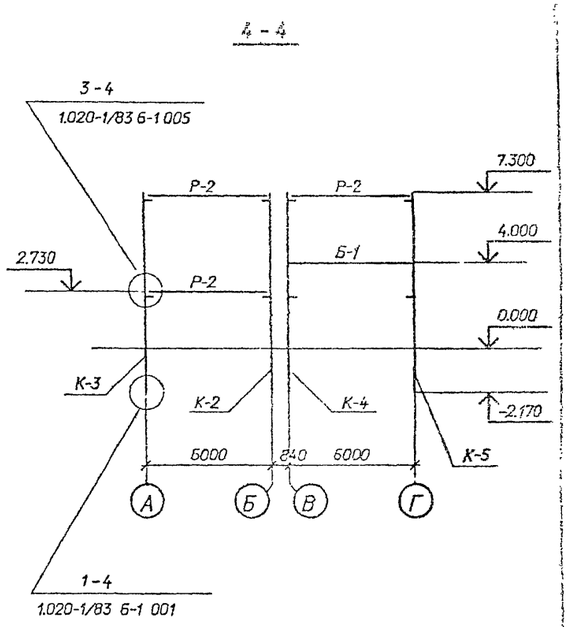

Схемы расположения колонн, ригелей и балок на отм. 7.300

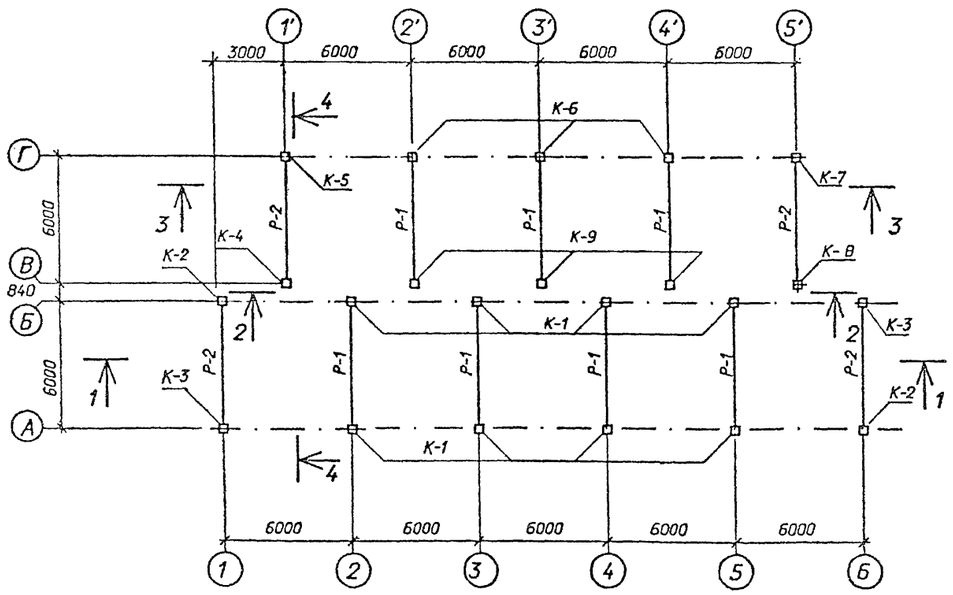

3 - 3

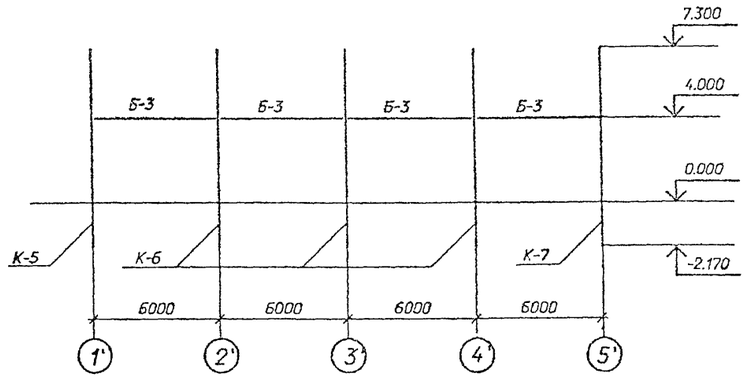

Схему расположения и спецификацию на балки Б-1 см.
407-3-586.90-КМ-18

См. вместе с листами АС2-4; 5

Привязан

Инв.№

				407-3-590.90-АС2	
Нач. отд.	Раменский		20.09.11	ЗРУ 10(6) кВ с кабельным этажом и реакторными камерами (ЗРУ10-6х30-ЖБ-63-2-КЭ Р)	Стадия: РП; Лист: 19; Листов:
Н. контр.	Сацюк		20.09.11		
ГИП стр.	Кабалев		20.09.11		
Нач. гр.	Шленова		20.09.11	Схемы расположения колонн, ригелей и балок (Вариант с одиночными реакторами)	СЕВЗАПЭНЕРГОСЕТЬПРОЕКТ Ленинград
Инж. Зк.	Лизунова		20.09.11		

Сф 1033-03 Формат А2

Схемы расположения колонн, ригелей и балок на отм.4.000 и 2.730

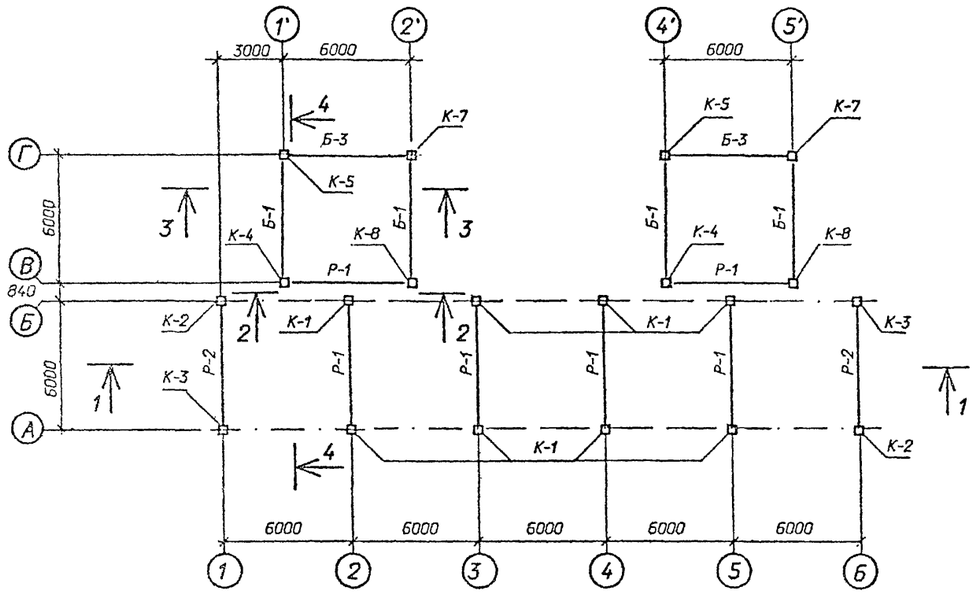

Схемы расположения колонн, ригелей и балок на отм. 7.300

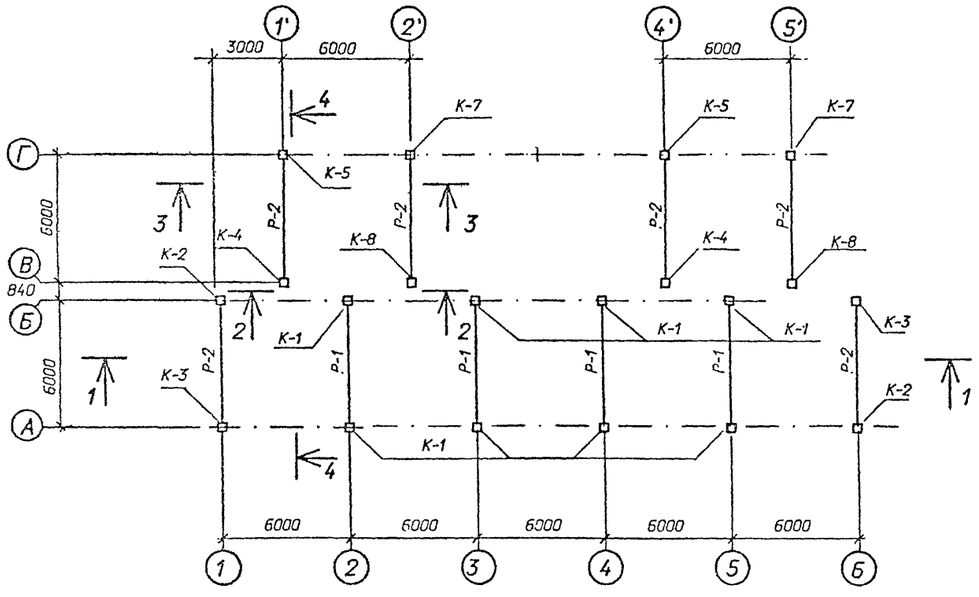

1 - 1

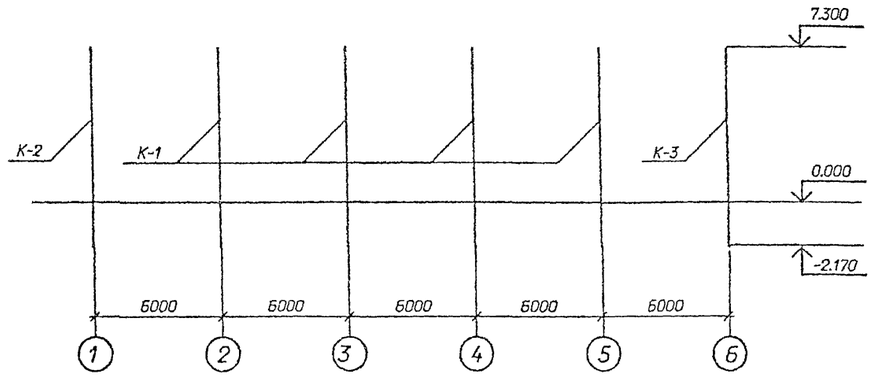

2 - 2

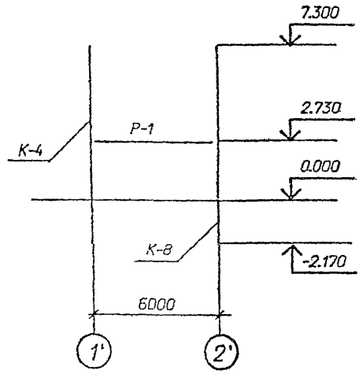

3 - 3

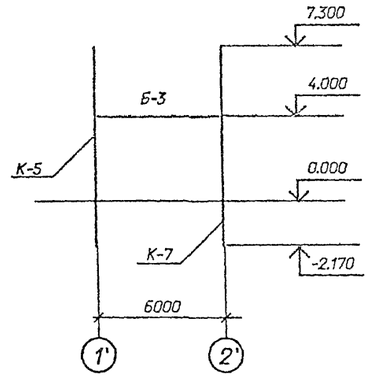

4 - 4

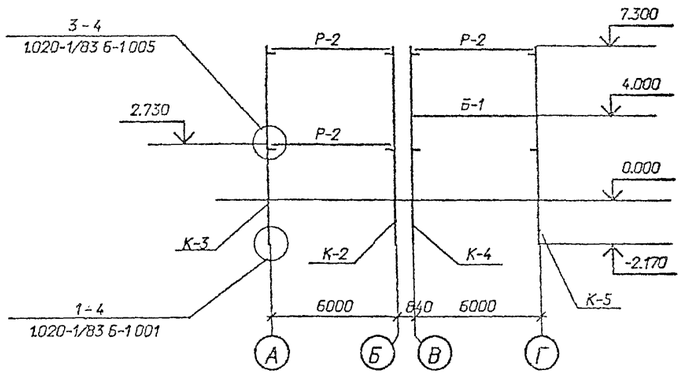

Схему расположения и спецификацию на балки Б-1

см. 407-3-586.90-КМ-18

См. вместе с листами АС2- 6;7.

Придязан							
Инв.N							

				407-3-590.90-АС2			
Нач. отд.	Раменский		20.08.91	ЗРУ 10(6) кВ с кабельным этажом и реакторными камерами (ЗРУ10-6Х30-ЖБ-Б3-КЭ-Р)	Стадия	Лист	Листов
Н. контр.	Сацюк		20.08.91		РП	20	
ГИП стр.	Ковалев		20.08.91				
Нач. гр.	Шленова		20.08.91	Схемы расположения колонн, ригелей и балок (вариант со сдвоенными реакторами)	СЕВЗАПЭНЕРГОСЕТЬПРОЕКТ Ленинград		
Инж. 3к.	Лизунова		20.08.91				

Схема расположения плит покрытия

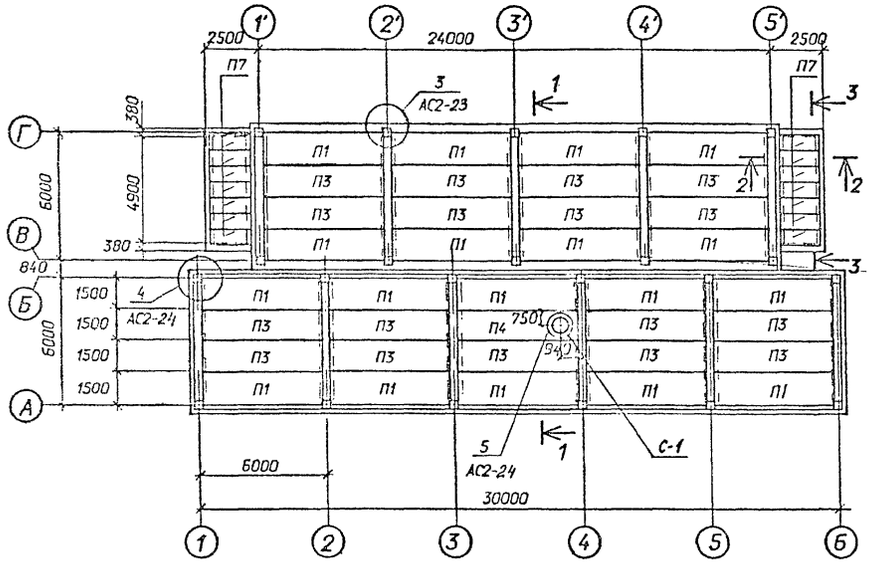

Схема расположения плит перекрытия

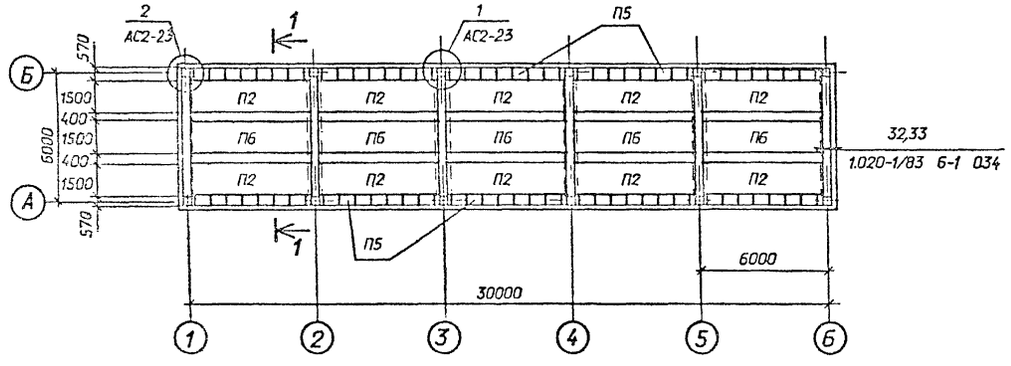

2 - 2

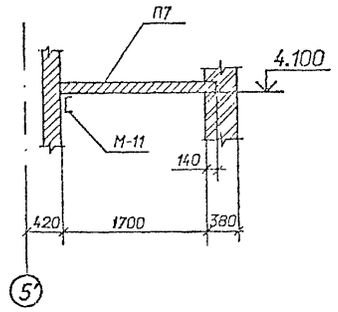

3 - 3

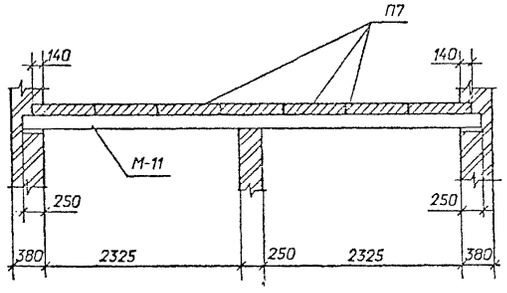

1 - 1

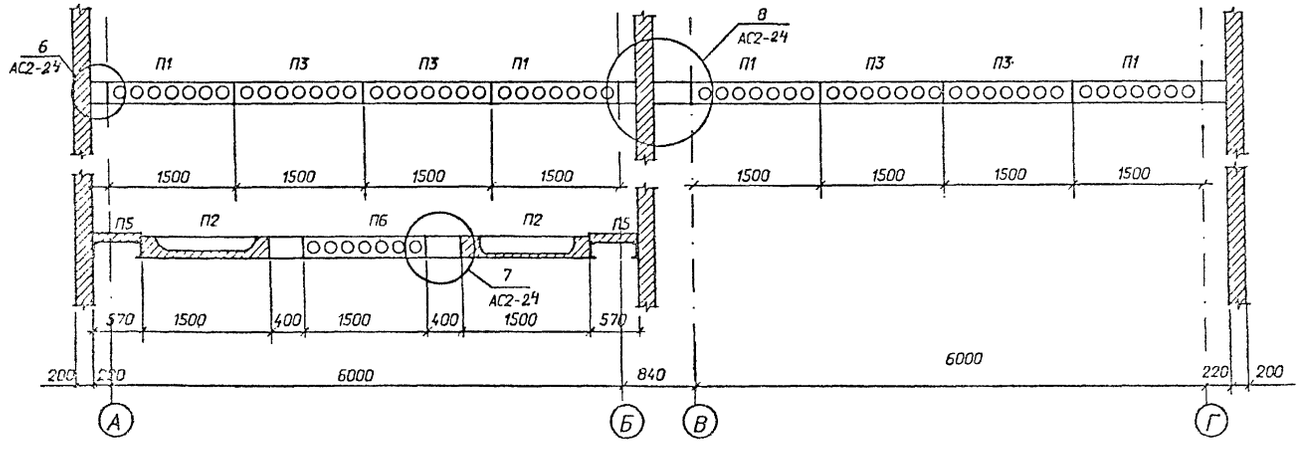

Спецификация к схемам расположения плит покрытия и перекрытия

Марка поз.	Обозначение	Наименование	Кол.	Масса ед.кг	Примечание
		Плиты покрытия			
П1	1.041.1-3 вып.1	ПК56.15-6AIVт-I	18	2690	1.05м³
П3	1.041.1-3 вып.1	ПК56.15-6AIVт	17	2600	1.04м³
П4	407-3-586.90-АС.И-1	ПРС56.15-6AIVт-А	1	2890	1.13м³
П7	3.006.1-2.87 вып.2	П15д-5	14	410	0.16м³
		Плиты перекрытия			
П2	1.041.1-3 вып.6	ПРС56.15-16AIVт	10	2890	1.13м³
П6	1.041.1-3 вып.1	ПК56.15-12AIVт	5	2690	1.05м³
П5	3.006.1-2.87 вып.2	Плита П4-15д	70	110	0.04м³
	Стакан для крышных вентиляторов				
С-1	1.484-24 вып.1	СБ7А-1	1	290	0.12м³
		Металлоконструкции			
М-11	407-3-586.90-АСИ-14	Изделие М-11	2	88.4	
МС-5	- 26	Изделие МС-5		32.4	
МР-9	- 27	Изделие МР-9	40	165.4	
МР-10	- 26	Изделие МР-10	20	27.6	
МС-3	АСИ-26	Изделие МС-3	36	22.7	
МС-4	- 28	Изделие МС-4	36	1.5	
МС-8		Полоса 8х90 ГОСТ 103-76* L=180	22	1.0	
МС-6	АСИ-13	Изделие МС-6	1	37.2	
МС-12		Ø 22АI-ГОСТ 5781-82* L=640	22	1.9	
КР-1	АСИ-25	Каркас КР-1	66	13.4	
КР-2	- 25	Каркас КР-2	8	15.6	
1		Ø 6АI - ГОСТ5781-82* L=200	616	0.04	
2		L=400	420	0.08	
		Бетон класса В25	-		2.3 м³

Привязан

Инв.№

				407-3-590.90-АС2	
Нач.отд.	Ромейский		20.08.91	ЗРУ 10(6) кВ с кабельным этажом и реакторными камерами (ЗРУ10-6х30-ЖБ-63-2-КЭ-Р)	Стадия: РП; Лист: 21; Листов:
Н.контр.	Сашок		20.08.91		
Гип.стр.	Кобзарь		20.08.91		
Нач.гр.	Шевцова		20.08.91	Схемы расположения плит покрытия и перекрытия. (Вариант с одинарными реакторами)	СЕВЗАПЭНЕРГОСЕТЬПРОЕКТ Ленинград

Схема расположения плит покрытия

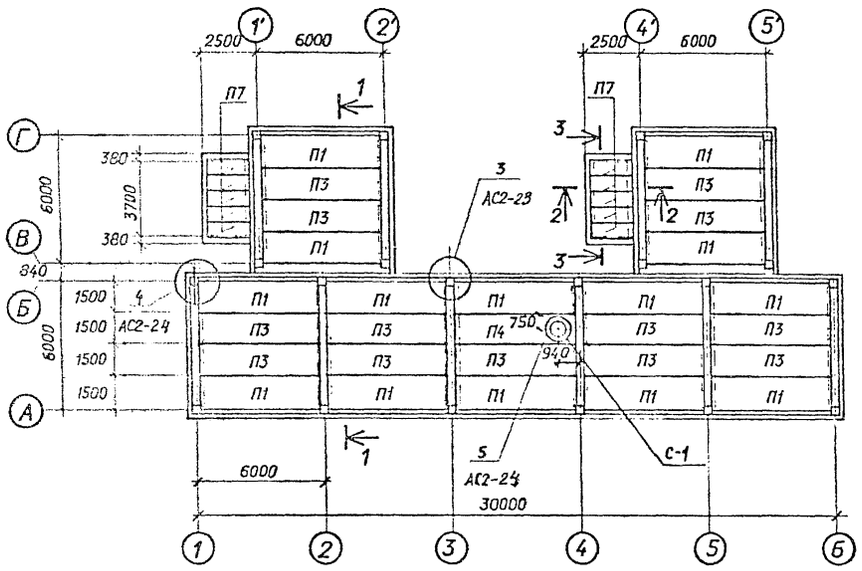

Схема расположения плит перекрытия

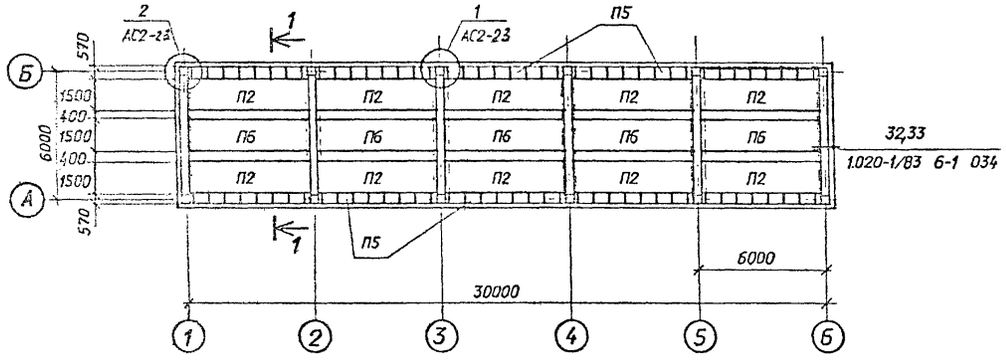

2 - 2

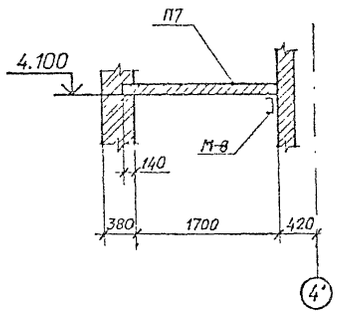

3 - 3

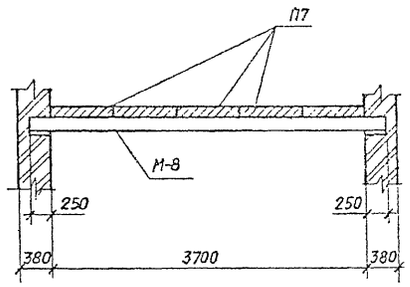

1 - 1

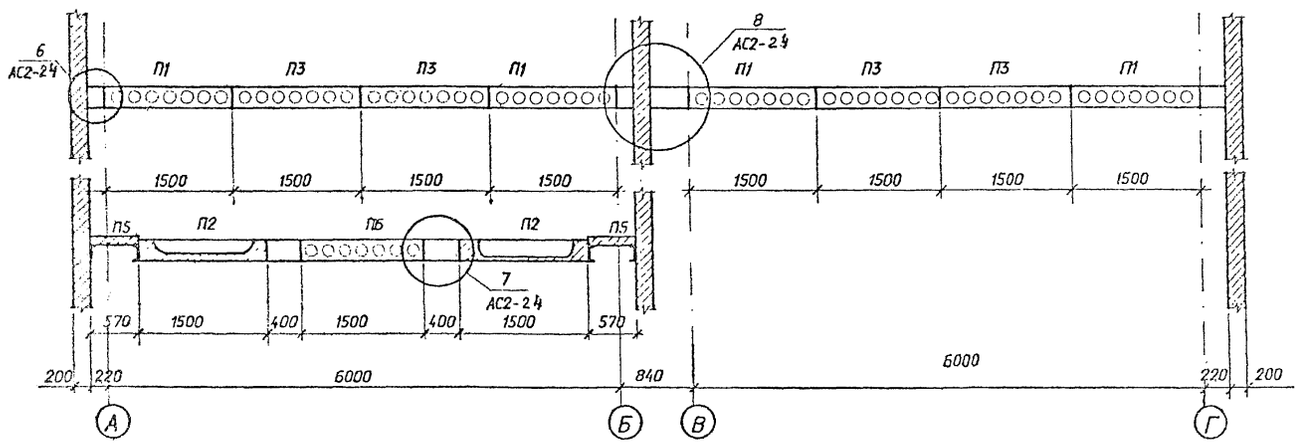

Спецификация к схемам расположения плит покрытия и перекрытия

Марка поз.	Обозначение	Наименование	Кол.	Масса 1 шт.	Примечание
		Плиты покрытия			
П1	1.041.1-3 вып.1	ПК56.15-6AIVт-I	14	2690	1.05м³
П3	1.041.1-3 вып.1	ПК56.15-6AIVт	13	2600	1.04м³
П4	407-3-586.90-АС.И-1	ПРС56.15-6AIVт-А	1	2890	1.13м³
П7	3.006.1-2.87 вып.2	П15д-5	10	410	0.16м³
		Плиты перекрытия			
П2	1.041.1-3 вып.1	ПРС56.15-16AIVт	10	2890	1.13м³
П6	1.041.1-3 вып.3	ПК56.15-12AIVт	4	2690	1.05м³
П5	3.006.1-2.87 вып.2	Плита П4-15д	70	110	0.04м³
	Стакан для крышных вентиляторов				
С-1	1.484-24 вып.1	СБ7А-I	1	290	0.12м³
		Металлоконструкции			
М-8	407-3-586.90-АС.И-14	Изделие М-8	2	67.4	
МС-5	- 26	Изделие МС-5	4	32.4	
МР-9	- 27	Изделие МР-9	40	165.4	
МР-10	- 26	Изделие МР-10	20	27.6	
МС-3	АС.И- 26	Изделие МС-3	28	22.7	
МС-4	- 28	Изделие МС-4	28	1.5	
МС-8		Полоса 8х90 ГОСТ 103-76* L=180	20	1.0	
МС-6	АС.И- 13	Изделие МС-6	1	37.2	
МС-12		Ø 22АII-ГОСТ 5781-82* L=640	20	1.9	
КР-1	АС.И- 25	Каркас КР-1	58	13.4	
КР-2	- 25	Каркас КР-2	4	15.6	
1		Ø 6AI - ГОСТ5781-82* L=200	392	0.04	
2		L=400	420	0.08	
		Бетон класса В25	-		2.3м³

Привязан

Инв.N

				407-3-590.90-АС2	
Нач.отд.	Ременский		20.08.91	ЭРУ10(6)кВ с кабельным этажом и реакторными камерами (ЭРУ10-6х30-ЖБ-63-2-К9-Р)	Стадия: РП; Лист: 22; Листов:
Гл.констр.	Сазон		20.08.91		
Гл.спец.	Ковалев		20.08.91		
Нач.гр.	Шленова		20.08.91	Схемы расположения плит покрытия и перекрытия. (Вариант со сдвоенными реакторами)	СЕВЗАПЭНЕРГОСЕТЬПРОЕКТ Ленинград

Формат А3

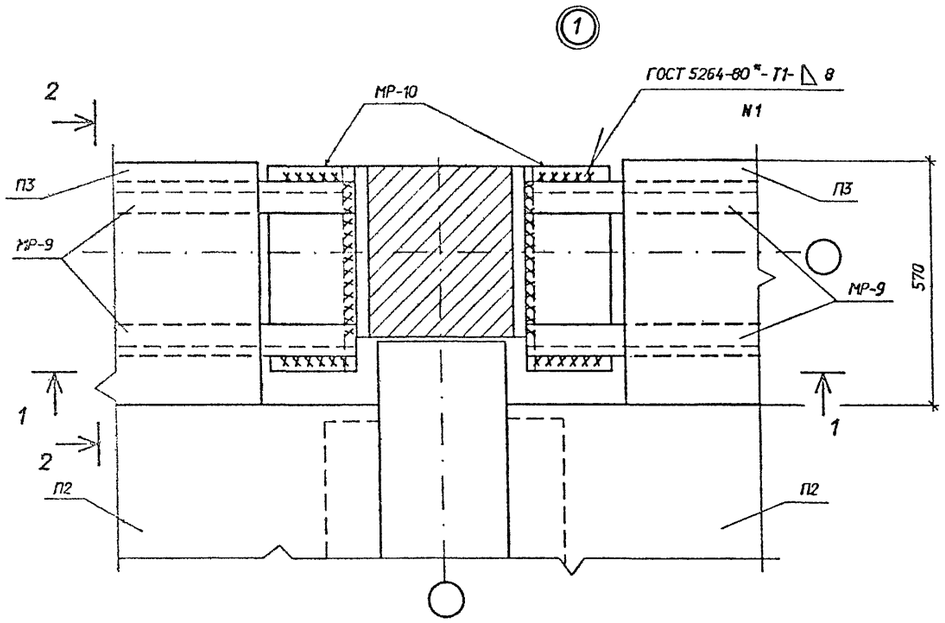

1 - 1

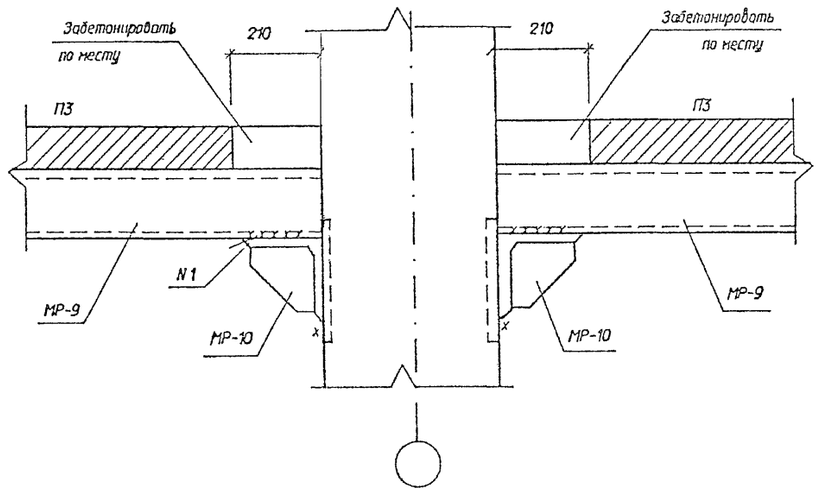

2 - 2

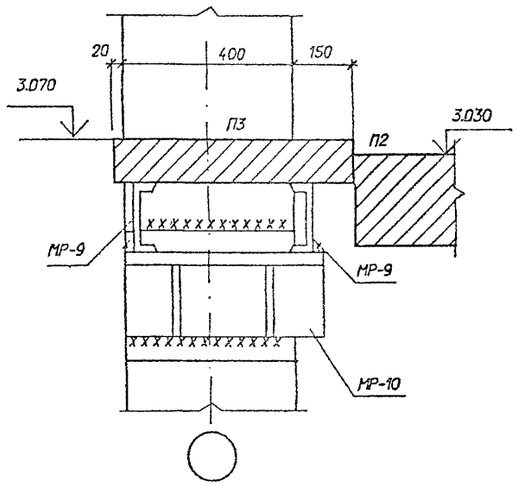

3

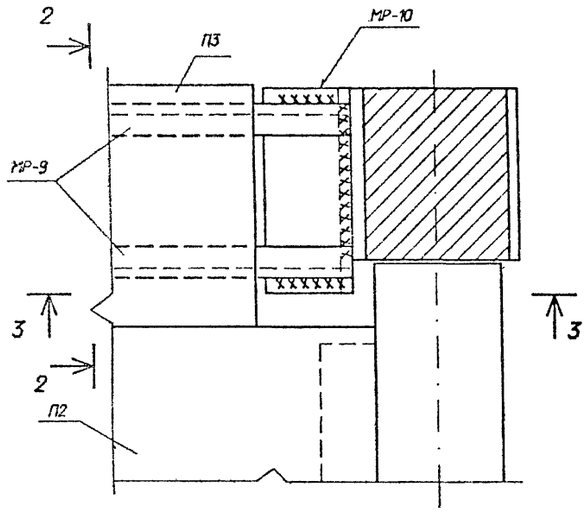

3 - 3

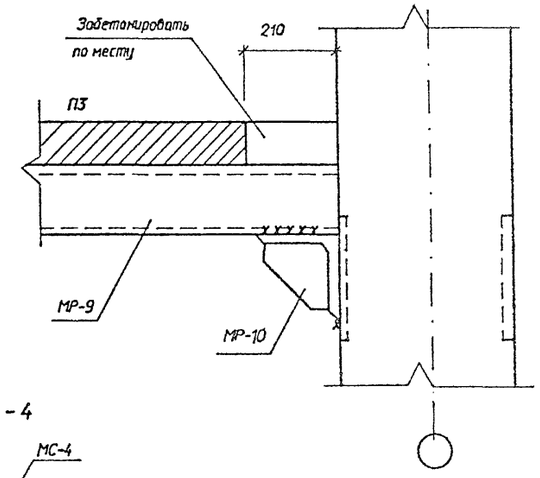

4

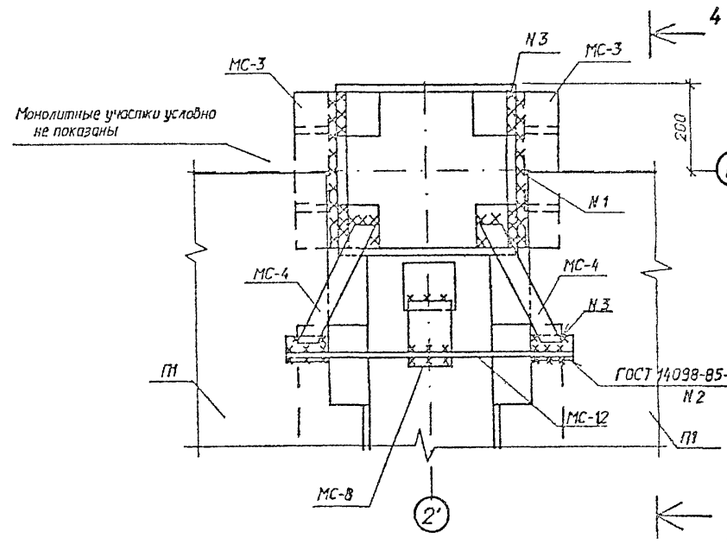

4 - 4

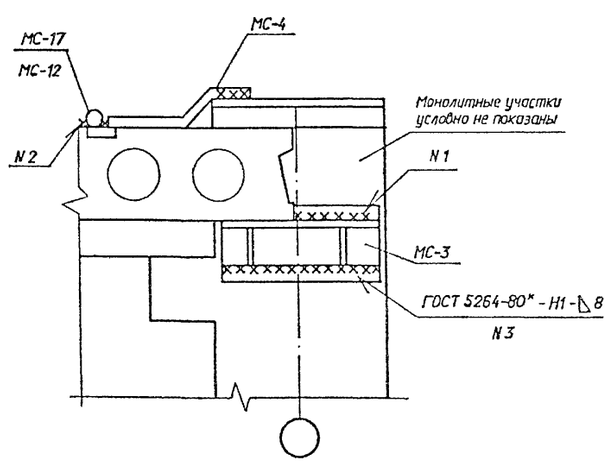

Привязан

Инв.№

				407-3-590.90-АС2			
Нач.отд.	Романский		20.05.91	ЗРУ 10(6) кВ с кабельным этажом и реакторными камерами (ЗРУ10-6х30-Ж6-63-2-КЭ-Р)	Стадия	Лист	Листов
Н.контр.	Сацюк		20.05.91		РП	23	
Гип.стр.	Ковалев		10.05.91	Схемы расположения плит покрытия и перекрытия. Узлы 1...3	СЕВЗАПЭНЕРГОСЕТЬПРОЕКТ Ленинград		
Нач.гр.	Шленова		20.05.91				

Формат А2

5

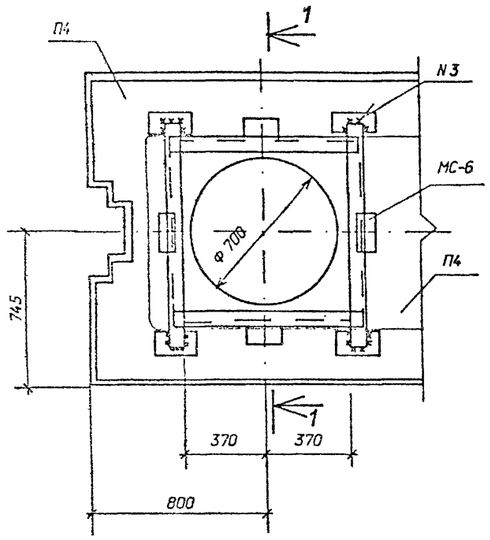

1-1

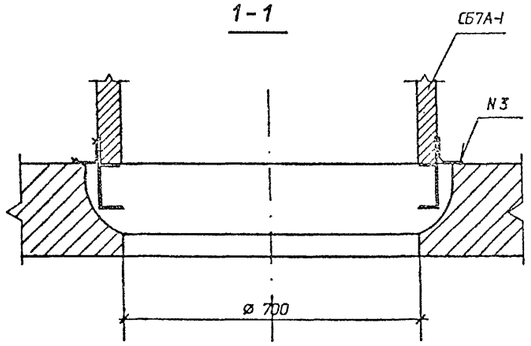

4

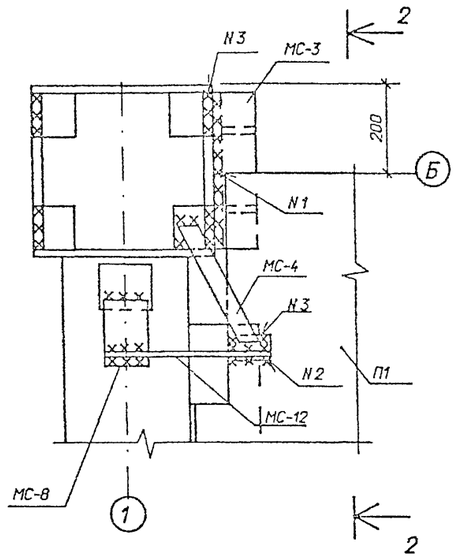

2-2

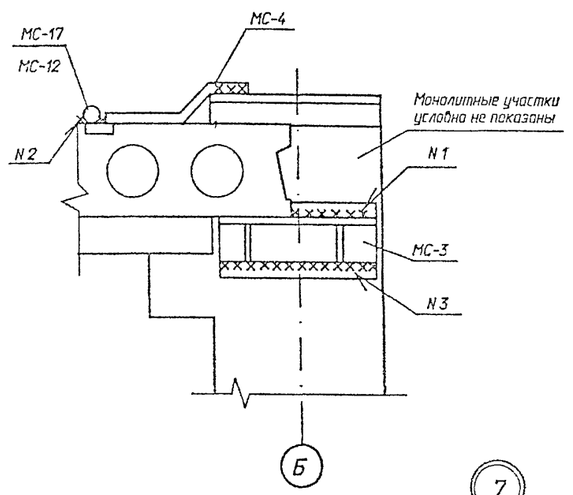

7

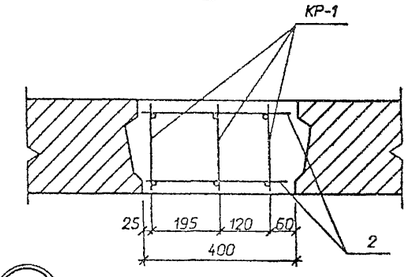

8

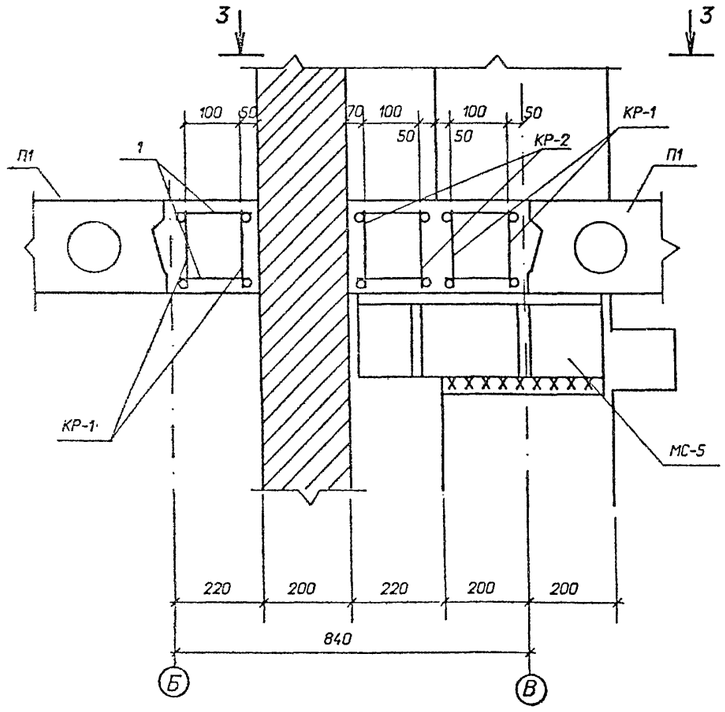

3-3

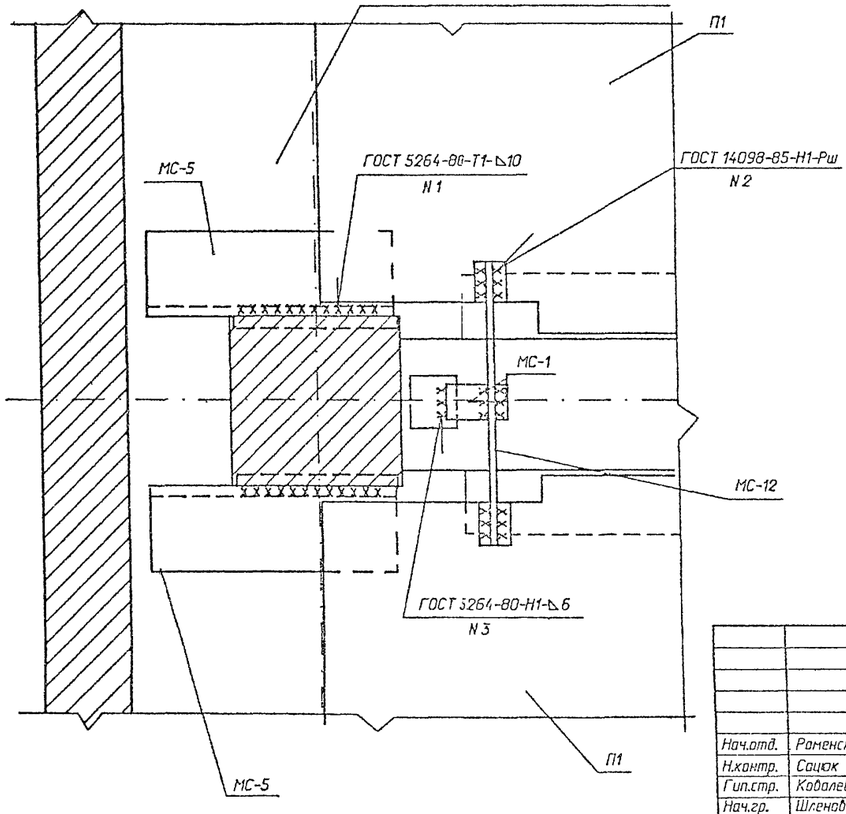

Б

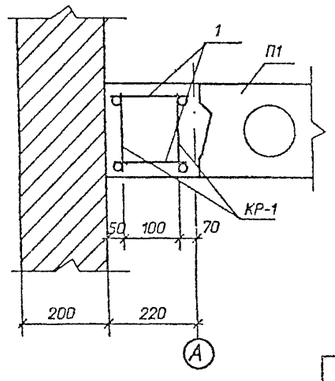

Привязан

Инв.N

				407-3-590.90-АС2	
Нач.отд.	Раменский		20.05.11	ЗРУ 10(6) кВ с кабельным этажом и реакторными камерами (ЗРУ10-6х30-ХБ-63-2-КЭ-Р)	Стадия: РП; Лист: 24; Листов:
Н.контр.	Сацюк		20.05.11		
Гип.стр.	Ковалев		20.05.11		
Нач.гр.	Шленова		20.05.11	Схемы расположения плит покрытия и перекрытия. Узлы 4...8.	СЕВЗАПЭНЕРГОСЕТЬПРОЕКТ Ленинград

По оси А

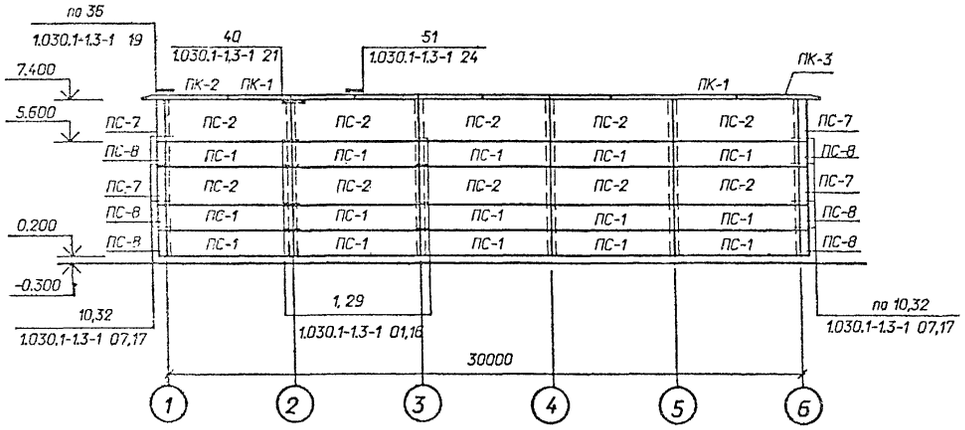

По осям 1 и 1'

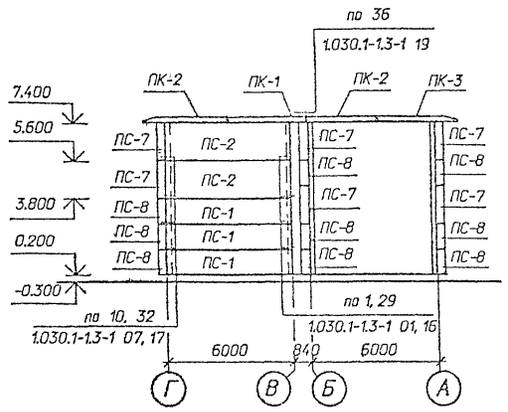

По оси Б

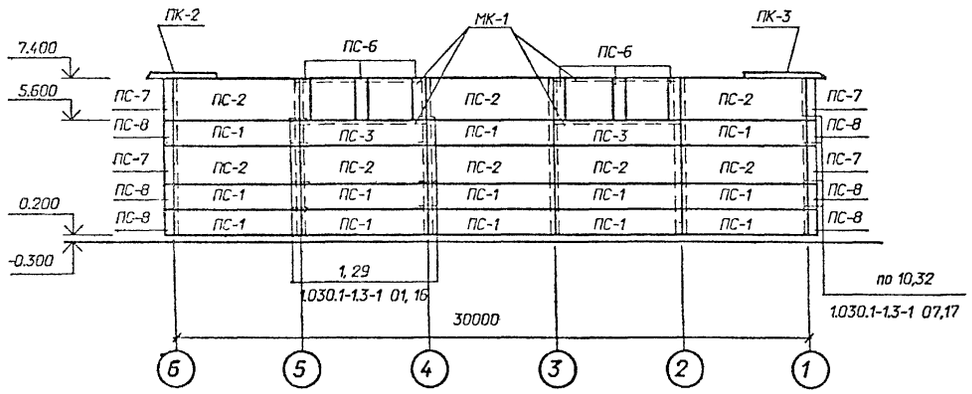

По осям 6, 5'

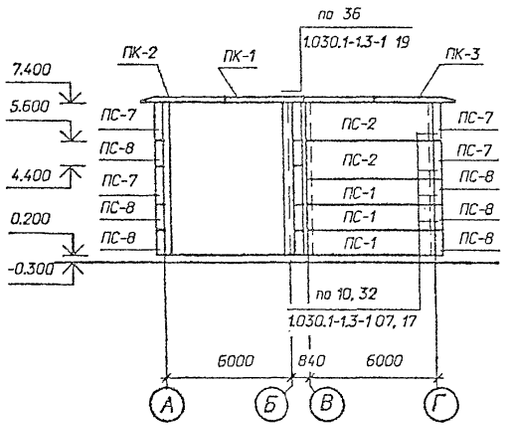

По оси Г

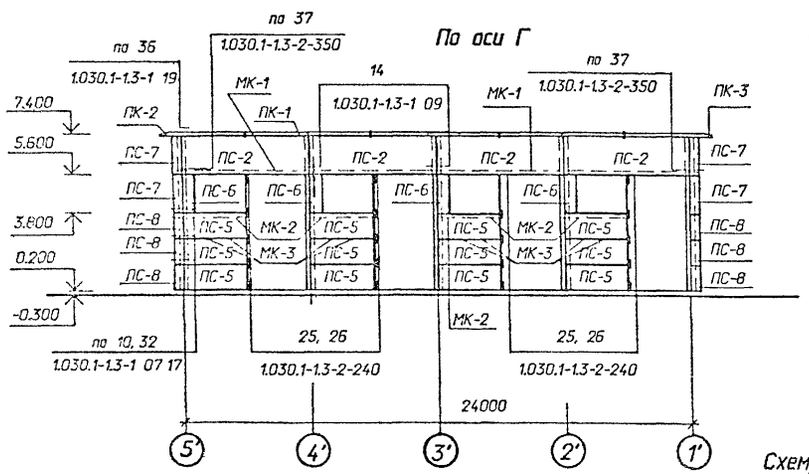

Пример установки закладных в стенах в помещении реакторных камер.

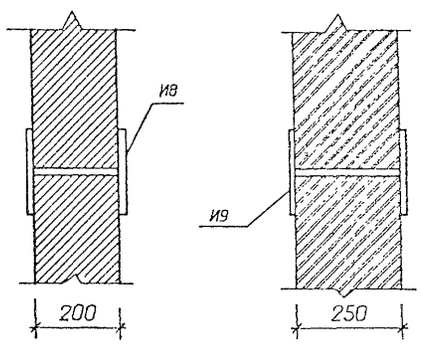

Схему установки и спецификацию марок И8 и И9 в стенах реакторных камер см. электротехническую часть проекта.

Спецификация к схеме расположения стеновых панелей

Марка поз.	Обозначение	Наименование	Кол.	Масса ед.кг	Примечание
ПС-1	1.030.1-1 вып.0-3,1-1	ПС60.12.2.0-2Я-31	34	1400	1.42м³
ПС-2	1.030.1-1 вып. 0-3, 1-1	ПС60.18.2.0-3Я-31	26	2200	2.13м³
ПС-3	1.030.1-1 вып. 0-3, 1-1	ПС60.12.2.-2Я-36	2	1400	1.42м³
ПС-5	1.030.1-1 вып. 0-3, 1-1	ПС30.12.2.0-6Я-56	12	730	0.71м³
ПС-6	1.030.1-1 вып. 0-3, 1-1	2ПС6.18.2.0-Я-60	10	200	0.21м³
ПС-7	1.030.1-1 вып. 0-3, 1-1	3ПС41.180.2.0-Я	12	200	0.2м³
ПС-8	1.030.1-1 вып. 0-3, 1-1	3ПС41.120.2.0-Я	18	150	0.15м³
ПК-1	1.030.1-1 вып.2-1	ПК30.10-Т	16	700	0.28м³
ПК-2	1.030.1-1 вып.2-1	1ПК39.10-Т-1	6	800	0.32м³
ПК-3	1.030.1-1 вып.2-1	1ПК39.10-Т-2	6	800	0.32м³
		Металлоконструкции			
МС-1	1.030.1-1.4-1-270	Изделие соединительное	126	0.26	
МС-2	70.6.060.80	Изделие соединительное	40	0.28	
МС-17	1.030.1-1.4-1-320	Изделие соединительное	44	0.41	
МС-25	75.75.6.080.150	Изделие соединительное	8	1.03	
МС-5	360.10.070.360	Изделие соединительное	14	10.2	
МС-20	40.8.060.150	Изделие соединительное	12	0.38	
МС-27	40.80.060.110	Изделие соединительное	12	0.28	
МК-1		Уголок 90х56х6			
		ГОСТ 8510-86, l=6000	8	40,2	
МК-2		Уголок 90х56х6			
		ГОСТ 8510-86, l=3000	4	20,1	
5С	1.030.1-1.4-1-330	Консоль опорная	9	12.2	
22	1.030.1-1.3-1-455	Лист 8х80х140 ГОСТ			
		19903-74	28	0.7	
23	1.030.1.3-1-456	Лист 8х140х140 ГОСТ			
		19903-74	8	1.23	
ЖР-2	407-3-586.90-КМ-9	Решетка жалюзийная			
		ЖР-2	4	315.2	
МК-3	407-3-586.90-АС.И-19	Изделие МК-3	8	2.9	

См. вместе с листами АС2-4;5;8

Привязан

Инв N

407-3-590.90-АС2

Нач.отд.	Роменский		20.08.91
Н.контр.	Сацюк		20.08.91
Гип стр.	Ковалев		20.08.91
Нач.гр.	Шленова		20.08.91

ЗРУ10(6)кВ с кабельным этажом и реакторными камерами (ЗРУ10-6Х30-Ж6-63-2-К3-Р)

Схемы расположения стеновых панелей (Вариант с одинарными реакторами)

Стадия	Лист	Листов
РП	25	

"СЕВЗАПЭНЕРГОСЕТЬПРОЕКТ" Ленинград

Формат А2

По оси А

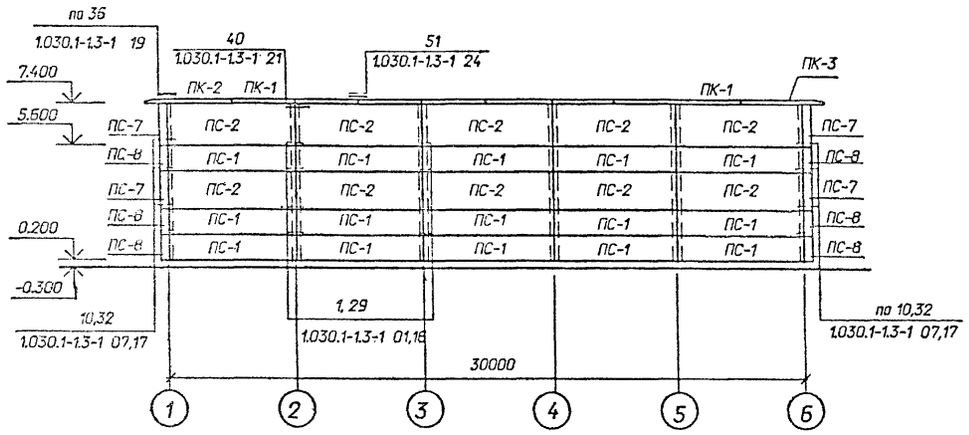

По оси Б

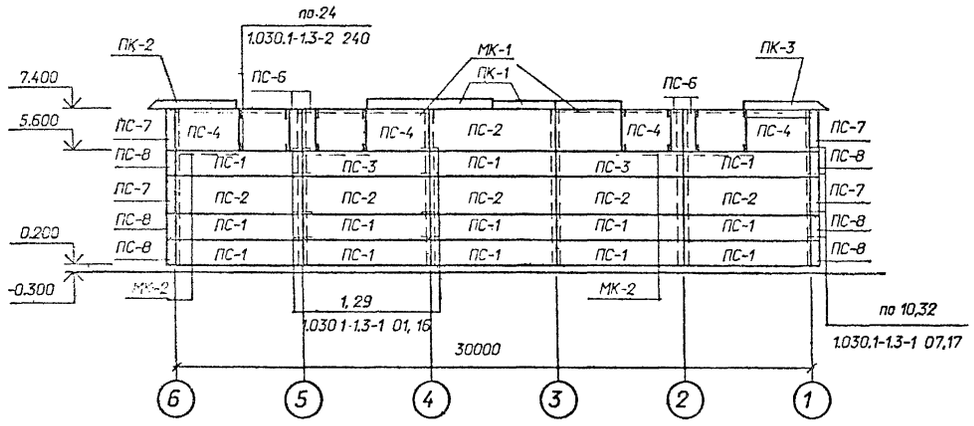

По оси Г

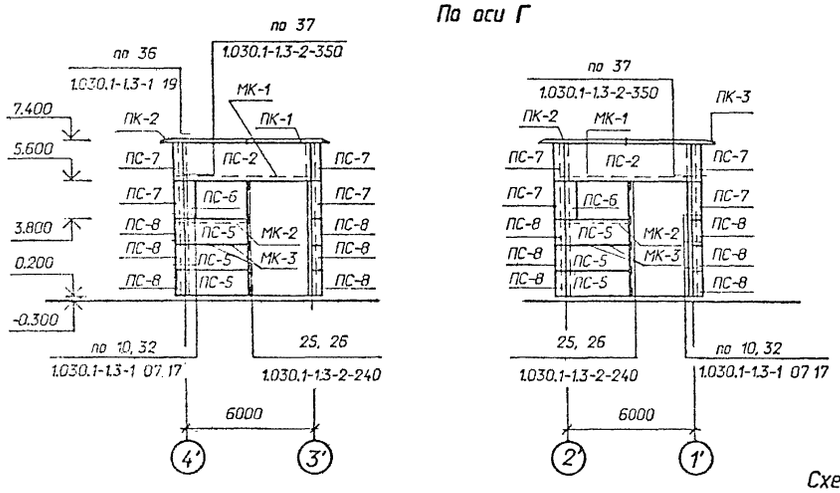

По осям 1 и 1'

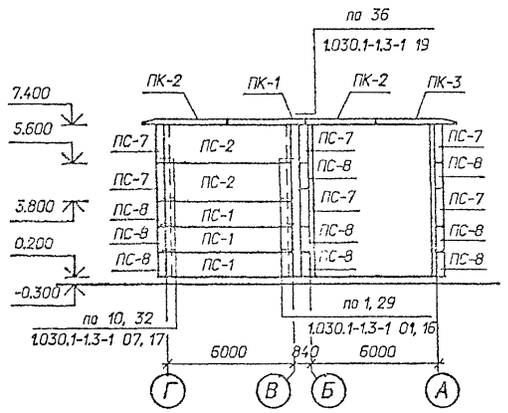

По осям 5, 5'

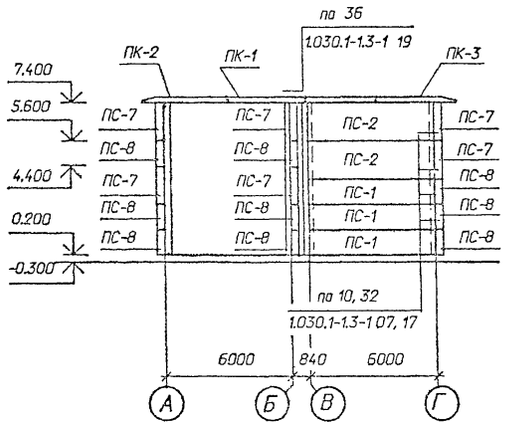

Пример установки закладных в стенах в помещении реакторных камер.

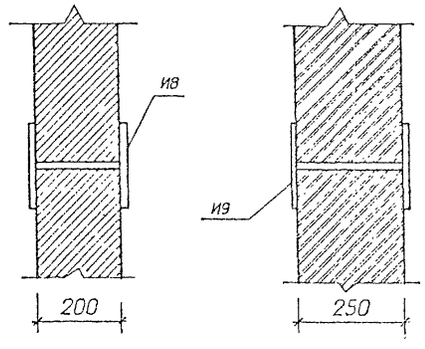

Схему установки и спецификацию марок И8 и И9 в стенах реакторных камер см. электротехническую часть проекта.

Спецификация к схеме расположения стеновых панелей

Марка поз.	Обозначение	Наименование	Кол.	Масса ед.кг	Примечание
ПС-1	1.030.1-1 вып.0-3,1-1	ПС60.12.2.0-2.Я-31	34	1400	1.42м³
ПС-2	1.030.1-1 вып. 0-3, 1-1	ПС60.18.2.0-3.Я-31	22	2200	2.13м³
ПС-3	1.030.1-1 вып. 0-3, 1-1	ПС60.12.2.-2.Я-36	2	1400	1.42м³
ПС-5	1.030.1-1 вып. 0-3, 1-1	ПС30.12.2.0-6Я-56	6	730	0.71м³
ПС-6	1.030.1-1 вып. 0-3, 1-1	2ПС6.18.2.0-Я-60	6	200	0.21м³
ПС-7	1.030.1-1 вып. 0-3, 1-1	3ПС41.180.2.0-Я	16	200	0.2м³
ПС-8	1.030.1-1 вып. 0-3, 1-1	3ПС41.120.2.0-Я	24	150	0.15м³
ПС-4	1.030.1-1 вып. 0-3, 1-1	ПС30.18.2.0-6Я-56	4	1100	1.06м³
ПК-1	1.030.1-1 вып.2-1	ПК30.10-Т	16	700	0.28м³
ПК-2	1.030.1-1 вып.2-1	1ПК39.10-Т-1	8	800	0.32м³
ПК-3	1.030.1-1 вып.2-1	1ПК39.10-Т-2	8	800	0.32 м³
		Металлоконструкции			
МС-1	1.030.1-1.4-1-270	Изделие соединительное	126	0.26	
МС-2	70.6.060.80	Изделие соединительное	40	0.28	
МС-17	1.030.1-1.4-1-320	Изделие соединительное	46	0.41	
МС-25	75.75.6.080.150	Изделие соединительное	8	1.03	
МС-5	360.10.070.360	Изделие соединительное	16	10.2	
МС-20	40.8.060.150	Изделие соединительное	16	0.38	
МС-27	40.80.060.110	Изделие соединительное	14	0.28	
МК-1		Уголок 90х56х6			
		ГОСТ 8510-86, l=6000	4	40,2	
МК-2		Уголок 90х56х6			
		ГОСТ 8510-86, l=3000	4	20,1	
5С	1.030.1-1.4-1-330	Консоль опорная	4	12.2	
22	1.030.1-1.3-1-455	Лист 8х80х140 ГОСТ			
		19903-74	22	0.7	
23	1.030.1.3-1-456	Лист 8х140х140 ГОСТ			
		19903-74	8	1.23	
ЖР-2	407-3-586.90-КМ-9	Решетка жалюзийная			
		ЖР-2	2	315.2	
МК-3	407-3-586.90-АС.И-19	Изделие МК-3	4	2.9	

См. вместе с листами АС2-6; 7; 8.

Привязан

Инв.№

				407-3-590.90-АС2
Нач.отд.	Роменский		20.08.91	ЗРУ10(6)кВ с кабельным этажом и реакторными камерами (ЗРУ10-6Х30-ЖБ-63-2-КЭ-Р)
Н.контр.	Сошюк		20.08.91	
Гип.стр.	Ковалев		20.08.91	
Нач.гр.	Шленова		20.08.91	Схемы расположения стеновых панелей. (Вариант со сдвоенными реакторами)

Стадия	Лист	Листов
РП	26	

СЕВЗАПЭНЕРГОСЕТЬПРОЕКТ Ленинград

Схема расположения отверстий в перекрытии на отм. 3.030

Варианты

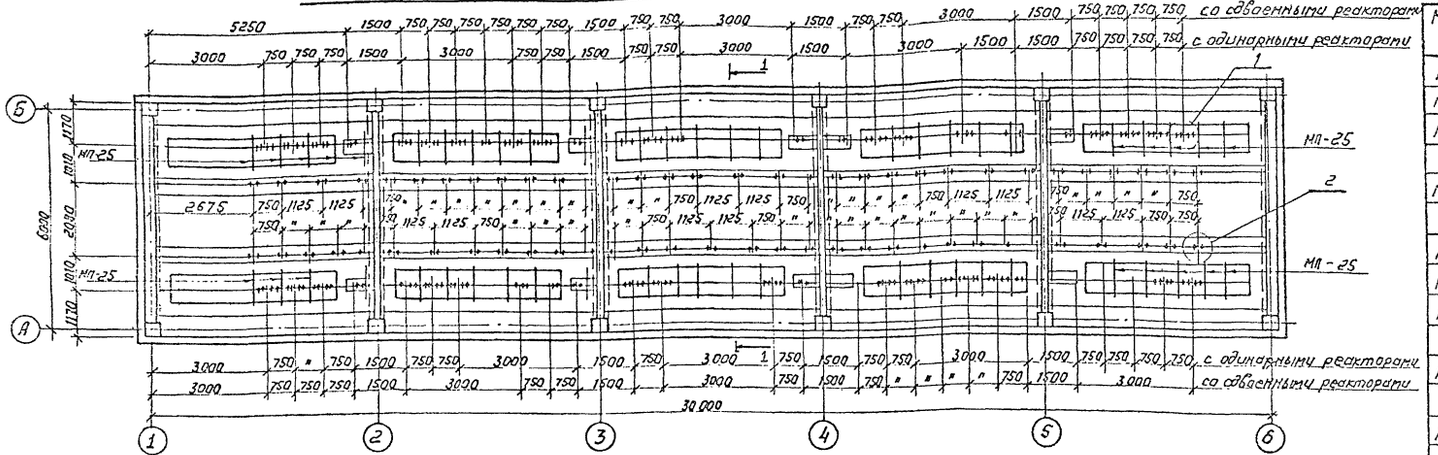

Схема расположения металлоконструкций в полу 2^20 этажа на отм. 3.100

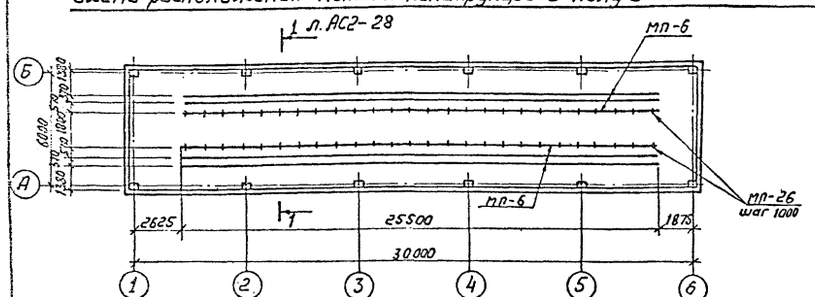

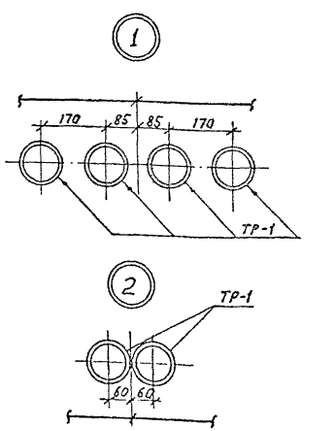

Схема расположения металлоконструкций в покрытии на отм. 7.230

Варианты

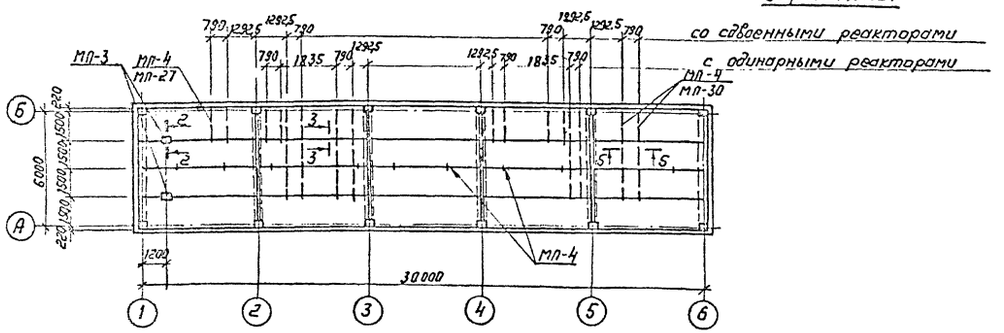

Спецификация к схемам расположения металлоконструкций

Марка поз.	Обозначение	Наименование	Кол.	Масса ед.кг	Примечание
МП-3	407-3-586.90-АС.U-11	Изделие МП-3	2	6,2	
МП-4	-12	Изделие МП-4	55	1,9	
МП-5		Уголок 50×50×5 Гост 8509-86			
		С = 1000	—	3.77	133м
МП-6		Швеллер 12-Гост 8240-89			
		С = 1000	—	10.4	213.8м
МП-8	АС.U-24	Изделие МП-8	6	4.5	
МП-25	-25	Изделие МП-25	50	33.7	
МП-26		Лист 6-Гост 19903-74*			
		S = 150×150	52	1.1	
МП-27		Уголок 75×75×6-Гост 8509-86			
		С = 1700	4	11.7	
МП-29		Ф20АI-Гост 5781-82*			
		С = 1250	39	3.1	
МП-30		Уголок 75×75×6-Гост 8509-86			
		С = 4800	4	33.1	
ТР-1	Гост 1839-80*	Асбестоцементные			
		трубы ф 100 С = 170	287		

См. вместе с листами АС2-26;28.

				407-3-590.90-АС2			
Нач. отд.	Роменский		20.08.91	ЗРУ10(6)кВс кабельным этажом и реакторными камерами (ЗРУ10-6×30-Ж6-63-2-КЭ-Р)	Стадия	Лист	Листов
Н. контр.	Сацюк		20.08.91		РП	27	
Гип. стр.	Ковалев		20.08.91				
Нач. гр.	Шленова		20.08.91	Схемы расположения отверстий и металлоконструкций в покрытии и перекрытии	СЕВЗАПЭНЕРГОСЕТЬПРОЕКТ Ленинград		

Схема расположения металлоконструкций в перекрытии для пропуска кабелей на отм. 3.030

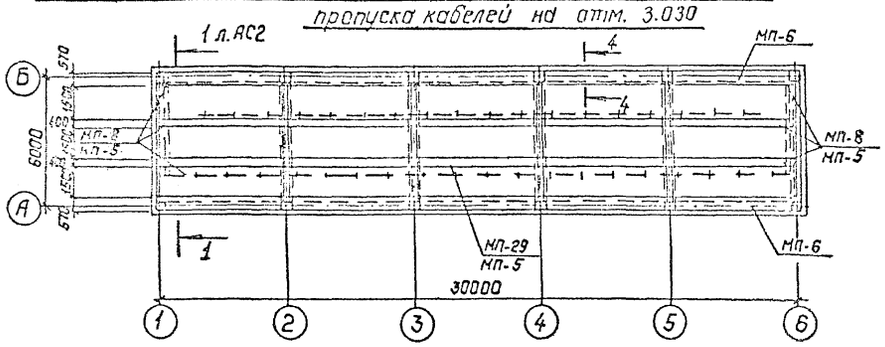

Схема расположения металлоконструкций в перекрытии для освещения на отм. 3.030

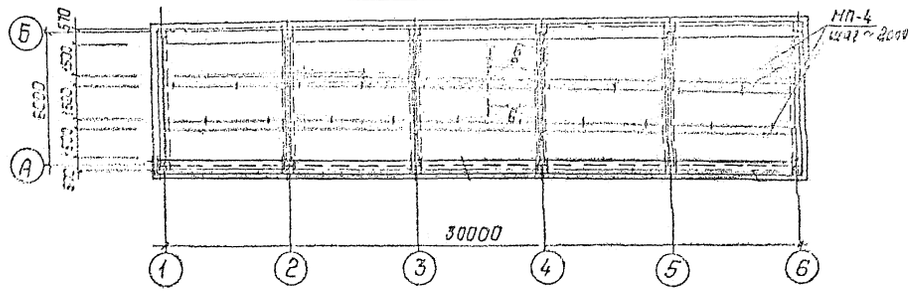

1 — 1

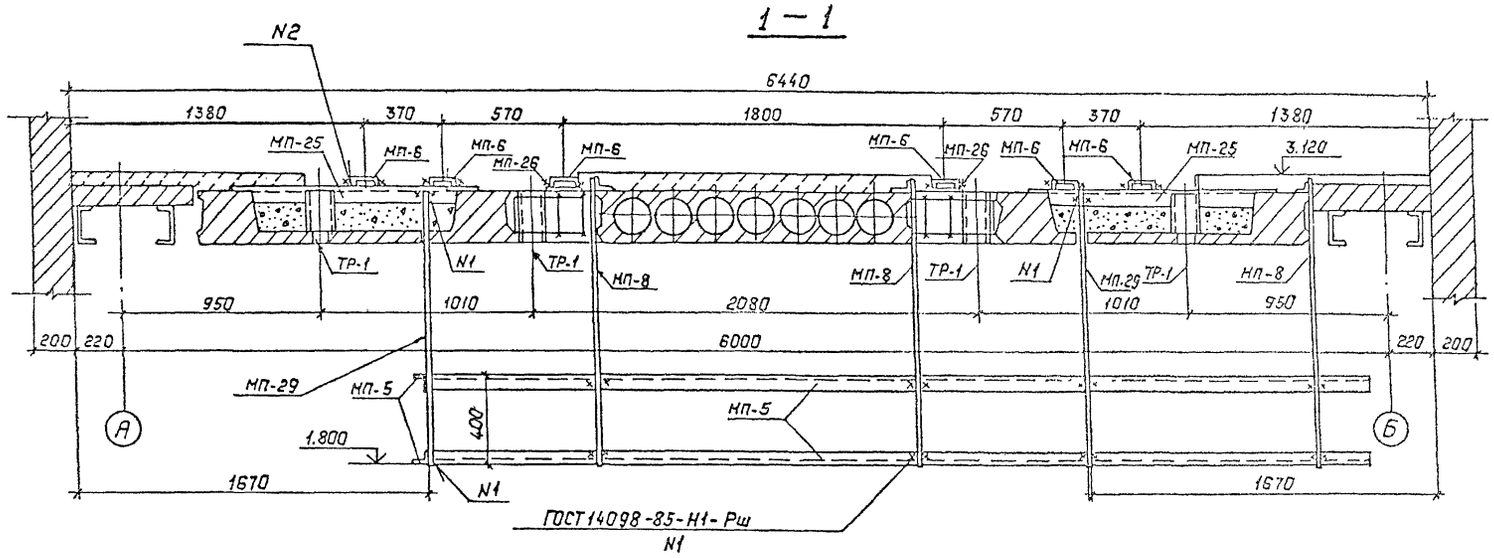

2 — 2

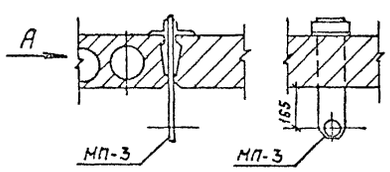

Вид по А

3 — 3

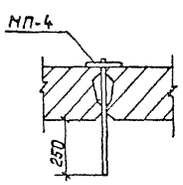

4 — 4

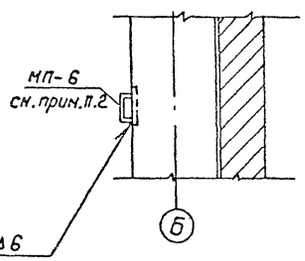

5 — 5

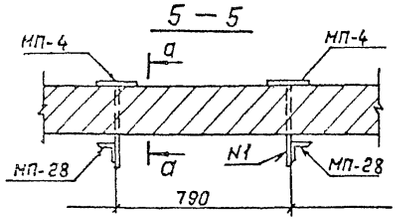

д — д

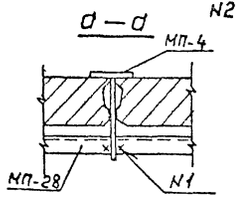

6 — 6

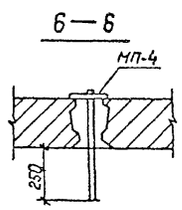

1. Марки МП-3; МП-4; МП-8 - укладывать на цементный раствор до устройства чистых полов.
2. Марку МП-6 приварить к закладной колонны на высоте 800мм от пола 1го этажа.
3. Выемки в сантехнических плитах заполнить керамзитовым гравием $\rho = 400$ кг/м^3 до отм. 3.030.

См. вместе с листами АС2-21, 22, 27.

				407-3-590.90-АС2			
Нач. отд	Ромелский		10.89	3РУ10(6)кВ с кабельным этажом и реакторными камерами (3РУ10-6х30-ЖБ-63-2-КЭ-р)	Стадия	Лист	Листов
Н. контр.	Саенок		10.89		РП	28	
ГИП стр.	Ковалев		10.89				
Нач. гр.	Шленова		10.89	Схемы расположения отверстий и металлоконструкций в покрытии и перекрытии. Сечения 1-1...6-6	СЕВЗАПЭНЕРГОСЕТЬПРОЕКТ Ленинград		

Копир. Полье

ерр 1033-03 Фальмт. 82

Схема расположения каналов и приямков (вариант со сдвоенными реакторами)

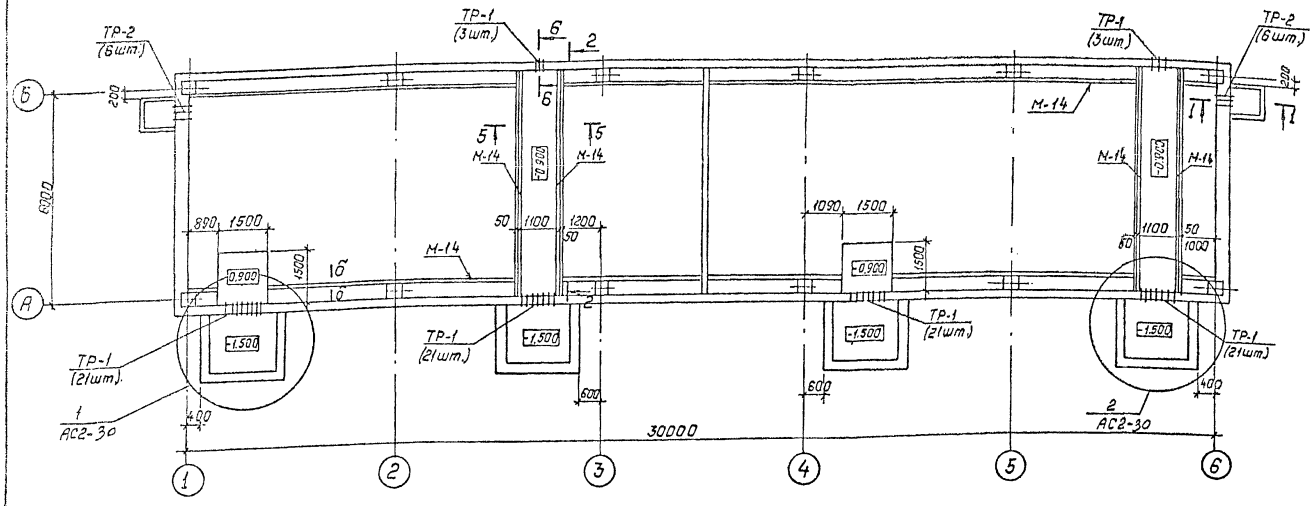

Спецификация к схемам расположения каналов и приямков

Марка, поз.	Обозначение	Наименование	Кол.	Масса ед., кг.	Примечание
М-9	407-3-586.90-АС.И- 16	Изделие М-9	—	4.05	25.8 т
М-14	- 15	Изделие М-14	—	4.9	77.4 т
М-12		Уголок 75×75×6 ГОСТ 8509-86			
		ℓ = 1000	6	6.9	
М-13		Уголок 100×100×7 ГОСТ 8509-86			
		ℓ = 2400	16	25.9	
	Сборные бетонные и железобетонные элементы				
ФБС	ГОСТ 13579-78	ФБС 9.3.6-Т	27	350	0.145 м³
П10.5	3.407.1-157 вып. 1	Плита П10.5	36	73	0.029 м³
П-1	ГОСТ 4248-78 *	Асбестоцементные доски 400-1200×800×25	16	43.2	
ТР-1	ГОСТ 1839-80	Асбестоцементные трубы			
		ф100 ℓ = 240	90	—	
ТР-2		ℓ = 400	12	—	
ТР-3		ℓ = 1800	6	—	
		Материалы			
		Бетон класса В10	—	—	21.8 м³

Схема расположения каналов и приямков (вариант с одинарными реакторами)

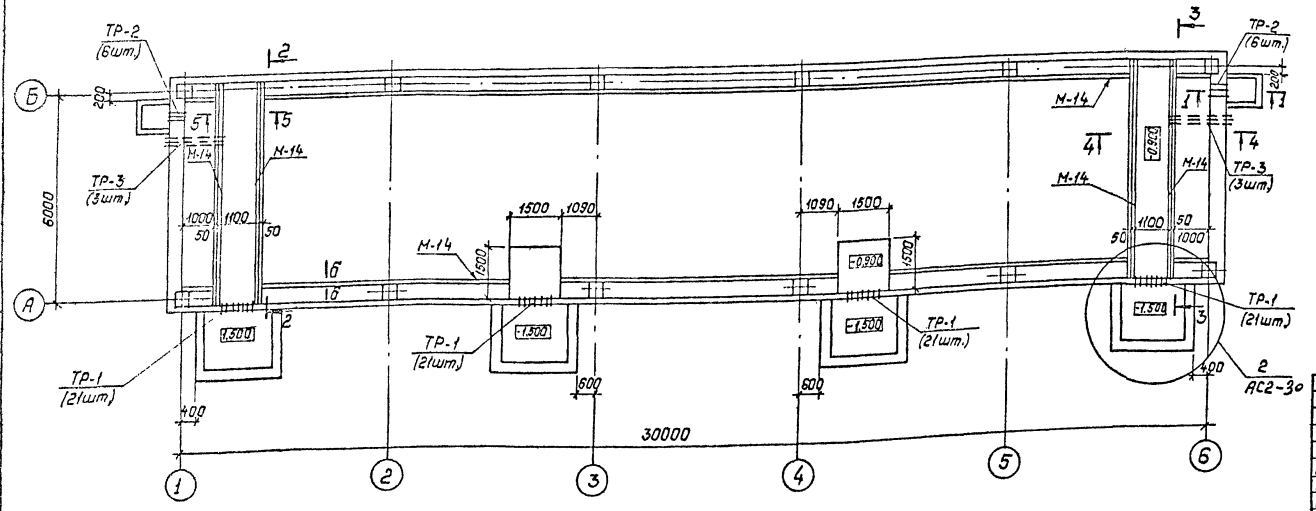

См. вместе с листами АС2-15; 17; 30

Привязан:

Инв. №

				407-3-590.90-АС2			
Нач.отд.	Роменский		12.93	3РУ10(6)кВ с кабельным этажом и реакторными каналами (3РУ10-6×30-Ж6-63-2-К9-Р)	Стадия	Лист	Листов
Н.контр.	Сацюк		12.93		РП	29	
ГИП стр.	Ковалев		12.93				
Нач.гр.	Шленова		12.93	Схемы расположения каналов и приямков в кабельном помещении.	СЕВЗАПЭНЕРГОСЕТЬПРОЕКТ Ленинград		
Чертеж	Пудлова		12.93				

Альбом 3

Планы покрытия каналов и приямков

(вариант со сдвоенными реакторами)

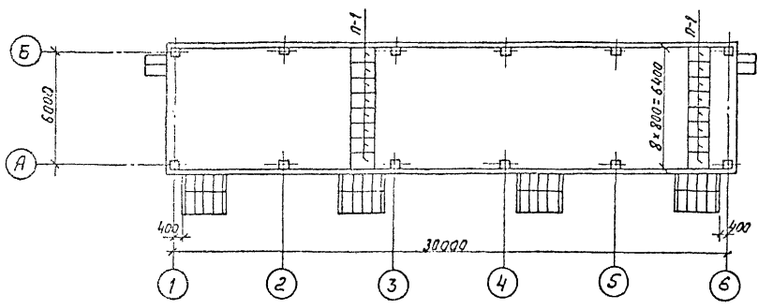

(вариант с одинарными реакторами)

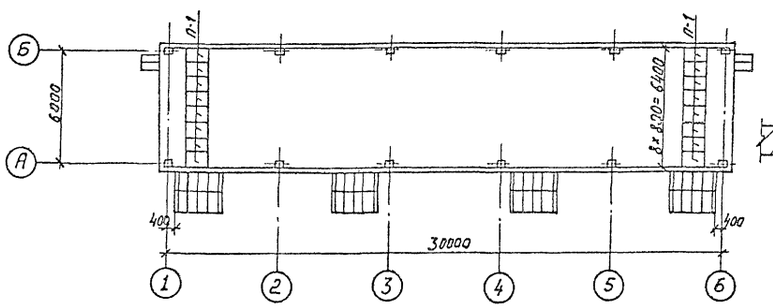

1-1

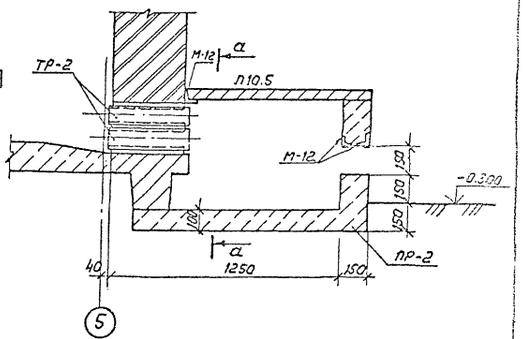

а - а

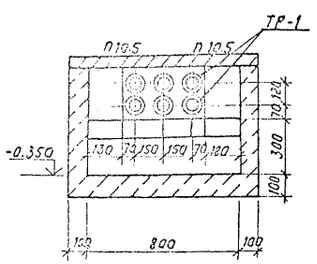

б - б

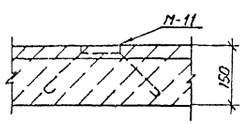

2-2

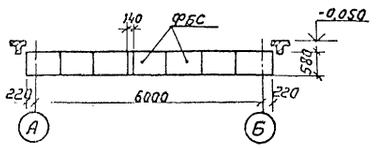

3-3

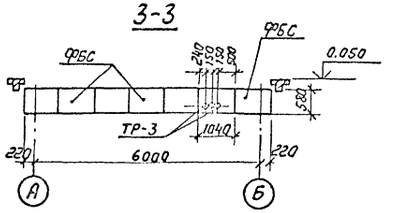

4-4

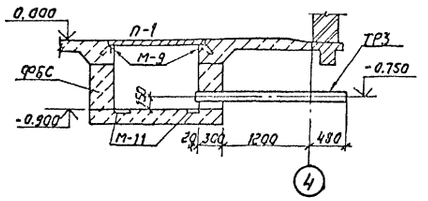

5-5

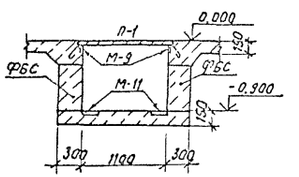

6-6

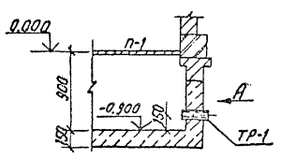

9-9

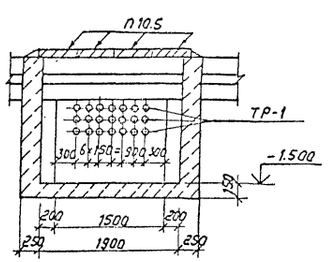

7-7

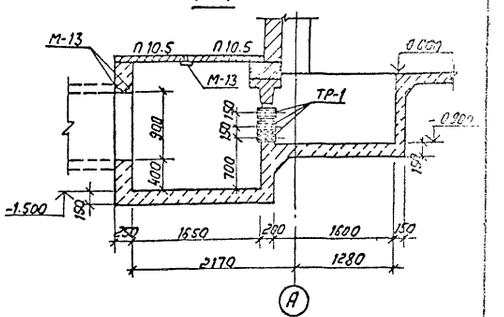

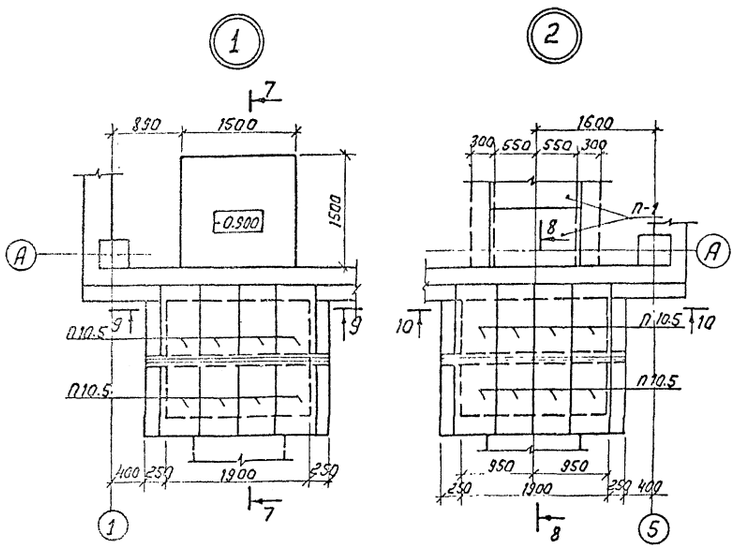

А

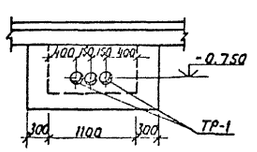

8-8

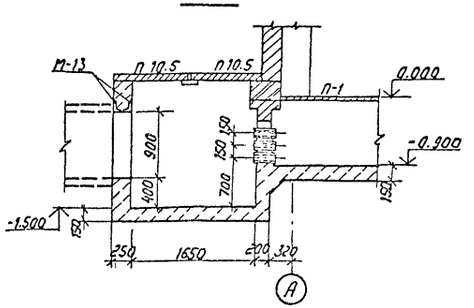

10 - 10

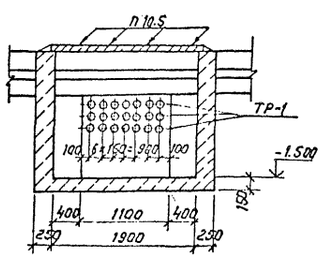

Привязан

Инв.№

				407-3-590.90-АС2	
Нач.отд.	Ратенский		10.08.11	3РУ 10 (6) кВ с кабельным этажом и реакторными камерами (3РУ 10-6×30-Ж6-63-2-КЭ-р)	Стадия: РП; Лист: 30; Листов:
Н.контр.	Сацюк		10.08.11		
Гип стр.	Ковалев		10.08.11		
Нач.гр.	Шленова		10.08.11	План покрытия каналов и приямков. Узлы, сечения.	СЕВЗАПЭНЕРГОСЕТЬПРОЕКТ Ленинград
Чертежн.	Пудлова		10.08.11		

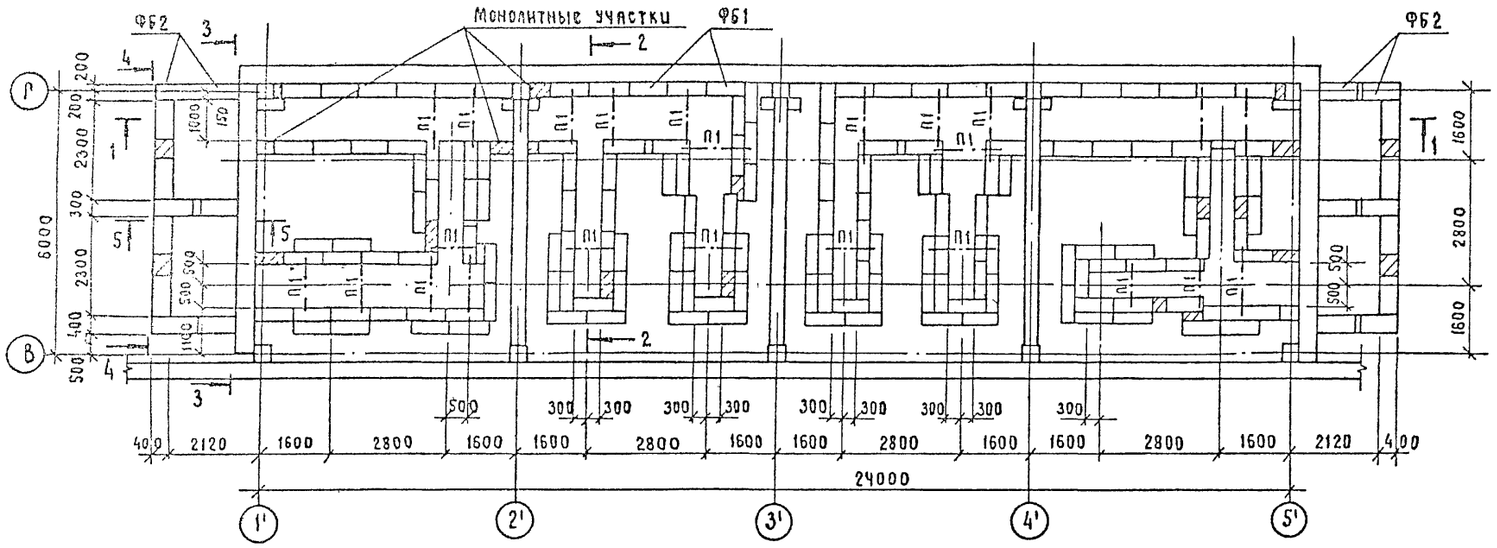

I - I

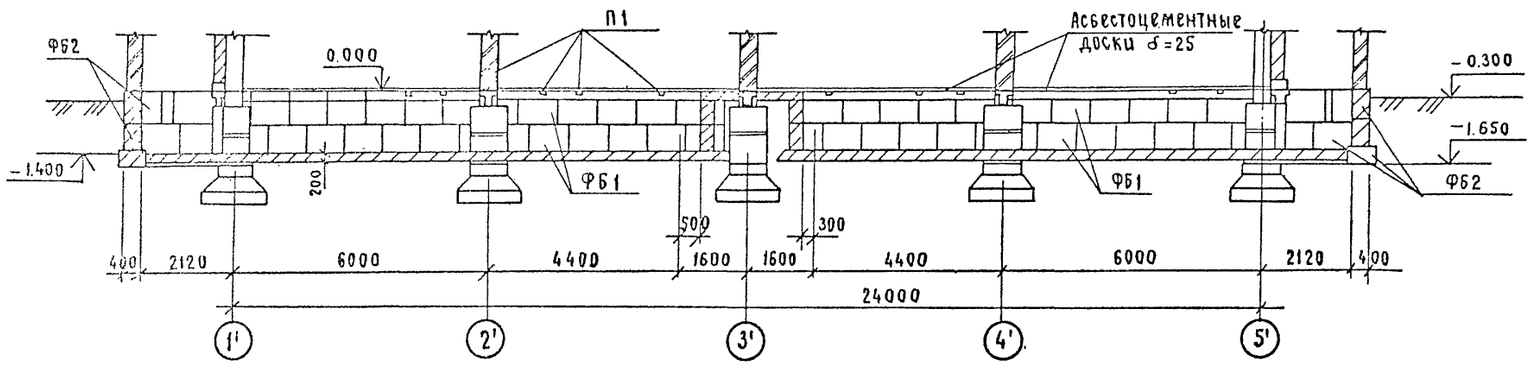

2 - 2

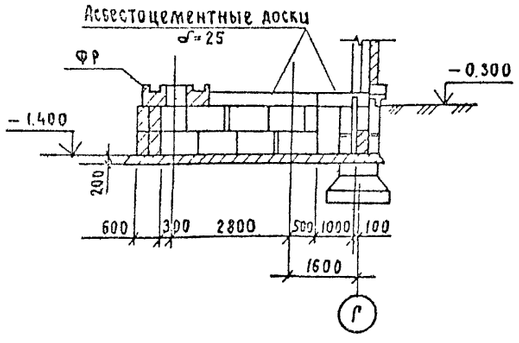

3 - 3

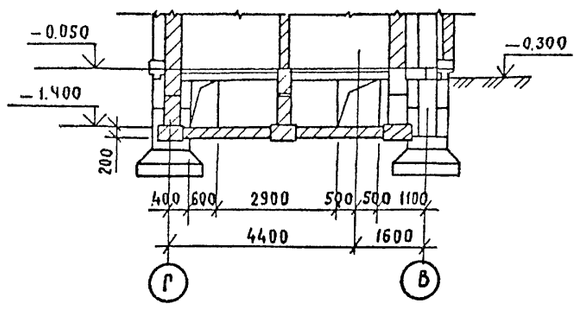

Спецификация элементов к схеме расположения каналов

Марка, поз.	Обозначение	Наименование	Кол.	Масса, ед. кг.	Примечание
ФБ1	ГОСТ 13579-78	ФБС 9.3.6-Т	308	350	0.146 м³
ФБ2	ГОСТ 13579-78	ФБС 9.4.6-Т	60	490	0.195 м³
П1	ГОСТ 948-84	1ПБ 13-1	23	25	0.01 м³
		Материалы			
		Бетон класса В10	—		376 м³

1. Под днищем каналов устраивать песчаную подготовку толщиной 100 мм.
2. Блоки ФБ укладывать на бетоне класса В7.5
3. Монолитные участки выполнять из бетона класса В10.

См. вместе с листами АС2-15; 17; 32

Привязан

Инв. №

					407-3-590.90-АС2		
Нач.отд.	Роменский		10.09.91	3РУ10(6)кВ с кабельным этажом и реакторными камерами. (3РУ10-6х30-Ж6-63-2-КЭ-Р)	Стадия	Лист	Листов
Н.контр.	Сацюк		10.09.91		РП	31	
ГИП стр.	Ковалев		10.09.91				
Нач.гр.	Шаенова		10.09.91	Схема расположения элементов каналов в реакторных камерах. (вариант с одинарными реакторами)	СЕВЗАПЭНЕРГОСЕТЬПРОЕКТ Ленинград		

Спецификация к схеме расположения асбестоцементных досок

Марка, поз.	Обозначение	Наименование	Кол.	Масса ед. кг	Примечание
		Асбестоцементные доски			
–	ГОСТ 4248-78*	-400×800×1200×25	39	43.6	

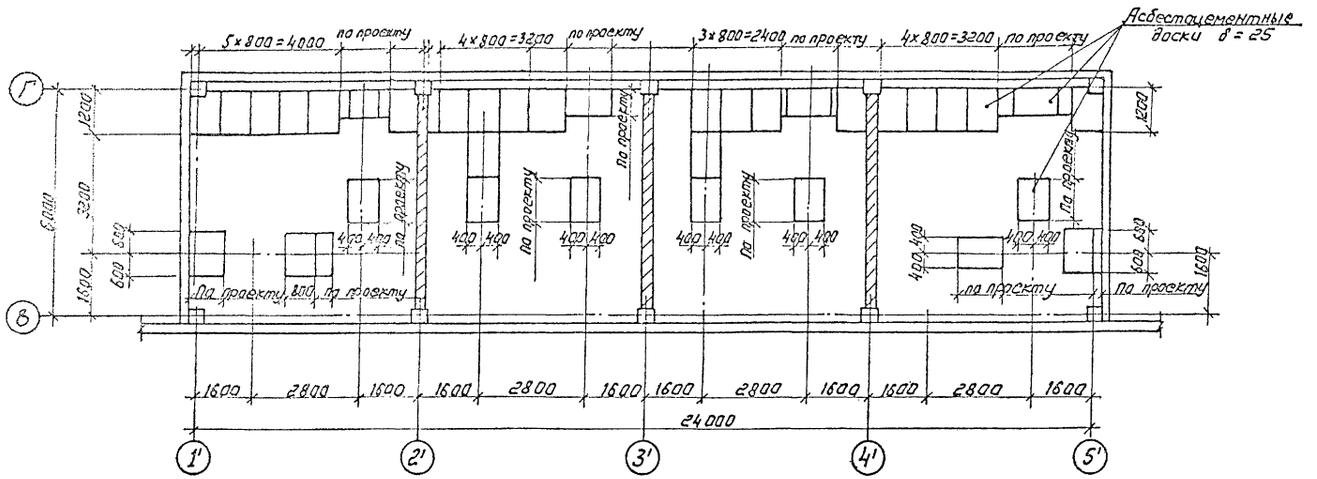

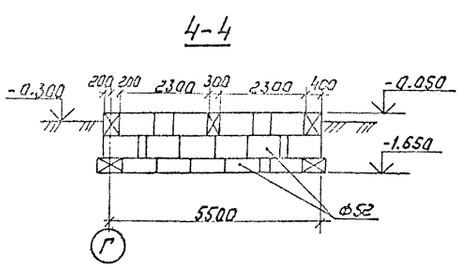

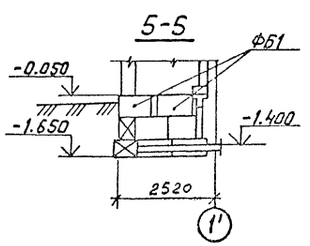

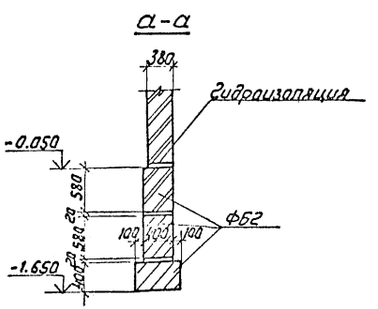

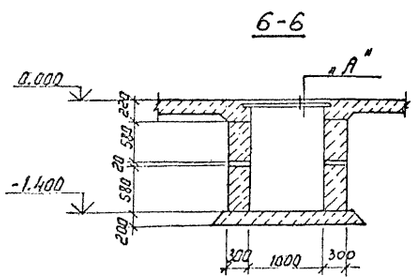

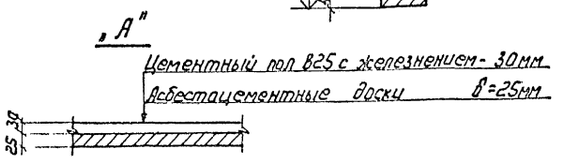

1. Раскрой асбестоцементных досок производить по месту.
2. По верху асбестоцементных досок выполнить пол по детали „А".

См. вместе с листом АС2-31

Привязан

Инв.№

				407-3-590.90-АС2	
Нач.отд.	Роменский		20.08.91	3РУ10(6)кВ с кабельным этажом и реакторными камерами. (3РУ10-6×30-Ж6-63-2-КЭ-Р)	Стадия: РП; Лист: 32; Листов:
Н.контр.	Сацюк		20.08.91		
Гип.стр.	Ковалев		20.08.91		
Нач.гр.	Шленова		20.08.91	Схема расположения асбестоцементных досок в реакторных камерах (вариант с бинарными реакторами)	СЕВЗАПЭНЕРГОСЕТЬПРОЕКТ Ленинград

Копировал

Схема расположения каналов

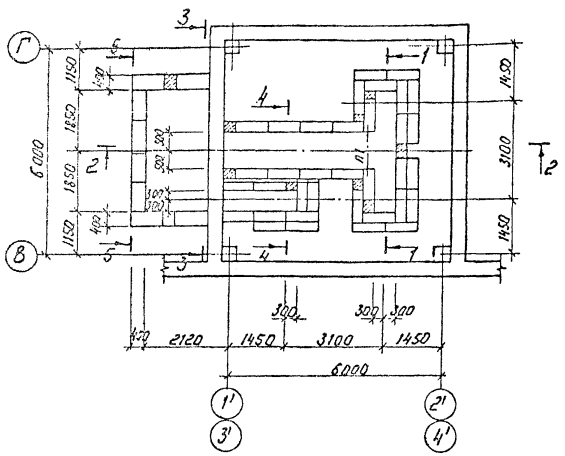

Схема расположения асбестоцементных досок

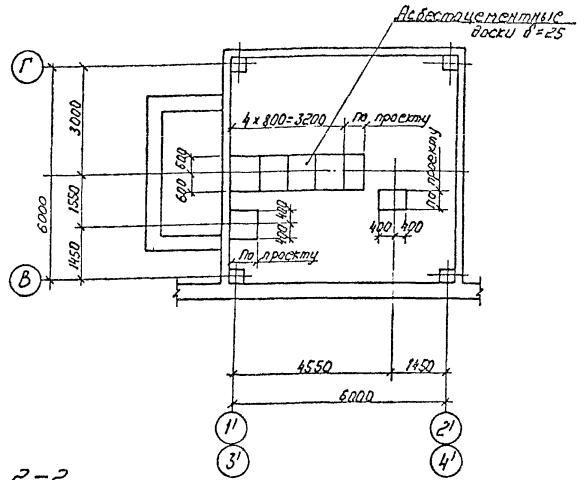

1 – 1

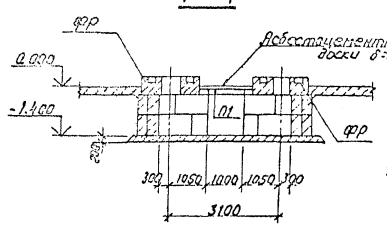

2 – 2

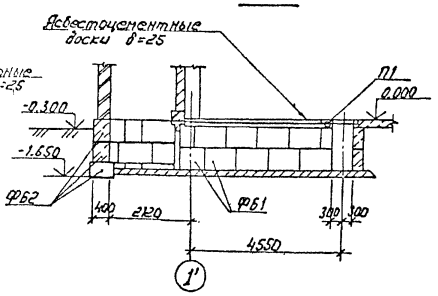

3 – 3

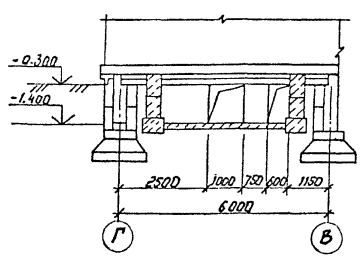

1. Раскрой асбестоцементных досок производить по месту.
2. Монолитные участки выполнять из бетона класса В10.
3. Под днищем каналов устраивать песчаную подготовку толщиной 100 мм.
4. По верху асбестоцементных досок выполнить пол по детали „А".
5. Блоки ФБС укладывать на бетоне класса В 7,5.
6. Фундаменты под реакторы ФР см. лист АС2-13

См. вместе с листами АС2-17; 18

5 – 5

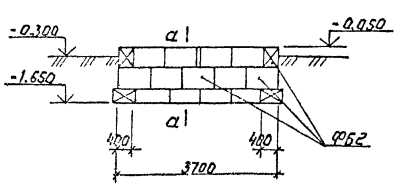

4 – 4

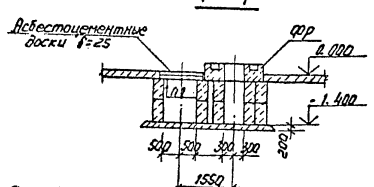

а – а

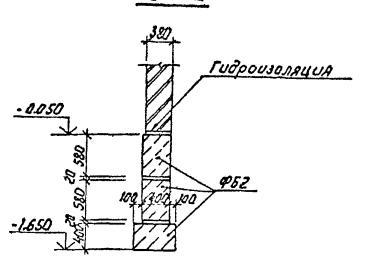

6 – 6

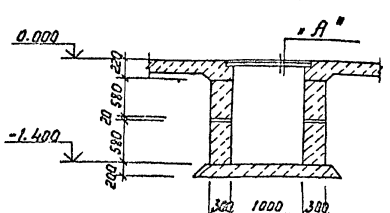

„А"

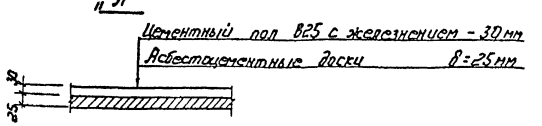

Спецификация к схеме расположения каналов

Марка, поз.	Обозначение	Наименование	Кол.	Масса ед.кг	Примечание
ФБ1	ГОСТ 13579-78	Блок ФБС 9.3.6-Т	140	350	0,14 м³
ФБ2	ГОСТ 13579-78	Блок ФБС 9.4.6-Т	48	470	0,195 м³
П1	ГОСТ 948-84	Перемычка 1ПБ-13-1	1	25	0,01 м³
		Асбестоцементные доски			
—	ГОСТ 4248-78*	- 400×800×1200×25	7	43,6	
		Материалы			
		Бетон класса В10	—		11,4 м³

Привязан

Инв.№

				407-3-590.90-АС2			
Нач.отд.	Раменский		20.08.91	3РУ10(6)кВ с кабельным этажом и реакторными камерами (3РУ10-6×30-ЖБ-63-2-КЭ-Р)	Стадия	Лист	Листов
Н.контр.	Сацюк		20.08.91		РП	33	
Гл.спр.	Кавалев		20.08.91				
Нач.гр.	Шленова		20.08.91	Схема расположения каналов в реакторных камерах (вариант со сдвоенными реакторами)	СЕВЗАПЭНЕРГОСЕТЬПРОЕКТ Ленинград		

Копировал

Формат А2

Спецификация к схеме расположения металлоконструкций

Марка поз.	Обозначение	Наименование	Кол.	Масса ед.кг	Примечание
М-35	407-3-586.90-АС.И-21	Изделие М-35	–	7.2	54.0м
М-36		Лист Б Гост19903-74*			
		S = 495×3000	20	70.0	

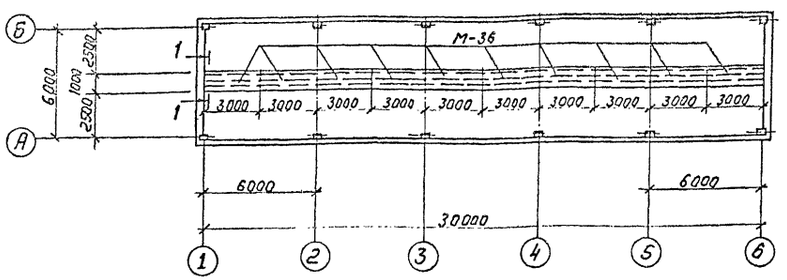

1 – 1

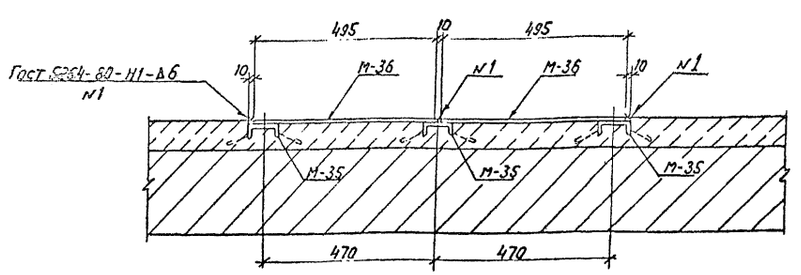

Устройство чистых полов см. лист АС2-3

Привязан

Инв. N

				407-3 590. 90-АС2			
Нач.отд.	Роменский		20.08.91	ЗРУ10(6)кВ с кабельным этажом и реакторными камерами (ЗРУ10-6×30-Ж6-63-2-КЭ-Р)	Стадия	Лист	Листов
Н.контр.	Сацюк		20.08.91		РП	34	
Гипстр.	Ковалев		20.08.91				
Нач.гр.	Шленова		20.08.91	Схема расположения металлоконструкций для транспортировки оборудования	СЕВЗАПЭНЕРГОСЕТЬПРОЕКТ		
Чертеж.	Пудлова		20.08.91		Ленинград		

Альбом 3

Спецификация к схеме расположения колонн, ригелей, балок (вариант с одинарными реакторами)

Марка поз.	Обозначение	Наименование	Кол.	Масса ед.кг	Примечание
		Колонны			
К-1	407-3-586.90-АС.И-2	2КБ04.42-2.1-А	8	3880	1.55м³
К-2	-3	2КБ04.42-2.1-Б	2	3880	1.55м³
К-3	-4	2КБ04.42-2.1-В	2	3880	1.55м³
К-4	-5	2КБ04.42-2.1-Г	1	3880	1.55м³
К-5	-6	2КБ04.42-2.1-Д	1	3880	1.55м³
К-6	-7	2КБ04.42-2.1-Е	3	3880	1.55м³
К-7	-8	2КБ04.42-2.1-Ж	1	3880	1.55м³
К-9	-9	2КБ04.42-2.1-К	3	3880	1.55м³
К-8	-5	2КБ04.42-2.1-И	1	3880	1.55м³
		Ригели			
Р-1	1.020-1/83 вып.3-1	РДП4.56-70 Ат V	15	2550	1.02м³
Р-2	1.020-1/83 вып.3-1	РОП 4.56-60	6	2350	0.94м³
Б-3	407-3-586.90-КМ-21	Балка Б-3	4	215.2	

Спецификация к схеме расположения колонн, ригелей, балок (вариант с одинарными реакторами)

Марка, поз.	Обозначение	Наименование	Кол.	Масса ед.кг	Примечание
		Колонны			
К-1	407-3-586.90-АС.И-2	2КБ04.42-2.1-А	8	3880	1.55м³
К-2	-3	2КБ04.42-2.1-Б	2	3880	1.55м³
К-3	-4	2КБ04.42-2.1-В	2	3880	1.55м³
К-4	-5	2КБ04.42-2.1-Г	2	3880	1.55м³
К-5	-6	2КБ04.42-2.1-Д	2	3880	1.55м³
К-7	-8	2КБ04.42-2.1-Ж	2	3880	1.55м³
К-8	-5	2КБ04.42-2.1-И	2	3880	1.55м³
		Ригели			
Р-1	1.020-1/83 вып. 3-1	РДП4.56-70 Ат V	10	2550	1.02м³
Р-2	1.020-1/83 вып. 3-1	РОП 4.56-60	8	2350	0.94м³
Б-3	407-3-586.90-КМ-21	Балка Б-3	2	215.2	

Взам.инв.N

Подпись и дата

Инв.N подл.

Привязан

Инв.N

				407-3-590. 90-АС2			
Нач.отд.	Роменский		20.08.91	ЗРУ10(6)кВ с кабельным этажом и реакторными камерами (ЗРУ10-6×30-Ж6-63-2-КЭ-Р)	Стадия	Лист	Листов
Н.контр.	Сацюк		20.08.91		РП	35	
Гипстр.	Ковалев		20.08.91				
Нач.гр.	Шленова		20.08.91	Схемы расположения колонн ригелей, балок. Спецификации.	СЕВЗАПЭНЕРГОСЕТЬПРОЕКТ		
Чертеж.	Пудлова		20.08.91		Ленинград		

Ведомость рабочих чертежей основного комплекта марки ОВ

Лист	Наименование	Примечание
1,2	Общие данные	
3	План на отм. 0.000. План на отм. 3.100 между осями А-Б.	
	Вариант с одинарными реакторами.	
4	План на отм. 0.000. План на отм. 3.100 между осями А-Б.	
	Вариант со сдвоенными реакторами.	
5	Разрезы 1-1, 2-2, 3-3.	
6	Установка $1^{РУ}$, $2^{Х}$, $3^{Х}$, и $4^{Х}$ электропечей.	

Ведомость ссылочных и прилагаемых документов

Обозначение	Наименование	Примечание
	Прилагаемые документы	
407-3-588.90-ОВ.СО	Спецификация оборудования	Альбом 6
407-3-588.90-ОВ.ВМ	Ведомость материалов	Альбом 7
	Ссылочные документы	
Серия 1.469-7	Покрытия зданий с крышными вентиля-	
	торами для бесфонарных зданий и зданий	
	с зенитными фонарями.	
Серия 1.494-27	Воздухоприемные устройства с подвес-	
	ными утепленными клапанами.	
Серия 5.904-13	Заслонки воздушные унифицированные	
	для систем вентиляции.	
Серия 1.494-30 В1	Установка и крепление осевых вентиля-	
	торов на кронштейнах.	
Серия 5.904-38	Гибкие вставки к входным и выходным	
	отверстиям вентиляторов.	
Серия 5.904-4	Двери и люки для вентиляционных камер.	
Серия 4.904-27	Узлы воздухозабора	

План - схема

Вариант с одинарными реакторами

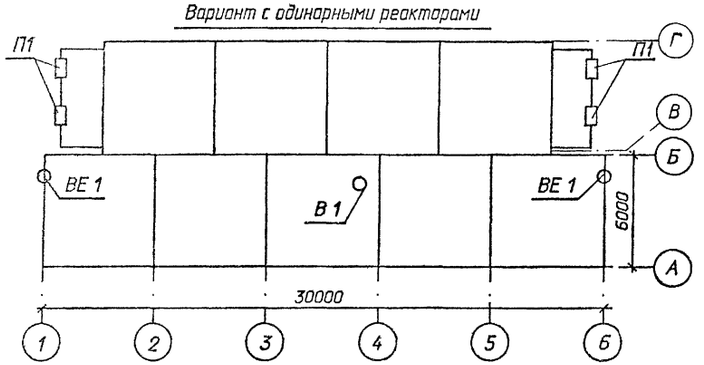

Вариант со сдвоенными реакторами

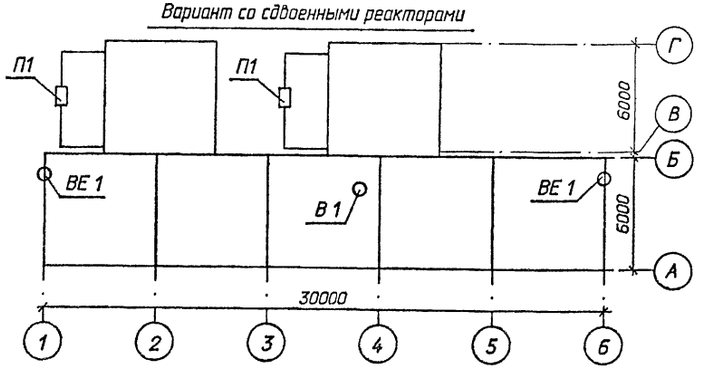

Удостоверяю, что проект соответствует действующим нормам и правилам, а эксплуатация сооружений с пожароопасным характером производства безопасна при соблюдении предусмотренных проектом мероприятий

Главный инженер проекта Г. Д. Фомин
Главный инженер проекта привязывающей организации

Привязан

Инв. N

407-3-590.90 - ОВ

Нач.отд.	Роменский		07.91
Н.контр.	Ломоносова		07.91
ГИП	Фомин		07.91
Гл.спец.	Лурье		07.91
Нач.гр.	Карлов		07.91
Инженер	Хейстовер		07.91

ЭРУ 10(6)кВ с кабельным этажом и реакторными камерами (ЭРУ 10-6х30-Ж6-63-2-КЭ-Р)

Стадия	Лист	Листов
РП	1	6

Общие данные (начало)

"СЕВЗАПЭНЕРГОСЪТЬПРОЕКТ" Ленинград

Формат А2

Характеристика отопительно-вентиляционных систем

Обозначение системы	Кол. систем	Наименование обслуживаемого помещения (технологического оборудования)	Тип установки, агрегата	Вентилятор: Тип, исполнение по взрывозащите	Вентилятор: №	Вентилятор: Схема исполнения	Вентилятор: Дутьевое	Вентилятор: L, м³/ч	Вентилятор: P, Па кгс/м²	Вентилятор: n, об/мин	Электродвигатель: Тип, исполнение по взрывозащите	Электродвигатель: N кВт	Электродвигатель: n, об/мин	Примечание
В1	1	КРУ 10(6) кВ	ВКР4	ОО.45.6	4	I	-	3630	260 (16)	910	АИР71А6	0,37	910	
ВЕ1	2	Кабельное помещение	естественная					3560						
П1		Помещения реакторных камер												
		РБГ-10-2500-0,14	осевой	В-06-300	6,3А			9200...11000	20...14		4А80А4	1,10	1420	
	4	РБГ-10-2500-0,20	осевой	В-06-300	8А			15000...17500	14...7		4А80А6	0,75	915	
		РБДГ-10-2500-0,25												
	4	РБДГ-10-2500-0,35	осевой	В-06-300	8А			18200...23000	34...25		4А100S4	3,0	1435	
		РБДГ-10-4000-0,10												
	4	РБДГ-10-4000-0,18	осевой	В-06-300	10А			26000...35000	22...13		4А100L6	2,2	950	
	2	РБСДГ-10-2х2500-0,14	осевой	В-06-300	8А			18200...23000	34...25		4А100S4	3,0	1435	
	2	РБСДГ-10-2х2500-0,20	осевой	В-06-300	10А			26000...35000	22...13		4А100L6	2,2	950	

Воздухообмены и тепловыделения реакторных установок

№ п/п	Тип реактора	Мощность кВт	Тепловыделения ккал/час	Количество воздуха tпр=35°С, tух=45°С, Δt=10°С м³/час
1	РБГ-10-2500-0,14	33,0	28380	10839
2	РБГ-10-2500-0,20	42,0	36120	13733
3	РБДГ-10-2500-0,25	48,3	41538	15865
4	РБДГ-10-2500-0,35	61,5	52890	20200
5	РБДГ-10-4000-0,10	55,5	47730	18230
6	РБДГ-10-4000-0,18	83,1	71466	27296
7	РБСДГ-10-2х2500-0,14	67,5	58050	22171
8	РБСДГ-10-2х2500-0,20	96,3	82818	28756

Основные показатели по чертежам отопления

Наименование здания (сооружения) помещения	Объем, м	Периоды года при tн°С	Расход тепла, Вт (ккал/ч): на отопление	на вентиляцию	на горячее водоснабжение	Общий
КРУ 10(6) кВ	757	-20	18820 / 16220	-	-	18520 / 16220
КРУ 10(6) кВ	757	-30	26230 / 22610	-	-	26230 / 22610
КРУ 10(6) кВ	757	-40	34230 / 29510	-	-	34230 / 29510

Общие указания

1. Проект разработан на 3 режима наружного воздуха для холодного периода минус 20°С, минус 30°С, минус 40°С.
2. Температура воздуха в помещении КРУ в холодный период года автоматически поддерживается минус 20°С, на период ремонта +5°С, в рабочей зоне +10°С за счет включения вручную электропечей.
3. Проект разработан в соответствии со строительными нормами и правилами:
   а) СНиП 2.04.05-86 "Отопление, вентиляция и кондиционирование воздуха".
   б) СНиП 2-09.04-87 "Вспомогательные здания и помещения промышленных предприятий".
   в) ПУЭ изд. 6 "Правила устройства электроустановок".
4. Кабельное поещение не отапливается.
5. Корпуса электропечей после монтажа заземлить.
6. Монтаж систем вести согласно СНиП 3.05.01-85 "Санитарно-техническое оборудование зданий и сооружений. Правила устройства и приемки работ".
7. После монтажа все металлические части систем окрасить масляной краской.
8. Тепловыделения определены при 100% нагрузке на реакторную установку.

						407-3-590.90 - ОВ	
Привязан			Нач.отд.	Раменский	07.91		
			Н.контр.	Ломоносова	07.91	ЭРУ 10(6)кВ с кабельным этажом и реакторными камерами (ЭРУ 10-6х30-ЖБ-63-2-КЭ-Р)	Стадия: РП; Лист: 2; Листов:
			ГИП	Фомин	07.91		
			Гл.спец.	Лурье	07.91		
			Нач.гр.	Карпов	07.91	Общие данные (окончание)	СЕВЗАПЭНЕРГОСЕТЬПРОЕКТ Ленинград
Инв.N			Инженер	Хейстер	07.91		

Формат А2

Альбом 3

План на отм. 0.000

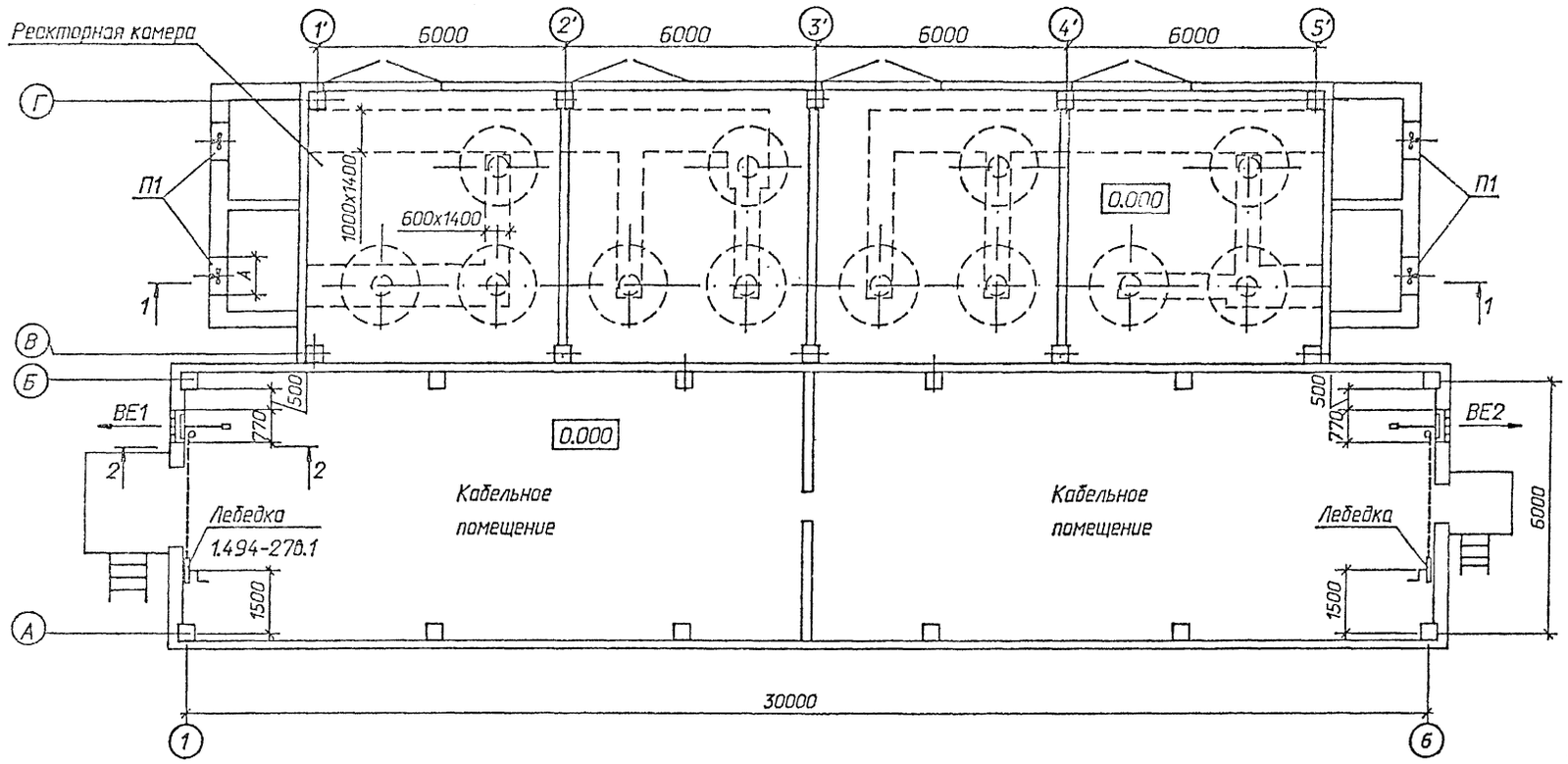

tвн °С	-20°	-30°	-40°
-25°	-	-	1
+5°	4	4	4

-20°	-30°	-40°
4	4	4

План на отм. 3.100 между осями А-В

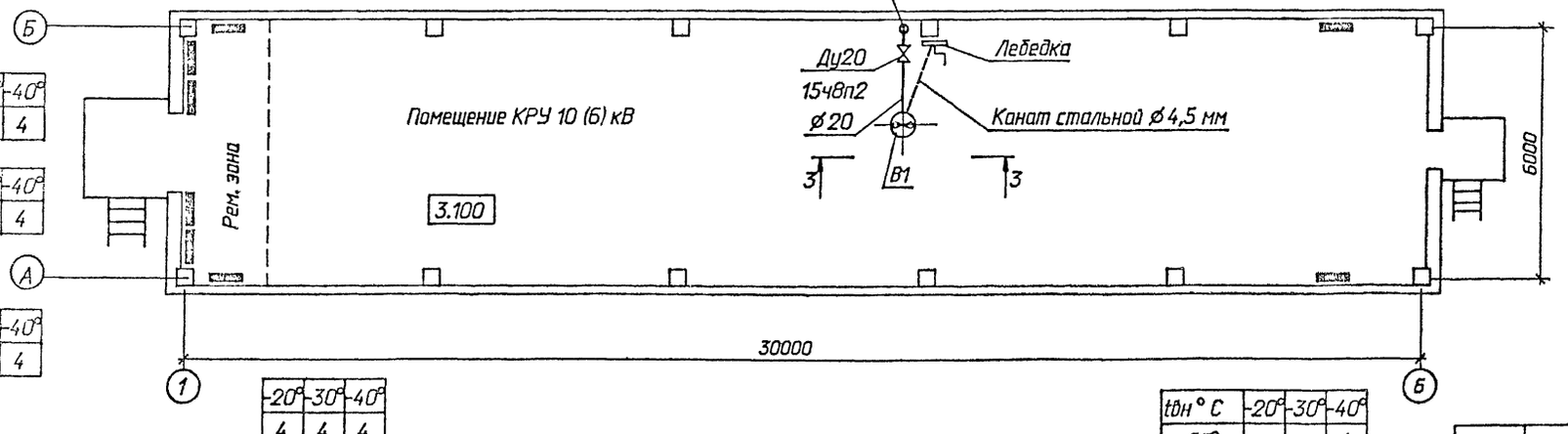

tвн °С	-20°	-30°	-40°
-25°	-	-	1
+5°	2	3	4

-20°	-30°	-40°
-	-	4

-20°	-30°	-40°
-	4	4

-20°	-30°	-40°
4	4	4

-20°	-30°	-40°
4	4	4

tвн °С	-20°	-30°	-40°
-25°	-	-	1
+5°	2	3	4

1. Вытяжка из помещения реакторных осуществляется через жалюзийные решетки (см. строительную часть проекта).
2. Монтаж установок вести согласно СНиП 3.05.01-85.
3. После монтажа все металлические части окрасить масляной краской за 2 раза.
4. См. вместе с листом ОВ-5.

Привязан

Инв.N

407-3-590.90-ОВ

Нач.отд.	Роменский		07.91
Н.контр.	Ломоносова		07.91
ГИП	Фомин		07.91
Гл.спец.	Лурье		07.91
Инженер	Хейстер		07.91

ЗРУ 10(6) кВ с кабельным этажом и реакторными камерами (ЗРУ10-6Х30-ЖБ-63-2-КЭ-Р)

План на отм. 0.000. План на отм. 3.100 между осями А-Б. (Вариант с одиночными реакторами)

Стадия	Лист	Листов
РП	3	

"СЕВЗАПЭНЕРГОСЕТЬПРОЕКТ" Ленинград

Формат А2.

сф1033-03

Альбом 3

План на отм. 0.000

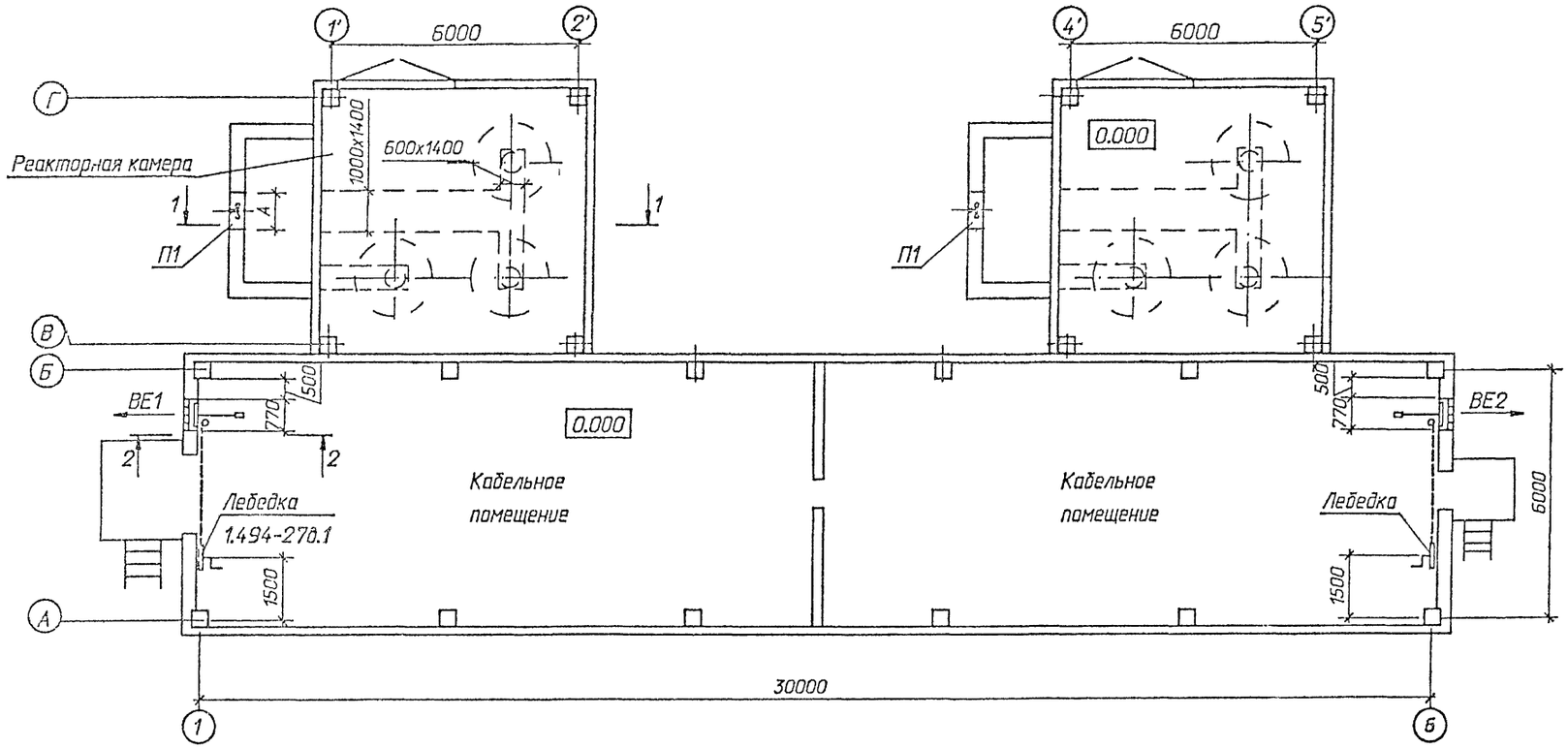

План на отм. 3.100 между осями А-В

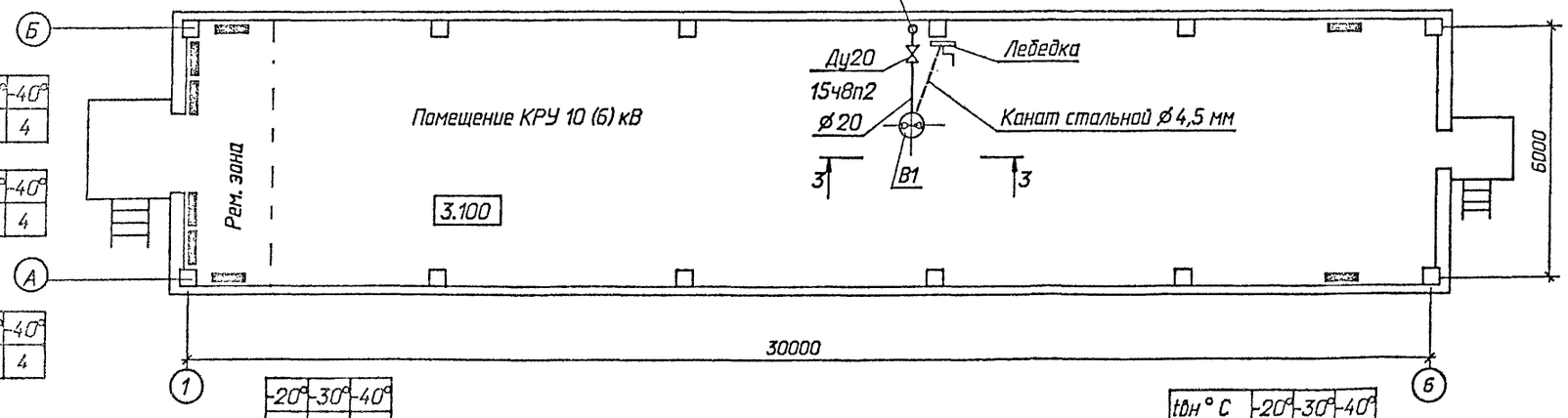

tвн °С	-20°	-30°	-40°
-25°	-	-	1
+5°	4	4	4

-20°	-30°	-40°
4	4	4

tвн °С	-20°	-30°	-40°
-25°	-	-	1
+5°	2	3	4

-20°	-30°	-40°
-	-	4

-20°	-30°	-40°
-	4	4

-20°	-30°	-40°
4	4	4

-20°	-30°	-40°
4	4	4

tвн °С	-20°	-30°	-40°
-25°	-	-	1
+5°	2	3	4

1. Вытяжка из помещения реакторных осуществляется через жалюзийные решетки (см. строительную часть проекта).
2. Монтаж установок вести согласно СНиП 3.05.01-85.
3. После монтажа все металлические части окрасить масляной краской за 2 раза.
4. См. вместе с листом ОВ-5.

Привязан

Инв.N

				407-3-590.90-ОВ			
Нач.отд.	Раменский		07.91	ЗРУ 10(6) кВ с кабельным этажом и реакторными камерами (ЗРУ10-6Х30-ЖБ-63-2-КЭ-Р)	Стадия	Лист	Листов
Н.контр.	Ломоносова		07.91		РП	4	
ГИП	Фомин		07.91	План на отм. 0.000. План на отм. 3.100 между осями А-Б. (Вариант со сдвоенными реакторами)	"СЕВЗАПЭНЕРГОСЕТЬПРОЕКТ" Ленинград		
Гл.спец.	Лурье		07.91				
Инженер	Хейстовер		07.91				

Формат А2

1-1

Вариант с одинарными реакторами

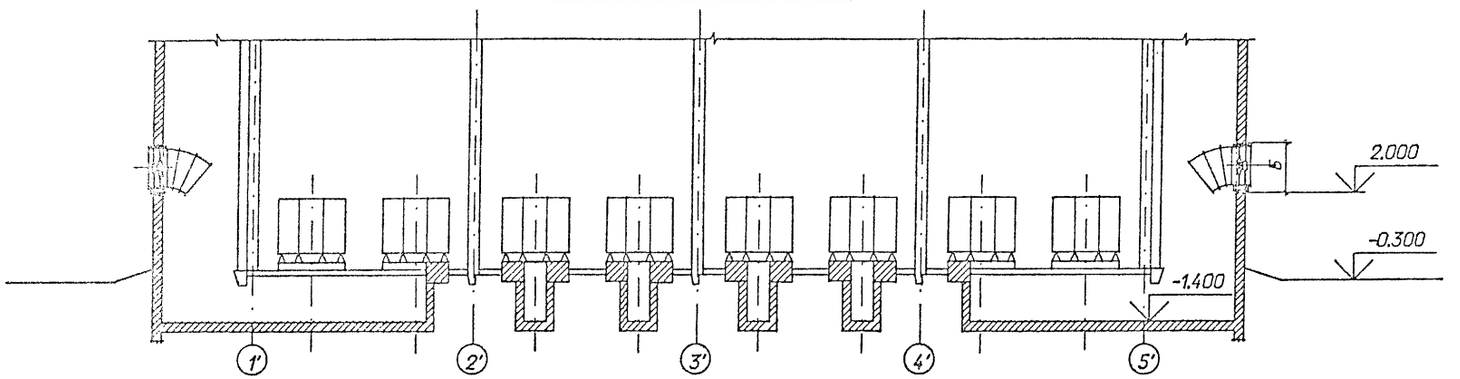

Вариант со сдвоенными реакторами

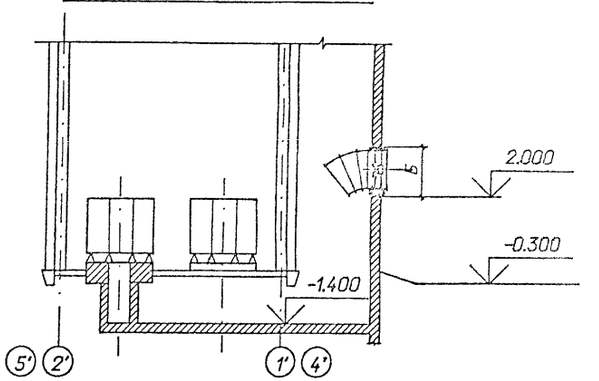

2-2

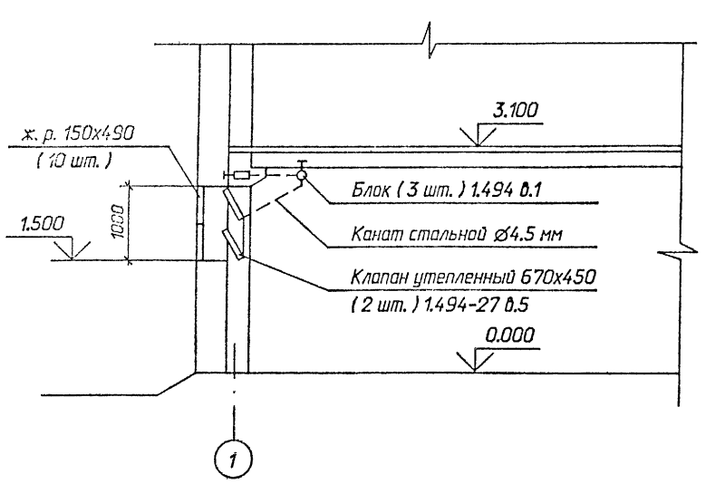

3-3

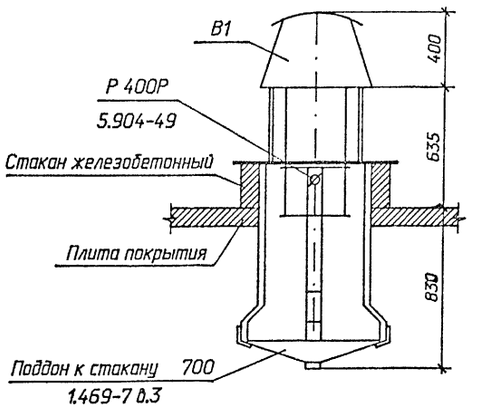

Таблица 1

N п/п	Тип реактора	Отвод dмм	A	B	Тип проема для вентилятора
1	РБГ-10-2500-0,14	630	810	840	III
2	РБГ-10-2500-0,20	800	980	1140	IV
3	РБДГ-10-2500-0,25	800	980	1140	IV
4	РБДГ-10-2500-0,35	800	980	1140	V
5	РБДГ-10-4000-0,10	800	980	1140	V
6	РБДГ-10-4000-0,18	1000	1180	1380	VI
7	РБСДГ-10-2х2500-0,14	800	980	1140	V
8	РБСДГ-10-2х2500-0,20	1000	1180	1380	VI

Инв.№ подл. | Подпись и дата | Взам. инв. №

Привязан				407-3-590.90-ОВ	
Инв.№	Нач.отд.	Роменский	07.91	ЗРУ 10(6) кВ с кабельным этажом и реакторными камерами (ЗРУ 10-6х30-ЖБ-63-2-КЭ-Р)	Стадия: РП; Лист: 5; Листов:
	Н.контр.	Ломонасова	07.91		
	ГИП	Фомин	07.91		
	Гл.спец.	Лурье	07.91	Разрезы 1-1, 2-2, 3-3.	"СЕВЭЛЭНЕРГОСЕТЬПРОЕКТ" Ленинград
	Инженер	Хействер	07.91		

Формат А2

Альбом 3

Установка 2х печей

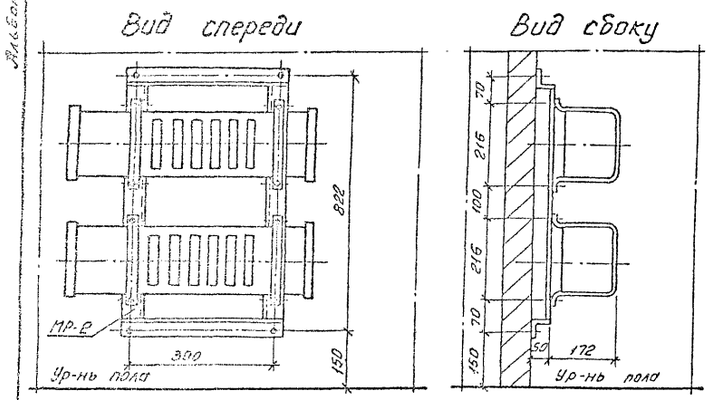

Установка 3х печей

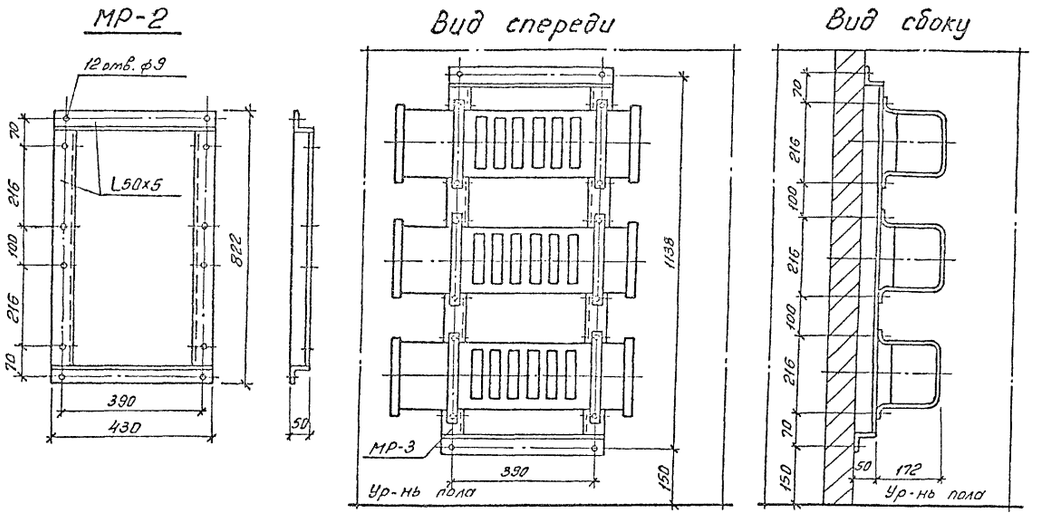

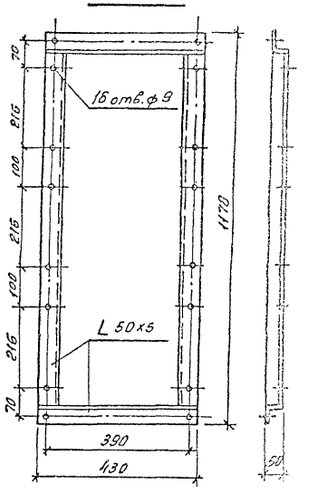

Установка 1ой печи

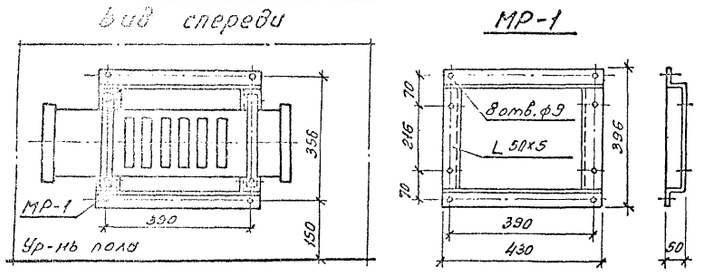

Установка 4х печей

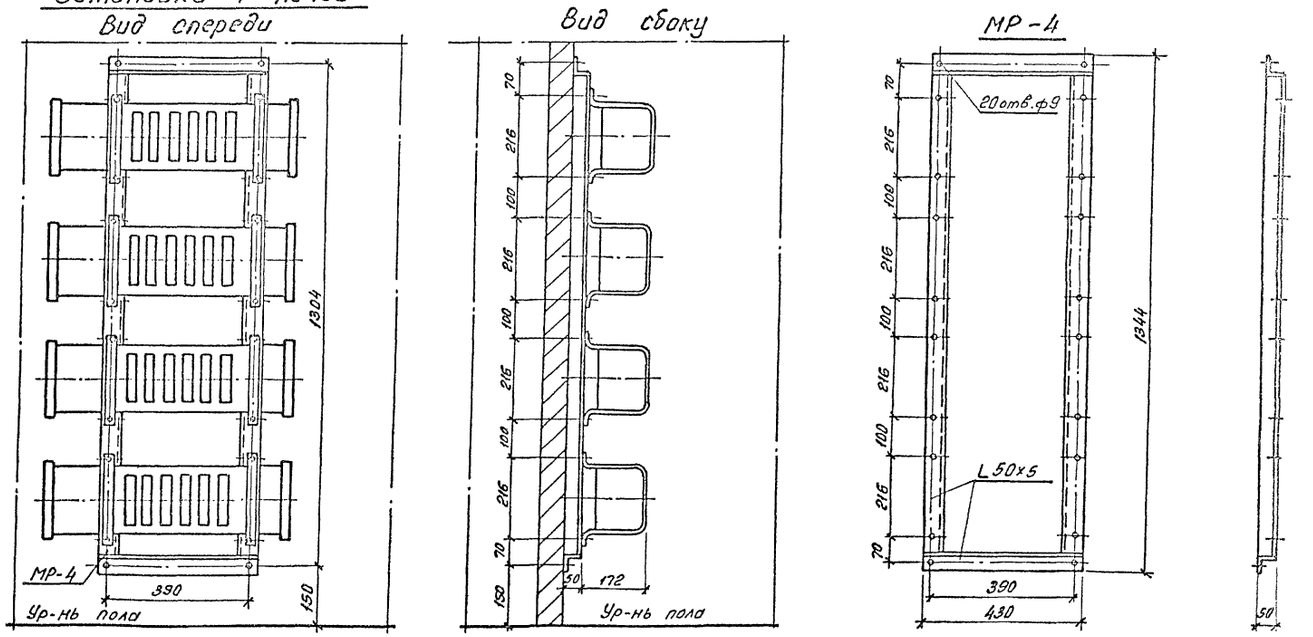

				407-3-590.90-ОВ			
Привязан:	Нач. отд.	Роменский		07.91	ЗРУ10(6)кв с кабельным этажом и реакторными камерами (ЗРУ10-6х30-ЖБ-63-2-КЭ-Р)	Стадия	Лист	Листов
	Н. контр.	Ломоносова		07.91		РП	6	
	ГНП	Фомин		07.91				
	Гл. спец.	Лурье		07.91	Установка 1ой, 2х, 3х и 4х электропечей. Рама для установки 1ой, 2х, 3х и 4х электропечей.	СЕВЗАПЭНЕРГОСЕТЬПРОЕКТ Ленинград		
Инв. №	Инженер	Хействер		07.91				

Копир. ов.

Формат А2

СФ1033-03

gost.e-ecolog.ru