УДК 693.7

КТ-19.0-25.1-69	УСТРОЙСТВО ТЕРРАЦЕВЫХ /МОЗАИЧНЫХ/ ПОЛОВ	Разработана трестом "Сочиоргтехстрой"x) Главсочиспецстроя Минпромстроя СССР
Карта трудового процесса строительного производства	Устройство цементно-песчаного подстилающего слоя	Откорректирована и рекомендована ВНИПИ труда в строительстве при Госстрое СССР для внедрения в строительное производство
Входит в комплект карт ККТ-19.0-25		Взамен КТ

1. НАЗНАЧЕНИЕ И ЭФФЕКТИВНОСТЬ ПРИМЕНЕНИЯ КАРТЫ

1.1. Карта предназначена для организации труда рабочих при устройстве цементно-песчаного подстилающего слоя толщиной 20 мм под террацевое покрытие пола.

Методы и приемы труда, рекомендуемые в настоящей карте, дают возможность звену из четырех облицовщиков уложить за смену 200 м^2 цементно-песчаного подстилающего слоя.

1.2. Показатели производительности труда

	По карте	По ЕНиР
Выработка на 1 чел-день, м^2 подстилающего слоя	50	45,6
Затраты труда на 10 м^2 подстилающего слоя, чел-час	1,6	1,75

II. ИСПОЛНИТЕЛИ, ПРЕДМЕТЫ И ОРУДИЯ ТРУДА

2.1. Исполнители:

облицовщик-мозаичник II разряда ($О_1$) - 1

облицовщик-мозаичник III " ($О_2$) - 1

облицовщики-мозаичники IУ " ($О_3$, $О_4$) - 2

2.2. Инструменты, приспособления и инвентарь

Наименование, назначение и основные параметры	ГОСТ, № чертежа	Количество, шт.
Растворомешалка	СО-46	1
Уровень гибкий (водяной)	Каталог-справочник НИИИнфстройдоркоммунмаша xx), лист 79	1
Кельма для штукатурных работ	ГОСТ 9533-66	3

x) г. Сочи, Ц-57, ул. Индустриальная, 40.

xx) В настоящее время ЦНИИТЭстроймаш. Москва, Г-48, ул. Ефремова, 22.

gost.e-ecolog.ru

Продолжение

Наименование, назначение и основные параметры	ГОСТ, № чертежа	Количество, шт.
Лопата стальная подборочная	ГОСТ 3620-63	2
Растворонасос со шлангом диаметром 38-50 мм, длиной 40 м	СО-58	1
Ведро	—	4
Метла	—	2
Рейка-шаблон длиной 1500 мм с делениями через 50 мм	—	1
Рейка-правило размером 1800х100х40 мм	—	2
Полутерок деревянный для разравнивания раствора	Схему см. в разделе У "Приемы труда"	1
Шланг резино-тканевый водопроводный диаметром 15 мм	ГОСТ 8318-57	50 пог. м
Шнур разметочный капроновый	Чертеж О-60027 института "Гипрооргсельстрой" Минсельстроя СССР[x)]	30 пог. м

2.3. Расход материалов на 100 $м^2$ подстилающего слоя:

раствора цементно-песчаного М100, $м^3$ - 2,1

портландцемента М400, кг - 35

Ш. УСЛОВИЯ И ПОДГОТОВКА ПРОЦЕССА

3.1. До устройства цементно-песчаного подстилающего слоя необходимо: вынести на стены отметки подстилающего слоя и чистого пола; заделать бетонной смесью все отверстия в железобетонных перекрытиях.

3.2. Работы следует выполнять, полностью соблюдая правила техники безопасности и охраны труда рабочих.

IУ. ТЕХНОЛОГИЯ И ОРГАНИЗАЦИЯ ПРОЦЕССА

4.1. Работы по устройству цементно-песчаного подстилающего слоя выполняют в следующем порядке: подготовляют поверхность основания; укладывают марки из раствора; приготовляют и подают к рабочему месту раствор; укладывают цементно-песчаный подстилающий слой и выравнивают его поверхность.

---

x) Москва, А-80, Волоколамское шоссе, 3.

КТ-19.0-25.1-69

4.2. Организация рабочего места

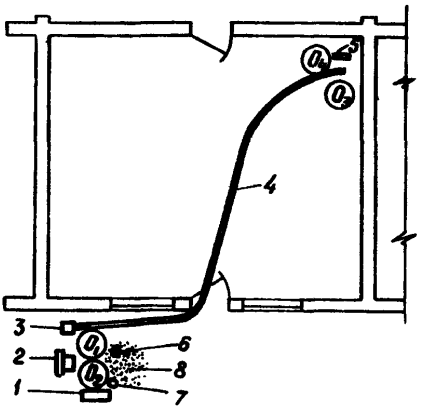

O_1, O_2, O_3, O_4 – рабочие места облицовщиков

1 – ларь с цементом; 2 – растворомешалка; 3 – растворонасос; 4 – шланг; 5 – полутерок; 6 – подборочная лопата; 7 – ведро; 8 – песок

4.3. График трудового процесса

N п/п	Наименование операции	Время, мин (5, 10, 15, 20, 25)	Продолжительность, мин	Затраты труда, чел.-мин
1	Подготовка основания для подстилающего слоя	O_1, O_2	7	14
2	Устройство марок из раствора	O_1, O_2, O_3, O_4	3 10	26
3	Приготовление и подача раствора	O_1, O_2	10	20
4	Устройство цементно-песчаного подстилающего слоя	O_3, O_4	10	20
5	Технологический перерыв	O_1, O_2, O_3, O_4	4	16
Итого на 10 м² подстилающего слоя				96

Примечание. В затраты труда включено время на подготовительно-заключительные работы и отдых.

У. ПРИЕМЫ ТРУДА

№ по графику	Наименование операций, их продолжительность, исполнители и орудия труда x)	Характеристика приемов труда
1	Подготовка основания для подстилающего слоя; 7 мин; $О_1$, $О_2$; лопаты, метлы, водопроводный шланг	Облицовщики $О_1$ и $О_2$ метлами очищают основание от мусора, затем присоединяют шланг к водопроводу, промывают основание водой и посыпают его цементом
2	Устройство марок из раствора; $О_1$, $О_2$ – 3 мин; $О_3$, $О_4$ – 10 мин; шнур, кельмы, рейка-шаблон, ведра	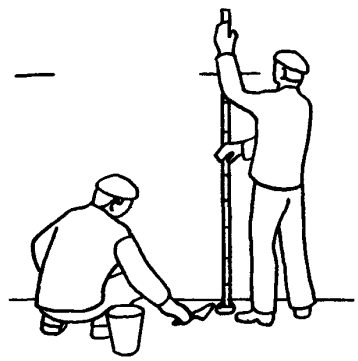 Облицовщик $О_4$ прикладывает рейку-шаблон к рискам на стене и совмещает их с рисками на рейке. Облицовщик $О_3$ в это время набирает раствор из ведра на кельму и укладывает маячные марки  Облицовщики $О_1$ и $О_2$ по уровню верха маячных марок натягивают капроновый шнур, а облицовщики $О_3$ и $О_4$ через каждые 1,5 м устанавливают промежуточные марки

x) На 10 $м^2$ подстилающего слоя.

КТ-19.0-25.1-69 | Продолжение

№ по графику	Наименование операций, их продолжительность, исполнители и орудия труда	Характеристика приемов труда
3	Приготовление и подача раствора; 10 мин; $О_1$, $О_2$; лопаты, растворомешалка, растворонасос со шлангом	Облицовщики $О_1$ и $О_2$ лопатами загружают в растворомешалку сухие компоненты, добавляют воду и следят за приготовлением раствора и подачей его при помощи растворонасоса со шлангом в рабочую зону
4	Устройство цементно-песчаного подстилающего слоя; 10 мин; $О_3$, $О_4$; растворонасос со шлангом, полутерок	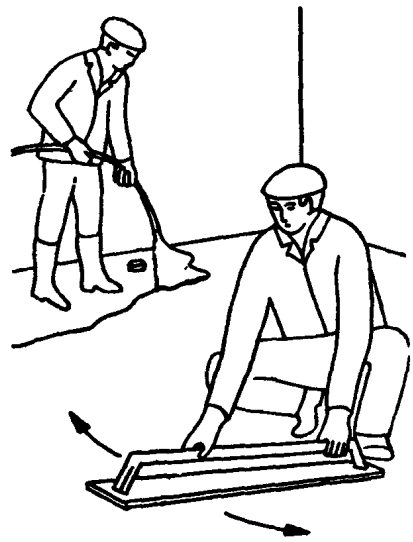 Облицовщик $О_3$, держа конец шланга растворонасоса на расстоянии 20–30 см от пола, укладывает цементно-песчаный раствор на основание. Облицовщик $О_4$ полутерком тщательно разравнивает раствор по уровню марок

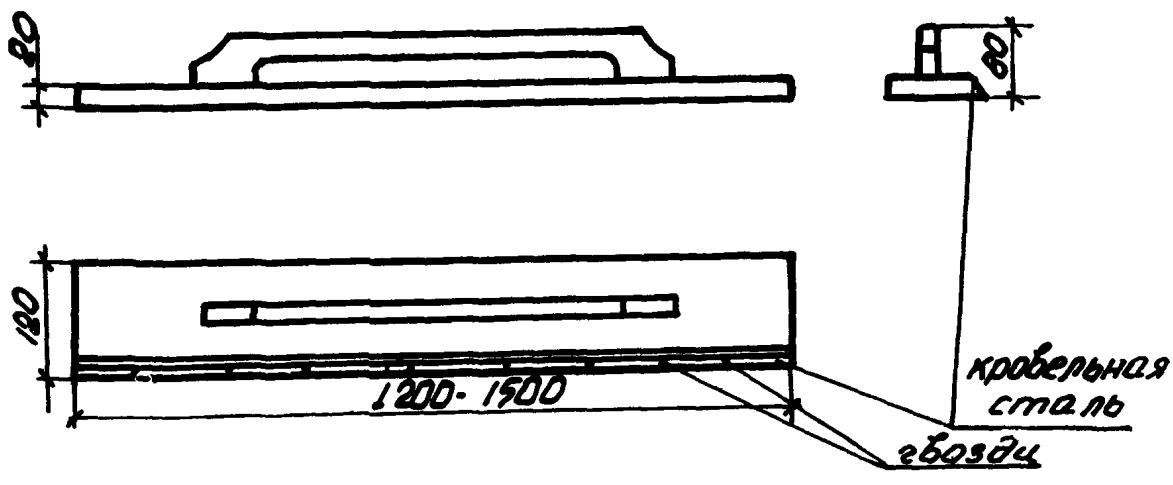

Деревянный полутерок

КТ-19.0-25.1-69

Подготовлена отделом нормативной и проектной документации
по организации труда рабочих
и отделом научно-технической информации
ВНИПИ труда в строительстве Госстроя СССР
с участием ЦБНТС при ВНИПИ труда в строительстве
107078, Москва, Б-78, ул. Новая Басманная, 23. Тел. 267-33-71

Бюро внедрения
Центрального научно-исследовательского
и проектно-экспериментального института организации,
механизации и технической помощи строительству
Госстроя СССР

Выпуск № 2416/1Уб

Тираж 3000 экз.; Цена 12 коп.

Адрес БВ: Москва, К-12, ул. Куйбышева, 3/8. Тел. 228-89-24; 221-12-28

gost.e-ecolog.ru