ТИПОВОЕ ПРОЕКТНОЕ РЕШЕНИЕ
(МАТЕРИАЛЫ ДЛЯ ПРОЕКТИРОВАНИЯ)
801-01-57.85

ФЕРМА ПО ПРОИЗВОДСТВУ МОЛОКА НА 400 КОРОВ С ПРИМЕНЕНИЕМ АВТОМАТИЧЕСКОЙ ПРИВЯЗИ И С ДОЕНИЕМ В ДОИЛЬНО-МОЛОЧНОМ БЛОКЕ

АЛЬБОМ II
ЧЕРТЕЖИ

21105-02

gost.e-ecolog.ru

ТИПОВОЕ ПРОЕКТНОЕ РЕШЕНИЕ
(МАТЕРИАЛЫ ДЛЯ ПРОЕКТИРОВАНИЯ)
801-01-57.85

ФЕРМА ПО ПРОИЗВОДСТВУ МОЛОКА НА 400 КОРОВ С ПРИМЕНЕНИЕМ АВТОМАТИЧЕСКОЙ ПРИВЯЗИ И С ДОЕНИЕМ В ДОИЛЬНО-МОЛОЧНОМ БЛОКЕ

СОСТАВ ТИПОВОГО ПРОЕКТНОГО РЕШЕНИЯ

Альбом I Пояснительная записка
Альбом II Чертежи

АЛЬБОМ II

РАЗРАБОТАНО
ИНСТИТУТОМ „ГИПРОНИСЕЛЬХОЗ"
С УЧАСТИЕМ ИНСТИТУТА ВИЭСХ

Главный инженер института Л.С. Бутаев
Главный инженер проекта Д.С. Клейн

СОГЛАСОВАНО
Зав. лабораторией института ВИЭСХ Ю.А. Цой

Утверждено Минсельхозом СССР
приказ от 16.02.84г № 7-ЭП
Введено в действие институтом „Гипронисельхоз"
приказ от 19.09.84г № 112-п

Содержание

Лист	Наименование	Стр.
	Содержание	2
1, 2	Перечень и характеристика основных	
	зданий и сооружений	3, 4
3	Генеральный план. Общие данные	5
4	Схема генплана м 1:1000	6
5	Блокировка основных зданий фермы	7
6	Прокладка магистральных трубопроводов	
	тепло- и водоснабжения по блоку	
	основных зданий	8
7, 8	Транспортный стеклянный молокопровод	9, 10
9	Схемы движения коров, транспортировки	
	кормов и навоза	11
10	Суточные графики электрических	
	нагрузок при $t=-30°C$ и $t=-20°C$	12
11	Схема организации связи и сигнализации	13

Перечень и характеристика основных зданий и сооружений (начало)

№ п/п	№ типового проекта	Организация разработавшая проект	Организация распространяющая проект	Наименование проекта	Площадь застройки м²	Строительный объем м³	Сетка колонн	Высота до низа несущих конструкций	Фундаменты	Стены	Каркас	Покрытие и кровля	Полы
1		Гипронисельхоз	ЦИТП	Коровник на 200 коров с автоматической привязью (с рамным каркасом)	1524,0	7315,0	21×6	2,7	Сваи серии 1.811.1 и ГОСТ 19804.4-78 Фундаментные балки серии 1.415-1 вып.1 и оголовки серии 1.111.1-4	Панели стен серии 1.832.1-9 и индивидуального изготовления / Панели стен сериям 1.832.1-10, 1.832.1-9 и индивидуального изготовления	Полурамы серии 1.822.1-2/82 сваи-колонны по ГОСТ 19804.7-83	Плиты покрытия серии 1.865.1-4/80, 202-81; 1.865.1-8 стаканы серии 1.865.1-4/80 в.5 Кровля-асбестоцементные волнистые листы	Бетонные, дощатые / бетонные, сборные керамзитобетонные плиты индивидуального изготовления
2		То же	То же	То же, со стоечно-балочным каркасом	1656,0	7949,0	(7,5×6×7,5) ×6	2,7	Фундаменты по ГОСТ 24022-80 Фундаментные балки серии 1.415-1 в.1 по шифру 2286К Блоки бетонные по ГОСТ 13579-78	То же	Колонны серии 1.823-1 в.1 Фермы серии 1063.1-1 Балки серии 1.862-2 вып.1	То же	То же
3		//	//	Родильная на 50 коров с телятником на 230 голов (с рамным каркасом)	1524,0	7315,0	21×6	2,7	Сваи серии 1.811.1 и ГОСТ 19804.4-78 Фундаментные балки серии 1.415-1 вып.1 и оголовки серии 1.111.1-4 Блоки бетонные по ГОСТ 13579-78	//	Полурамы серии 1.822.1-2/82 сваи-колонны по ГОСТ 19804.7-83	//	Бетонные дощатые / бетонные сборные керамзитобетонные плиты индивидуального изготовления / керамическая плитка
4		//	//	То же, со стоечно-балочным каркасом	То же	То же	(7,5×6×7,5) ×6	2,7	Фундаменты по ГОСТ 24022-80 Фундаментные балки серии 1.415-1 вып.1 по шифру 2286К Блоки бетонные по ГОСТ 13579-78	//	Колонны серии 1.823-1 в.1 Фермы серии 1.063.1-1 Балки 1.862-2 в.1	//	То же
5		//	//	Доильно-молочный блок с электрокотельной на 2 установки "Тандем" УДА-8 или "Ёлочка" УДА-16	619,0	2276,0	6×6	3,3	Фундаменты по ГОСТ 24022-80 Блоки бетонные по ГОСТ 13579-78 / Сваи по ГОСТ 19804.4-78 Фундаментные балки серии 1.415-1 вып.1 Оголовки серии 1.111.1-4	Панели стен серии 1.832.1-9 и индивидуального изготовления. Карнизные панели серии 1.832.1-10 и индивидуального изготовления. Карнизные панели серии 1.030.1-1 вып.2-1 / Панели серии 1.030.1-1 вып.2-1	Колонны серии 1.823-1 в.1 Балки серии 1.462.1-10/80 / Сваи-колонны по ГОСТ 19804.7-83 Балки серии 1.462.1-10/80	Плиты покрытия серии 1.865.1-4/80; 1.865.1-11 стаканы серии 1.494-24 в.1 кровля-рулонная	Бетонные, дощатые, с керамической плиткой
6		//	//	Санитарный пропускник на 30 человек для животноводческих и птицеводческих предприятий	313,0	1094,0	То же	2,4	Фундаменты по ГОСТ 24022-80 Фундаментные балки 1.415-1 вып.1. Блоки бетонные по ГОСТ 13579-78 / Сваи по ГОСТ 19804.4-78 Фундаментные балки серии 1.415-1 вып.1 Оголовки серии 1.111.1-4	Панели серии 1.832.4-9 и индивидуального изготовления. Карнизные панели серии 1.832.1-10, 1.832.1-9 и индивидуального изготовления. Карнизные панели серии 1.030.1-1 вып.2-1 / Панели серии 1.030.1-1 вып.2-1	Колонны серии 1.823-1 в.1 Балки покрытий серии 1.462.1-10/80 / Сваи-колонны по ГОСТ 19804.7-83 Балки покрытий серии 1.462.1-10/80	То же	Бетонные, линолеумные с керамической плиткой
7		//	//	Блок кормовой зоны для фермы на 400 коров	952,0	5567,0	(12+12)×6 (12+6+6)×6	4,8	Фундаменты по ГОСТ 24022-80 Фундаментные балки серии 1.415-1 вып.1. Блоки бетонные по ГОСТ 13579-78	Панели стен по серии 1.832.1-9 и индивидуального изготовления. Карнизные панели серии 1.030.1-1 вып. 2-1	Колонны серии 1.823-1 в.2; Балки серии 1.462.1-10/80 и 1.462.1-1/81	Плиты покрытия серии 1.865.1-4/80; 1.865.1-11; стаканы серии 1.494-24 в.1 кровля-рулонная Навеса-асбестоцементные волнистые листы по прогонам серии 1.462.14 вып.2	Бетонные, линолеумные

ГИП	Клейн		801-01-57.85 ГТ
Нач.отд.	Ким		Ферма по производству молока на 400 коров с применением автоматической привязи и с доением в доильно-молочном блоке
Гл.конст.	Теляковский		Стадия: — Лист: — Листов: —
Гл.арх.	Гаврилов		
Гл.спец.	Юдин		1
Архит.	Верховский		Перечень и характеристика основных зданий и сооружений (начало) — Гипронисельхоз

Копировал Шушакова 21105-02 4 Формат А2

Инв.№ подл. | Подпись и дата | Взам.инв.№

Альбом II

Перечень и характеристика основных зданий и сооружений (окончание)

№ п/п	№ типового проекта	Организация разработавшая проект	Организация распространяющая проект	Наименование проекта	Площадь застройки, м²	Строительный объем, м³	Сетка колонн	Высота до низа несущих конструкций	Фундаменты	Стены	Каркас	Покрытие и кровля	Полы
8		Гипронисельхоз	ЦИТП	Автомобильные весы грузоподъемностью 30т на 1 проезд	117,5	721,9	6×6	4,8	Фундаменты по ГОСТ 24022-80; Фундаментные балки серии 1.415-1 вып.1 Фундаментные балки серии 1.415-1 вып.1; Блоки бетонные по ГОСТ 13579-78	Панели стен серии 1.832.1-9 и индивидуального изготовления Карнизные панели индивидуального изготовления	Колонны серии 1.823-1 вып.2 Фермы покрытия серии 1.063.1-1 Сваи-колонны по ГОСТ 19804.7-83 Фермы покрытия серии 1.063.1-1	Плиты покрытия серии 1.141-1; Железобетонные прогоны серии 1.462-14 вып.2; кровля-асбестоцементные волнистые листы	Асфальтобетонные, бетонные, дощатые с утеплением
9		то же	то же	Отапливаемый дезбарьер	72,0	537,6	6×6	4,8	Фундаменты по ГОСТ 24022-80		Колонны серии 1.823-1 вып.1 Фермы покрытия серии 1.063.1-1 Сваи-колонны по ГОСТ 19804.7-83 Фермы покрытия серии 1.063.1-1	Железобетонные прогоны серии 1.462-14 вып.2; кровля-асбестоцементные волнистые листы	Асфальтобетонные бетонная ванна
10		"	"	Амбулатория ветпунктов ферм крупного рогатого скота (со стоечно-балочным и рамным каркасами)	125,4	435,7	(6+3)×6	2,4	Фундаменты по ГОСТ 24022-80 Фундаментные балки серии 1.415-1 в.1. Балки бетонные по ГОСТ 13579-78. Оголовки серии 1.111.1-4 Сваи по ГОСТ 19804.4-78 Фундаментные балки серии 1.415-1 в.1. Балки бетонные по ГОСТ 13579-78. Оголовки серии 1.111.1-4	Панели стен серии 1.832.1-9 и индивидуального изготовления. Карнизные панели серии 1.832.1-10 и индивидуального изготовления. Карнизные панели серии 1.030.1-1 в.2-1 и индивидуального изготовления. Карнизные панели серии 1.432-14/80в.2 и индивидуального изготовления	Колонны серии 1.823-1 вып.1 Балки серии 1.462.1-10/80 Сваи-колонны по ГОСТ 19804.7-83 Балки серии 1.462.1-10/80	Плиты покрытия серии 1.865.1-4/80; 1.865.1-11 Стаканы серии 1.494-24 вып.1; кровля-рулонная	Бетонные, линолеумные, с керамической плиткой
11		"	"	Сарай для сена емкостью 600 тонн	544,8	4211,3	18×6	6,0	Фундаменты по ГОСТ 24022-80; Фундаментные балки серии 1.415-1 вып.1; Блоки бетонные по ГОСТ 13579-78	Панели стен неотапливаемых зданий индивидуального изготовления	Колонны серии 1.823-1 вып.2; арки сталежелезобетонные с затяжкой пролетом 18м по серии 27н-79 вып.1	Железобетонные прогоны серии 1.462-14 вып.2; кровля-асбестоцементные волнистые листы	Асфальтобетонные
12		"	"	Траншея для хранения силоса вместимостью 1000 тонн	954,0					Из железобетонных плит по железобетонным контрфорсам			Днище бетонное
13		"	"	Траншея для хранения сенажа вместимостью 800 тонн	то же					то же			То же

ГИП	Клейн	
Нач.отд.	Ким	
Гл.конст.	Телятковский	
Гл.арх.	Гаврилов	
Гл.спец.	Юдин	
Архит.	Верховский	

801-01-57.85 ГТ

Ферма по производству молока на 400 коров с применением автоматической привязи и с доением в доильно-молочном блоке

Стадия	Лист	Листов
	2	

Перечень и характеристика основных зданий и сооружений (окончание)

ГИПРОНИСЕЛЬХОЗ

Копировал Шушакова 2H05-025 Формат А2

Инв.№ подл. | Подпись и дата | Взам.инв.№

Разрез I-I

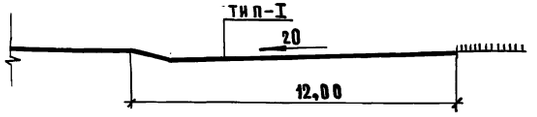

Разрез II-II

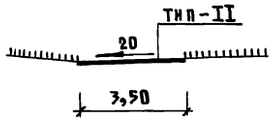

Тип-I (Ц)

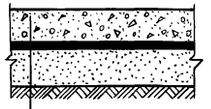

цементобетон М300, 18 см
песок стабилизированный битумом, 3 см
песок с/з, 20 см
уплотненный грунт

Тип-II (А)

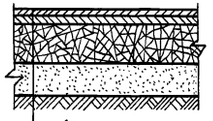

м/з асфальтобетон, 3 см
к/з асфальтобетон, 4 см
щебень, 20 см
песок к/з, 16 см
уплотненный грунт

Водосборный лоток



литой асфальтобетон, 4 см
щебень, 15 см
уплотненный грунт

— Ограждение фермы металлическое из сетчатых панелей с цоколем по ж.б. столбам, - серия 3.017-1, выпуск-0, тип М5Б, высота-1,6 м.
— Ограждение выгульных дворов и скотопрогонов выполнить по серии 3.818-1, выпуск-2, - жердевое по ж.б. столбам.

Технико-экономические показатели

NN п/п	Наименование	Ед. изм.	Показатели
1	Площадь территории фермы	га	3,34
2	Плотность застройки	%	51,0
3	Площадь застройки:	м²	17041,8
	в том числе, выгульные площадки		
	и скотопрогоны	м²	31,85
	площадки для открытого хранения кормов	м²	60,0
	площадки погрузо-загрузочных устройств	м²	240,0
4	Площадь озеленения	м²	2860,0
5	Площадь газонов	м²	5437,2
6	Проезды и площадки:		
	цементобетон	м²	4029,0
	асфальтобетон	м	4032,0
7	Ограждение фермы	п.м	700,0
8	Ограждение выгульных дворов		
	и скотопрогонов	п.м	517,0
9	Водосборный лоток	п.м	20,0

Общие указания

Выбор площадки для строительства фермы производить с учетом господствующих в данной местности ветров. Необходимо предусматривать удобные связи с местами проживания людей, кратчайшие пути подвоза кормов и вывоза продукции, обеспечение водой и электроэнергией.

Площадка должна быть с уклоном 0,3-3,0%.

Грунтовые воды должны находиться на глубине не менее 3 метров от дневной поверхности земли.

Дождевые и талые воды с выгульных площадок и навозных проездов при помощи планировочных и конструктивных лотков отводятся в земляную емкость для ливнестоков, водонепроницаемость которой обеспечивается устройством глиняного замка.

С верховой стороны фермы необходимо устройство нагорной канавы.

По периметру ограждения фермы произвести посадку древесных насаждений местных пород с учетом их санитарно-защитных и декоративных устройств. На участках без твердого покрытия посеять многолетние травы.

		804-01-57.85 ГТ	
Гип	Клейн	Ферма по производству молока на 400 коров с применением автоматической привязи и с доением в доильно-молочном блоке	
Нач.отд.	Ермаков		
Гл.тех.	Леонова	Стадия	Лист	Листов
Н.контр.	Королева		3	
ГАП	Афоничкин	Генеральный план. Общие данные	Гипронисельхоз

Инв. № подл. | Подпись и дата | Взам. инв. №

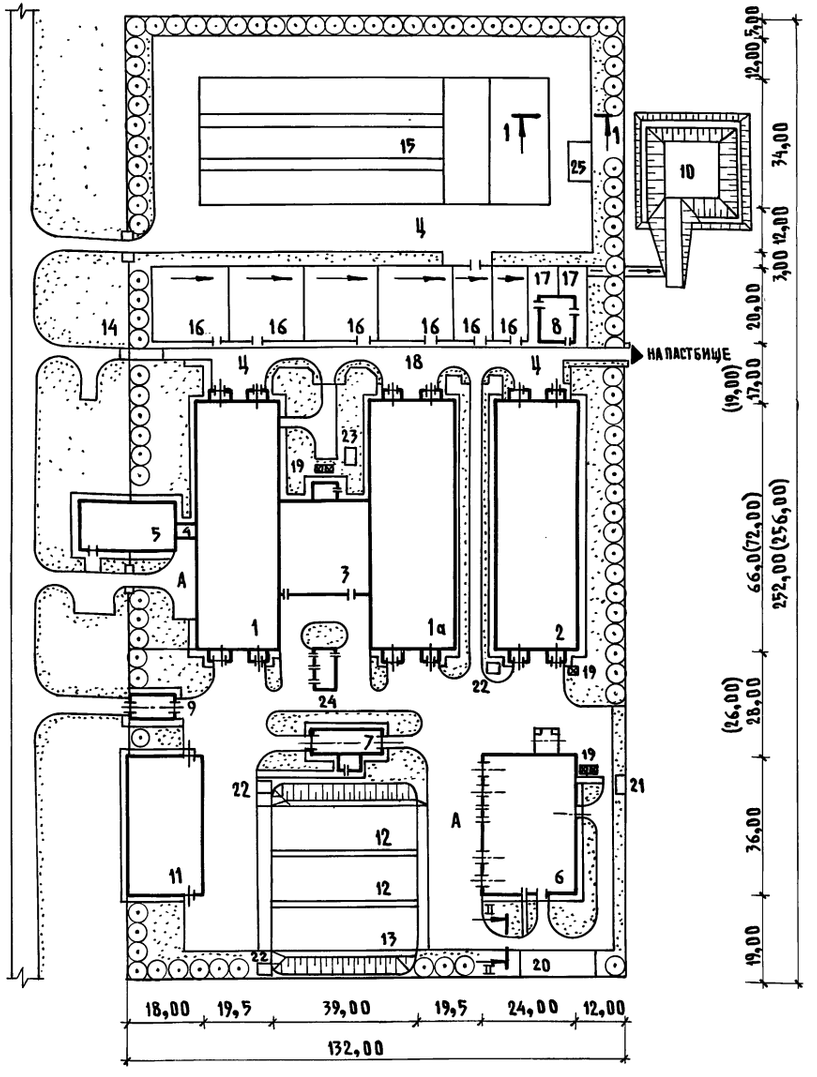

1. В связи с тем, что коровник с рамным каркасом имеет длину 62 м, а со стоечно-балочным-72 м, на схеме генплана даны два варианта размеров. При этом размеры в скобках относятся к варианту с коровником со стоечно-балочным каркасом.
2. Для коровника и родильной данные в числителе-для варианта с рамными каркасами, в знаменателе-для варианта со стоечно-балочными каркасами.

Экспликация зданий и сооружений

N по ген-плану	Наименование зданий (сооружений)	К-во	Площадь застр. м²	Примечание (N т.п.)
1,1а	Коровник на 200 коров			
	с автоматической привязью	2	1524,0 / 1656,0	
2	Родильная на 50 коров			
	с телятником на 230 голов			
	(с электротеплоснабжением)	1	1504,0	
3	Доильно-молочный блок с			
	электрокотельной на 2 установки			
	„Тандем" УДА-8 или „Елочка" УДА-16	1	619,0	
4	Соединительная галерея	1	21,8	
5	Санитарный пропускник на 30			
	человек для животноводческих и			
	птицеводческих предприятий			
	(полносборное здание)	1	325,0	
6	Блок кормовой зоны для фермы на			
	400 коров (с электротеплоснабжением)	1	952,0	801-6-13.85
7	Автомобильные весы грузоподъемнос-			
	тью 30т на 1 проезд (полносборное здание)	1	121,4	416-7-216.85
8	Амбулатория ветпунктов ферм			
	крупного рогатого скота			
	(с электротеплоснабжением)	1	123,6	807-10-75.85
9	Отапливаемый дезбарьер			
	с электроподогревом	1	72,0	807-11-14.85
10	Емкость для ливневых стоков на 250 м³	1		
11	Сарай для сена емкостью 600т			
	(полносборное здание)	1	544,8	817-233.88
12	Траншея для хранения силоса			
	вместимостью 1000т	2	954,0	811-37
13	Траншея для хранения сенажа			
	вместимостью 800т	1	954,0	811-37
14	Рампа для погрузки животных			
	(полносборное сооружение)	1	42,08	817-219.85
15	Площадка для компостирования наво-			
	за для фермы на 800 коров	1	3444,0	815-31.83
16	Выгульные площадки		2028,0	
17	Загон-накопитель	2	87,0	
18	Скотопрогон		1157,0	
19	Бункер для хранения комбикормов	5	4,0	БСК-10
20	Площадка для хранения корнеплодов	1	120,0	
21	Грязеотстойник	1	20,1	2.800-2 в.7
22	Жижесборник емкостью 25 м³	3	11,8	815-26
23	Жижесборник емкостью 35 м³	1	15,6	815-26
24	Трансформаторная подстанция	1	64,05	407-3-351.84
25	Площадка для подстилки	1	60,0	

ГИП	Клейн	801-01-57.85 ГТ	
Нач.отд.	Ермаков	Ферма по производству молока на 400 коров с применением автоматической привязи и с доением в доильно-молочном блоке	
Гл.тех.	Леонова		Стадия: — Лист: 4 Листов: —
Н.контр.	Королева	Схема генплана М 1:1000	Гипронисельхоз
ГАП	Афоничкин		

Инв.№ подл. | Подпись и дата | Взам.инв.№ | Инв.№ дубл. | Подпись | Дата | Взам.инв.№ | 3 | ВК | Зотова | Удалов

Фрагмент фасада

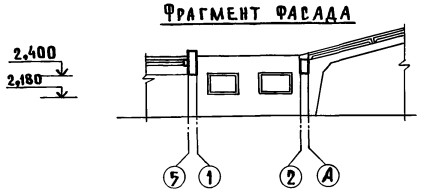

План на отм. 0,000

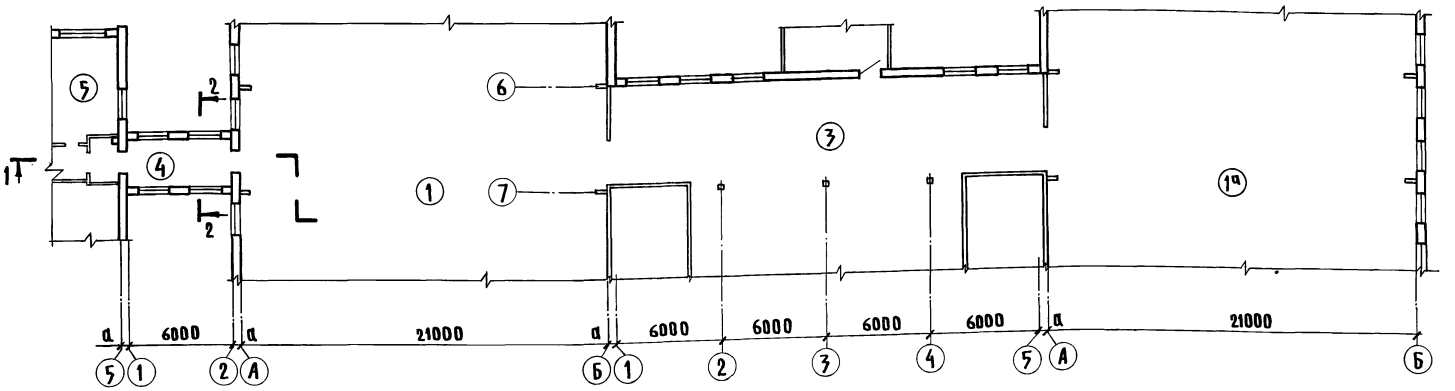

Разрез 2-2

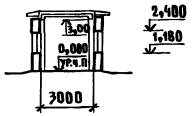

Разрез 1-1

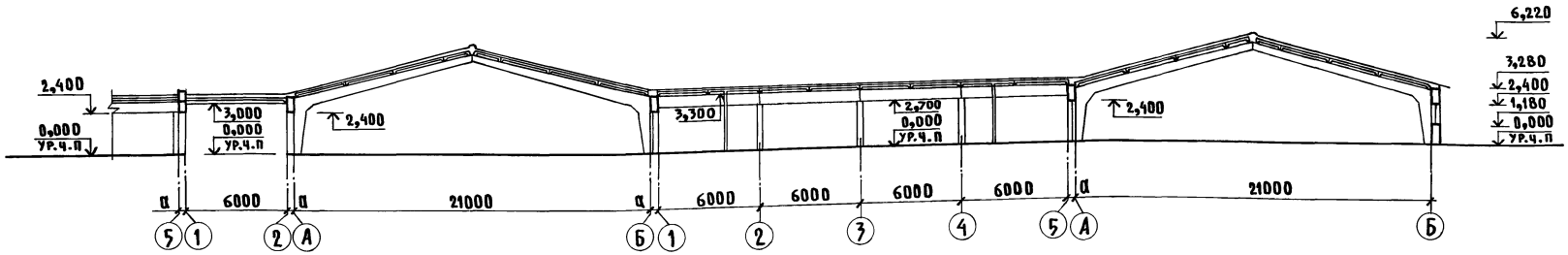

Экспликация зданий

№ по генплану	Наименование зданий
1; 1а	Коровник на 200 коров с автоматической привязью
3	Доильно-молочный блок с электрокотельной на 2 установки „Тандем" УДА 8 или „Елочка" УДА 16
4	Соединительная галерея
5	Санитарный пропускник на 30 человек для животноводческих и птицеводческих предприятий

На данном листе показан вариант блокировки зданий при применении коровников длиной 66 м с рамными каркасами. Коровники со стоечно-балочными каркасами имеют длину 72 м, и в этом случае места взаимной блокировки зданий следует принимать в соответствии с указаниями в рабочей документации коровников

			801-01-57.85 ГТ
ГИП	Клейн		Ферма по производству молока на 400 коров с применением автоматической привязи и с доением в доильно-молочном блоке
Нач.отд.	Гомзяков		
Гл.спец.	Телянковский		
Гл.арх.	Гаврилов		Стадия: — Лист: 5 Листов: —
Рук.гр.	Васильев		
Арх.	Гандамака		Блокировка основных зданий фермы — ГИПРОНИСЕЛЬХОЗ

ОВ Шевкунов
ТХ Лешин
З Удалов

Инв.№подл. | Подпись и дата | Взам.инв.№

Альбом II

Разрез 1-1

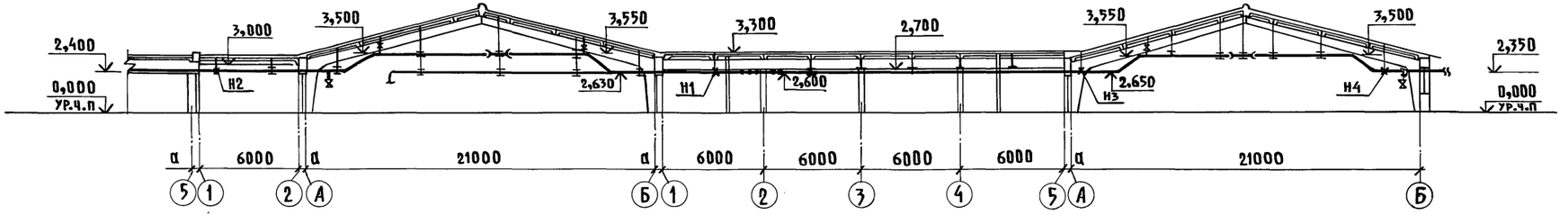

План на отм. 0,000

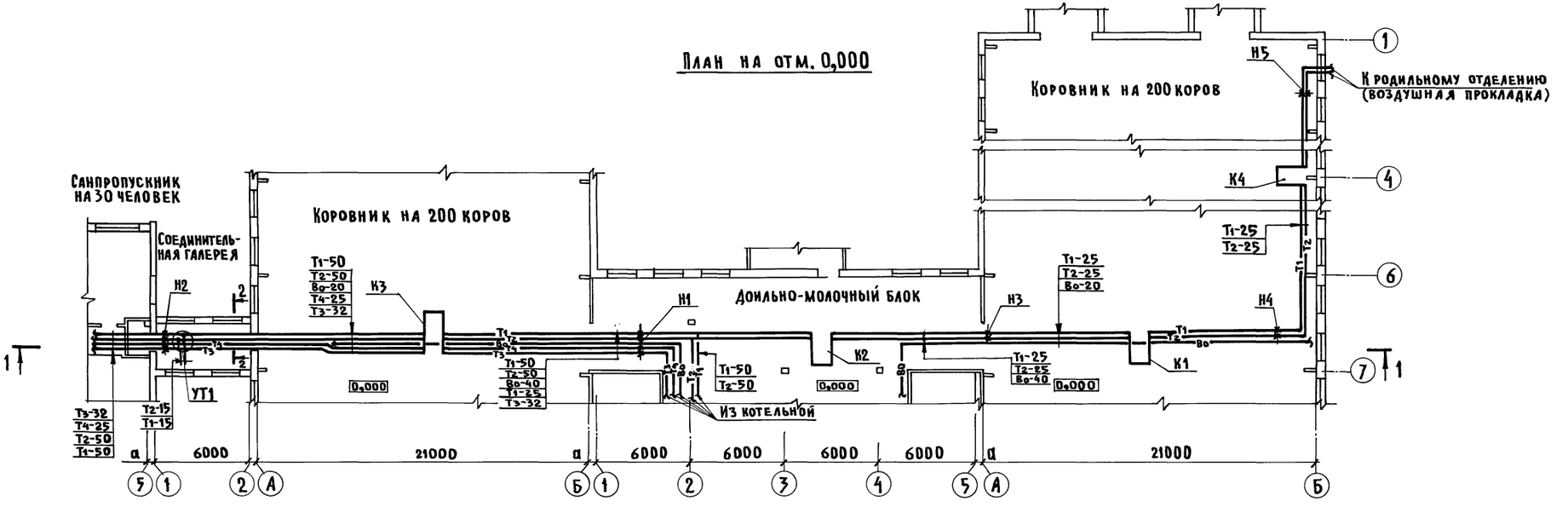

Разрез 2-2

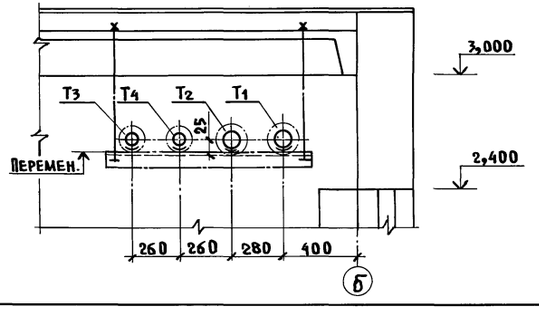

1. Расстояния между неподвижными опорами и компенсаторами уточняются по месту

ГИП	Клейн		801-01-57.85 ГТ
Нач.отд.	Коростелев		Ферма по производству молока на 400 коров с применением автоматической привязи и с доением в доильно-молочном блоке
Гл.спец.	Лукашев		
Н.контр.	Панисова		Стадия: — Лист: 6 Листов: —
Гл.спец.	Шевкунов		
Рук.гр.	Куликов		Прокладка магистральных трубопроводов тепло- и водоснабжения по блоку основных зданий
Ст.инж.	Калмыкова		Гипронисельхоз
Инж.	Емельянов		

21105-02 9

Копировал Шушлякова

Формат А2

ВК Зотова
ТХ Орлов
АР Васильев

Инв.№подл. | Подпись и дата | Взам.инв.№

Альбом II

Транспортный стеклянный молокопровод

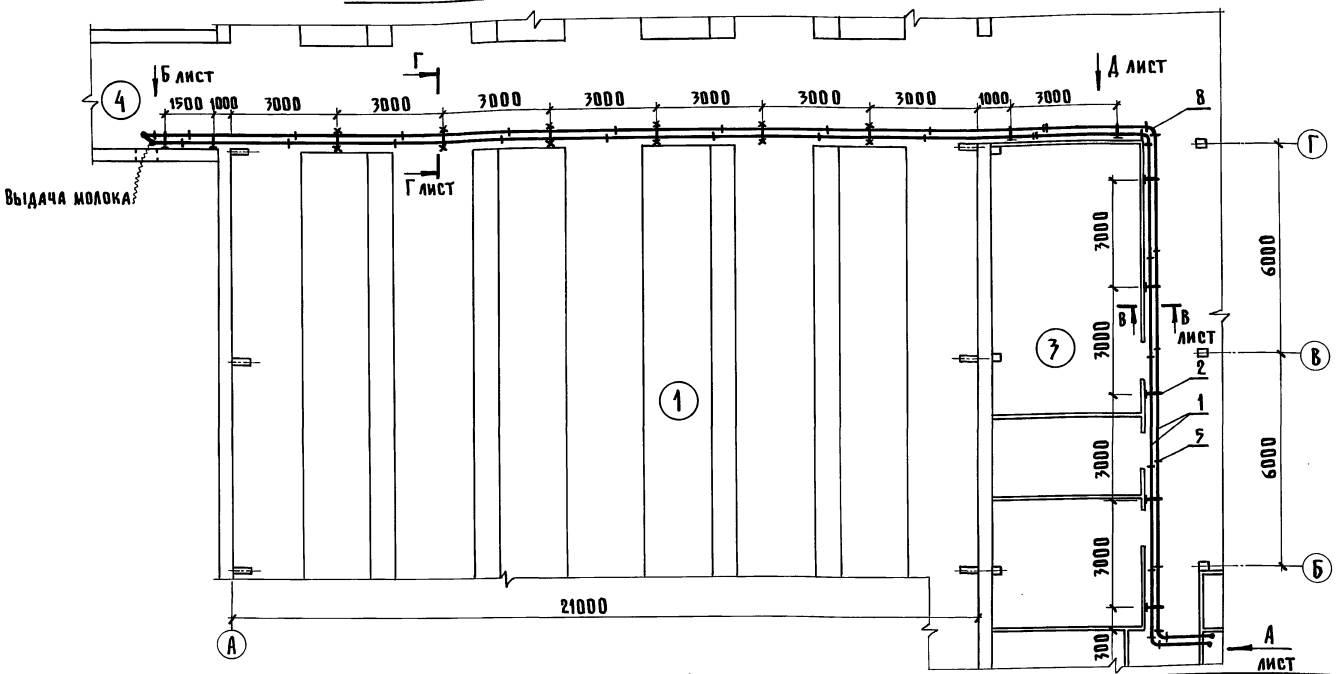

Спецификация

N поз.	Обозначение	Наименование	Кол.	Масса ед.кг	Примечание
1		Труба 40×3000			
		ГОСТ 8894-77	32		
2		Кронштейн 1-450-С			
		ГОСТ 24198-80	9	0,60	
3		Хомут 45 ГОСТ 24193-80	34	0,07	
4		Прокладка 45 ГОСТ 24192-80	34	0,027	
5		Фланец 2-45 ГОСТ 24185-80	98	0,20	
6		Кольцо 45×10 ГОСТ 24189-80	700	0,013	
7		Прокладка 45-П			
		ГОСТ 24188-80	50	0,012	
8		Отвод 90°40 ГОСТ 8894-77	9		
9		Отвод 15°40 ГОСТ 8894-77	2		
10		Кран трехходовой			
		АМ-КТ-36	1		
11		Кран проходной			
		АМ-КП-36	2		
12		Рукав П(VII)-10-25-36-У			
		ГОСТ 18698-79	10	0,84	М
13		Скоба ℓ=220			
		Лента 2×20Б СТ3			
		ГОСТ 6009-74	3	0,07	
14		Штуцер ℓ=80			
		Пруток Бр АЖ9-4			
		ПР-КР-50-Н			
		ГОСТ 1628-78	3	0,1	
15		Патрубок ℓ=150			
		Пруток Бр АЖ9-4			
		ПР-КР-50-Н			
		ГОСТ 1628-78	4	0,14	
16		Подкос ℓ=350			
		Полоса Б-2 5×25 ГОСТ 103-76			
		Полоса СТ3 СП ГОСТ 535-79	9	0,34	
17		Опора ℓ=550			
		Полоса Б-2 5×25 ГОСТ 103-76			
		Полоса СТ3 СП ГОСТ 535-79	2	0,54	

Схема разводки транспортного молокопровода

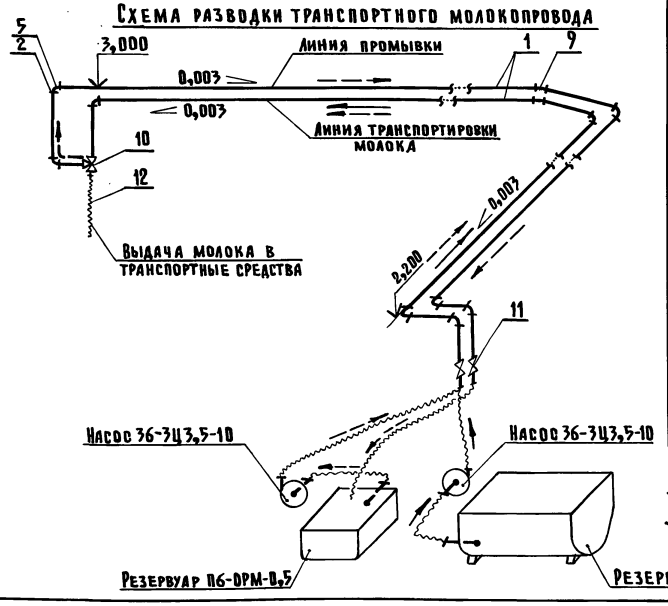

← Направление движения молока

← Направление движения моющего раствора

N поз.	Обозначение	Наименование	Кол.	Масса ед.кг	Примечание
18		Опора ℓ=350			
		Уголок Б-40×40×4 ГОСТ 8509-72			
		Уголок СТ3 СП ГОСТ 535-79	9	0,85	
19		Кронштейн ℓ=1500			
		Уголок Б-40×40×4 ГОСТ 8509-72			
		Уголок СТ3 СП ГОСТ 535-75	1	3,63	
20		Шайба 6 ГОСТ 24197-80	60	0,009	
21		Болт М6×20.58.096 ГОСТ 7798-70	20	0,007	
22		Болт М6×65.58.096 ГОСТ 7798-70	230	0,017	
23		Болт М12×120.58.096 ГОСТ 7798-70	30	0,14	
24		Гайка М6.5.096 ГОСТ 5915-70	250	0,003	
25		Гайка М12.5.096 ГОСТ 5915-70	30	0,02	
26		Шайба 6.02.096 ГОСТ 11371-78	200	0,0009	
27		Шайба 12.02.096 ГОСТ 11371-78	60	0,006	
28		Кронштейн 1-900-С			
		ГОСТ 24198-80	6		

ГИП	Клейн	
Нач.отд.	Ермаков	
Гл.мех.	Иванеко	
Н.контр.	Королева	
Гл.спец.	Лешин	
Рук.гр.	Орлов	

801-01-57.85 ГТ

Ферма по производству молока на 400 коров с применением автоматической привязи и с доением в доильно-молочном блоке

Стадия	Лист	Листов
	7	

Транспортный стеклянный молокопровод. План. Схема

ГИПРОНИСЕЛЬХОЗ

21105-02 10 Копировал Шушакова Формат А2

Инв.N подл.	Подпись и дата	Взам.инв.N
АР	Юдин	
ВК	Зотова	

Вид А

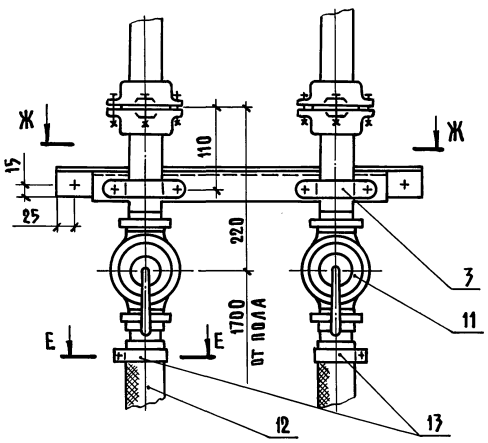

Разрез Ж-Ж

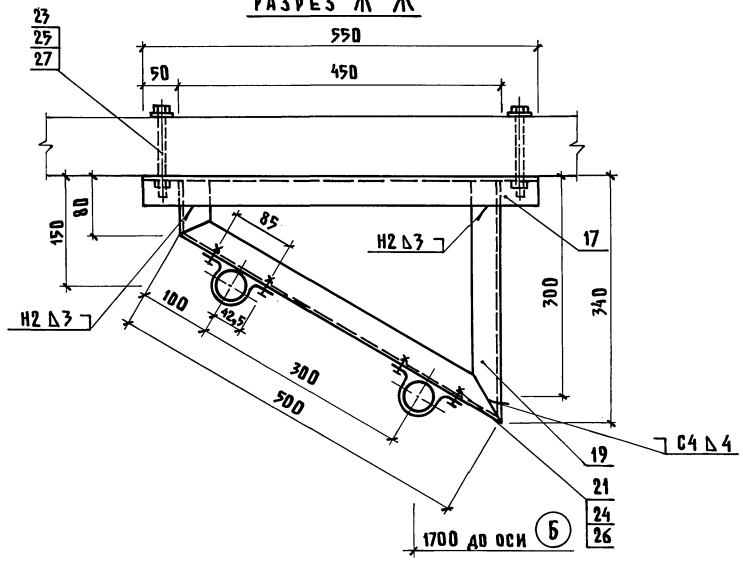

Разрез В-В

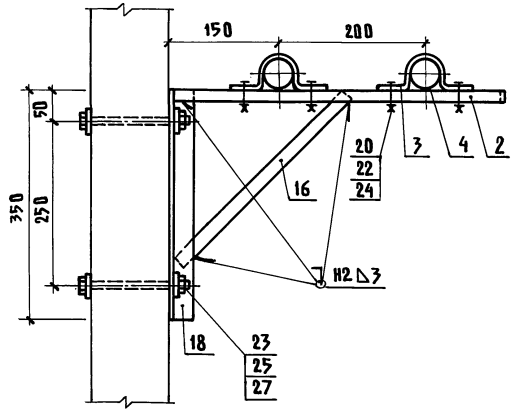

Вид Б

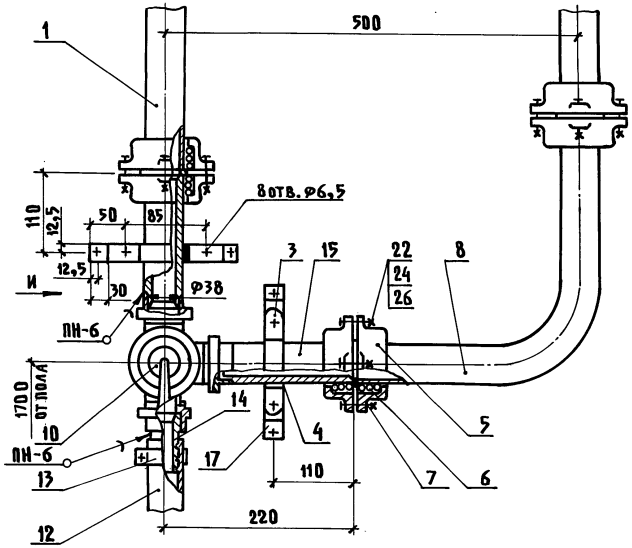

Патрубок (поз.15)

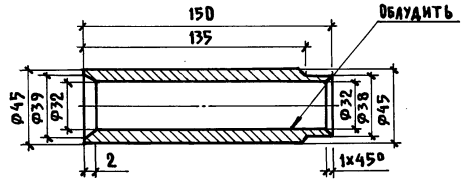

Разрез Г-Г

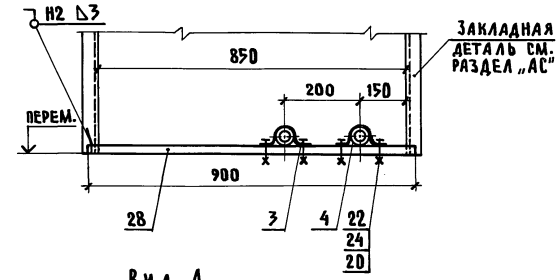

Штуцер (поз.14)

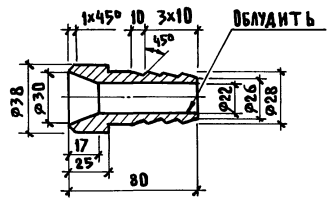

Разрез Е-Е (повернуто)

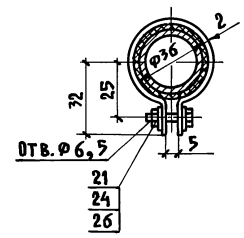

Вид Д

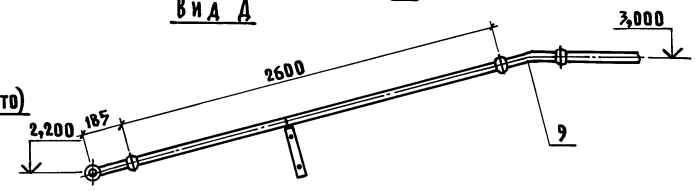

Вид И

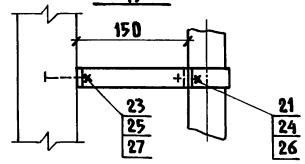

1. Сварные швы по ГОСТ 5264-80.
2. Электроды Э-42А ГОСТ 9467-75.
3. Лужение и пайку вести пищевым оловом

			801-01-57.85 ГТ
ГИП	Клейн		Ферма по производству молока на 400 коров с применением автоматической привязи и с доением в доильно-молочном блоке
Нач.отд.	Ермаков		
Гл.мех.	Иваненко		Стадия: — Лист: — Листов: —
Н.контр.	Королева		Стадия: — Лист: 8 Листов: —
Гл.спец.	Лешин		
Рук.гр.	Орлов		Транспортный стеклянный молокопровод. Разрезы. Виды — Гипронисельхоз
			Копировал Шушакова — Формат А2

21105-02 11

Инв.№ подл. | Подпись и дата | Взам.инв.№

Альбом II

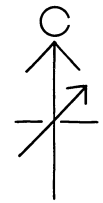

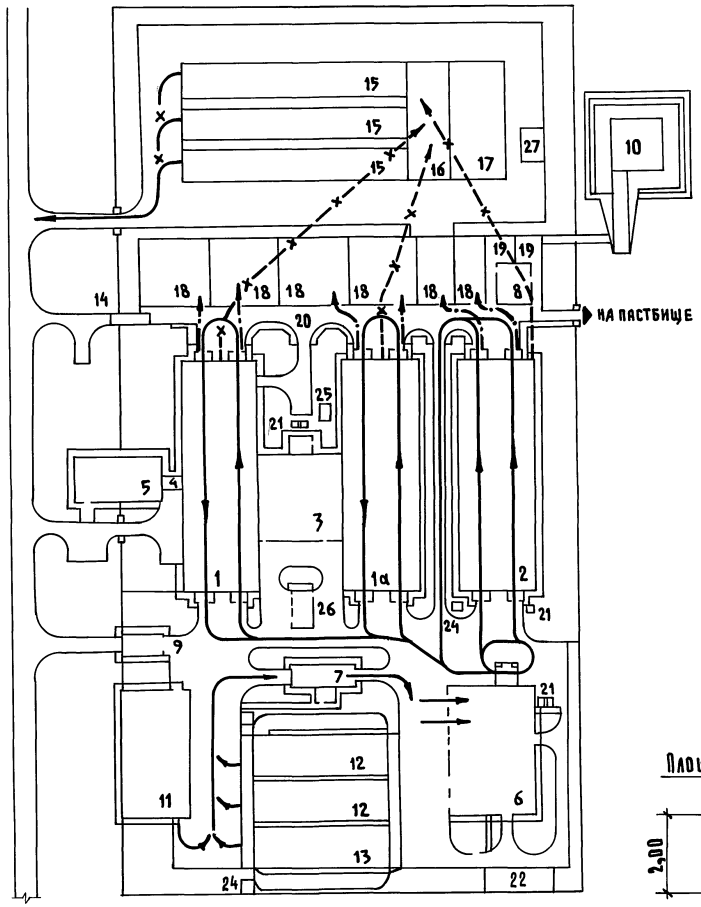

Площадка для перемешивания навоза с торфом

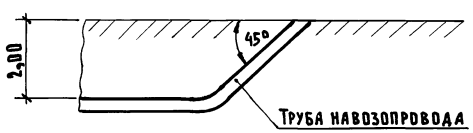

Условные обозначения

- транспортировка кормов
- транспортировка навоза
- движение коров на выгульные площадки

Экспликация зданий и сооружений

№ по ген-плану	Наименование зданий (сооружений)	Кол.
1;1а	Коровник на 200 коров	
	с автоматической привязью	2
2	Родильная на 50 коров	
	с телятником на 230 голов	1
3	Доильно-молочный блок с электрокотельной на	
	2 установки „Тандем" УДА-8 или „Елочка" УДА-16	1
4	Соединительная галерея	1
5	Санитарный пропускник на 30 человек для	
	животновод. и птицевод. предприятий	1
6	Блок кормовой зоны для фермы на 400 коров	1
7	Автомобильные весы грузоподъем-	
	ностью 30т на один проезд	1
8	Амбулатория ветпунктов ферм	
	крупного рогатого скота	1
9	Отапливаемый дезбарьер для животно-	
	водческих комплексов и ферм	1
10	Емкость для ливневых стоков на 250 м³	
11	Сарай для сена емкостью 600т	1
12	Траншея для хранения силоса	
	вместимостью 1000т	2
13	Траншея для хранения сенажа	
	вместимостью 800т	1
14	Рампа для погрузки животных на автомашины	1
15	Секция для карантинирования навоза	3
16	Площадка для перемешивания	
	навоза с торфом	1
17	Площадка для торфа	1
18	Выгульные площадки	
19	Загон-накопитель	2
20	Скотопрогон	
21	Бункер для хранения комбикормов	5
22	Площадка для хранения корнеплодов	1
23	Грязеотстойник	1
24	Жижесборник - 25 м. куб.	3
25	Жижесборник - 35 м. куб.	1
26	Трансформаторная подстанция	1
27	Площадка для подстилки	1

ГИП	Клейн		801-01-57.85 ГТ
Нач. отд.	Ермаков		Ферма по производству молока на 400 коров с применением автоматической привязи и с доением в доильно-молочном блоке
Гл. техн.	Леонова		
Н. контр.	Королева		Стадия: — Лист: 9 Листов: —
Гл. спец.	Лешин		
Рук. гр.	Мастенина		Схемы движения коров, транспортировки кормов и навоза
Ст. инж.	Масалова		Гипронисельхоз

21105-02 12

Копировал Шушакова

Формат А2

Инв. № подл. | Подпись и дата | Взам. инв. №

Альбом II

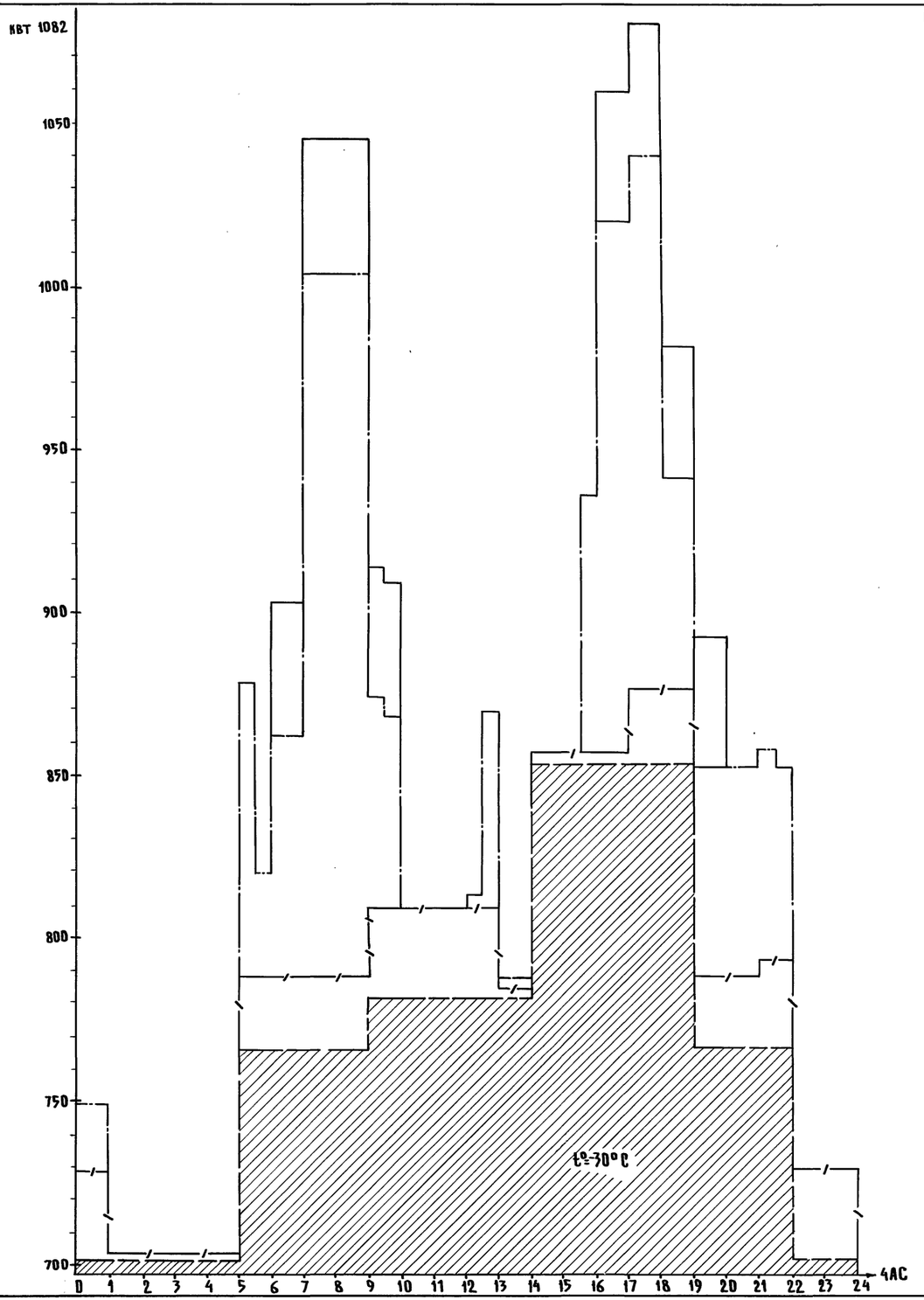

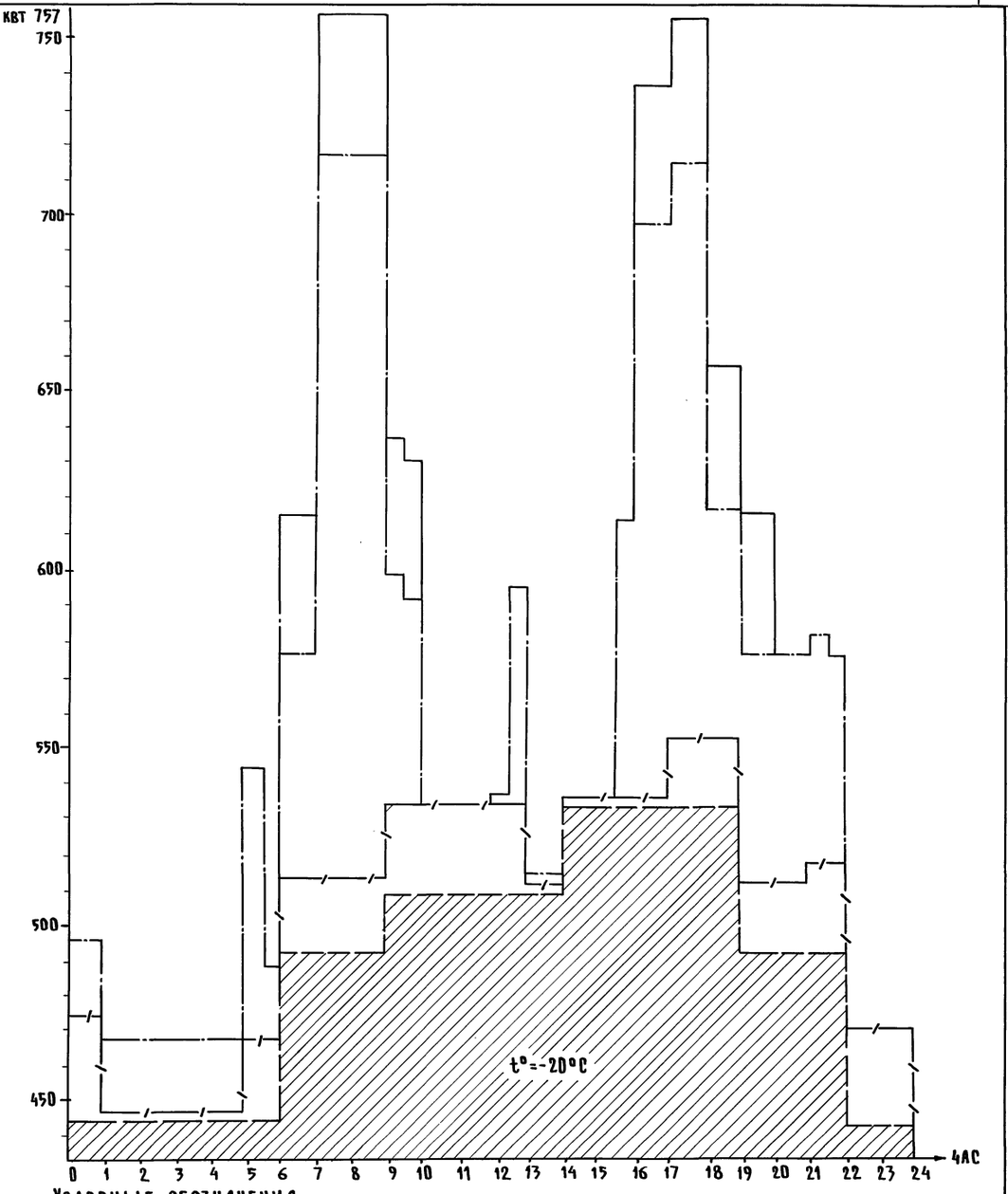

Условные обозначения

——— График эл.нагрузок освещения
—·—·— То же, ТХ
—/— То же, ВК и ТМ
– – – То же, ОВ

ГИП	Клейн		801-01-57.85 ГТ
Нач.отд.	Гужва		Ферма по производству молока на 400 коров с применением автоматической привязи и с доением в доильно-молочном блоке
Зам.н.от.	Выборный		
Гл.спец.	Удалов		Стадия: — Лист: 10 — Листов: —
Рук.гр.	Шарф		
Ст.инж.	Верымнский		Суточные графики электрических нагрузок при t=-30°С и t=-20°С — ГИПРОНИСЕЛЬХОЗ

ОВ Шевкунов
ВК Сорокоумова
ТХ Орлов

Инв.№ подл. | Подпись и дата | Взам.инв.№

21105-02 13 Копировал Шушакова Формат А2

Наименование зданий и сооружений	Санитарный пропускник на 30 человек для животноводческих и птицеводческих ферм					Коровник на 200 коров	Доильно-молочный блок	Родильная на 50 коров	Соединительная галерея	Блок кормовой зоны				Автомобильные весы	Амбулатория ветпунктов
NN по генплану и количество сооружений	5					1; 1а	3	2	4	6				7	8
Наименование помещений / Вид связи	Кабинет заведующего фермой	Комната специалистов	Место нахождения вахтера	Комната приема пищи	Красный уголок	Стойловое помещение	Молочная	Помещение персонала	Место выдачи молока	Операторская	Пункт технического обслуживания	Прием и приготовление кормов	Место выгрузки готовой продукции	Помещение весовщика	Комната ветврача
Автоматическая телефонная связь КРТ-10															
Пожарная сигнализация												2шт.			
Радиотрансляция 10вл															
Производственная громкоговорящая связь	ПГС-0,2А	ПГС-0,2	ПГС-0,2			ПГС-10 2×2	ПГС-3 ПГС-3	ПГС-0,2	ПГС-3	ПГС-3 ПГС-3	ПГС-3		ПГС-3	ПГС-0,2	

Условные обозначения

- Диспетчерский прибор громкоговорящей связи
- Абонентский прибор громкоговорящей связи
- Громкоговоритель абонентский
- Аппарат телефонный
- Извещатель пожарной сигнализации кнопочный
- Коробка телефонная распределительная
- Трансформатор абонентский

ГИП	Клейн	
Нач.отд.	Гужва	
Зам.н.отд.	Выборный	
Н.контр.	Овчинникова	
Гл.спец.	Брешков	
Ст.инж.	Крючкова	

807-01-57.85 ГТ

Ферма по производству молока на 400 коров с применением автоматической привязи и с доением в доильно-молочном блоке

Стадия	Лист	Листов
	11	

Схема организации связи и сигнализации

ГИПРОНИСЕЛЬХОЗ

Копировал Шушакова

Формат А2

21105-02 (14)

Инв.№ подл. | Подпись и дата | Взам.инв.№ | Согласовано: ТХ | Мастенина

gost.e-ecolog.ru