УДК 693.7

КТ-19.0-1.10-68	УСТРОЙСТВО ПОЛОВ ПРОМЫШЛЕННЫХ ЗДАНИЙ	Разработана трестом "Оргтехстрой" Минпромстроя БССР[x]
Карта трудового процесса строительного производства	Наклейка поливинилхлоридных плиток	Откорректирована и рекомендована ВНИПИ труда в строительстве при Госстрое СССР для внедрения в строительное производство
Входит в комплект карт ККТ-19.0-1		Взамен КТ

I. НАЗНАЧЕНИЕ И ЭФФЕКТИВНОСТЬ ПРИМЕНЕНИЯ КАРТЫ

1.1. Карта предназначена для организации труда рабочих при наклейке поливинилхлоридных плиток.

Методы и приемы труда, рекомендуемые в настоящей карте, дают возможность звену из четырех облицовщиков уложить за смену 192 м^2 покрытия полов из поливинилхлоридных плиток.

1.2. Показатели производительности труда

	По карте	По ЕниР
Выработка на 1 чел-день, м^2 покрытия пола	48	28
Затраты труда на 100 м^2 покрытия пола, чел-час	16,7	28,8

II. ИСПОЛНИТЕЛИ, ПРЕДМЕТЫ И ОРУДИЯ ТРУДА

2.1. Исполнители:

облицовщики IV разряда ($О_1$, $О_2$, $О_3$) – 3
облицовщик III " ($О_4$) – 1

2.2. Инструменты, приспособления и инвентарь

Наименование, назначение и основные параметры	ГОСТ, № чертежа	Количество, шт.
Рулетка стальная для разметки основания	РС-10, ГОСТ 7502-61	1
Шнур в корпусе	Каталог-справочник НИИИнфстройдорком-мунмаша,[xx] лист 80	1
Угольник стальной	ГОСТ 10920-64	1
Шпатель зубчатый с удлиненной ручкой	См. раздел V "Приемы труда"	2
Контейнер для подноски плиток	То же	4

[x] Минск, Ленинский проспект, 8.

[xx] В настоящее время ЦНИИТЭстроймаш. Москва, Г-48, ул. Ефремова, 22.

gost.e-ecolog.ru

КТ-18.0-1.10-68 Продолжение

Наименование, назначение и основные параметры	ГОСТ, № чертежа	Количество, шт.
Ножницы гильотинные для резки плиток	См. раздел V "Приемы труда"	1
Ножницы для прирезки плиток	ГОСТ 7210-54	1
Ведро для подноски мастики	-	3

2.3. Расход материалов на 100 м^2 покрытия пола из поливинилхлоридных плиток

Наименование	Марка	Единица измерения	Количество
Плитки ПВХ размером 200х200 мм	ТУ 96-64	м^2	103
Мастика резино-битумная	-	кг	90
Бензин (или скипидар)	Б-70	"	0,1

III. УСЛОВИЯ И ПОДГОТОВКА ПРОЦЕССА

3.1. До устройства полов из плиток ПВХ необходимо: закончить все строительные, специальные и отделочные работы (включая вторую окраску); подать к рабочим местам плитки и мастику; высушить основание (допустимая влажность - не более 6%); обеспечить температуру воздуха в помещениях на уровне пола не ниже +10°С.

3.2. Работы следует выполнять, полностью соблюдая правила техники безопасности и охраны труда рабочих.

IV. ТЕХНОЛОГИЯ И ОРГАНИЗАЦИЯ ПРОЦЕССА

4.1. Операции по устройству полов из плиток ПВХ выполняют в следующем порядке: сортируют плитки по цвету и размеру; разбивают оси помещения; наносят на основание резино-битумную мастику; наклеивают плитки.

4.2. Организация рабочего места

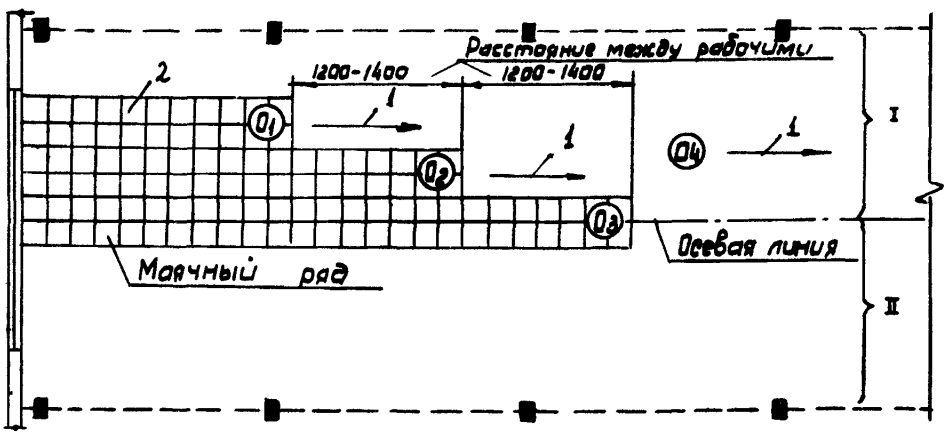

I, II - захватки; О$_1$, О$_2$, О$_3$, О$_4$ - рабочие места облицовщиков

1 - направление движения облицовщиков; 2 - уложенные плитки

КТ-19.0-1.10-68

4.3. График трудового процесса

N п/п	Наименование операции	Время, мин (60 120 180 240 300 360 420)	Продолжительность, мин	Затраты труда, чел.-мин
1	Сортировка плиток	O_3 — O_4	74 15	89
2	Разбивка осей помещения	O_1 O_2	15	30
3	Нанесение мастики	O_4	190	190
4	Наклейка плиток	O_1 O_2 O_3 O_4	287 287 228 98	900
Итого на 120 м² покрытия пола				1209

Примечание. В затраты труда включено время на отдых и подготовительно-заключительные работы.

V. ПРИЕМЫ ТРУДА

№ по графику	Наименование операций, их продолжительность, исполнители и орудия труда x)	Характеристика приемов труда
1	Сортировка плиток; O_3 – 74 мин; O_4 – 15 мин; контейнеры для плиток	

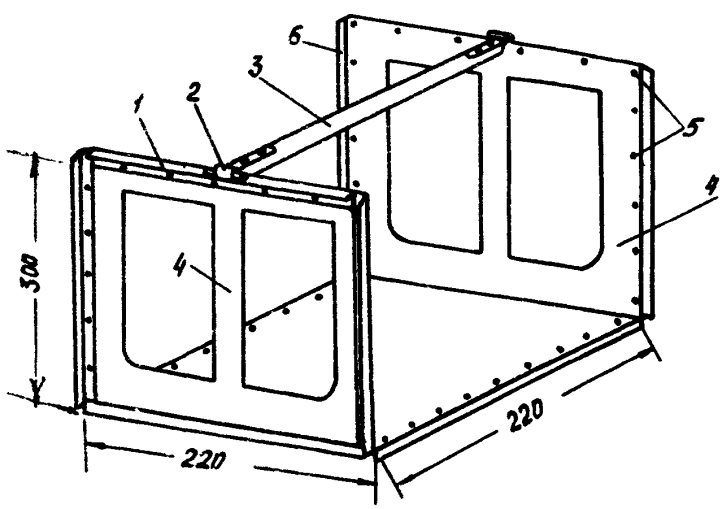

Контейнер для переноски плиток

1 – стальной уголок 25х25 мм; 2 – зажим; 3 – ручка; 4 – боковые стенки; 5 – заклепки; 6 – фиксатор

x) На 120 м² покрытия пола.

Продолжение

№ по графику	Наименование операций, их продолжительность, исполнители и орудия труда	Характеристика приемов труда
		Облицовщики $О_3$ и $О_4$ подносят в контейнерах плитки и сортируют их по цвету и размеру
2	Разбивка осей помещения; 15 мин; $О_1$, $О_2$; шнур в корпусе, угольник	Облицовщики $О_1$ и $О_2$ производят разбивку осей помещения, для чего натягивают по диагоналям шнуры, а в месте их пересечения (в центре) устанавливают угольник так, чтобы одна из его сторон служила продольной осью, а вторая – поперечной. После этого по направлению сторон треугольника отбивают шнуром в корпусе линии и выносят риски на стены
3	Нанесение мастики; 190 мин; $О_4$; зубчатый шпатель с удлиненной ручкой, ведро	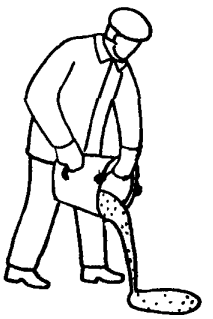 Облицовщик $О_4$ выливает на основание 3–4 л мастики  и зубчатым шпателем с удлиненной ручкой разравнивает ее полосами параллельными оси помещения, сначала в одном направлении, а затем в обратном

КТ-19.0-1.10-68

Продолжение

№ по графику	Наименование операций, их продолжительность, исполнители и орудия труда	Характеристика приемов труда

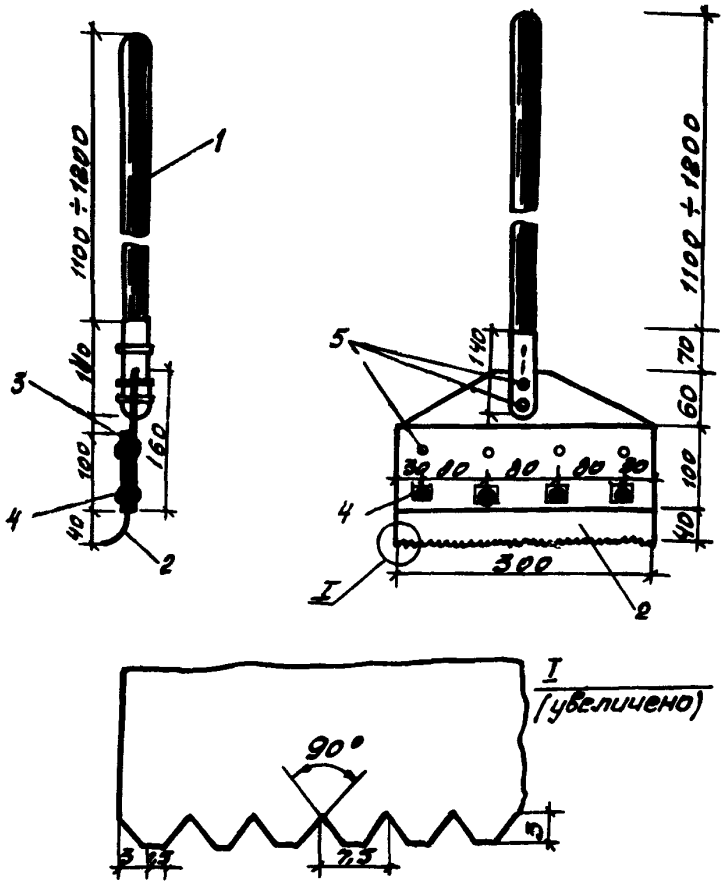

Зубчатый шпатель с удлиненной ручкой

1 – ручка; 2 – лезвие; 3 – резиновая прокладка; 4 – болты; 5 – заклепки

4 Наклейка плиток;
O_1, O_2 – 287 мин;
O_3 – 228 мин;
O_4 – 98 мин;

гильотинные ножницы, ножницы

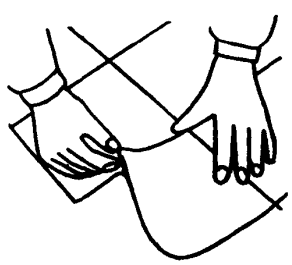

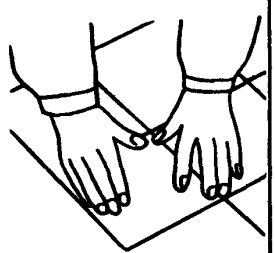

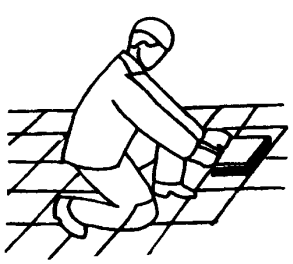

Стоя на колене, каждый из облицовщиков двумя руками берет из стопки плитку за грани и прикладывает ее к углу, образованному ранее наклеенными плитками. После полного совмещения граней укладываемой плитки с уложенными облицовщик прижимает ее к основанию и разглаживает по периметру пальцами

№ по графику	Наименование операций, их продолжительность, исполнители и орудия труда	Характеристика приемов труда

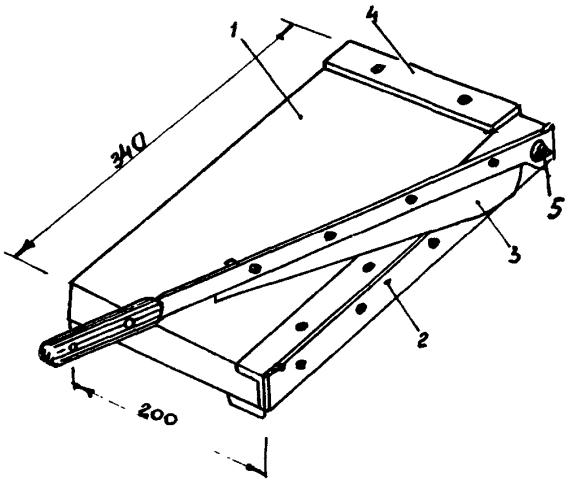

1 – корпус;
2, 3 – ножи;
4 – упорная планка;
5 – шарнир

Гильотинные ножницы

При необходимости облицовщики прирезают крайние плитки гильотинными ножницами

Подготовлена отделом нормативной и проектной документации
по организации труда рабочих
и отделом научно-технической информации
ВНИПИ труда в строительстве Госстроя СССР
с участием ЦБНТС при ВНИПИ труда в строительстве
107078, Москва, Б-78, ул. Новая Басманная, 23. Тел. 267-33-71

Бюро внедрения
Центрального научно-исследовательского
и проектно-экспериментального института организации,
механизации и технической помощи строительству
Госстроя СССР

Выпуск № 2416/1Уб

Тираж 3000 экз.; Цена 12 коп.

Адрес БВ: Москва, К-12, ул. Куйбышева, 3/8, Тел. 228-89-24; 221-12-28

gost.e-ecolog.ru