УДК 693.7

КТ-19.0-9.6-70	УСТРОЙСТВО ПАРКЕТНЫХ ПОЛОВ ИЗ ОТДЕЛЬНЫХ КЛЕПОК НА ГВОЗДЯХ	Разработана НИС № 14 Главприокскстроя Минпромстроя СССР[x]
Карта трудового процесса строительного производства	Устройство фриза паркетного пола	**Откорректирована и рекомендована ВНИПИ труда в строительстве при Госстрое СССР для внедрения в строительное производство**
Входит в комплект карт ККТ-19.0-9		Взамен КТ

I. НАЗНАЧЕНИЕ И ЭФФЕКТИВНОСТЬ ПРИМЕНЕНИЯ КАРТЫ

1.1. Карта предназначена для организации труда рабочих при устройстве фриза паркетного пола из отдельных клепок по дощатому основанию на гвоздях.

Методы и приемы труда, рекомендуемые в настоящей карте, дают возможность звену из двух человек настелить за смену фриз паркетного пола в помещениях общей площадью 280 м^2.

1.2. Показатели производительности труда

	По карте	По ЕНиР
Выработка на 1 чел-день фриза паркетного пола на площади, м^2	140	127
Затраты труда на устройство фриза в помещениях площадью 100 м^2, чел-час	5,67	6,3

II. ИСПОЛНИТЕЛИ, ПРЕДМЕТЫ И ОРУДИЯ ТРУДА

2.1. Исполнители – два паркетчика 1У разряда ($П_1$, $П_2$).

2.2. Инструменты, приспособления и инвентарь

Наименование, назначение и основные параметры	ГОСТ, № чертежа	Количество, шт.
1	2	3
Тележка-носилки	Чертеж НИС № 14 Главприокскстроя, см. КТ-19.0-9.3-70	2
Молоток строительный паркетный	ГОСТ 11042-64	2
Добойник стальной паркетный	ГОСТ 11617-65	2
Рубанок с двойной железкой	ГОСТ 1183-60	2
Стамеска плоская с фасками шириной 8 и 25 мм	ГОСТ 1184-41	2

[x] г. Тула, проспект Ленина, 57.

gost.e-ecolog.ru

1	2	3
Шнур разметочный капроновый длиной 15 пог.м	-	1
Рейка деревянная направляющая длиной 2-3 м	-	10
Пила электрическая дисковая для обрезки паркета	ИЭ-5101 или ИЭ-5102	1
Клещи строительные, 250	-	2
Рейка деревянная длиной 2 м	-	1
Уровень строительный	УС1-300, ГОСТ 9416-67	1
Рулетка	ГОСТ 7502-61	1
Метла	-	1

III. УСЛОВИЯ И ПОДГОТОВКА ПРОЦЕССА

3.1. До начала работ необходимо: полностью закончить настилку рядового покрытия паркетного пола и устранить дефекты, обнаруженные при проверке качества уложенного покрытия; доставить на рабочее место материалы, инструменты и инвентарь; проверить исправность силовой электропроводки и опробовать электродисковую пилу на холостом ходу.

IУ. ТЕХНОЛОГИЯ И ОРГАНИЗАЦИЯ ПРОЦЕССА

4.1. Операции по устройству фриза выполняют в следующем порядке: производят разметку фриза и натягивают шнур; прибивают направляющую рейку и обрезают концы паркета; укладывают бумагу по черному полу под фриз; подносят и укладывают клепки линейки, а затем фриза.

4.2. Организация рабочего места

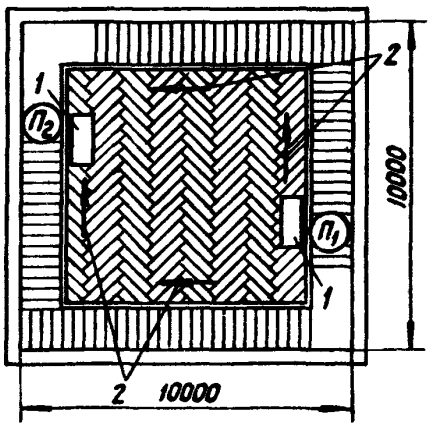

(П1), (П2) - рабочие места паркетчиков

1 - паркет на тележках-носилках;

2 - направление движения паркетчиков

4.3. График трудового процесса

N п/п	Наименование операции	Время, мин (5, 10, 15)	Продолжительность, мин	Затраты труда, чел-мин
1	Разметка фриза и натягивание шнура	$П_1$, $П_2$	1	2
2	Прибивка направляющей рейки и обрезка концов паркета	$П_1$, $П_2$	4	8
3	Подноска клепок и бумаги; настилка бумаги на черный пол	$П_1$, $П_2$	1	2
4	Укладка клепок линейки	$П_1$, $П_2$	2	4
5	Укладка клепок фриза	$П_1$, $П_2$	7	14
6	Подготовительно-заключительные работы и отдых	$П_1$, $П_2$	2	4
	Итого на 10 м² покрытия пола			34

У. ПРИЕМЫ ТРУДА

№ по графику	Наименование операций, их продолжительность,[x] исполнители и орудия труда; характеристика приемов труда
1	2

1 РАЗМЕТКА ФРИЗА И НАТЯГИВАНИЕ ШНУРА; 1 мин; $П_1$, $П_2$; шнур, молоток, рулетка

Паркетчики производят разбивку фриза, для чего укладывают в углах по одной фризовой клепке и перпендикулярно им – клепки линейки. Затем они намечают линии обреза рядовых клепок, забивают и натягивают по этой линии шнур



[x] На 10 м² покрытия пола.

1	2

2 ПРИБИВКА НАПРАВЛЯЮЩЕЙ РЕЙКИ И ОБРЕЗКА КОНЦОВ ПАРКЕТА; 4 мин; $П_1$, $П_2$; пила, рейки, метла



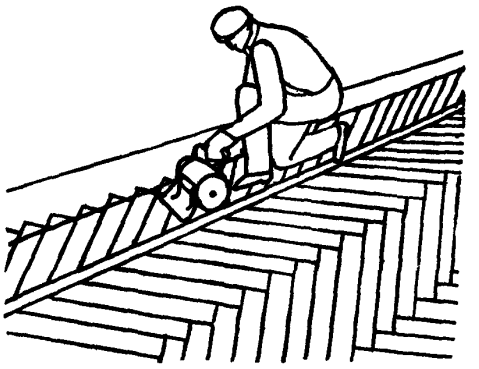

Паркетчики прибивают направляющие рейки на расстоянии от шнура равном длине электропилы от хвостовой ее части до диска. Затем подключают электропилу к источнику питания, включают ее и обрезают торцы паркета, двигая пилу вдоль направляющей рейки. Обрезки паркета собирают в ящик, опилки подметают метлой, убирают на тележку и вывозят из помещения, а затем снимают направляющую рейку

3 ПОДНОСКА КЛЕПОК И БУМАГИ; НАСТИЛКА БУМАГИ НА ЧЕРНЫЙ ПОЛ; 1 мин; $П_1$, $П_2$; тележки-носилки

Паркетчики подвозят на тележках-носилках отсортированные паркетные клепки и бумагу в рулонах шириной равной ширине фриза. Затем расстилают рулон бумаги вдоль стены по черному полу в местах укладки фриза

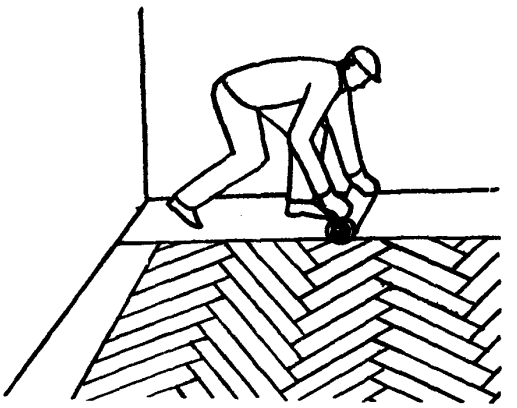

1	2

4 УКЛАДКА КЛЕПОК ЛИНЕЙКИ; 2 мин; $П_1$, $П_2$; молотки, рубанки, стамески, добойники, рейка, уровень, тележки-носилки

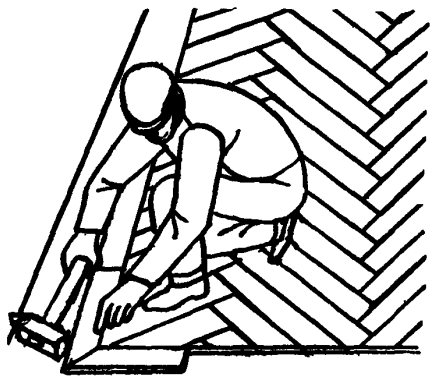

Паркетчики укладывают клепки линейки в углах, срезая две клепки на ус, и прибивают их гвоздями к продольному шпунту. Гребеньострагивают рубанком и этой стороной подгоняют паркетные клепки к обрезу рядового паркета. Затем паркетчики продолжают укладку клепок линейки по линии обреза рядового паркета с точной пригонкой в торцах и пришивкой одним гвоздем в шпунт торца клепки

5 УКЛАДКА КЛЕПОК ФРИЗА; 7 мин; $П_1$, $П_2$; молотки, рубанки, стамески, тележки-носилки, добойники, рейка, уровень

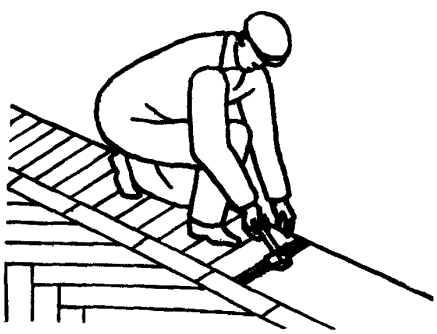

Паркетчики начинают укладку фризовых клепок от угла с таким расчетом, чтобы стена находилась слева от них. Укладку они ведут на себя. Гребень клепки вводят в паз предыдущей клепки. В шпунт клепки длиной до 300 мм забивают два гвоздя, а при большей длине - три гвоздя. Горизонтальность уложенного фриза проверяют рейкой и уровнем. При необходимости производят пристрожку клепок ручным рубанком и притеску стамеской

Подготовлена отделом нормативной и проектной документации
по организации труда рабочих
и отделом научно-технической информации
ВНИПИ труда в строительстве Госстроя СССР
с участием ЦБНТС при ВНИПИ труда в строительстве
107078, Москва, Б-78, ул. Новая Басманная, 23. Тел. 267-33-71

Бюро внедрения
Центрального научно-исследовательского
и проектно-экспериментального института организации,
механизации и технической помощи строительству
Госстроя СССР

Выпуск № 2416/1Уб

Тираж 3000 экз.; Цена 11 коп.

Адрес БВ: Москва, К-12, ул. Куйбышева, 3/8. Тел. 228-89-24; 221-12-28

gost.e-ecolog.ru