УДК 693.7

КТ-19.0-17.1-68	УСТРОЙСТВО ПОЛОВ ЖИЛЫХ ДОМОВ	Разработана трестом "Ленинградоргстрой" x) Главленинградстроя
Карта трудового процесса строительного производства	Устройство полов из поливинилхлоридных плиток	Откорректирована и рекомендована ВНИПИ труда в строительстве при Госстрое СССР для внедрения в строительное производство
Входит в комплект карт ККТ-19.0		Взамен КТ

1. НАЗНАЧЕНИЕ И ЭФФЕКТИВНОСТЬ ПРИМЕНЕНИЯ КАРТЫ

1.1. Карта предназначена для организации труда рабочих при устройстве полов из поливинилхлоридных плиток (ПВХ) жилых домов.

Методы и приемы труда, рекомендуемые в настоящей карте, дают возможность звену из четырех человек оклеить за смену 100 м^2 полов.

1.2. Показатели производительности труда

	По карте	По ЕНиР
Выработка на 1 чел-день, м^2 полов	25,2	20,5
Затраты труда на 100 м^2 полов, чел-час	31,7	39

II. ИСПОЛНИТЕЛИ, ПРЕДМЕТЫ И ОРУДИЯ ТРУДА

2.1. Исполнители:

облицовщики 1У разряда ($О_1$), ($О_2$) - 2
облицовщики Ш " ($О_3$), ($О_4$) - 2

2.2. Инструменты, приспособления и инвентарь

Наименование, назначение и основные параметры	ГОСТ, № чертежа	Количество, шт.
Пылесос промышленный для очистки пола	ПП-1, ГОСТ 10280-62	1
Электрический подогреватель	ЭПП-66 треста "Ленинградоргстрой"	1
Скребок стальной с деревянной ручкой для очистки основания пола	См. раздел У "Приемы труда"	2
Совок стальной для уборки мусора	-	1
Щетка волосяная для очистки основания от пыли	Каталог-справочник НИИИнфстройдорком-мунмаша xx), лист 207	1

x) Ленинград, Набережная реки Мойки, 122.

xx) В настоящее время ЦНИИТЭстроймаш. Москва, Г-48, ул. Ефремова, 22.

gost.e-ecolog.ru

Наименование, назначение и основные параметры	ГОСТ, № чертежа	Количество, шт.
Шпатели стальные зубчатые шириной 240 и 80 мм для нанесения мастики	Каталог-справочник НИИИнфстройдорком-мунмаша, листы 229 и 230	2
Угольник деревянный для разбивки положения рядов плиток	То же, лист 89	1
Нож садовый для резки плиток	То же, лист 99	1
Швабра мочальная для огрунтовки основания пола	-	2
Бачок стальной емкостью 30 л для огрунтовочного состава	-	2
Ножницы гильотинные для резки плиток	См. раздел У "Приемы труда"	1
Ножницы ручные для резки плиток	ГОСТ 7210-54	1
Молоток резиновый для осаживания плиток	Чертеж № О-65014 института "Гипроорг-сельстрой"x)	2
Ведро для мастики	-	2
Рейка деревянная размером 2000x30x30 мм для проверки горизонтальности основания	-	1
Рулетка для разметки помещения	РС-10, ГОСТ 7502-61	1
Шнур из суровой нитки длиной 10 м	-	2
Уровень строительный	УС-700, ГОСТ 9416-67	1

2.3. Расход материалов на 1 $м^2$ пола:

плиток ПВХ размером 30x30 см, $м^2$	- 1,05
мастики кукерсольной, кг	- 0,8
бензина Б-70, кг	- 0,2

Ш. УСЛОВИЯ И ПОДГОТОВКА ПРОЦЕССА

3.1. До настилки полов из плиток ПВХ необходимо: тщательно выровнять основание (по уровню), предварительно заделав все выбоины и трещины; отсортировать и доставить на рабочее место необходимое количество плиток, а также материалы для защиты настланных полов от повреждения (бумагу или рубероид); проверить качество кукерсольной мастики и обеспечить доставку ее в готовом виде на рабочее место в закрытой таре в соответствии с установленными требованиями; провести инструктаж рабочих о правилах настилки полов из плиток ПВХ на кукерсольной мастике по бетонному основанию.

3.2. Работы следует выполнять, полностью соблюдая правила техники безопасности и охраны труда рабочих.

1У. ТЕХНОЛОГИЯ И ОРГАНИЗАЦИЯ ПРОЦЕССА

4.1. Работы по настилке полов выполняют в следующем порядке: очищают и огрунтовывают основание пола; размечают положение маячных рядов плиток; сортируют и раскладывают плитки в стопки; наносят мастику на готовое основание, укладывают

x) Москва, А-80, Волоколамское шоссе, 3.

плитки и закрывают настланные полы бумагой.

4.2. Организация рабочего места

А. Устройство полов с фризом

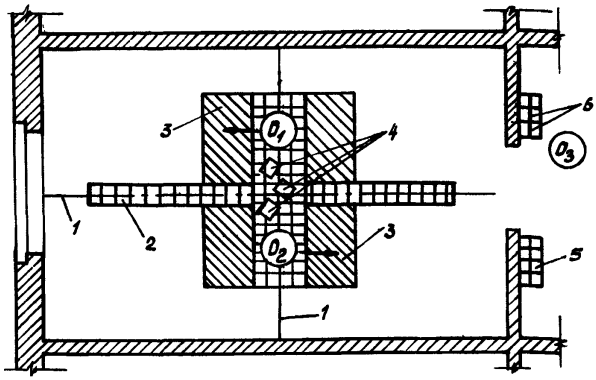

O_1, O_2, O_3 – рабочие места облицовщиков;

⟶ – направление укладки плиток

1 – осевые линии; 2 – маячный ряд плиток; 3 – площадь пола с нанесенной мастикой; 4 – стопки плиток; 5 – пачки неотсортированных плиток; 6 – отсортированные плитки

Б. Устройство полов без фриза

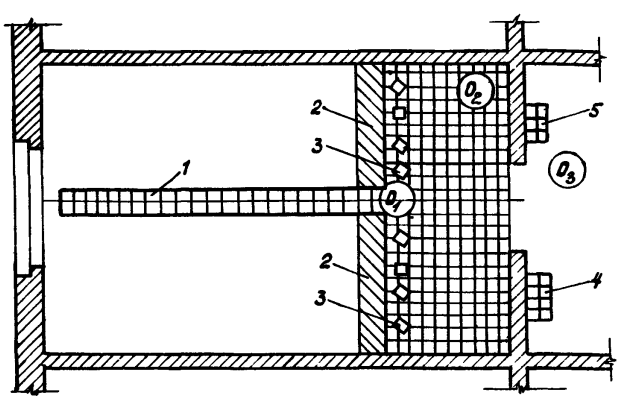

O_1, O_2, O_3 – рабочие места облицовщиков

1 – маячный ряд; 2 – площадь пола с нанесенной мастикой; 3 – разложенные стопки плиток; 4 – пачки неотсортированных плиток; 5 – отсортированные плитки

КТ-19.0-17.1-68

4.3. График трудового процесса

N п/п	Наименование операции	Время, мин. 10 20 30 40 50 60 70 80	Продолжительность, мин.	Затраты труда, чел.-мин.
1	Очистка основания	O_4	18	18
2	Обеспыливание основания	O_4	18	18
3	Огрунтовка основания пола	O_4	45	45
4	Разметка положения маячных рядов	O_1 O_2	4,5	9
5	Подноска, сортировка плиток и раскладка в стопки	O_1 O_2 O_3	4.5 3.5 20	4.5 7 29
6	Нанесение мастики на основание	O_3	45	45
7	Укладка плиток	O_1 O_2	72	144
8	Очистка пола от грязи	O_3	11.5	11.5
9	Покрытие пола бумагой	O_1 O_2	5.5	11
	Итого на 18 м² настланного пола из плиток ПВХ			342

Примечание. В затраты труда включено время на отдых и подготовительно-заключительные работы.

У. ПРИЕМЫ ТРУДА

№ по графику	Наименование операций, их продолжительность, исполнители и орудия труда	Характеристика приемов труда
1	Очистка основания пола; 1 мин.; O_4; скребок, совок, щетка	Облицовщик O_4, держа скребок за ручку и слегка прижимая его к основанию, очищает поверхность основания пола от грязи и брызг раствора. Затем он щеткой сметает мусор в кучу и убирает из помещения



x) На 1 м² пола.

КТ-19.0-17.1-68 Продолжение

№ по графику	Наименование операций, их продолжительность, исполнители и орудия труда	Характеристика приемов труда

Скребок для очистки основания пола

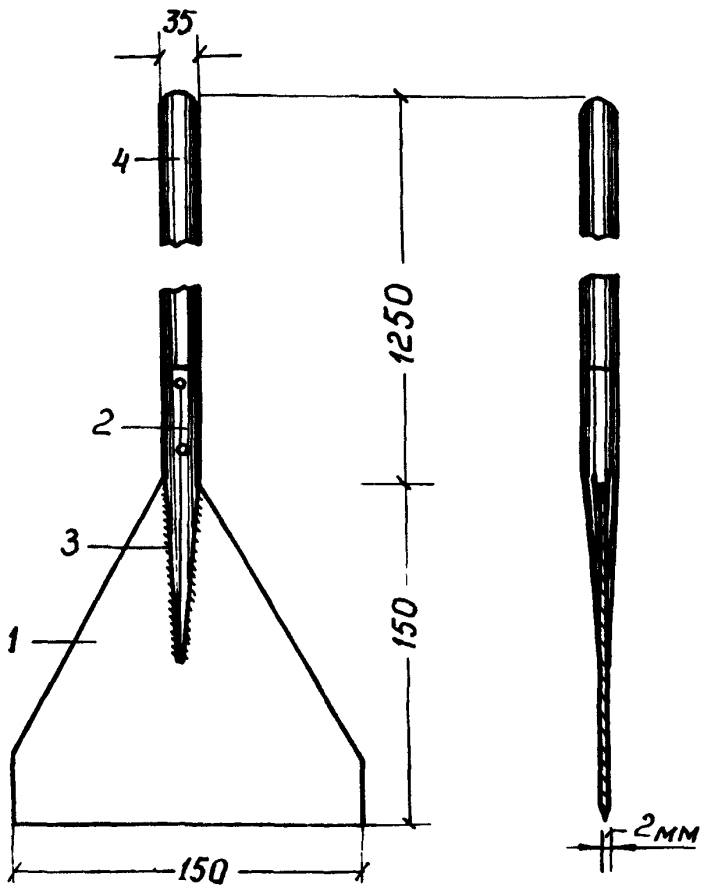

1 – полотно скребка толщиной 2 мм, марки Ст.5;
2 – труба ⌀ 35 мм;
3 – сварной шов;
4 – ручка (материал: рябина, граб, береза)

2 Обеспыливание основания; 1 мин.; $О_4$; пылесос

Облицовщик $О_4$, передвигая впереди себя пылесос, удаляет пыль с основания. Пользуясь шлангом пылесоса со сменными насадками, он удаляет пыль из углов, мест примыкания пола к стенам и прочих труднодоступных мест

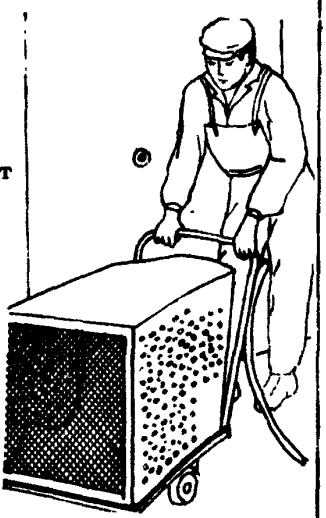

№ по графику	Наименование операций, их продолжительность, исполнители и орудия труда	Характеристика приемов труда
3	Огрунтовка основания пола; 2,5 мин.; $О_4$; швабра, бачок с готовым огрунтовочным составом	Облицовщик $О_4$ подносит бачок с готовым огрунтовочным составом и с помощью швабры наносит огрунтовку на основание ровным слоем параллельными захватками по направлению к дверям, не допуская образования луж и пропусков
4	Разметка положения маячных рядов; 0,25 мин.; $О_1$, $О_2$; рулетка, угольник, шнуры	Облицовщики $О_1$ и $О_2$ измеряют рулеткой ширину помещения, находят средние точки, натягивают и закрепляют шнур. Для полов с фризом находят середину продольной оси и, приложив в этой точке вершину угольника (90°), натягивают шнур поперечной оси



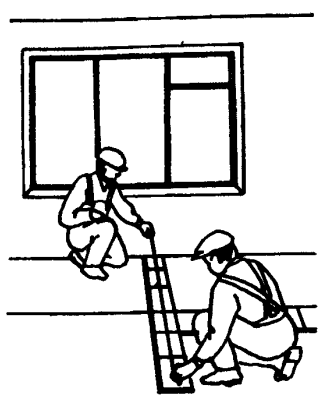

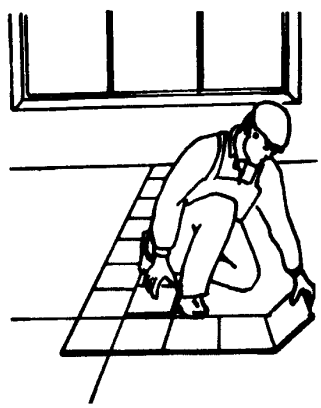

Разложив вдоль осей насухо плитки, они определяют количество рядов. При нечетном количестве шнур смещают на половину ширины плитки

КТ-19.0-17.1-88

Продолжение

№ по графику	Наименование операций, их продолжительность, исполнители и орудия труда	Характеристика приемов труда
5	Подноска, сортировка и раскладка плиток в стопки; $О_1$, $О_2$ – 0,2 мин.; $О_3$ – 1,6 мин.; $О_4$ – 0,25 мин.; нож	Облицовщики $О_1$, $О_2$, $О_3$ и $О_4$, разрезав ножом шпагат и сняв бумажную упаковку, устанавливают пачку плиток на ребро. Перебирая плитки, они проверяют их качество и расцветку и укладывают каждую плитку лицевой стороной вверх. Они же подносят плитки к месту сортировки
6	Нанесение кукерсольной мастики на основание; 2,5 мин.; $О_3$; ведра, шпатели	Облицовщик $О_3$ выливает мастику из ведра на основание в количестве, необходимом для одной захватки, затем разравнивает ее дугообразными движениями шпателя. По мере настилки рядов он подносит плитки и раскладывает их в стопки по 5–8 штук на ранее уложенный ряд
7	Укладка плиток; 4 мин.; $О_1$, $О_2$; ножницы гильотинные, ножницы ручные, нож садовый, молоток	Облицовщики $О_1$ и $О_2$ при укладке полов с фризом начинают настилку от центра помещения

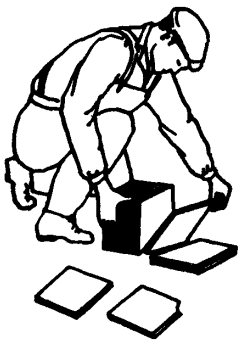

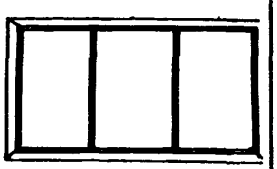

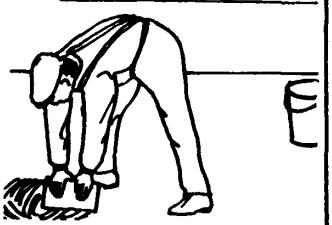

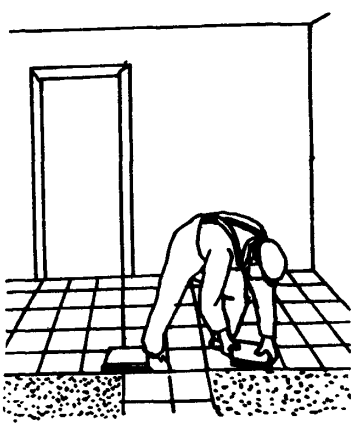

КТ-18.0-17.1-68

Продолжение

№ по графику	Наименование операций, их продолжительность, исполнители и орудия труда	Характеристика приемов труда

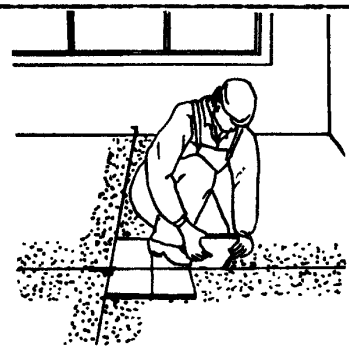

Они выкладывают по натянутым шнурам маячные ряды шириной в 2 плитки

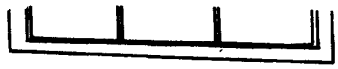

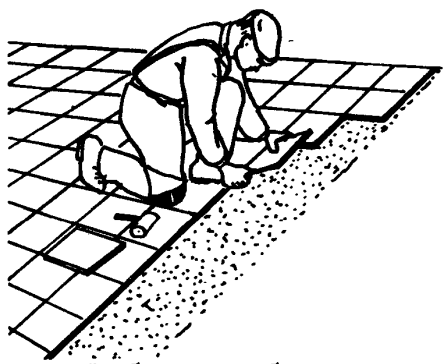

Затем каждый облицовщик берет из стопки плитку, приставляет ее кромкой с наклоном от себя к ранее уложенной и, совмещая угол, укладывает плитку на мастику.

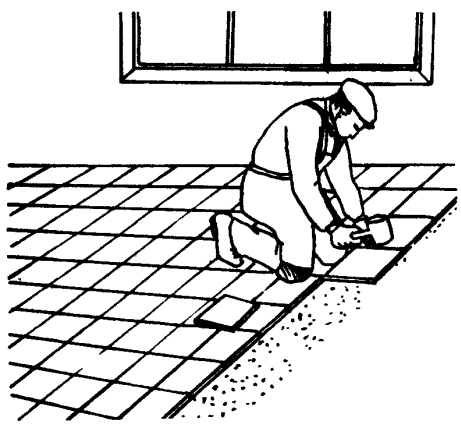

Сначала он прижимает к основанию середину плитки, а затем края ее. По мере укладки ряда облицовщики осаживают плитки резиновым молотком. Прямолинейную резку плиток выполняют с помощью гильотинных ножниц, а фигурную прирезку – ручными ножницами и ножом

№ по графику	Наименование операций, их продолжительность, исполнители и орудия труда	Характеристика приемов труда

Гильотинные ножницы
для резки плиток ПВХ

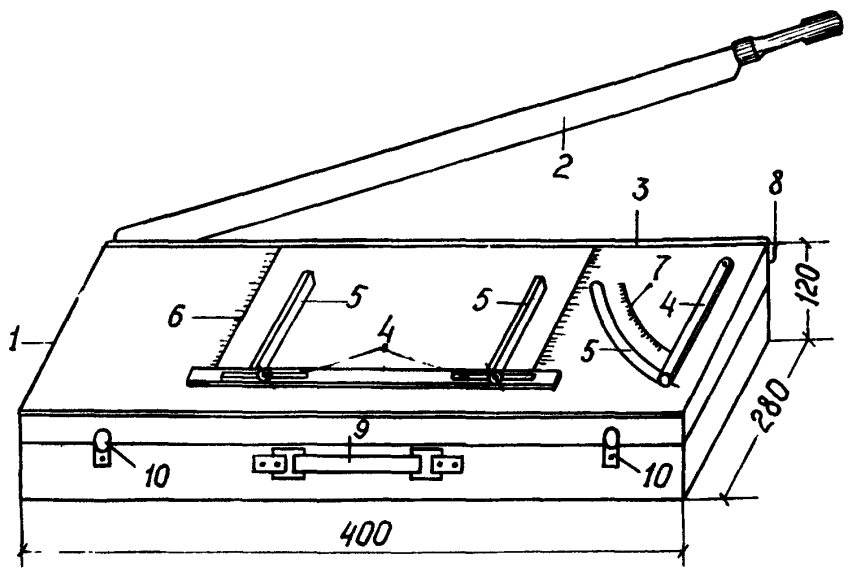

1 – фанерный ящик для инструментов облицовщика с открывающейся крышкой; 2 – подвижной нож-рычаг; 3 – неподвижный нож; 4 – прорези; 5 – подвижные линейки; 6 – шкала делений в мм; 7 – шкала делений в градусах; 8 – защелка для фиксации ножа; 9 – ручка для переноски ящика; 10 – замки

8,9	Очистка полов от загрязнения и покрытие его бумагой; $О_3$ – 0,65 мин.; $О_1$ и $О_2$ – 0,8 мин.; щетка	Закончив настилку пола, облицовщики $О_1$, $О_2$ и $О_3$ очищают его от загрязнений и закрывают бумагой или рулонными материалами на период схватывания мастики для защиты пола от повреждения

Подготовлена сектором нормативной и проектной документации
и отделом научно-технической информации
ВНИПИ труда в строительстве
107078, Москва, Б-78, ул. Ново-Басманная, 23. Тел. 261-18-14

Бюро внедрения
Центральный научно-исследовательский
и проектно-экспериментальный институт организации,
механизации и технической помощи строительству
Госстроя СССР

Выпуск № 2416/1Уб

Тираж 3000 экз.; Цена 21 коп.

Адрес ББ: Москва, К-12, ул. Куйбышева, 3/8. Тел. 228-89-24; 221-12-28

gost.e-ecolog.ru