ТИПОВОЙ ПРОЕКТ

407-3-588.90

ЗАКРЫТЫЕ РАСПРЕДЕЛИТЕЛЬНЫЕ УСТРОИСТВА 10(6) кВ С КАБЕЛЬНЫМ ЭТАЖОМ И РЕАКТОРНЫМИ КАМЕРАМИ (ЗРУ 10-6х24-ЖБ-51-2-КЭ-Р)

АЛЬБОМ 3

АС1 СТРОИТЕЛЬНЫЕ ЧЕРТЕЖИ (ВАРИАНТ СО ШКАФАМИ КРУ СЕРИИ К-104) СТР. 3...36

АС2 СТРОИТЕЛЬНЫЕ ЧЕРТЕЖИ (ВАРИАНТ СО ШКАФАМИ КРУ СЕРИЙ КМ-1М, КМ-1ф) СТР. 37...70

ОВ ОТОПЛЕНИЕ, ВЕНТИЛЯЦИЯ СТР. 71...76

gost.e-ecolog.ru

ТИПОВОЙ ПРОЕКТ

407-3-588.90

ЗАКРЫТЫЕ РАСПРЕДЕЛИТЕЛЬНЫЕ УСТРОЙСТВА 10(6) кВ С КАБЕЛЬНЫМ ЭТАЖОМ И РЕАКТОРНЫМИ КАМЕРАМИ (ЗРУ 10-6х24-ЖБ-51-2-КЭ-Р)

АЛЬБОМ 3

ПЕРЕЧЕНЬ АЛЬБОМОВ

АЛЬБОМ 1	ПЗ	ПОЯСНИТЕЛЬНАЯ ЗАПИСКА
АЛЬБОМ 2	ЭП1	ЭЛЕКТРОТЕХНИЧЕСКИЕ ЧЕРТЕЖИ (ВАРИАНТ СО ШКАФАМИ КРУ СЕРИИ К-104)
	ЭП2	ЭЛЕКТРОТЕХНИЧЕСКИЕ ЧЕРТЕЖИ (ВАРИАНТ СО ШКАФАМИ КРУ СЕРИЙ КМ-1М, КМ-1Ф)
АЛЬБОМ 3	АС1	СТРОИТЕЛЬНЫЕ ЧЕРТЕЖИ (ВАРИАНТ СО ШКАФАМИ КРУ СЕРИИ К-104)
	АС2	СТРОИТЕЛЬНЫЕ ЧЕРТЕЖИ (ВАРИАНТ СО ШКАФАМИ КРУ СЕРИЙ КМ-1М, КМ-1Ф)
	ОВ	ОТОПЛЕНИЕ, ВЕНТИЛЯЦИЯ
АЛЬБОМ 4	АСИ	СТРОИТЕЛЬНЫЕ ИЗДЕЛИЯ } ИЗ ТП 407-
АЛЬБОМ 5	КМ	КОНСТРУКЦИИ МЕТАЛЛИЧЕСКИЕ } -3-586.90
АЛЬБОМ 6	СО	СПЕЦИФИКАЦИИ ОБОРУДОВАНИЯ
АЛЬБОМ 7	ВМ	ВЕДОМОСТИ ПОТРЕБНОСТИ В МАТЕРИАЛАХ
АЛЬБОМ 8	СД	СМЕТНАЯ ДОКУМЕНТАЦИЯ

РАЗРАБОТАН ИНСТИТУТОМ
"СЕВЗАПЭНЕРГОСЕТЬПРОЕКТ"

УТВЕРЖДЕН И ВВЕДЕН
В ДЕЙСТВИЕ МИНЭНЕРГО СССР
ПРОТОКОЛОМ ОТ 08.08.91 N 35

ГЛАВНЫЙ ИНЖЕНЕР Е. И. БАРАНОВ
ГЛАВНЫЙ ИНЖЕНЕР ПРОЕКТА Г. Д. ФОМИН

Альбом 3.

Содержание альбома 3

NN листов	Наименование и обозначение документов. Наименование листа.	Стр.
	407-3-588.90-АС1	
	Строительные чертежи (Варианты со шкафами КРУ серии К-104.)	
1...3	Общие данные.	3...5
4	План на отм. 0.000. (Вариант с одинарными реакторами)	6
5	План на отм. 3.100. План кровли. (Вариант с одинарными реакторами)	7
6	План на отм. 0.000. (Вариант со сдвоенными реакторами)	8
7	План на отм.3.100. План кровли. (Вариант со сдвоенными реакторами)	9
8	Разрезы 1-1...4-4	10
9	Фасады.(Вариант с одинарными реакторами)	11
10	Фасады (Вариант со сдвоенными реакторами)	12
11	Архитектурные узлы А,Б,В,Г,Д,Ж,Е,К.	13
12	Фрагмент входа 1.	14
13	Фундаменты под реакторы ФР-1...ФР-13.	
14	Фрагмент фасада 1.	15
15	Схема расположения элементов фундаментов здания. (Вариант с одинарными реакторами)	16
16	То же. Узлы 1...3	17
17	То же. Узлы 4,5.	18
18	Схема расположения элементов фундаментов здания. (Вариант со сдвоенными реакторами)	19
19	То же. Узлы 1...4.	20
20	Схемы расположения колонн, ригелей и балок. (Вариант с одинарными реакторами)	21
21	Схемы расположения колонн, ригелей и балок. (Вариант со сдвоенными реакторами)	22
22	Схемы расположения плит покрытия и перекрытия. (Вариант с одинарными реакторами)	23
23	Схемы расположения плит покрытия и перекрытия. (Вариант со сдвоенными реакторами)	24
24	То же. Узлы 1...4.	25
25	То же. Узлы 5...8.	26
26	Схемы расположения стеновых панелей. (Вариант с одинарными реакторами)	27
27	Схемы расположения стеновых панелей. (Вариант со сдвоенными реакторами)	28
28	Схемы расположения отверстий и металлоконструкций в покрытии и перекрытии.	29
29	То же. Сечения 1-1...7-7.	30
30	Схемы расположения каналов, приямков и асбестоцементных досок в кабельном помещении.	31
31	То же. Узлы, сечения.	32
32	Схема расположения элементов каналов в реакторных камерах. (Вариант с одинарными реакторами)	33
33	Схема расположения асбестоцементных досок в реакторных камерах. (Вариант с одинарными реакторами)	34
34	Схема расположения каналов в реакторных камерах. (Вариант со сдвоенными реакторами)	35
35	Схема расположения металлоконструкций для транспортировки оборудования.	36
36	Схемы расположения колонн, ригелей и балок. Спецификации.	
	407-3-588.90-АС2	
	Строительные чертежи (Вариант со шкафами КРУ серии КМ-1м, КМ-1ф.)	
1...3	Общие данные.	37...39
4	План на отм. 0.000. (Вариант с одинарными реакторами)	40
5	План на отм. 3.100. План кровли. (Вариант с одинарными реакторами)	41
6	План на отм. 0.000. (Вариант со сдвоенными реакторами)	42
7	План на отм.3.100. План кровли. (Вариант со сдвоенными реакторами)	43
8	Разрезы 1-1...4-4	44
9	Фасады.(Вариант с одинарными реакторами)	45
10	Фасады (Вариант со сдвоенными реакторами)	46
11	Архитектурные узлы А,Б,В,Г,Д,Ж,Е,К.	47
12	Фрагмент входа 1.	48
13	Фундаменты под реакторы ФР-1...ФР-13.	
14	Фрагмент фасада 1.	49
15	Схема расположения элементов фундаментов здания. (Вариант с одинарными реакторами)	50
16	То же. Узлы 1...3	51
17	То же. Узлы 4,5.	52
18	Схема расположения элементов фундаментов здания. (Вариант со сдвоенными реакторами)	53
19	То же. Узлы 1...4.	54
20	Схемы расположения колонн, ригелей и балок. (Вариант с одинарными реакторами)	55
21	Схемы расположения колонн, ригелей и балок. (Вариант со сдвоенными реакторами)	56
22	Схемы расположения плит покрытия и перекрытия. (Вариант с одинарными реакторами)	57
23	Схемы расположения плит покрытия и перекрытия. (Вариант со сдвоенными реакторами)	58
24	То же. Узлы 1...3.	59
25	То же. Узлы 4...8.	60
26	Схемы расположения стеновых панелей. (Вариант с одинарными реакторами)	61
27	Схемы расположения стеновых панелей. (Вариант со сдвоенными реакторами)	62
28	Схемы расположения отверстий и металлоконструкций в покрытии и перекрытии.	63
29	То же. Сечения 1-1...6-6.	64
30	Схемы расположения каналов, приямков и асбестоцементных досок в кабельном помещении.	65
31	То же. Узлы, сечения.	66
32	Схема расположения элементов каналов в реакторных камерах. (Вариант с одинарными реакторами)	67
33	Схема расположения асбестоцементных досок в реакторных камерах. (Вариант с одинарными реакторами)	68
34	Схема расположения каналов в реакторных камерах. (Вариант со сдвоенными реакторами)	69
35	Схема расположения металлоконструкций для транспортировки оборудования.	70
36	Схемы расположения колонн, ригелей и балок. Спецификации.	
	407-3-588.90-ОВ	
	Отопление, вентиляция.	
1,2	Общие данные.	71,72
3	План на отм. 0.000. План на отм. 3.100 между осями А-Б (Вариант с одинарными реакторами)	73
4	План на отм. 0.000. План на отм. 3.100 между осями А-Б (Вариант со сдвоенными реакторами)	74
5	Разрезы 1-1, 2-2, 3-3.	75
6	Установка 1-ой, 2-х, 3-х и 4-х электропечей.	76

Инв. N подл. | Подпись и дата | Взам. инв. N

Формат А2

Альбом 3

Ведомость рабочих чертежей основного комплекта марки АС1

Лист	Наименование	Примечание
	ЗРУ10(6)кВ с кабельным этажом	
	и реакторными камерами	
	(ЗРУ10-6х24-ЖБ-51-2-КЗ-Р)	
1...3	Общие данные.	
4	План на отм. 0.000. (Вариант с одинарными реакторами)	
5	План на отм. 3.100. План кровли. (Вариант с одинарными	
	реакторами)	
6	План на отм. 0.000. (Вариант со сдвоенными реакторами)	
7	План на отм.3.100. План кровли. (Вариант со сдвоенными	
	реакторами)	
8	Разрезы 1-1...4-4.	
9	Фасады.(Вариант с одинарными реакторами)	
10	Фасады (Вариант со сдвоенными реакторами)	
11	Архитектурные узлы А,Б,В,Г,Д,Ж,Е,К.	
12	Фрагмент входа 1.	
13	Фундаменты под реакторы ФР-1...ФР-13.	
14	Фрагмент фасада 1.	
15	Схема расположения элементов фундаментов здания.	
	(Вариант с одинарными реакторами)	
16	То же. Узлы 1...3	
17	То же. Узлы 4, 5.	
18	Схема расположения элементов фундаментов здания.	
	(Вариант со сдвоенными реакторами)	
19	То же. Узлы 1...4.	
20	Схемы расположения колонн, ригелей и балок. (Вариант	
	с одинарными реакторами)	
21	Схемы расположения колонн, ригелей и балок. (Вариант	
	со сдвоенными реакторами)	
22	Схемы расположения плит покрытия и перекрытия.	
	(Вариант с одинарными реакторами)	
23	Схемы расположения плит покрытия и перекрытия.	
	(Вариант со сдвоенными реакторами)	
24	То же. Узлы 1...4.	
25	То же. Узлы 5...8.	
26	Схемы расположения стеновых панелей. (Вариант с	
	одинарными реакторами)	

Удостоверяю, что проект соответствует действующим нормам и правилам, а эксплуатация сооружений с пожароопасным характером производства безопасна при соблюдении предусмотренных проектом мероприятий.

Главный инженер проекта _____ Г.Д. Фомин

Ведомость рабочих чертежей основного комплекта марки АС1 (окончание)

Лист	Наименование	Примечание
27	Схемы расположения стеновых панелей. (Вариант со	
	сдвоенными реакторами)	
28	Схемы расположения отверстий и металлоконструкций	
	в покрытии и перекрытии.	
29	То же. Сечения 1-1...7-7.	
30	Схемы расположения каналов, приямков и асбестоцемент-	
	ных досок в кабельном помещении.	
31	То же. Узлы, сечения.	
32	Схема расположения элементов каналов в реакторных	
	камерах. (Вариант с одинарными реакторами)	
33	Схема расположения асбестоцементных досок в реактор-	
	ных камерах. (Вариант с одинарными реакторами)	
34	Схема расположения каналов в реакторных камерах.	
	(Вариант со сдвоенными реакторами)	
35	Схема расположения металлоконструкций для транспор-	
	тировки оборудования.	
36	Схемы расположения колонн, ригелей и балок. Спецификации.	

Ведомость спецификаций

Лист	Наименование	Примечание
4...7	Спецификация перемычек.	
	Спецификация элементов заполнения проемов.	
	Спецификация металлоконструкций.	
12	Спецификация элементов к фрагменту входа 1.	
14	Спецификация к фрагменту фасада 1.	
15;18	Спецификация элементов к схеме расположения фунда-	
	ментов.	
20;21	Спецификация к схемам расположения колонн, ригелей и	
	балок.	
22,23	Спецификация к схемам расположения плит покрытия и	
	перекрытия.	
26,27	Спецификация к схемам расположения стеновых панелей.	
28	Спецификация к схемам расположения металлоконструкций.	
30	Спецификация к схеме расположения каналов и приямков.	
32	Спецификация элементов к схеме расположения каналов.	
33	Спецификация к схеме расположения асбестоцементных	
	досок.	
34	Спецификация к схеме расположения каналов.	
35	Спецификация к схеме расположения металлоконструкций.	
36	Спецификация к схеме расположения колонн, ригелей и	
	балок.	

Ведомость объемов сборных бетонных и железобетонных конструкций по рабочим чертежам основного комплекта марки АС1

N п/п	Наименование группы элементов конструкций	Код	Кол.м^3	Примечание
1	Блоки фундаментов	581100	70.4	
2	Фундаменты стаканного типа и башмаки	581200	24.0	
3	Колонны	582100	31.0	
4	Ригели и прогоны	582500	18.9	
5	Перемычки	582800	0.8	
6	Панели стеновые наружные	583100	103.9	
7	Плиты покрытий	584100	35.8	
8	Плиты перекрытий	584200	17.4	
9	Архитектурно-строительные элементы			
	зданий	589400	7.2	
10	Конструкции и детали инженерных			
	сооружений	585000	2.3	
11	Балки фундаментные	582400	10.2	
		Итого:	321.9	

Материалы на изготовление сборных бетонных и железобетонных конструкций учтены в ведомости потребности в материалах и отдельно не учитываются.

Инв.№ подл. | Подпись и дата | Взам. инв. №

Привязан

Инв.№

407-3-588.90-АС1

Нач.отд.	Роменский			ЗРУ10(6)кВ с кабельным этажом и реакторными камерами (ЗРУ10-6х24-ЖБ-51-2-КЗ-Р)
Гип.	Фомин			
Гип.стр.	Ковалев			
Нач.гр.	Шленова			Общие данные (начало)

Стадия	Лист	Листов
РП	1	

«СЕВЗАПЭНЕРГОСЕТЬПРОЕКТ» Ленинград

Формат А2

Альбом 3

Ведомость ссылочных и прилагаемых документов

Обозначение	Наименование	Примечание
	Ссылочные документы	
ГОСТ 24698-81	Двери деревянные наружные для жилых и общественных зданий.	
ГОСТ 948-84	Перемычки железобетонные для зданий с кирпичными стенами.	
ГОСТ 4248-78*	Доски асбестоцементные электротехнические дугостойкие.	
ГОСТ 1839-80*	Трубы и муфты асбестоцементные для безнапорных трубопроводов.	
1.020-1/83 вып. 1-1; 2-5; 2-7; 2-15; 3-1; 3-3; 6-1; 7-1.	Конструкции каркаса междуэтажного применения для многоэтажных общественных зданий, производственных и вспомогательных зданий промышленных предприятий.	
1.041.1-3 вып. 1, 6.	Сборные железобетонные многопустотные плиты перекрытий многоэтажных общественных зданий, производственных и вспомогательных зданий промышленных предприятий.	
1.030.1-1 вып. 0-1; 0-3; 1-1; 1-2; 1-3; 2-1; 3-1; 3-3; 4-1.	Стены наружные из однослойных панелей для каркасных общественных зданий, производственных и вспомогательных зданий промышленных предприятий.	
1.415.1-2 вып. 1	Балки фундаментные железобетонные для наружных и внутренних стен производственных зданий промышленных предприятий.	
1.494-24 вып. 1	Стаканы для крепления крышных вентиляторов и зонтов.	
1.436.2-22 вып. 1	Двери металлические противопожарные для производственных зданий и сооружений.	
2.460-15 вып. 0, 1	Типовые узлы покрытий промышленных зданий в местах установки крышных вентиляторов.	

Ведомость ссылочных и прилагаемых документов (продолжение)

Обозначение	Наименование	Примечания
2.460 - 18 вып. 1	Узлы покрытий одноэтажных производственных зданий с рулонными кровлями и железобетонными плитами.	
3.006.1 - 2.87 вып. 2	Сборные железобетонные каналы и тоннели из лотковых элементов.	
3.407.1 - 157 вып.1	Унифицированные железобетонные элементы подстанций 35 - 500кВ.	
1.450.3-6 вып.0-1	Лестницы, площадки, стремянки и ограждения стальные производственных зданий промышленных предприятий.	
	Прилагаемые документы	
407-3-586.90-АС.И	Строительные изделия	Альбом 4
407-3-586.90-КМ	Конструкции металлические.	Альбом 5
407-3-588.90-АС ВМ	Ведомость потребности в материалах	Альбом 7

1. За условную отметку 0.000, которая соответствует абсолютной отметке ▭, принят уровень пола кабельного помещения.
2. Данные о грунтах приведены на схеме расположения фундаментов здания.
3. Сейсмичность площадки строительства принята 6 баллов.
4. Нормативные нагрузки приняты следующие:
   - вес снегового покрова на 1м² горизонтальной поверхности земли принят 0.7; 1.0; 1,5 кПа (70, 100, 150 кгс/м²) соответственно I; II и IV снеговой район по СНиП 2.01.07-85
   - скоростной напор ветра на высоте 10м от поверхности земли принят 0.48 кПа (48 кгс/м²) по IV району.
5. Расчетная наружная температура воздуха самой холодной пятидневки минус 20°С; 30°С; 40°С.
6. Степень огнестойкости здания -вторая.
7. Наружные ограждающие конструкции - стеновые панели из ячеистого бетона.
8. Отмостка здания - бетонная шириной 0,8 м по щебеночной подготовке.
9. Наружная отделка фасадов здания - расшивка швов панелей, штукатурка кирпичных стен с расшивкой швов под панели.
10 Кровельные панели из многопустотных плит по серии 1.041.1-3
11. Кирпичные стены, цоколь и перегородки, доборные кирпичные участки наружных стен выполнять из обыкновенного глиняного кирпича марки 75 на растворе марки 50.
12. Стальные элементы и поверхности закладных деталей окрасить масляной краской за 2 раза.
13. Материал стальных элементов - сталь С235 по ГОСТ27772-88.
14. Электроды для сварных швов типа Э42 ГОСТ9467-75.
15. При замоноличивании стыков в зимнее время температура бетонной смеси должна быть не менее +5°С за счет подогрева заполнителей. Температура воды не должна превышать 20 С°, песка 60 С°, щебня 40 С° цемент не подогревается.
16. На листе АС1-35 дан вариант устройства металлического пола в помещении КРУ10(6)кВ для транспортировки оборудования.

Привязан

Инв.№

				407-3-588.90-АС1			
Нач.отд.	Романский		20.01.91	ЗРУ10(6)кВ с кабельным этажом и реакторными камерами (ЗРУ10-6х24-ЖБ-51-2-КЭ-Р)	Стадия	Лист	Листов
Гип	Фомин		20.01.91		РП	2	
Гип гр.	Ковалев		20.01.91				
Нач. гр.	Шленова		20.01.91	Общие данные (Продолжение)	СЕВЗАПЭНЕРГОСЕТЬПРОЕКТ Ленинград		

Инв. № подл. | Подпись и дата | Взам. инв. №

Формат А2

Альбом 3

План полов на отм. 0.000

Вариант с одинарными реакторами

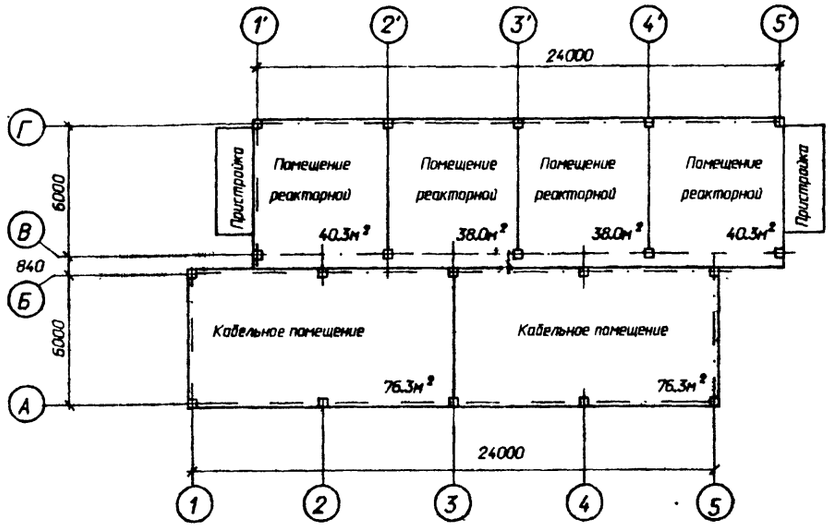

Вариант со сдвоенными реакторами

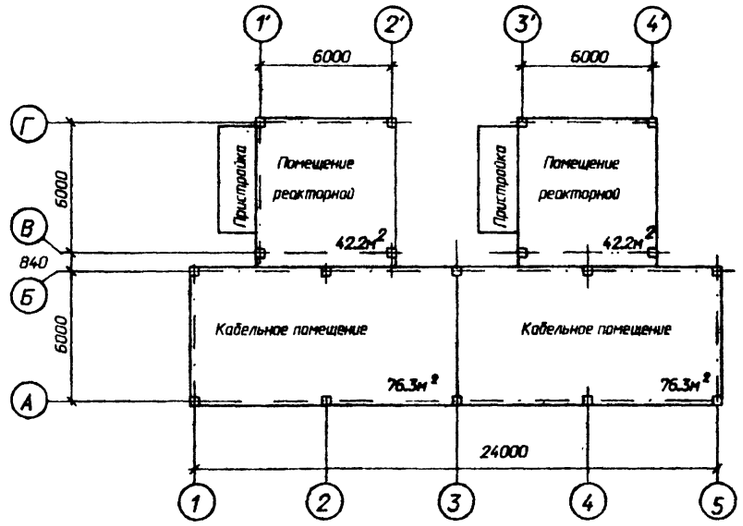

План полов на отм. 3.100

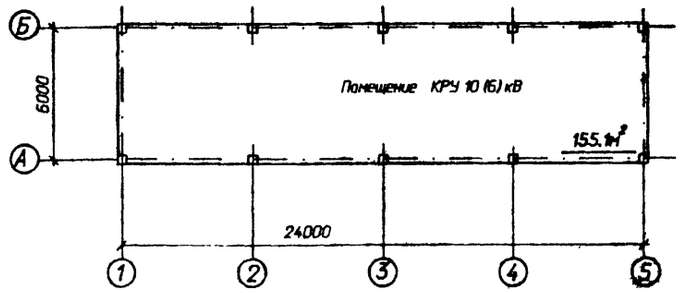

Ведомость отделки помещений и экспликация полов м²

Наименование или номер помещения	Потолок		Стены или перегородки		Примечание	Полы		
	Площ.	Вид отделки	Площ.	Вид отделки		Схема пола или номер узла по серии	Элементы пола и их толщина	Площадь пола
Помещение КРУ10(6)кВ	155.1	Затирка и клеевая окраска	193	Затирка стен клеевая окраска	—		Цементный пол марки 300 с железнением - 30 мм Монолитный бетон класса В10-40 мм Сборные железобетонные плиты	155.1
			45	Штукатурка кирпичных стен клеевая окраска				
Кабельное помещение	152.6	Затирка и известковая побелка	135	Затирка стен клеевая окраска	—		Цементный пол - 30мм Монолитный бетон класса В10-40мм Уплотненный щебнем грунт	152.6
			68	Штукатурка кирпичных стен клеевая окраска				
Помещение реакторных и пристройка	172.4 (84.4)	известковая побелка	221 (221)	Затирка стен известковая побелка	—		Цементный пол - 30 Монолитный бетон класса В10-40 Уплотненный щебнем грунт	104.0 (63.4)
			346 (61)	Затирка кирпичных стен известковая побелка			Цементный пол марки 300 с железнением - 30 мм Асбестоцементные доски-25мм	37.4 (13.4)

Значения в скобках даны для варианта со сдвоенными реакторами.

Привязан

Инв.№

					407-3-588.90-АС1		
Нач.отд.	Ротенский		20.08.91	ЗРУ10(6)кВ с кабельным этажом и реакторными камерами (ЗРУ10-6х24-ЖБ-51-2-К3-Р)	Стадия	Лист	Листов
Гип	Фомин		20.08.91		РП	3	
Гип.стр.	Ковалев		20.08.91				
Нач.гр.	Шленова		20.08.91	Общие данные (Окончание)	СЕВЗАПЭНЕРГОСЕТЬПРОЕКТ Ленинград		

Инв.№ подл. | Подпись и дата | Взам.инв.№

Формат А2

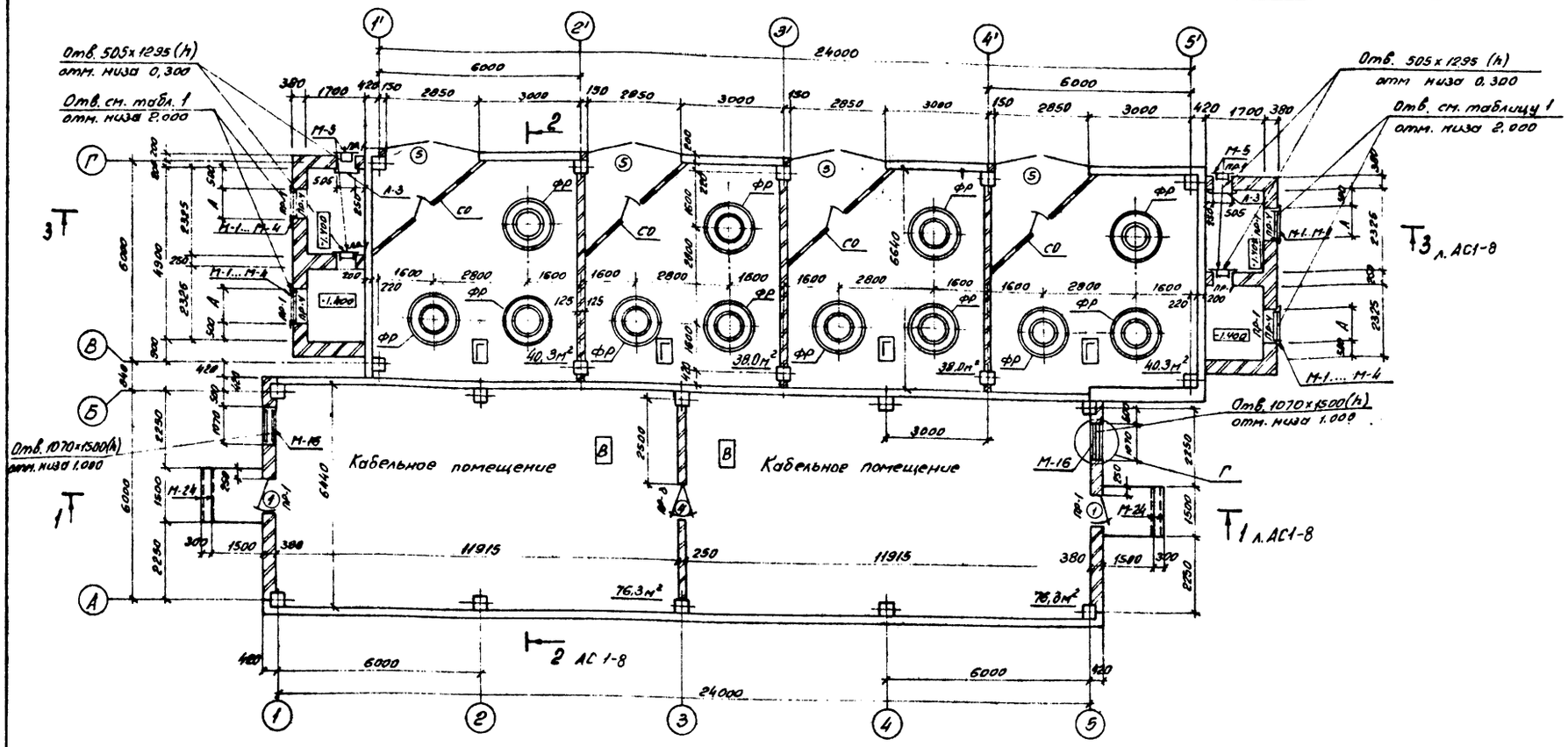

Ведомость перемычек

Марка, поз.	Схема сечения
ПР-1 / ПР-2	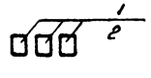
— ПР-3	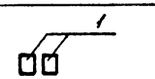
ПР-4	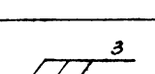

Ведомость проема ворот и дверей

Марка, поз.	Размер проема в кладке
1	910×1870
2	1910×2370
3	1010×2070
4	940×2100
5	2850×2400

Спецификация элементов заполнения проемов

Марка, поз.	Обозначение	Наименование	Кол. на этаж 1	Кол. на этаж 2	Всего	Масса ед. кг.	Примечание
1	ГОСТ 24698-81	Дверной блок ДМ 18-9	2	—	2		
2	ГОСТ 24698-81	Дверной блок ДМ 24-18В	—	1	1		
3	ГОСТ 24698-81	Дверной блок ДМ 21-10А	—	1	1		
4	1.436.2-22 Вып.2	Дверной блок АМП 21×910, 75-Б	1	—	1		
5	407-3-586.90-КМ-5	Ворота В-1	4	—	4		

Таблица 1

Тип проема	Размеры проема А	Размеры проема Б	Тип перемычек
I	580	600	1
II; III	810	840	
IV; V	980	1140	
VI	1180	1380	3

Спецификация металлоконструкций

Марка, поз.	Обозначение	Наименование	Кол.	Масса ед. кг.	Примечание
М-1	407-3-586.90-КМ-15	Изделие М-1	4	9,7	
М-2	-15	Изделие М-2	4	13,2	
М-3	-15	Изделие М-3	4	17,2	
М-4	-15	Изделие М-4	4	20,9	
М-5	-15	Изделие М-5	4	14,9	
Л-3	1.450.3-6.3 3.0.0.1.С.0	Стремянка СГ-28	2	54,0	
М-16	407-3-586.90-КМ-21	Изделие М-16	2	19,0	
М-24	407-3-586.90-АС.У-20	Изделие М-24	4	4,0	

Фундаменты под реакторы ФР см. лист АС1-13
См. вместе с листами АС1-5; 8
Сетчатое ограждение СО см. 407-3-586.90-КМ-13.

Спецификация перемычек

Марка, поз.	Обозначение	Наименование	Кол. на этаж 1	Кол. на этаж 2	Всего	Масса ед. кг.	Примечание
1	ГОСТ 948-84	1ПБ 13-1	32	3	35	25	0,01м³
2	ГОСТ 948-84	2ПБ 25-3	—	3	3	10,3	0,041м³
3	ГОСТ 948-84	2ПБ 16-2	12	—	12	65	0,025м³

В помещении реакторных камер расположено 12 фундаментов под реакторы ФР [ ] и 4 сетчатых ограждения „СО."

Привязан:				407-3-588.90-АС1	
Инв. №					
Нач. отд.	Роменский		20.06.91	ЗРУ10(6)кВ с кабельным этажом и реакторными камерами (ЗРУ10-5×24-ЖБ-51-2-КЭ-Р)	Стадия: РП; Лист: 4; Листов:
Н. контр.	Сацук		18.06.91		
ГИП	Фомин		28.06.91		
ГИПстр.	Коваленко		28.06.91	План на отм. 0,000 (Вариант с одиночными реакторами)	СЕВЗАПЭНЕРГОСЕТЬПРОЕКТ Ленинград
Нач. гр.	Шленова		28.06.91		

Копир. об.

Формат А2

Схему расположения монорельсов см. 407-3-586.90-КМ А. КМ-18

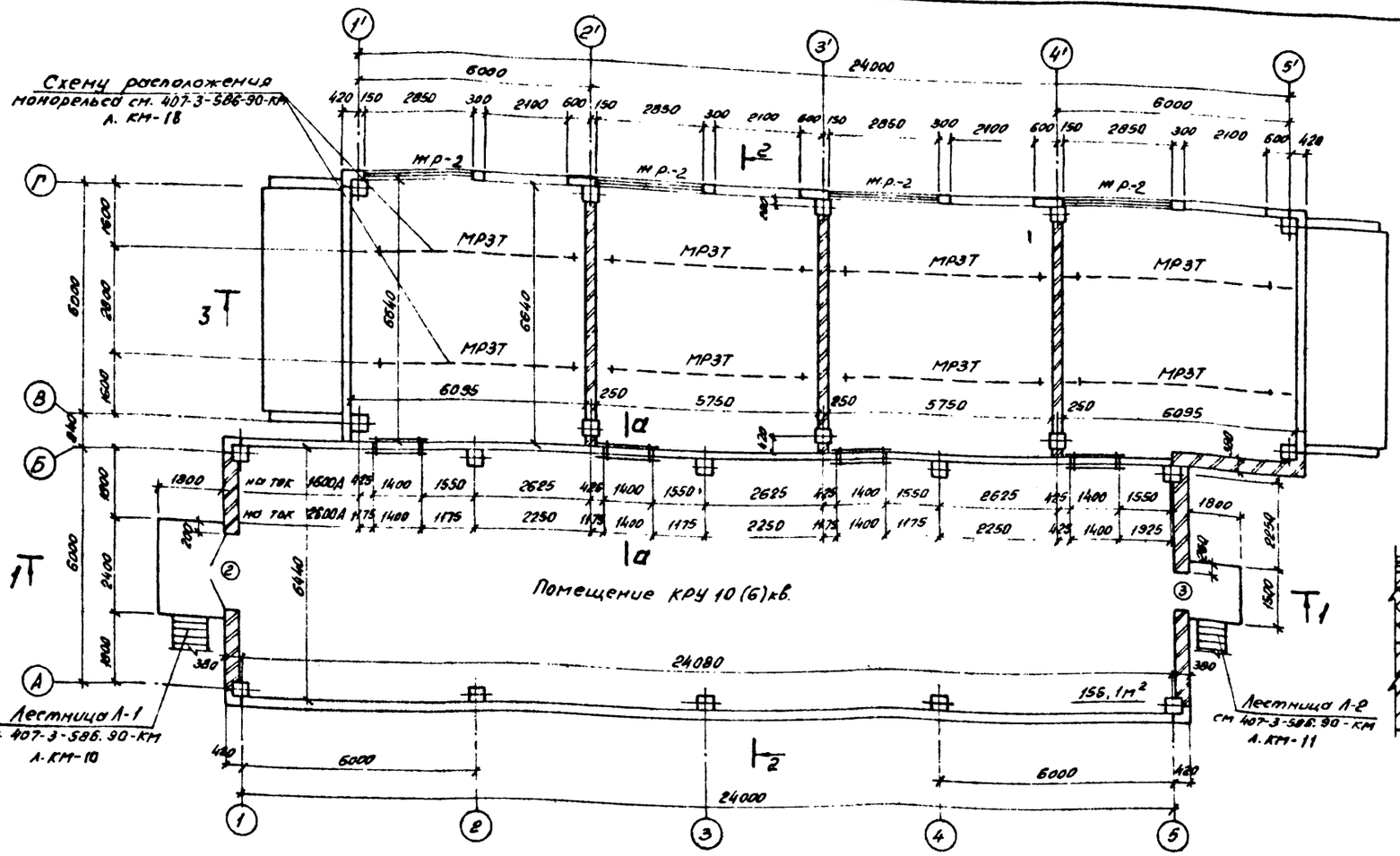

Спецификация металлоконструкций

Марка, поз.	Обозначение	Наименование	Кол	Масса ед кг	Примечание
М-6		Уголок 90×56×6			
		ГОСТ 8510-86 ℓ=1400	16	9,4	
М-7	407-3-586.90-АС.У-29	Изделие М-7	16	12,1	
М-10	-14	Изделие М-10	4	37,6	
Л-1	407-3-586.90-КМ-10	Лестница Л-1	1	793,0	
Л-2	-11	Лестница Л-2	1	655,0	

План кровли

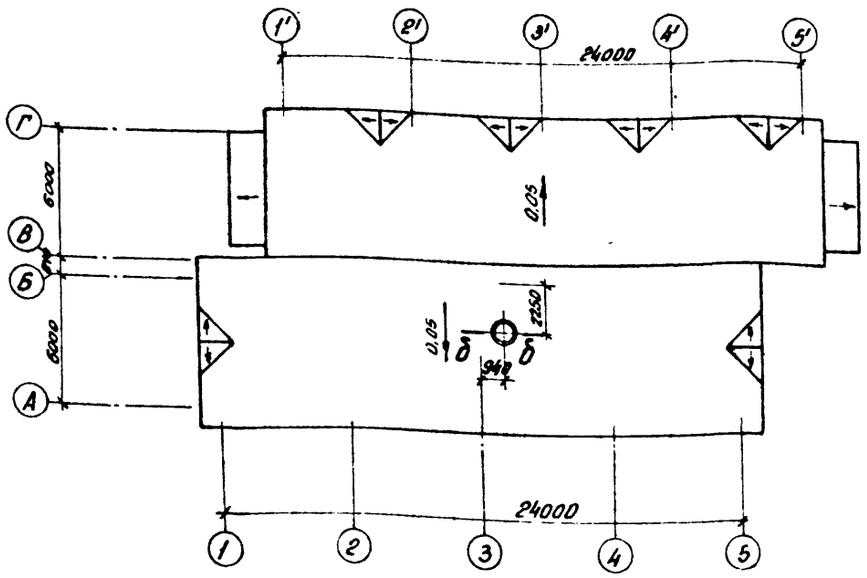

б – б

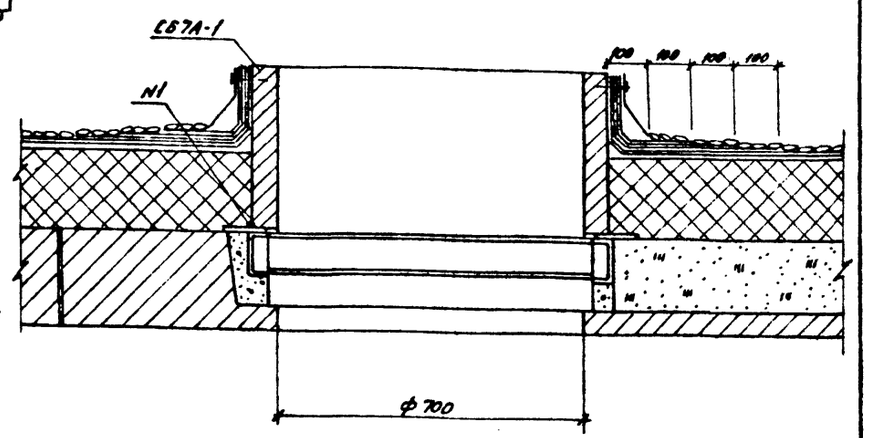

а – а

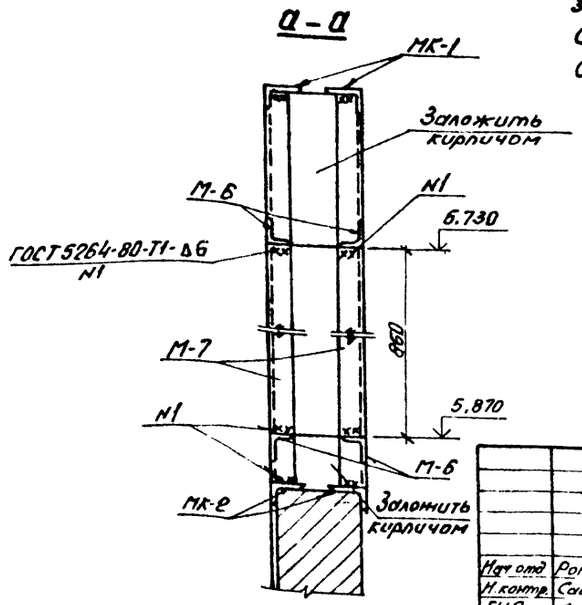

Закладные в стене по оси 5 для лестницы Л-2 заложить по чертежу 407-3-586.90-КМ-11

Спецификацию марок МК-1 и МК-2 см. лист АС1-27

Спецификацию на ЖР-2 см. лист АС1-26

Смотреть вместе с листами АС1-4, 8

Привязан:

Инв. №

					407-3-588.90-АС1		
Нач. отд	Роменский		20.04.91	ЗРУ 10(6) кВ с кабельным этажом и реакторными камерами (ЗРУ10-6×24-ЖБ-51-2-КЭ-Р)	Стадия	Лист	Листов
Н. контр.	Сацюк		20.04.91		РП	5	
ГИП	Фомин		20.04.91				
ГИП стр.	Коваленко		20.04.91	План на отм 3,100 План кровли (Вариант с одинарными реакторами)	СЕВЗАПЭНЕРГОСЕТЬПРОЕКТ Ленинград		
Нач. гр.	Шленова		20.04.91				
Инж.	Воробьева		20.04.91				

Копир.

Формат А2

Инв. № подл. | Подпись и дата | Взам. инв. №

Альбом 8

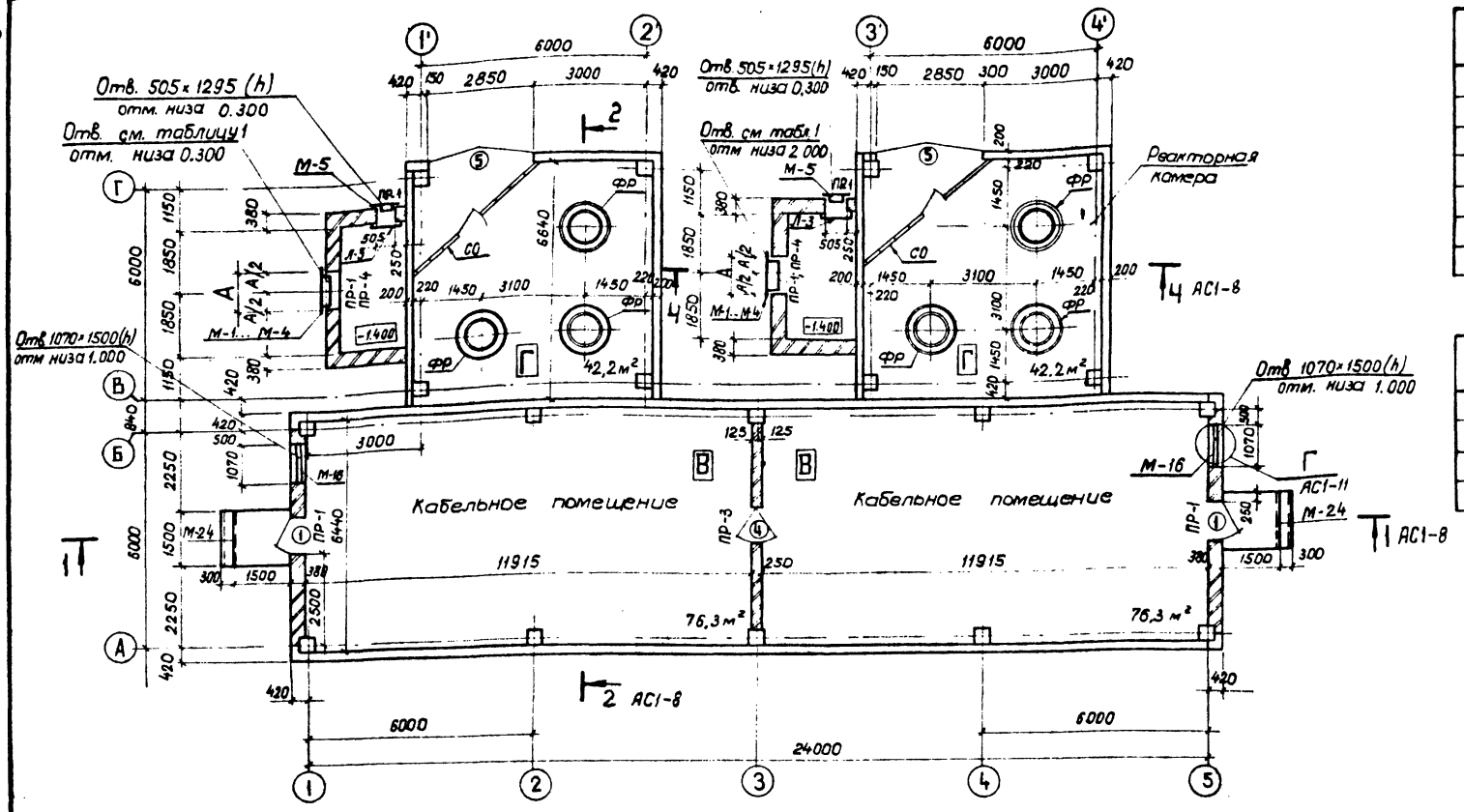

Спецификация элементов заполнения проемов

Марка поз.	Обозначение	Наименование	Кол. на этаж 1	Кол. на этаж 2	Всего	Масса ед. кг	Примечание
1	ГОСТ 24698-81	Дверной блок ДН19-9	2	—	2		
2	ГОСТ 24698-81	Дверной блок ДН-24-19В	—	1	1		
3	ГОСТ 24698-81	Дверной блок ДН21-10А	—	1	1		
4	1.436 2-22 вып.2	Дверной блок ДМЛ21×910,75-6	1	—	1		
5	407-3-586.90-КМ	Ворота В-1	2	—	2		

Спецификация перемычек

Марка, поз.	Обозначение	Наименование	Кол. на этаж 1	Кол. на этаж 2	Всего	Масса ед. кг.	Примечание
1	ГОСТ 948-84	1ПС 13-1	20	3	23	25	0,01 м³
2	ГОСТ 948-84	2ПБ 25-3	—	3	3	103	0,041 м³
3	ГОСТ 948-84	2ПБ 16-2	6	—	6	65	0,026 м³

Таблица 1

Тип проема	Размеры проема А	Размеры проема Б	Тип перемычек
I	580	600	1
II, III	810	840	
IV, V	980	1140	
VI	1180	1380	3

Спецификация металлоконструкций

Марка, поз.	Обозначение	Наименование	Кол	Масса ед кг.	Примечание
М-1	407-3-586.90-КМ-15	Изделие М-1	2	9.7	
М-2	-15	Изделие М-2	2	13.2	
М-3	-15	Изделие М-3	2	17.2	
М-4	-15	Изделие М-4	2	20.9	
М-5	-15	Изделие М-5	2	14.9	
Л-3	1.450.3-6.3.3.0.0.1.0.0	Стремянка СГ-28	2	54.0	
М-16	407-3-586.90-КМ-21	Изделие М-16	2	25.0	
М-24	407-3-586.90-АС.И-20	Изделие М-24	4	4.0	

Ведомость проема ворот и дверей

Марка поз.	Размер проема в кладке
1	910 × 1870
2	1910 × 2370
3	1010 × 2070
4	940 × 2100
5	2850 × 2400

Ведомость перемычек

Марка поз.	Схема сечения
ПР-1 / ПР-2	1/2
ПР-3	1
ПР-4	3

В помещении реакторных камер расположено 6 фундаментов под реакторы ФР - ▭ и 2 сетчатых ограждения „СО"

Фундаменты под реакторы ФР см. лист АС1-13

См вместе с листами АС1-7, 8

Сетчатое ограждение СО см. 407-3-586.90-КМ-13

407-3-588.90-АС1

Нач отд	Раменский		20.08.91	ЗРУ10(6)кВ с кабельным этажом и реакторными камерами (ЗРУ10-6×24-ЖБ-51-2-КЭ-Р)	Стадия	Лист	Листов
Н контр	Сацюк		20.08.91		РП	6	
ГИП	Фомин		20.08.91				
ГИП стр	Ковалев		20.08.91	План на отм. 0 000 (Вариант со сдвоенными реакторами)	СЕВЗАПЭНЕРГОСЕТЬПРОЕКТ Ленинград		
Нач гр	Шленова		20.08.91				

Привязан

Инв №

Формат А2

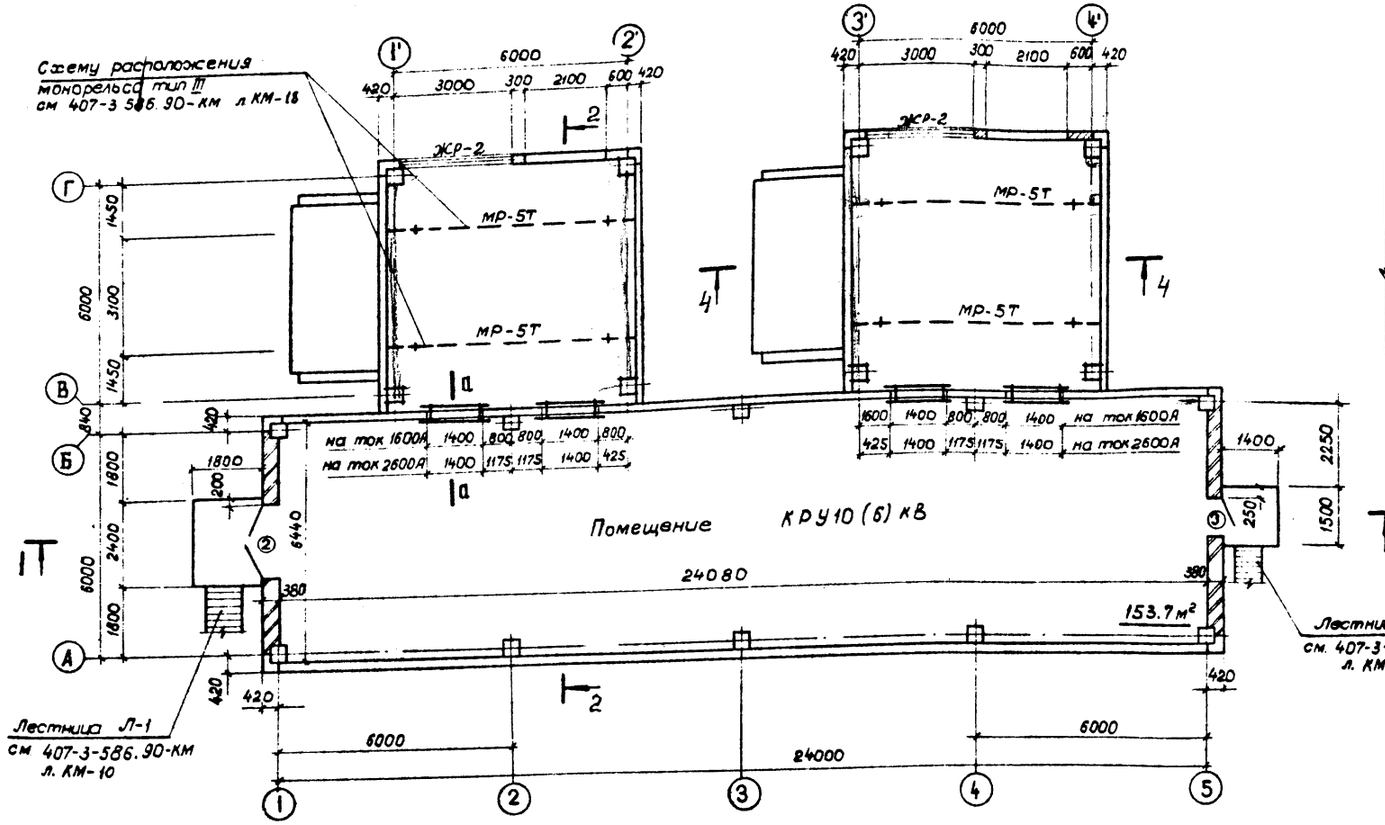

Б — Б

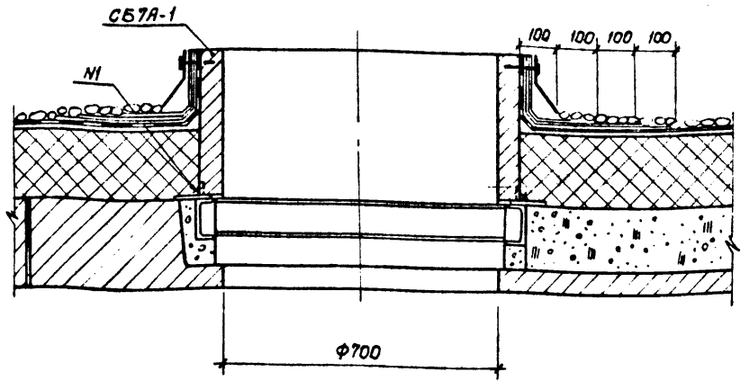

План кровли

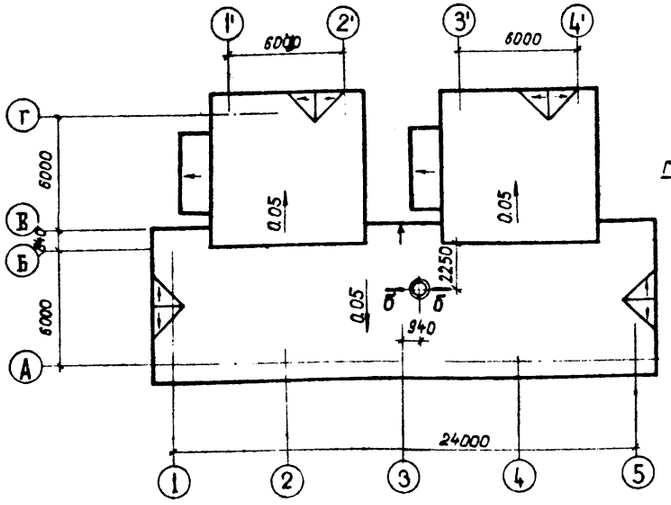

а — а

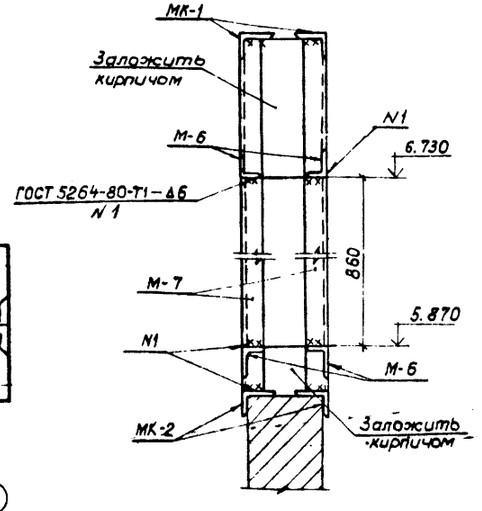

Спецификация металлоконструкций

Марка, поз.	Обозначение	Наименование	Кол.	Масса ед. кг.	Примечания
М-6		Уголок 90×56×6			
		ГОСТ 8510-86 ℓ=1400	16	9,4	
М-7	407-3-586.90-АС.И-29	Изделие М-7	16	12,1	
М-10	-14	Изделие М-10	4	36,7	
Л-1	407-3-586.90-КМ - 10	Лестница Л-1	1	793,0	
Л-2	- 11	Лестница Л-2	1	655,0	

Спецификацию марок МК-1 и МК-2 см. лист АС1-27

Закладные в кирпичной стене для лестницы Л-2 выполнить по чертежу 407-3-586.90-КМ-11

См. вместе с листами АС 1-6, 8.

Спецификацию на ЖР-2 см. лист АС1-27

Привязан

Инв. №

					407-3-588.90-АС1		
Нач. отд	Роменский				3РУ10(6)кВ с кабельным этажом и реакторными камерами (3РУ10-6×24-ЖБ-51-2-КЭ-Р)	Стадия	Лист	Листов
Н.контр.	Сацюк					РП	7	
ГИП	Фомин				План на отм. 3,100 План кровли. (Вариант со сдвоенными реакторами).	СЕВЗАПЭНЕРГОСЕТЬПРОЕКТ Ленинград		
ГИП стр.	Ковалев							
Нач. гр.	Шленова							

К. 24

Формат А2

Альбом 3

Гравий фракций 5-15мм по слою битумной мастики
ГОСТ 2889-80-15мм
4 слоя стеклорубероида марки С-РМ (ГОСТ 15879-70)
на битумной мастике
Стяжка из цементно-песчаного раствора М50-15мм
Утеплитель плитный из ячеистого бетона
средней плотности $\rho = 400^{кг}/м^3$ (ГОСТ 5742-76)
толщиной - 200...500мм
Пароизоляция - рубероид марки РКМ-350 или РКМ-350Б
Сборные железобетонные плиты

1 - 1

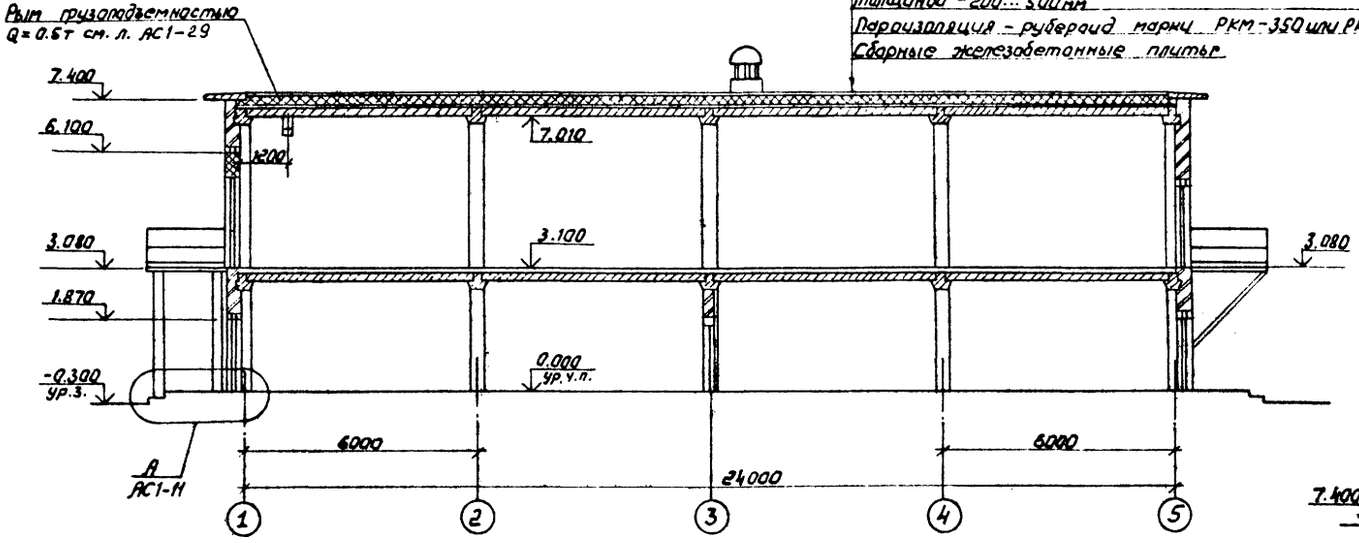

4 - 4

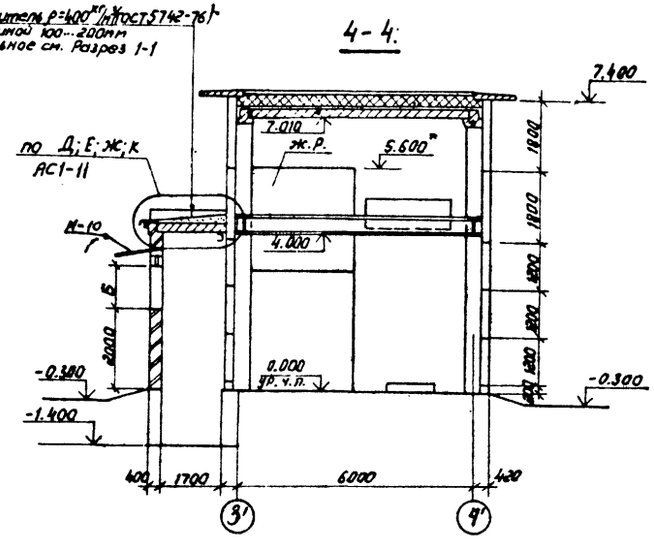

2 - 2

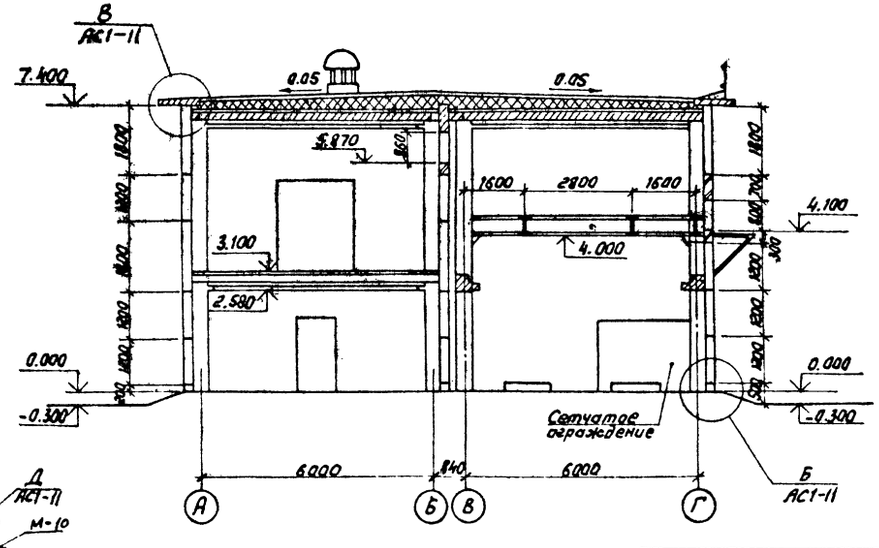

3 - 3

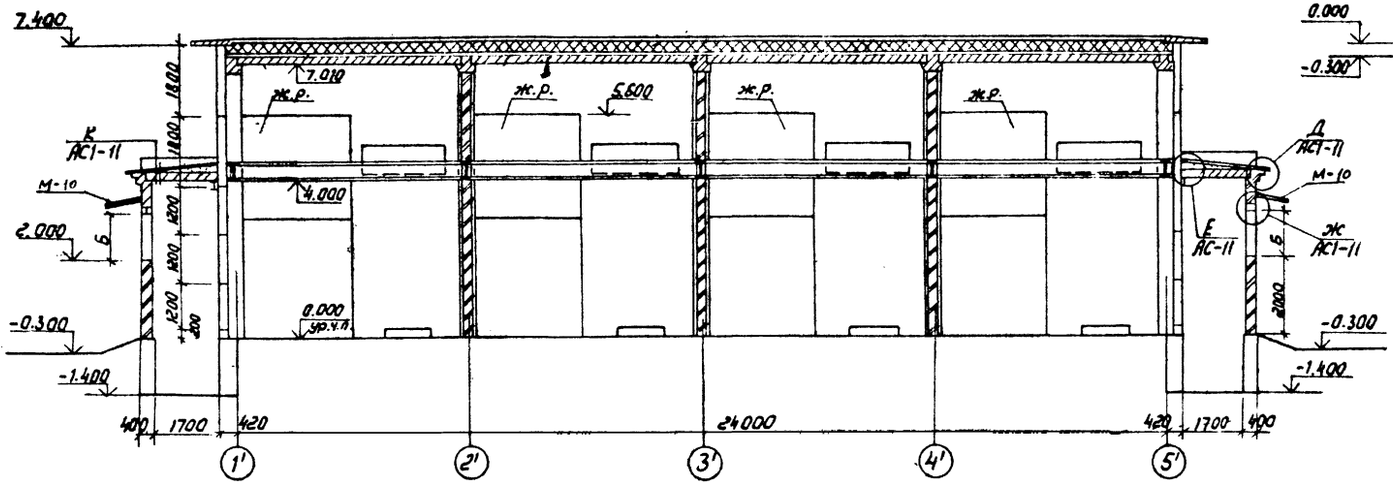

Спецификацию на изделие М-10
см. листы АС1-3,7

Привязан							
Инв.№							
				407-3-588.90-АС1			
Нач. отд.	Роменский		20.08.91	ЗРУ10(6)кВ с кабельным этажом и реакторными камерами (ЗРУ10-6×24-Ж6-51-2-КЭ-Р)	Стадия	Лист	Листов
Н.контр.	Сацюк		20.08.91		РП	8.	
Гип.стр.	Ковалев		20.08.91				
Нач.гр.	Шленова		20.08.91	Разрезы 1-1... 4-4	СЕВЗАПЭНЕРГОСЕТЬПРОЕКТ Ленинград		
Чертеж	Пудлова		20.08.91				

Инв.№ подл. | Подпись и дата | Взам. инв.№

Копир. Лодя

Формат А2

Альбом 3

Фасад 1-5

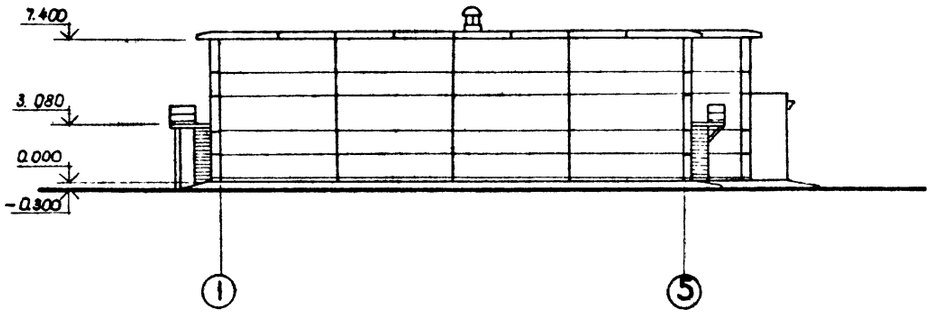

Фасад Г-А

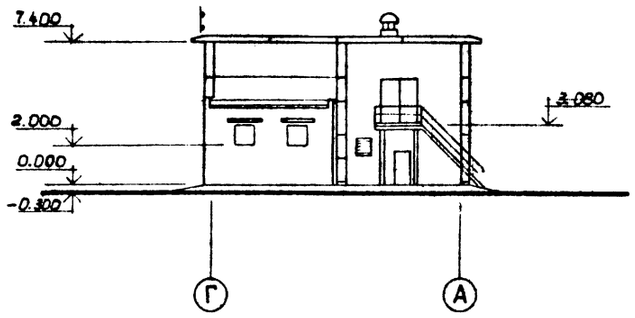

Фасад 5'-1'

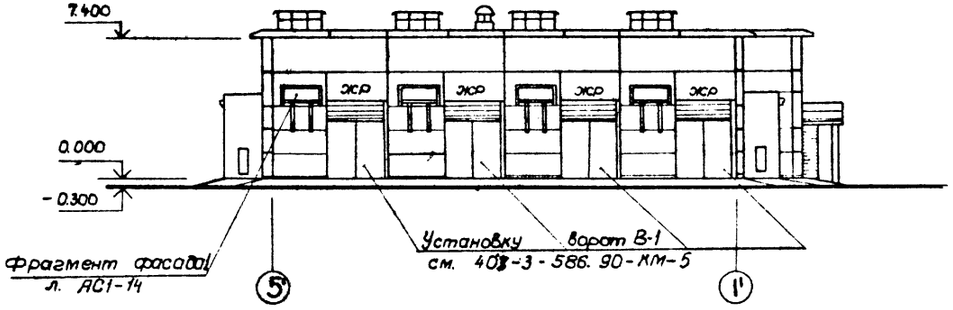

Фасад А-Г

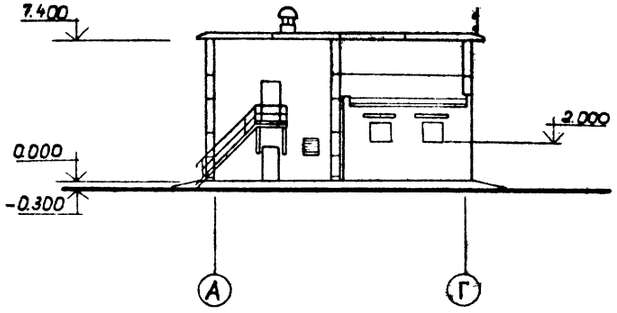

Привязан

Инв. №

Нач. отд.	Романский			
Н. контр.	Сацюк			
ГИП	Фомин			
ГИПстр.	Ковалев			
Нач. гр.	Шленова			
Инж.	Воробьева			

407-3-588.90-АС1

3РУ10(6)кВ с кабельным этажом и реакторными камерами (3РУ10-6×24-ЖБ-51-2-КЭ-Р)

Стадия	Лист	Листов
РП	9	

Фасады. (Вариант с одинарными реакторами)

СЕВЗАПЭНЕРГОСЕТЬПРОЕКТ Ленинград

Инв. № подл. | Подпись и дата | Взам. инв. №

Формат А2

Альбом 3

Фасад 1–5

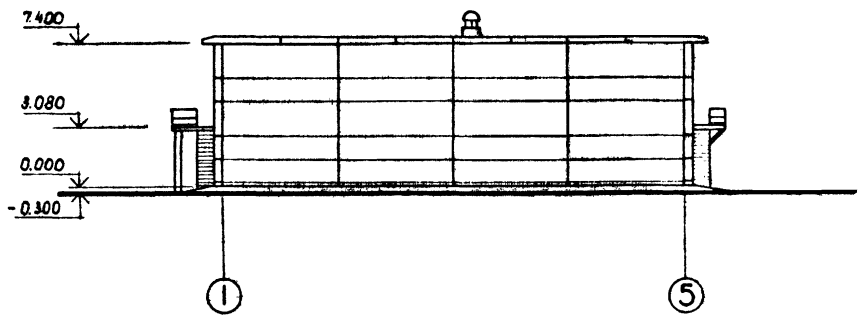

Фасад Г–А

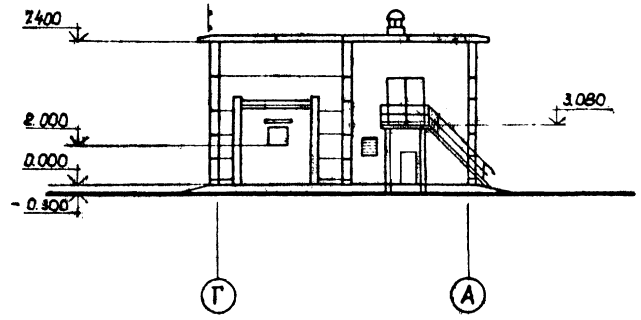

Фасад 5–1

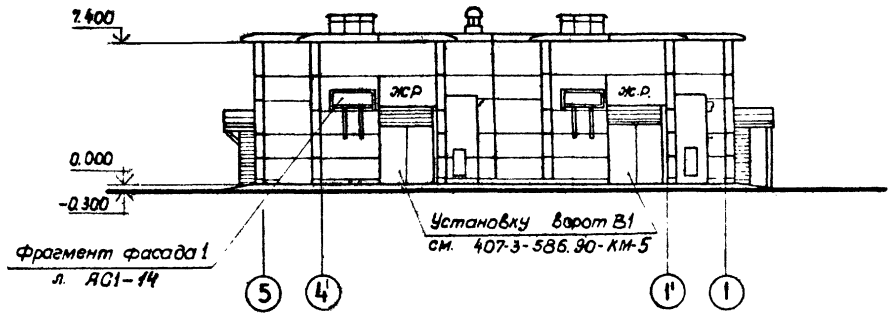

Фасад А–Г

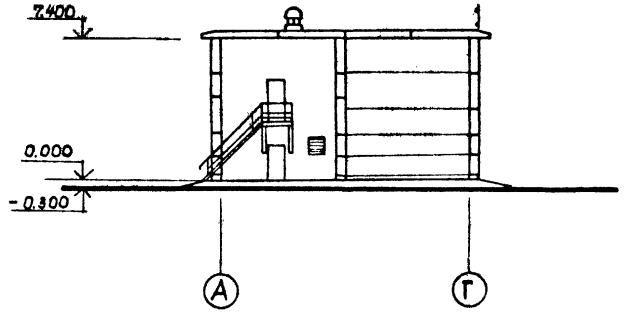

Привязан

Инв. №

				407-3-588.90 – АС1			
Нач. отд.	Романский		02.08.91	3РУ10(6)кВ с кабельным этажом и реакторными камерами (3РУ10-6×24-ЖБ5-51-2-КЭ-Р)	Стадия	Лист	Листов
Н. контр.	Сацюк		02.08.91		РП	10	
ГИП	Фомин		02.08.91	Фасады. (Вариант со сдвоенными реакторами).	СЕВЗАПЭНЕРГОСЕТЬПРОЕКТ Ленинград		
ГИП стр.	Ковалев		02.08.91				
Нач. гр.	Шленова		02.08.91				

Копировал

Формат А2

Инв. № подл. | Подпись и дата | Взам. инв. №

Альбом 3

А

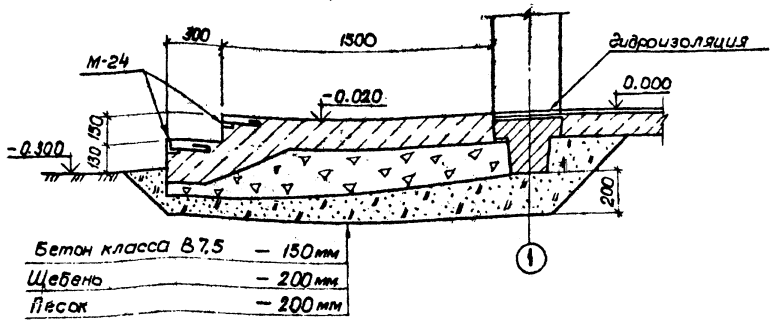

Бетон класса В7,5	– 150 мм
Щебень	– 200 мм
Песок	– 200 мм

Б

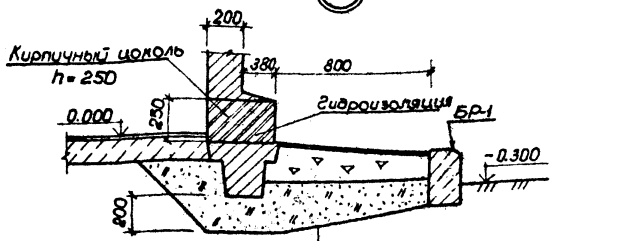

Бетон класса В7,5	– 30 мм
Щебень	– 200 мм
Песок	– 300 мм

В

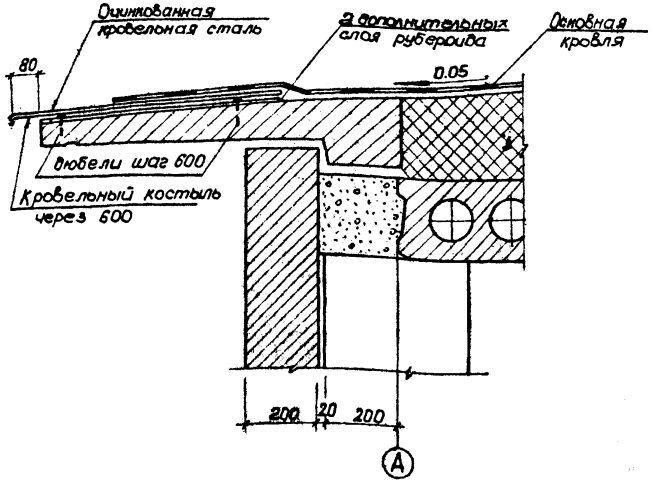

Г

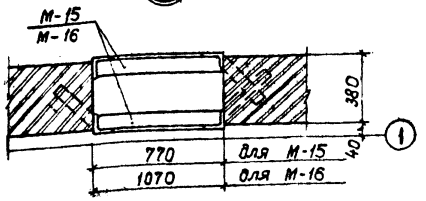

Д

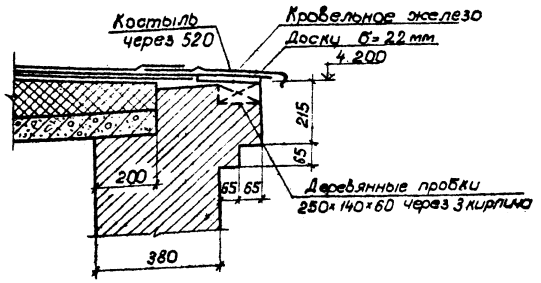

Е

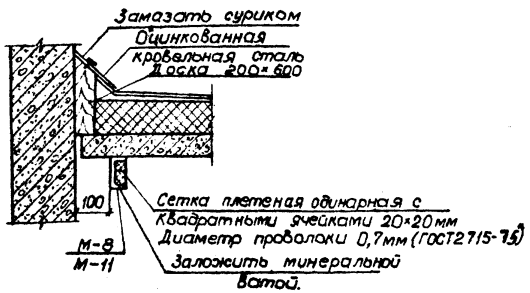

Ж

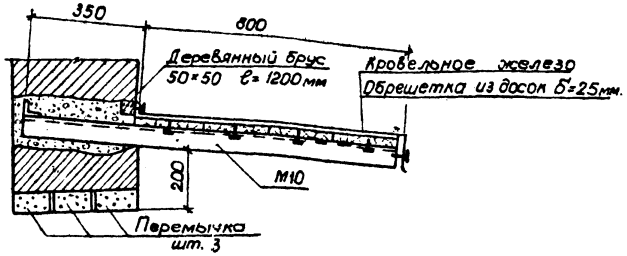

К

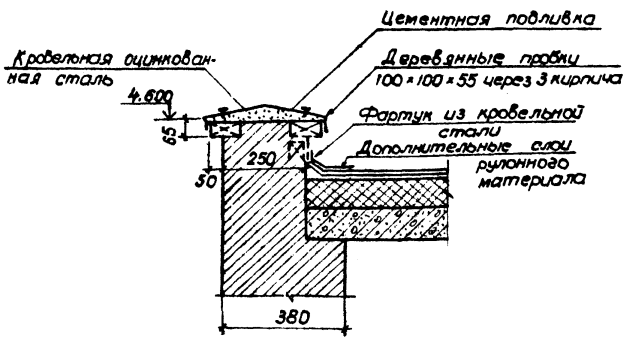

Привязан

Инв. N

				407-3-588.90-АС1	
Нач.отд.	Романский		22.04.91	3РУ10(6)кВ с кабельным этажом и реакторными камерами (3РУ10-6-24-ЖСБ-51-2-К3-Р)	Стадия: РП; Лист: 11; Листов:
Н.контр.	Сацюк		22.04.91		
ГИП стр.	Ковалев		22.04.91		
Нач.гр.	Шленова		22.04.91	Архитектурные узлы А, Б, В, Г, Д, Ж, Е, К.	СЕВЗАПЭНЕРГОСЕТЬПРОЕКТ Ленинград

Копировал Формат А2

Альбом 3

Спецификация элементов к фрагменту входа 1.

Марка поз.	Обозначение	Наименование	Кол.	Масса ед.кг	Примечание
1		Брус 50х120 L=1910	4		
2		Доска 20х150 L=1910	4		
3		Нащельник 60х14	-		1.3м²
-		Минеральная вата	-		0.15м³
БР-1	ГОСТ 6665-82*	БР 100.30.18		0.12	0.05м³

Фрагмент входа 1

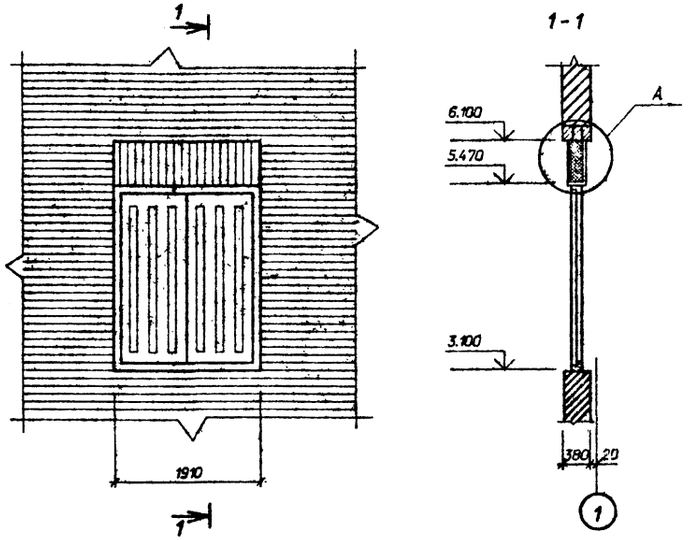

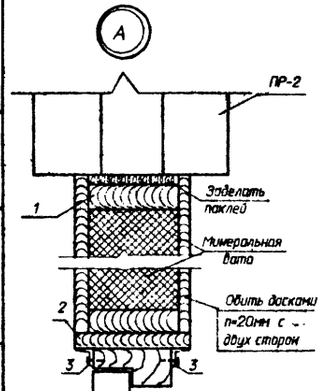

Таблица фундаментов под реакторы

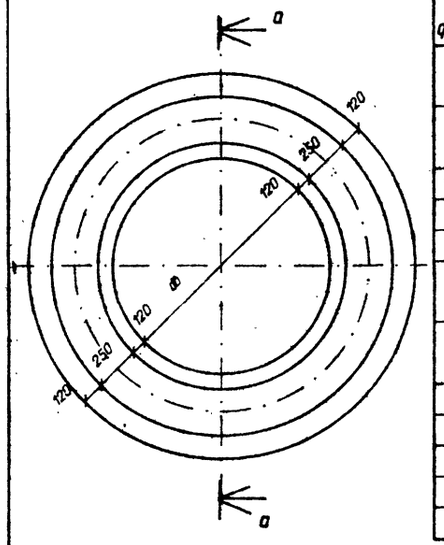

Марка фундамента	Объем бетона, м³	Dа в мм	dв в мм	Тип реактора
ФР-1	0.51	965	475	РБГ-10-1600-0,14
ФР-2	0.55	1045	555	РБГ-10-1600-0,20
ФР-3	0,7	1325	835	РБГ-10-1600-0.25
				РБГ-10-1600-0.35
ФР-4	0.64	1205	715	РБГ-10-1600-0.35
ФР-5	0.67	1265	775	РБГ-10-2500-0.14
ФР-6	0.65	1225	735	РБГ-10-2500-0.20
ФР-7	0.73	1365	875	РБДГ-10-2500-0.25
				РБСГ-10-2х1600-0.14
ФР-8	0.74	1405	915	РБДГ-10-2500-0.35
				РБДГ-10-2х2500-0.20
ФР-9	0.77	1465	975	РБСГ-10-2х1600-0.20
ФР-10	0.82	1545	1055	РБСДГ-10-2х1600-0.25
ФР-11	0.71	1345	855	РБСДГ-10-2х1600-0.35
ФР-12	0.8	1505	1015	РБСДГ-10-2х2500-0.14
ФР-13	0.7	1305	815	РБДГ-10-4000-0.10

Фундаменты "ФР" выполнять из бетона класса В10. Выбор фундамента производить по таблице в зависимости от типа реактора.

а - а

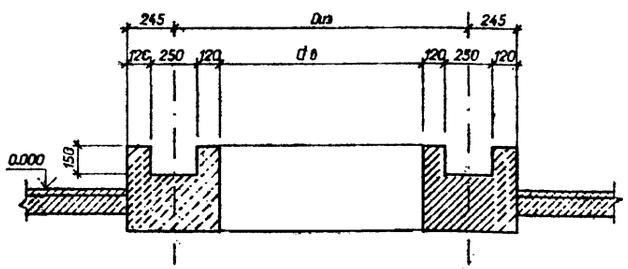

Привязан

Инв.N

Взам. инв.N | Подпись и дата | Инв.N подл.

407-3-588.90-АС1				
Нач.отд. Роменский	20.08.91	ЗРУ10(6)кВ с кабельным этажом и реакторными камерами. (ЗРУ10-6х24-ЖБ-51-2-КЭ-Р)	Стадия: РП	Лист: 12	Листов:
Н.контр. Сацюк	20.08.91				
Гип.стр. Ковалев	20.08.91	Фрагмент входа 1.	"СЕВЗАПЭНЕРГОСЕТЬПРОЕКТ" Ленинград		
Нач.гр. Шленова	20.08.91				

Формат А3

Привязан

Инв.N

Взам. инв.N | Подпись и дата | Инв.N подл.

407-3-588.90-АС1				
Нач.отд. Роменский	20.08.91	ЗРУ10(6)кВ с кабельным этажом и реакторными камерами. (ЗРУ10-6х24-ЖБ-51-2-КЭ-Р)	Стадия: РП	Лист: 13	Листов:
Н.контр. Сацюк	20.08.91				
Гип.стр. Ковалев	20.08.91	Фундаменты под реакторы ФР-1..ФР-13	"СЕВЗАПЭНЕРГОСЕТЬПРОЕКТ" Ленинград		
Нач.гр. Шленова	20.08.91				

Формат А3

Альбом 3

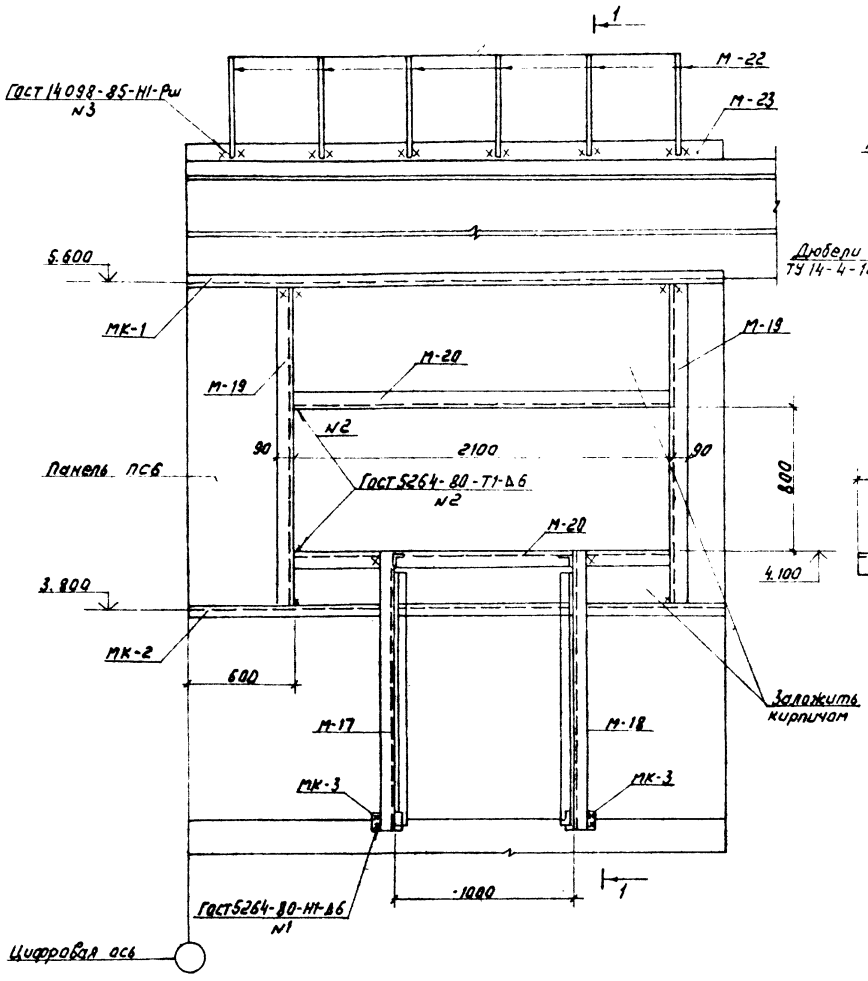

1:1

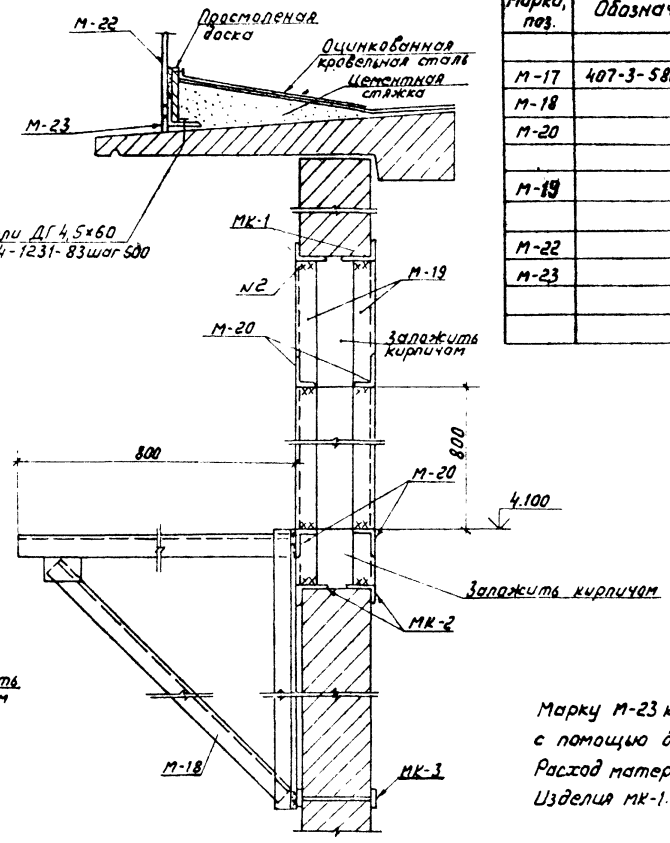

Спецификация к фрагменту фасада 1

Марка, поз.	Обозначение	Наименование	Кол.	Масса ед. кг	Примечание
		Металлоконструкции			
М-17	407-3-586.90-АС.И-17	Изделие М-17	1	20.8	
М-18	-17	Изделие М-18	1	20.8	
М-20		Уголок 90×56×6			
		Гост 8510-86 ℓ=2100	4	14.07	
М-19		Уголок 90×56×6			
		Гост 8510-86 ℓ=1800	4	12.06	
М-22	АС.И-18	Ограждение	1	34.7	
М-23		Уголок 90×56×6			
		Гост 8510-86 ℓ=3000	1	20.1	

Марку М-23 крепить к карнизной панели по месту с помощью дюбелей с шагом 500мм.
Расход материалов дан на 1 фрагмент фасада 1
Изделия МК-1...МК-3 см. спецификацию на листе АС1-26, 27

Привязан

Инв.N

407-3-588.90-АС1

Нач. отд.	Роменский		20.04.91	ЗРУ10(6)кВ с кабельным этажом и реакторными камерами (ЗРУ10-6×24-Ж6-51-2-Ж3-Р)	Стадия	Лист	Листов
Н. контр.	Сацюк		20.04.91		РП	14	
Гип. стр.	Ковалев		20.04.91				
Нач. гр.	Шленова		20.04.91	Фрагмент фасада 1	СЕВЗАПЭНЕРГОСЕТЬПРОЕКТ Ленинград		

Инв.N подл. | Подпись и дата | Взам. инв.N

Копир. ЛСЭ-

Формат А2

Альбом 3

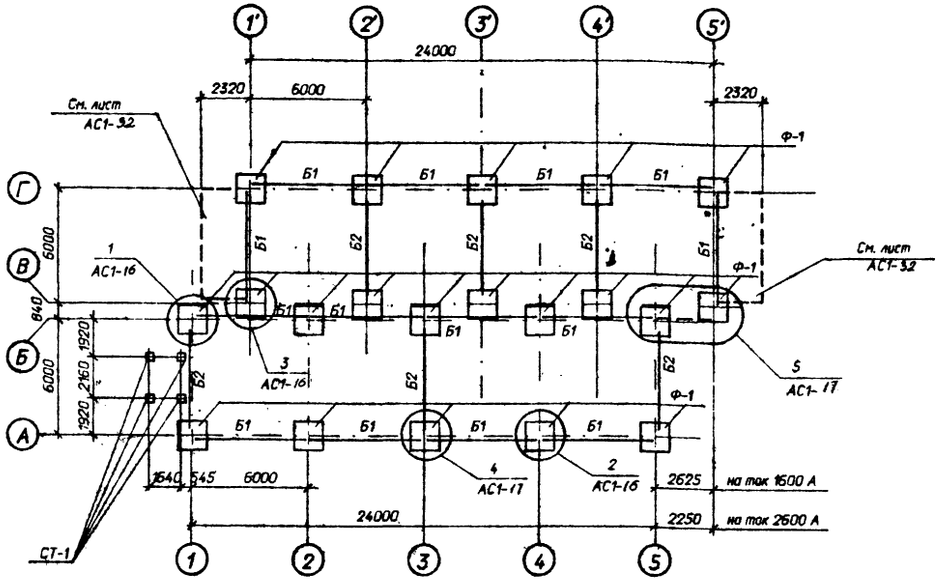

Деталь установки стойки СТ-1

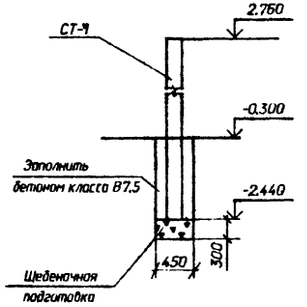

Спецификация элементов к схеме расположения фундаментов

Марка поз.	Обозначение	Наименование	Кол.	Масса ед.кг	Приме-чание
Ф-1	1.020-1/83 вып.1	Фундамент 2Ф15.9-1	20	3000	1.2м³
ФБ1	ГОСТ 13579-78	Блок ФБС9.3.6-Т	62	350	0.146м³
ФБ2	ГОСТ 13579-78	Блок ФБС9.4.6-Т	4	470	0.195м³
Б1	1.415.1-2 вып.1	Балка 3БФ6-3АIIIВ	14	1300	0.52м³
Б2	1.415.1-2 вып.1	Балка 3БФ6-6АIIIВ	16	1200	0.48м³
СТ-1	3.407.1-157 вып.1	Стойка СОН 52-39	4	575	0.23 м³
		Материалы			
		Бетон класса В 7.5	-		1.8 м³

1 Согласно технического отчета по инженерно-геологическим изысканиям основанием здания являются пески мелкозернистые со следующими нормативными прочностными и деформационными характеристиками:
φ =0.49рад, γ=1.8т/м³, С=2кПа (0.02кгс/см²), Е=14.7мПа(150кгс/см²)
Грунтовые воды отсутствуют.
2 По верху фундаментных балок и блоков выполнить цементно-песчаную гидроизоляцию толщиной 50мм состава 1:2 с уплотняющей добавкой (цезезит, алюминат натрия, битумные мастики).
3 Под подошвой фундаментов выполнить песчаную подготовку толщиной 10 см.
4 Обратную засыпку пазух котлованов производить слоями толщиной 15-20см с тщательным послойным уплотнением, исключающим просадку грунта.
5 Фундаментные балки укладывать на бетоне класса В10.
6 Блоки ФБ укладывать на бетоне класса В7.5.
7 Кирпичный цоколь толщиной 380 мм укладывать на фундаментные балки Б1.

Расчетные схемы нагрузок

Угловой фундамент

$N^{н}$= 37.7 тс (369.5 кН)

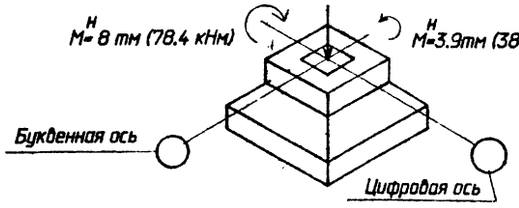

Рядовой фундамент

$N^{н}$= 56тс (548.8 кН)

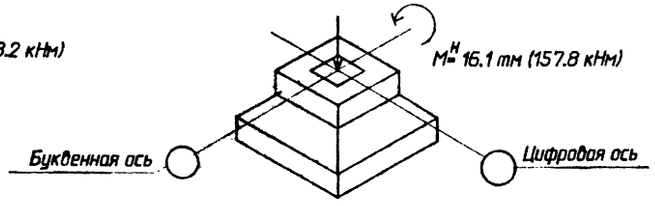

См. вместе с листами АС1-16; 17; 3.2

Привязан

Инв.N

Нач. отд.	Роченский		20.09.91	407-3-588.90-АС1	
Н. контр.	Сашок		20.09.91		
ГИП стр.	Кабалев		20.09.91		
Нач. гр.	Шленова		20.09.91		
Инж. 3 к.	Лизунова		20.09.91		

ЗРУ 10 (6) кВ с кабельным этажом и реакторными камерами (ЗРУ10-6х24-ЖБ-51-2-КЭ-Р)

Стадия	Лист	Листов
РП	15	

Схема расположения элементов фундаментов здания. (Вариант с одинарными реакторами)

СЕВЗАПЭНЕРГОСЕТЬПРОЕКТ Ленинград

Инв. N подл. | Подпись и дата | Взам. инв. N

Формат А2

Альбом 3

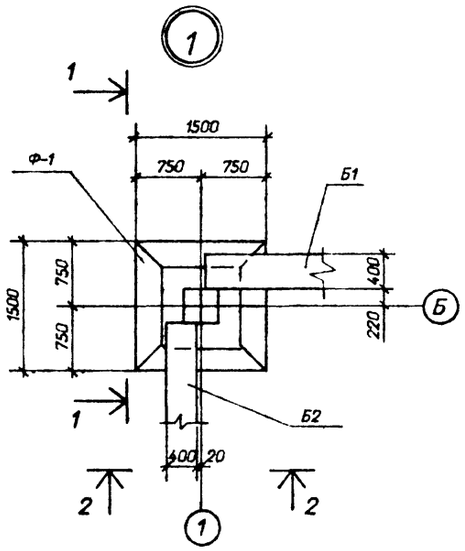

1-1

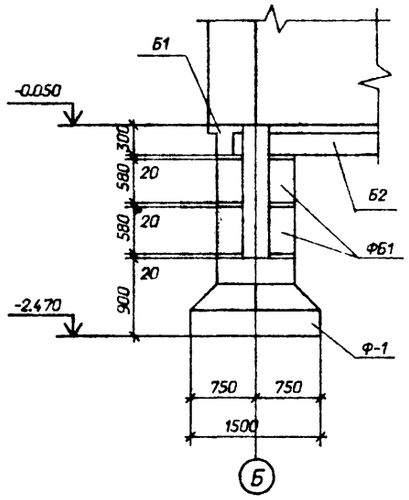

2-2

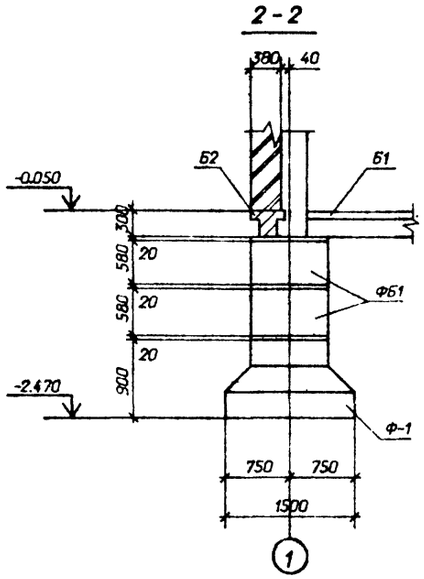

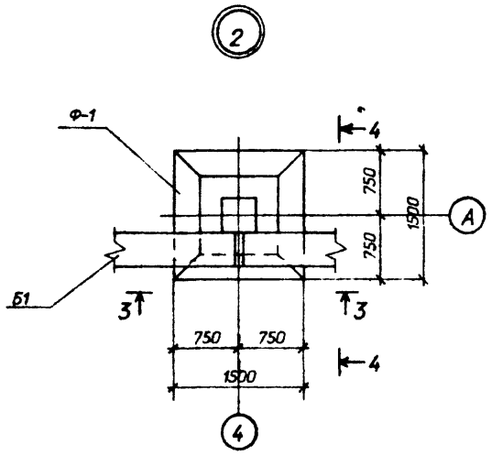

3-3

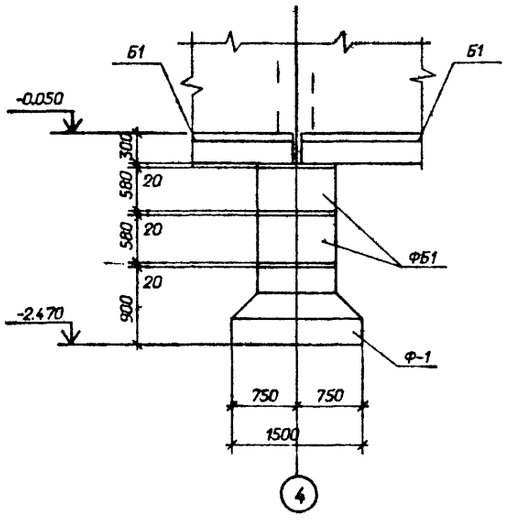

4-4

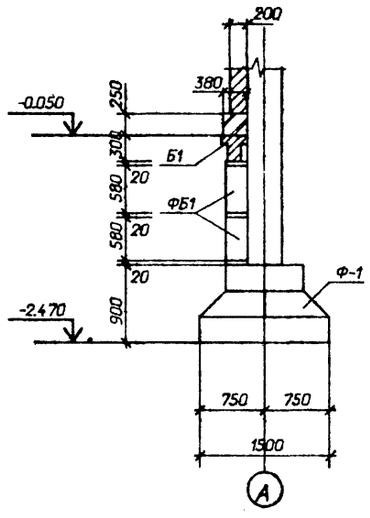

5-5

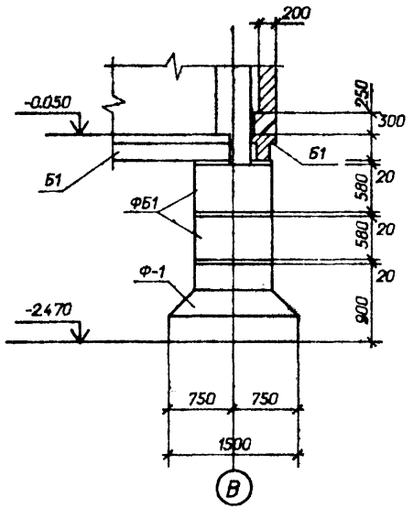

3

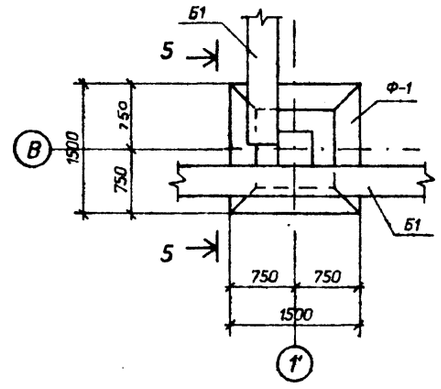

Привязан

Инв.N

407-3-588.90-АС1

Нач.отд.	Роменский		20.08.91	ЗРУ 10(6) кВ с кабельным этажом и реакторными камерами (ЗРУ 10-6х24-ЖБ-51-2-КЭ-Р)	Стадия	Лист	Листов
Н.контр.	Сацюк		20.08.91		РП	16	
Гип.стр.	Ковалев		20.08.91	Схема расположения элементов фундаментов здания. Узлы 1...3. (Вариант с одинарными реакторами)	СЕВЗАПЭНЕРГОСЕТЬПРОЕКТ Ленинград		
Нач.гр.	Шленова		20.08.91				
Инж.Зк.	Лизунова		20.08.91				

Формат А2

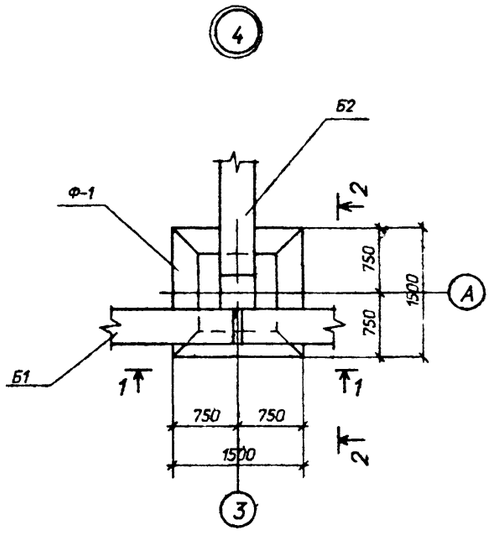

1 - 1

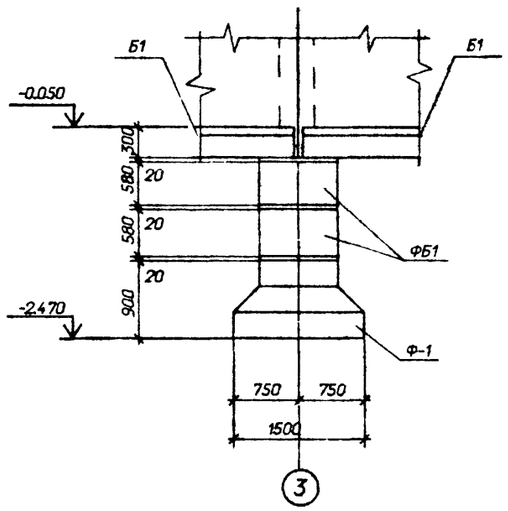

2 - 2

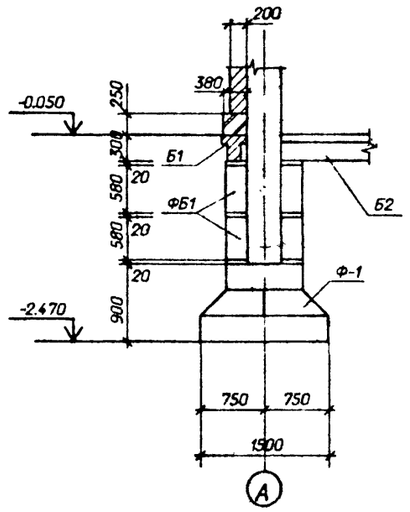

3 - 3

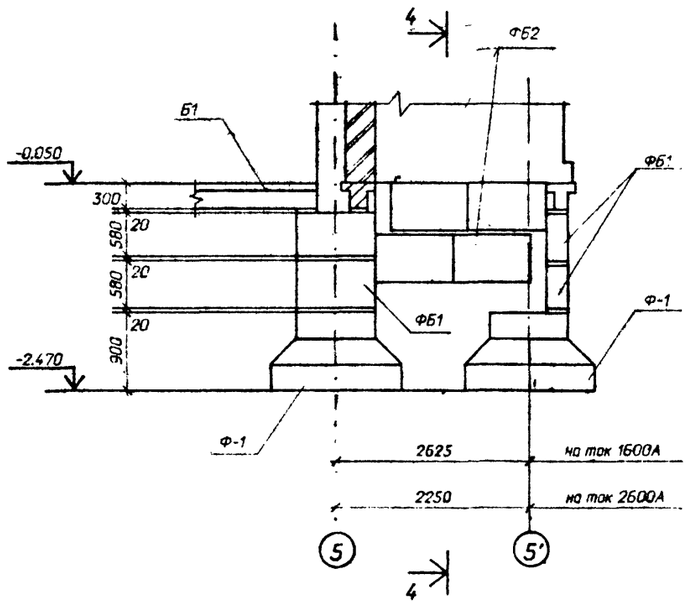

4 - 4

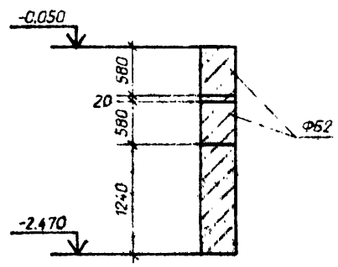

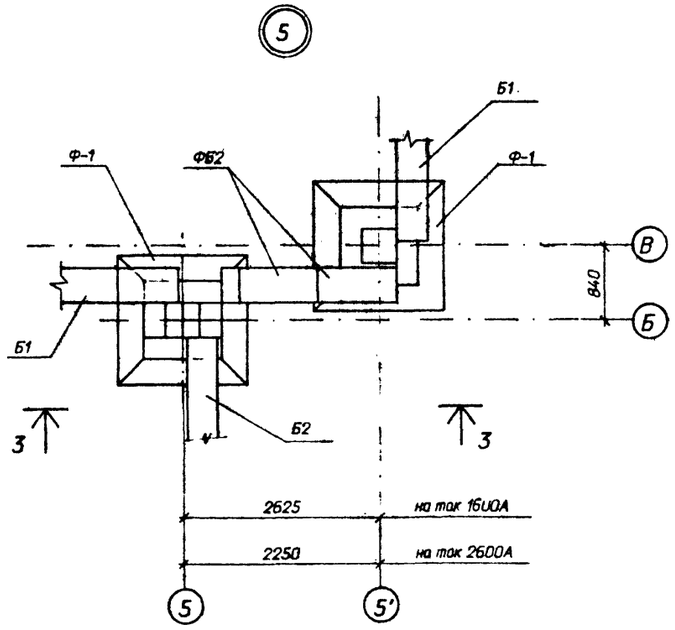

Привязан

Инв.N

				407-3-588.90-АС1			
Нач.отд.	Роменский		20.02.91	ЗРУ 10(6) кВ с кабельным этажом и реакторными камерами (ЗРУ 10-6х24-ЖБ-51-2-КЭ-Р)	Стадия	Лист	Листов
Н.контр.	Сацюк		20.02.91		РП	17	
Гип.стр.	Ковалев		20.02.91	Схема расположения элементов фундаментов здания. Узлы 4,5. (Вариант с одинарными реакторами)	"СЕВЗАПЭНЕРГОСЕТЬПРОЕКТ" Ленинград		
Нач.гр.	Шленова		20.02.91				
Инж.Зк.	Лизунова		20.02.91				

Инв.N подл. | Подпись и дата | Взам.инв.N

Формат А2

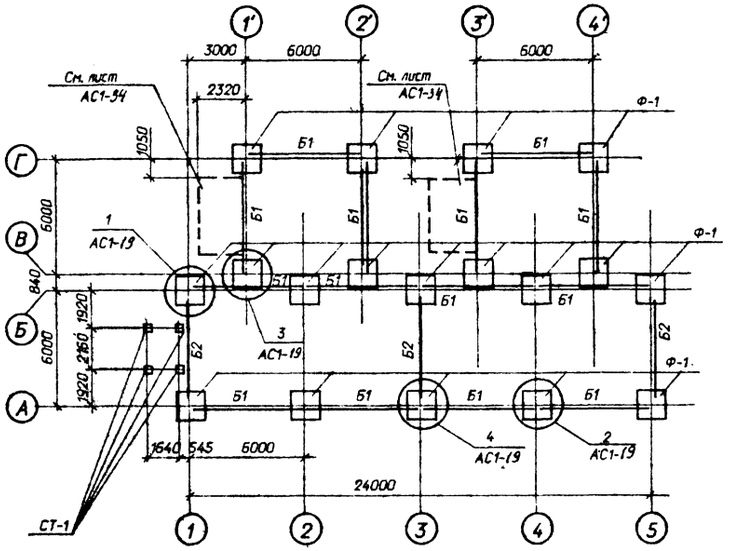

Деталь установки стойки СТ-1

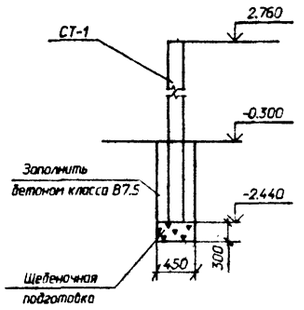

Спецификация элементов к схеме расположения фундаментов

Марка поз.	Обозначение	Наименование	Кол.	Масса ед.кг	Примечание
Ф-1	1.020-1/83 вып.1	Фундамент 2Ф15.9-1	18	3000	1.2м³
ФБ1	ГОСТ 13579-78	Блок ФБС9.3.6-Т	56	350	0.146м³
Б1	1.415.1-2 вып.1	Балка 3БФ6-3АIIIВ	14	1300	0.52м³
Б2	1.415.1-2 вып.1	Балка 3БФ6-6АIIIВ	3	1200	0.48м³
СТ-1	3.407.1-157 вып.1	Стойка СОН 52-39	4	575	0.23 м³
		Материалы			
		Бетон класса В 7.5	-		1.7 м³

1 Согласно технического отчета по инженерно-геологическим изысканиям основанием здания являются пески мелкозернистые со следующими нормативными прочностными и деформационными характеристиками:
φ=0.49рад, γ=1.8т/м³, С=2кПа (0.02кгс/см²), Е=14.7мПа(150кгс/см²)
Грунтовые воды отсутствуют.

2 По верху фундаментных балок и блоков выполнить цементно-песчаную гидроизоляцию толщиной 50мм состава 1:2 с уплотняющей добавкой (церезит, алюминат натрия, битумные мастики).

3 Под подошвой фундаментов выполнить песчаную подготовку толщиной 10 см.

4 Обратную засыпку пазух котлованов производить слоями толщиной 15-20см с тщательным послойным уплотнением, исключающим просадку грунта.

5 Фундаментные балки укладывать на бетоне класса В10.

6 Блоки ФБ укладывать на бетоне класса В7.5.

7 Кирпичный цоколь толщиной 380 мм укладывать на фундаментные балки Б1.

Расчетные схемы нагрузок

Угловой фундамент

$N^{н}$= 37.7 тс (369.5 кН)

$M^{н}$= 8 тм (78.4 кНм)

$M^{н}$=3.9тм (38.2 кНм)

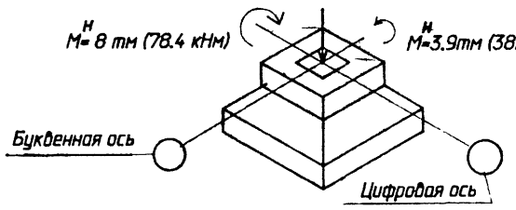

Рядовой фундамент

$N^{н}$= 56тс (548.8 кН)

$M^{н}$= 16.1 тм (157.8 кНм)

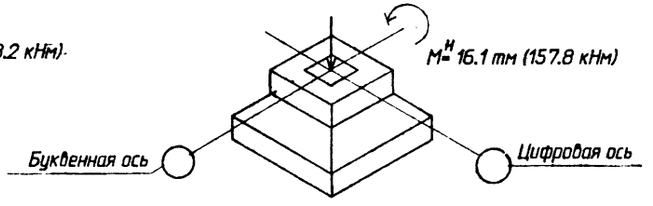

См. вместе с листами АС1-19; 34

Привязан

Инв.N

407-3-588.90-АС1

Нач. отд.	Руменский		20.08.91
Н. контр.	Сашок		20.08.91
ГИП стр.	Косулев		20.08.91
Нач. гр.	Шленова		20.08.91
Инж. 3 к.	Лизунова		20.08.91

ЗРУ 10 (6) кВ с кабельным этажом и реакторными камерами (ЗРУ10-6х24-ЖБ-51-2-КЭ-Р)

Схема расположения элементов фундаментов здания. (Вариант со сдвоенными реакторами).

Стадия	Лист	Листов
РП	18	

СЕВЗАПЭНЕРГОСЕТЬПРОЕКТ Ленинград

Формат А2

Альбом 3

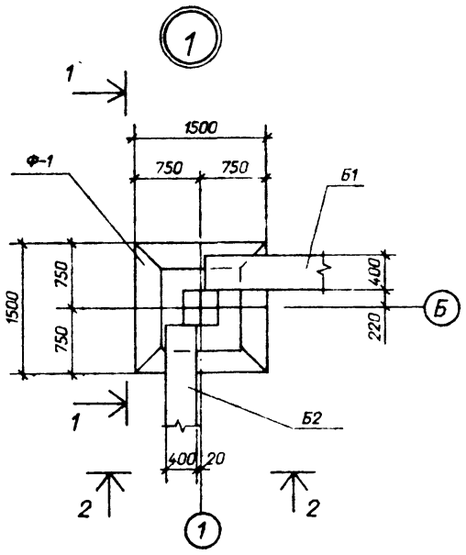

1 - 1

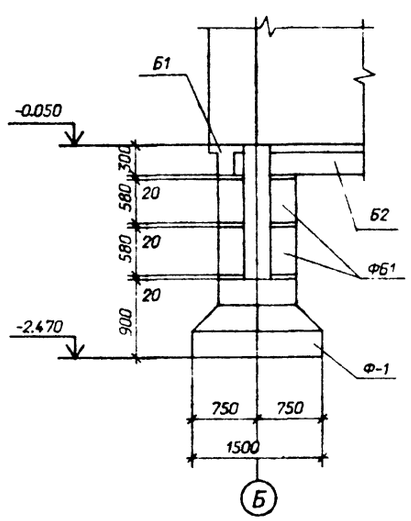

2 - 2

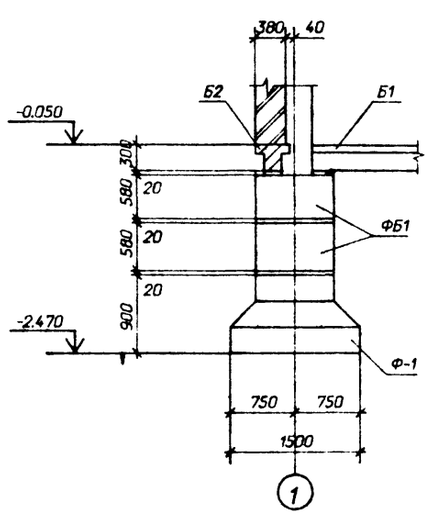

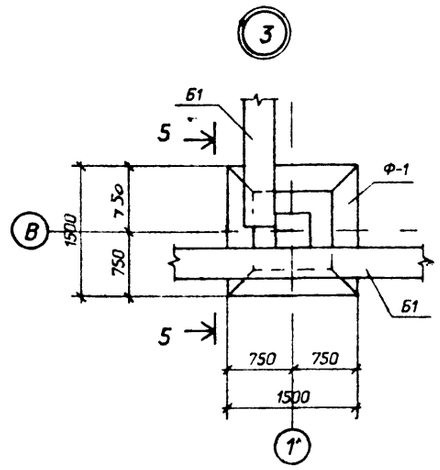

3 - 3

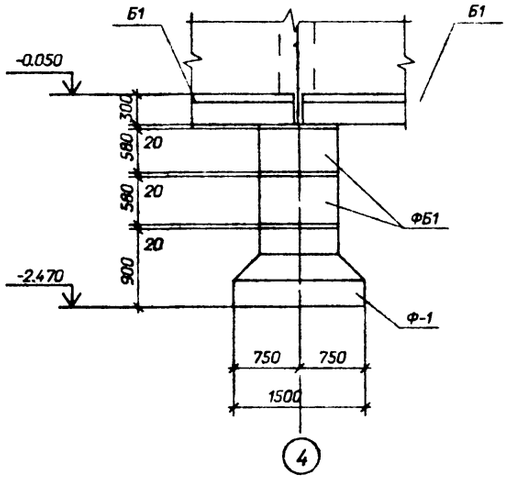

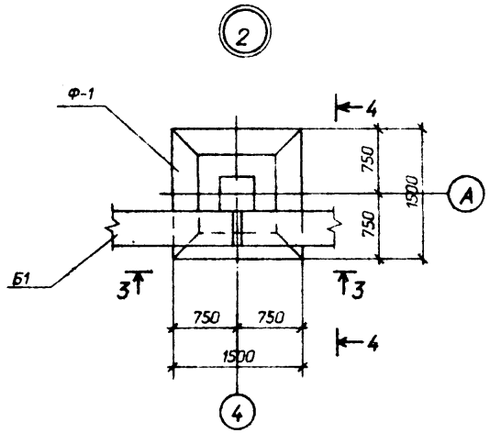

4 - 4

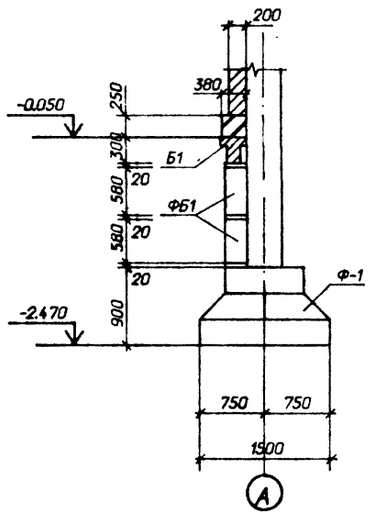

5 - 5

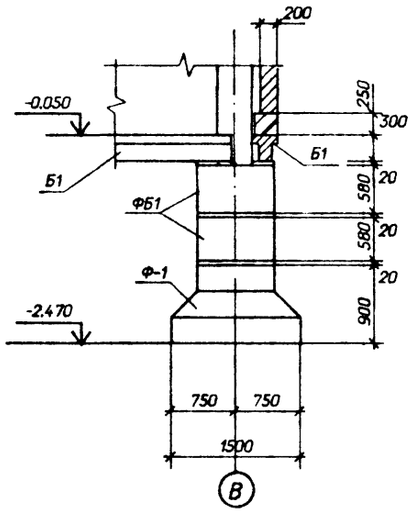

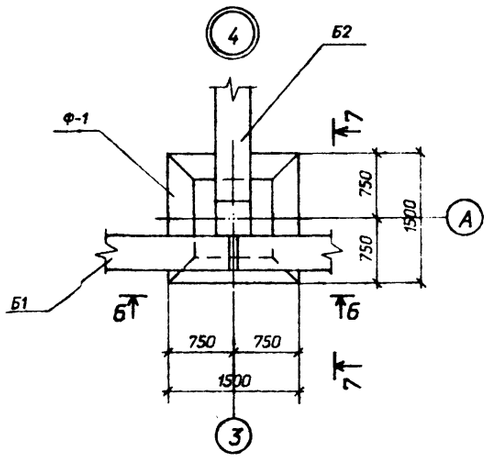

Б - Б

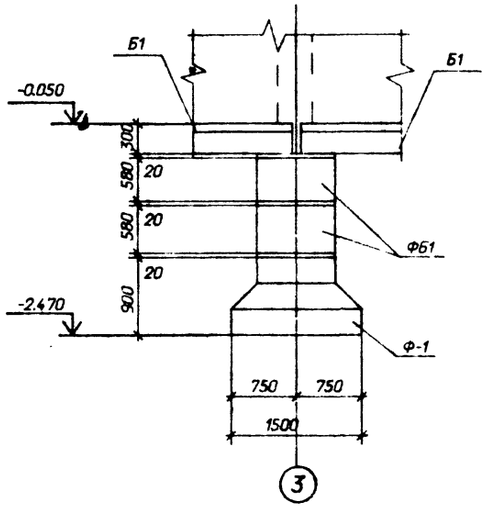

7 - 7

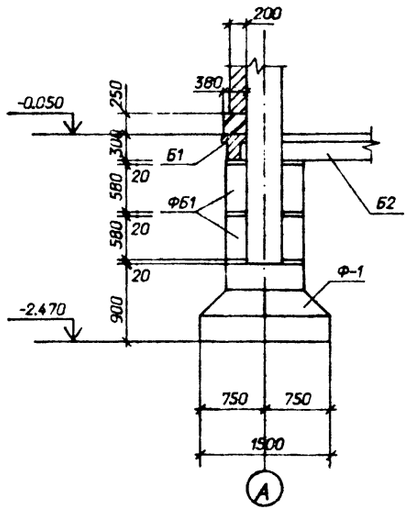

Привязан

Инв.N

				407-3-588.90-АС1		
Нач.отд.	Роменский		20.08.91	ЗРУ 10(6) кВ с кабельным этажом и реакторными камерами (ЗРУ 10-6х24-ЖБ-51-2-К3-Р)	Стадия	Лист	Листов
Н.контр.	Соцюк		20.08.91		РП	19	
Гип.стр.	Кабалев		20.08.91	Схема расположения элементов фундаментов здания. Узлы 1...4. (Вариант со сдвоенными реакторами)	"СЕВЗАПЭНЕРГОСЕТЬПРОЕКТ" Ленинград		
Нач.гр.	Шленова		20.08.91				
Инж.3к.	Лизунова		20.08.91				

Взам. инв. N | Подпись и дата | Инв.N подл.

Формат А2

Альбом 3

Схемы расположения колонн, ригелей и балок на отм.4.000 и 2.730

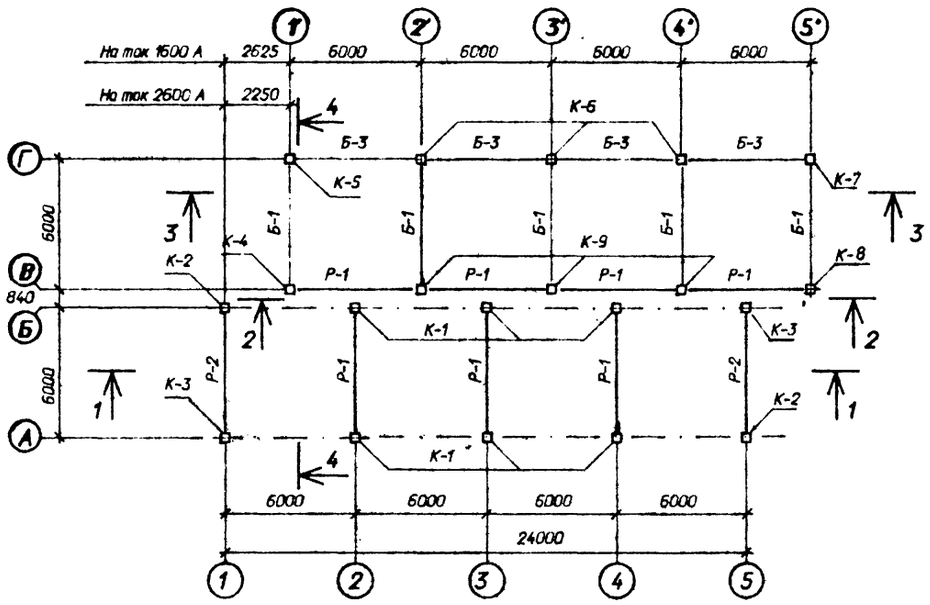

1-1

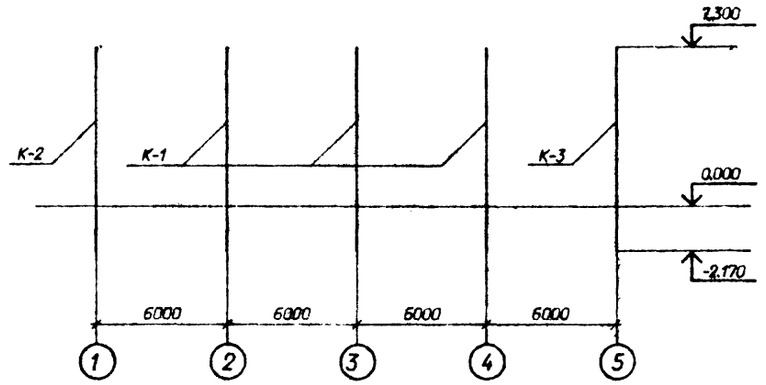

2-2

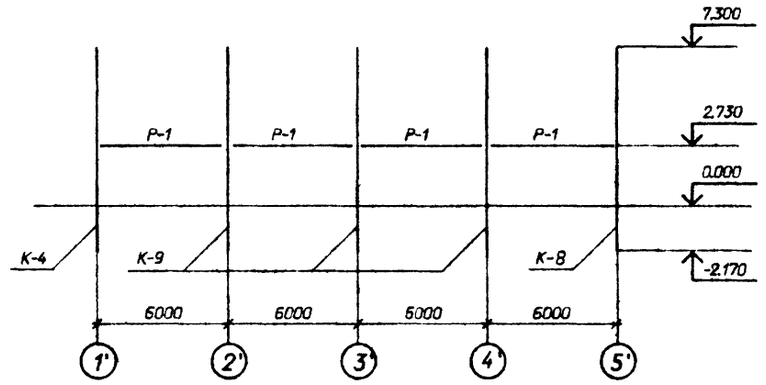

4-4

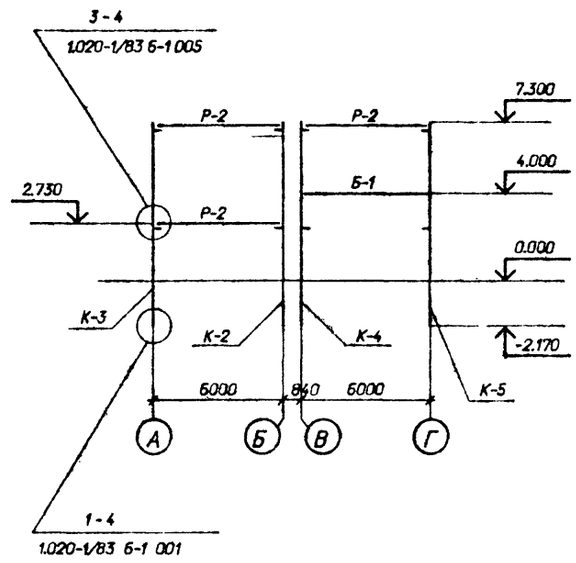

Схемы расположения колонн, ригелей и балок на отм. 7.300

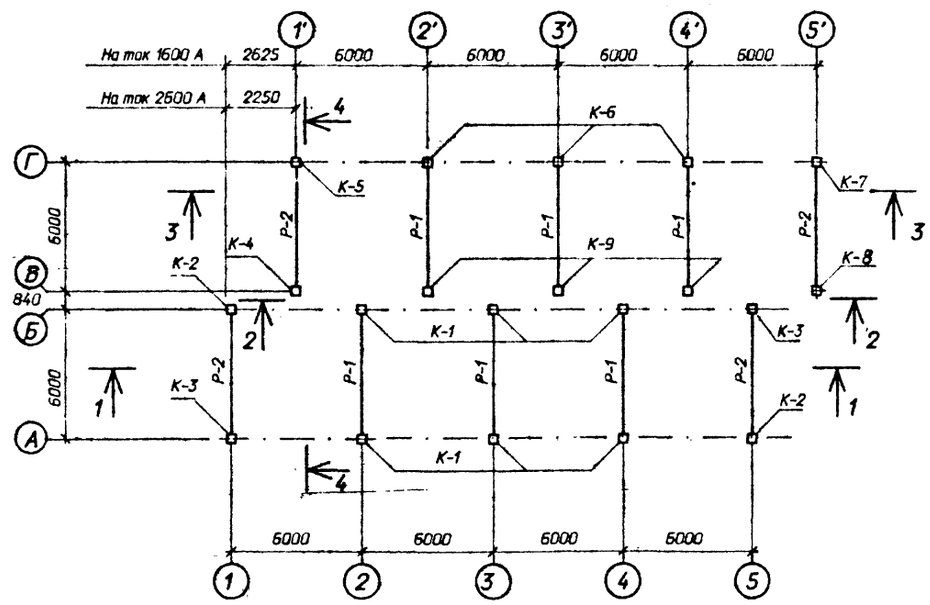

3-3

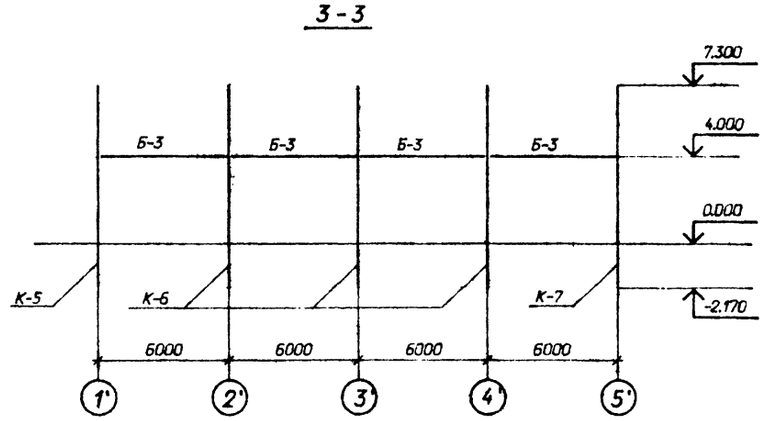

Спецификацию к схемам расположения колонн, ригелей и балок см. лист АС1-36

Схему расположения и спецификацию на балки Б-1 см. 407-3-586.90-КМ- 18

Смотреть вместе с листами АС1- 15; 16; 17

Привязан

Инв.N

				407-3-588.90-АС1		
Нач. отд.	Роменский		20.08.91	ЗРУ 10(6) кВ с кабельным этажом и реакторными камерами (ЗРУ 10-6х24-ЖБ-51-2-КЗ-Р)	Стадия: РП	Лист: 20	Листов:
Н. контр.	Сацюк		20.08.91				
ГИП стр.	Кавалев		20.08.91				
Нач. гр.	Шленова		20.08.91	Схемы расположения колонн, ригелей и балок (Вариант с одинарными реакторами)	"СЕВЗАПЭНЕРГОСЕТЬПРОЕКТ" Ленинград		
Инж. 3к.	Лизунова		20.08.91				

Инв.N подл. | Подпись и дата | Взам. инв.N

Формат А2

Схемы расположения колонн, ригелей и балок на отм.4.000 и 2.730

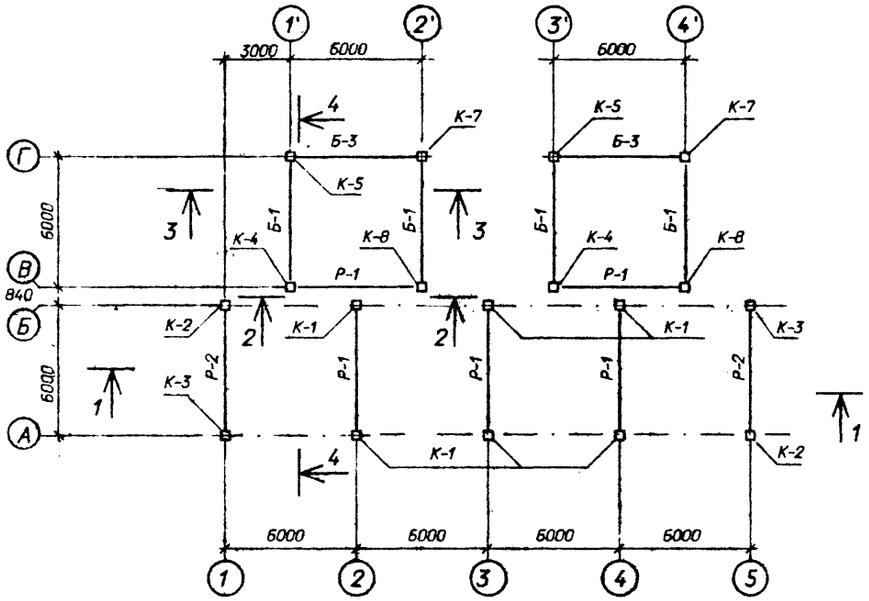

Схемы расположения колонн, ригелей и балок на отм. 7.300

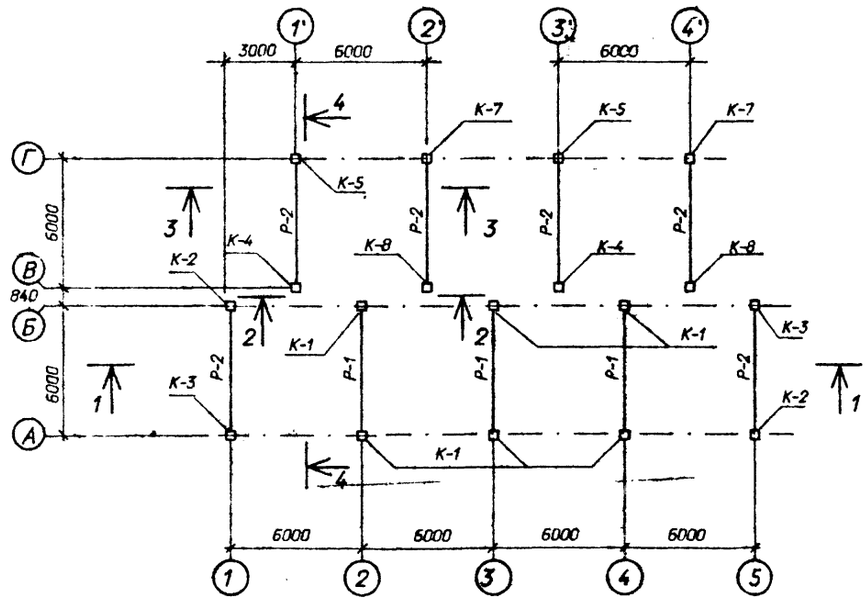

1 - 1

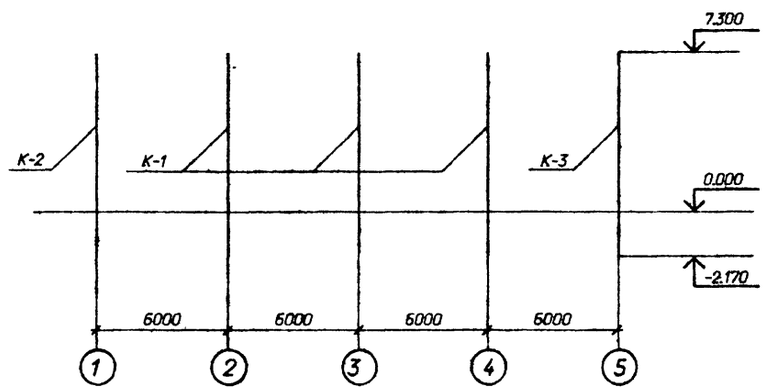

2 - 2

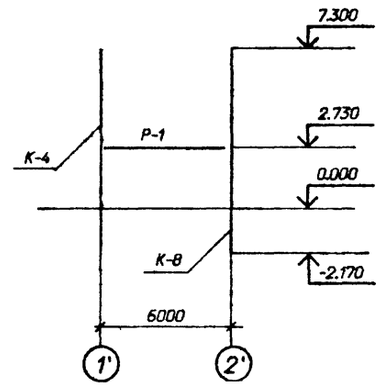

3 - 3

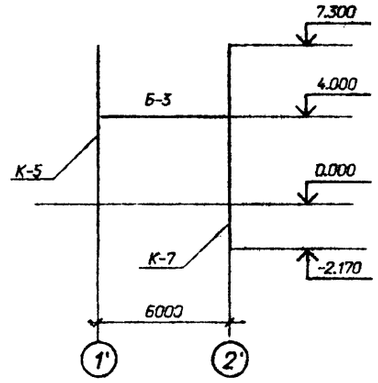

4 - 4

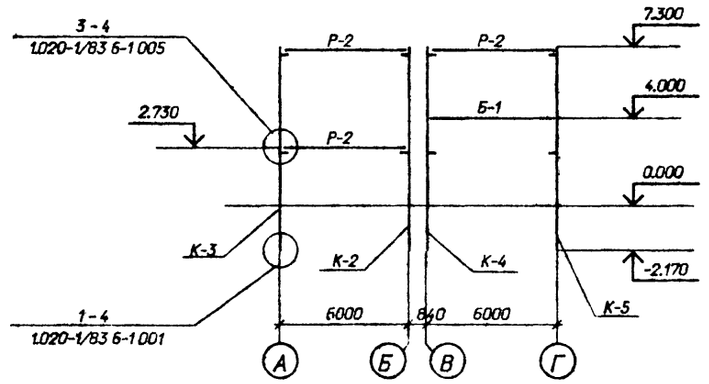

Схему расположения и спецификацию на балки Б-1 см. 407-3-586.90-КМ-18

Смотреть вместе с листами АС1-18, 19

Спецификацию к схемам расположения колонн, ригелей и балок см. лист АС1-36

Привязан

Инв.№

407-3-588.90-АС1

Нач. отд.	Роменский		
Н. контр.	Сацюк		
ГИП стр.	Ковалев		
Нач. гр.	Шленова		
Инж. 3к.	Лизунова		

ЗРУ 10(6) кВ с кабельным этажом и реакторными камерами (ЗРУ 10-6х24-ЖБ-51-2-КЭ-Р)

Стадия	Лист	Листов
РП	21	

Схемы расположения колонн, ригелей и балок (вариант со сдвоенными реакторами)

"СЕВЗАПЭНЕРГОСЕТЬПРОЕКТ" Ленинград

Формат А2

Схема расположения плит покрытия

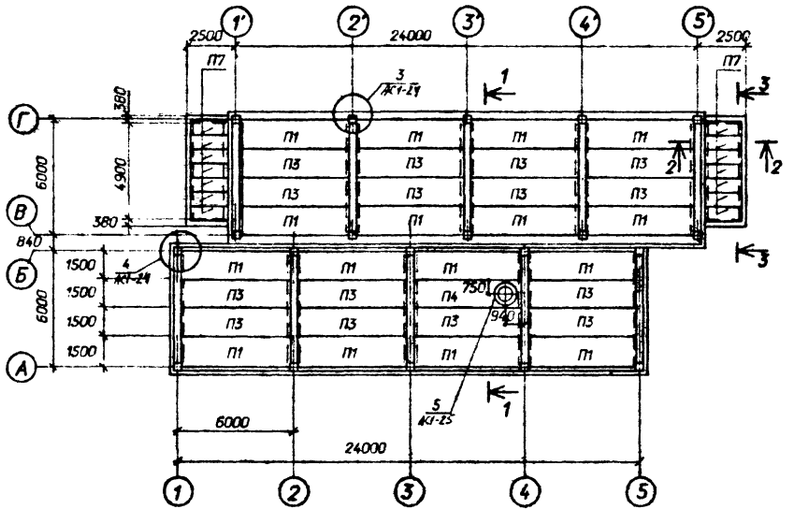

2 - 2

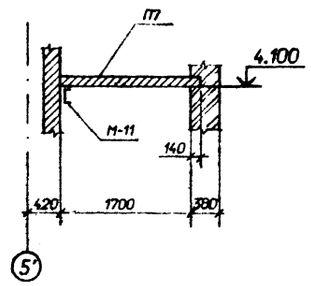

Схема расположения плит перекрытия

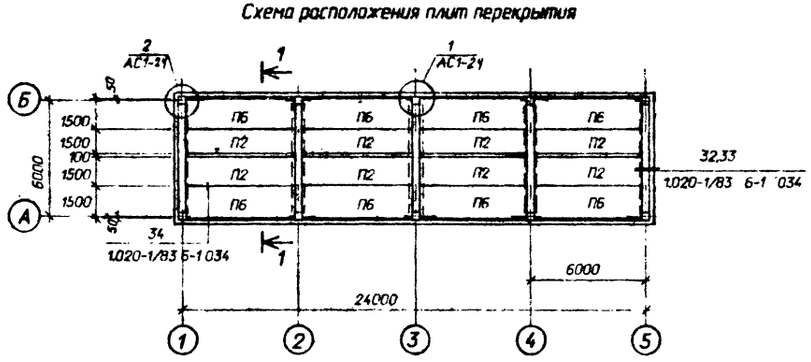

3 - 3

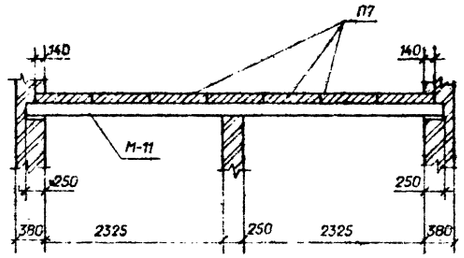

1 - 1

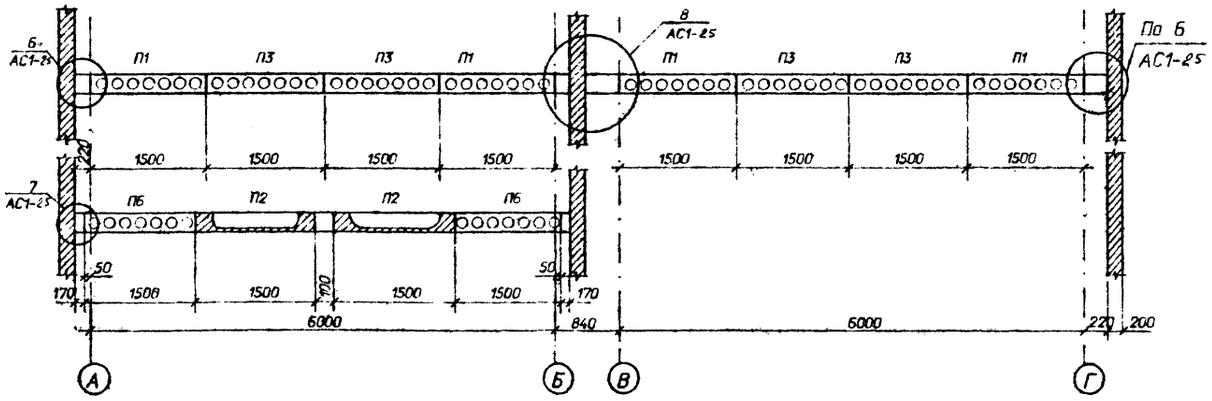

Спецификация к схемам расположения плит покрытия и перекрытия

Марка поз.	Обозначение	Наименование	Кол.	Масса ед.кг	Примечание
		Плиты покрытия			
П1	1.041.1-3 вып.1	ПК56.15-6AIVm-I	16	2690	1.05м³
П3	1.041.1-3 вып.1	ПК56.15-6AIVm	15	2600	1.04м³
П4	407-3-586.90-АСИ-1	ПРС56.15-6AIVm-А	1	2890	1.13м³
П7	3.006.1-2.87 вып.2	П15д-5	14	410	0.16м³
		Плиты перекрытия			
П2	1.041.1-3 вып. 6	ПРС56.15-16AIVm	8	2890	1.13м³
П6	1.041.1-3 вып. 1	ПК56.15-12AIVm	8	2690	1.05м³
		Стакан для крышных вентиляторов			
С-1	1.484-24 вып.1	СБ7А-I	1	290	0.12м³
		Металлоконструкции			
М-11	407-3-586.90-АСИ-14	Изделие М-11	2	88.4	
МС-5	- 26	Изделие МС-5	6	32.4	
МС-1		Полоса 8х90 ГОСТ 103-76* L=150	13	0.85	
МС-2	407-3-586.90-АСИ-28	Изделие МС-2	4	1.6	
МС-3	- 26	Изделие МС-3	42	22.7	
МС-4	- 28	Изделие МС-4	26	1.5	
МС-8		Полоса 8х90 ГОСТ 103-76* L=180	17	1.0	
МС-6	АСИ-13	Изделие МС-6	1	37.2	
МС-12		Ø 22АI-ГОСТ 5781-82* L=640	26	1.9	
МС-17		Ø 16АI-ГОСТ 5781-82* L=350	4	0.55	
КР-1	АСИ-25	Каркас КР-1	48	13.4	
КР-2	- 25	Каркас КР-2	8	15.6	
1		Ø 6АI - ГОСТ 5781-82* L=200	784	0.04	
		Бетон класса В25	-		2.0м³

См. вместе с листами АС1-24; 25.

Привязан

Инв.N

				407-3-588.90-АС1	
Нач.отд.	Романский		26.08.91	ЗРУ 10(6) кВ с кабельным этажом и реакторными камерами (ЗРУ 10-6х24-Ж6-51-2-КЭ-Р)	Стадия: РП; Лист: 22; Листов:
Инженер.	Ссцок		26.08.91		
Гип.стр.	Ковалев		26.08.91		
Нач.гр.	Шаенова		26.08.91	Схемы расположения плит покрытия и перекрытия. (Вариант с одинарными реакторами)	СЕВЗАПЭНЕРГОСЕТЬПРОЕКТ Ленинград
Инж.эк.	Лизунова		26.08.91		

Инв.N подл. | Подпись и дата | Взам. инв.N

Формат А2

Альбом 3

Схема расположения плит покрытия

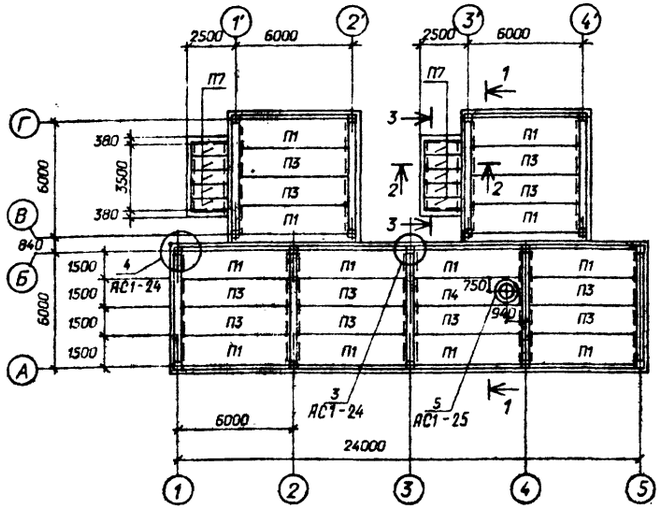

2 - 2

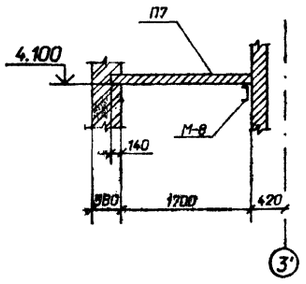

Схема расположения плит перекрытия

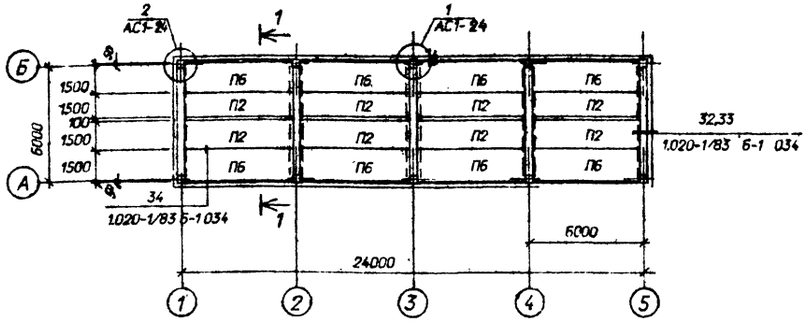

3 - 3

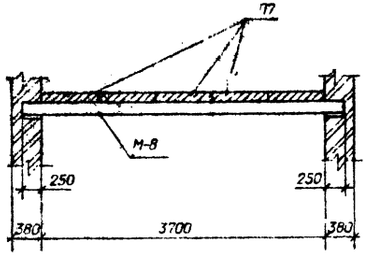

1 - 1

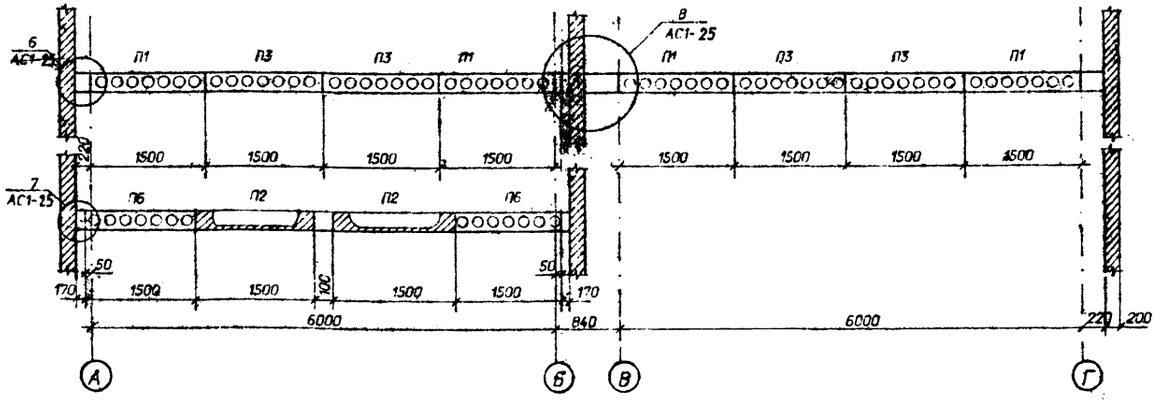

Спецификация к схемам расположения плит покрытия и перекрытия

Марка поз.	Обозначение	Наименование	Кол.	Масса ед.кг	Примечание
		Плиты покрытия			
П1	1.041.1-3 вып.1	ПК56.15-6AIVт-I	12	2690	1.05м³
П3	1.041.1-3 вып.1	ПК56.15-6AIVт	11	2600	1.04м³
П4	407-3-586.90-АС.И-1	ПРС56.15-6AIVт-А	1	2890	1.13м³
П7	3.006.1-2.87 вып.2	П15д-5	10	410	0.16м³
		Плиты перекрытия			
П2	1.041.1-3 вып.6	ПРС56.15-16AIVт	8	2890	1.13м³
П6	1.041.1-3 вып.1	ПК56.15-12AIVт	8	2690	1.05м³
		Стакан для крышных вентиляторов			
С-1	1.484-24 вып.1	СБ7А-I	1	290	0.12м³
		Металлоконструкции			
М-8	407-3-586.90-АС.И-14	Изделие М-8	2	67.4	
МС-5	- 26	Изделие МС-5	4	32.4	
МС-1		Полоса 8х90 ГОСТ			
		103-76* L=150	12	0.85	
МС-2	407-3-586.90-АС.И-28	Изделие МС-2	16	1.6	
МС-3	- 26	Изделие МС-3	36	22.7	
МС-4	- 28	Изделие МС-4	8	1.5	
МС-8		Полоса 8х90 ГОСТ			
		103-76* L=180	14	1.0	
МС-6	АС.И-13	Изделие МС-6	1	37.2	
МС-12		Ø 22АI ГОСТ 5781-82*			
		L=640	22	1.9	
МС-17		Ø 16АI ГОСТ 5781-82*			
		L=350	4	0.55	
КР-1	АС.И-25	Каркас КР-1	24	13.4	
КР-2	- 25	Каркас КР-2	4	15.6	
1		Ø 6АI - ГОСТ 5781-82*			
		L=200	392	0.04	
		Бетон класса В25	—		1м³

См. вместе с листами АС1-24; 25

Привязан

Нач.отд.	Роменский				
Н.контр.	Сацюк				
Гип.стр.	Кафалев				
Нач.гр.	Шленова				
Инж.эк.	Лизунова				

407-3-588.90-АС1

ЭРУ 10(6) кВ с кабельным этажом и реакторными камерами (ЭРУ 10-6х24-ЖБ-51-2-КЭ-Р)

Стадия	Лист	Листов
РП	23	

Схемы расположения плит покрытия и перекрытия.(Вариант со сдвоенными реакторами)

СЕВЗАПЭНЕРГОСЕТЬПРОЕКТ Ленинград

Инв. № подл. | Подпись и дата | Взам. инв. №

Формат А2

Альбом 3

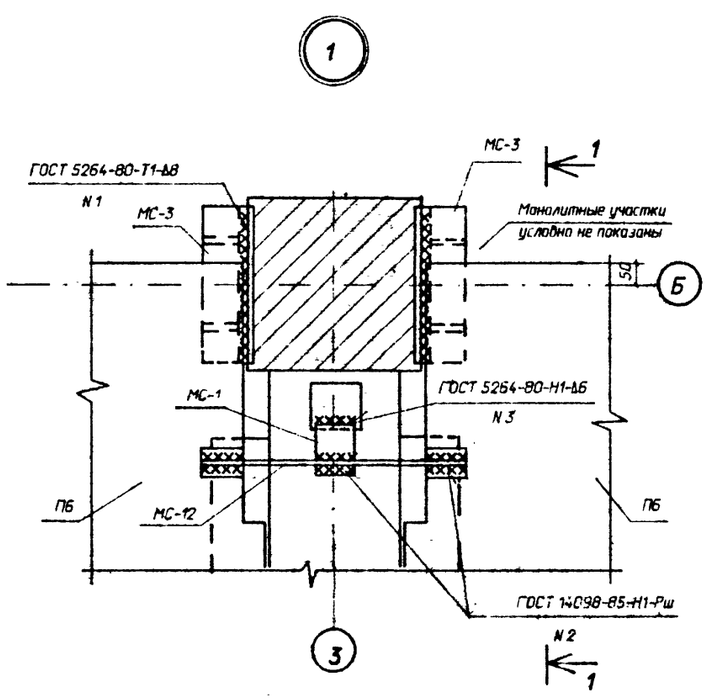

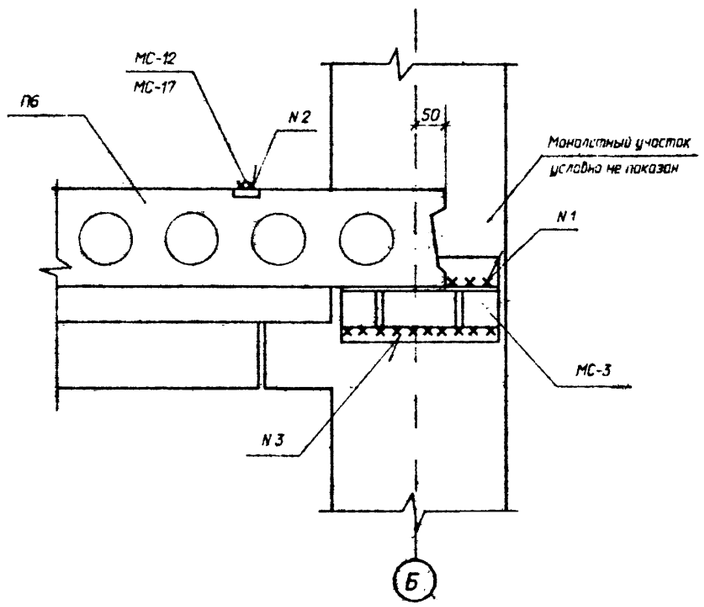

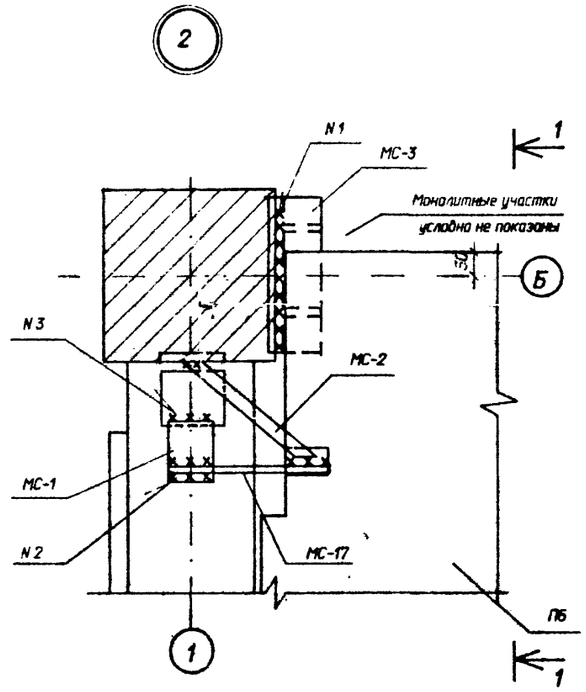

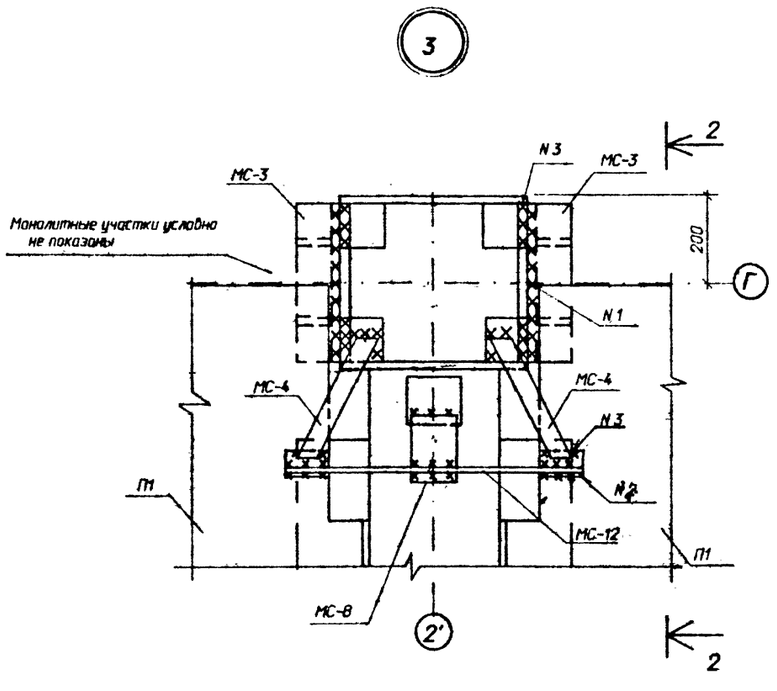

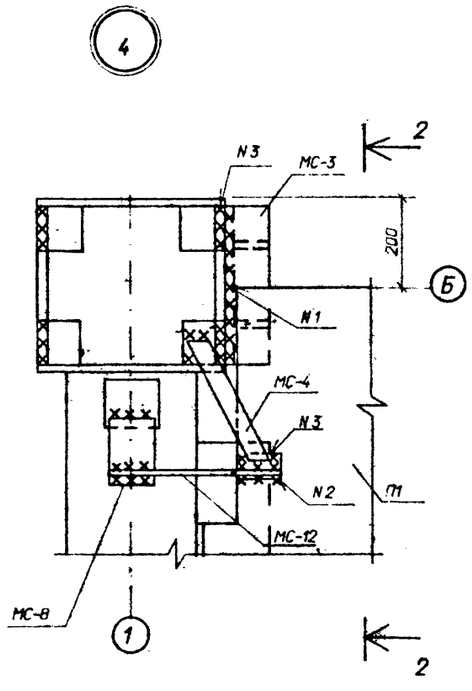

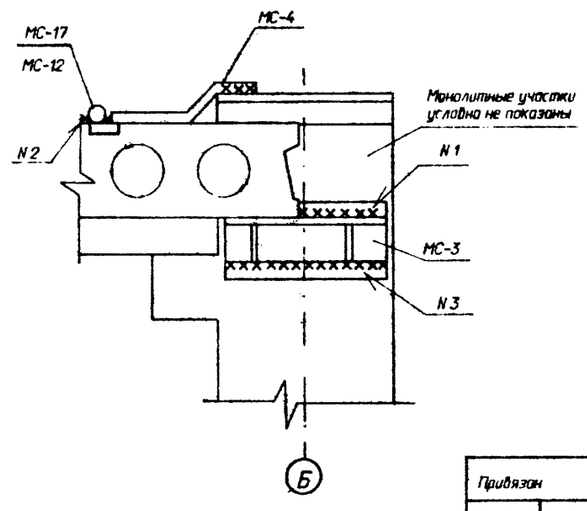

См. вместе с листами АС1-22,23

Привязан

Инв.N

				407-3-588.90-АС1			
Нач.отд.	Роменский		12.90	ЗРУ 10(6) кВ с кабельным этажом и реакторными камерами (ЗРУ 10-6х24-ЖБ-51-2-КЭ-Р)	Стадия	Лист	Листов
Н.контр.	Сошик		12.90		РП	24	
Гл.инж.пр.	Кабалев		12.90				
Нач.гр.	Шленова		12.90	Схемы расположения плит покрытия и перекрытия. Узлы 1...4.	СЕВЗАПЭНЕРГОСЕТЬПРОЕКТ Ленинград		
Инж. 3к.	Лизунова		12.90				

Инв. N подл. | Подпись и дата | Взам. инв. N

Альбом 3

5

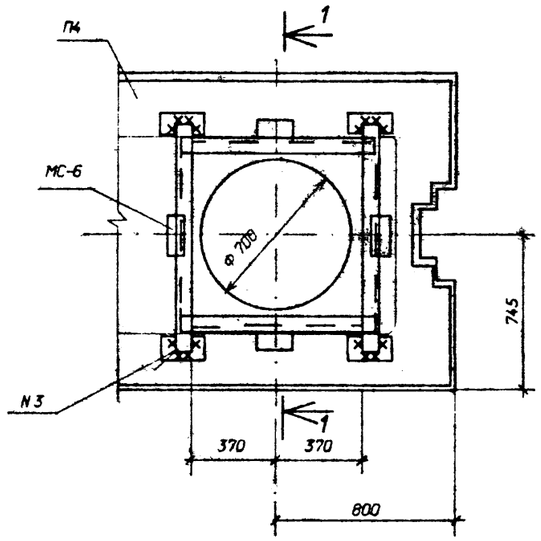

1-1

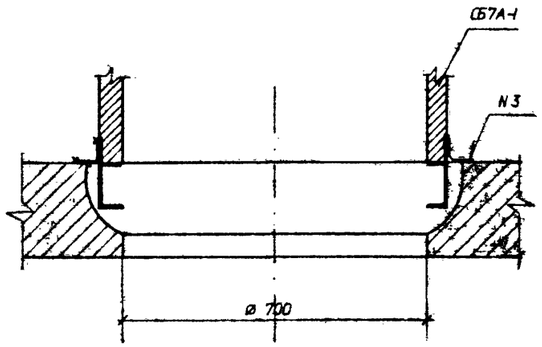

6

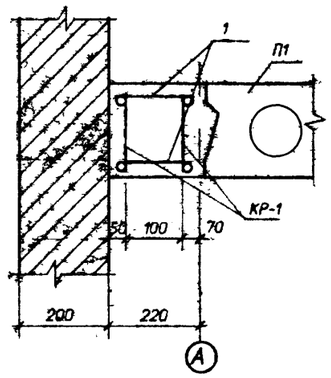

7

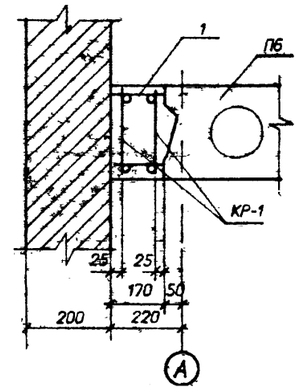

В

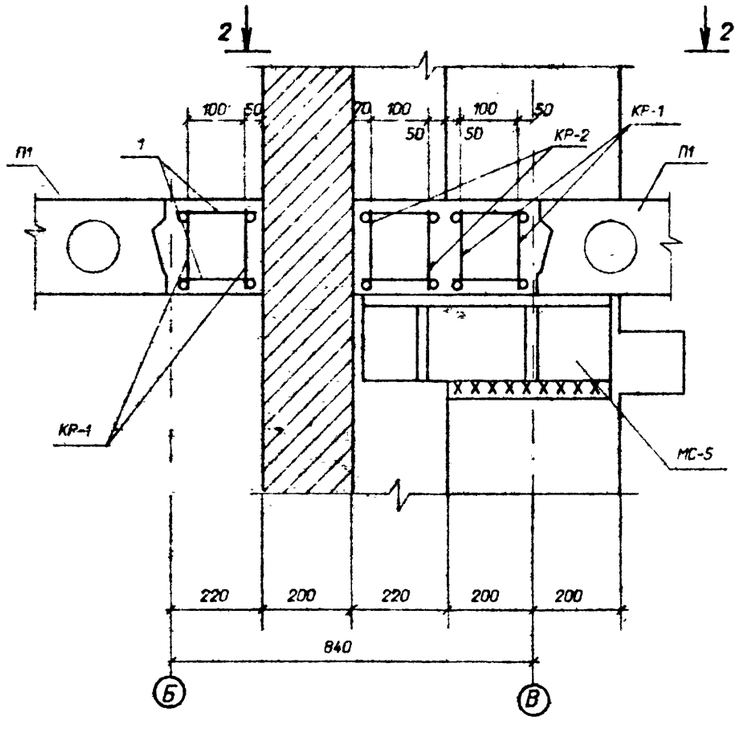

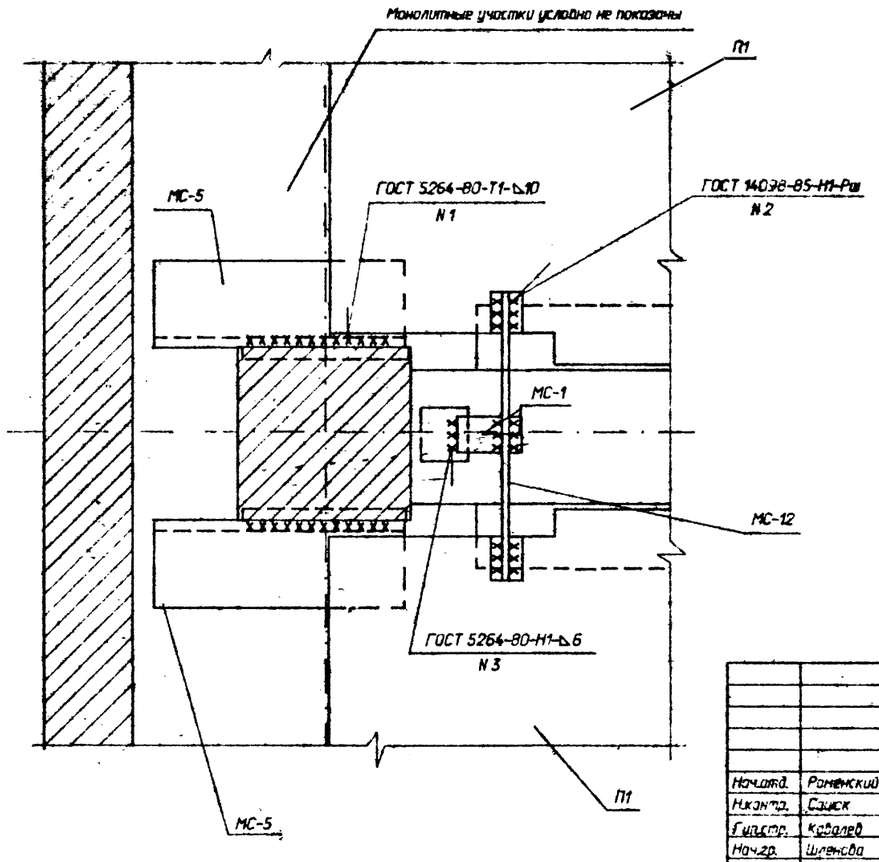

См. вместе с листом АС1-22, 23

Привязан

Инв. N

				407-3-588.90-АС1			
Нач.отд.	Роменский		20.08.91	ЗРУ 10(6) кВ с кабельным этажом и реакторными камерами (ЗРУ 10-6х24-ЖБ-51-2-К9-Р)	Стадия	Лист	Листов
Н.контр.	Сашек		20.08.91		РП	25	
Гл.инж.	Ковалев		20.08.91				
Нач.гр.	Шленова		20.08.91	Схемы расположения плит покрытия и перекрытия. Узлы 5...8.	СЕВЗАПЭНЕРГОСЕТЬПРОЕКТ Ленинград		
Инж. 3к.	Лизунова		20.08.91				

Инв. N подл. | Подпись и дата | Взам. инв. N

Формат А2

Альбом 3

По оси А

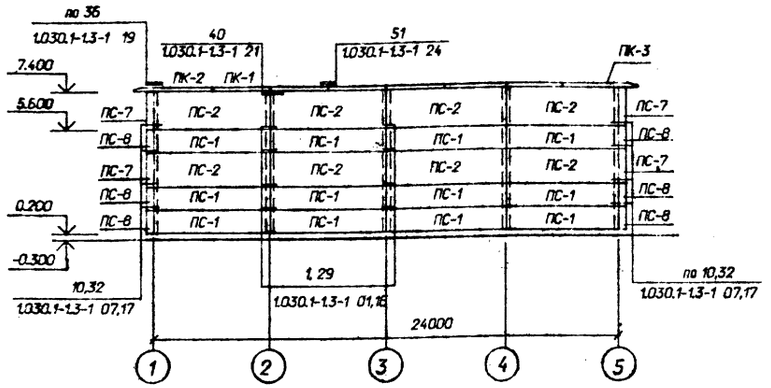

По осям 1 и 1'

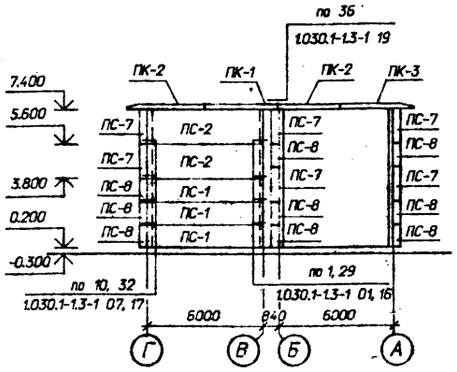

По оси Б

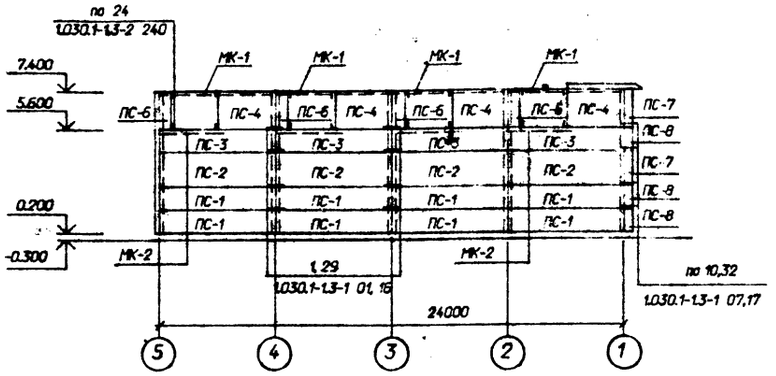

По осям 5, 5'

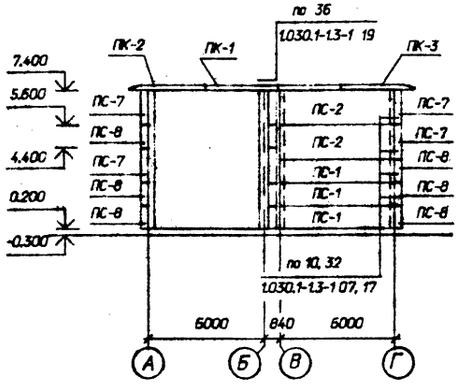

По оси Г

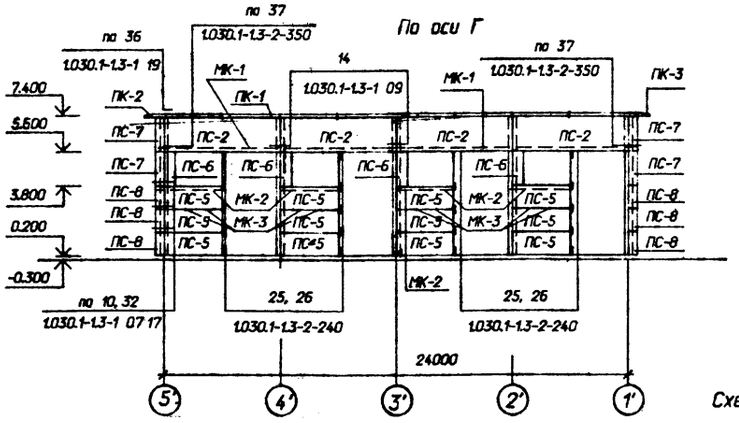

Пример установки закладных в стенах в помещении реакторных камер.

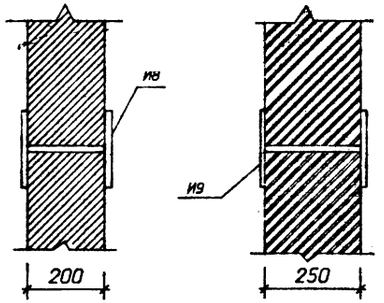

Схему установки и спецификацию марок И8 и И9 в стенах реакторных камер см. электротехническую часть проекта.

Спецификация к схеме расположения стеновых панелей

Марка поз.	Обозначение	Наименование	Кол.	Масса ед.кг	Примечание
ПС-1	1.030.1-1 вып.0-3,1-1	ПС60.12.2.0-2Я-31	26	1400	1.42м³
ПС-2	1.030.1-1 вып. 0-3, 1-1	ПС60.18.2.0-3Я-31	20	2200	2.13м³
ПС-3	1.030.1-1 вып. 0-3, 1-1	ПС60.12.2.-2Я-36	4	1400	1.42м³
ПС-4	1.030.1-1 вып. 0-3, 1-1	ПС30.18.2.0-6Я-56	4	1100	1.06м³
ПС-5	1.030.1-1 вып. 0-3, 1-1	ПС30.12.2.0-6Я-56	12	730	0.71м³
ПС-6	1.030.1-1 вып. 0-3, 1-1	2ПС6.18.2.0-Я-60	8	200	0.21м³
ПС-7	1.030.1-1 вып. 0-3, 1-1	3ПС41.180.2.0-Я	10	200	0.2м³
ПС-8	1.030.1-1 вып. 0-3, 1-1	3ПС41.120.2.0-Я	15	150	0.15м
ПК-1	1.030.1-1 вып.2-1	ПК30.10-Т	12	700	0.28м³
ПК-2	1.030.1-1 вып.2-1	1ПК39.10-Т-1	6	800	0.32
ПК-3	1.030.1-1 вып.2-1	1ПК39.10-Т-2	6	800	0.32
		Металлоконструкции			
МС-1	1.030.1-1.4-1-270	Изделие соединительное	114	0.26	
МС-2	70.6.060.80	Изделие соединительное	40	0.28	
МС-17	1.030.1-1.4-1-320	Изделие соединительное	44	0.41	
МС-25	75.75.6.080.150	Изделие соединительное	8	1.03	
МС-5	360.10.070.360	Изделие соединительное	14	10.2	
МС-20	40.8.060.150	Изделие соединительное	12	0.38	
МС-27	40.80.060.110	Изделие соединительное	12	0.28	
МК-1		Уголок 90х56х6			
		ГОСТ 8510-86, l=6000	8	40,2	
МК-2		Уголок 90х56х6			
		ГОСТ 8510-86, l=3000	8	20,1	
5С	1.030.1-1.4-1-330	Консоль опорная	5	12.2	
22	1.030.1-1.3-1-455	Лист 8х80х140 ГОСТ			
		19903-74*	28	0.7	
23	1.030.1.3-1-456	Лист 8х140х140 ГОСТ			
		19903-74*	8	1.23	
ЖР-2	407-3-586.90-КМ-9	Решетка жалюзийная			
		ЖР-2 «	4	315.2	
МК-3	407-3-586.90-АСИ-19	Изделие МК-3 «	8	2.9	

См. вместе с листами АС1-4,5

Привязан

Инв.N

		407-3-588.90-АС1	
Нач.отд.	Раменский		
Н.контр.	Сашок		
Гип.стр.	Кабалев	3РУ10(6)кВ с кабельным этажом и реакторными камерами (3РУ10-6Х24-ЖБ-51-2-КЗ-Р)	Стадия: РП; Лист: 26; Листов:
Нач.гр.	Шленова	Схема расположения стеновых панелей (Вариант с одинарными реакторами)	"СЕВЗАПЭНЕРГОСЕТЬПРОЕКТ" Ленинград

Инв.N подл. | Подпись и дата | Взам.инв.N

Формат А2

Альбом 3

По оси А

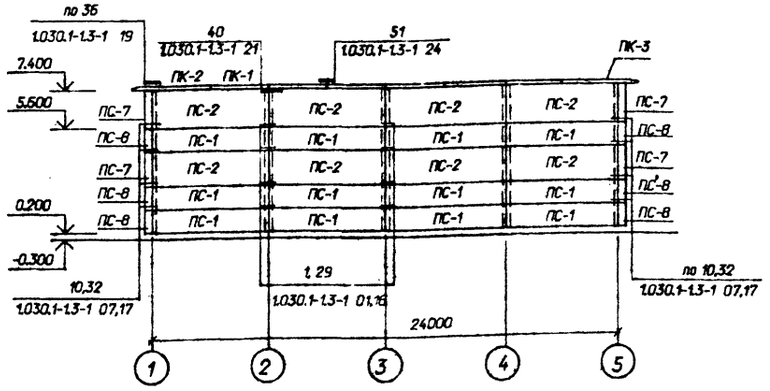

По оси Б

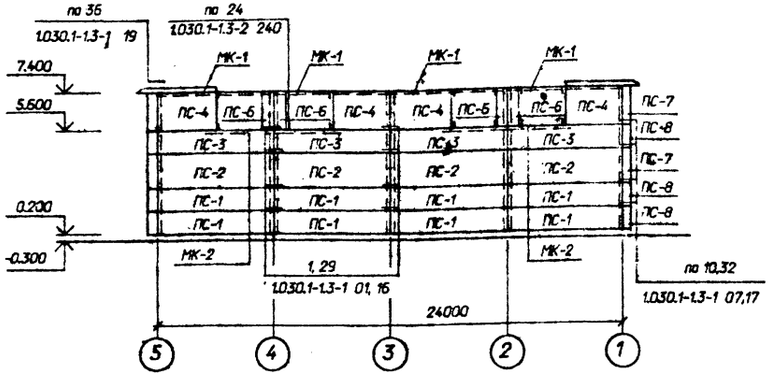

По оси Г

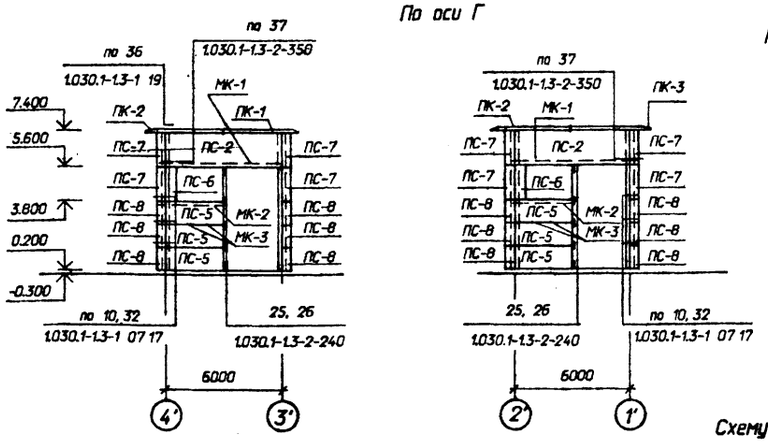

По осям 1 и 1'

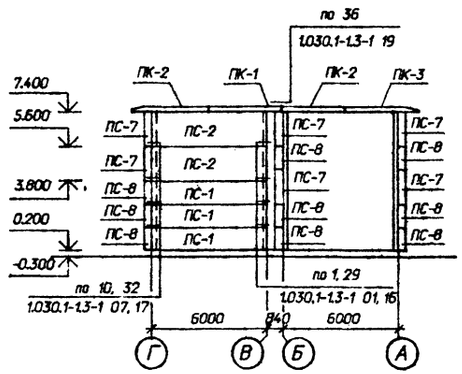

По осям 5, 5'

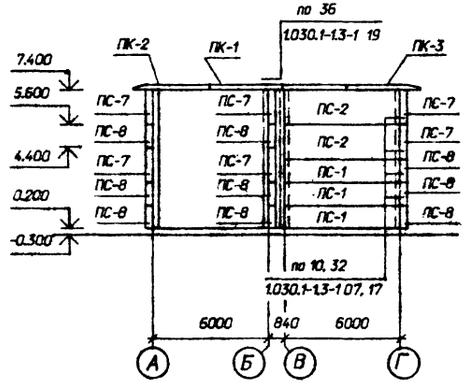

Пример установки закладных в стенах в помещении реакторных камер.

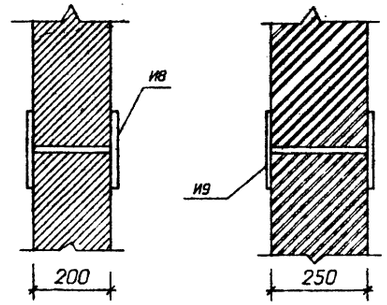

Схему установки и спецификацию марок И8 и И9 в стенах реакторных камер см. электротехническую часть проекта.

Спецификация к схеме расположения стеновых панелей

Марка поз.	Обозначение	Наименование	Кол.	Масса ед.кг	Примечание
ПС-1	1.030.1-1 вып.0-3,1-1	ПС60.12.2.0-2.Я-31	18	1400	1.42м³
ПС-2	1.030.1-1 вып. 0-3, 1-1	ПС60.18.2.0-3.Я-31	14	2200	2.13м³
ПС-3	1.030.1-1 вып. 0-3, 1-1	ПС60.12.2.-2.Я-36	4	1400	1.42м³
ПС-4	1.030.1-1 вып. 0-3, 1-1	ПС30.18.2.0-6.Я-56	4	1100	1.06м³
ПС-5	1.030.1-1 вып. 0-3, 1-1	ПС30.12.2.0-6Я-56	6	730	0.71м³
ПС-6	1.030.1-1 вып. 0-3, 1-1	2ПС6.18.2.0-Я-60	6	200	0.21м³
ПС-7	1.030.1-1 вып. 0-3, 1-1	3ПС41.180.2.0-Я	16	200	0.2м³
ПС-8	1.030.1-1 вып. 0-3, 1-1	3ПС41.120.2.0-Я	24	150	0.15м
ПК-1	1.030.1-1 вып.2-1	ПК30.10-Т	12	700	0.28м³
ПК-2	1.030.1-1 вып.2-1	1ПК39.10-Т-1	4	800	0.32
ПК-3	1.030.1-1 вып.2-1	1ПК39.10-Т-2	4	800	0.32
		Металлоконструкции			
МС-1	1.030.1-1.4-1-270	Изделие соединительное	114	0.26	
МС-2	70.6.060.80	Изделие соединительное	40	0.28	
МС-17	1.030.1-1.4-1-320	Изделие соединительное	44	0.41	
МС-25	75.75.6.080.150	Изделие соединительное	8	1.03	
МС-5	360.10.070.360	Изделие соединительное	14	10.2	
МС-20	40.8.060.150	Изделие соединительное	12	0.38	
МС-27	40.80.060.110	Изделие соединительное	12	0.28	
МК-1		Уголок 90х56х6			
		ГОСТ 8510-86, l=6000	6	40,2	
МК-2		Уголок 90х56х6			
		ГОСТ 8510-86, l=3000	6	20,1	
5С	1.030.1-1.4-1-330	Консоль опорная	4	12.2	
22	1.030.1-1.3-1-455	Лист 8х80х140 ГОСТ			
		19903-74*	28	0.7	
23	1.030.1.3-1-456	Лист 8х140х140 ГОСТ			
		19903-74*	8	1.23	
ЖР-2	407-3-586.90-КМ-9	Решетка жалюзийная			
		ЖР-2	2	315.2	
МК-3	407-3-586.90-АС.И-19	Изделие МК-3	4	2.9	

См. вместе с листами АС1-6,7.

Привязан

Инв.N

Взам. инв. N | Подпись и дата | Инв. N подл.

				407-3-588.90-АС1
Нач.отд.	Раменский			3РУ10(6)кВ с кабельным этажом и реакторными камерами (3РУ10-6Х24-ХБ-51-2-КЭ-Р)
Н.контр.	Сашок			
Гип.стр.	Кавалев			
Нач.гр.	Шленова			Схема расположения стеновых панелей (Вариант со сдвоенными реакторами)

Стадия	Лист	Листов
РП	27	

«СЕВЗАПЭНЕРГОСЕТЬПРОЕКТ» Ленинград

Формат А2

Альбом 3

Схема расположения отверстий в перекрытии на отм. 3.030

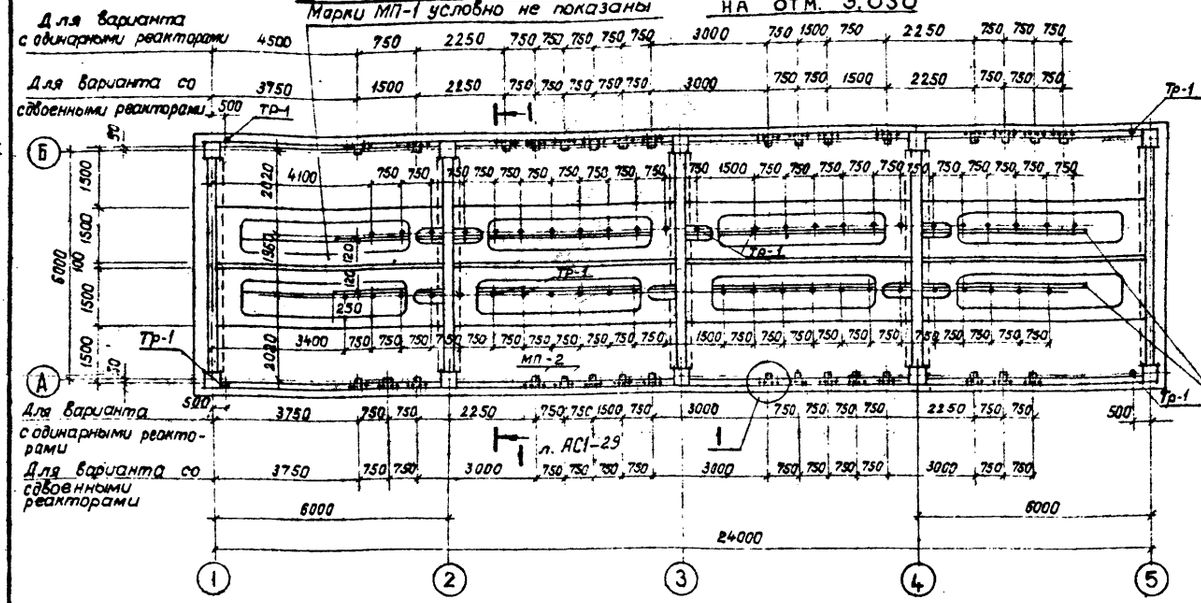

Спецификация к схемам расположения металлоконструкций

Марка, поз.	Обозначение	Наименование	Кол.	Масса, ед кг.	Примечание
МП-1		Швеллер 10 - ГОСТ 8240-89			
		ℓ = 1000	—	8,6	115,5 м
МП-2		Лист 6 - ГОСТ 19903 - 74*			
		S = 120 × 120	32	0,7	
МП-3	407-3-586 90- АС.И-11	Изделие МП-3	2	6,2	
МП-4	—12	Изделие МП-4	16	1,9	
МП-5		Уголок 50 × 50 × 5			
		ГОСТ 8509-86; ℓ = 1000	—	3,8	103,8 м
МП-6		Швеллер 12 - ГОСТ 8240-89			
		ℓ = 1000	—	10,4	48,8 м
МП-8	АС.И-24	Изделие МП-8	37	4,5	
Тр-1	ГОСТ 1839 - 80	Асбестоцементные трубы Ф100 ℓ=300	180		

Схемы расположения металлоконструкций

В полу на отм. 3.100

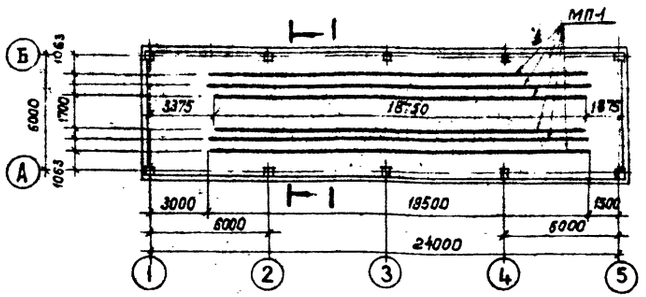

В перекрытии для раскладки кабеля на отм. 3.030

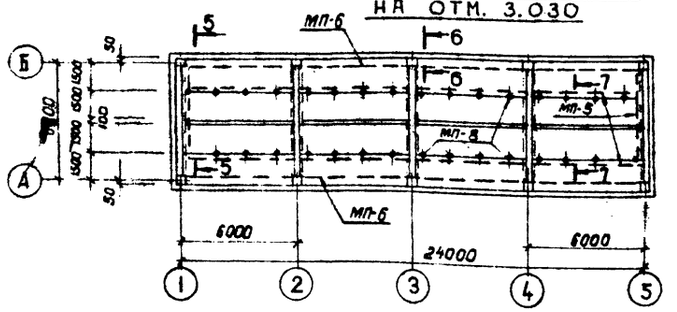

Схемы расположения металлоконструкций

В перекрытии для освещения на отм. 3.030

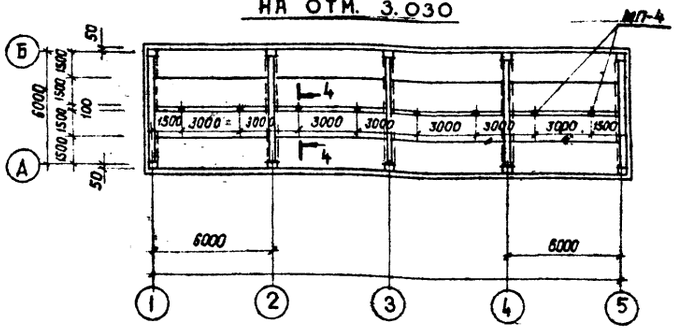

В покрытии для освещения на отм. 7.230

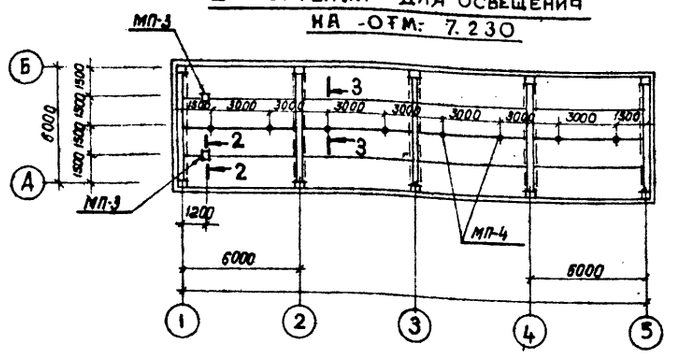

См. вместе с листами АС1-22, 23, 29.

Привязан

Инв. №

				407-3-588.90-АС1	
Нач. отд	Ременский			3РУ10(6) кВ с кабельным этажом и реакторными камерами (3РУ10-6×24-ЖБ-51-2-КЭ-Р)	Стадия: РП; Лист: 28; Листов:
Н.контр.	Сашок				
ГИП стр.	Ковалев				
Нач. гр.	Шленова			Схемы расположения отверстий и металлоконструкций в покрытии и перекрытии.	СЕВЗАПЭНЕРГОСЕТЬПРОЕКТ Ленинград
Инж.	Воробьева				

Формат А2

Альбом 3

1–1

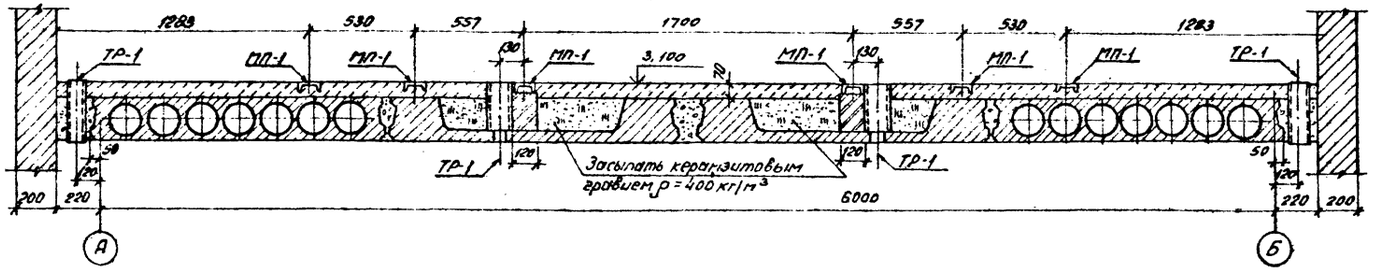

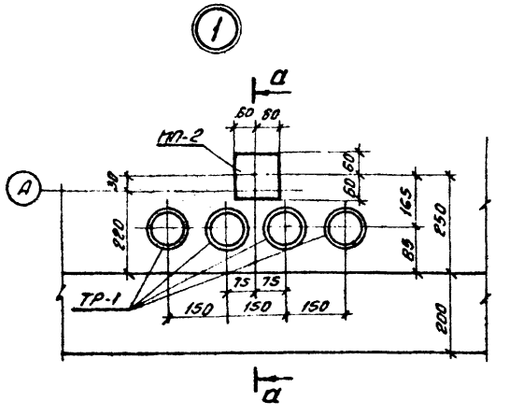

2–2

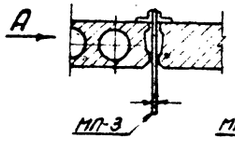

Вид по А

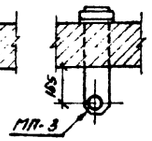

3–3

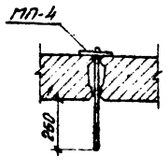

4–4

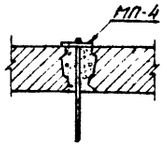

5–5

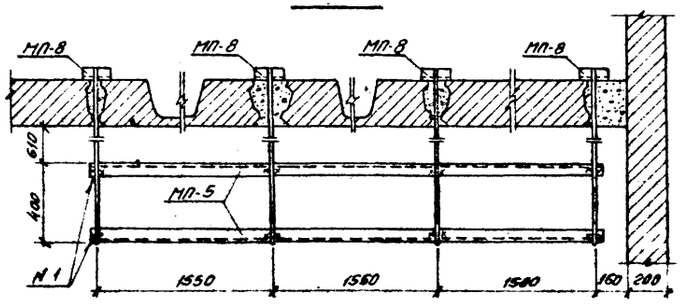

а–а

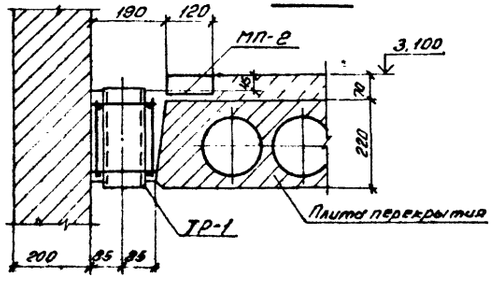

6–6

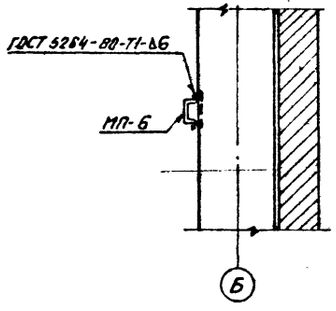

7–7

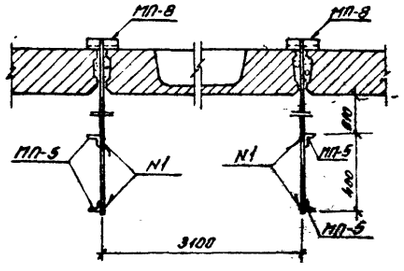

Марку МП-3 использовать как РЫМ грузоподъемностью до 500 кг.
Марки МП-1, МП-2, МП-3, МП-4, МП-8 - укладывать на цементный раствор до устройства чистых полов.
Марку МП-6 приварить к закладной колонне на высоте 800 мм от пола отм. 0,000.
См. вместе с листами АС1-22;23;28.

Привязан:

Инв. №

				407-3-588.90-АС1			
Нач. отд.	Роменский			ЗРУ10(6) кв. с кабельным этажом и реакторными камерами (ЗРУ10-6×24-ЖБ-51-2-КЭ-Р)	Стадия	Лист	Листов
Н. контр.	Сацюк				РП	29	
ГИП стр.	Ковалев			Схемы расположения отверстий и металлоконструкций в покрытии и перекрытии. Сечения 1-1...7-7	СЕВЗАПЭНЕРГОСЕТЬПРОЕКТ Ленинград		
Нач. гр.	Шленова						

Копир. ов.

Формат А2

Инв. № подл. | Подпись и дата | Взам. инв. №

Альбом 3

Схема расположения каналов и приямков

(Вариант со сдвоенными реакторами)

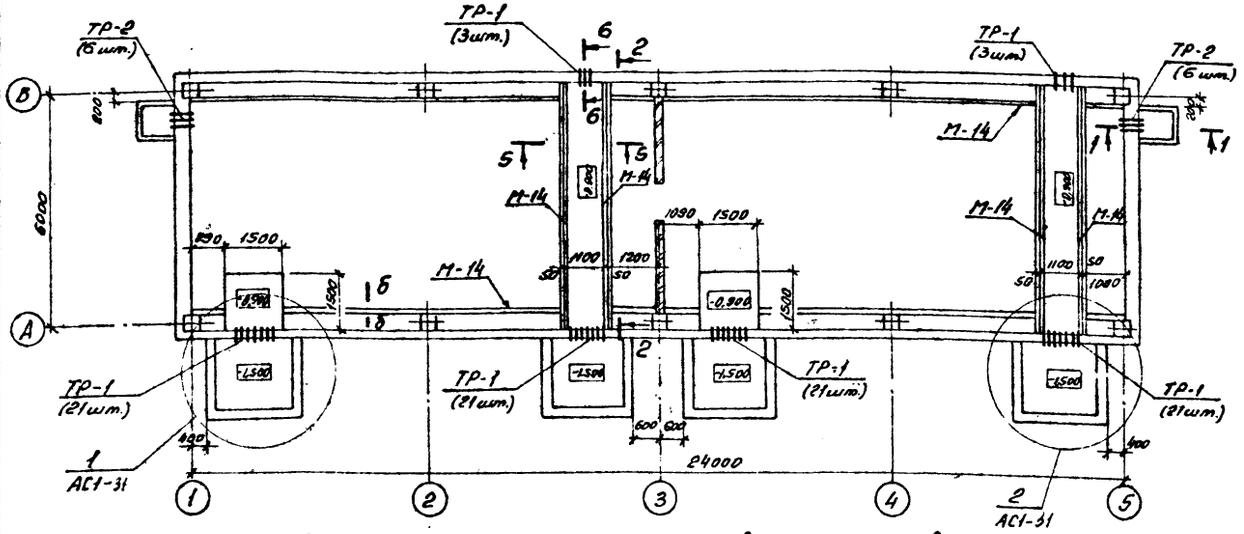

Схема расположения каналов и приямков

(Вариант с одинарными реакторами)

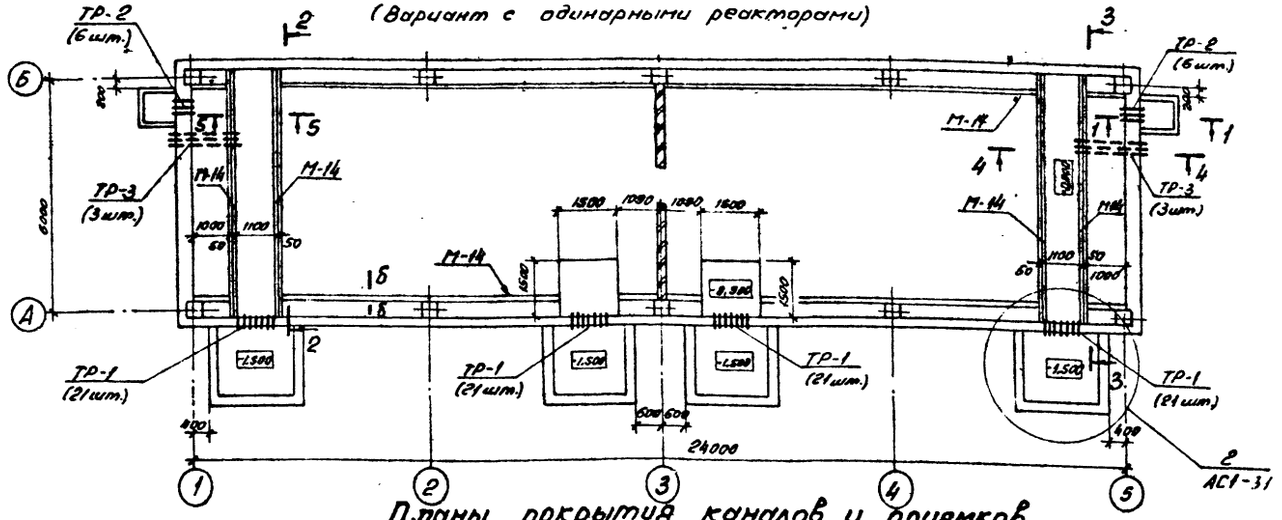

Планы покрытия каналов и приямков

(Вариант со сдвоенными реакторами)

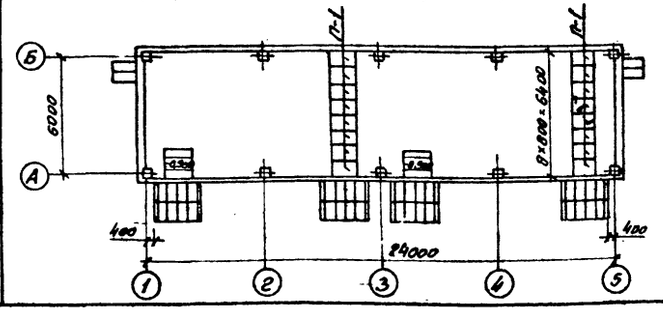

(Вариант с одинарными реакторами)

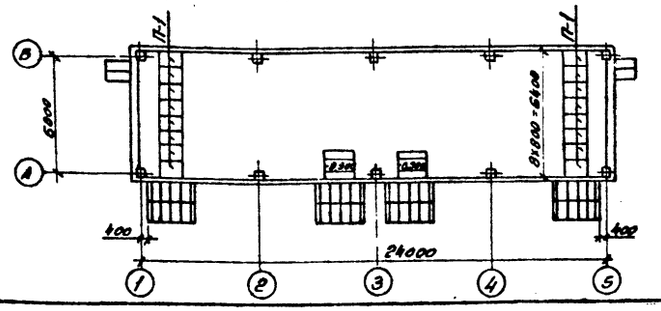

Спецификация к схемам расположения каналов и приямков

Марка, поз.	Обозначение	Наименование	Кол.	Масса ед. кг.	Примечание
М-9	407-3-586.90-АС.Ч-16	Изделие М-9	—	4,05	25,8 м
М-14	-15	Изделие М-14	—	4,9	69,1 м
М-12		Уголок 75х75х6 ГОСТ 8509-86			
		ℓ=1000	6	6,9	
М-13		Уголок 100х100х7 ГОСТ 8509-86			
		ℓ=2400	16	25,8	
		Сборные бетонные и железобетонные элементы			
ФБС	ГОСТ 13579-78	ФБС 9.3.6-Т	27	350	0,146 м³
П10.5	3.407.1-157 Вып.1	Плита П10.5	35	73	0,029 м³
П-1	ГОСТ 4248-78*	Асбестоцементные доски 400-1200х800х25	16	43,2	
ТР-1	ГОСТ 1839-80	Асбестоцементные трубы			
		ф100 ℓ=240	90	—	
ТР-2		ℓ=400	12	—	
ТР-3		ℓ=1800	6	—	
		Материалы			
		Бетон класса В10	—	—	21,8 м³

См. вместе с листами АС1-15; 18; 31

Привязан:

Инв. №

Инв. № подл. | Подпись и дата | Взам. инв. №

				407-3-588.90-АС1	
Нач.отд	Репенский		20.01.91	3РУ10(6)кВ с кабельным этажом и реакторными камерами (3РУ10-6х24-Ж6-51-2-К3-Р)	Стадия: РП; Лист: 30; Листов:
Н.контр.	Сацюк		20.01.91		
ГИП стр.	Ковалев		20.01.91	Схемы расположения каналов приямков и асбестоцементных досок в кабельном помещении	СЕВЗАПЭНЕРГОСЕТЬПРОЕКТ Ленинград
Нач. гр.	Шленова		20.01.91		
Инж	Воробьева		20.01.91		

Копир. об.

Формат А2

Альбом 3

1—1

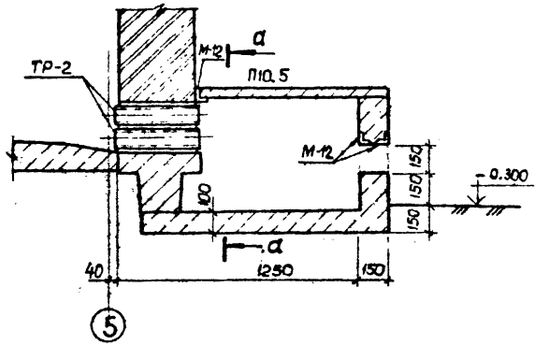

а—а

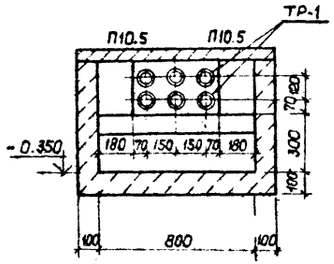

б-б

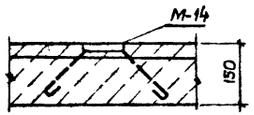

2—2

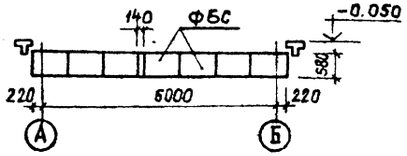

3—3

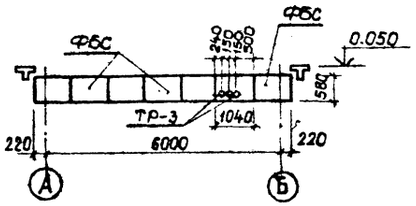

4—4

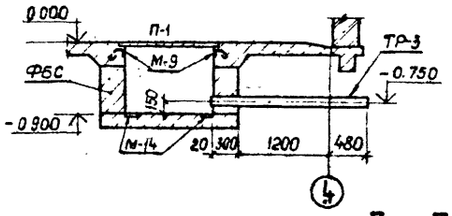

5—5

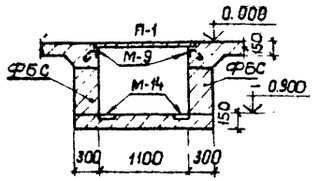

6—6

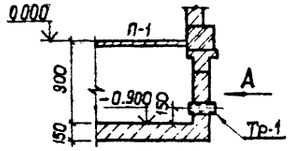

А

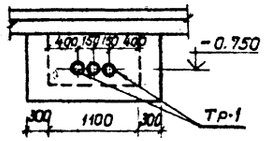

7—7

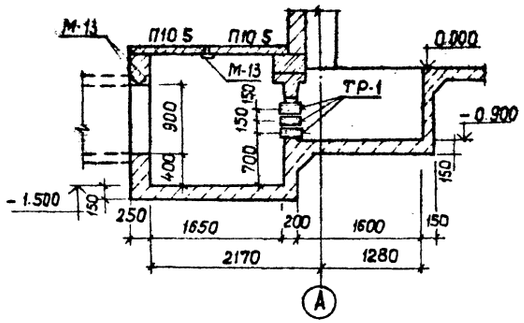

8—8

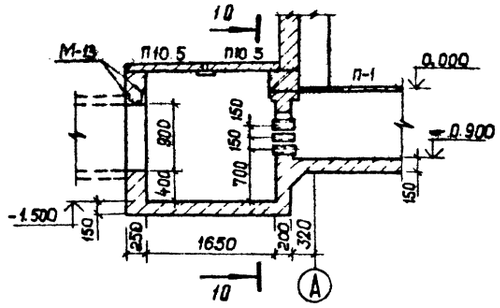

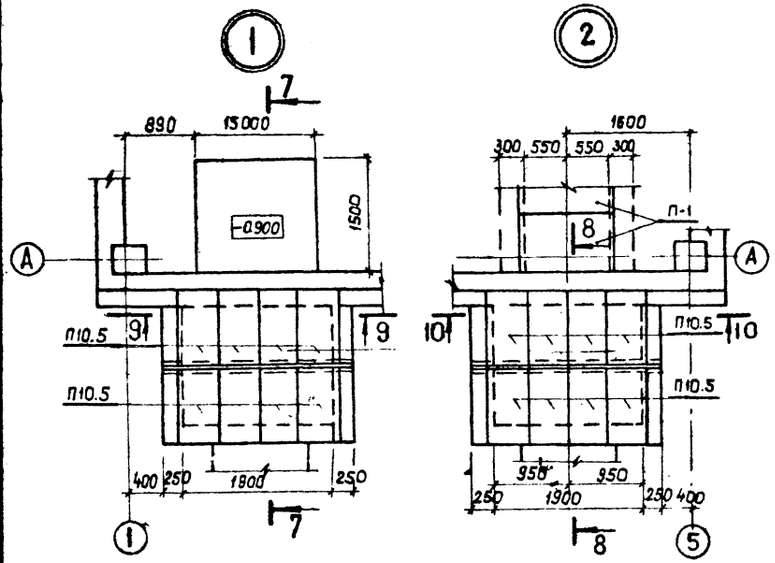

9—9

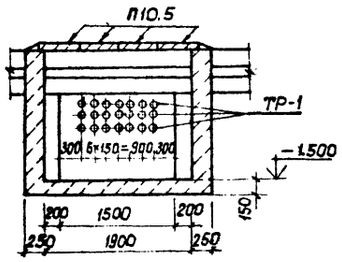

10—10

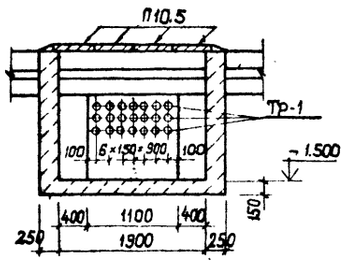

Привязан

Инв. №

				407-3-588.90-АС1	
Нач. отд	Роменский		10.09.91	3РУ10(6) кВ с кабельным этажом и реакторными камерами. (3РУ10-6×24-ЖБ-51-2-КЗ-Р)	Стадия: РП; Лист: 31; Листов: .
Н.контр	Сашок		10.09.91		
ГИП	Фомин		10.09.91		
ГИПстр	Ковалев		10.09.91	Схема расположения каналов, приямков и асбестоцементных досок. Узлы, сечения.	СЕВЗАПЭНЕРГОСЕТЬПРОЕКТ Ленинград
Нач.гр.	Шленова		10.09.91		
Инж.	Воробьева		10.09.91		

Инв.№ подл. | Подпись и дата | Взам. инв.№

Формат А2

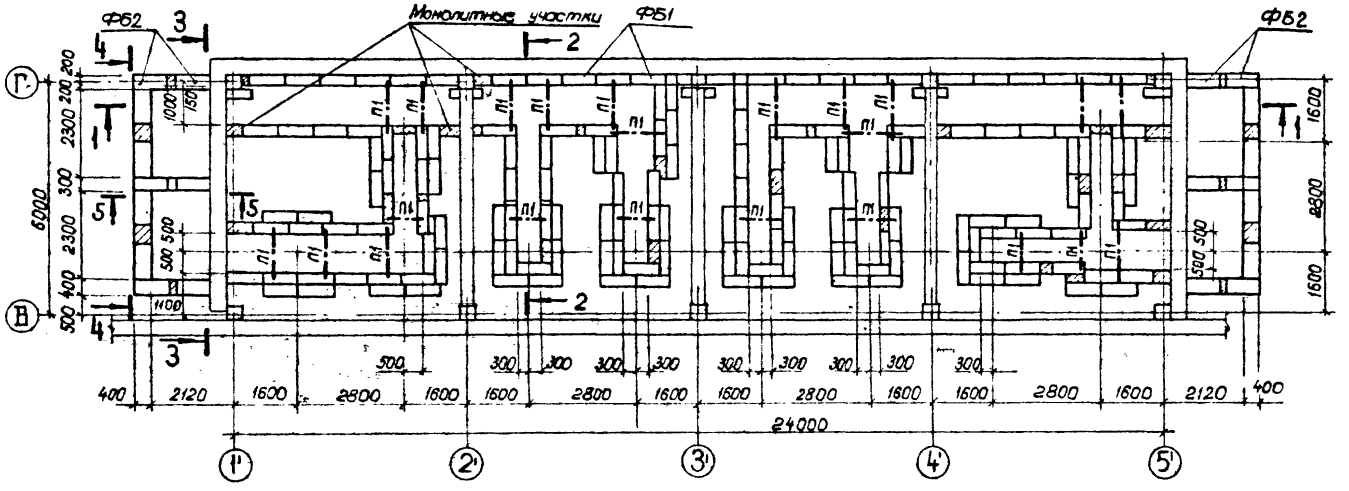

1—1

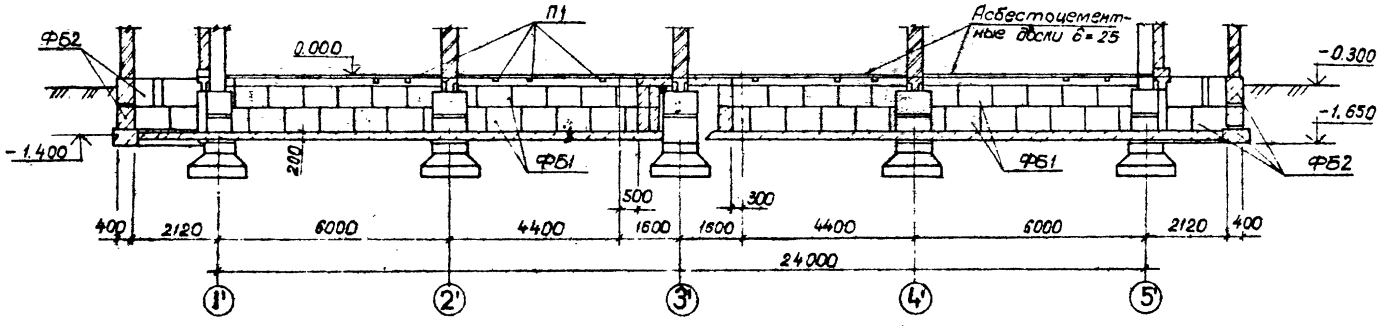

2—2

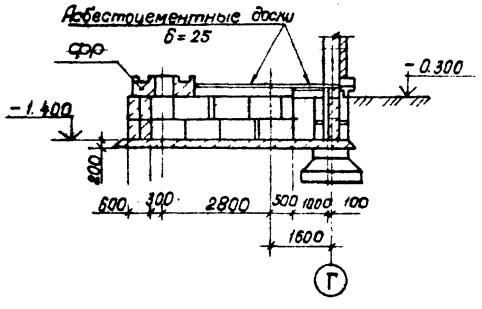

3—3

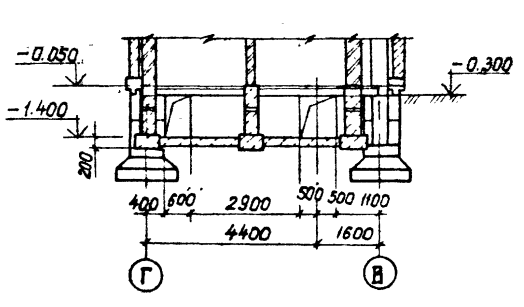

Спецификация элементов к схеме расположения каналов

Марка, поз.	Обозначение	Наименование	Кол.	Масса ед.кг.	Примечание
ФБ1	ГОСТ 13579-78	ФБС 9.3.6-Т	308	350	0,146м³
ФБ2	ГОСТ 13579-78	ФБС 9.4.6-Т	60	470	0,195м³
П1	ГОСТ 948-84	1ПБ13-1	23	25	0,01м³
		Материалы			
		Бетон класса В10	–		37,6м³

1. Под днищем каналов устраивать песчаную подготовку толщиной 100 мм.
2. Блоки ФБ укладывать на бетоне класса В7,5.
3. Монолитные участки выполнять из бетона класса В10.

См. вместе с листами АС1-30; 31

Привязан

Инв. №

					407-3-588.90-АС1		
Нач.отд.	Романин				3РУ10(6)кВ с кабельным этажом и реакторными камерами (3РУ10-6×24-ЖБ-51-2-К3-Р)	Стадия	Лист	Листов
Н.контр.	Дацюк					РП	32	
ГИП стр.	Ковалев							
Нач.гр.	Шленова				Схема расположения элементов каналов в реакторных камерах (Вариант с одинарной реакторной)	СЕВЗАПЭНЕРГОСЕТЬПРОЕКТ Ленинград		

Формат А2

Альбом 3

Спецификация к схеме расположения асбестоцементных досок

Марка, поз.	Обозначение	Наименование	Кол.	Масса ед. кг.	Примечание
	Асбестоцементные доски				
-	ГОСТ 4248-78*	- 400×800×1200×25	39	43,6	

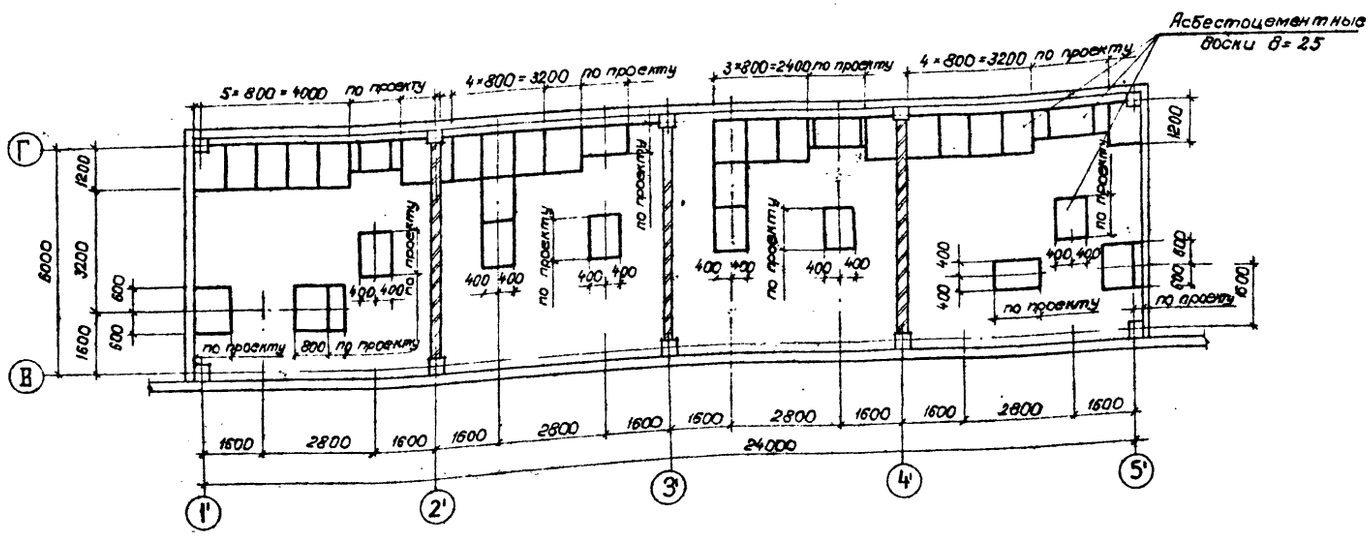

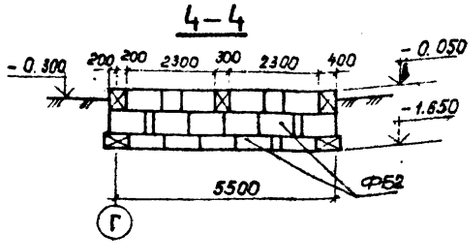

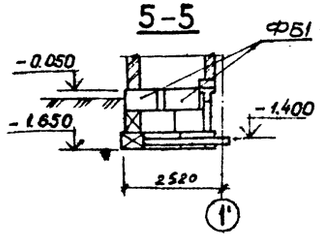

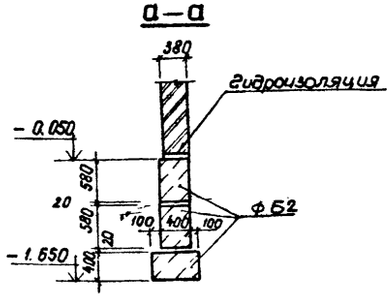

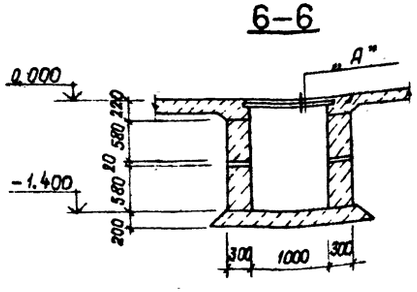

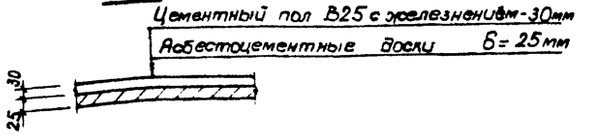

1. Раскрой асбестоцементных досок производить по месту.
2. По верху асбестоцементных досок выполнить пол по детали „А".

См вместе с листом АС 1-32

Привязан

Инв. №

					407-3-588.90-АС1		
Нач. отд.	Романский		20.01.91	3РУ10(6)кВ с кабельным этажом и реакторными камерами (3РУ10-6×24-ЖБ-51-2-КЭ-Р)	Стадия	Лист	Листов
Н. контр.	Сацюк		20.01.91		РП	33	
ГИП стр.	Ковалев		20.01.91				
Нач. гр.	Шленова		20.01.91	Схема расположения асбестоцементных досок в реакторных камерах. Вариант с одинарными реакторами	СЕВЗАПЭНЕРГОСЕТЬПРОЕКТ Ленинград		

Формат А2

Инв. № подл. | Подпись и дата | Взам. инв. №

Альбом 3 407-3-588.90-АС1

Схема расположения каналов

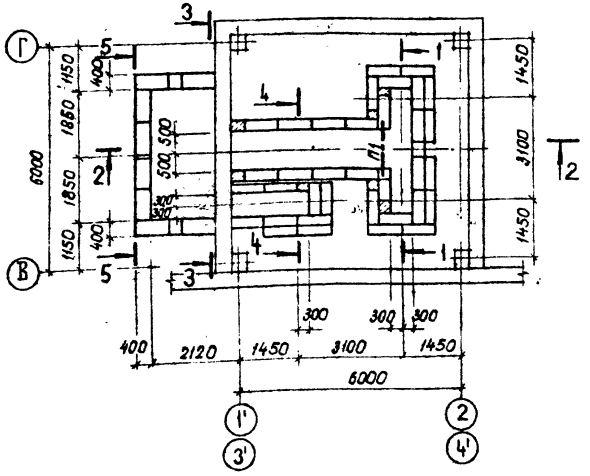

Схема расположения асбестоцементных досок

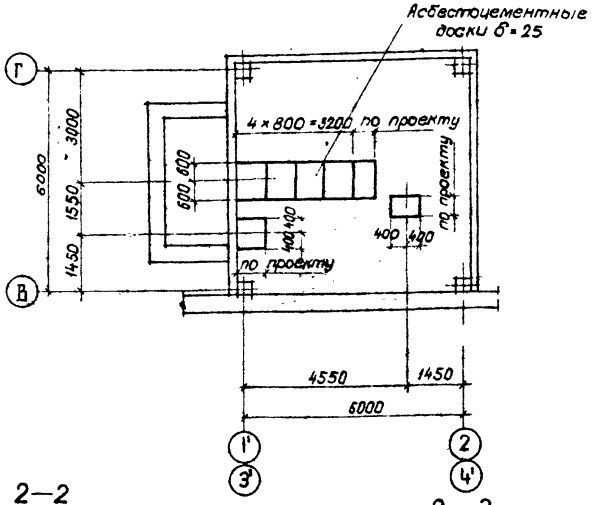

1—1

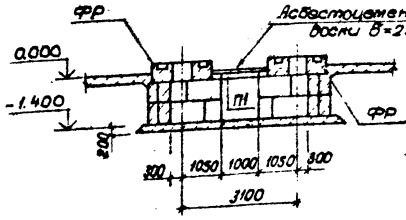

2—2

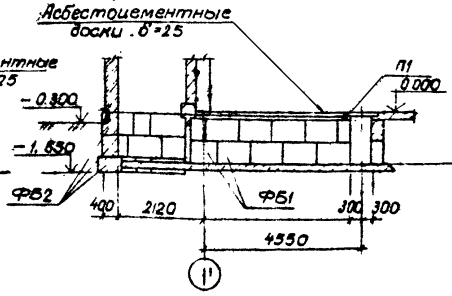

3—3

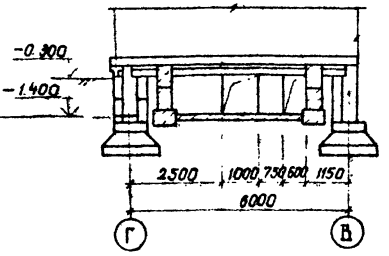

1. Раскрой асбестоцементных досок производить по месту.
2. Монолитные участки выполнять из бетона класса В10.
3. Под днищем каналов устраивать песчаную подготовку толщиной 100 мм.
4. По верху асбестоцементных досок выполнить пол по детали „А".
5. Блоки ФБС укладывать на бетоне класса В7,5.
6. Фундаменты под реакторы ФР см. лист АС1-13

См. вместе с листами АС1-18; 13.

5—5

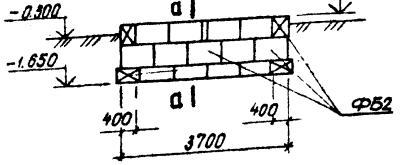

4—4

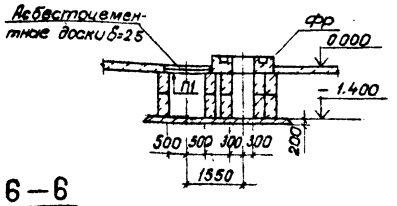

а—а

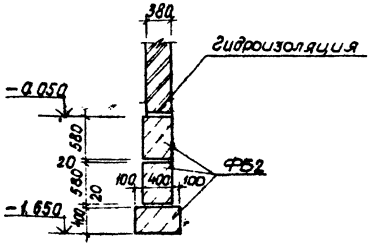

6—6

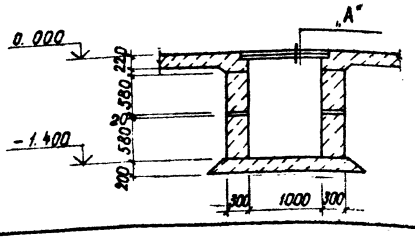

„А"

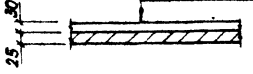

Спецификация к схеме расположения каналов

Марка, поз.	Обозначение	Наименование	Кол.	Масса ед. кг.	Примечание
ФБ1	ГОСТ 13579-78	Блок ФБС 9.3.6-Т	140	350	0,146м³
ФБ2	ГОСТ 13579-78	Блок ФБС.9.4.6-Т	48	470	0,195м³
П1	ГОСТ 948-84	Перемычка 1ПБ13-1	1	25	0,01м³
		Асбестоцементные доски			
	ГОСТ 4248-78*	-400×800×1200×25	7	43,6	
		Материалы			
		Бетон класса В10	—		11,4м³

1. Раскрой асбестоцементных досок производить по месту.
2. Монолитные участки выполнять из бетона класса В10.
3. Под днищем каналов устраивать песчаную подготовку толщиной 100 мм.
4. По верху асбестоцементных досок выполнить пол по детали „А".
5. Блоки ФБС укладывать на бетоне класса В7,5.
6. Фундаменты под реакторы ФР см. лист АС1-13

См. вместе с листами АС1-18; 13.

Привязан

Инв. №

				407-3-588.90-АС1	
Нач. отд.	Романский		9.91	ЗРУ10(6) кВ с кабельным этажом и реакторными камерами. (ЗРУ10-6×24-ЖБ-51-2-КЭ-Р)	Стадия: РП; Лист: 34; Листов:
Н. контр.	Сацюк		9.91		
ГИП отр.	Ковалев		9.91		
Нач. гр.	Шлянова		9.91	Схема расположения каналов в реакторных камерах. (Вариант со сдвоенными реакторами).	СЕВЗАПЭНЕРГОСЕТЬПРОЕКТ Ленинград

К 9-3-

Формат А2

Спецификация к схеме расположения металлоконструкций

Марка, поз.	Обозначение	Наименование	Кол.	Масса, ед. кг	Примечание
М-35	407-3-586.90-АС.И-21	Изделие М-35	–	7.2	54.0
М-36		Лист Б ГОСТ 19903-74*			
		S=495×3000	16	70.0	

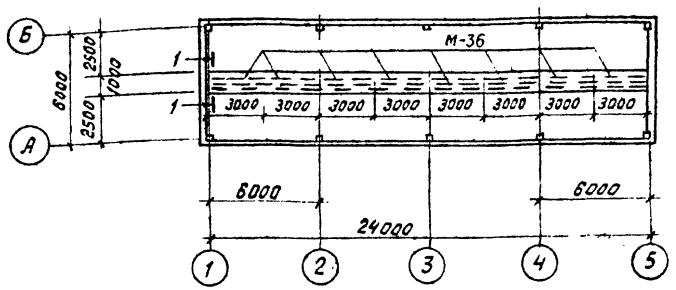

1-1

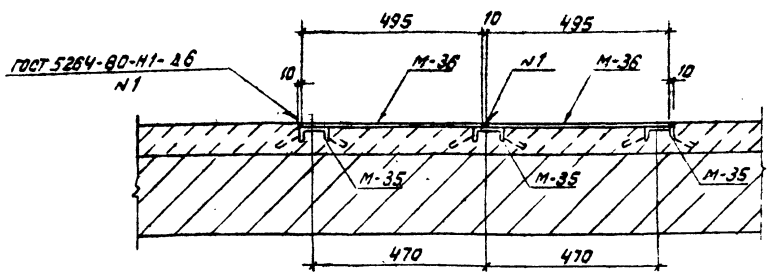

Устройство чистых полов см. лист АС1-3

Привязан

Инв. N

				407-3-588.90-АС1			
Нач. отд	Ротенский		20.08.91	3РУ10(6)кВ с кабельным этажом и реакторными камерами (3РУ10-6×24-Ж6-51-2-КЭ-Р)	Стадия	Лист	Листов
Н. контр.	Сачок		20.08.91		РП	35	
ГИП стр.	Кобалев		20.08.91				
Нач. гр.	Шленова		20.08.91	Схема расположения металлоконструкций для транспортировки оборудования	Севзапэнергосетьпроект Ленинград		
Чертеж	Пудлова		20.08.91				

Формат А3

Альбом 3

Спецификация к схеме расположения колонн, ригелей и балок (Вариант с одиночными реакторами)

Марка, поз.	Обозначение	Наименование	Кол.	Масса, ед. кг	Примечание
		Колонны			
К-1	407-3-586.90-АС.И-2	2КБОЧ.42-2,1-А	6	3880	1,55м³
К-2	-3	2КБОЧ.42-2,1-Б	2	3880	1,55м³
К-3	-4	2КБОЧ.42-2,1-В	2	3880	1,55м³
К-4	-5	2КБОЧ.42-2,1-Г	1	3880	1,55м³
К-5	-6	2КБОЧ.42-2,1-Д	1	3880	1,55м³
К-6	-7	2КБОЧ.42-2,1-Е	3	3880	1,55м³
К-7	-8	2КБОЧ.42-2,1-Ж	1	3880	1,55м³
К-9	-9	2КБОЧ.42-2,1-К	3	3880	1,55м³
К-8	-5	2КБОЧ.42-2,1-И	1	3880	1,55м³
		Ригели			
Р-1	1.020-1/83 Вып. 3-1	РДП 4.56-70АтV	13	2550	1.02м³
Р-2	1.020-1/83 Вып. 3-1	РОП 4.56-60	6	2350	0,94м³
Б-3	407-3-586.90-КМ-21	Балка Б-3	4	215,2	

Спецификация к схеме расположения колонн, ригелей и балок (Вариант со сдвоенными реакторами)

Марка, поз.	Обозначение	Наименование	Кол	Масса ед. кг	Примечание
		Колонны			
К-1	407-3-586.90-АС.И-2	2КБОЧ.42-2,1-А	6	3880	1,55м³
К-2	-3	2КБОЧ.42-2,1-Б	2	3880	1,55м³
К-3	-4	2КБОЧ.42-2,1-В	2	3880	1,55м³
К-4	-5	2КБОЧ.42-2,1-Г	2	3880	1,55м³
К-5	-6	2КБОЧ.42-2,1-Д	2	3880	1,55м³
К-7	-8	2КБОЧ.42-2,1-Ж	2	3880	1,55м³
К-8	-5	2КБОЧ.42-2,1-И	2	3880	1,55м³
		Ригели			
Р-1	1.020-1/83 Вып. 3-1	РДП 4.56-70АтV	8	2550	1.02м³
Р-2	1.020-1/83 Вып. 3-1	РОП 4.56-60	8	2350	0,94м³
Б-3	407-3-586.90-КМ-21	Балка Б-3	2	215,2	

См. вместе с листами АС1-20; 21.

Инв.№ подл. | Подпись и дата | Взам. инв.№

Привязан

Инв. N

				407-3-588.90-АС1			
Нач. отд	Ротенский		20.08.91	3РУ10(6)кВ с кабельным этажом и реакторными камерами (3РУ10-6×24-Ж6-51-2-КЭ-Р)	Стадия	Лист	Листов
Н. контр.	Сачок		20.08.91		РП	36	
ГИП стр.	Кобалев		20.08.91				
Нач. гр.	Шленова		20.08.91	Схемы расположения колонн, ригелей и балок. Спецификации.	Севзапэнергосетьпроект Ленинград		
Чертеж	Пудлова		20.08.91				

Формат А3

Альбом 3

Ведомость рабочих чертежей основного комплекта марки АС2

Лист	Наименование	Примечание
	ЭРУ10(6)кВ с кабельным этажом	
	и реакторными камерами	
	(ЭРУ10-6х24-Ж6-51-2-КЭ-Р)	
1...3	Общие данные.	
4	План на отм. 0.000. (Вариант с одинарными реакторами)	
5	План на отм. 3.100. План кровли. (Вариант с одинарными реакторами)	
6	План на отм. 0.000. (Вариант со сдвоенными реакторами)	
7	План на отм.3.100. План кровли. (Вариант со сдвоенными реакторами)	
8	Разрезы 1-1...4-4.	
9	Фасады.(Вариант с одинарными реакторами)	
10	Фасады (Вариант со сдвоенными реакторами)	
11	Архитектурные узлы А,Б,В,Г,Д,Ж,Е,К.	
12	Фрагмент входа 1.	
13	Фундаменты под реакторы ФР-1...ФР-13.	
14	Фрагмент фасада 1.	
15	Схема расположения элементов фундаментов здания.	
	(Вариант с одинарными реакторами)	
16	То же. Узлы 1...3	
17	То же. Узлы 4, 5.	
18	Схема расположения элементов фундаментов здания.	
	(Вариант со сдвоенными реакторами)	
19	То же. Узлы 1...4.	
20	Схемы расположения колонн, ригелей и балок. (Вариант	
	с одинарными реакторами)	
21	Схемы расположения колонн, ригелей и балок. (Вариант	
	со сдвоенными реакторами)	
22	Схемы расположения плит покрытия и перекрытия.	
	(Вариант с одинарными реакторами)	
23	Схемы расположения плит покрытия и перекрытия.	
	(Вариант со сдвоенными реакторами)	
24	То же. Узлы 1...3.	
25	То же. Узлы 4...8.	
26	Схемы расположения стеновых панелей. (Вариант с	
	одинарными реакторами)	

Удостоверяю, что проект соответствует действующим нормам и правилам, а эксплуатация сооружений с пожароопасным характером производства безопасна при соблюдении предусмотренных проектом мероприятий.

Главный инженер проекта Г.Д. Фомин

Ведомость рабочих чертежей основного комплекта марки АС2 (окончание)

Лист	Наименование	Примечание
27	Схемы расположения стеновых панелей. (Вариант со	
	сдвоенными реакторами)	
28	Схемы расположения отверстий и металлоконструкций	
	в покрытии и перекрытии.	
29	То же. Сечения 1-1...6-6.	
30	Схемы расположения каналов, приямков и асбестоцемент-	
	ных досок в кабельном помещении.	
31	То же. Узлы, сечения.	
32	Схема расположения элементов каналов в реакторных	
	камерах. (Вариант с одинарными реакторами)	
33	Схема расположения асбестоцементных досок в реактор-	
	ных камерах. (Вариант с одинарными реакторами)	
34	Схема расположения каналов в реакторных камерах.	
	(Вариант со сдвоенными реакторами)	
35	Схема расположения металлоконструкций для транспор-	
	тировки оборудования.	
36	Схемы расположения колонн, ригелей и балок. Спецификации.	

Ведомость спецификаций

Лист	Наименование	Примечание
4...7	Спецификация перемычек.	
	Спецификация элементов заполнения проемов.	
	Спецификация металлоконструкций.	
12	Спецификация элементов к фрагменту входа 1.	
14	Спецификация к фрагменту фасада 1.	
15;18	Спецификация элементов к схеме расположения фунда-	
	ментов.	
20;21	Спецификация к схемам расположения колонн, ригелей и	
	балок.	
22,23	Спецификация к схемам расположения плит покрытия и	
	перекрытия.	
26,27	Спецификация к схемам расположения стеновых панелей.	
28	Спецификация к схемам расположения металлоконструкций.	
30	Спецификация к схеме расположения каналов и приямков.	
32	Спецификация элементов к схеме расположения каналов.	
33	Спецификация к схеме расположения асбестоцементных	
	досок.	
34	Спецификация к схеме расположения каналов.	
35	Спецификация к схеме расположения металлоконструкций.	
36	Спецификация к схеме расположения колонн, ригелей и	
	балок.	

Ведомость объемов сборных бетонных и железобетонных конструкций по рабочим чертежам основного комплекта марки АС2

N п/п	Наименование группы элементов конструкций	Код	Кол.м³	Примечание
1	Блоки фундаментов	581100	70.4	
2	Фундаменты стаканного типа и башмаки	581200	24.0	
3	Колонны	582100	31.0	
4	Ригели и прогоны	582500	18.9	
5	Перемычки	582800	0.8	
6	Панели стеновые наружные	583100	103.9	
7	Плиты покрытий	584100	35.8	
8	Плиты перекрытий	584200	15.48	
9	Архитектурно-строительные элементы			
	зданий	589400	7.2	
10	Конструкции и детали инженерных			
	сооружений	585000	2.3	
11	Балки фундаментные	582400	10.2	
		Итого:	320.0	

Материалы на изготовление сборных бетонных и железобетонных конструкций учтены в ведомости потребности в материалах и отдельно не учитываются.

Привязан

Инв.№

407-3-588.90-АС2

Нач.отд.	Роменский			
Гип.	Фомин			
Гип.стр.	Кобелев			
Нач.гр.	Шленова			

ЭРУ10(6)кВ с кабельным этажом и реакторными камерами (ЭРУ10-6х24-Ж6-51-2-КЭ-Р)

Общие данные (начало)

Стадия	Лист	Листов
РП	1	

СЕВЗАПЭНЕРГОСЕТЬПРОЕКТ Ленинград

Инв.№ подл. | Подпись и дата | Взам. инв.№

Формат А2

Альбом 3

Ведомость ссылочных и прилагаемых документов

Обозначение	Наименование	Примечание
	Ссылочные документы	
ГОСТ 24698-81	Двери деревянные наружные для жилых и общественных зданий.	
ГОСТ 948-84	Перемычки железобетонные для зданий с кирпичными стенами.	
ГОСТ 4248-78*	Доски асбестоцементные электротехнические дугастойкие.	
ГОСТ 1839-80*	Трубы и муфты асбестоцементные для безнапорных трубопроводов.	
1.020-1/83 вып. 1-1; 2-5; 2-7; 2-15; 3-1; 3-3; 6-1; 7-1.	Конструкции каркаса междуэтажного применения для многоэтажных общественных зданий, производственных и вспомогательных зданий промышленных предприятий.	
1.041.1-3 вып. 1, 6.	Сборные железобетонные многопустотные плиты перекрытий многоэтажных общественных зданий; производственных и вспомогательных зданий промышленных предприятий.	
1.030.1-1 вып. 0-1; 0-3; 1-1; 1-2; 1-3; 2-1; 3-1; 3-3; 4-1.	Стены наружные из однослойных панелей для каркасных общественных зданий, производственных и вспомогательных зданий промышленных предприятий.	
1.415.1-2 вып. 1	Балки фундаментные железобетонные для наружных и внутренних стен производственных зданий промышленных предприятий.	
1.494-24 вып. 1	Стаканы для крепления крышных вентиляторов и зонтов.	
1.436.2-22 вып. 1	Двери металлические противопожарные для производственных зданий и сооружений.	
2.460-15 вып. 0, 1	Типовые узлы покрытий промышленных зданий в местах установки крышных вентиляторов.	

Ведомость ссылочных и прилагаемых документов (продолжение)

Обозначение	Наименование	Примечания
2.460 - 18 вып. 1	Узлы покрытий одноэтажных производственных зданий с рулонными кровлями и железобетонными плитами.	
3.006.1 - 2.87 вып. 2	Сборные железобетонные каналы и тоннели из лотковых элементов.	
3.407.1 - 157 вып.1	Унифицированные железобетонные элементы подстанций 35 - 500кВ.	
1.450.3-6 вып.0-1	Лестницы, площадки, стремянки и ограждения стальные производственных зданий промышленных предприятий.	
	Прилагаемые документы	
407-3-586.90-АСИ	Строительные изделия	Альбом 4
407-3-586.90-КМ	Конструкции металлические.	Альбом 5
407-3-588.90-АС ВМ	Ведомость потребности в материалах	Альбом 7

1. За условную отметку 0.000, которая соответствует абсолютной отметке ____, принят уровень пола кабельного помещения.
2. Данные о грунтах приведены на схеме расположения фундаментов здания.
3. Сейсмичность площадки строительства принята 6 баллов.
4. Нормативные нагрузки приняты следующие:
   - вес снегового покрова на 1м² горизонтальной поверхности земли принят 0.7; 1.0; 1,5 кПа (70, 100, 150 кгс/м²) соответственно II, III и IV снеговой район по СНиП 2.01.07-85
   - скоростной напор ветра на высоте 10м от поверхности земли принят 0.48 кПа (48 кгс/м²) по IV району.
5. Расчетная наружная температура воздуха самой холодной пятидневки минус 20°С; 30°С; 40°С.
6. Степень огнестойкости здания -вторая.
7. Наружные ограждающие конструкции - стеновые панели из ячеистого бетона.
8. Отмостка здания - бетонная шириной 0,8 м по щебеночной подготовке.
9. Наружная отделка фасадов здания - расшивка швов панелей, штукатурка кирпичных стен с расшивкой швов под панели.
10. Кровельные панели из многопустотных плит по серии 1.041.1-3
11. Кирпичные стены, цоколь и перемычки, доборные кирпичные участки наружных стен выполнять из обыкновенного глиняного кирпича марки 75 на растворе марки 50.
12. Стальные элементы, поверхности закладных деталей окрасить масляной краской за 2 раза.
13. Материал стальных элементов - сталь С235 по ГОСТ27772-88.
14. Электроды для сварных швов типа Э42 ГОСТ9467-75*
15. При замоноличивании стыков в зимнее время температура бетонной смеси должна быть не менее +5°С за счет подогрева заполнителей. Температура воды не должна превышать 20 С°, песка 60 С°, щебня 40 С° цемент не подогревается.
16. На листе АС2-35 дан вариант устройства металлического пола в помещении КРУ10(6)кВ для транспортировки оборудования.

Привязан

Инв.N

407-3-588.90-АС2

Нач.отд.	Романский			3РУ10(6)кВ с кабельным этажом и реакторными камерами (3РУ10-5х24-УБ-51-2-К3-Р)	Стадия	Лист	Листов
Гип	Фачин				РП	2	
Гип сто.	Кабалев						
Нач. гр.	Шленова			Общие данные (Продолжение)	СЕВЗАПЭНЕРГОСЕТЬПРОЕКТ Ленинград		

Формат А2

Альбом 3

План полов на отм. 0.000

Вариант с одинарными реакторами

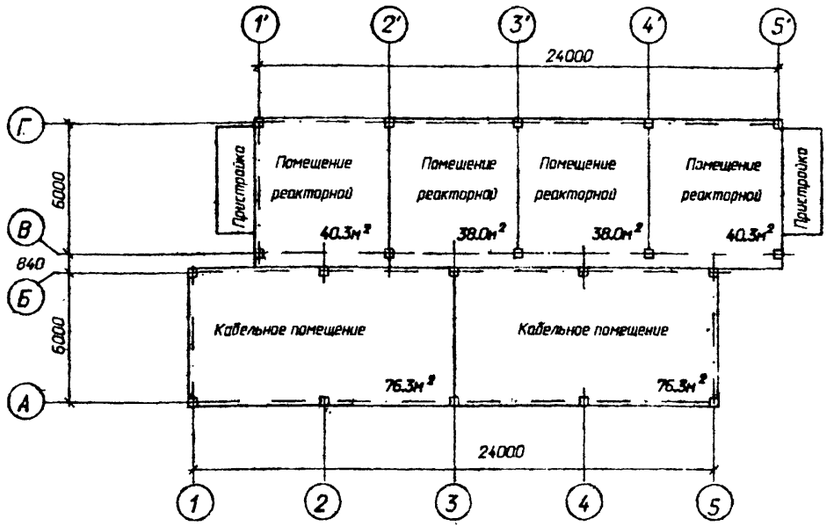

Вариант со сдвоенными реакторами

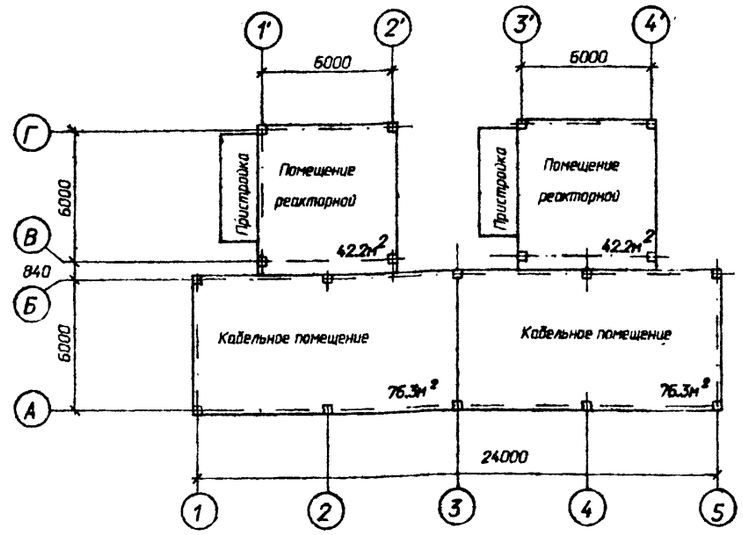

План полов на отм. 3.100

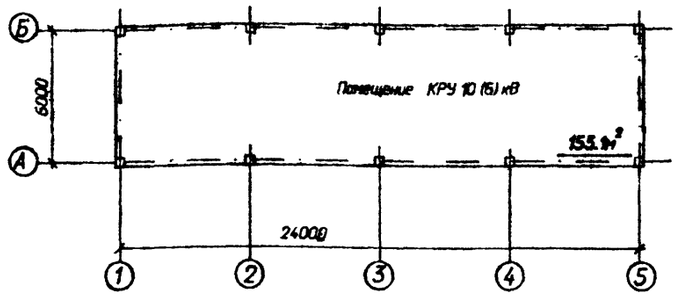

Ведомость отделки помещений и экспликация полов м²

Наименование или номер помещения	Потолок		Стены или перегородки		Примечание	Полы		
	Площ.	Вид отделки	Площ.	Вид отделки		Схема пола или номер узла по серии	Элементы пола и их толщина	Площадь пола
Помещение КРУ10(6)кВ	155.1	Затирка и клеевая окраска	193	Затирка стен клеевая окраска	—		Цементный пол марки 300 с железнением - 30 мм Монолитный бетон класса В10-40 мм Сборные железобетонные плиты	155.1
			45	Штукатурка кирпичных стен клеевая окраска				
Кабельное помещение	152.6	Затирка и известковая побелка	135	Затирка стен клеевая окраска	—		Цементный пол - 30 мм Монолитный бетон класса В10-40 мм Уплотненный щебнем грунт	152.6
			68	Штукатурка кирпичных стен клеевая окраска				
Помещение реакторных и пристройка	172.4 (84.4)	известковая побелка	221 (221)	Затирка стен известковая побелка	—		Цементный пол - 30 Монолитный бетон класса В10-40 Уплотненный щебнем грунт	104.0 (63.4)
			346 (61)	Затирка кирпичных стен известковая побелка			Цементный пол марки 300 с железнением - 30 мм Асбестоцементные доски-25мм	37.4 (13.4)

Значения в скобках даны для варианта со сдвоенными реакторами.

Привязан

Инв.N

				407-3-588.90-АС2	
Нач.отд.	Роменский		20.08.91	3РУ10(6)кВ с кабельным этажом и реакторными камерами (3РУ10-6х24-ХБ-51-2-КЭ-Р)	Стадия: РП; Лист: 3; Листов:
Гип	Фомин		20.08.91		
Гип.стр.	Кабалев		20.08.91		
Нач.гр.	Шленова		20.08.91	Общие данные (Окончание)	"СЕВЗАПЭНЕРГОСЕТЬПРОЕКТ" Ленинград

Инв. N подл. | Подпись и дата | Взам. инв. N

Формат А 2

Альбом 3

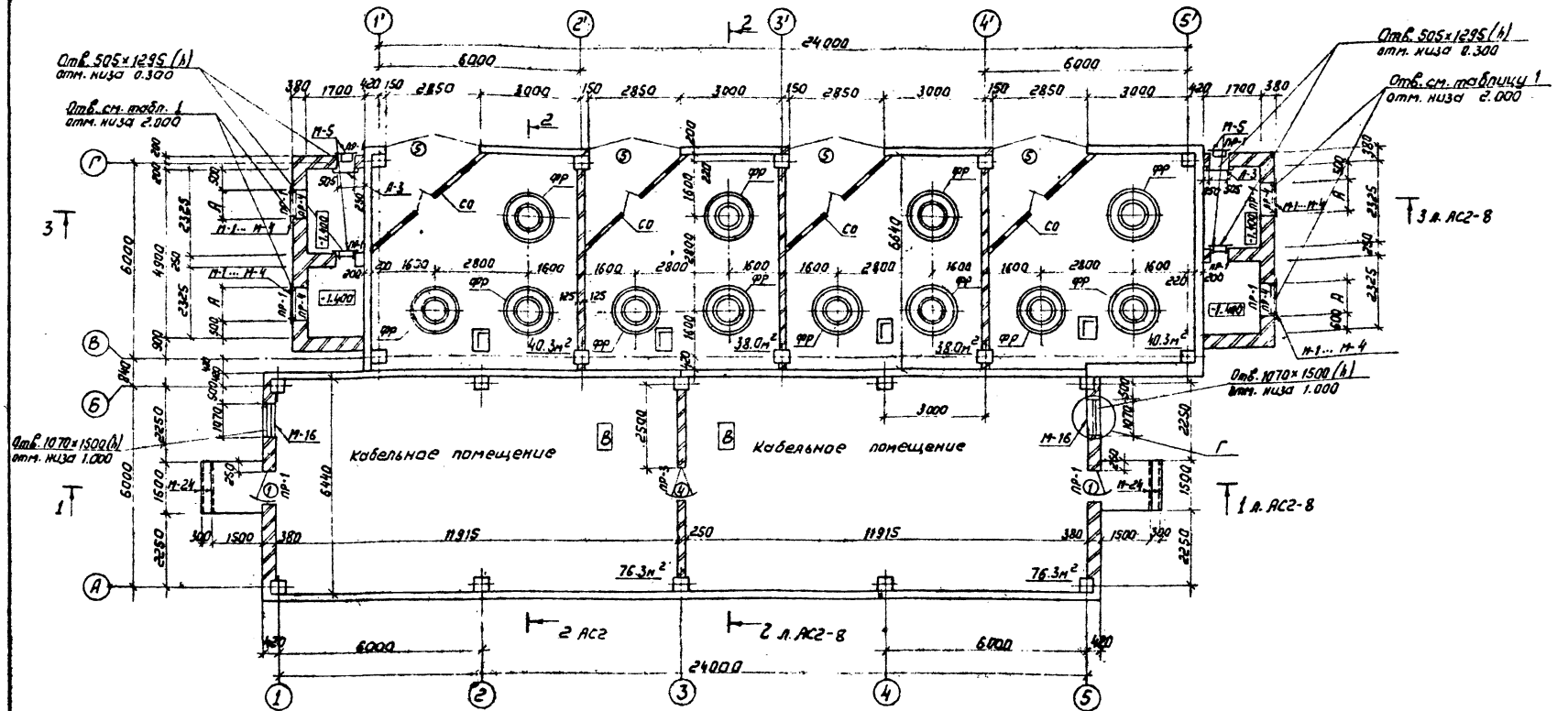

Ведомость перемычек

Марка поз.	Схема сечения
ПР-1 / ПР-2	1 / 2
ПР-3	1
ПР-9	3

Ведомость проема ворот и дверей

Марка поз.	Размер проема в кладке
1	910×1870
2	1910×2370
3	1010×2070
4	940×2100
5	2850×2400

Спецификация элементов заполнения проемов

Марка поз.	Обозначение	Наименование	Кол. на этаж 1	Кол. на этаж 2	Всего	Масса ед, кг	Примечание
1	ГОСТ 24698-81	Дверной блок ДН19-9	2	—	2		
2	ГОСТ 24698-81	Дверной блок ДН24-198	—	1	1		
3	ГОСТ 24698-81	Дверной блок ДН21-10А	—	1	1		
4	1.436.2-22 вып. 2	Дверной блок ДНП21×910.75-Б	1	—	1		
5	407-3-586.90-КМ-5	Ворота В-1	4	—	4		

Таблица 1

Тип проема	Размеры проема А	Размеры проема Б	Тип перемычек
I	580	600	1
II; III	810	840	
IV; V	980	1140	
VI	1180	1380	3

Спецификация металлоконструкций

Марка поз.	Обозначение	Наименование	Кол.	Масса ед. кг	Примечание
М-1	407-3-586.90-КМ-15	Изделие М-1	4	9.7	
М-2	-15	Изделие М-2	4	13.2	
М-3	-15	Изделие М-3	4	17.2	
М-4	-15	Изделие М-4	4	20.9	
М-5	-15	Изделие М-5	4	14.9	
Л-3	1.450.3-6.3 3.0.0.1.0.0	Стремянка СГ-28	2	54.0	
М-16	407-3-586.90-КМ-21	Изделие М-16	2	19.0	
М-24	407-3-586.90-АС.И-20	Изделие М-24	4	4.0	

Фундаменты под реакторы ФР см. лист АС2-13
Сетчатое ограждение СО см. 407-3-586.90-13 см. вместе с листами АС2-5,8.

Спецификация перемычек

Марка, поз.	Обозначение	Наименование	Кол. на этаж 1	Кол. на этаж 2	Всего	Масса ед. кг	Примечание
1	ГОСТ 948-84	1ПБ 13-1	32	3	35	25	0.01м³
2	ГОСТ 948-84	2ПБ 25-3	—	3	3	103	0.041м³
3	ГОСТ 948-84	2ПБ 16-2	12	—	12	65	0.026 м³

В помещении реакторных камер расположено 12 фундаментов под реакторы ФР- и 4 сетчатых ограждения „СО"

Привязан	Нач.отд.	Роменский		20.08.91	407-3-588.90 - АС2		
	Н.контр.	Сацюк		20.08.91	ЗРУ10(6)кВ с кабельным этажом и реакторными камерами (ЗРУ10-6×24-ЖБ-51-2-КЭ-Р)	Стадия	Лист	Листов
	Гип	Фомин		20.08.91		РП	4	
	Гип стр.	Ковалев		20.08.91	План на отм. 0.000 (вариант с одинарными реакторами)	СЕВЗАПЭНЕРГОСЕТЬПРОЕКТ Ленинград		
Инв.№	Нач.гр.	Шленова		20.08.91				

Инв.№ подл. | Подпись и дата | Взам.инв.№

Копир. Лист

Формат А2

Альбом 3

Спецификация металлоконструкций

Марка, поз.	Обозначение	Наименование	Кол.	Масса ед.кг	Примечание
М-7	407-3-586.90-АС.Ц-29	Изделие М-7	4	12.1	
М-31		Уголок 70×70×6 ГОСТ 8509-86			
		ℓ = 1620	2	10,4	
М-32		ℓ = 512	2	3,3	
М-33		Уголок 50×50×5 ГОСТ 8509-86			
		ℓ = 270	4	1.0	
Л-1	407-3-586.90-КМ- 10	Лестница Л-1	1	793,0	
Л-2	- 11	Лестница Л-2	1	655,0	

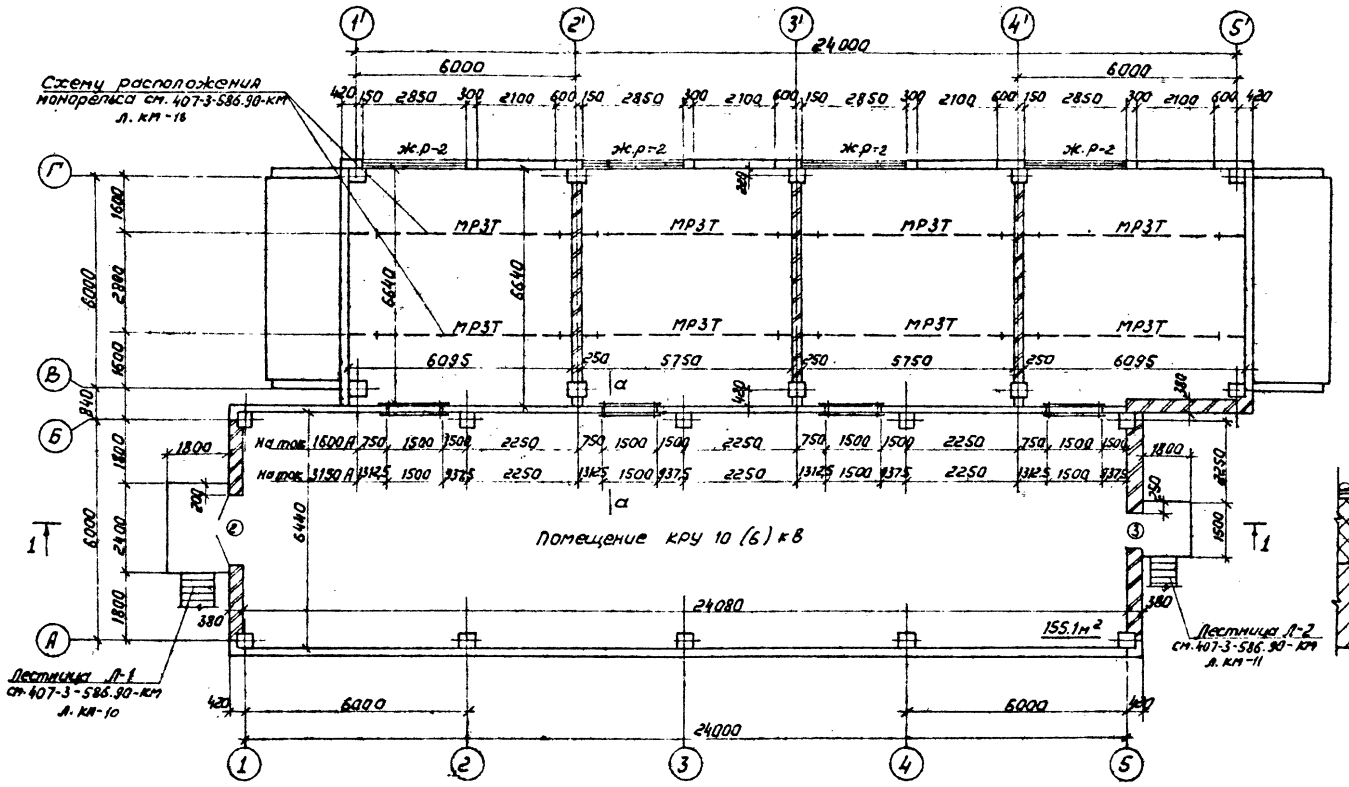

Б – Б

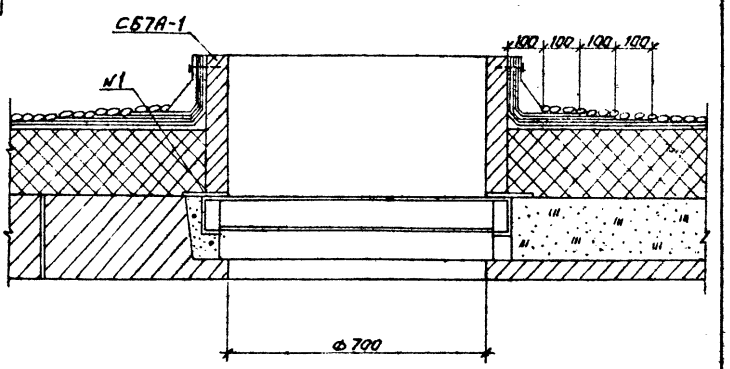

А – А

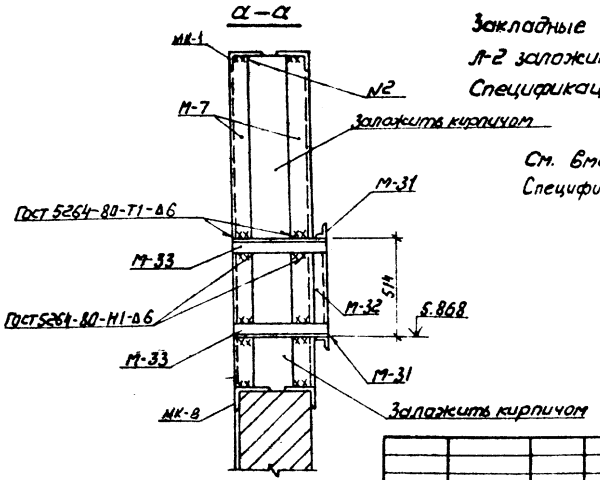

План кровли

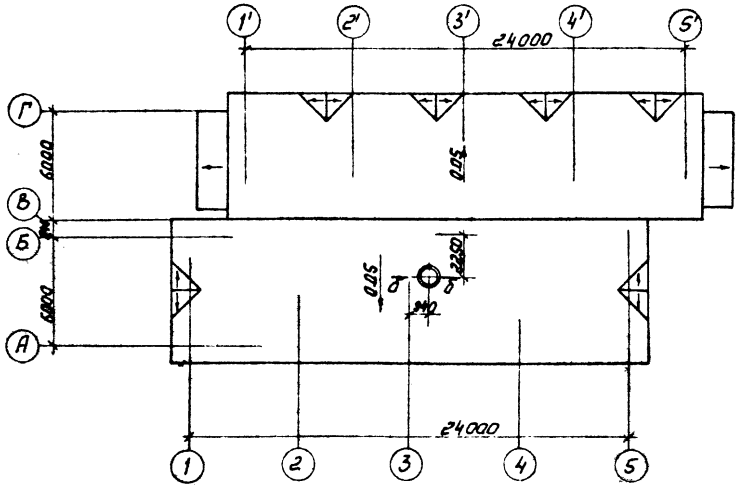

Закладные в стене по оси „5" для лестницы Л-2 заложить по чертежу 407-3-586.90-КМ-11

Спецификацию марок МК-1 и МК-2 см. лист АС2-26

См. вместе с листами АС2-6;8.

Спецификацию на ЖР-2 см. лист АС2-27

Привязан

Инв.N

				407-3-588.90-АС2	
Нач.отд.	Романский			3РУ10(6)кВ с кабельным этажом и реакторными камерами (3РУ10-6×24-Ж6-51-2-К3-Р)	Стадия: РП; Лист: 5; Листов:
Н.контр.	Сацюк				
ГИП	Фомин				
Гл.спец.	Кавалев			План на отм. 3.100. План кровли (вариант с одинарными реакторами)	СЕВЗАПЭНЕРГОСЕТЬПРОЕКТ Ленинград
Нач.гр.	Шленова				
Инженер	Воробьева				

Инв.№ подл. | Подпись и дата | Взам.инв.№

Копир. | Формат А2

Альбом 3

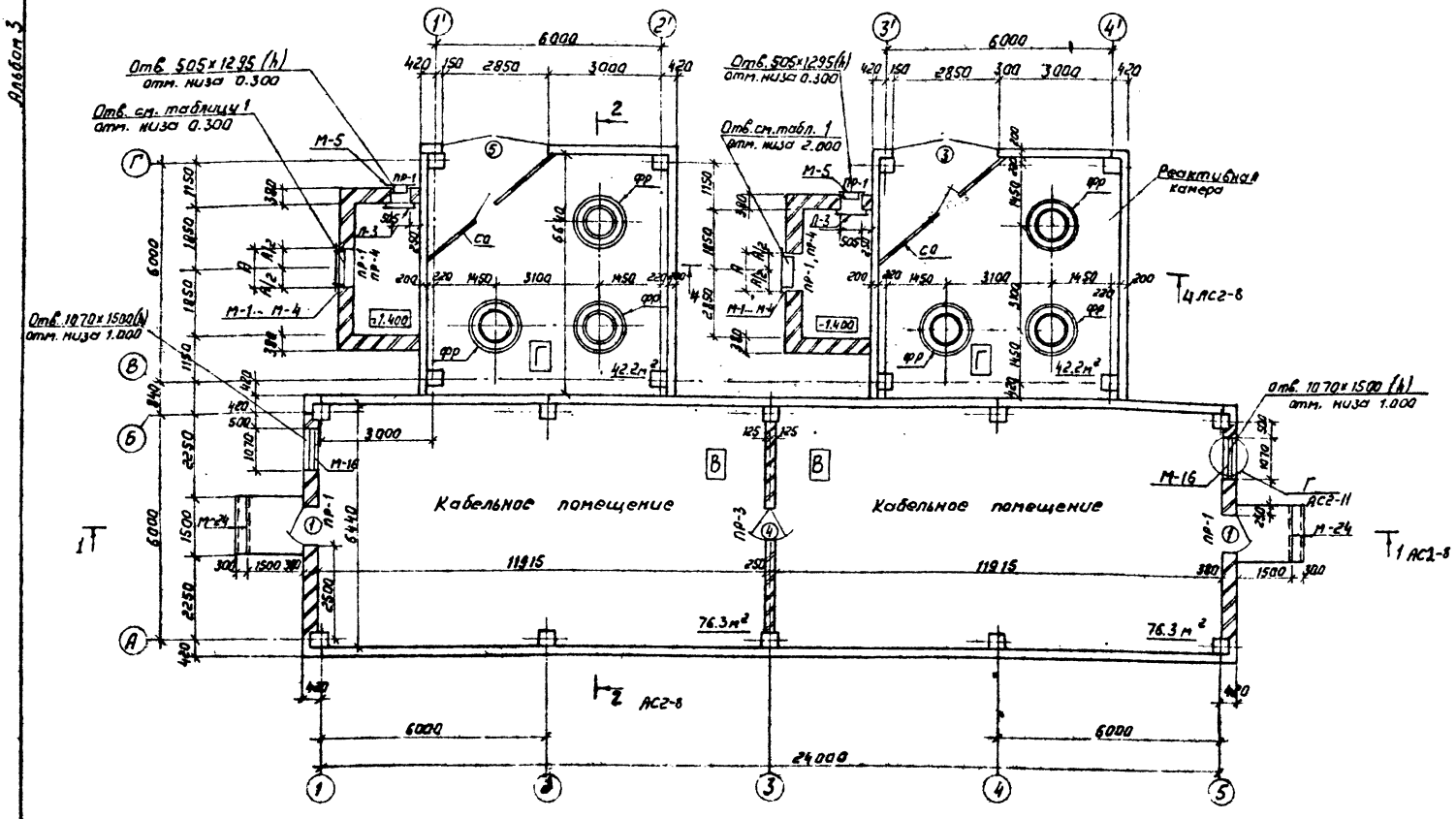

Спецификация элементов заполнения проемов

Марка поз.	Обозначение	Наименование	Кол. на этаж 1	Кол. на этаж 2	Всего	Масса ед. кг	Примечание
1	ГОСТ 24698-81	Дверной блок ДН19-9	2	—	2		
2	ГОСТ 24696-81	Дверной блок ДН24-19В	—	1	1		
3	ГОСТ 24698-81	Дверной блок ДН21-10А	—	1	1		
4	1.436.2-22 вып.2	Дверной блок ДМП21×910.75-6	1	—	1		
5	407-3-586.90-КМ-5	Ворота В-1	2	—	2		

Спецификация перемычек

Марка, поз.	Обозначение	Наименование	Кол. на этаж 1	Кол. на этаж 2	Всего	Масса ед. кг	Примечание
1	ГОСТ 948-84	1ПБ13-1	20	3	23	25	0.01м³
2	ГОСТ 948-84	2ПБ25-3	—	3	3	103	0.041м³
3	ГОСТ 948-84	2ПБ16-2	6	—	6	65	0.026м³

Таблица 1

Тип проема	Размеры проема А	Размеры проема Б	Тип перемычек
I	580	600	1
II; III	810	840	
IV; V	980	1140	
VI	1180	1380	3

Спецификация металлоконструкций

Марка, поз.	Обозначение	Наименование	Кол.	Масса ед. кг	Примечание
М-1	407-3-586.90-КМ -15	Изделие М-1	2	9,7	
М-2	-15	Изделие М-2	2	13,2	
М-3	-15	Изделие М-3	2	17,2	
М-4	-15	Изделие М-4	2	20,9	
М-5	-15	Изделие М-5	2	14,9	
Л-3	1.450.3-6.3 3.0.0.1.0.0	Стремянка СГ-28	2	54.0	
М-16	407-3-586.90-КМ-21	Изделие М-16	2	19.0	
М-24	407-3-586.90-АС.И-20	Изделие М-24	4	4.0	

Фундаменты под реакторы ФР см. лист АС2-13
Сетчатое ограждение СО см. 407-3-586.90-КМ-13
См. вместе с листами АС2-7;8

Ведомость проема ворот и дверей

Марка поз.	Размер проема в кладке
1	910×1870
2	1910×2370
3	1010×2070
4	940×2100
5	2850×2400

Ведомость перемычек

Марка поз.	Схема сечения
ПР-1 / ПР-2	1 / 2
ПР-3	1
ПР-4	3

В помещении реакторных камер расположено 6 фундаментов под реакторы ФР — и 2 сетчатых ограждения „СО"

				407-3-588.90-АС2			
Нач.отд.	Роменский			ЗРУ10(6)кВ с кабельным этажом и реакторными камерами (ЗРУ10-6×24-ЖБ-51-2-КЭ-Р)	Стадия	Лист	Листов
Н.контр.	Сацюк				РП	6	
Гип	Фомин			План на отм. 0.000 (вариант со сдвоенными реакторами)	СЕВЗАПЭНЕРГОСЕТЬПРОЕКТ Ленинград		
Гип стр.	Ковалев						
Нач.гр.	Шленова						

Привязан

Инв.N

Инв.N подл. | Подпись и дата | Взам. инв.N

Копир. Лаз-

Формат А2

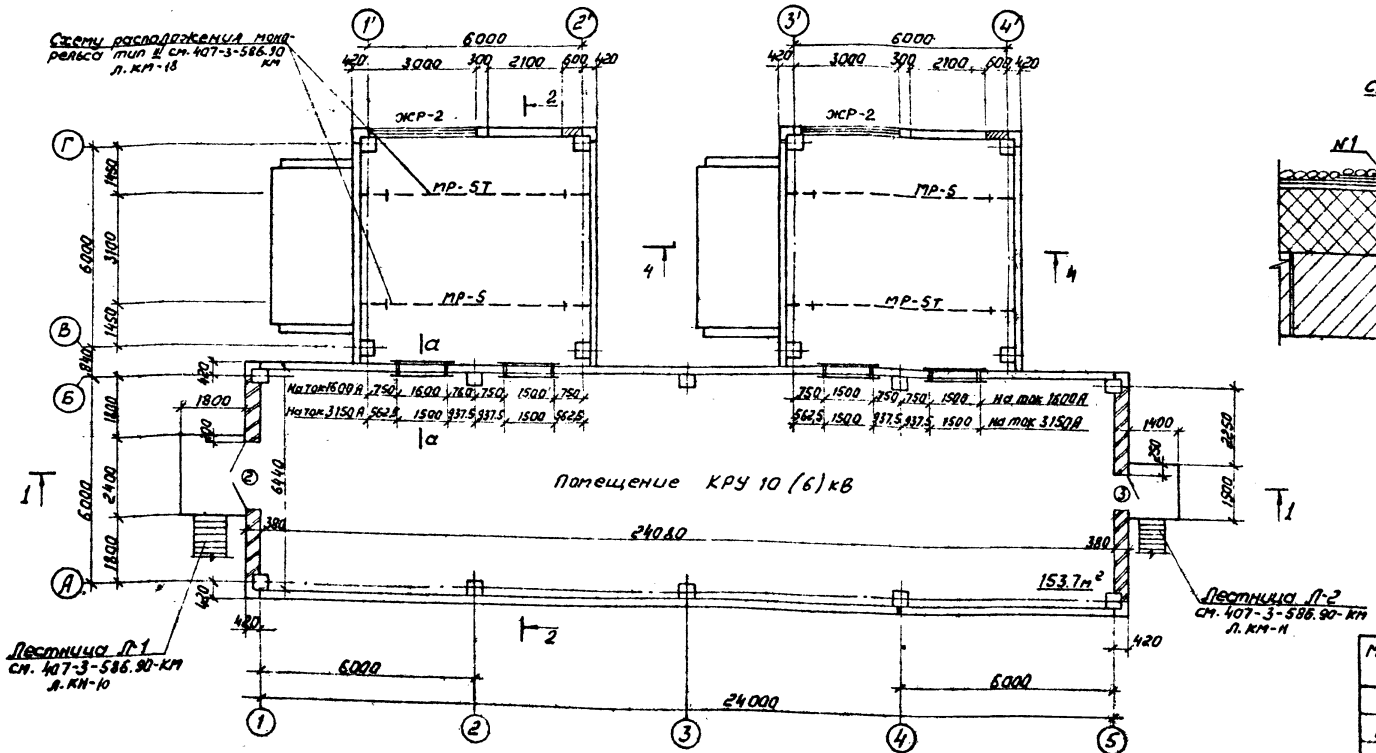

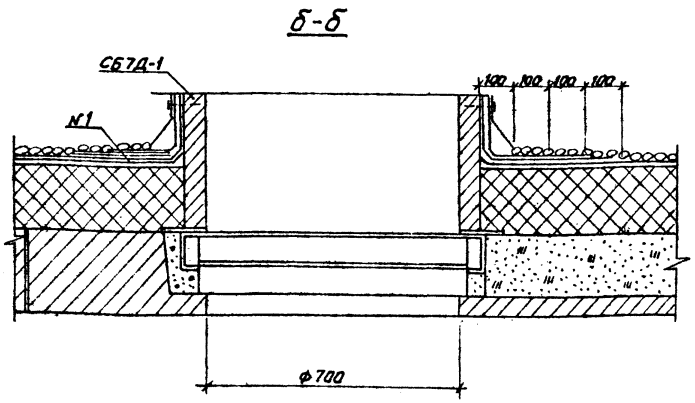

План кровли

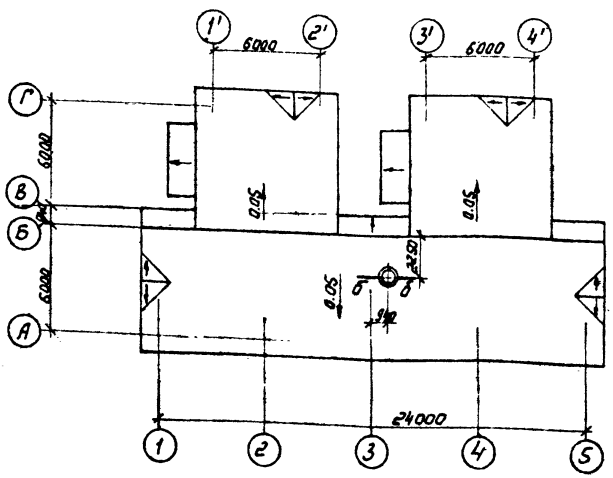

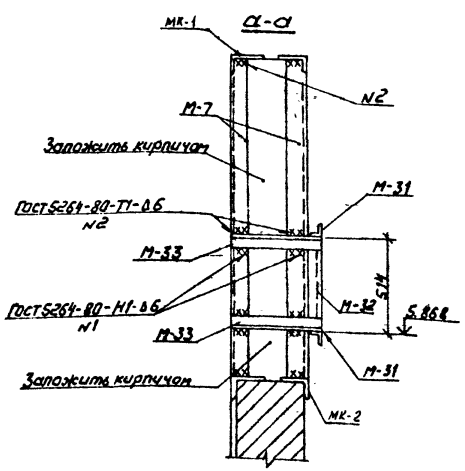

Спецификация металлоконструкций

Марка, поз.	Обозначение	Наименование	Кол.	Масса ед. кг	Примечание
М-7	407-3-586.90-АС2-25	Изделие М-7	4	12.1	
М-31		Уголок 70×70×6 ГОСТ 8509-86			
		ℓ = 1620	2	10.4	
М-32		ℓ = 512	2	3.3	
М-33		Уголок 50×50×5 ГОСТ 8509-86			
		ℓ = 270	4	1.0	
Л-1	407-3-586.90-КМ - 10	Лестница Л-1	1	793.0	
Л-2	- 11	Лестница Л-2	1	655.0	

Спецификацию марок МК-1 и МК-2 см. лист АС2-27

Закладные в кирпичной стене для лестницы Л-2 выполнить по чертежу 407-3-586.90-КМ-11

См. вместе с листами АС 2-6, 8

Спецификацию на ЖР-2 см. лист АС2-26

Привязан

Инв. N

				407-3-588.90-АС2			
Нач. отд.	Романский		10.91	3РУ10(6)кВ с кабельным этажом и реакторными камерами (3РУ10-6+24-Ж6-51-2-К3-Р)	Стадия	Лист	Листов
Н. контр.	Сощок		10.91		РП	7	
Гл. спец.	Кавалев		10.91				
Нач. гр.	Шевкова		10.91	План на отм. 3.100. План кровли (Вариант со сдвоенными редукторами)	СЕВЗАПЭНЕРГОСЕТЬПРОЕКТ Ленинград		
Чертеж	Пудова		10.91				

Копир. Подп.

Формат А2

Альбом 3

Гравий фракций 5-15 мм по слою битумной мастики ГОСТ 2889-80 - 15 мм
4 слоя стеклорубероида марки С-РМ (ГОСТ 15879-70) на битумной мастике
Стяжка из цементно-песчаного раствора М50 - 15 мм
Утеплитель плитный из ячеистого бетона средней плотности $\rho = 400$ кг/м³ (ГОСТ 5742-76) толщиной - 200...500 мм
Пароизоляция - рубероид марки РКМ-350 или РКМ-350Б
Сборные железобетонные плиты

Утеплитель ρ=400 кг/м³ (ГОСТ 5742-76) толщиной 100...200 мм остальное см. Разрез 1-1

1 — 1

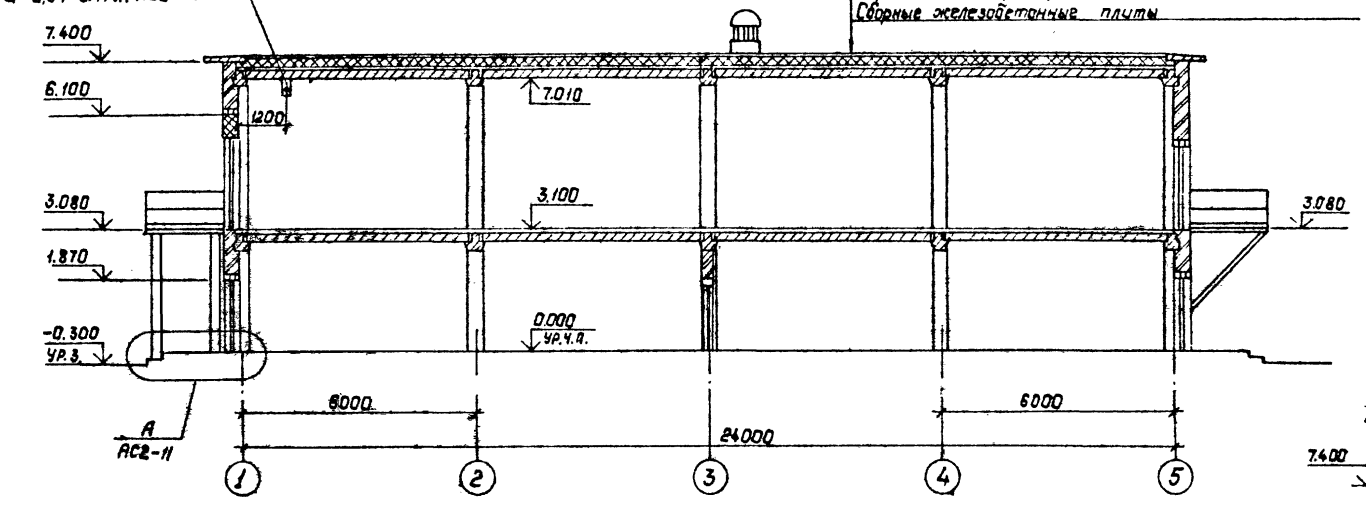

4 — 4

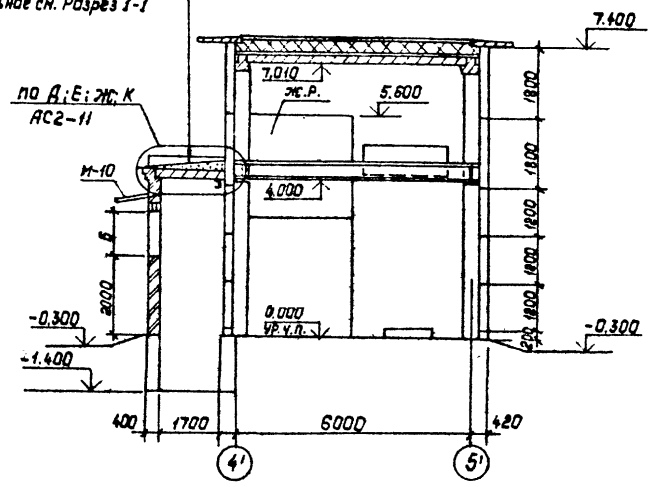

2 — 2

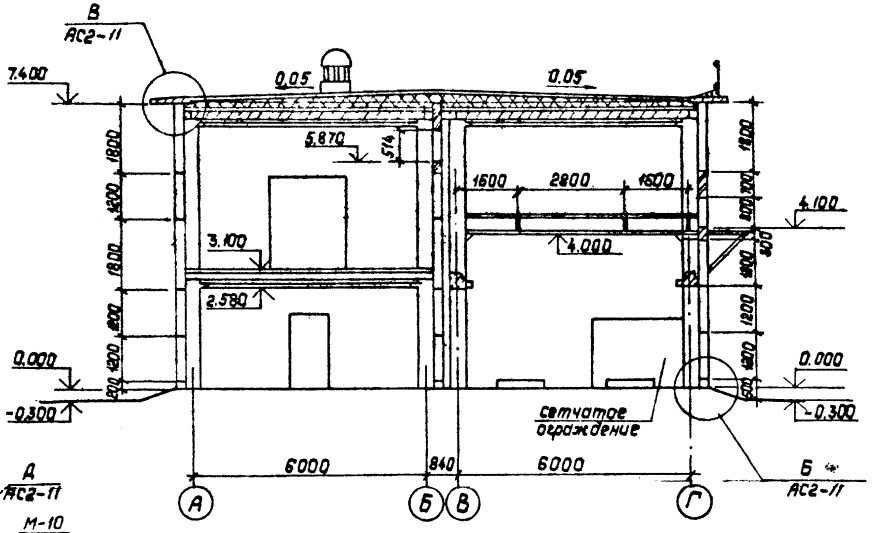

3 — 3

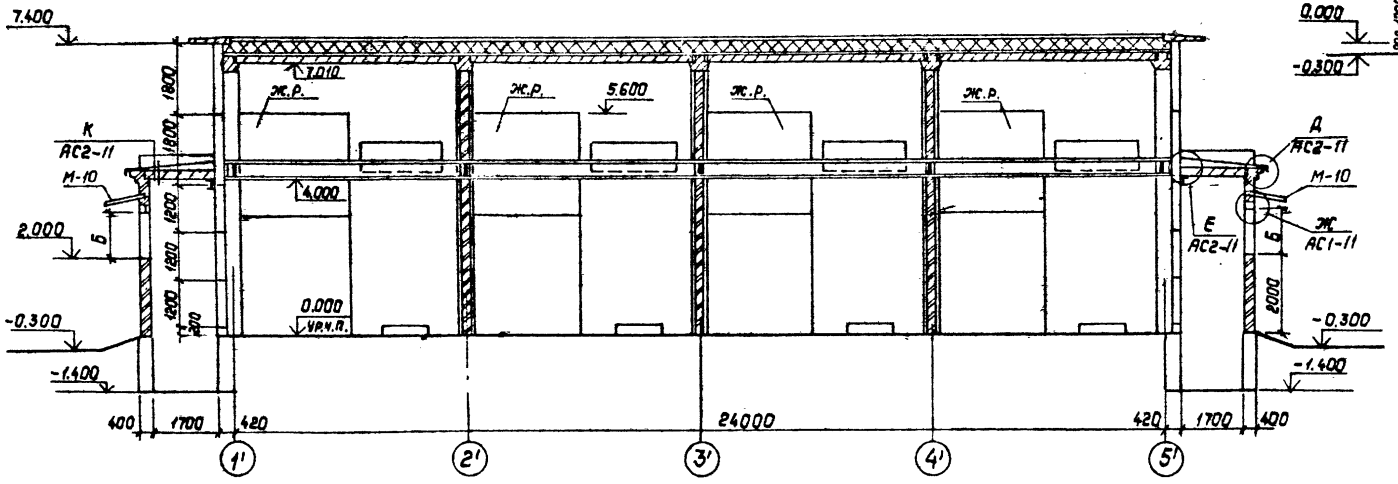

Спецификацию на изделие М-10 см. листы АС2-5; 7

Привязан

Инв. №

				407-3-588.90-АС2			
Нач. отд.	Роменский		20.01.11	3РУ10(6)кВ с кабельным этажом и реакторными камерами (3РУ10-6×24-ЖБ-51-2-К9-Р)	Стадия	Лист	Листов
Н. контр.	Сацюк		20.01.11		РП	8	
ГИП стр.	Ковалев		20.01.11				
Нач. гр.	Шленова		20.01.11	Разрезы 1-1...4-4.	СЕВЗАПЭНЕРГОСЕТЬПРОЕКТ Ленинград		
Чертеж	Гудкова		20.01.11				

Копир. Польс

Формат: А2

Альбом 3

Фасад 1-5

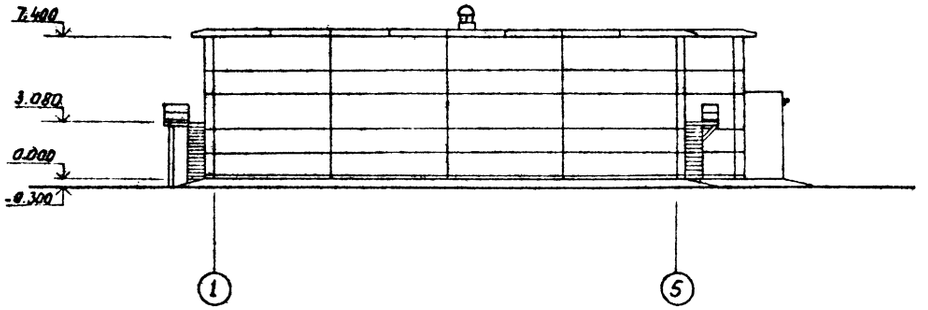

Фасад Г-А

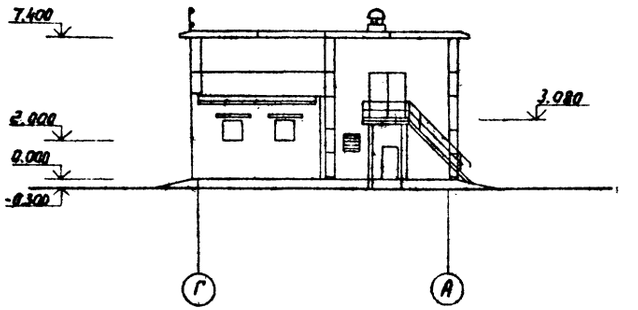

Фасад 5'-1'

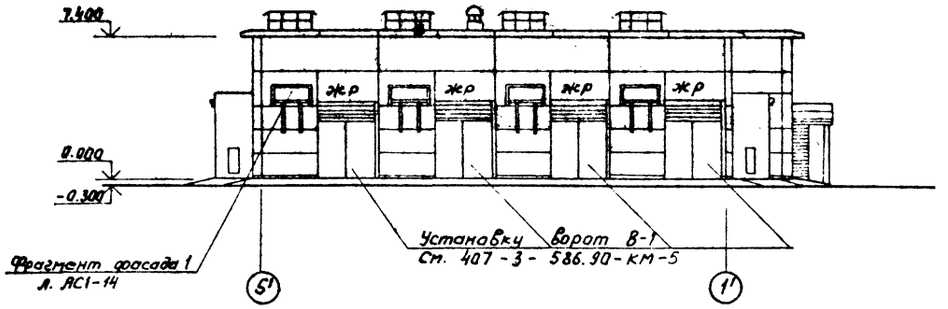

Фасад А-Г

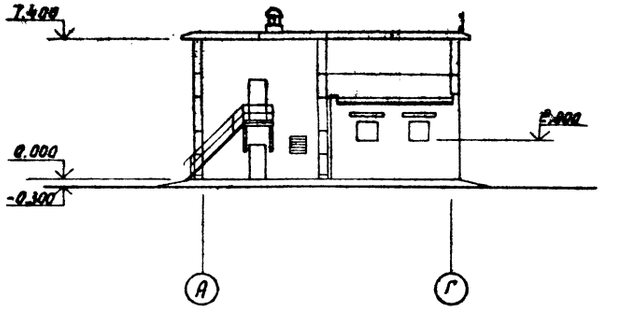

					407-3-588.90-АС2		
Привязан	Нач. отд.	Роменский		20.01.91	3РУ10(6)кВ с кабельным этажом и реакторными камерами (3РУ10-6х24-Ж6-51-2-КЭ-Р)	Стадия	Лист	Листов
	Н. контр.	Сацюк		20.01.91		РП	9	
	Гип	Фомин		20.01.91				
	Гип отр	Ковалев		20.01.91	Фасады (Вариант с одинарными реакторами)	СЕВЗАПЭНЕРГОСЕТЬПРОЕКТ Ленинград		
	Нач гр.	Шленова		20.01.91				
Инв.№	Инженер	Воробьева		20.01.91				

Инв.№ подл. | Подпись и дата | Взам.инв.№

Копир. Лит –

Формат А2

Альбом 3

Фасад 1-5

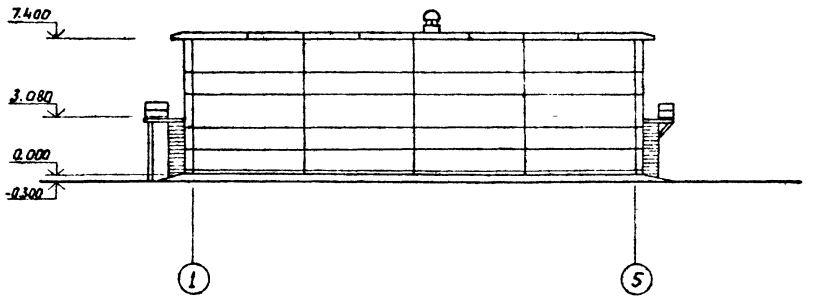

Фасад Г-А

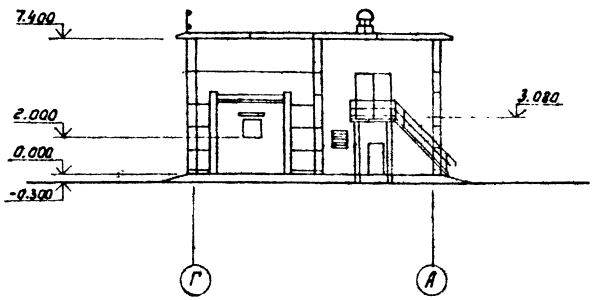

Фасад 5-1

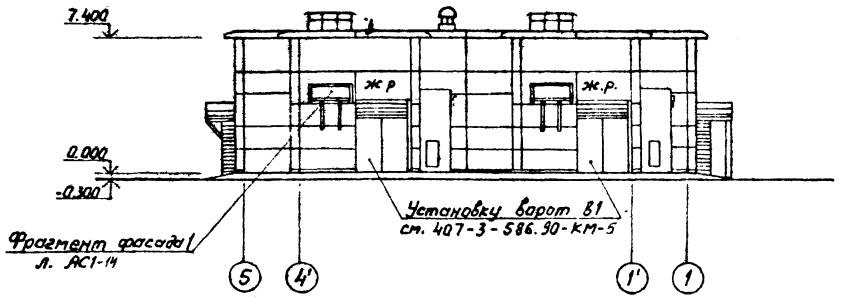

Фасад А-Г

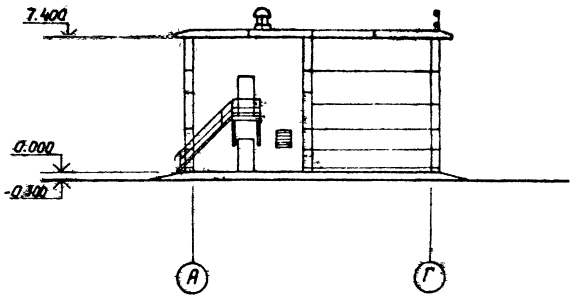

Привязан

Инв.№

				407-3-588.90-АС2	
Нач. отд.	Романский		20.08.91	3РУ 10(6) кВ с кабельным этажом и реакторными катерами (3РУ 10-6х24-Ж6-51-2-кэ-Р)	Стадия: РП; Лист: 10; Листов:
Н. контр.	Сацюк		20.08.91		
ГИП	Фомин		20.08.91		
Гип стр.	Кобылев		20.08.91	Фасады (вариант со сдвоенными реакторами)	СЕВЗАПЭНЕРГОСЕТЬПРОЕКТ Ленинград
Нач. гр.	Шленова		20.08.91		

Инв.№ подл. | Подпись и дата | Взам. инв.№

Копир. №1

Формат А2

Альбом 3

А

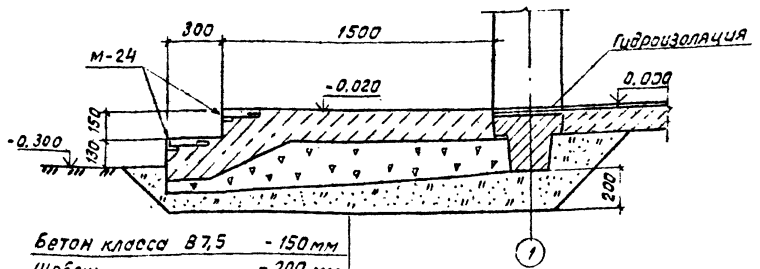

Бетон класса В7,5	- 150 мм
Щебень	- 200 мм
Песок	- 200 мм

Б

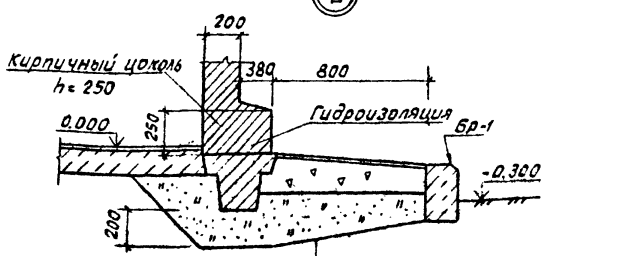

Бетон класса В7,5	- 30 мм
Щебень	- 200 мм
Песок	- 300 мм

В

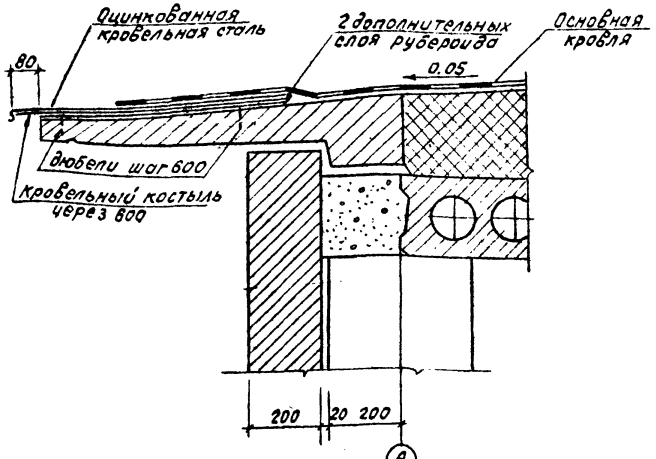

И

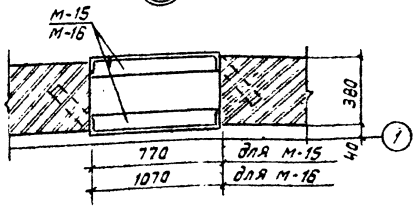

Ж

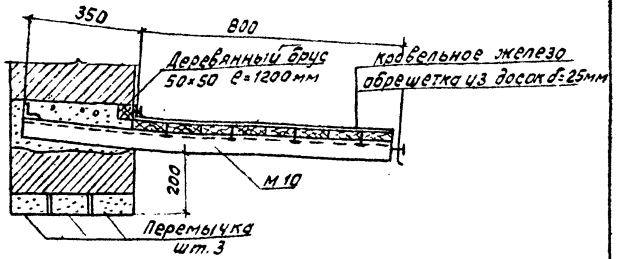

Д

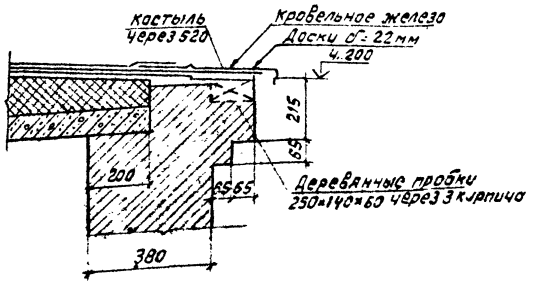

Е

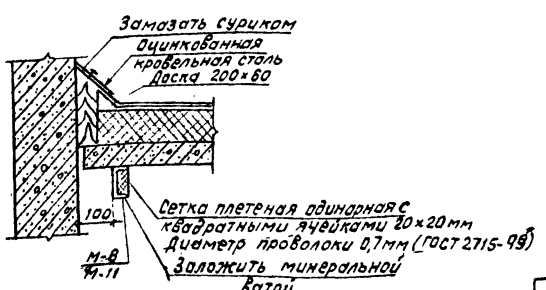

К

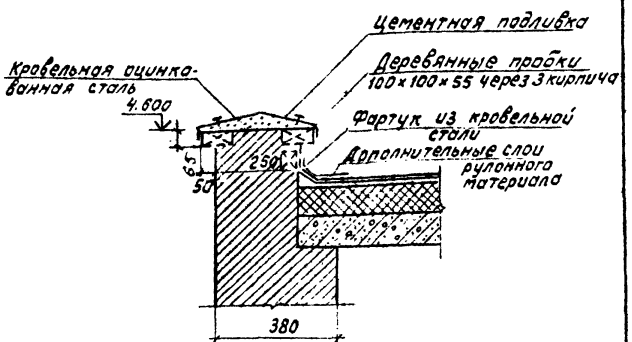

Привязан

Инв.№

Инв.№ подл. | Подпись и дата | Взам. инв.№

				407-3-588.90-АС 2		
Нач. отд.	Роменский		10.09.91	ЗРУ10(6)кВ с кабельным этажом и реакторными камерами (ЗРУ10-6×24-Ж6-51-2-КЭ-р)	Стадия	Лист	Листов
Н. контр.	Сацюк		10.09.91		РП	11	
Гип стр	Кобалев		10.09.91				
Нач. гр.	Шленова		10.09.91	Архитектурные узлы А, Б, В, Г, Д, Ж, Е, К.	Севзапэнергосетьпроект Ленинград		

Формат А2

Спецификация элементов к фрагменту входа 1.

Марка поз.	Обозначение	Наименование	Кол.	Масса ед,кг	Примечание
1		Брус 50х120 L=1910	4		
2		Доска 20х150 L=1910	4		
3		Нащельник 60х14	-		1.3м³
-		Минеральная вата	-		0.15м³
БР-1	ГОСТ 6665-82	БР 100.30.18		0.12	0.05м³

Фрагмент входа 1

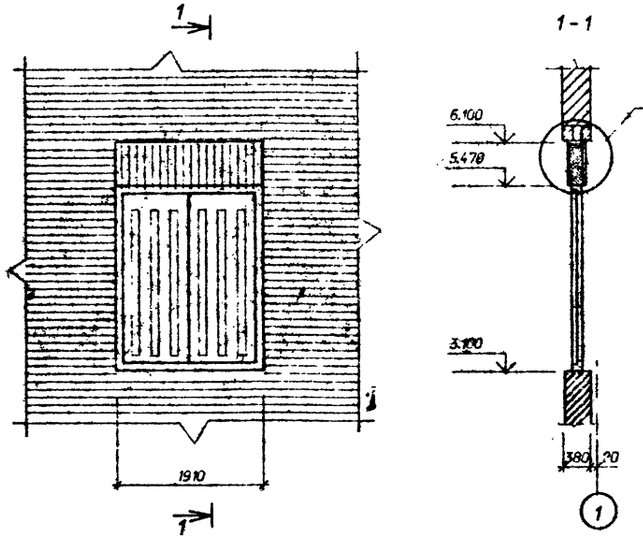

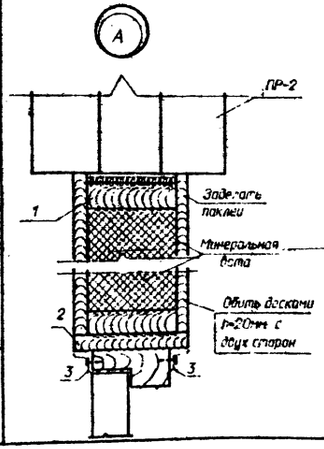

Привязан						
Инв.N						
				407-3-588.90-АС2		
Нач.отд.	Раменский		20.08.91	ЭРУ10(Б)кВ с кабельным этажом и реакторными камерами. (ЭРУ10-6х24-ХБ-51-2-КЭ-Р)	Стадия: РП	Лист: 12	Листов:
Н.контр.	Сашок		20.08.91				
Гип.стр.	Ковалев		20.08.91	Фрагмент входа 1.	"СЕВЗАПЭНЕРГОСЕТЬПРОЕКТ" Ленинград		
Нач.гр.	Шленова		20.08.91				

Инв.N подл. | Подпись и дата | Взам. инв.N | Инв.N дубл. | Подпись и дата

Формат А3

Таблица фундаментов под реакторы

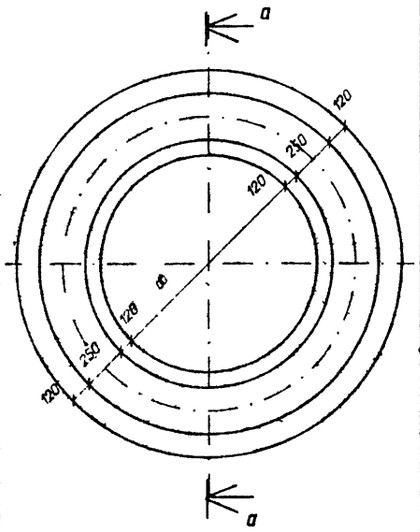

Марка фундамента	Объем бетона,м³	Д из в мм	d в в мм	Тип реактора
ФР-1	0.51	965	475	РБГ-10-1600-0,14
ФР-2	0.55	1045	555	РБГ-10-1600-0,20
ФР-3	0.7	1325	835	РБГ-10-1600-0.25
				РБГ-10-1600-0.35
ФР-4	0.64	1205	715	РБГ-10-1600-0.35
ФР-5	0.67	1265	775	РБГ-10-2500-0.14
ФР-6	0.65	1225	735	РБГ-10-2500-0.20
ФР-7	0.73	1365	875	РБДГ-10-2500-0.25
				РБСГ-10-2х1600-0.14
ФР-8	0.74	1405	915	РБДГ-10-2500-0.35
				РБДГ-10-2х2500-0.20
ФР-9	0.77	1465	975	РБСГ-10-2х1600-0.20
ФР-10	0.82	1545	1055	РБСДГ-10-2х1600-0.25
ФР-11	0.71	1345	855	РБСДГ-10-2х1600-0.35
ФР-12	0.8	1505	1015	РБСДГ-10-2х2500-0.14
ФР-13	0.7	1305	815	РБДГ-10-4000-0.10

Фундаменты "ФР" выполнять из бетона класса В10
Выбор фундамента производить по таблице в зависимости от типа реактора.

а - а

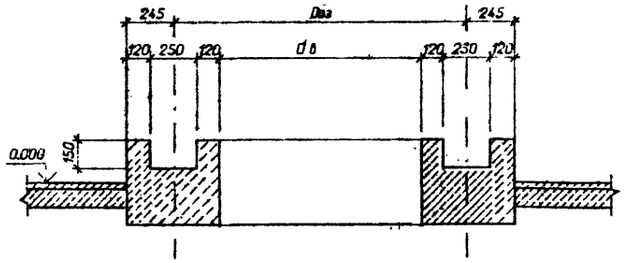

Привязан						
Инв.N						
				407-3-588.90-АС2		
Нач.отд.	Раменский		20.08.91	ЭРУ10(Б)кВ с кабельным этажом и реакторными камерами. (ЭРУ10-6х24-ХБ-51-2-КЭ-Р)	Стадия: РП	Лист: 13	Листов:
Н.контр.	Сашок		20.08.91				
Гип.стр.	Ковалев		20.08.91	Фундаменты под реакторы ФР-1_ФР-13	"СЕВЗАПЭНЕРГОСЕТЬПРОЕКТ" Ленинград		
Нач.гр.	Шленова		20.08.91				

Инв.N подл. | Подпись и дата | Взам. инв.N | Инв.N дубл. | Подпись и дата

Формат А3

Альбом 3

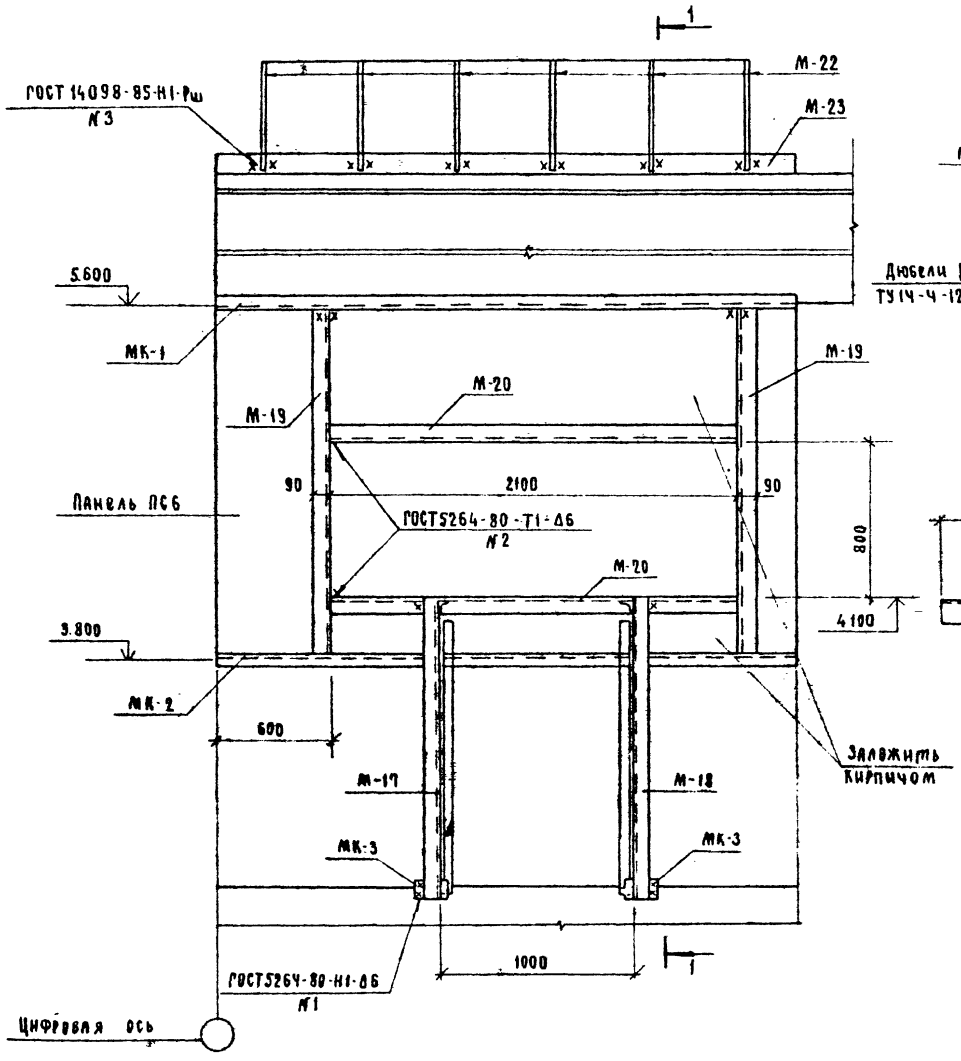

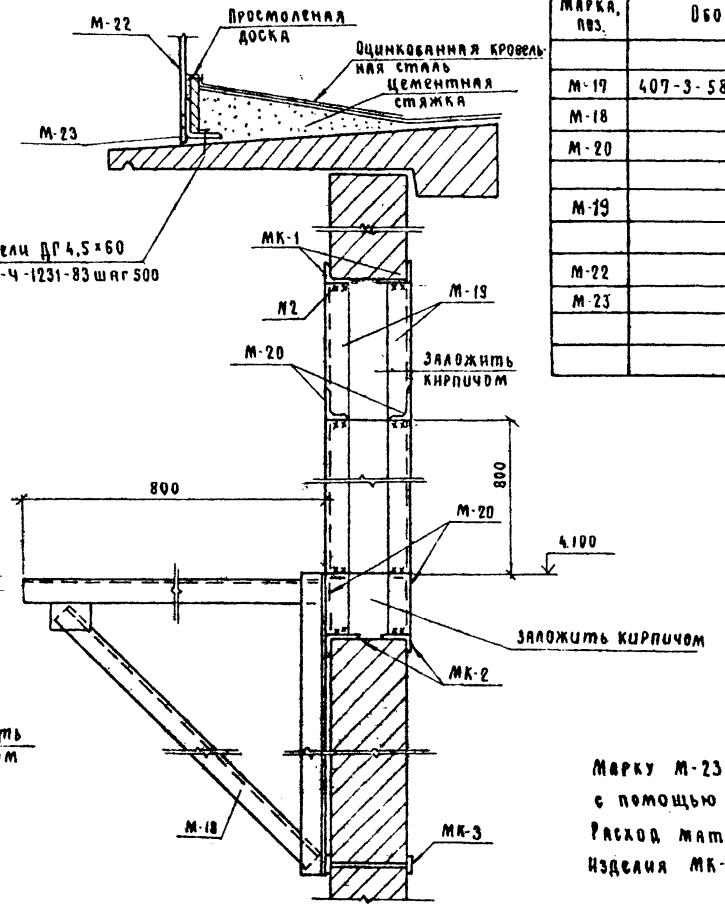

Спецификация к фрагменту фасада 1

Марка, поз.	Обозначение	Наименование	Кол.	Масса ед, кг	Примечание
		Металлоконструкции			
М-17	407-3-586.90-АС.И-17	Изделие М-17	1	20.8	
М-18	-17	Изделие М-18	1	20.8	
М-20		Уголок 90×56×6			
		ГОСТ 8510-86 ℓ=2100	4	14.07	
М-19		Уголок 90×56×6			
		ГОСТ 8510-86 ℓ=1800	4	12.06	
М-22	АС.И-18	Ограждение	1	34.7	
М-23		Уголок 90×56×6			
		ГОСТ 8510-86 ℓ=3000	1	20.1	

Марку М-23 крепить к карнизной панели по месту с помощью дюбелей с шагом 500 мм.

Расход материалов дан на 1 фрагмент фасада 1

Изделия МК-1... МК-3 см. спецификацию на листе АС2-26;27

Инв. № подл. | Подп. и дата | Взам. инв. №

Привязан

Инв. №

407-3-588.90-АС2

Нач. отд.	Роменский		20.01.91
Н. контр.	Сацюк		20.01.91
ГИП стр.	Ковалев		20.01.91
Нач. гр.	Шленова		20.01.91

ЗРУ 10(6) кВ с кабельным этажом и реакторными камерами (ЗРУ 10-6×24-ЖБ-51-2-КЭ-Р)

Фрагмент фасада 1

Стадия	Лист	Листов
РП	14	

СЕВЗАПЭНЕРГОСЕТЬПРОЕКТ Ленинград

Альбом 3

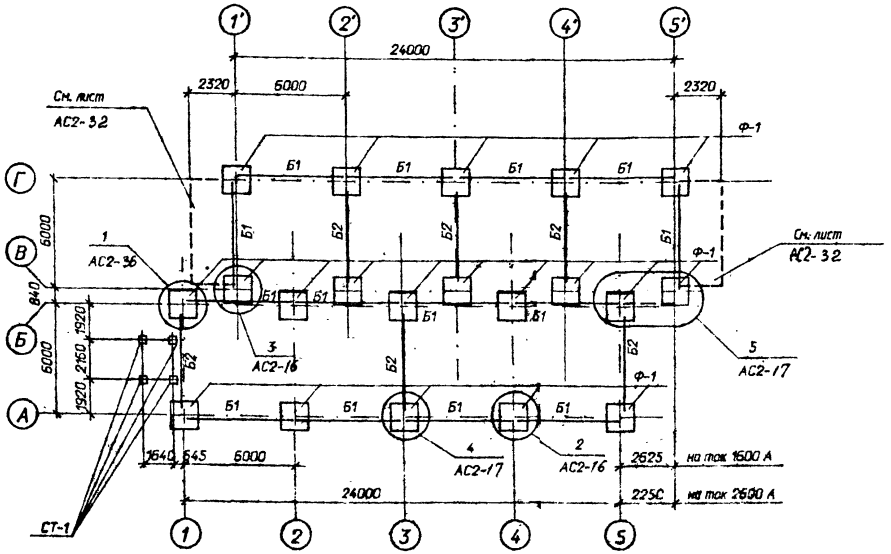

Деталь установки стойки СТ-1

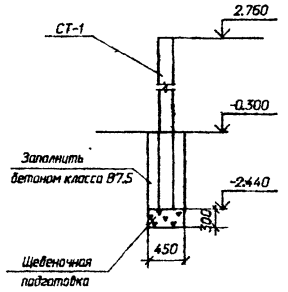

Спецификация элементов к схеме расположения фундаментов

Марка поз.	Обозначение	Наименование	Кол.	Масса ед.кг	Примечание
Ф-1	1.020-1/83 вып.1	Фундамент 2Ф15.9-1	20	3000	1.2м³
ФБ1	ГОСТ 13579-76	Блок ФБС9.3.6-Т	62	350	0.146м³
ФБ2	ГОСТ 13579-78	Блок ФБС9.4.6-Т	4	470	0.195м³
Б1	1.415.1-2 вып.1	Балка 3БФ6-3АIIIВ	14	1300	0.52м³
Б2	1.415.1-2 вып.1	Балка 3БФ6-6АIIIВ	6	1200	0.48м³
СТ-1	3.407.1-157 вып.1	Стойка СОН 52-39	4	575	0.23 м³
		Материалы			
		Бетон класса В 7.5	-		1.8 м³

1 Согласно технического отчета по инженерно-геологическим изысканиям основанием здания являются пески мелкозернистые со следующими нормативными прочностными и деформационными характеристиками:
φ =0.49рад, γ=1.8т/м³, С=2кПа (0.02кгс/см²), Е=14.7мПа(150кгс/см²)
Грунтовые воды отсутствуют.

2 По верху фундаментных балок и блоков выполнить цементно-песчаную гидроизоляцию толщиной 50мм состава 1:2 с уплотняющей добавкой (церезит, алюминат натрия, битумные мастики)

3 Под подошвой фундаментов выполнить песчаную подготовку толщиной 10 см.

4 Обратную засыпку пазух котлованов производить слоями толщиной 15-20см с тщательным послойным уплотнением, исключающим просадку грунта.

5 Фундаментные балки укладывать на бетоне класса В10.

6 Блоки ФБ укладывать на бетоне класса В7.5.

7 Кирпичный цоколь толщиной 380 мм укладывать на фундаментные балки Б1.

Расчетные схемы нагрузок

Угловой фундамент

N^{H}= 37.7 тс (369.5 кН)

M^{H}= 8 тм (78.4 кНм)

M^{H}=3.9тм (38 кНм)

Буквенная ось

Цифровая ось

Рядовой фундамент

N^{H}= 56тс (548.8 кН)

M^{H}= 16.1 тм (157.8 кНм)

Буквенная ось

Цифровая ось

Привязан

Инв.№

407-3-588.90-АС2

Нач. отд.	Романский				
Н. контр.	Сашок		ЗРУ 10 (6) кВ с кабельным этажом и реакторными камерами (ЗРУ10-6х24-ЖБ-51-2-КЭ-Р)	Стадия	Лист	Листов
ГИП стр.	Ковалев			РП	15	
Нач. гр.	Шленова					
Инж. 3 к.	Лизунова		Схема расположения элементов фундаментов здания. (Вариант с одинарными реакторами)	СЕВЗАПЭНЕРГОСЕТЬПРОЕКТ Ленинград		

Инв.№ подл. | Подпись и дата | Взам. инв. №

Формат А2

Альбом 3

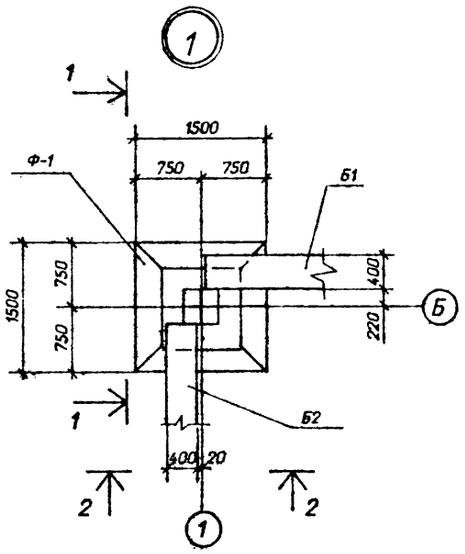

1 - 1

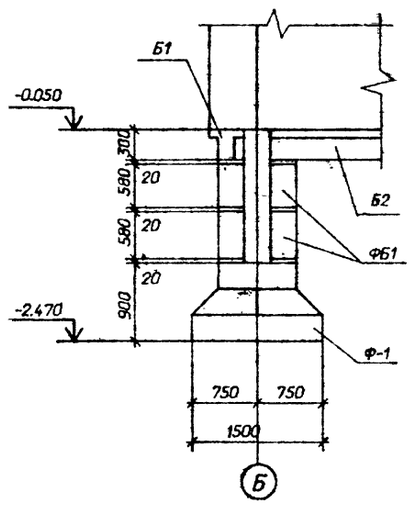

2 - 2

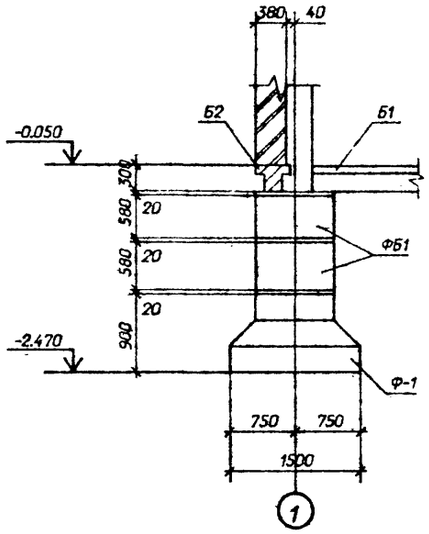

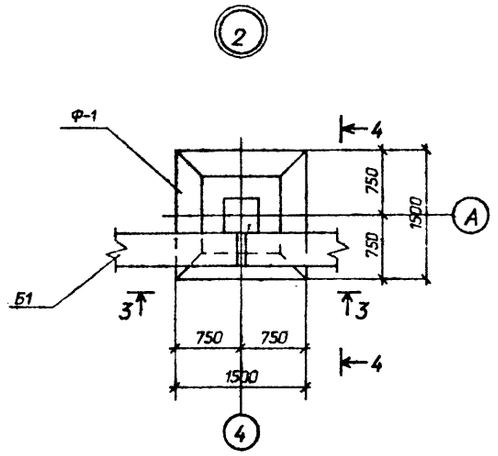

3 - 3

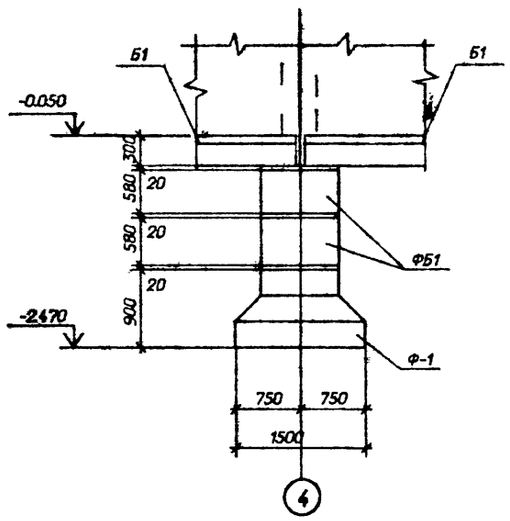

4 - 4

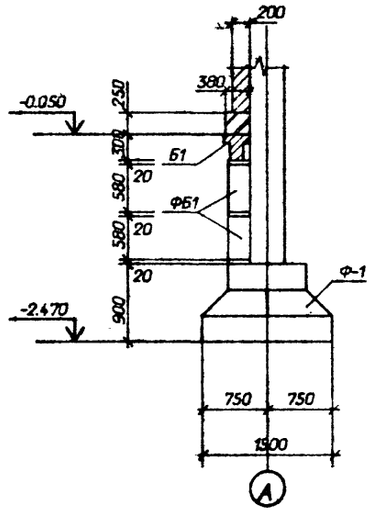

5 - 5

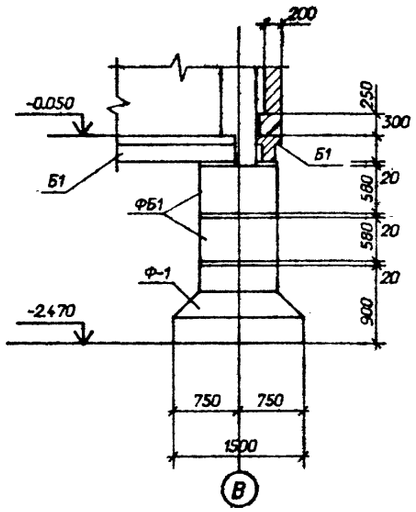

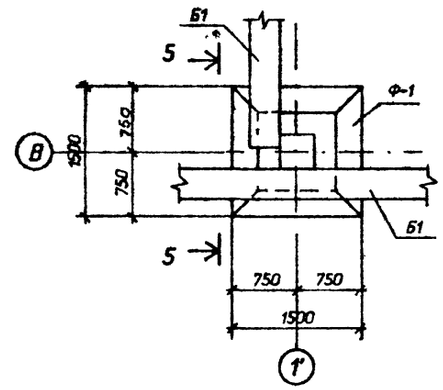

Привязан

Инв.N

				407-3-588.90-АС2			
Нач.отд.	Роменский		20.08.91	ЗРУ 10(6) кВ с кабельным этажом и реакторными камерами (ЗРУ 10-6х24-ЖБ-51-2-КЭ-Р)	Стадия	Лист	Листов
Н.контр.	Сауэк		20.08.91		РП	16	
Гип.стр.	Ковалев		20.08.91	Схема расположения элементов фундаментов здания. Узлы 1..3. (Вариант с одинарными реакторами)	СЕВЗАПЭНЕРГОСЕТЬПРОЕКТ Ленинград		
Нач.гр.	Шленова		20.08.91				
Инж.Зк.	Лизунова		20.08.91				

Инв.N подл. | Подпись и дата | Взам. инв. N

Формат А2

Альбом 3

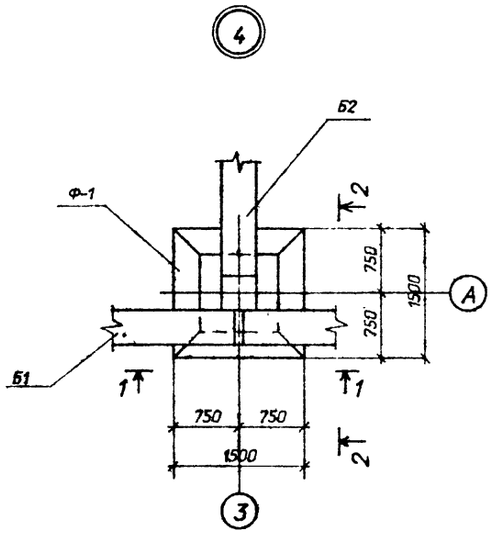

1 - 1

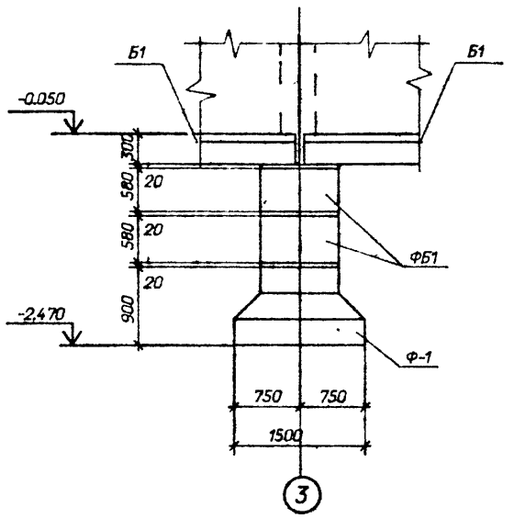

2 - 2

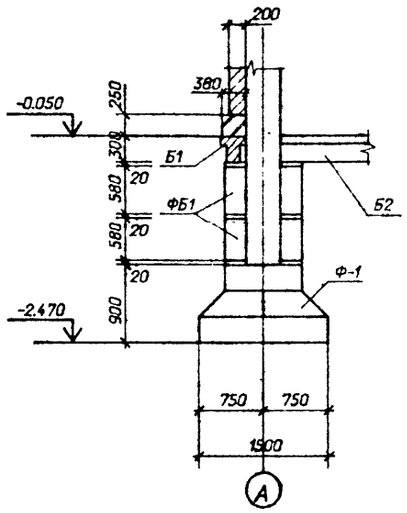

3 - 3

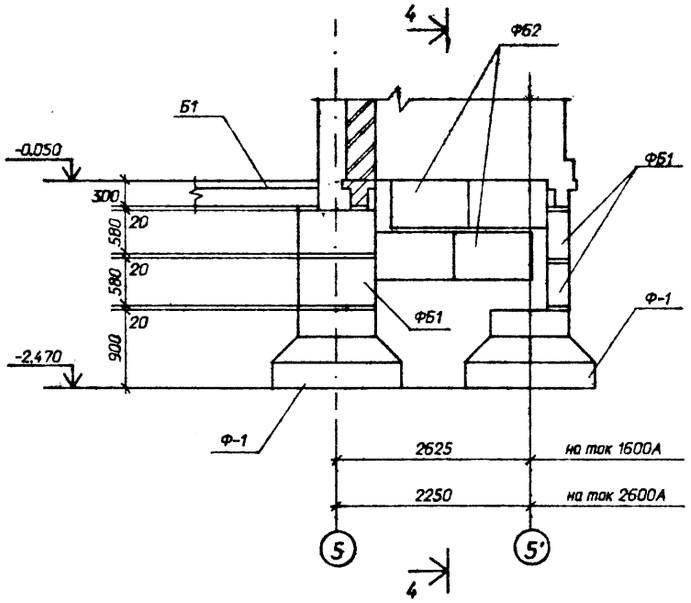

4 - 4

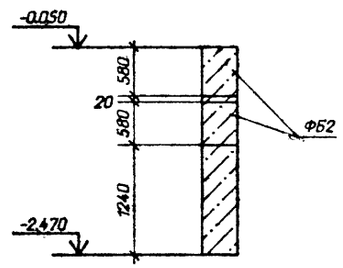

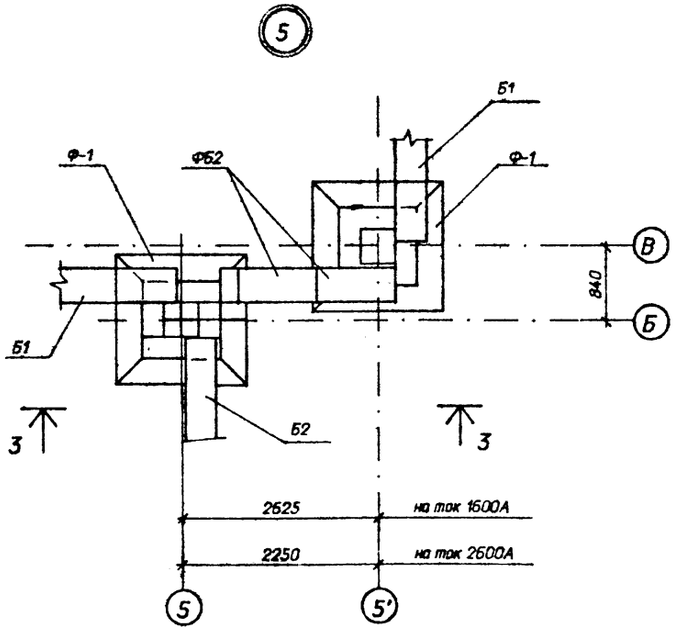

Привязан

Инв.N

				407-3-588.90-АС2		
Нач.отд.	Роменский		20.04.91	ЗРУ 10(6) кВ с кабельным этажом и реакторными камерами (ЗРУ 10-6х24-ЖБ-51-2-КЗ-Р)	Стадия	Лист	Листов
Н.контр.	Сацюк		20.04.91		РП	17	
Гип.стр.	Кабалев		20.04.91				
Нач.гр.	Шленова		20.04.91	Схема расположения элементов фундаментов здания. Узлы 4,5. Вариант с одинарными реакторами	"СЕВЗАПЭНЕРГОСЕТЬПРОЕКТ" Ленинград		
Инж.Эк.	Лизумова		20.04.91				

Инв.N подл. | Подпись и дата | Взам. инв. N

Формат А2

Альбом 3

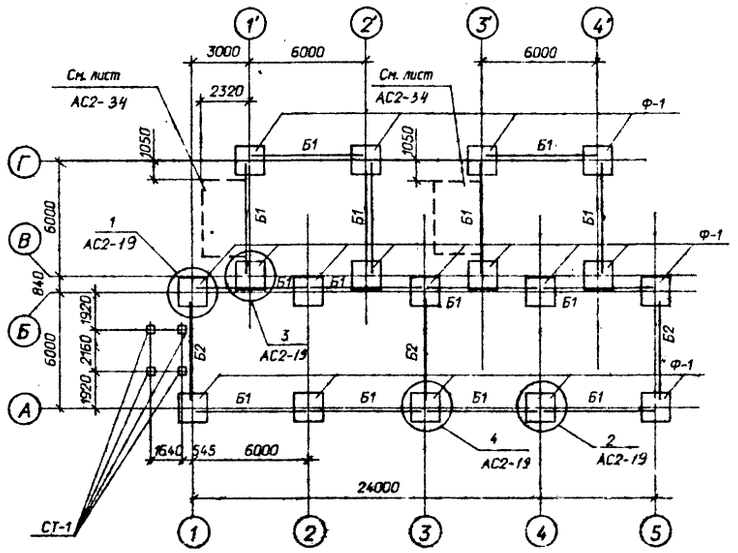

Деталь установки стойки СТ-1

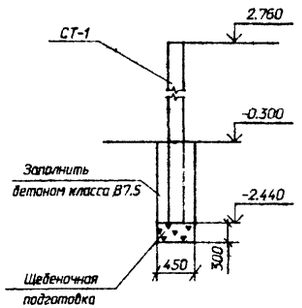

Спецификация элементов к схеме расположения фундаментов

Марка поз.	Обозначение	Наименование	Кол.	Масса ед.кг	Примечание
Ф-1	1.020-1/83 вып.1	Фундамент 2Ф15.9-1	18	3000	1.2м³
ФБ1	ГОСТ 13579-78	Блок ФБС9.3.6-Т	56	350	0.146м³
Б1	1.415.1-2 вып.1	Балка 3БФ6-3АIIIВ	14	1300	0.52м³
Б2	1.415.1-2 вып.1	Балка 3БФ6-6АIIIВ	3	1200	0.48м³
СТ-1	3.407.1-157 вып.1	Стойка СОН 52-39	4	575	0.23 м³
		Материалы			
		Бетон класса В 7.5	-		1.7 м³

1 Согласно технического отчета по инженерно-геологическим изысканиям основанием здания являются пески мелкозернистые со следующими нормативными прочностными и деформационными характеристиками:
φ=0.49рад, γ=1.8т/м³, С=2кПа (0.02кгс/см²), Е=14.7мПа(150кгс/см²)
Грунтовые воды отсутствуют.

2 По верху фундаментных балок и блоков выполнить цементно-песчаную гидроизоляцию толщиной 50мм состава 1:2 с уплотняющей добавкой (церезит, алюминат натрия, битумные мастики).

3 Под подошвой фундаментов выполнить песчаную подготовку толщиной 10 см.

4 Обратную засыпку пазух котлованов производить слоями толщиной 15-20см с тщательным послойным уплотнением, исключающим просадку грунта.

5 Фундаментные балки укладывать на бетоне класса В10.

6 Блоки ФБ укладывать на бетоне класса В7.5.

7 Кирпичный цоколь толщиной 380 мм укладывать на фундаментные балки Б1.

Расчетные схемы нагрузок

Угловой фундамент

$N^{н}$= 37.7 тс (369.5 кН)

$M^{н}$= 8 тм (78.4 кНм)

$M^{н}$=3.9тм (38.2 кНм)

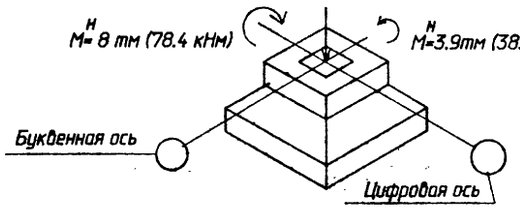

Рядовой фундамент

$N^{н}$= 56тс (548.8 кН)

$M^{н}$= 16.1 тм (157.8 кНм)

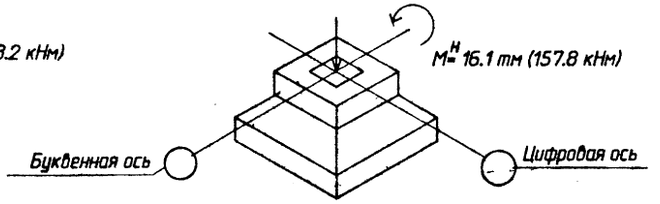

См. вместе с листами АС2-19, 34

Привязан

Инв.N

				407-3-588.90-АС2		
Нач. отд.	Романский		20.04.91			
Н. контр.	Сошок		20.04.91	ЭРУ 10 (6) кВ с кабельным этажом и реакторными камерами (ЭРУ10-6х24-ЖБ-51-2-КЭ-Р)	Стадия: РП	Лист: 18	Листов:
ГИП стр.	Ковалев		20.04.91				
Нач. гр.	Шленова		20.04.91				
Инж. 3 к.	Лизунова		20.04.91	Схема расположения элементов фундаментов здания. (Вариант со сдвоенными реакторами)	"СЕВЗАПЭНЕРГОСЕТЬПРОЕКТ" Ленинград		

Инв. N подл. | Подпись и дата | Взам. инв. N

Формат А2

Альбом 3

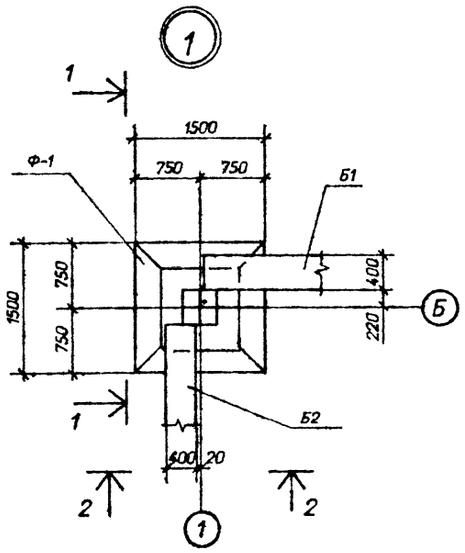

1-1

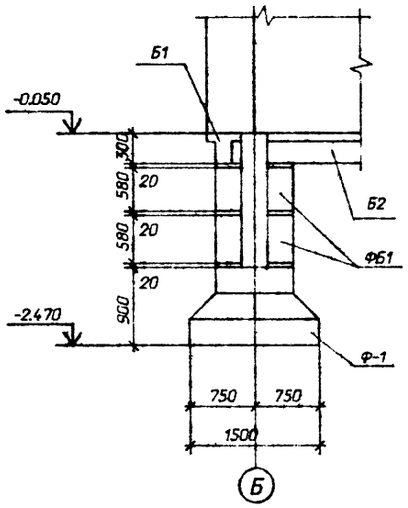

2-2

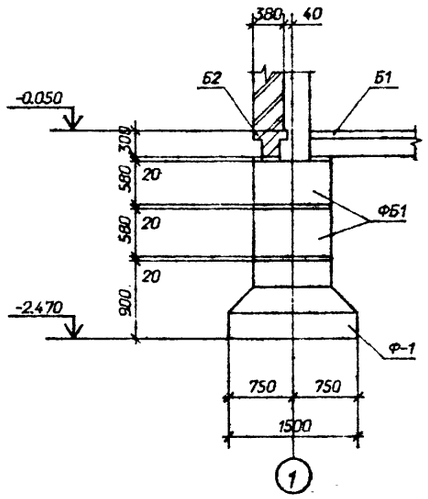

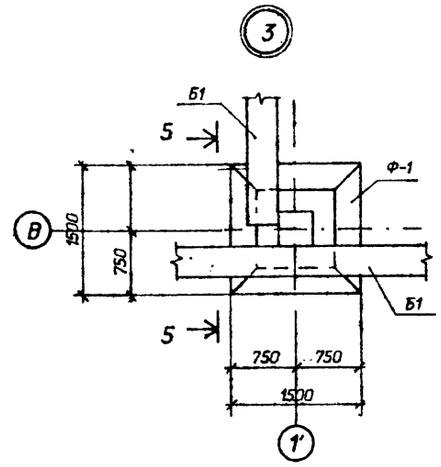

3-3

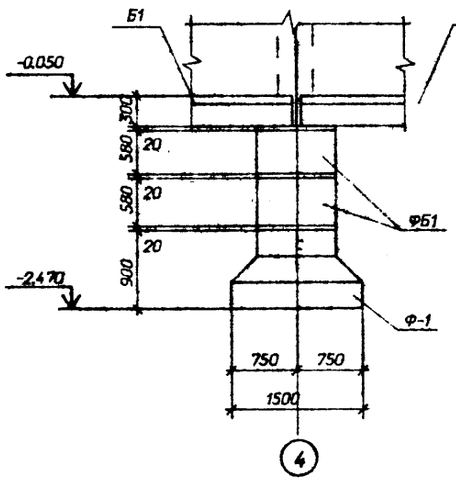

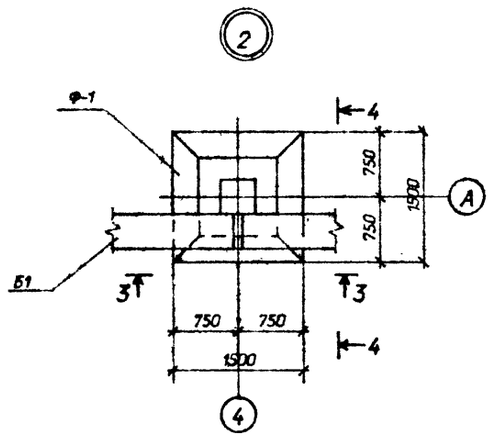

4-4

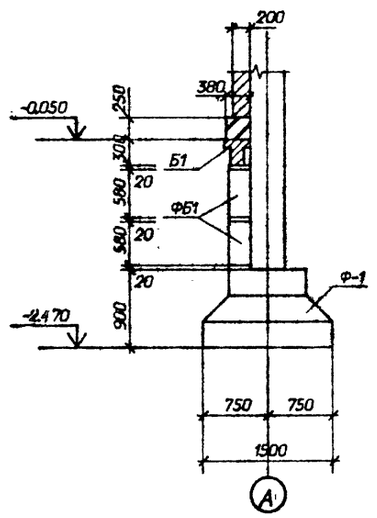

5-5

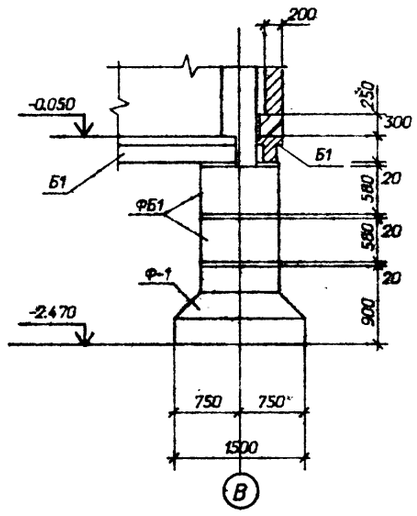

6-6

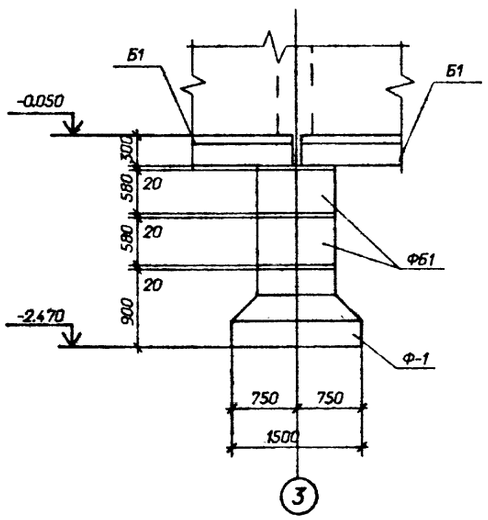

7-7

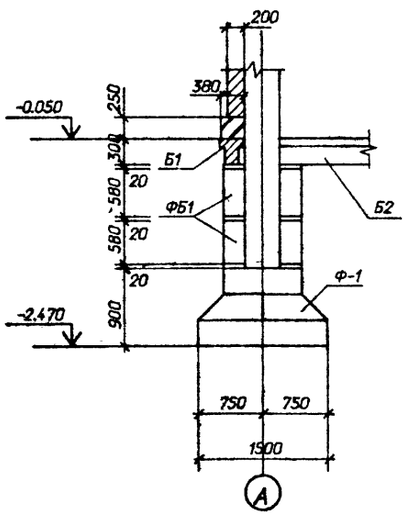

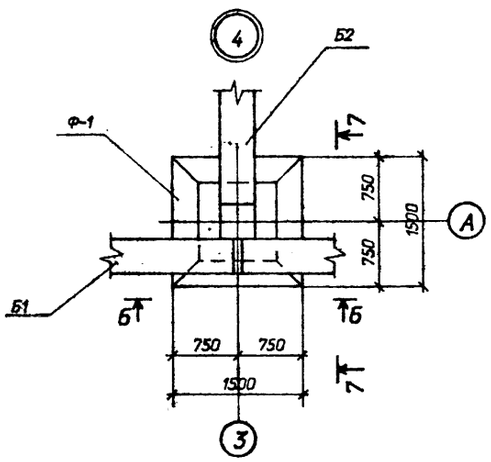

Привязан

Инв.N

				407-3-588.90-АС2			
Нач.отд.	Роменский		30.09.91	ЗРУ 10(6) кВ с кабельным этажом и реакторными камерами (ЗРУ 10-6х24-ЖБ-51-2-КЭ-Р)	Стадия	Лист	Листов
Н.контр.	Сацюк		20.09.91		РП	19	
Гип.стр.	Ковалев		20.09.91				
Нач.гр.	Шленова		20.09.91	Схема расположения элементов фундаментов здания. Узлы 1...4. (Вариант со сдвоенными реакторами)	"СЕВЗАПЭНЕРГОСЕТЬПРОЕКТ" Ленинград		
Инж.эк.	Лизунова		20.09.91				

Инв.N подл. | Подпись и дата | Взам. инв. N

Формат А2

Альбом 3

Схемы расположения колонн, ригелей и балок на отм.4.000

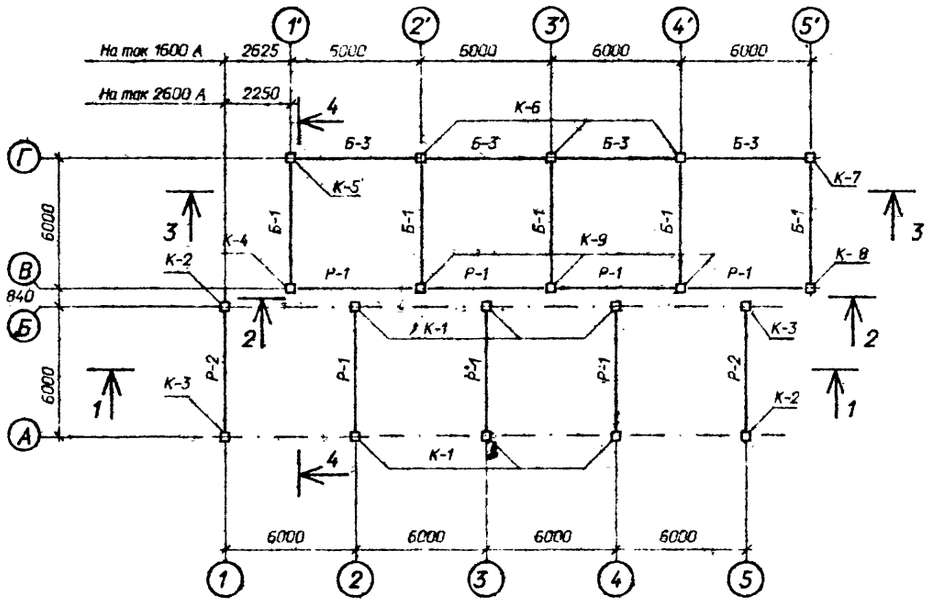

1 - 1

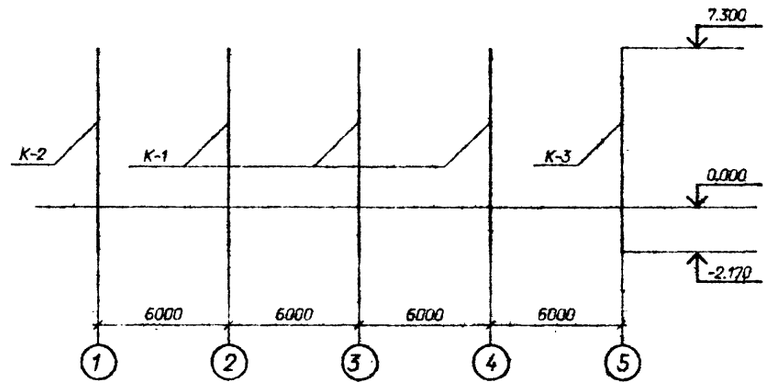

2 - 2

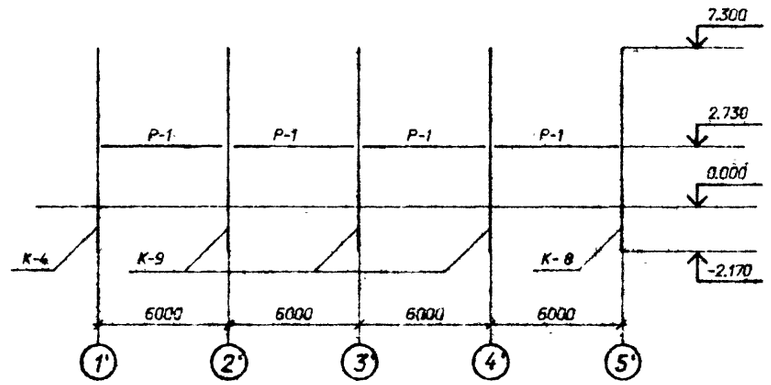

3 - 3

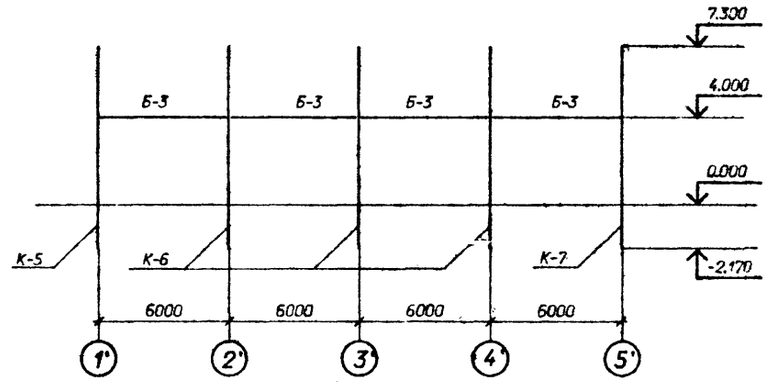

4 - 4

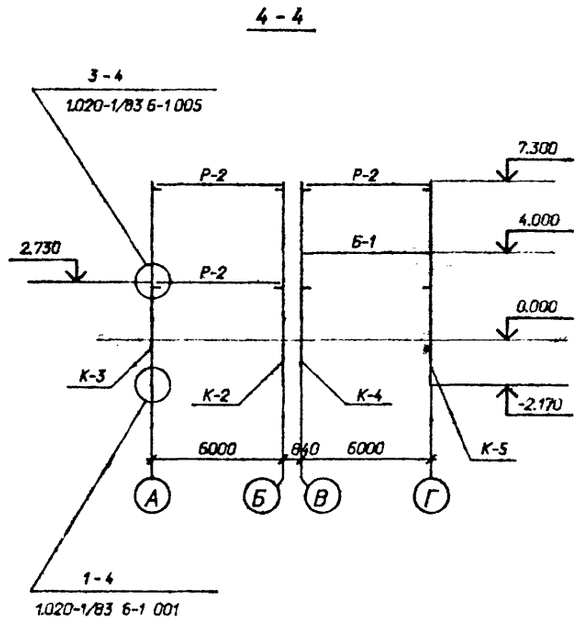

Схемы расположения колонн, ригелей и балок на отм. 7.300

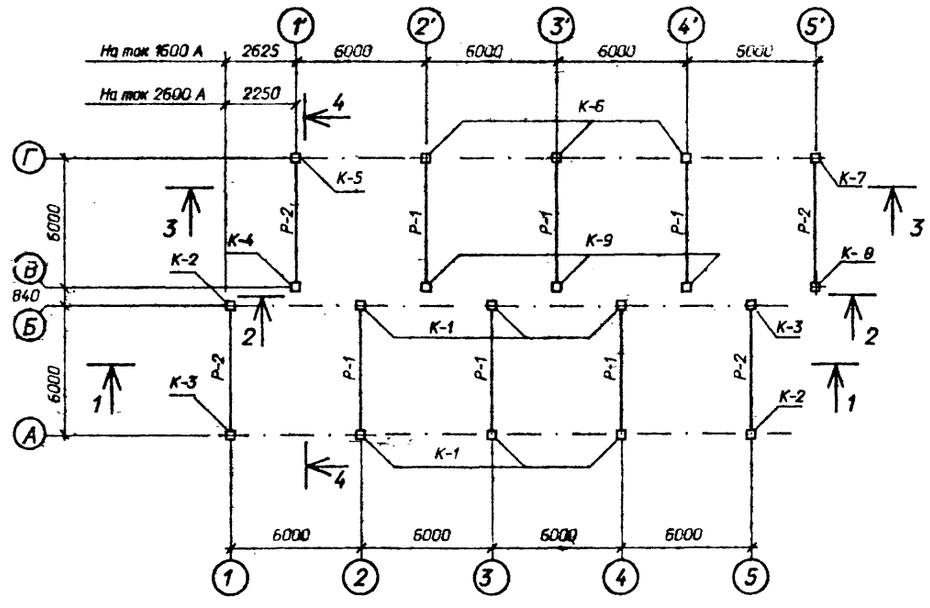

Схему расположения и спецификацию на балки Б-1 см. 407-3-586.90-КМ-18

Спецификацию к схемам расположения колонн, ригелей и балок см. лист АС2-36

Смотреть вместе с листами АС2-15; 16; 17

Привязан

Инв.N

				407-3-588.90-АС2			
Нач. отд.	Роменский		20.04.94	ЗРУ 10(6) кВ с кабельным этажом и реакторными камерами (ЗРУ 10-6х24-ЖБ-51-2-КЭ-Р)	Стадия	Лист	Листов
Н. контр.	Сашок		20.04.94		РП	20	
ГИП стр.	Ковалев		20.04.94				
Нач. гр.	Шленова		20.04.94	Схемы расположения колонн, ригелей и балок (вариант с одиночными реакторами)	"СЕВЗАПЭНЕРГОСЕТЬПРОЕКТ" Ленинград		
Инж. Эк.	Лизунова		20.04.94				

Взам. инв. N | Подпись и дата | Инв. N подл.

Формат А2

Альбом 3

Схемы расположения колонн, ригелей и балок на отм.4.000 и 2.730

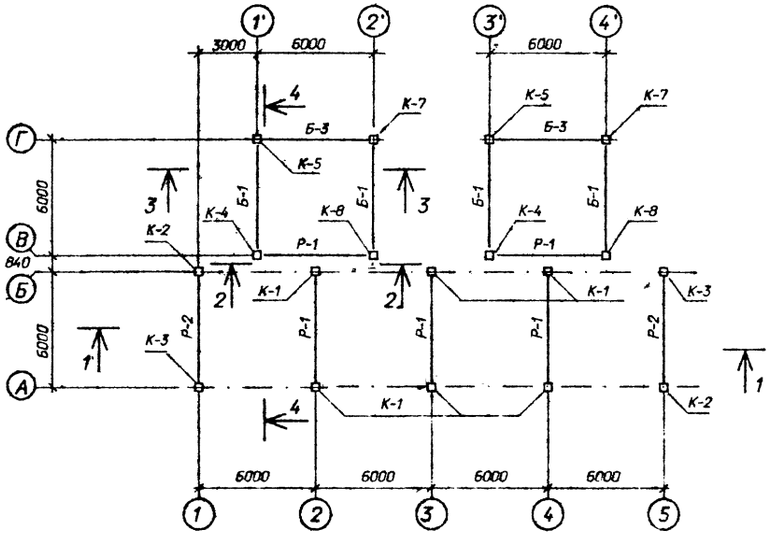

1 - 1

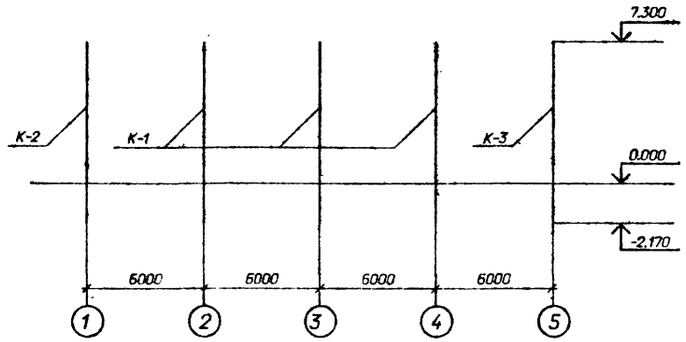

2 - 2

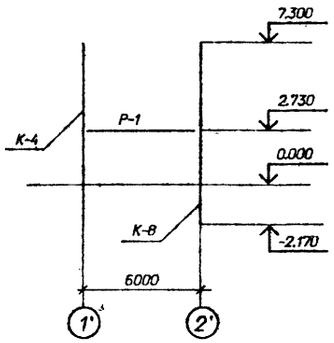

3 - 3

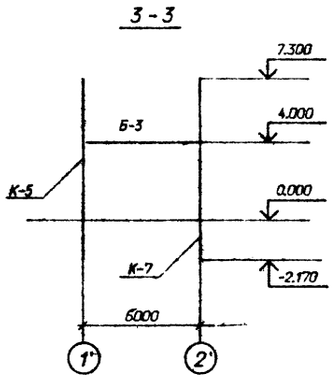

4 - 4

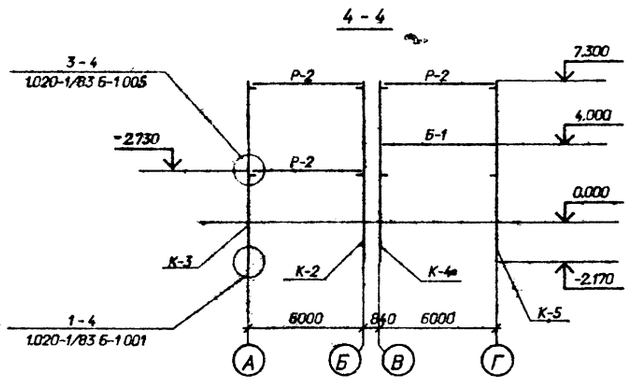

Схемы расположения колонн, ригелей и балок на отм. 7.300

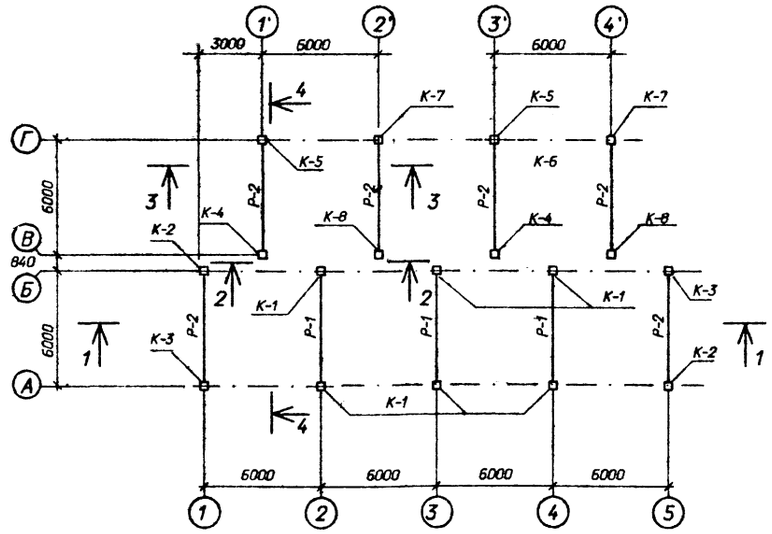

Схему расположения и спецификацию на балку Б-1 см. 407-3-586.90-КМ-18

Спецификацию к схемам расположения колонн, ригелей и балок см. лист АС2-36

Смотреть вместе с листами АС2-18; 19.

Привязан

Инв.N

				407-3-588.90-АС2			
Нач. отд.	Романский		20.08.91	ЭРУ 10(6) кВ с кабельным этажом и реакторными камерами (ЭРУ 10-6х24-Ж6-51-2-КЭ-Р)	Стадия	Лист	Листов
Н. контр.	Сацюк		20.08.91		РП	21	
ГИП стр.	Ковалев		20.08.91				
Нач. гр.	Шленова		20.08.91	Схемы расположения колонн, ригелей и балок (вариант со сдвоенными реакторами)	"СЕВЗАПЭНЕРГОСЕТЬПРОЕКТ" Ленинград		
Инж. Эк.	Лизунова		20.08.91				

Формат А2

Альбом 3

Схема расположения плит покрытия

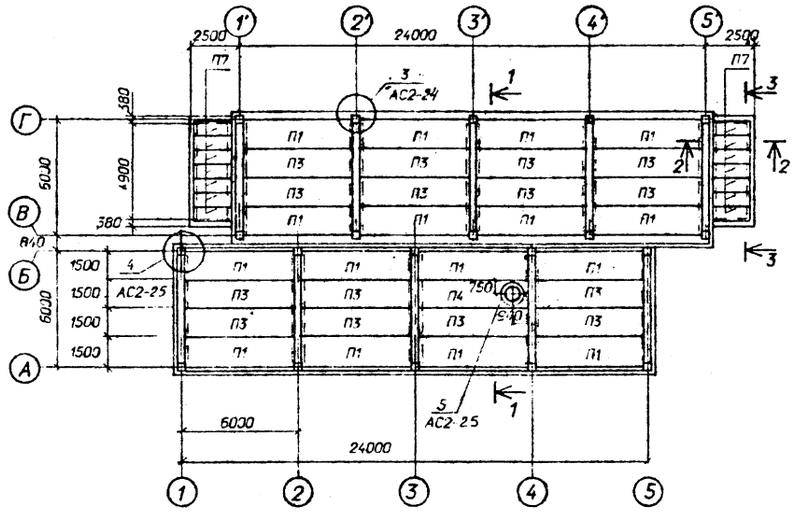

2 - 2

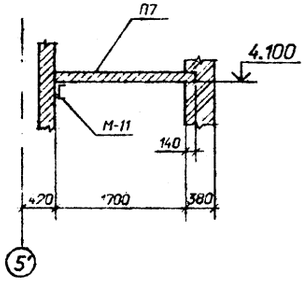

Схема расположения плит перекрытия

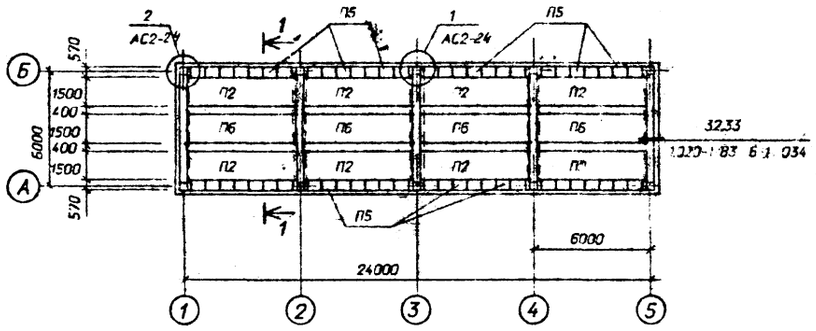

3 - 3

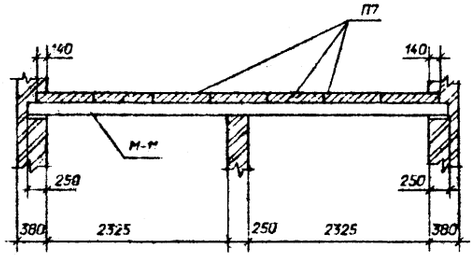

1 - 1

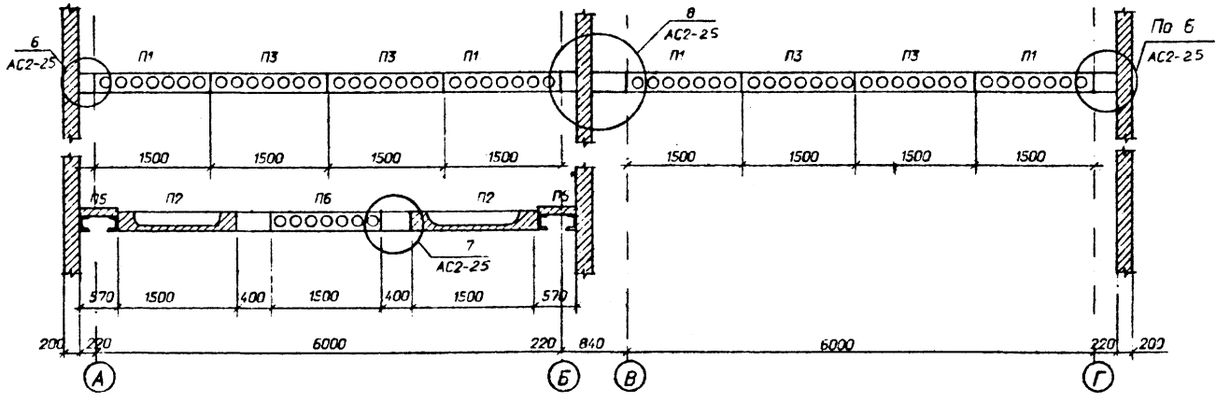

Спецификация к схемам расположения плит покрытия и перекрытия

Марка поз.	Обозначение	Наименование	Кол.	Масса ед.кг	Примечание
		Плиты покрытия			
П1	1.041.1-3 вып.1	ПК56.15-6AIVт-I	16	2690	1.05м³
П3	1.041.1-3 вып.1	ПК56.15-6AIVт	15	2600	1.04м³
П4	407-3-586.90-АСИ-1	ПРС56.15-6AIVт-А	1	2890	1.13м³
П7	3.006.1-2.87 вып.2	П15д-5	14	410	0.16м³
		Плиты перекрытия			
П2	1.041.1-3 вып.6	ПРС56.15-16AIVт	8	2890	1.13м³
П6	1.041.1-3 вып.1	ПК56.15-12AIVт	4	2690	1.05м³
*П5	3.006.1-2.87 вып.2	Плита П5	56	110	0.04м³
	Стакан для крышных вентиляторов				
С-1	1.484-24 вып.1	СБ7А-I	1	290	0.12м³
		Металлоконструкции			
М-11	407-3-586.90-АСИ-14	Изделие М-11	2	88.4	
МС-5	- 26	Изделие МС-5	8	32.4	
МС-3	- 26	Изделие МС-3	32	22.7	
МС-4	- 28	Изделие МС-4	32	1.5	
МС-8		Полоса 8х90 ГОСТ			
		103-76** L=180	20	1.0	
МС-6	АСИ-13	Изделие МС-6	1	37.2	
МС-12		Ø 22АI ГОСТ 5781-82			
		L=640	16	1.9	
МС-17		Ø 16АI ГОСТ 5781-82**			
		L=350	4	0.55	
КР-1	АСИ-25	Каркас КР-1	56	13.4	
КР-2	- 25	Каркас КР-2	8	15.6	
1		Ø 6АI - ГОСТ5781-82			
		L=200	560	0.04	
2		Ø 6АI - ГОСТ5781-82			
		L=400	336	0.08	
МР-9	АСИ - 27	Изделие МР - 9	8	165.4	
МР-10	-26	Изделие МР - 10	16	27.6	
		Бетон класса В25	-		2.2м³

Привязан

Инв.N

				407-3-588.90-АС2	
Нач.отд.	Роменский		10.04.91	ЭРУ 10(6) кВ с кабельным этажом и реакторными камерами (ЭРУ 10-Ех24-Х6-51-2-К3-Р)	Стадия: РП; Лист: 2.2; Листов:
Н.контр.	Сашок		10.04.91		
Гип.стр.	Кавалев		10.04.91		
Нач.гр.	Шленова		10.04.91	Схемы расположения плит покрытия и перекрытия. (Вариант с одиночными реакторами)	СЕВЗАПЭНЕРГОСЕТЬПРОЕКТ Ленинград

Взам. инв. N | Подпись и дата | Инв. N подл.

Формат А2

Альбом 3

Схема расположения плит покрытия

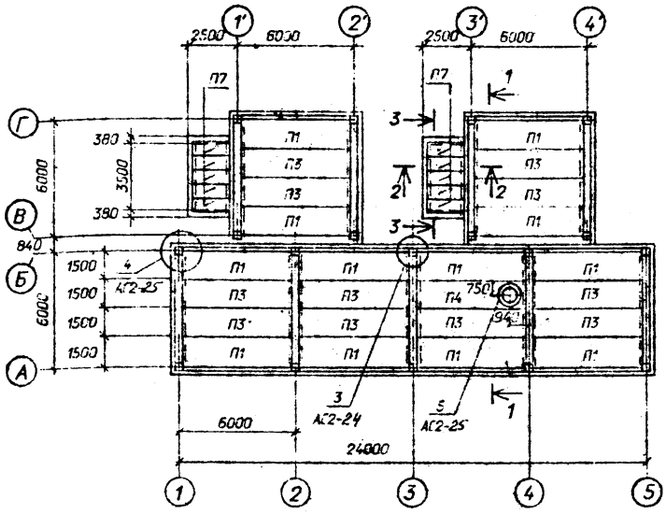

2 - 2

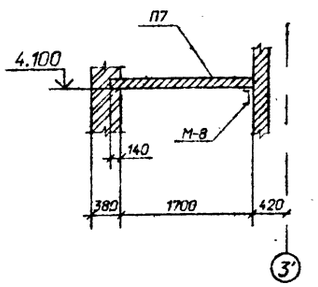

Схема расположения плит перекрытия

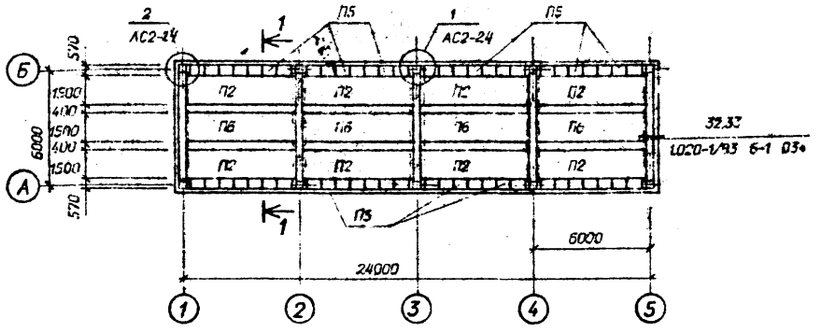

3 - 3

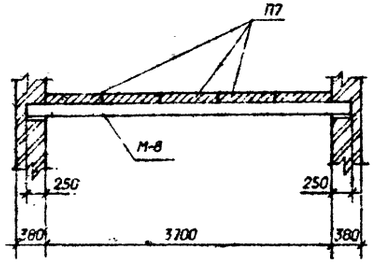

1 - 1

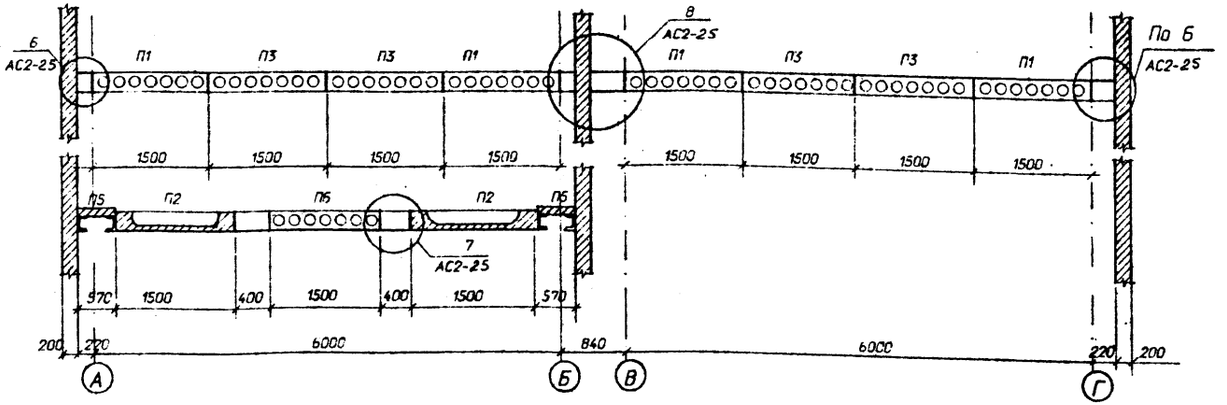

Спецификация к схемам расположения плит покрытия и перекрытия

Марка поз.	Обозначение	Наименование	Кол.	Масса ед.кг	Примечание
		Плиты покрытия			
П1	1.041.1-3 вып.1	ПК56.15-6АIVm-I	12	2690	1.05м³
П3	1.041.1-3 вып.1	ПК56.15-6АIVm	11	2600	1.04м³
П4	407-3-586.90-АСИ-1	ПРС56.15-6АIVm-А	1	2890	1.13м³
П7	3.006.1-2.87 вып.2	П15д-5	10	410	0.16м³
		Плиты перекрытия			
П2	1.041.1-3 вып.6	ПРС56.15-16АIVm	8	2890	1.13м³
П6	1.041.1-3 вып.1	ПК56.15-12АIVm	4	2690	1.05м³
П5	3.006.1-2.87 вып.2	Плита П5	56	110	0.04м³
	Стакан для крышных вентиляторов				
С-1	1.484-24 вып.1	СБ7А-I	1	290	0.12м³
		Металлоконструкции			
М-8	407-3-586.90-АСИ-14	Изделие М-8	2	67.4	
МС-5	-26	Изделие МС-5	4	29.1	
МР-9	-27	Изделие МР-9	8	165.4	
МР-10	-26	Изделие МР-10	16	27.6	
МС-3	-26	Изделие МС-3	36	20.5	
МС-4	-28	Изделие МС-4	8	1.5	
МС-8		Полоса 8х90 ГОСТ			
		103-76* L=180	18	1.0	
МС-6	АСИ-13	Изделие МС-6	1	37.2	
МС-12		Ø 22АI-ГОСТ 5781-82*			
		L=640	18	1.9	
КР-1	АСИ-25	Каркас КР-1	48	13.4	
КР-2	-25	Каркас КР-2	4	15.6	
1		Ø 6АI-ГОСТ5781-82*			
		L=200	392	0.04	
2		L=400	336	0.08	
		Бетон класса В25	—		1.6м³

Привязан

Инв.N

Нач.отд.	Раменский		20.08.91
Н.контр.	Сацюк		20.08.91
Гип.стр.	Ковалев		20.08.91
Нач.гр.	Шленова		20.08.91

407-3-588.90-АС2

ЗРУ 10(6) кВ с кабельным этажом и реакторными камерами (ЗРУ 10-6х24-ЖБ-51-2-КЭ-Р)

Схемы расположения плит покрытия и перекрытия.(Вариант со сдвоенными реакторами)

Стадия	Лист	Листов
РП	23	

СЕВЗАПЭНЕРГОСЕТЬПРОЕКТ Ленинград

Инв. N подл. | Подпись и дата | Взам. инв. N

Формат А2

Альбом 3

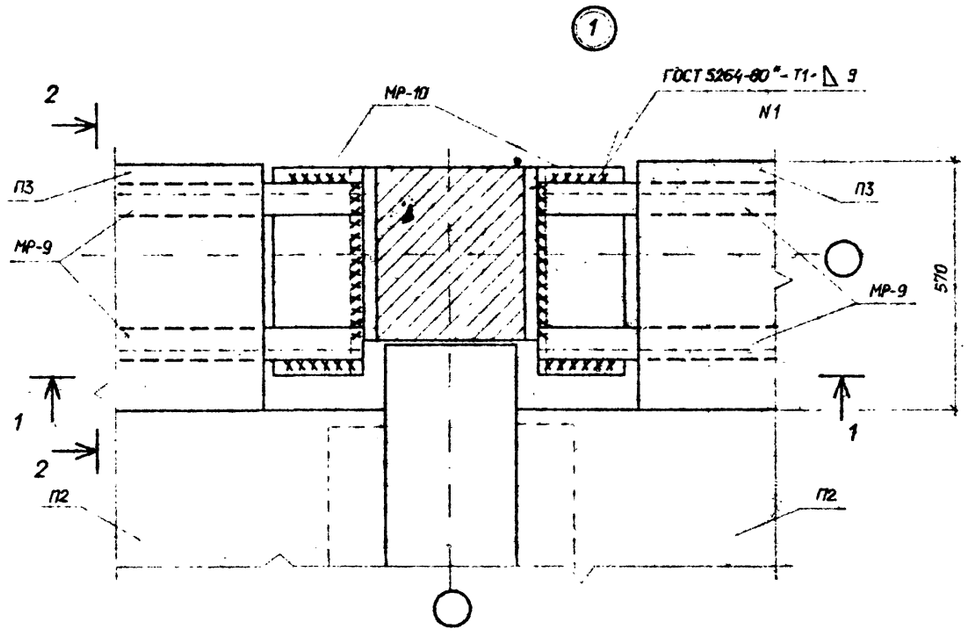

1 - 1

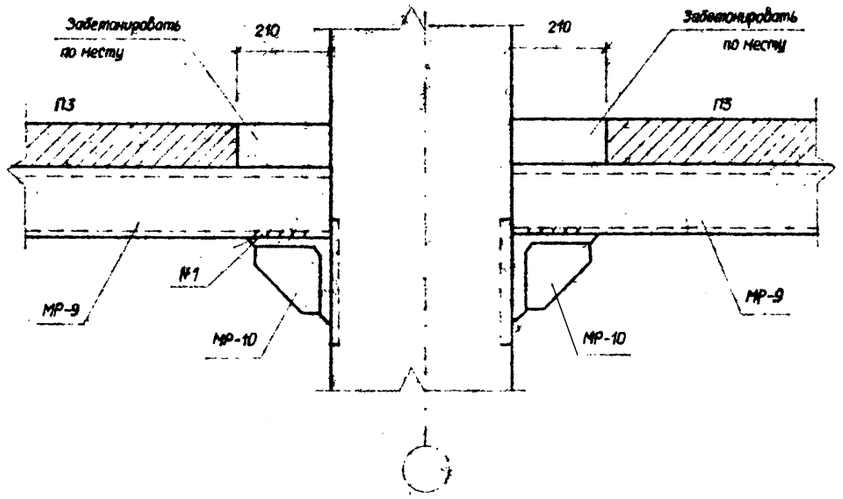

2 - 2

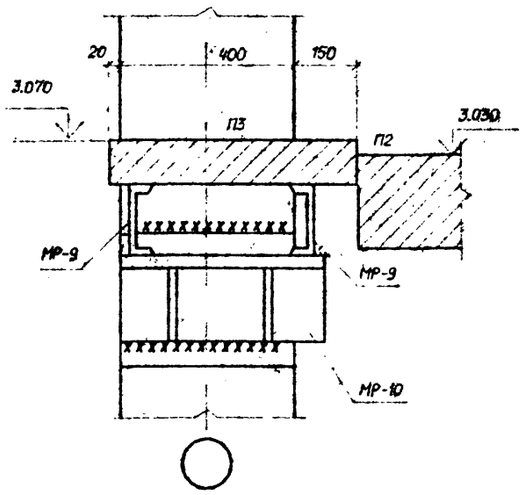

3

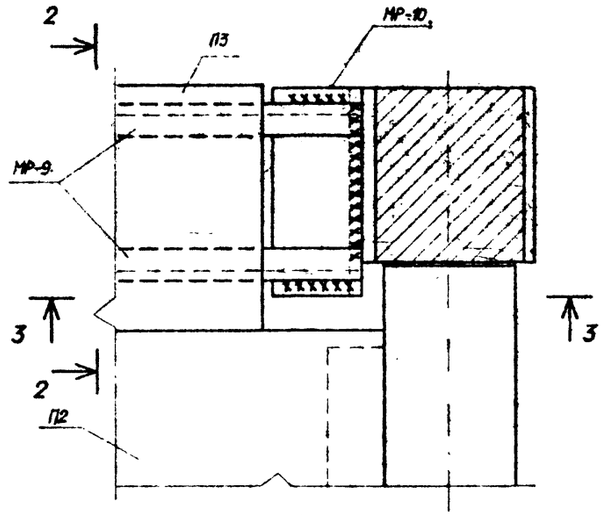

3 - 3

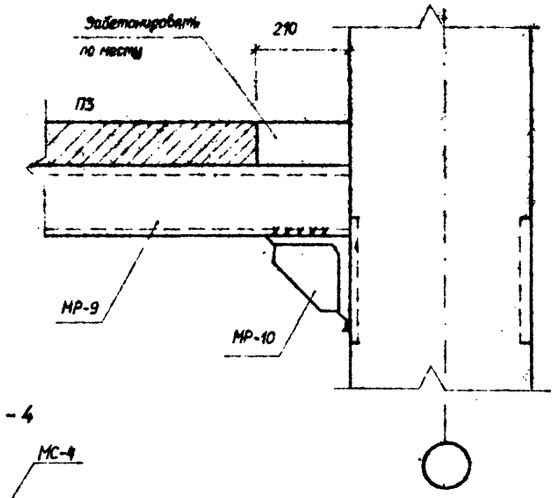

4 - 4

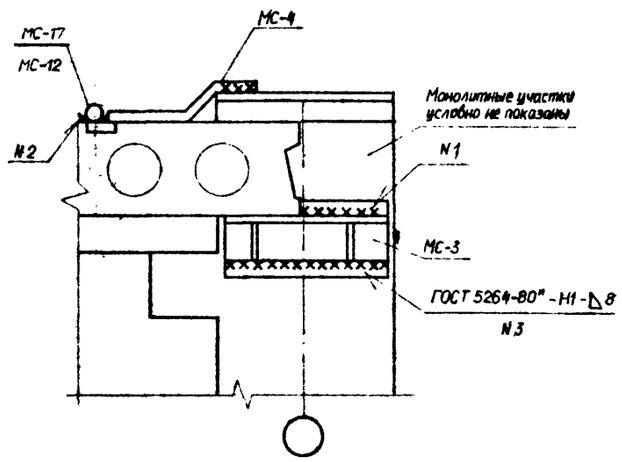

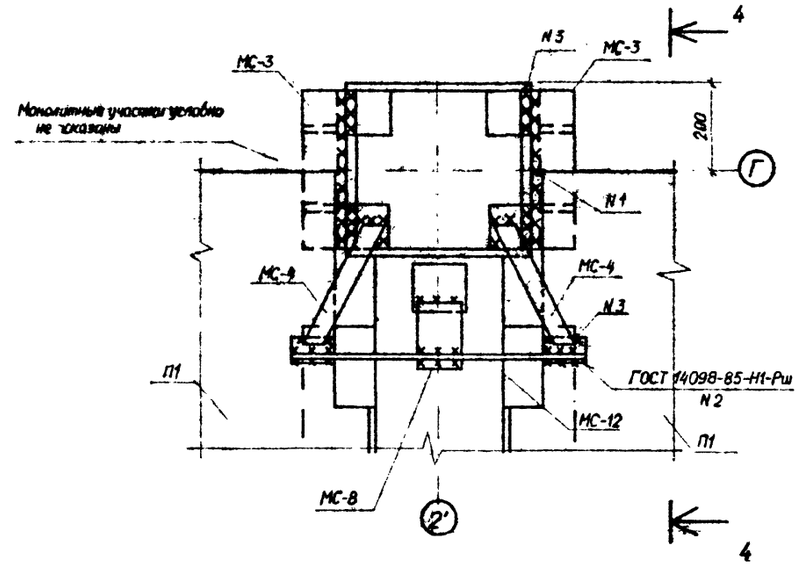

Привязан

Инв.N

				407-3-588.90-АС2	
Нач.отд.	Роменский		10.09.91	ЗРУ 10(6) кВ с кабельным этажом и реакторными камерами (3ВЭ10-6х04-Ж6-51-2-К9+1)	Стадия: РП; Лист: 24; Листов:
Н.контр.	Сашок		10.09.91		
Гип.стр.	Ковалев		10.09.91		
Нач.гр.	Шленова		10.09.91	Схемы расположения плит покрытия и перекрытия. Узлы 1_3	СЕВЗАПЭНЕРГОСЕТЬПРОЕКТ Ленинград

Инв.N подл. | Подпись и дата | Взам.инв.N

Формат А2

Альбом 3

5

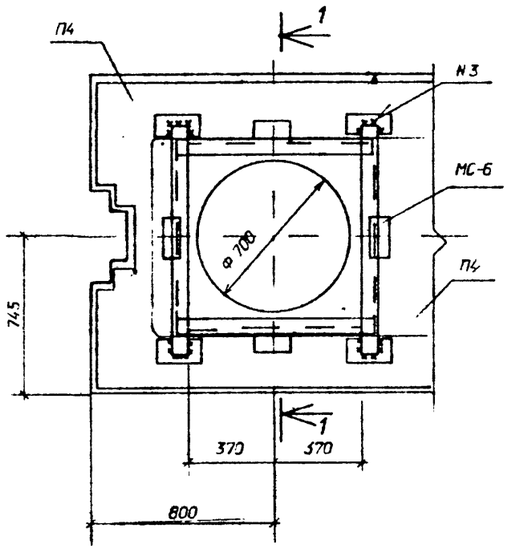

1 - 1

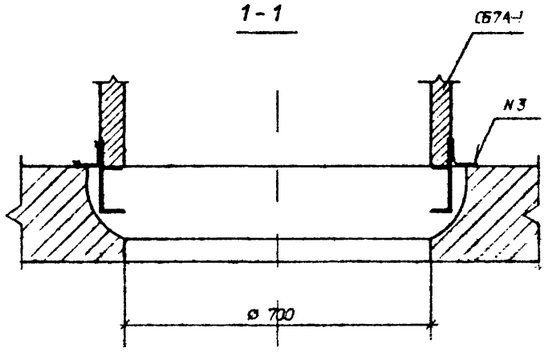

4

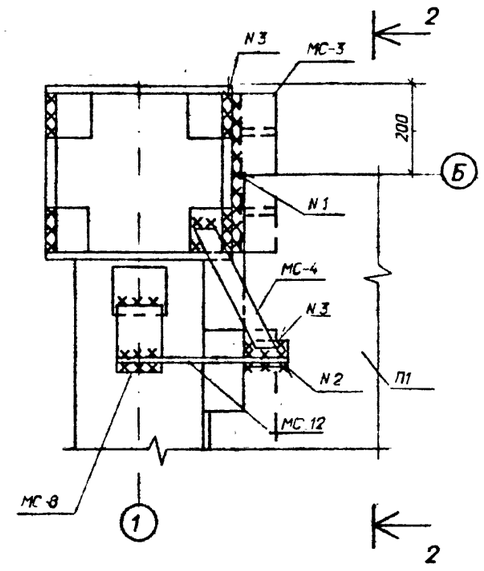

2 - 2

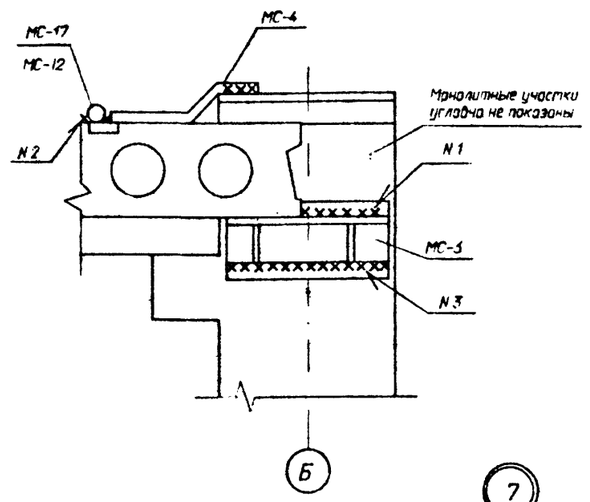

7

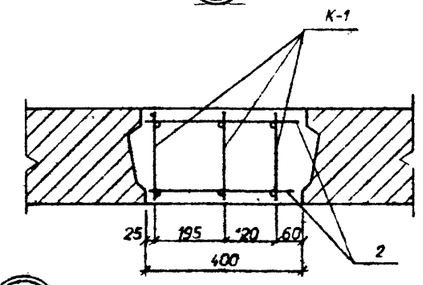

8

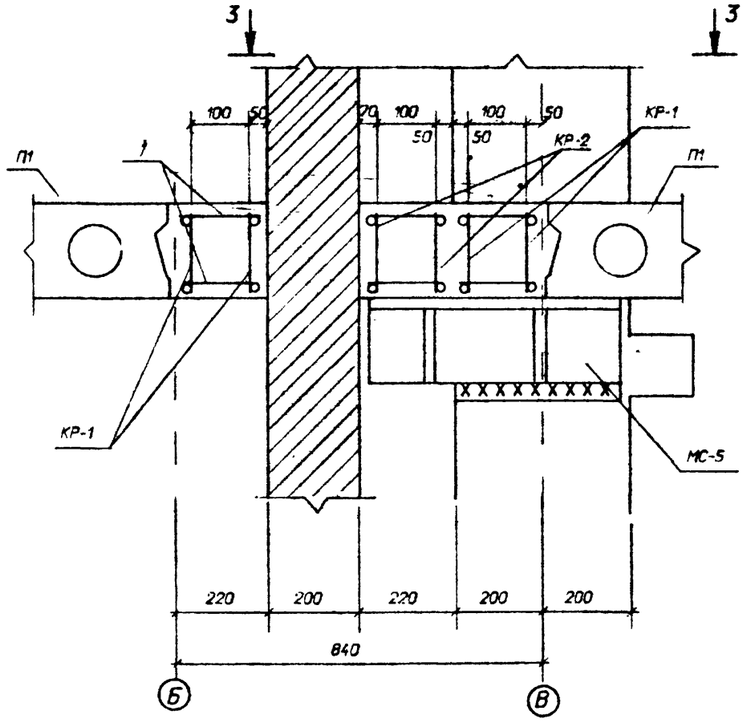

3 - 3

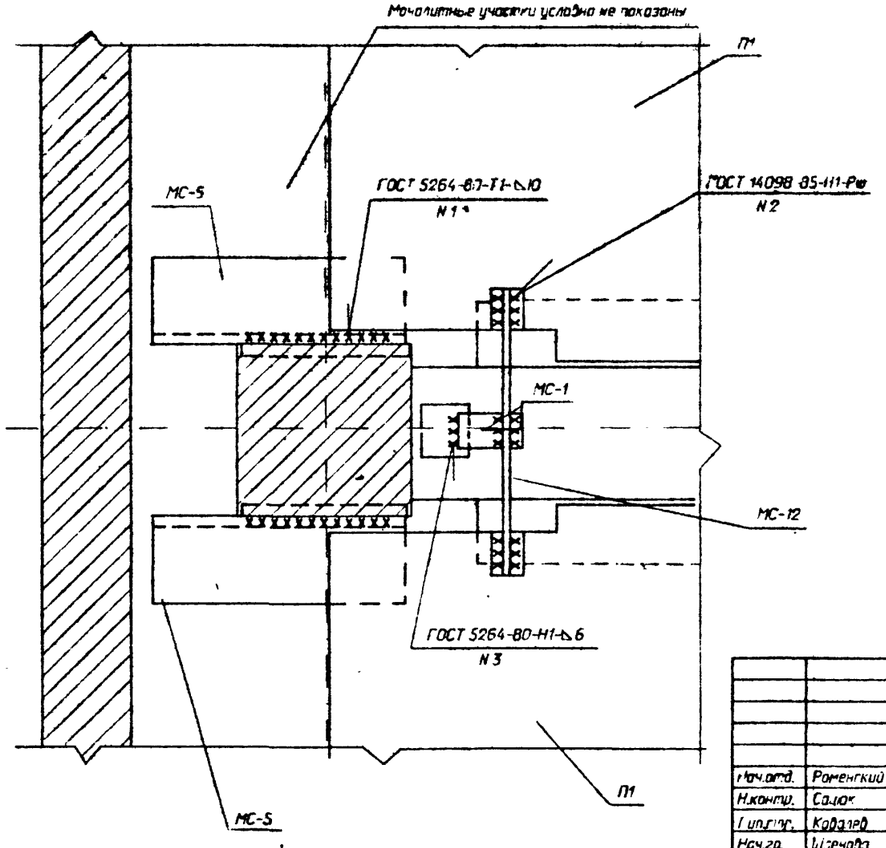

6

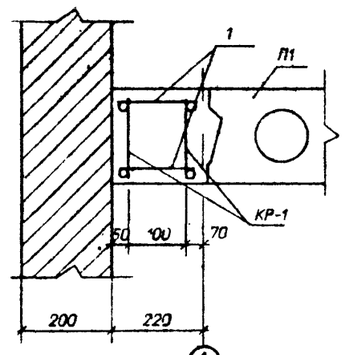

Привязан

Инв.N

				407-3-588.90-АС2	
Нач.отд.	Роменский		20.08.91	ЭРУ 10(6) кВ с кабельным этажом и реакторными камерами (ЭРУ10-6х24-УХ5-51-2-КЭ-Р)	Стадия: РП; Лист: 25; Листов:
Н.контр.	Салюк		20.08.91		
Гл.инж.	Кофанов		20.08.91		
Нач.гр.	Шиченко		20.08.91	Схемы расположения плит покрытия и перекрытия. Узлы 4..8.	СЕВЗАПЭНЕРГОСЕТЬПРОЕКТ Ленинград

Инв.N подл. | Подпись и дата | Взам.инв.N

Формат А2

Альбом 3

По оси А

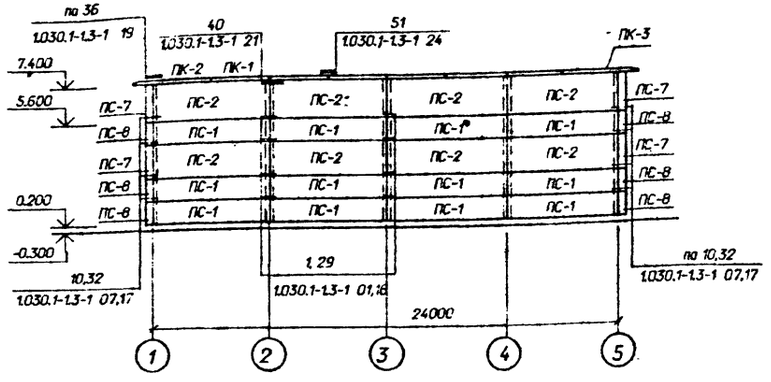

По осям 1 и 1'

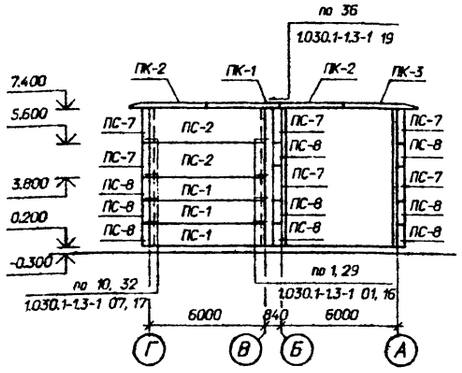

По оси Б

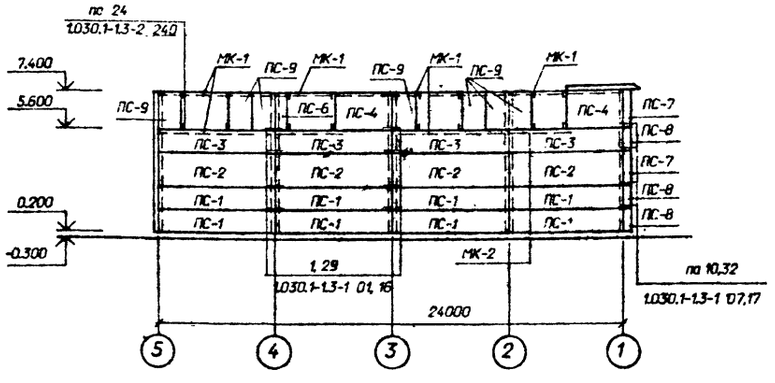

По осям 5, 5'

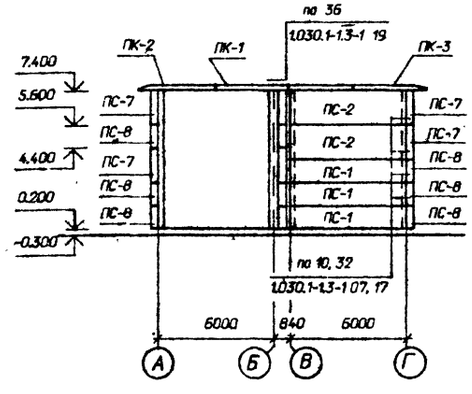

По оси Г

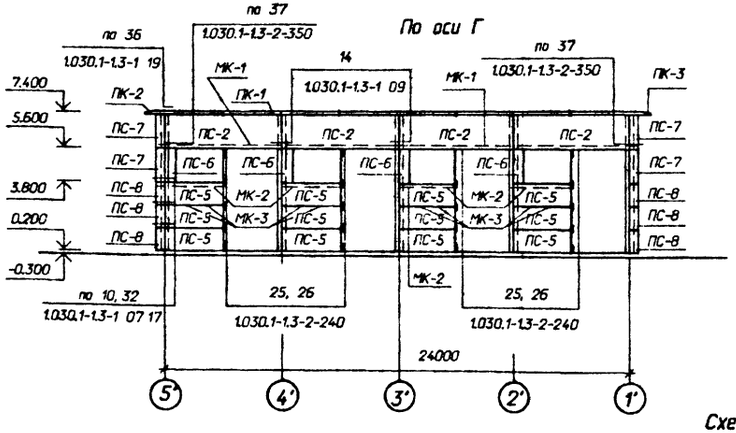

Пример установки закладных в стенах в помещении реакторных камер.

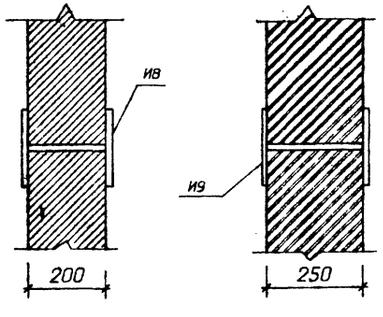

Схему установки и спецификацию марок И8 и И9 в стенах реакторных камер см. электротехническую часть проекта.

Спецификация к схеме расположения стеновых панелей

Марка поз.	Обозначение	Наименование	Кол.	Масса ед.кг	Примечание
ПС-1	1.030.1-1 вып.0-3,1-1	ПС60.12.2.0-2.Я-31	26	1400	1.42м³
ПС-2	1.030.1-1 вып. 0-3, 1-1	ПС60.18.2.0-3.Я-31	20	2200	2.13м³
ПС-3	1.030.1-1 вып. 0-3, 1-1	ПС60.12.2.-2.Я-36	4	1400	1.42м³
ПС-4	1.030.1-1 вып. 0-3, 1-1	ПС30.18.2.0-6.Я-56	2	1100	1.06м³
ПС-5	1.030.1-1 вып. 0-3, 1-1	ПС30.12.2.0-6Я-56	12	730	0.71м³
ПС-6	1.030.1-1 вып. 0-3, 1-1	2ПС6.18.2.0-Я-60	5	200	0.21м³
ПС-7	1.030.1-1 вып. 0-3, 1-1	3ПС41.180.2.0-Я	10	200	0.2м³
ПС-8	1.030.1-1 вып. 0-3, 1-1	3ПС41.120.2.0-Я	15	150	0.15м³
ПС-9	1.030.1-1 вып. 0-3, 1-1	2ПС12.18.2.0-Я	7	420	0.43м³
ПК-1	1.030.1-1 вып.2-1	ПК30.10-Т	12	700	0.28м³
ПК-2	1.030.1-1 вып.2-1	1ПК39.10-Т-1	6	800	0.32м³
ПК-3	1.030.1-1 вып.2-1	1ПК39.10-Т-2	6	800	0.32м³
		Металлоконструкции			
МС-1	1.030.1-1.4-1-270	Изделие соединительное	114	0.26	
МС-2	70.6.060.80	Изделие соединительное	40	0.28	
МС-17	1.030.1-1.4-1-320	Изделие соединительное	44	0.41	
МС-25	75.75.6.080.150	Изделие соединительное	8	1.03	
МС-5	360.10.070.360	Изделие соединительное	14	10.2	
МС-20	40.8.060.150	Изделие соединительное	12	0.38	
МС-27	40.80.060.110	Изделие соединительное	12	0.28	
МК-1		Уголок 90х56х6			
		ГОСТ 8510-86, l=6000	10	40,2	
МК-2		Уголок 90х56х6			
		ГОСТ 8510-86, l=3000	6	20,1	
5С	1.030.1-1.4-1-330	Консоль опорная	5	12.2	
22	1.030.1-1.3-1-455	Лист 8х80х140 ГОСТ			
		19903-74*	28	0.7	
23	1.030.1.3-1-456	Лист 8х140х140 ГОСТ			
		19903-74*	8	1.23	
ЖР-2	407-3-586.90-КМ-9	Решетка жалюзийная			
		ЖР-2	4	315.2	
МК-3	407-3-586.90-АС.И-19	Изделие МК-3	8	2.9	

См. вместе с листами АС2-4;5.

Привязан

Инв.N

				407-3-588.90-АС2
Нач.отд.	Раменский		20.08.91	ЗРУ10(6)кВ с кабельным этажом и реакторными камерами (ЗРУ10-6Х24-ЖБ-51-2-КЭ-Р)
Н.контр.	Сацюк		20.08.91	
Гип.стр.	Кавалев		20.08.91	
Нач.гр.	Шленова		20.08.91	Схема расположения стеновых панелей (Вариант с одинарными реакторами)

Стадия	Лист	Листов
РП	2	6

«СЕВЗАПЭНЕРГОСЕТЬПРОЕКТ» Ленинград

Инв. N подл. | Подпись и дата | Взам. инв. N

Формат А2

Альбом 3

По оси А

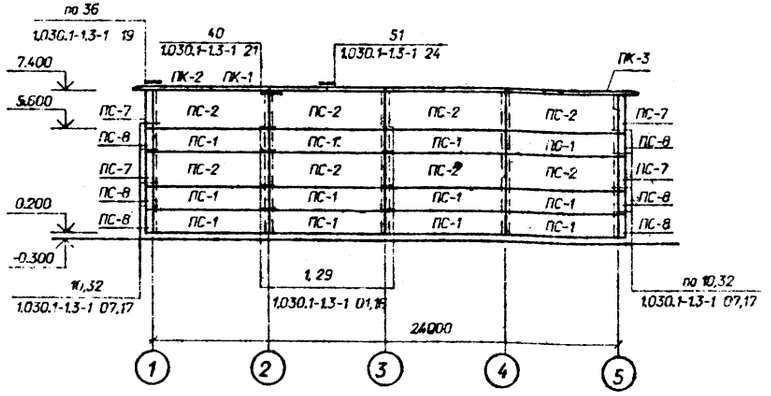

По оси Б

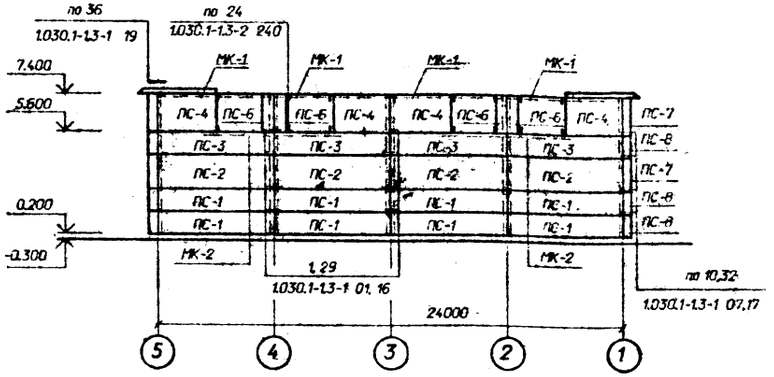

По оси Г

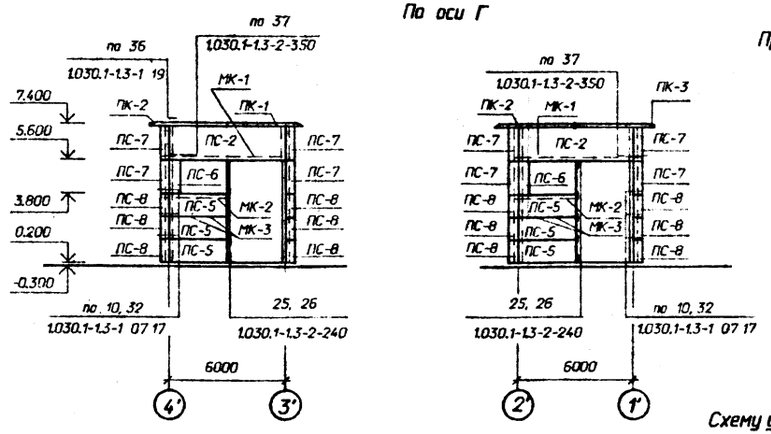

По осям 1 и 1'

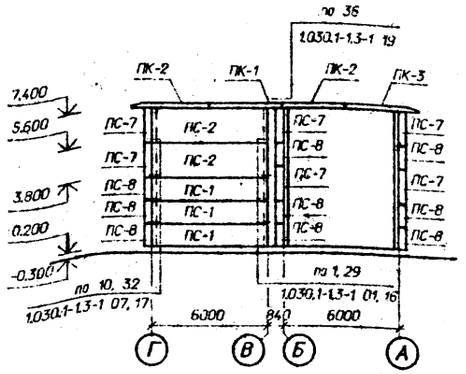

По осям 5, 5'

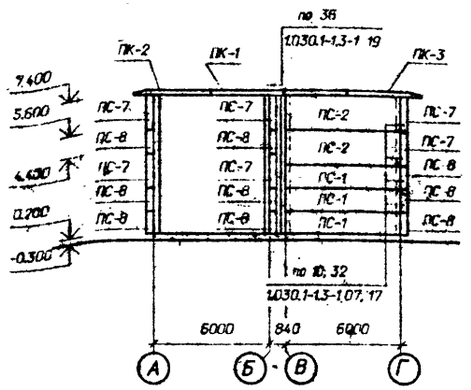

Пример установки закладных в стенах в помещении реакторных камер.

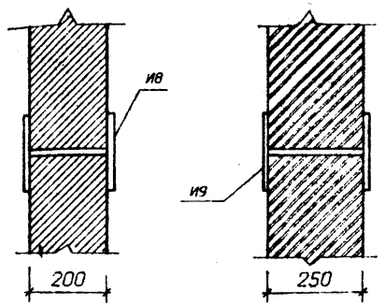

Схему установки и спецификацию марок И8 и И9 в стенах реакторных камер см. электротехническую часть проекта.

Спецификация к схеме расположения стеновых панелей

Марка поз.	Обозначение	Наименование	Кол.	Масса ед.кг	Примечание
ПС-1	1.030.1-1 Вып.0-3,1-1	ПС60.12.2.0-2.Я-31	18	1400	1.42м³
ПС-2	1.030.1-1 Вып. 0-3, 1-1	ПС60.18.2.0-3.Я-31	14	2200	2.13м³
ПС-3	1.030.1-1 Вып. 0-3, 1-1	ПС60.12.2.-2.Я-36	4	1400	1.42м³
ПС-4	1.030.1-1 Вып. 0-3, 1-1	ПС30.18.2.0-6.Я-56	4	1100	1.06м³
ПС-5	1.030.1-1 Вып. 0-3, 1-1	ПС30.12.2.0-6Я-56	6	730	0.71м³
ПС-6	1.030.1-1 Вып. 0-3, 1-1	2ПС6.18.2.0-Я-60	6	200	0.21м³
ПС-7	1.030.1-1 Вып. 0-3, 1-1	3ПС41.180.2.0-Я	16	200	0.2м³
ПС-8	1.030.1-1 Вып. 0-3, 1-1	3ПС41.120.2.0-Я	24	150	0.15м³
ПК-1	1.030.1-1 Вып.2-1	1ПК30.10-Т	12	700	0.28м³
ПК-2	1.030.1-1 Вып.2-1	1ПК39.10-Т-1	4	800	0.32м³
ПК-3	1.030.1-1 Вып.2-1	1ПК39.10-Т-2	4	800	0.32м³
		Металлоконструкции			
МС-1	1.030.1-1.4-1-270	Изделие соединительное	114	0.26	
МС-2	70.6.060.80	Изделие соединительное	40	0.28	
МС-17	1.030.1-1.4-1-320	Изделие соединительное	44	0.41	
МС-25	75.75.6.080.150	Изделие соединительное	8	1.03	
МС-5	360.10.070.360	Изделие соединительное	14	10.2	
МС-20	40.8.060.150	Изделие соединительное	12	0.38	
МС-27	40.80.060.110	Изделие соединительное	12	0.28	
МК-1		Уголок 90х56х6			
		ГОСТ 8510-86, l=6000	6	40.2	
МК-2		Уголок 90х56х6			
		ГОСТ 8510-86, l=3000	6	20.1	
5С	1.030.1-1.4-1-330	Консоль опорная	4	12.2	
22	1.030.1-1.3-1-455	Лист 8х80х140 ГОСТ			
		19903-74*	28	0.7	
23	1.030.1.3-1-456	Лист 8х140х140 ГОСТ			
		19903-74*	8	1.23	
ЖР-2	407-3-586.90-КМ-9	Решетка жалюзийная			
		ЖР-2	2	315.2	
МК-3	407-3-586.90-АС.И-19	Изделие МК-3	4	29	

См. вместе с листами АС2-6, 7.

Привязан

Инв.N

			407-3-588.90-АС2	
Нач.отд.	Роменский	26.03.91	ЭРУ10(6)кВ с кабельным этажом и реакторными камерами (ЭРУ10-6Х24-Ж6-51-2-КЭ-Р)	Стадия: РП; Лист: 27; Листов:
Н.контр.	Сацюк	26.03.91		
Гип.стр.	Кабелев	26.03.91		
Нач.гр.	Шленова	26.03.91	Схема расположения стеновых панелей (Вариант со сдвоенными реакторами)	"СЕВЗАПЭНЕРГОСЕТЬПРОЕКТ" Ленинград

Инв. N подл. | Подпись и дата | Взам. инв. N

Формат А2

Альбом 3

Схема расположения отверстий в перекрытии на отм. 3.030

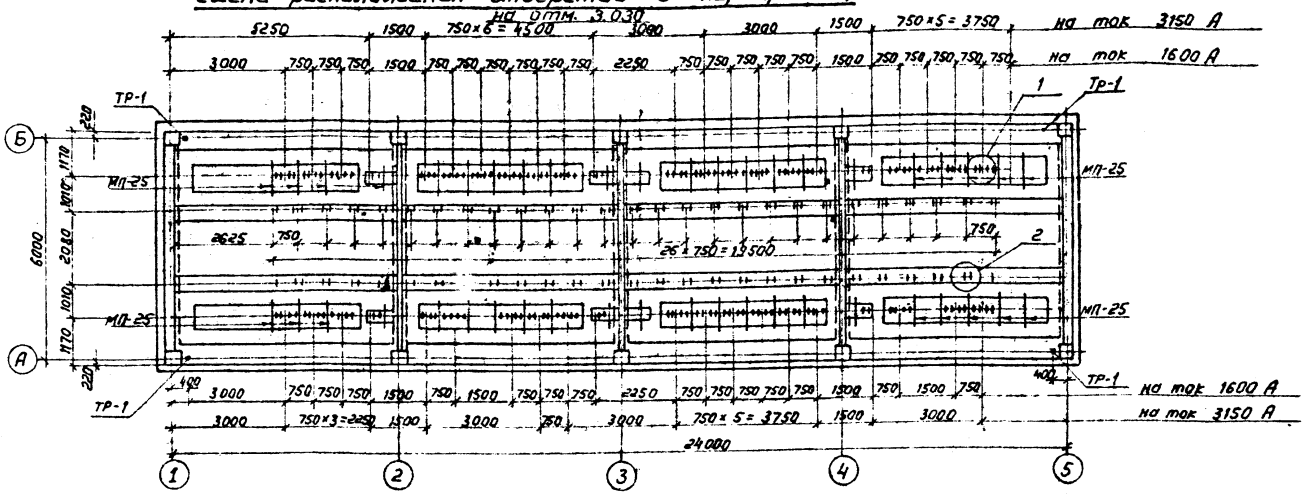

Схема расположения металлоконструкций в покрытии

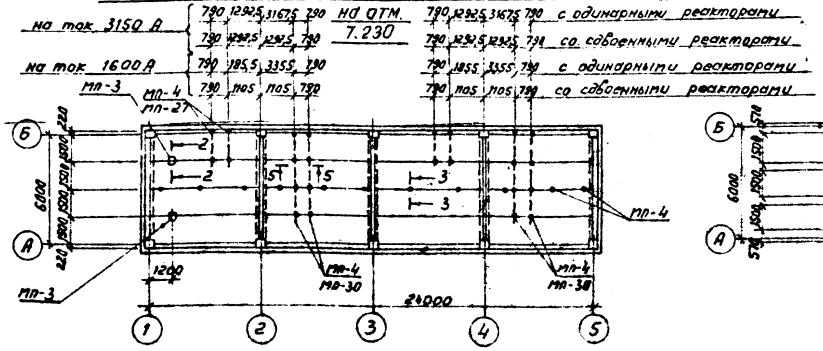

Схема расположения металлоконструкций для освещения

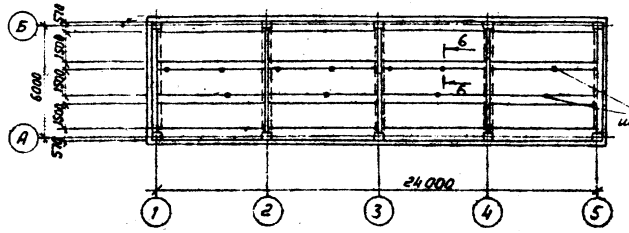

Спецификация к схемам расположения металлоконструкций

Марка, поз.	Обозначение	Наименование	Кол.	Масса ед. кг	Примечание
МП-3	407-3-586.90-АС.И-1	Изделие МП-3	2	6,2	
МП-4	-2	Изделие МП-4	52	1.9	
МП-5		Уголок 50×50×5 ГОСТ 8509-86			
		ℓ = 1000	-	3.77	10.4 м
МП-6		Швеллер 12 ГОСТ 8240-89			
		ℓ = 1000	-	10.4	126.8 м
МП-8	АС.И-24	Изделие МП-8	6	4.5	
МП-25	-25	Изделие МП-25	44	33.7	
МП-26		Лист 6 ГОСТ 19903-74*			
		S = 150×150	40	1.1	
МП-27		Уголок 75×75×6-ГОСТ			
		8509-86 ℓ = 1700	4	11.7	
МП-30		То же ℓ = 4800	4	33.1	
МП-29		ф20 AI - ГОСТ 5781-82*			
		ℓ = 1250	46	3.1	
ТР-1	ГОСТ 1939-80*	Асбестоцементные трубы ф 100 ℓ = 170	251		

Марку МП-3 использовать как рым грузоподъемностью до 500 кг

См. вместе с листами АС2-22; 23; 29

Схема расположения металлоконструкций для пропуска кабелей на отм. 3.030

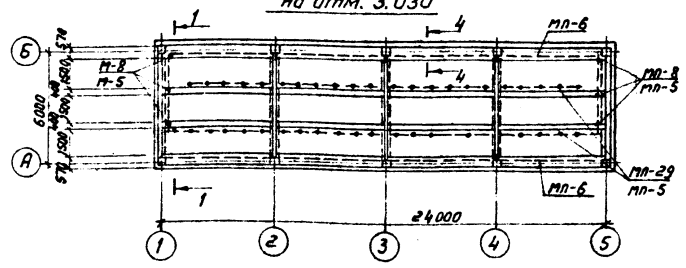

Схема расположения металлоконструкций в полу 2-го этажа

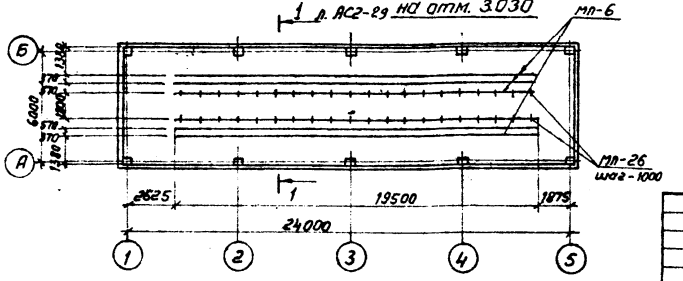

Привязан

Инв. №

407-3-588.90-АС2

Нач. отд.	Ротенский		Стадия	Лист	Листов
Н. контр.	Сачков		РП	28	
Гип стр.	Ковалев				
Нач. гр.	Шленова				

ЗРУ 10(6) кВ с кабельным этажом и реакторными камерами (ЗРУ 10-6×24-ЖБ-51-2-КЭ-Р)

Схемы расположения отверстий и металлоконструкций в покрытии и перекрытии

СЕВЗАПЭНЕРГОСЕТЬПРОЕКТ Ленинград

Инв. № подл. | Подпись и дата | Взам. инв. №

Копир. Лдд

Формат А2

Альбом 3

1 – 1

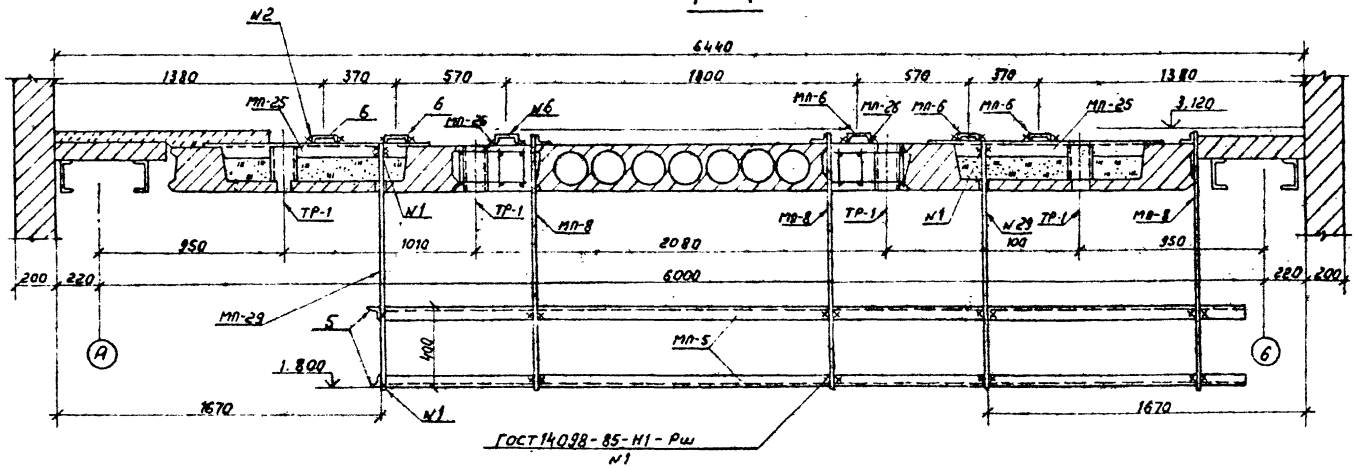

2 – 2

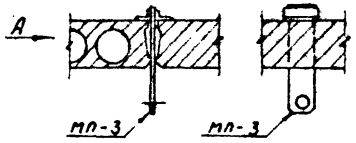

Вид по А

3 – 3

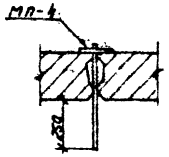

4 – 4

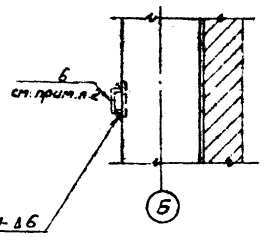

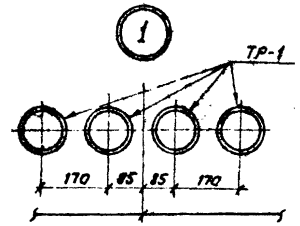

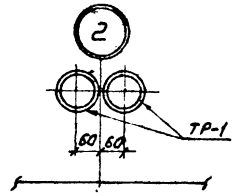

5 – 5

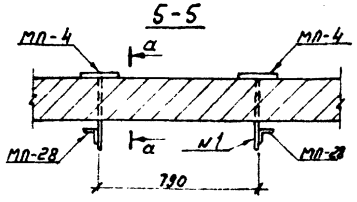

а – а

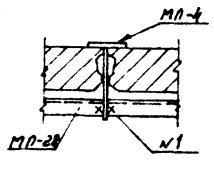

6 – 6

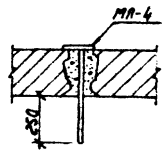

1. Марки МП-3, МП-4, МП-8 укладывать на цементный раствор до устройства чистых полов.
2. Марку МП-6 приварить к закладной колонны на высоте 800мм от пола 1-го этажа.
3. Выемки в сантехнических плитах заполнить керамзитовым гравием $\rho = 400\ кг/м^3$ до отм. 3.030.

См. вместе с листами АС2 – 22, 23, 28

Привязан

Инв. №

					407-3-588.90-АС2		
Нач. отд.	Романский		20.08.91	3РУ10(6)кВ с кабельным этажом и реакторными камерами (3РУ10-6х24-ж5-51-2-кэ-р)	Стадия	Лист	Листов
Н. контр.	Сацук		20.08.91		РП	29	
Гип стр.	Ковалев		20.08.91				
Нач. гр.	Шленова		20.08.91	Схемы расположения отверстий и металлоконструкций в покрытии и перекрытии. Сечения 1-1... 6-6	СЕВЗАПЭНЕРГОСЕТЬПРОЕКТ Ленинград		

Инв. № подл. | Подпись и дата | Взам. инв. №

Копир. Лед

Формат А2

Альбом 3

Схема расположения каналов и приямков (вариант со сдвоенными реакторами)

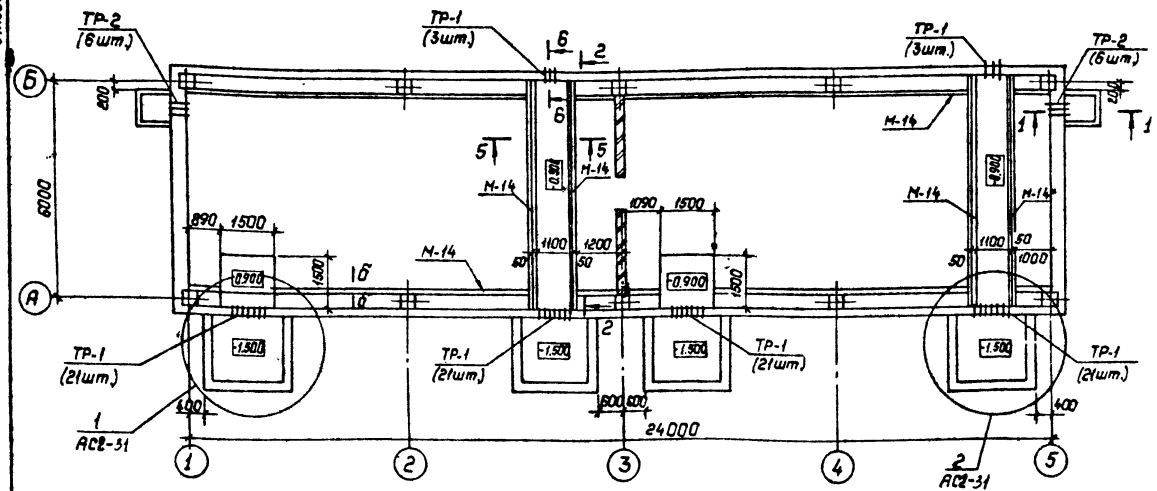

Схема расположения каналов и приямков (вариант с одинарными реакторами)

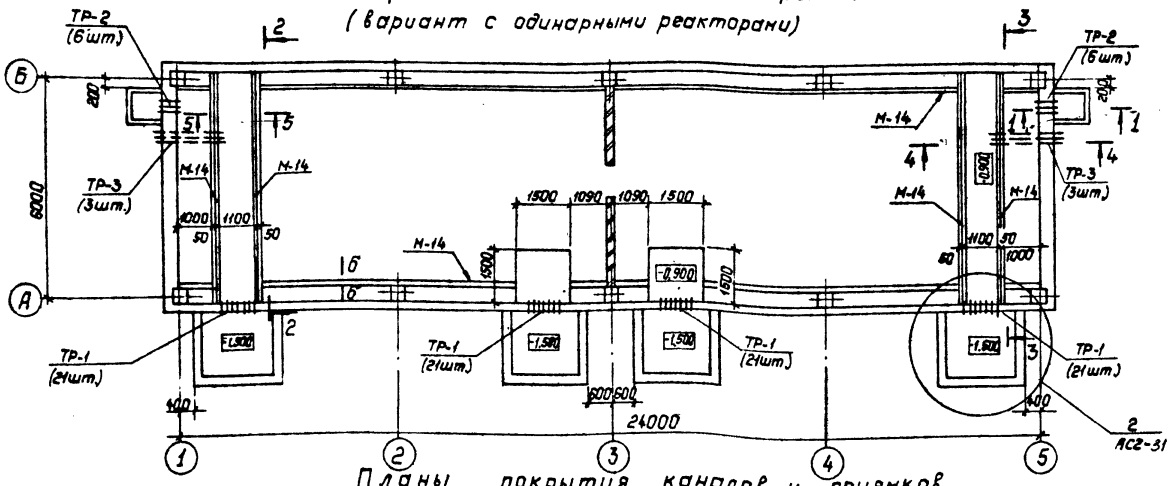

Планы покрытия каналов и приямков

(вариант со сдвоенными реакторами)

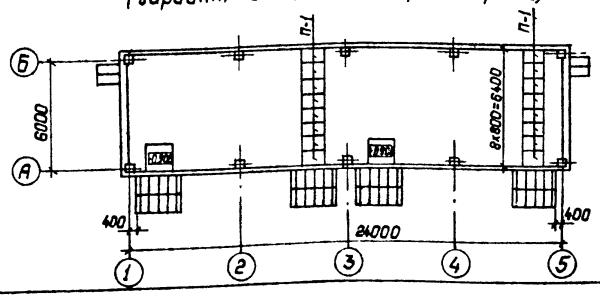

(вариант с одинарными реакторами)

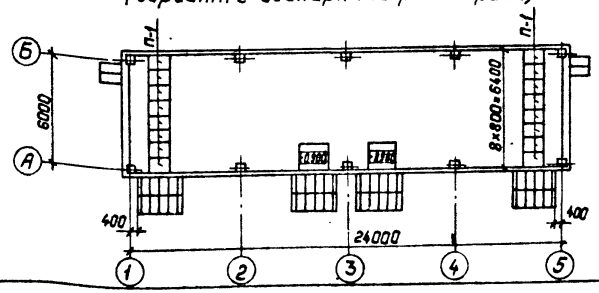

Спецификация к схемам расположения каналов и приямков

Марка, поз.	Обозначение	Наименование	Кол.	Масса ед., кг	Примечание
М-9	407-3-586.90-АС.U-16	Изделие М-9	—	4.05	25.8м
М-14	-15	Изделие М-14	—	4.9	69.1м
М-12		Уголок 75×75×5 ГОСТ 8509-86			
		ℓ=1000	6	6.9	
М-13		Уголок 100×100×7 ГОСТ 8509-86			
		ℓ=2400	16	25.9	
	Сборные бетонные и железобетонные элементы				
ФБС	ГОСТ 13579-78	ФБС 9.3.6-Т	27	350	0.46м³
П10.5	3.407.1-157вып.1	Плита П10.5	36	73	0.029м³
П-1	ГОСТ 4248-78*	Асбестоцементные доски -400-(600×800×25	16	43.2	
ТР-1	ГОСТ 1839-80	Асбестоцементные трубы			
		ф100 ℓ=240	90	—	
ТР-2		ℓ=400	12	—	
ТР-3		ℓ=1800	6	—	
		Материалы			
		Бетон класса В10	—	—	21.8м³

См. вместе с листами АС2-15; 16; 31

Привязан:

Инв. №

			407-3-588.90-АС2		
Нач.отд.	Роменский		3РУ10(6)кВ с кабельным этажом и реакторными камерами (3РУ10-6×24-ЖБ5-51-2-К9-Р)	Стадия: РП	Лист: 30	Листов:
Н.контр.	Сацюк					
Гип.стр.	Кавалев		Схемы расположения каналов, приямков и асбестоцементных досок в кабельном помещении.	СЕВЗАПЭНЕРГОСЕТЬПРОЕКТ Ленинград		
Нач.гр.	Шленева					
Инж.	Воробьева					

Копир. Польс

Формат А2

Инв.№ подл. | Подпись и дата | Взам.инв.№

Альбом 3

1 – 1

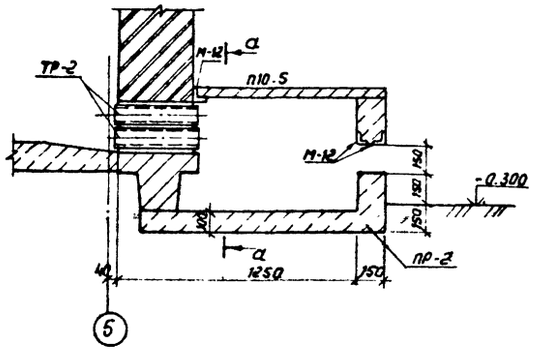

а – а

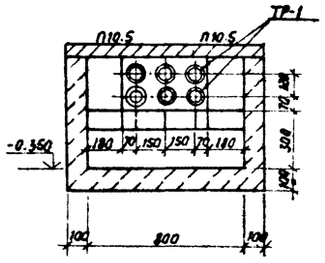

б – б

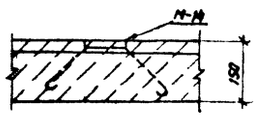

2 – 2

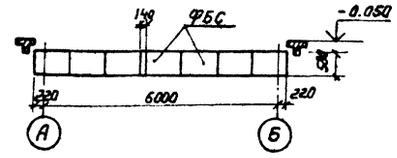

3 – 3

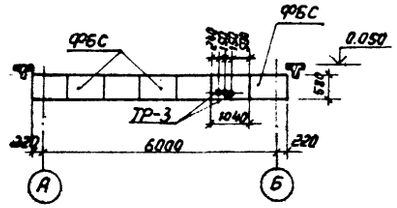

4 – 4

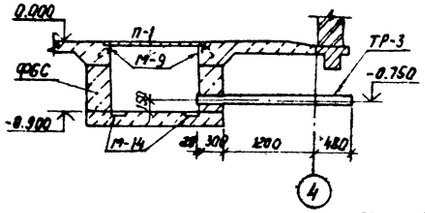

5 – 5

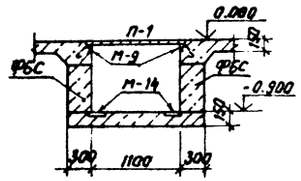

6 – 6

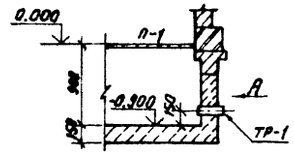

А

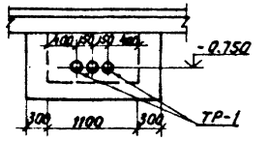

7 – 7

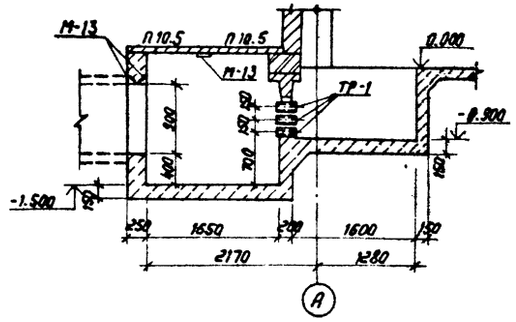

8 – 8

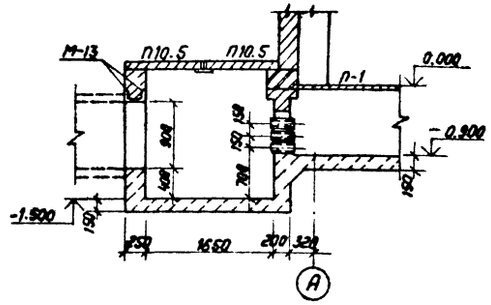

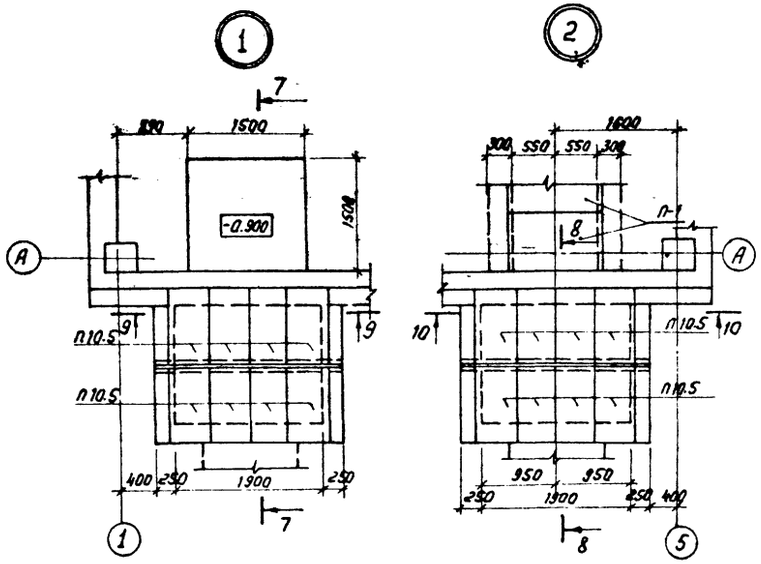

9 – 9

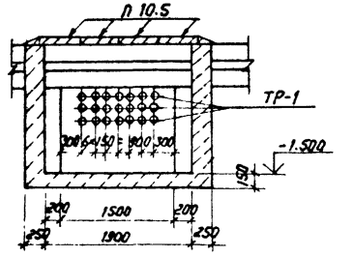

10 – 10

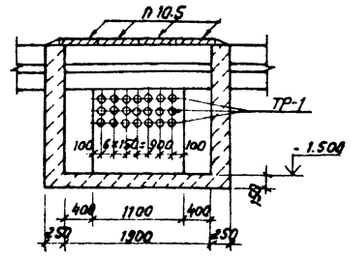

Инв.№ подл. | Подпись и дата | Взам.инв.№

Привязан

Инв.№

				407-3 588.90-АС2	
Нач. отд.	Роменский		2008 г.	3РУ10(6)кВ с кабельным этажом и реакторными камерами (3РУ 10-6«24-ЖБ-51-2-КЭ-Р)	Стадия: РП; Лист: 31; Листов:
Н. контр.	Сацюк		2008 г.		
ГИП	Фомин		2008 г.		
Гип стр.	Ковалев		2008 г.	Схемы расположения каналов приямков и обстоятельных досок. Узлы, сечения.	СЕВЗАПЭНЕРГОСЕТЬПРОЕКТ Ленинград
Нач. гр.	Шлыкова		2008 г.		
Инженер	Воробьева		2008 г.		

Альбом 3

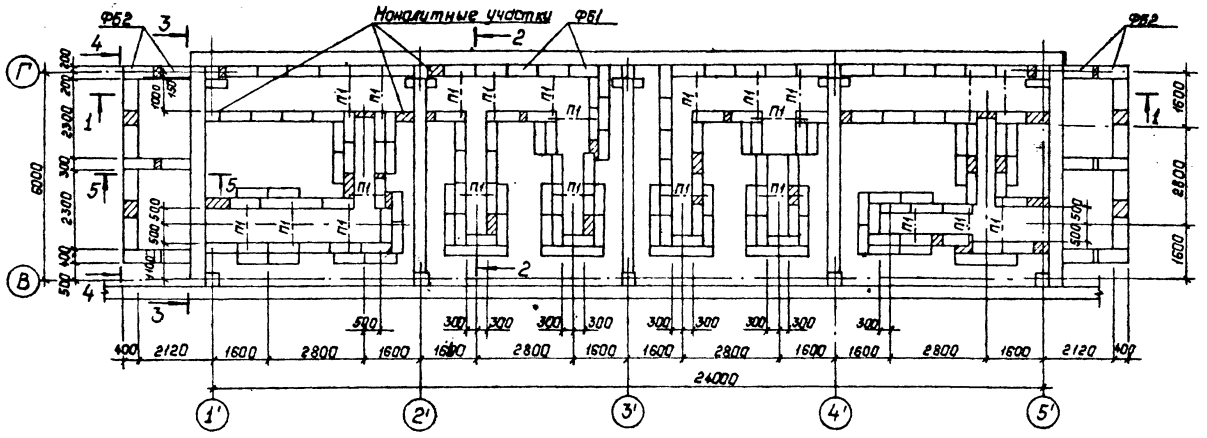

Спецификация элементов к схеме расположения каналов

Марка, поз.	Обозначение	Наименование	Кол.	Масса, ед., кг.	Примечание
ФБ1	ГОСТ 13579-78	ФБС9.3.6-т	308	350	0,146 м³
ФБ2	ГОСТ 13579-78	ФБС9.4.6-т	80	470	0,195 м³
П1	ГОСТ 948-84	1ПБ13-1	23	25	0,01 м³
		Материалы			
		Бетон класса В10	—	37,6	м³

1. Под днищем каналов устраивать песчаную подготовку толщиной 100мм.
2. Блоки ФБ укладывать на бетоне класса В7,5
3. Монолитные участки выполнять из бетона класса В10.

См. вместе с листами АС2-30,31

Привязан:

Инв. №

				407-3-588.90-АС2			
Нач.отд	Роженский			3РУ10(6)кВ с кабельным этажом и реакторными камерами (3РУ10-6-24-ЖБ-5,3-2-К3-Р)	Стадия	Лист	Листов
Н.контр.	Сацюк				РП	32	
ГИП стр.	Кавалев						
Нач. гр.	Шлекава			Схема расположения элементов каналов в реакторных камерах. Вариант с одинарными реакторами	СЕВЗАПЭНЕРГОСЕТЬПРОЕКТ Ленинград		

Инв. № подл. | Подпись и дата | Взам. инв. №

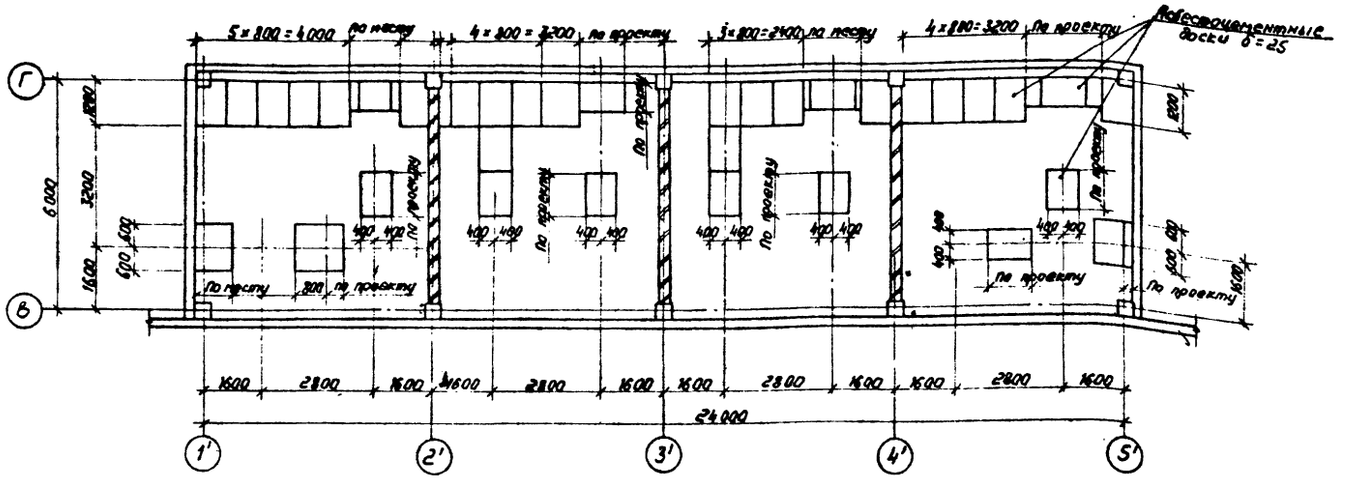

Спецификация к схеме расположения асбестоцементных досок

Марка поз.	Обозначение	Наименование	Кол.	Масса ед. кг	Примечание
	Асбестоцементные доски				
–	ГОСТ 4248-78*	– 400×800×1200×25	39	43.6	

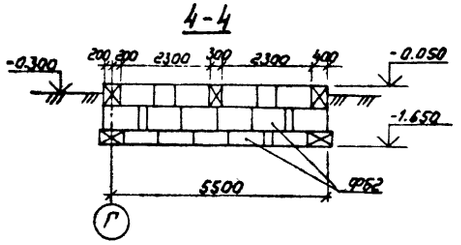

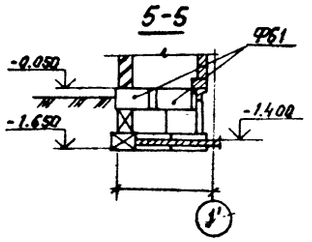

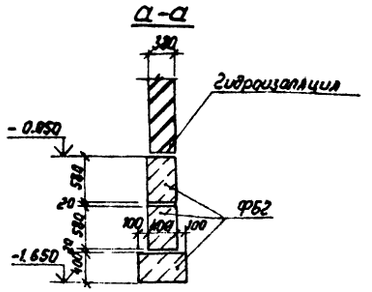

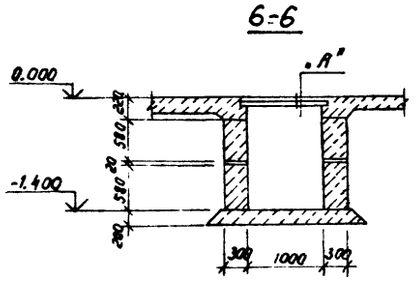

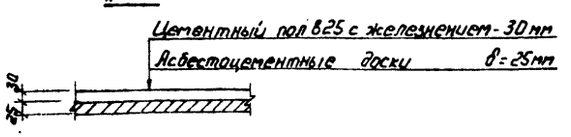

1. Раскрой асбестоцементных досок производить по месту.
2. По верху асбестоцементных досок выполнить пол по детали „А".

См. вместе с листом АС2-32

Привязан

Инв.№

407-3-588.90-АС2

Нач. отд.	Ротенский			3РУ10(6)кВ с кабельным этажом и реакторными камерами (3РУ10-6х24-ж6-51-2-кЭ-р)	Стадия: РП; Лист: 33; Листов:
Н. контр.	Сочок				
Гип. стр.	Ковалев				
Нач. гр.	Шленова			Схема расположения асбестоцементных досок в реакторных камерах (Вариант с одиночными реакторами)	СЕВЗАПЭНЕРГОСЕТЬПРОЕКТ Ленинград

Инв.№ подл. | Подпись и дата | Взам. инв.№

Альбом 3

Схема расположения каналов

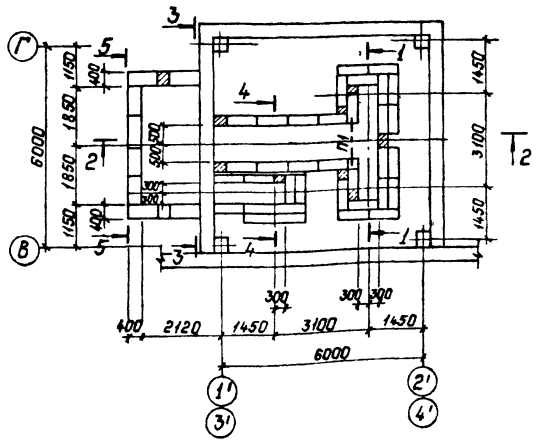

Схема расположения асбестоцементных досок.

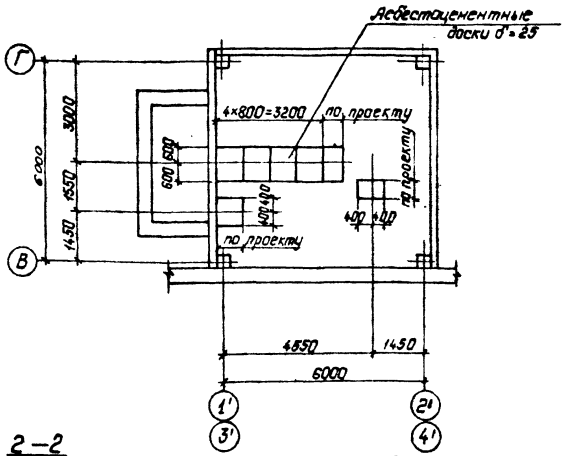

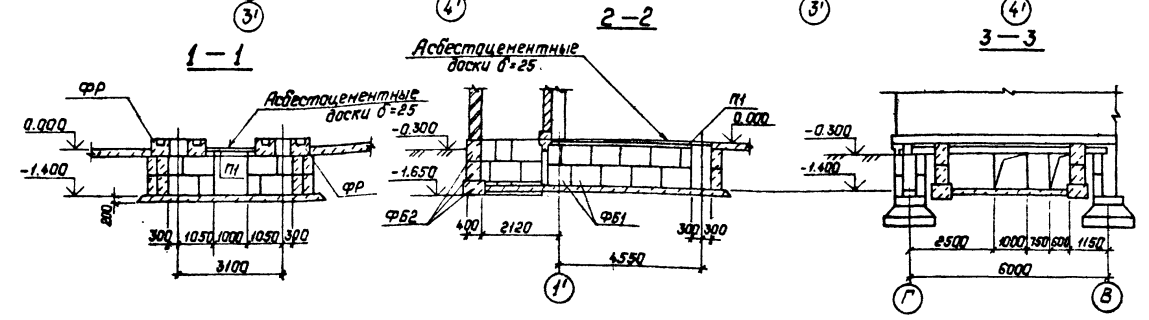

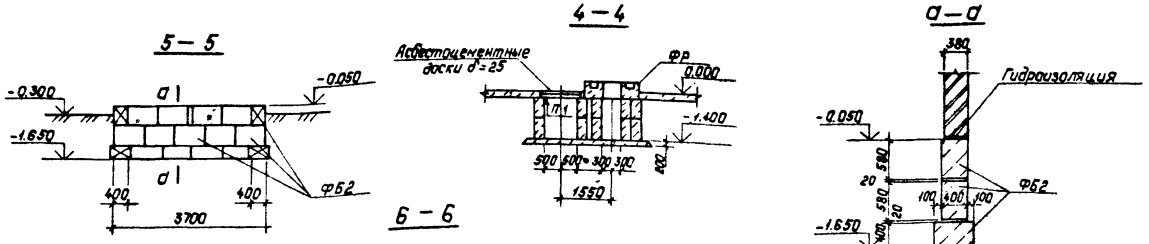

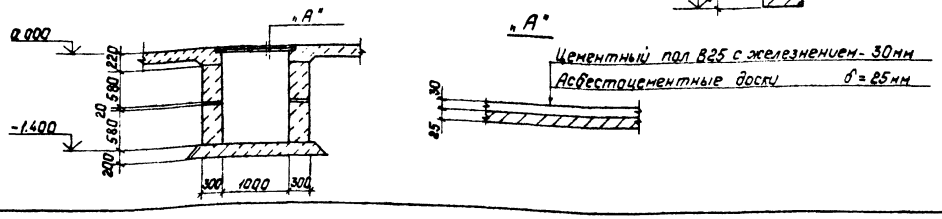

Спецификация к схеме расположения каналов

Марка, поз.	Обозначение	Наименование	Кол.	Масса ед, кг.	Примечание
ФБ1	ГОСТ 13579-78	Блок ФБС9.3-6-т	140	350	0.146м³
ФБ2	ГОСТ 13579-78	Блок ФБС9.4.6-т	48	470	0.195м³
П1	ГОСТ 948-84	Перемычка 1ПБ13-1	1	25	0.01м³
	Асбестоцементные доски.				
—	ГОСТ 4248-78*	-400×800×1200×25	7	43.6	
		Материалы			
		Бетон класса В10	—		11.4м³

1. Раскрой асбестоцементных досок производить по месту.
2. Монолитные участки выполнять из бетона класса В10.
3. Под днищем каналов устраивать песчаную подготовку толщиной 100мм.
4. По верху асбестоцементных досок выполнить пол по детали „А".
5. Блоки ФБС укладывать на бетоне класса В7.5
6. Фундаменты под реакторы ФР см. лист АС2-13

См. вместе с листами АС2-15; 18.

Привязан:

Инв. №

				407-3-588.90-АС2			
Нач.отд.	Роменский			ЗРУ10(6)кВ с кабельным этажом и реакторными камерами (ЗРУ10-6×24-ЖБ-53-2-КЭ-Р)	Стадия	Лист	Листов
Н.контр.	Сацюк				РП	34	
ГИПстр.	Кавалев						
Нач.гр.	Шленова			Схема расположения каналов в реакторных камерах (вариант со сдвоенными реакторами)	СЕВЗАПЭНЕРГОСЕТЬПРОЕКТ Ленинград		

Альбом 3

Спецификация к схеме расположения металлоконструкций

Марка, Поз.	Обозначение	Наименование	Кол.	Масса ед., кг	Примечание
М-35	407-3-586.90-АС.И-21	Изделие М-35	—	7.2	54.0м
М-36	-	Лист Б ГОСТ19903-74*			
		S=495×3000	16	70.0	

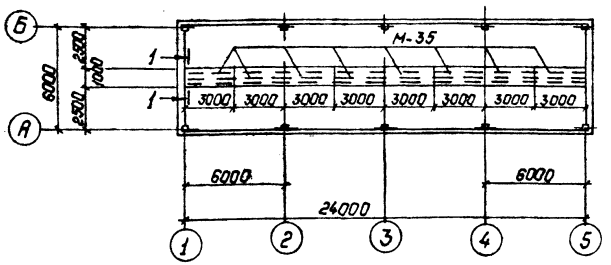

1-1

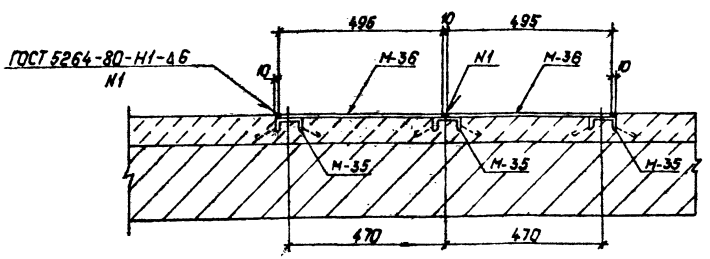

Устройство чистых полов см. лист АС2-3

Привязан:

Инв. №

				407-3-588.90-АС2			
Нач.отд.	Роменский		20.08.91	ЗРУ10(6)кВ с кабельным этажом и реакторными камерами (ЗРУ10-6×24-ЖБ-51-2-КЭ-Р)	Стадия	Лист	Листов
Н.контр.	Сацюк		20.08.91		РП	35	
ГИП стр.	Ковалев		20.08.91				
Нач.гр.	Шленова		20.08.91	Схема расположения металлоконструкций для транспортировки оборудования.	СЕВЗАПЭНЕРГОСЕТЬПРОЕКТ Ленинград		
Чертеж	Пудлова		20.08.91				

Инв. № подл. | Подпись и дата | Взам. инв. №

Копир Польс

Формат: А3

Альбом 3

Спецификация к схеме расположения колонн, ригелей и балок (вариант с одинарными реакторами).

Марка, поз.	Обозначение	Наименование	Кол.	Масса ед., кг	Примечание
		Колонны			
К-1	407-3-586.90-АС.И-2	2КБ04.42-2.1-А	6	3880	1.55м³
К-2	-3	2КБ04.42-2.1-Б	2	3880	1.55м³
К-3	-4	2КБ04.42-2.1-В	2	3880	1.55м³
К-4	-5	2КБ04.42-2.1-Г	1	3880	1.55м³
К-5	-6	2КБ04.42-2.1-Д	1	3880	1.55м³
К-6	-7	2КБ04.42-2.1-Е	3	3880	1.55м³
К-7	-8	2КБ04.42-2.1-Ж	1	3880	1.55м³
К-9	-9	2КБ04.42-2.1-К	3	3880	1.55м³
К-8	-5	2КБ04.42-2.1-И	1	3880	1.55м³
		Ригели			
Р-1	1.020-1/83 вып. 3-1	РДП4.56-70 Ат V	13	2550	1.02м³
Р-2	1.020-1/83 вып. 3-1	РОП 4.56-60	6	2350	0.94м³
Б-3	407-3-586.90-КМ-21	Балка Б-3	4	2152	

Спецификация к схеме расположения колонн, ригелей и балок. (вариант со сдвоенными реакторами).

Марка, поз.	Обозначение	Наименование	Кол.	Масса ед., кг.	Примечание
		Колонны			
К-1	407-3-586.90-АС.И-2	2КБ04.42-2.1-А	6	3880	1.55м³
К-2	-3	2КБ04.42-2.1-Б	2	3880	1.55м³
К-3	-4	2КБ04.42-2.1-В	2	3880	1.55м³
К-4	-5	2КБ04.42-2.1-Г	2	3880	1.55м³
К-5	-6	2КБ04.42-2.1-Д	2	3880	1.55м³
К-7	-8	2КБ04.42-2.1-Ж	2	3880	1.55м³
К-8	-5	2КБ04.42-2.1-И	2	3880	1.55м³
		Ригели			
Р-1	1.020-1/83 вып. 3-1	РДП4.56-70 Ат V	8	2550	1.02м³
Р-2	1.020-1/83 вып. 3-1	РОП 4.56-60	8	2350	0.94м³
Б-3	407-3-586.90-КМ-21	Балка Б-3	2	2152	

См. вместе с листами АС2-20; 21.

Привязан:

Инв. №

				407-3-588.90-АС2			
Нач.отд.	Роменский		20.08.91	ЗРУ10(6)кВ с кабельным этажом и реакторными камерами (ЗРУ10-6×24-ЖБ-51-2-КЭ-Р)	Стадия	Лист	Листов
Н.контр.	Сацюк		20.08.91		РП	36	
ГИП стр.	Ковалев		20.08.91				
Нач.гр.	Шленова		20.08.91	Схемы расположения колонн, ригелей и балок. Спецификации.	СЕВЗАПЭНЕРГОСЕТЬПРОЕКТ Ленинград		
Чертеж	Пудлова		20.08.91				

Инв. № подл. | Подпись и дата | Взам. инв. №

Копир Польс

Формат: А3

Альбом 3

Ведомость рабочих чертежей основного комплекта марки ОВ

Лист	Наименование	Примечание
1,2	Общие данные	
3	План на отм. 0.000. План на отм. 3.100 между осями А-Б.	
	Вариант с одинарными реакторами.	
4	План на отм. 0.000. План на отм. 3.100 между осями А-Б.	
	Вариант со сдвоенными реакторами.	
5	Разрезы 1-1, 2-2, 3-3.	
6	Установка $1^{ОЙ}$, $2^{Х}$, $3^{Х}$, и $4^{Х}$ электропечей.	

Ведомость ссылочных и прилагаемых документов

Обозначение	Наименование	Примечание
	Прилагаемые документы	
407-3-588.90-ОВ.СО	Спецификация оборудования	Альбом 6
407-3-588.90-ОВ.ВМ	Ведомость материалов	Альбом 7
	Ссылочные документы	
Серия 1.469-7	Покрытия зданий с крышными вентиля-	
	торами для бесфонарных зданий и зданий	
	с зенитными фонарями.	
Серия 1.494-27	Воздухоприемные устройства с подвес-	
	ными утепленными клапанами.	
Серия 5.904-13	Заслонки воздушные унифицированные	
	для систем вентиляции.	
Серия 1.494-30 В1	Установка и крепление осевых вентиля-	
	торов на кронштейнах.	
Серия 5.904-38	Гибкие вставки к входным и выходным	
	отверстиям вентиляторов.	
Серия 5.904-4	Двери и люки для вентиляционных камер.	
Серия 4.904-27	Узлы воздухозабора	

План - схема

Вариант с одинарными реакторами

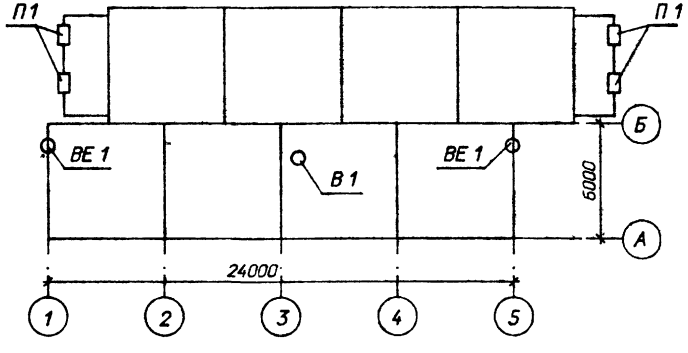

Вариант со сдвоенными реакторами

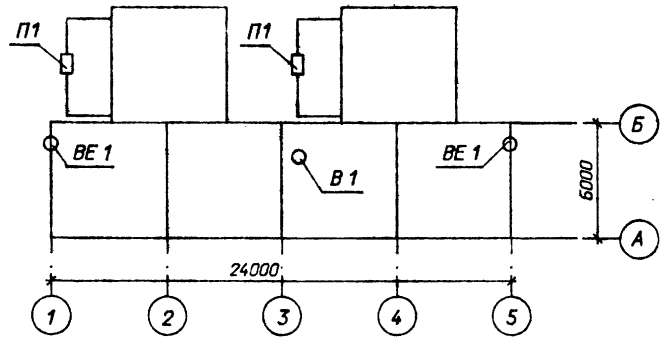

Удостоверяю, что проект соответствует действующим нормам и правилам, а эксплуатация сооружений с пожароопасным характером производства безопасна при соблюдении предусмотренных проектом мероприятий

Главный инженер проекта Г. Д. Фомин
Главный инженер проекта
привязывающей организации

Привязан

Инв. N

407-3-588.90 - ОВ

Нач.отд.	Роменский		07.91
Н.контр.	Ломоносова		07.91
ГИП	Фомин		07.91
Гл.спец.	Лурье		07.91
Нач.гр.	Карпов		07.91
Инженер	Хейстер		07.91

ЗРУ 10(6)кВ с кабельным этажом и реакторными камерами (ЗРУ 10-6х24-ЖБ-51-2-К3-Р)

Стадия	Лист	Листов
РП	1	6

Общие данные (начало)

СЕВЗАПЭНЕРГОСЕТЬПРОЕКТ Ленинград

Инв. N подл. | Подпись и дата | Взаим. инв. N

Формат А2

Характеристика отопительно-вентиляционных систем

Обозначение системы	Кол. систем	Наименование обслуживаемого помещения (технологического оборудования)	Тип установки, агрегата	Вентилятор: Тип, исполнение по взрывозащите	№	Схема исполнения	Положение	L, м³/ч	P, Па (кгс/м²)	n, об/мин	Электродвигатель: Тип, исполнение по взрывозащите	N, кВт	n, об/мин	Примечание
В1	1	КРУ 10(6) кВ	ВКР4	00256	4	I	-	2910	180 (18)	890	4АА63В6У2	0,25	890	
ВЕ1	2	Кабельное помещение	естественная					4070						
П1		Помещения реакторных камер												
	4	РБГ-10-1600-0,14	осевой	В-06-300	4А			4000...5000	34...24		4А71А2	0,75	2840	
	4	РБГ-10-1600-0,20	осевой	В-06-300	6,3А			7300...	7...		4А71А6	0,37	910	
		РБГ-10-1600-0,25						...8500	...5					
	4	РБГ-10-1600-0,35	осевой	В-06-300	6,3А			9200...	20...		4А80А4	1,10	1420	
		РБГ-10-2500-0,14						...11000	...14					
	4	РБГ-10-2500-0,20	осевой	В-06-300	8А			15000...	14...		4А80А6	0,75	915	
		РБДГ-10-2500-0,25						17500...	...7					
	4	РБДГ-10-2500-0,35	осевой	В-06-300	8А			18200...	34...		4А100S4	3,0	1435	
		РБДГ-10-4000-0,10						...23000	...25					
	4	РБДГ-10-4000-0,18	осевой	В-06-300	10А			26000...35000	22...13		4А100L6	2,2	950	
	2	РБСГ-10-2х1600-0,14	осевой	В-06-300	8А			15000...	14...		4А80А6	5	915	
		РБСГ-10-2х1600-0,20						17500...	...7					
		РБСДГ-10-2х1600-0,25									4АМ80А6			
	2	РБСДГ-10-2х1600-0,35	осевой	В-06-300	8А			18200...	34...		4А100S4	3,0	1435	
		РБСДГ-10-2х2500-0,14						...23000	...25					
	2	РБСДГ-10-2х2500-0,20	осевой	В-06-300	10А			26000...35000	22...13		4А100L6	2,2	950	

Воздухообмены и тепловыделения реакторных установок

№ п/п	Тип реактора	Мощность кВт	Тепловыделения ккал/час	Количество воздуха tпр=35°С; tух=45°С; Δt=10°С м³/час
1	РБГ-10-1600-0,14	18,3	15738	6011
2	РБГ-10-1600-0,20	22,5	19350	7390
3	РБГ-10-1600-0,25	24,9	21414	8178
4	РБГ-10-1600-0,35	33,0	28380	10839
5	РБГ-10-2500-0,14	33,0	28380	10839
6	РБГ-10-2500-0,20	42,0	36120	13733
7	РБДГ-10-2500-0,25	48,3	41538	15865
8	РБДГ-10-2500-0,35	61,5	52890	20200
9	РБДГ-10-4000-0,10	55,5	47730	18230
10	РБДГ-10-4000-0,18	83,1	71466	27296
11	РБСГ-10-2х1600-0,14	34,5	29670	11332
12	РБСГ-10-2х1600-0,20	42,5	36894	14091
13	РБСДГ-10-2х1600-0,25	50,1	43086	16456
14	РБСДГ-10-2х1600-0,35	66,0	56760	21679
15	РБСДГ-10-2х2500-0,14	67,5	58050	22171
16	РБСДГ-10-2х2500-0,20	96,3	82818	28756

Основные показатели по чертежам отопления

Наименование здания (сооружения) помещения	Объем м	Периоды года при tн°С	Расход тепла, Вт (ккал/ч): на отопление	на вентиляцию	на горячее водоснабжение	Общий
КРУ 10(6) кВ	606	-20	14130 / 12180	-	-	14130 / 12180
КРУ 10(6) кВ	606	-30	19660 / 16950	-	-	19660 / 16950
КРУ 10(6) кВ	606	-40	25810 / 22250	-	-	25810 / 22250

Общие указания

1. Проект разработан на 3 режима наружного воздуха для холодного периода минус 20°С, минус 30°С, минус 40°С.
2. Температура воздуха в помещении КРУ в холодный период года автоматически поддерживается минус 20°С, на период ремонта +5°С, в рабочей зоне +10°С за счет включения вручную электропечей.
3. Проект разработан в соответствии со строительными нормами и правилами:
   а) СНиП 2.04.05-86 "Отопление, вентиляция и кондиционирование воздуха".
   б) СНиП 2-09.04-87 "Вспомогательные здания и помещения промышленных предприятий".
   в) ПУЭ изд. 6 "Правила устройства электроустановок".
4. Кабельное поещение не отапливается.
5. Корпуса электропечей после монтажа заземлить.
6. Монтаж систем вести согласно СНиП 3.05.01-85 "Санитарно-техническое оборудование зданий и сооружений. Правила устройства и приемки работ".
7. После монтажа все металлические части систем окрасить масляной краской.
8. Тепловыделения определены при 100% нагрузке на реакторную установку.

				407-3-588.90 - ОВ		
Нач.отд.	Роменский		07.91			
Н.контр.	Ломоносова		07.91	ЭРУ 10(6)кВ с кабельным этажом и реакторными камерами (ЭРУ 10-6х24-Ж5-51-2-К3-Р)	Стадия: РП	Лист: 2	Листов:
ГИП	Фомин		07.91				
Гл.спец.	Лурье		07.91				
Нач.гр.	Карлов		07.91	Общие данные (окончание)	СЕВЗАПЭНЕРГОСЕТЬПРОЕКТ Ленинград		
Инженер	Хейстбер		07.91				

Привязан

Инв.N

Взаим. инв.N | Подпись и дата | Инв.N подл.

Формат А2

Альбом 3

План на отм. 0.000

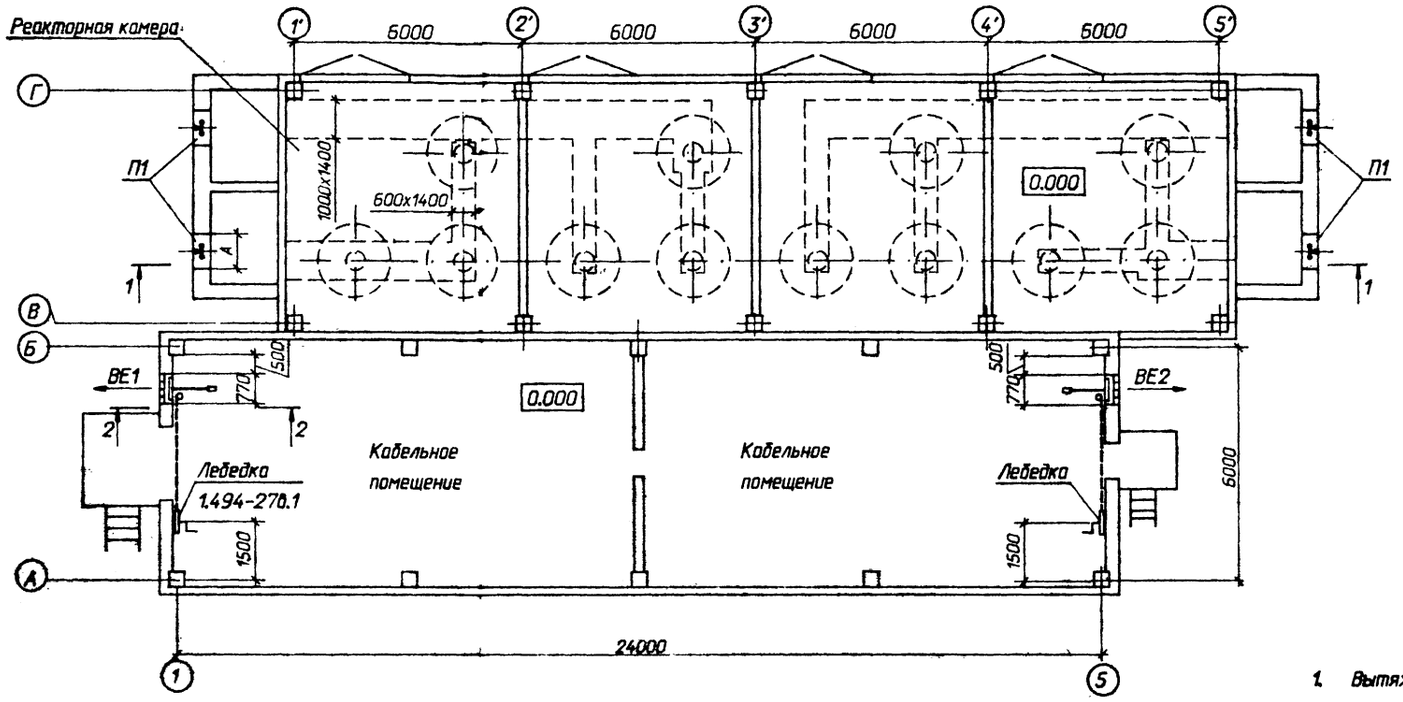

План на отм. 3.100 между осями А-В

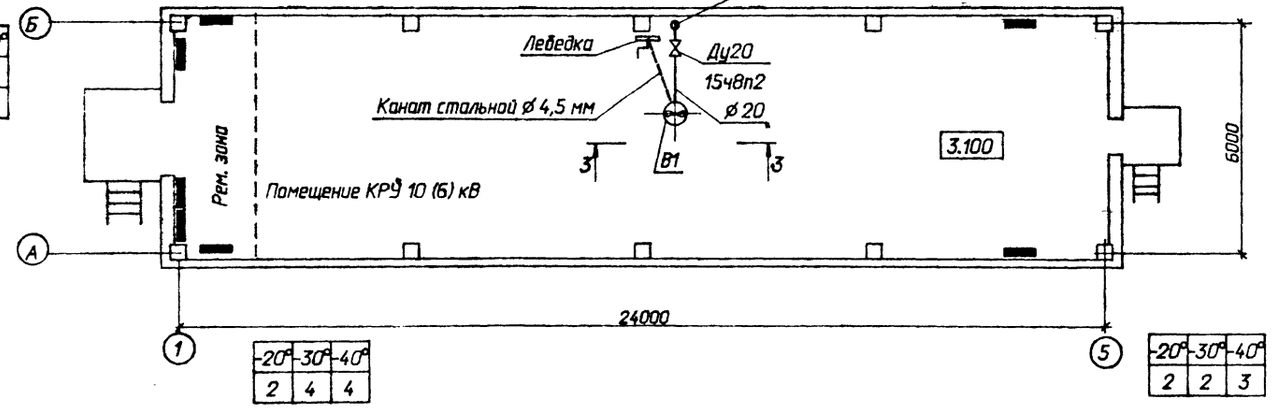

tнн °С	-20°	-30°	-40°
-25°	-	-	4
+5°	3	4	4

-20°	-30°	-40°
2	4	4

-20°	-30°	-40°
-	-	4

-20°	-30°	-40°
3	4	4

-20°	-30°	-40°
2	2	3

-20°	-30°	-40°
2	4	4

-20°	-30°	-40°
2	2	3

1. Вытяжка из помещения реакторных осуществляется через жалюзийные решетки (см. строительную часть проекта).
2. Монтаж установок вести согласно СНиП 3.05.01-85.
3. После монтажа все металлические части окрасить масляной краской за 2 раза.
4. См. вместе с листом ОВ-5.

Привязан

Инв.N

Инв. N подл. | Подпись и дата | Взам. инв. N

				407-3-588.90-ОВ			
Нач.отд.	Роменский		07.91	ЗРУ 10(6) кВ с кабельным этажом и реакторными камерами (ЗРУ 10-6х24-ЖБ-51-2-КЭ-Р)	Стадия	Лист	Листов
Н.контр.	Ломоносова		07.91		РП	3	
ГИП	Фомин		07.91				
Гл.спец.	Лурье		07.91	План на отм. 0.000. План на отм. 3.100 между осями А-Б. (Вариант с одинарными реакторами)	СЕВЗАПЭНЕРГОСЕТЬПРОЕКТ Ленинград		
Инженер	Хейстбер		07.91				

Формат А2

План на отм. 0.000

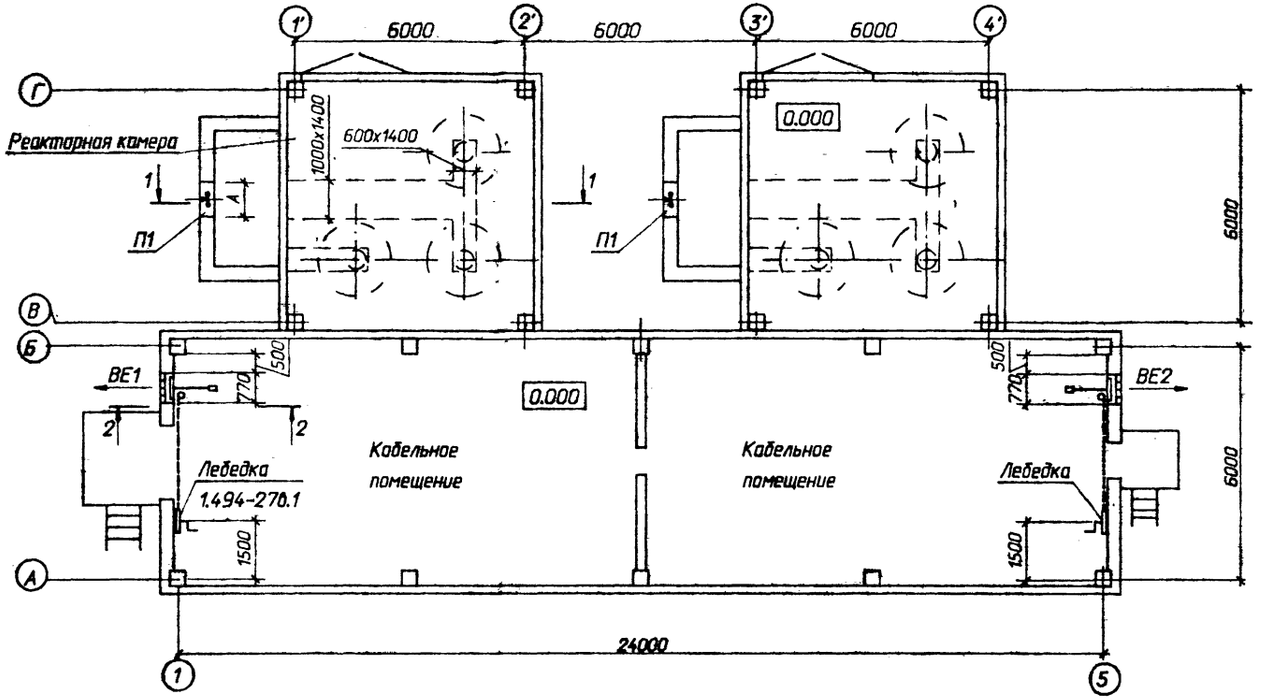

План на отм. 3.100 между осями А-В

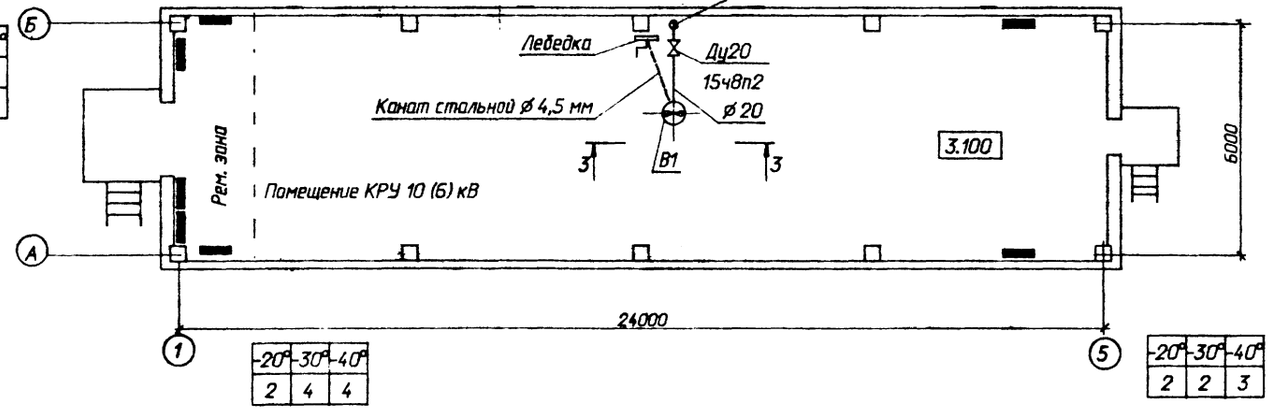

-20°	-30°	-40°
2	4	4

-20°	-30°	-40°
2	2	3

tбн °C	-20°	-30°	-40°
-25°	-	-	4
+5°	3	4	4

-20°	-30°	-40°
-	-	4

-20°	-30°	-40°
3	4	4

-20°	-30°	-40°
2	4	4

-20°	-30°	-40°
2	2	3

1. Вытяжка из помещения реакторных осуществляется через жалюзийные решетки (см. строительную часть проекта).
2. Монтаж установок вести согласно СНиП 3.05.01-85.
3. После монтажа все металлические части окрасить масляной краской за 2 раза.
4. См. вместе с листом ОВ-5.

Привязан

Инв.N

				407-3-588.90-ОВ			
Нач.отд.	Роменский		07.91	ЗРУ 10(6) кВ с кабельным этажом и реакторными камерами (ЗРУ10-6Х24-ХБ-51-2-К3-Р)	Стадия	Лист	Листов
Н.контр.	Ломоносова		07.91		РП	4	
ГИП	Фомин		07.91				
Гл.спец.	Лунев		07.91	План на отм. 0.000. План на отм. 3.100 между осями А-Б. (Вариант со сдвоенными реакторами)	"СЕВЗАПЭНЕРГОСЕТЬПРОЕКТ" Ленинград		
Инженер	Хейстбер		07.91				

Взам. инв.N | Подпись и дата | Инв.N подл.

1-1

Вариант с одинарными реакторами

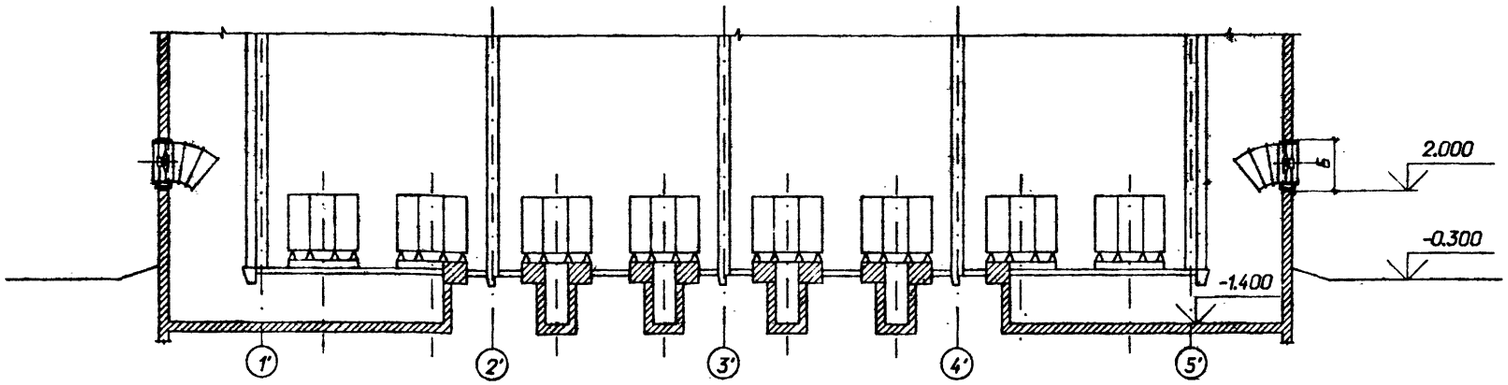

Вариант со сдвоенными реакторами

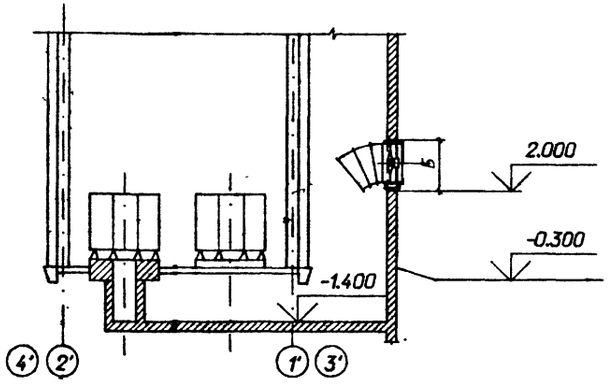

Таблица 1

N п/п	Тип реактора	Отвод ф мм	A	B	Тип проема для вентилятора
1	РБГ-10-1600-0,14	400	580	600	I
2	РБГ-10-1600-0,20	630	810	840	II
3	РБГ-10-1600-0,25	630	810	840	II
4	РБГ-10-1600-0,35	630	810	840	III
5	РБГ-10-2500-0,14	630	810	840	III
6	РБГ-10-2500-0,20	800	980	1140	IV
7	РБДГ-10-2500-0,25	800	980	1140	IV
8	РБДГ-10-2500-0,35	800	980	1140	V
9	РБДГ-10-4000-0,10	800	980	1140	V
10	РБДГ-10-4000-0,18	1000	1180	1380	VI
11	РБСГ-10-2х1600-0,1	800	980	1140	IV
12	РБСГ-10-2х1600-0,20	800	980	1140	IV
13	РБСГ-10-2х1600-0,25	800	980	1140	IV
14	РБСГ-10-2х1600-0,35	800	980	1140	V
15	РБСДГ-10-2х2500-0,14	800	980	1140	V
16	РБСДГ-10-2х2500-0,20	1000	1180	1380	VI

2-2

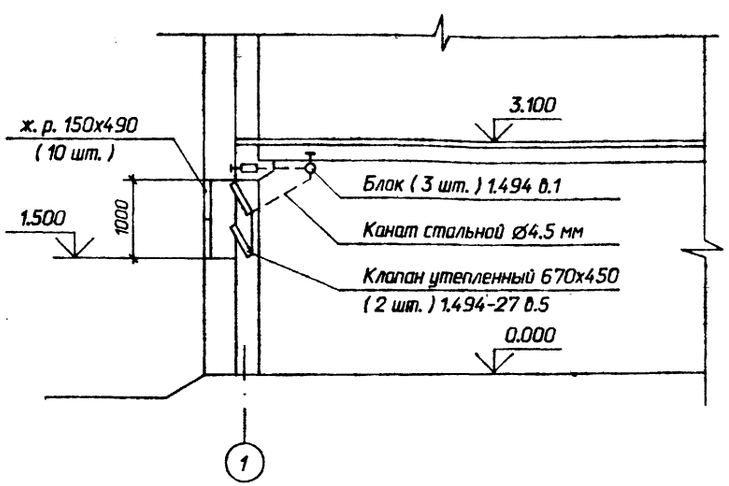

3-3

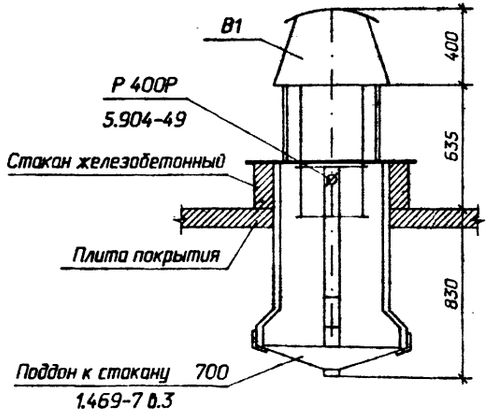

Привязан					407-3-588.90-ОВ		
Инв.N							
	Нач.отд.	Роменский		07.91	ЭРУ 10(6) кВ с кабельным этажом и реакторными камерами (ЭРУ 10-6х24-ЖБ-51-2-КЭ-Р)	Стадия: РП	Лист: 5	Листов:
	Н.контр.	Ломоносова		07.91				
	ГИП	Фомин		07.91				
	Гл.спец.	Лурье		07.91	Разрезы 1-1, 2-2, 3-3.	СЕВЗАПЭНЕРГОСЕТЬПРОЕКТ Ленинград		
	Инженер	Хейстер		07.91				

Инв.N подл. | Подпись и дата | Взам. инв.N

Формат А2

Альбом 3

Установка 2х печей

Вид спереди

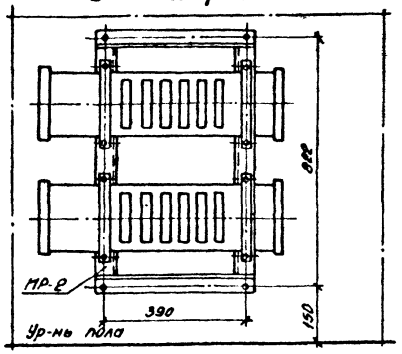

Вид сбоку

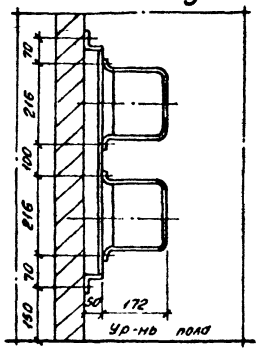

МР-2

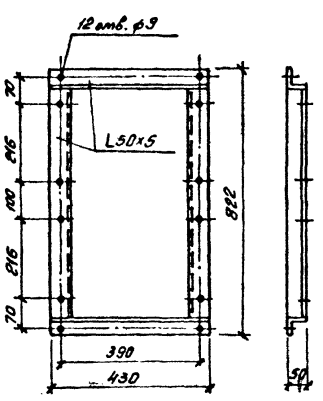

Установка 3х печей

Вид спереди

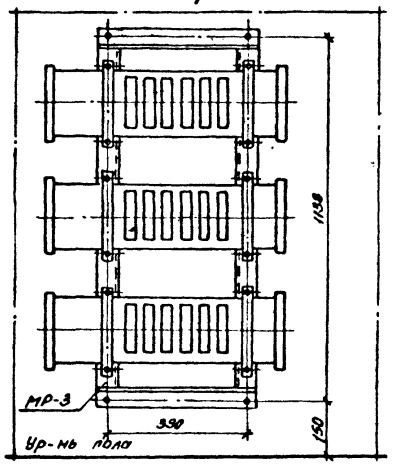

Вид сбоку

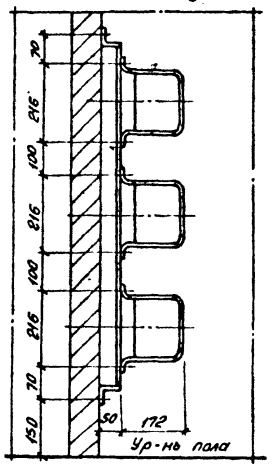

МР-3

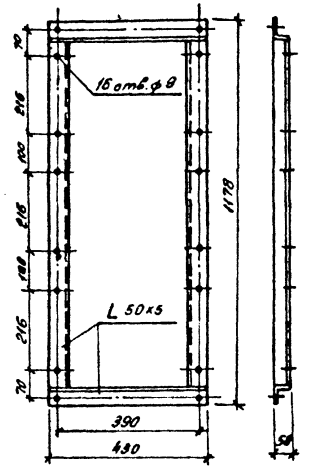

Установка 1ой печи

Вид спереди

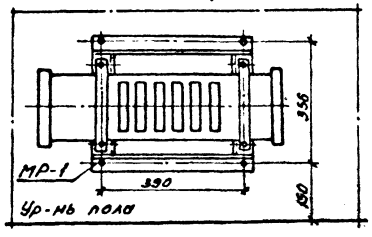

МР-1

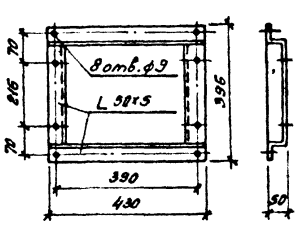

Установка 4х печей

Вид спереди

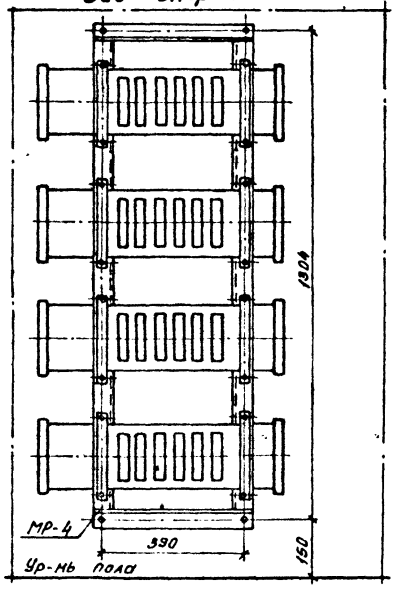

Вид сбоку

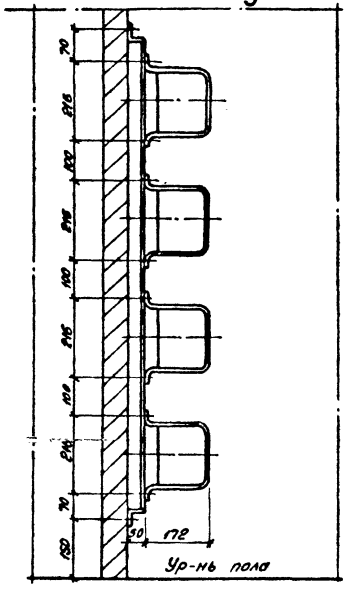

МР-4

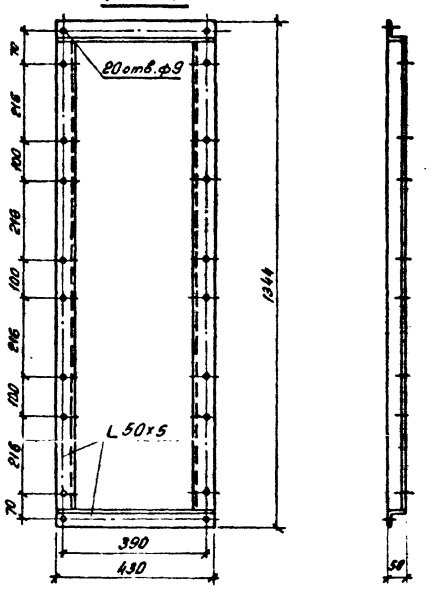

					407-3-588.90-ОВ		
Привязан:	Нач. отд	Роменский		07.91	ЗРУ 10(6) кв. с кабельным этажом и реакторными камерами (ЗРУ 10-6 х 24 -ЖБ- 51 - 2 -КЗ-Р)	Стадия	Лист	Листов
	Н. контр	Ломоносова		07.91		РП	6	
	ГИП	Фомин		07.91				
	Гл. спец.	Лурье		07.91	Установка 1ой, 2х, 3х и 4х электропечей. Рама для установки 1ой, 2х, 3х и 4х электропечей.	СЕВЗАПЭНЕРГОСЕТЬПРОЕКТ Ленинград		
Инв. №	Инженер	Хедстфер		07.91				

Колир. ов.

Формат А2

gost.e-ecolog.ru