МИНИСТЕРСТВО ЭНЕРГЕТИКИ И ЭЛЕКТРИФИКАЦИИ СССР

Центр научно-технической информации по энергетике и электрификации

ЭНЕРГЕТИКА И ЭЛЕКТРИФИКАЦИЯ

Отраслевой каталог на серийно выпускаемые изделия

СБОРНЫЕ ЖЕЛЕЗОБЕТОННЫЕ ИЗДЕЛИЯ И КОНСТРУКЦИИ

Территориальный каталог

Том II

Часть 4

Конструкции электросетевых сооружений

(Для 5-го, 6-го и 7-го районов)

Москва 1987

gost.e-ecolog.ru

УДК 621.012.35(085) 67.11.31.(11, 13, 17, 31)

Каталог составлен институтом "Атомтеплоэлектропроект", совместно с институтами "Энергосетьпроект" и "Сельэнергопроект" и подготовлен к изданию отделом НТИ-10 Информэнерго

© ИНФОРМЭНЕРГО, 1987

В состав "Территориального каталога сборных железобетонных изделий и конструкций электросетевых сооружений" для 5-го, 6-го 7-го районов входят:

Район 5 - Южная часть Красноярского края, Алтайский край, Кемеровская, Новосибирская, Омская, Курганская области и северная часть Казахской ССР.

Район 6 - Узбекская ССР, Киргизская ССР, Туркменская ССР, Таджикская ССР, южная часть Казахской ССР.

Район 7 - Северная часть Красноярского края, Якутская АССР, Бурятская АССР, Читинская, Амурская, Сахалинская, Камчатская и Магаданская области, Хабаровский и Приморский края.

Каталог разработан в соответствии с протоколом от 23.10.83 № 23, утвержденным Министерством энергетики и электрификации СССР, на основе "Единого каталога сборных железобетонных конструкций зданий и сооружений для всех видов строительства" том 2 часть 4, с учетом изменения № I, в которых исключены все конструкции, не отвечающие современным достижениям науки и техники с заменой их новыми эффективными изделиями и конструкциями.

"Территориальный каталог" содержит основные характеристики железобетонных конструкций - марку, габариты, расход бетона, стали, массу изделия, а также ГОСТы, номера серий, альбомов и рабочих чертежей.

Для конструкций с закладными изделиями в таблицах расход стали указан дробью: в числителе - на арматуру, в знаменателе - на закладные изделия. Петли для подъема учитываются как арматура.

В каталоге конструкции классифицируются в следующем порядке:

Т.I - типовые, рекомендуемые к сохранению в производстве.

Т.2 - типовые, подлежащие освоению к установленному сроку.

С.I - специальные конструкции, сохраняемые в производстве.

С.2 - специальные конструкции, снимаемые с производства в установленный срок.

Предусмотренные "Территориальным каталогом" конструкции являются обязательными для применения при проектировании и строитель-

ство линий электропередачи и подстанций, возводимых подрядными организациями Минэнерго СССР, в указанных выше районах.

Использование в проектах этих конструкций не требует согласования с подрядной организацией, осуществляющей строительство.

Если поставка конструкций будет осуществляться с заводов Министерства, расположенных в других районах, либо по кооперации, то их согласование для применения в конкретных проектах необходимо.

Применение в проектах конструкций, не вошедших в "Территориальный каталог", а также изменения геометрических размеров, армирования и закладных деталей в конструкциях, включенных в настоящий каталог, допускается только по согласованию с заводом-изготовителем. Конструкции настоящего каталога отпускаются заводами-изготовителями по прейскуранту № 06-08 оптовых цен на железобетонные изделия с изменениями и дополнениями и, в необходимых случаях, с учетом заводских калькуляций.

"Территориальный каталог сборных железобетонных изделий и конструкций электросетевых сооружений" для 5-го, 6-го и 7-го районов разработан институтом "Энергосетьпроект" с участием института "Сельэнергопроект".

Изменения и дополнения в "Территориальный каталог" вносятся институтами-разработчиками по согласованию с Минэнерго СССР.

"Территориальный каталог" разработан по состоянию на 01.01.86.

I. СТОЙКИ ОПОР ВЛ

Т.I. СТОЙКИ ЦЕНТРИФУГИРОВАННЫЕ ОПОР ВЛ 35-500 кВ	—
Код ОКП 58 63II	Разработаны Северо-Западным отделением института "Энергосетьпроект". Утверждены Госстроем СССР, протокол № I2 от 06.07.8I г.

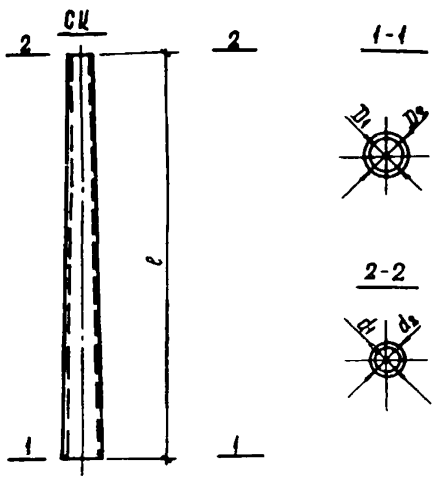

№ п/п	Марка изделия	Размеры, мм					Марка бетона	Расход материалов		Масса изделия, т	Наименование рабочих чертежей
		l	d_1	d_2	d_1	d_2		бетон, $м^3$	сталь, кг		
I	СКI	22600	430	560	224	334	400	I,66	456/22,9	4,6	3082тм-т2 ЭСП
2	СК2		4I0					I,80	540/I9,3	5,I	
3	СКI8		430				500	I,66	39I,7/23,0	4,6	5384тм-т2 ЭСП

Стойки с продольной стержневой арматурой класса А IУ.

Заводы-изготовители:

Для У района – Новосибирский ЗЖОиС.

Для УI района – ПО "Энергостройиндустрия", Кувасайский КПП ЗЖБИ.

Т.I. СТОЙКИ ЦЕНТРИФУГИРОВАННЫЕ ОПОР ВЛ 35-500 кВ	ГОСТ 24762-81 22687-77
Код ОКП 58 6311	Разработаны Северо-Западным отделением института "Энергосетьпроект". Утверждены Госстроем СССР. Постановления № 129 от 29.08.77 г и № 5 от 20.01.81 г.

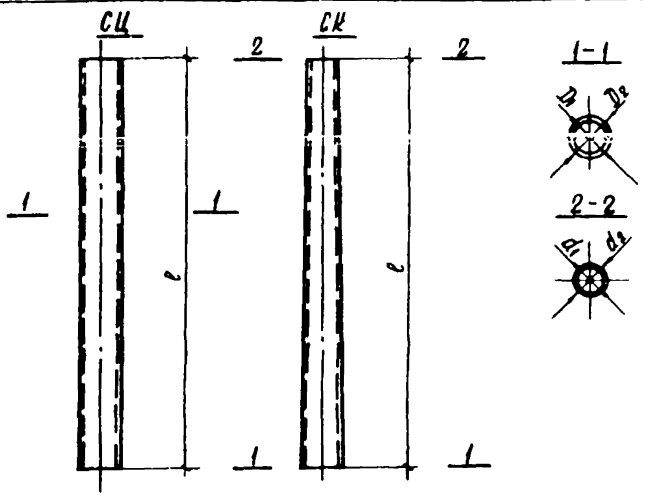

№ п/п	Марка изделия	Размеры, мм					Марка бетона	Расход материалов		Масса изделия, т
		ℓ	D_1	D_2	d_1	d_2		бетон, м³	сталь, кг	
I	СКI-I	22600	430	560	224	334	400	I,66	403,9/22,9	4,6
2	СКI-2						500		327,8/22,9	4,5
3	СКI-пр								320,8/22,9	
4	СКI-прс								273,6/22,9	
5	СК2-I		4I0				400	I,80	482,0/I9,3	5,0
6	СК2-2						500		4I3,0/I9,3	

Продолжение

№ п/п	Марка изделия	Размеры, мм					Марка бетона	Расход материалов		Масса изделия, т
		ℓ	D_1	D_2	d_1	d_2		бетон, м³	сталь, кг	
7	СК2-пр	22600	410	560	224	334	500	1,80	380,0/19,3	4,9
8	СК2-прс								314,9/19,3	4,8
9	СК18-1		430				400	1,66	399,0/23,0	4,5
10	СК18-2						500		313,0/23,0	
11	СЦ	22200	440		–	–	500	2,09	462,0/95,6	5,8
12	СЦ1-1								448,6/95,6	
13	СЦ-пр								371,0/95,6	5,7
14	СЦ2								481,0/56,0	5,8
15	СЦ2-1									
16	СЦ4		460					1,71	539,0/16,0	4,5
17	СЦ4-1								441,0/16,0	4,4
18	СЦ4-пр								283,0/16,0	4,3
19	СЦ30		450					1,89	539,0/16,5	5,3
20	СЦ30-1								449,0/16,5	5,2
21	СЦ30-2								387,0/16,5	5,1

Первая группа букв и цифр обозначает тип стойки, ее геометрические размеры, вторая группа цифр и букв обозначает класс продольной арматуры:

1 – класс А-У;

2 – класс Атс-УI;

пр – класс К-7;

прс – канатно-стержневое армирование;

отсутствие индекса – класс А-IУ.

Заводы-изготовители:

Для У района – Новосибирский ЗЖБиКС, поз.I, 5, II, I2, I4, I5-2I; Талды-Курганский ЗЖБ, поз.1, 2, II.

Для УI района – ПО "Энергостройиндустрия", поз.I, 5, II, I4, I6, I7.

Для УП района – Иркутский завод сборных железобетонных изделий, поз. 3, 7, I3, I5, I8.

Примечание: поз.I5 для УП района изготавливается с канатным армированием и имеет шифр СЦ2-пр.

Т.2. СТОЙКИ ЦЕНТРИФУГИРОВАННЫЕ ОПОР ВЛ 35-750 кВ	ГОСТ 22687.0-85 - 22687.3-85
Код ОКП 58 6311	Разработаны Северо-Западным отделением института "Энергосетьпроект". Утверждены Госстроем СССР. Постановление № 180 от 25.10.84 г.

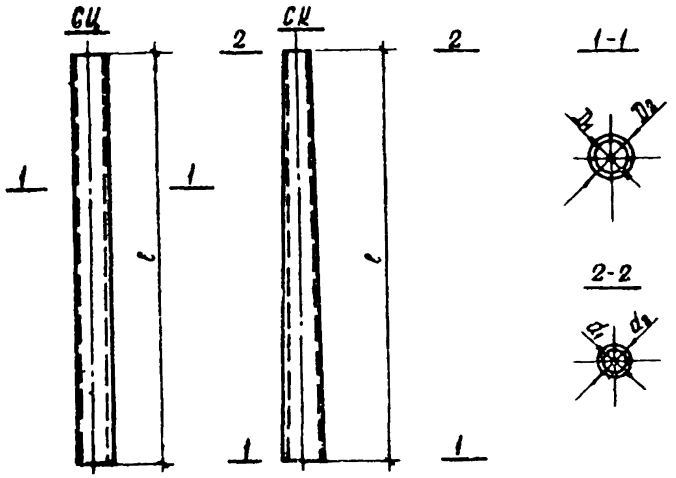

№ п/п	Марка изделия	Размеры, мм					Класс бетона	Расход материалов		Масса изделия, т
		ℓ	D_1	D_2	d_1	d_2		бетон, м³	сталь, кг	
1	СК26.1-1.1/СК4-1	26000	500	650	300	410	В 40	2,50	543,3/27,8	6,8
2	СК26.1-1.2/СК4-2								478,7/27,8	
3	СК26.1-1.5/СК4-пр								472,6/27,8	
4	СК26.1-1.4/СК4-прс								452,6/49,7	
5	СК26.1-1.3/СК4-прсI								433,4/49,7	
6	СК26.1-2.1/СК5-1								566,2/32,7	6,9
7	СК26.1-2.2/СК5-2								520,8/32,7	
8	СК26.1-2.5/СК5-пр								487,4/32,7	6,8

№ п/п	Марка изделия	Размеры, мм					Класс бетона	Расход материалов		Масса изделия, т
		ℓ	B_1	B_2	d_1	d_2		бетон $м^3$	сталь, кг	
9	СК26.I-2.4/СК5-прс	26000	500	650	300	4I0	В 40	2,50	45I,8/32,7	6,7
I0	СК26.I-2.3/СК5-прсI								429,4/32,7	6,8
II	СК26.I-3.1/СК7-I								707,4/34,7	7,0
I2	СК26.I-3.4/СК7-прс								5I6,3/34,7	6,9
I3	СК26.I-3.3/СК7-прсI								5II,1/34,7	6,8
I4	СК26.I-4.I/СК8-I								547,9/6I,8	6,9
I5	СК22.I-I.I/СКII-I	22600	540		330	440	В 30	I,80	339,3/29,4	4,8
I6	СК22.I-I.2/СКII-2						В 40		286,0/29,4	
I7	СК22.I-2.I/СКI2-I		530				В 30		372,I/25,0	
I8	СК22.I-2.2/СКI2-2		540				В 40		340,9/25,0	
I9	СК22.I-3.I/СКI3-I						В 30		279,5/29,4	
20	СК22.I-3.2/СКI3-2							I,70	246,4/29,4	4,5
2I	СК26.I-6.I/СКI4-I	26000	500		300	420	В 40	2,50	6I0,6/49,7	7,0
22	СК26.I-6.2/СКI4-2								583,0/49,7	6,9
23	СК26.2-I.I/СКI5-I		504		280				669,3/32,7	7,0
24	СК26.2-I.2/СКI5-2								565,4/32,9	
25	СК22.2-I.I/СКI6-I	22600	490		3I0	440		2,30	639,I/29,2	6,5
26	СК22.2-I.2/СКI6-2								555,2/29,2	6,4
27	СК22.3-I.I/СКI7-I		5I0					2,20	500,2/85,3	6,I
28	СК22.3-I.2/СКI7-2								480,7/85,3	
29	СК26.I-I.0/СК4	26000	500		300	4I0		2,50	6I7,7/27,8	7,0
30	СК26.I-2.0/СК5								646,6/32,7	
3I	СК26.I-3.0/СК7								769,2/34,7	7,I

Продолжение

№ п/п	Марка изделия	Размеры, мм					Класс бетона	Расход материалов		Масса изделия, т
		ℓ	B_1	B_2	d_1	d_2		бетон, $м^3$	сталь, кг	
32	СК26.I-4.0/СК8	26000	500		300	4I0	В 40	2,50	620,7/6I,8	7,0
33	СК22.I-I.0/СКII		540						370,4/3I,2	5,0
34	СК22.I-2.0/СКI2	22600	530		330	440	В 30	I,80	43I,7/25,0	5,3
35	СК22.I-3.0/СКI3		540	650					340,2/29,4	5,0
36	СК26.I-6.0/СКI4	26000	500		300	4I0		2,50	684,I/49,7	7,0
37	СК26.2-I.0/СКI5		504		280				822,I/32,9	
38	СК22.2-I.0/СКI6	22600	490		3I0	440	В 40	2,30	79I,3/29,2	6,6
39	СК22.3-I.0/СКI7		5I0					2,20	634,5/85,3	6,3
40	СЦ22.I-I.0/СЦ20	22200	430[x]/450	560	-	-		2,09	622,9/2I,0	5,8
4I	СЦ22.I-I.I/СЦ20-I		430						570,9/2I,0	
42	СЦ26.2-I.0/СЦ33	26400	440						685,I/7,20	6,2

x) В числителе указан диаметр в верхнем, в знаменателе – в нижнем сечениях стойки.

Шифры стоек указаны над чертой по ГОСТ 22687.0-85 – 22687.3-85, под чертой по ранее действовавшим ГОСТ 22687-77 и ГОСТ 24762-81.

Заводы-изготовители:

Для У района – Новосибирский ЗЖБиС, поз. I, 2, 6, 7, II, I4, I5, I7, I9, 30, 33-35, 40, 4I;
Тальменский ЗКО, поз. I, 2.

Для УI района – ПО "Энергостроиндустрия", поз. I, 6, II, 2I, 23, 25, 27, 33, 34, 36-39.

Для УП района – Иркутский завод сборных железобетонных изделий, поз. 3, 4, 5, 8, I0, I3, 23, 25, 27, 33, 34.

Примечание: поз.23 для УП района изготавливается с канатным армированием и имеет шифр СКI5-пр.

Т.I. ФУНДАМЕНТЫ ПРОМЕЖУТОЧНЫХ ОПОР ВЛ 35-330 кВ

Код ОКП 58 I22I

Серия 3.407-II5, вып.2

Разработаны Северо-Западным отделением института "Энергосетьпроект".
Утверждены Минэнерго СССР, протокол № 5 от I8.0I.77 г.

Ф, ФП

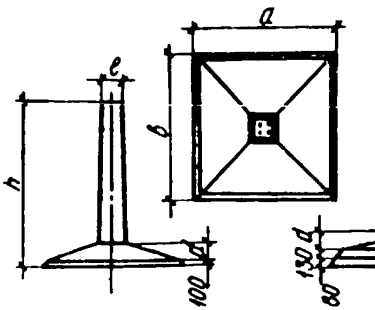

ФС2-4

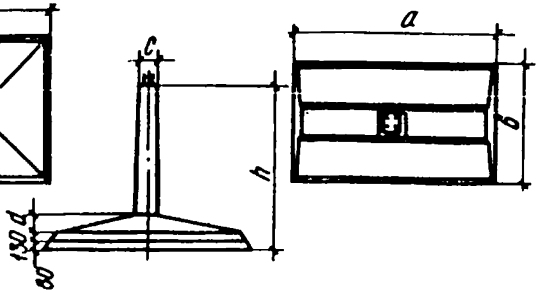

№ п/п	Марка изделия	Размеры, мм					Марка бетона	Расход материалов		Масса изделия, т
		a	*в*	*c*	*d*	*h*		бетон, м³	сталь, кг	
I	ФI-2	I200	I200	320	200	2700	400	0,59	72/I8	I,50
2	Ф2-0	I500	I500	400	300		300	0,96	65/20	2,40
3	Ф2-2						400		84/I8	
4	Ф3-0	I800	I800				300	I,I7	75/20	2,90
5	Ф3-2								II5/I8	
6	Ф5-2	2400	2400			3200	400	I,79	325/26	4,48
7	Ф5-4								325/50	
8	Ф6-4							2,24	362/50	5,60
9	ФП6-2	2700	2700		350	5000		2,69	509/26	6,70
I0	ФП6-4								509/60	
II	ФС2-4	4500			390	3200		2,80	536/59	7,00

Последняя цифра марки фундамента указывает на область его применения:

0 – под стойки опор на оттяжках;
2 – под промежуточные опоры с двумя анкерными болтами в башмаке;
4 – под промежуточные опоры с четырьмя анкерными болтами в башмаке.

Заводы-изготовители:

Для У района – Красноярский КПП, поз.I-7; Фрунзенский ЖБИ, поз.2,4; Новосибирский ЖБОиС.

Для УI района – ПО "Энергостройиндустрия", поз.2,3,4,5,7; Кувасайский КПП ЖБИ.

Для УII района – Иркутский завод сборных железобетонных изделий, поз.I-8; Спасский ЖБК, ЖБИ "Колымагэсстрой", комбинат "Братскжелезобетон", поз.2-8.

Т.I. ФУНДАМЕНТЫ АНКЕРНО-УГЛОВЫХ ОПОР ВЛ 35–330 кВ	Серия 3.407-II5, вып.2
Код ОКП 58 I22I	Разработаны Северо-Западным отделением института "Энергосетьпроект". Утверждены Минэнерго СССР, протокол № 5 от I8.0I.77 г.

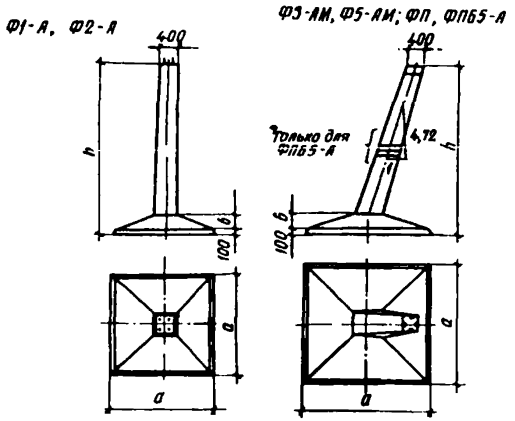

№ п/п	Марка изделия	Размеры, мм			Марка бетона	Расход материалов		Масса изделия, т
		a	в	h		бетон, м³	сталь, кг	
I	Ф1-А	I500	300	3200	400	I,0	259/34	2,5
2	Ф2-А	I800				I,2	277/34	3,0
3	Ф3-АМ	2I00	350	3II5		I,7	256/I29	4,3
4	Ф5-АМ	2700				2,5	458/I29	6,25
5	ФПБ5-А			5200		2,82	529/364	7,05

Заводы-изготовители:

Для У района – Красноярский КПП, поз.I-4; Новосибирский ЗЖОиС; Талды-Курганский ЗЖО.

Для УI района – ПО "Энергостройиндустрия".

Для УП района – Иркутский завод сборных железобетонных изделий, поз.I-2; Спасский ЗЖБК, поз.I, 2; ЗЖБИ "Колымагэсстрой"; комбинат "Братскжелезобетон", поз.I, 2.

Т.I. ПЛИТЫ АНКЕРНЫЕ ДЛЯ КРЕПЛЕНИЯ ОТТЯЖЕК	Серия 3.407-II5
Код ОКП 58 II2I	Разработаны Северо-Западным отделением института "Энергосетьпроект". Утверждены Минэнерго СССР, протокол № 5 от I8.0I.77 г.

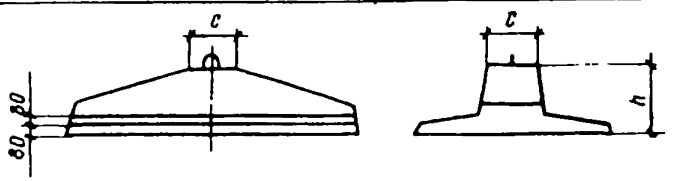

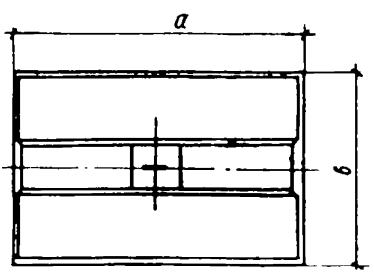

№ п/п	Марка изделия	Размеры, мм				Марка бетона	Расход материалов		Масса изделия, т
		a	*в*	*c*	*h*		бетон, м³	сталь, кг	
I	ПАI-I	I000	I000	300	450	300	0,20	I4/II	0,5
2	ПАI-2	I500					0,28	I9/II	0,7
3	ПА2-I	2000	I500	400	600		0,65	46/22	I,6
4	ПА2-2	3000					0,89	70/22	2,2
5	ПА3-I		2000				I,I5	92/22	2,8
6	ПА3-2	4000					I,43	I76/22	3,7

Заводы-изготовители:

Для У района – Красноярский КПП; Новосибирский ЖБОиС; Талды-Курганский ЖБО.

Для УI района – ПО "Энергостройиндустрия".

Для УП района – Иркутский завод сборных железобетонных изделий; Спасский ЖБК; комбинат "Братскжелезобетон", поз.3-5.

Т.I. РИГЕЛИ ФУНДАМЕНТНЫЕ	Серия 3.407-II5, вып.5
Код ОКП 58 II2I	Разработаны Северо-Западным отделением института "Энергосетьпроект". Утверждены Минэнерго СССР, протокол № 5 от I8.0I.77 г.

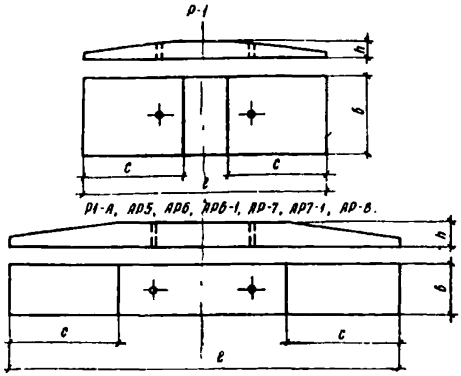

№ п/п	Марка изделия	Размеры, мм				Марка бетона	Расход материалов		Масса изделия, т
		ℓ	в	с	h		бетон, м³	сталь, кг	
I	Р1	I500	500	650	I40	300	0,08	I4	0,20
2	Р1-А	3000	400	900	200	300	0,20	38	0,50
3	АР5							62	
4	АР6	3500	500	II50			0,28	96	0,76
5	АР6-I								
6	АР7	2000	300	750		200	0,09	I8	0,23
7	АР7-I								
8	АР8	6000	640	I750	350	300	I,04	I98	2,60

Ригели предназначены для закрепления железобетонных стоек и фундаментов опор ВЛ и стоек порталов ОРУ.

Заводы-изготовители:

Для У района – Красноярский КПП, Талды-Курганский ЗЖО, Новосибирский ЗЖОиС.

Для УI района – ПО "Энергостройиндустрия", поз. I-5; Кувасайский КПП ЗЖБИ.

Для УП района – Иркутский завод сборных железобетонных изделий, поз.I-4; комбинат "Братскжелезобетон", поз.I-4, 7; Спасский ЗЖБК.

С.I. БАЛКА ПРИГРУЗОЧНАЯ	ОДП ЭСП 2I-302-25-I75
Код ОКП 58 II2I	Разработаны Отделением дальних передач института "Энергосетьпроект". Утверждены Минэнерго СССР, протокол № 42 от 06.07.8I г.

ПБ-1

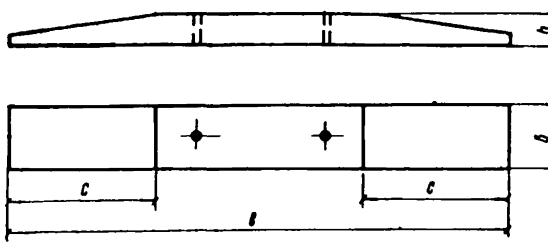

№ п/п	Марка изделия	Размеры, мм				Марка бетона	Расход материалов		Масса изделия, т
		ℓ	в	с	h		бетон, м³	сталь, кг	
I	ПБ-I	6000	640	I750	350	200	I,04	I65	2,60

Балка пригрузочная предназначена для увеличения несущей способности вырываемых фундаментов.

Заводы-изготовители:

Для У района – Красноярский КПП, Новосибирский ЖБиС.
Для УI района – ПО "Энергостройиндустрия".
Для УП района – Иркутский завод сборных железобетонных изделий.

Т.I. ПОДПЯТНИКИ	Серия 3.407-II5, вып.5
Код ОКП 58 63II	Разработаны Северо-Западным отделением института "Энергосетьпроект". Утверждены Минэнерго СССР, протокол № 5 от I8.0I.77 г.

П1, П2, П3 П1-2, ПК-1 П1-3

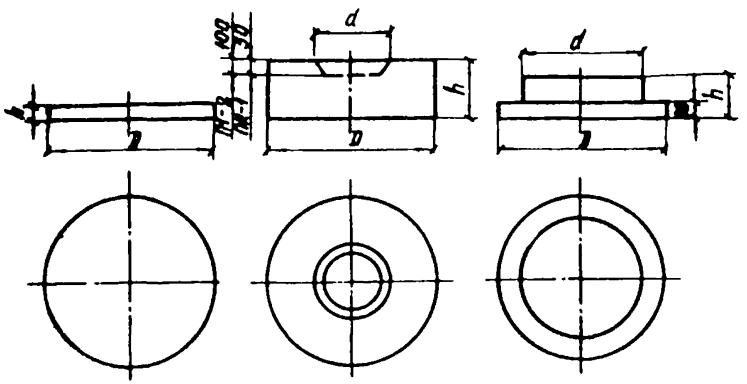

№ п/п	Марка изделия	Размеры, мм			Марка бетона	Расход материалов		Масса изделия, т
		D	d	h		бетон, м³	сталь, кг	
I	П1	560	-	50	200	0,0I2	2,3/I,0	0,028
2	П2	650	-			0,0I7	3,3/I,0	0,04I
3	П3	800	-	60	300	0,030	5,3/I,0	0,072
4	П1-2	650	350	300	200	0,090	I4,0	0,230
5	П1-3	600	420	I80	300	0,038	5,0	0,095
6	ПК-I	650	440	200		0,060	4,3/3,0	0,I50

Подпятники предназначены для установки железобетонных стоек ВЛ и поставляются вместе со стойками. Отдельного применения подпятники не имеют.

Заводы-изготовители:

Для У района - Новосибирский ЗЖОиС.

Для УI района - ПО "Энергостройиндустрия".

Для УП района - Иркутский завод сборных железобетонных изделий.

Т.I. ПЛИТЫ ОПОРНЫЕ И ПЛИТА ПОДКЛАДНАЯ	Серия 3.407-II5, вып.5
Код ОКП 58 63II	Разработаны Северо-Западным отделением института "Энергосетьпроект". Утверждены Минэнерго СССР, протокол № 5 от I8.0I.77 г.

ОП-1, ВП-2, ОП-3, ВП-4.

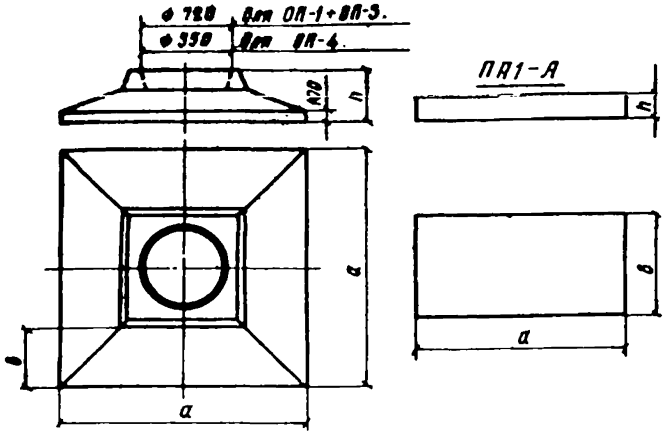

№ п/п	Марка изделия	Размеры, мм			Марка бетона	Расход материалов		Масса изделия, т
		a	$в$	h		бетон, м³	сталь, кг	
I	ОП-I	I600	340	500	300	0,62	43	I,55
2	ОП-2	2000	540	550		0,97	75	2,40
3	ОП-3	2500	790			I,37	I0I	3,40
4	ОП-4	I500	425	300		0,35	48	0,88
5	ППП-А	3600	I800	200		I,30	I53	3,30

Плиты опорные предназначены для установки железобетонных стоек ВЛ, подкладная плита для установки фундаментов ВЛ.

Заводы-изготовители:

Для У района – Новосибирский ЗЖОиС.

Для УI района – ПО "Энергостройиндустрия".

Для УП района – Спасский ЗЖБК; комбинат "Братскжелезобетон", поз.5.

Т.I. СВАИ КВАДРАТНОГО СЕЧЕНИЯ 35х35 см	Серия 3.407-II5, вып.4 чертеж I294тм-I-3 ЭСП
Код ОКП 58 I700	Разработаны Северо-Западным и Уральским отделениями института "Энергосетьпроект". Утверждены Минэнерго СССР, протоколы № 5 от I8.0I.77 и № 42 от 06.07.8I г.

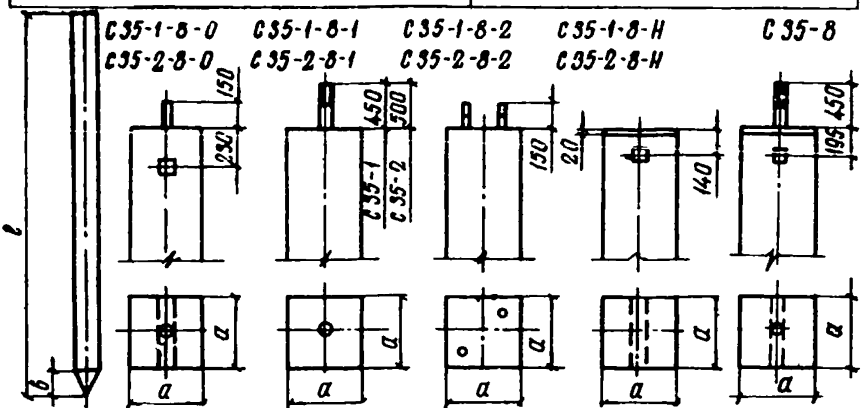

№ п/п	Марка изделия	Размеры, мм			Марка бетона	Расход материалов		Масса изделия, т
		ℓ	а	в		бетон, м³	сталь, кг	
I	С35-I-8-0	8000	350	300	300	0,96	I77/22	2,4
2	С35-I-8-I						82/32	
3	С35-I-8-2						I76/40	
4	С35-I-8-Н						I79/47	
5	С35-2-8-0						265/22	2,6
6	С35-2-8-I						270/32	2,5
7	С35-2-8-2						264/42	2,6
8	С35-2-8-Н						267/47	
9	С35-8						I79/54	2,4

I. Последний индекс маркировки сваи указывает на область ее применения: 0 – под стойку опор на оттяжках;
I – под металлический ростверк;
2 – под ногу опоры с двумя анкерными болтами в башмаке;
Н – с наголовником под ногу опоры с двумя болтами или для крепления оттяжек.

2. Сваи предназначены для установки опор ВЛ и порталов ОРУ.

3. Свая С35-8 применяется только для районов, в которых строительство ведется в зимнее время.

Заводы-изготовители:

Для У района – Новосибирский ЗЖОиС.
Для УI района – Новосибирский ЗЖОиС.
Для УП района – Иркутский завод сборных железобетонных изделий, поз.I-3; Спасский ЗЖБК; ЗЖБИ "Колымагэсстрой".

Т.I. СВАИ КВАДРАТНОГО СЕЧЕНИЯ 35х35 см	Серия 3.407-II5, вып.4
Код ОКП 58 I700	Разработаны Северо-Западным отделением института "Энергосетьпроект". Утверждены Минэнерго СССР, протокол № 5 от I8.0I.77 г.

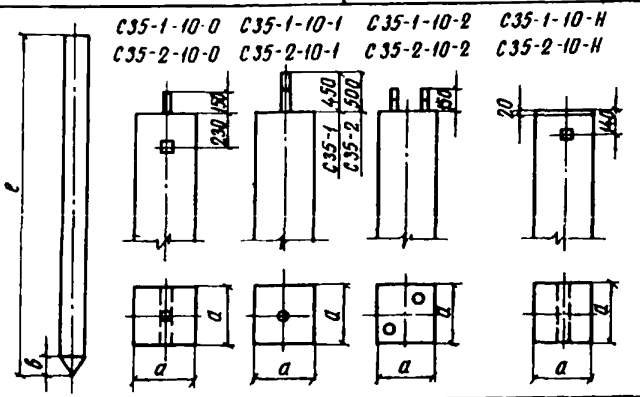

№ п/п	Марка изделия	Размеры, мм			Марка бетона	Расход материалов		Масса изделия, т
		ℓ	а	в		бетон, м³	сталь, кг	
I	С35-I-I0-0	I0000	350	300	300	I,2	220/26	3,0
2	С35-I-I0-I						225/36	
3	С35-I-I0-2						219/44	
4	С35-I-I0-Н						222/45	
5	С35-2-I0-0						328/26	3,2
6	С35-2-I0-I						333/53	
7	С35-2-I0-2						327/46	
8	С35-2-I0-Н						330/45	

I. Последний индекс маркировки сваи указывает на область ее применения:
0 - под стойку опор на оттяжках;
I - под металлический ростверк;
2 - под ногу опоры с двумя анкерными болтами в башмаке;
Н - с наголовником под ногу опоры с двумя болтами или для крепления оттяжек.

2. Сваи предназначены для установки опор ВЛ и порталов ОРУ.

Заводы-изготовители:

Для У района - Новосибирский ЗЖОиС.

Для УI района конструкции поставляются с ближайших заводов других районов.

Для УП района - Иркутский завод сборных железобетонных изделий, поз.I-3; Спасский ЗЖБК; ЗЖБИ "Кольмагэсстрой".

Т.I. СВАИ КВАДРАТНОГО СЕЧЕНИЯ 35х35 см	Серия 3.407-II5, вып.4
Код ОКП 58 I700	Разработаны Северо-Западным отделением института "Энергосетьпроект". Утверждены Минэнерго СССР, протокол № 5 от I8.0I.77 г.

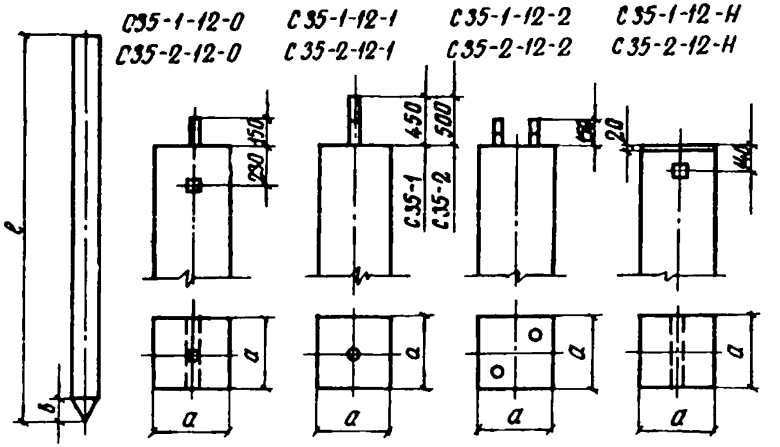

№ п/п	Марка изделия	Размеры, мм			Марка бетона	Расход материалов		Масса изделия, т
		ℓ	а	в		бетон, м³	сталь, кг	
I	С35-I-I2-0	I2000	350	300	300	I,44	26I/30	3,6
2	С35-I-I2-I						266/40	
3	С35-I-I2-2						260/48	
4	С35-I-I2-Н						263/49	
5	С35-2-I2-0						393/30	3,9
6	С35-2-I2-I						398/57	
7	С35-2-I2-2						39I/50	3,8
8	С35-2-I2-Н						395/49	3,9

I. Последний индекс маркировки сваи указывает на область ее применения: 0 – под стойку опор на оттяжках;
I – под металлический ростверк;
Н – с наголовником под ногу опоры с двумя болтами или для крепления оттяжек;
2 – под ногу опоры с двумя анкерными болтами в башмаке.

2. Сваи предназначены для установки опор ВЛ и порталов ОРУ.

Заводы-изготовители:

Для У района – Новосибирский ЗЖОиС,
Для УI района конструкции поставляются с ближайших заводов других районов.
Для УП района – Спасский ЗЖБК; ЗЖБИ "Кольмагэсстрой".

Т.I. СВАИ-ЗВЕНЬЯ ЦФ ДИАМЕТРОМ 560 мм Код ОКП 58 I72I	Серия 3.407-II5, вып.4 Разработаны Северо-Западным отделением института "Энергосетьпроект". Утверждены Минэнерго СССР, протокол № 5 от I8.0I.77 г.

Ц-1-1/2
Ц-2-1/2

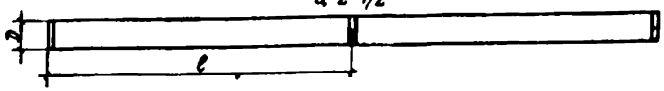

Ц-1-1/3
Ц-2-1/3

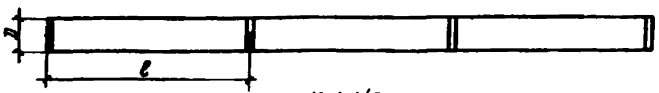

Ц-1-1/6
Ц-3-1/6

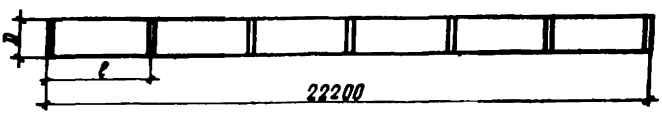

№ п/п	Марка изделия	Размеры, мм		Марка бетона	Расход материалов		Масса изделия, т
		ℓ	$\mathit{Д}$		бетон, м³	сталь, кг	
I	Ц-I-I/2	II100	560	400	I,34	358/70	3,8
2	Ц-2-I/2					496/70	3,9
3	Ц-I-I/3	7400			0,89	235/85	2,5
4	Ц-2-I/3					327/85	2,6
5	Ц-I-I/6	3700			0,45	II9/8I	I,3
6	Ц-3-I/6					73/8I	I,2

Сваи-звенья предназначены для опор ВЛ и порталов ОРУ.

Заводы-изготовители:

Для У района - Новосибирский ЖБОиС.
Для УI района - ПО "Энергостройиндустрия".
Для УII района - Иркутский завод сборных железобетонных изделий.

С.I. БАЛКИ ГРУЗОВЫЕ ПОВЕРХНОСТНЫХ ФУНДАМЕНТОВ	ЭСП 9596тм-тI-3I - 9596тм-тI-34
Код ОКП 58 242I	Разработаны Северо-Западным отделением института "Энергосетьпроект". Утверждены Минэнерго СССР, протокол № 42 от 06.07.8I г.

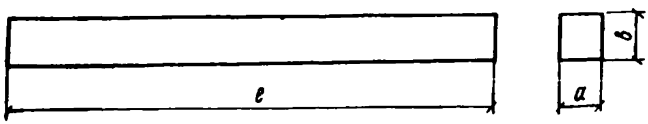

№ п/п	Марка изделия	Размеры, мм			Марка бетона	Расход материалов		Масса изделия, т
		ℓ	а	в		бетон, м³	сталь, кг	
I	Г35х6	6000	350	350	200	0,72	47,6	I,80
2	Г35х8	8000				0,97	88,6	2,40
3	Г35хI0	I0000				I,2I	I50,3	3,00
4	Г35хI2	I2000				I,46	220,8	3,65

Балки грузовые предназначены для устройства поверхностных фундаментов под опоры ВЛ.

Заводы-изготовители:

Для У района - Красноярский КПП.
Для УI района - ПО "Энергостройиндустрия".
Для УП района - Иркутский завод сборных железобетонных изделий.

Т.I. ФУНДАМЕНТЫ СОСТАВНЫЕ	Серия 3.407-II5, вып.2 и 3
Код ОКП 58 I22I	Разработаны Северо-Западным отделением института "Энергосетьпроект". Утверждены Минэнерго СССР, протокол № 5 от I8.0I.77 г.

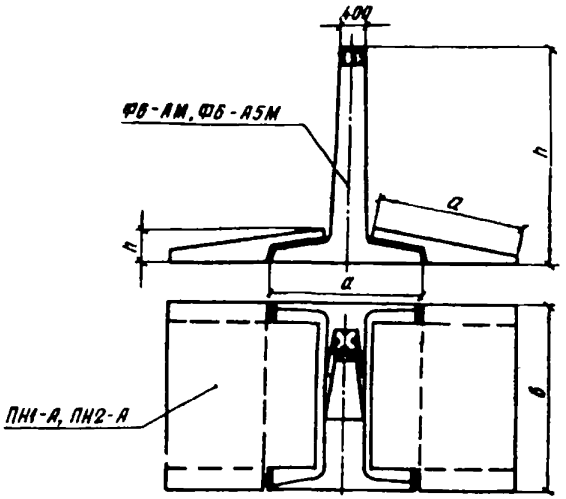

№ п/п	Марка изделия	Размеры, мм			Марка бетона	Расход материалов		Масса изделия, т
		a	в	h		бетон, м³	сталь, кг	
I	Ф6-АМ	2020	3000	3II5	400	2,70	485/307	6,90
2	Ф6-А5М						369/298	6,75
3	ПН1-А	I700		380	300	0,76	II3/I04	I,90
4	ПН2-А	2200				0,97	I53/I04	2,40

I. Фундаменты Ф6-АМ и Ф6-А5М отличаются углом наклона.

2. Фундамент Ф6-АМ с плитами ПН1-А и ПН2-А образует соответственно фундаменты ФС1-АМ и ФС2-АМ, применяются для анкерно-угловых опор ВЛ 35-330 кВ.

3. Фундамент Ф6-А5М с плитами ПН1-А и ПН2-А образует соответственно фундаменты ФС1-А5М и ФС2-А5М, применяются для анкерно-угловых опор ВЛ 500 кВ.

Заводы-изготовители:

Для У района - Новосибирский ЗЖОиС.
Для УI и УП районов конструкции поставляются с ближайших заводов других районов.

Т.I. ФУНДАМЕНТЫ ПОД ПРОМЕЖУТОЧНЫЕ ОПОРЫ НА ОТТЯЖКАХ ВЛ 500 кВ	Серия 3.407-II5, вып.3
Код ОКП 58 I22I	Разработаны Северо-Западным отделением института "Энергосетьпроект". Утверждены Минэнерго СССР, протокол № 5 от I8.0I.77 г.

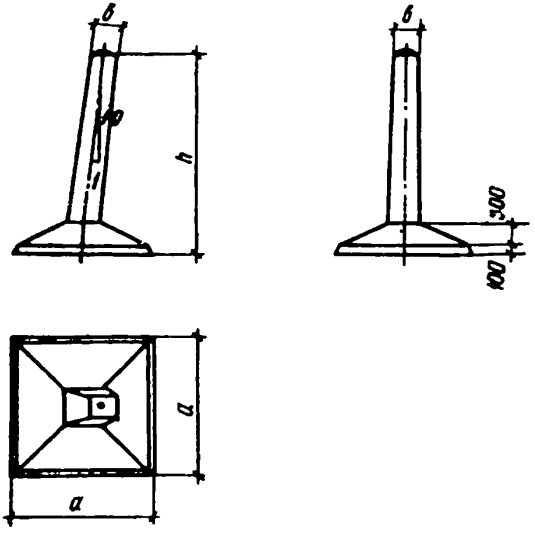

№ п/п	Марка изделия	Размеры, мм			Марка бетона	Расход материалов		Масса изделия, т
		a	в	h		бетон, м³	сталь, кг	
I	Ф2-05	I500	400	2700	300	0,95	57/20	2,40
2	ФК2-05		422	I700		0,79	47/20	I,36
3	Ф3-05	I800	400	2700		I,I7	67/20	2,90
4	Ф4-05	2000				I,33	I20/20	3,30
5	ФК4-05		422	I700		I,I6	II0/20	2,90

Заводы-изготовители:

Для У района - Красноярский КПП, Новосибирский ЗЖОиС.

Для УI района - ПО "Энергостройиндустрия", поз.I, 2, 3-5.

Для УП района - конструкции поставляются с ближайших заводов других районов; Новосибирский ЗЖОиС.

Т.I. ФУНДАМЕНТЫ АНКЕРНО-УГЛОВЫХ ОПОР ВЛ 500 кВ	Серия 3.407-II5, вып.3
Код ОКП 58 I22I	Разработаны Северо-Западным отделением института Энергосетьпроект. Утверждены Минэнерго СССР, протокол № 5 от I8.0I.77 г.

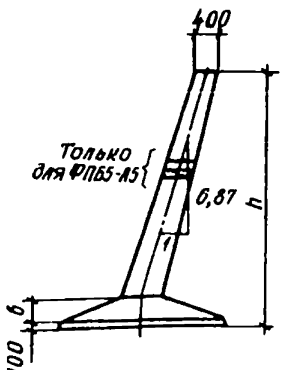

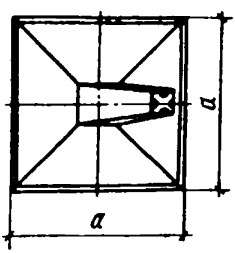

№ п/п	Марка изделия	Размеры, мм			Марка бетона	Расход материалов		Масса изделия, т
		a	b	h		бетон, м³	сталь, кг	
I	ФЗ-А5М	2I00	300	3II5	400	I,8	I97/I28	4,5
2	ФБ-А5М	2700	350	3II5	400	2,5	300/I28	6,25
3	ФПБ5-А5	2700	350	5270	400	2,82	370/37I	7,I5

Заводы-изготовители:

Для У района – Красноярский КПП, поз.I, 2; Новосибирский ЗЖОиС.

Для УI района конструкции поставляются с ближайших заводов других районов.

Для УП района – Новосибирский ЗЖОиС.

С.I. ФУНДАМЕНТ ПОД АНКЕРНО-УГЛОВУЮ ОПОРУ ВЛ II50 кВ Код ОКП 58 I22I	ОДП ЭСП 7II4-25-I48 Разработаны Отделением дальних передач института "Энергосетьпроект". Утверждены Минэнерго СССР, протокол № 42 от 06.07.8I г.

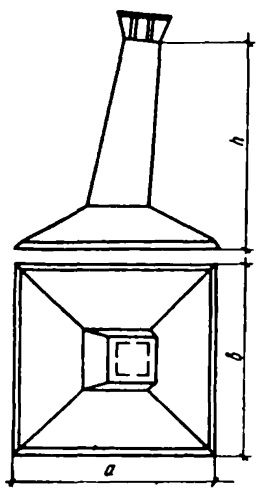

№ п/п	Марка изделия	Размеры, мм			Марка бето-на	Расход материалов		Масса изде-лия, т
		а	*в*	*h*		бетон, $м^3$	сталь, кг	
I	ФА-2	2700	2700	3I00	300	2,5	647/30I	6,25

Заводы-изготовители:

Для У района - Красноярский КПП, Новосибирский ЗЖОиС.
Для УI района - Новосибирский ЗЖОиС.

С.I. ПЛИТЫ АНКЕРНЫЕ ДЛЯ ПРОМЕЖУТОЧНЫХ ОПОР НА ОТТЯЖКАХ ВЛ II50 кВ Код ОКП 58 II2I	— Разработаны Отделением дальних передач института "Энергосетьпроект". Утверждены Минэнерго СССР, протокол № 42 от 06.07.8I г.

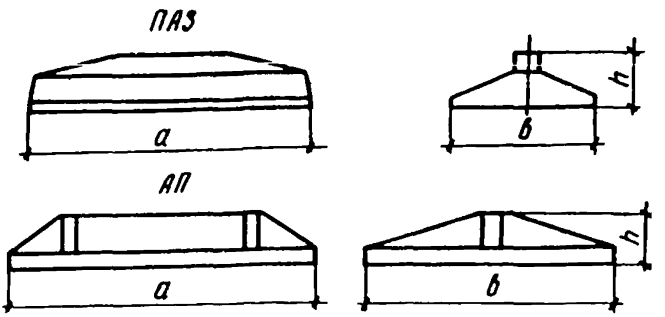

№ п/п	Марка изделия	Размеры, мм			Марка бетона	Расход материалов		Масса изделия, т	Наименование рабочих чертежей
		а	в	h		бетон, $м^3$	сталь, кг		
I	ПАЗ-IH	3000	2000	600	300	I,I5	I85,I/53,6	2,88	ОШ-ЭСП 7II4-25-I00
2	ПАЗ-2Н	4000	2000			I,43	284,3/53,6	3,60	7II4-25-I03
3	АП-4Н	3400	2700			2,00	35I/53,6	5,00	7II4-25-I06

Заводы-изготовители:

Для У района - Красноярский КПП; Новосибирский ЗЖБиС, поз.I, 2.

Для УI района - Новосибирский ЗЖБиС.

С.I. ПЛИТА ПОДКЛАДНАЯ ДЛЯ ФУНДАМЕНТОВ ВЛ II50 кВ	—
Код ОКП 58 2421	Разработаны Отделением дальних передач института "Энергосетьпроект". Утверждены Минэнерго СССР, протокол № 42 от 06.07.81 г.

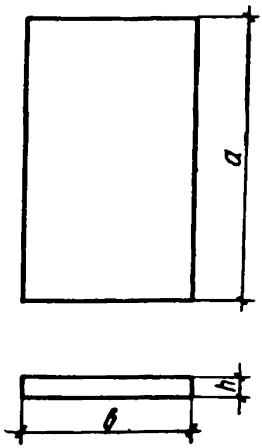

№ п/п	Марка изделия	Размеры, мм			Марка бетона	Расход материалов		Масса изделия, т	Наименование рабочих чертежей
		a	*в*	*h*		бетон, $м^3$	сталь, кг		
I	ПРТ-I	2900	I750	200	200	I,02	226,8/4,4	2,54	ОДП ЭСП 2I-302-25-II

Заводы-изготовители:

Для У района - Красноярский КПП; Новосибирский ЗЖОиС.

Для УI района - Новосибирский ЗЖОиС.

С.I. ФУНДАМЕНТЫ ПОД ПРОМЕЖУТОЧНЫЕ ОПОРЫ ВЛ I500 кВ	ВЛ I500 кВ Экибастуз-Центр
Код ОКП 58 I22I	Разработаны Отделением дальних передач института "Энергосетьпроект". Утверждены Минэнерго СССР, протокол № 42 от 06.07.8I г.

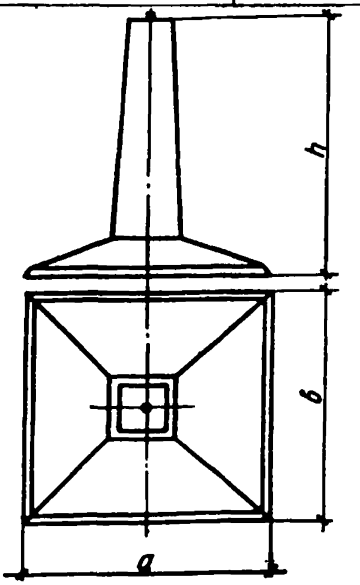

№ п/п	Марка изделия	Размеры, мм			Марка бетона	Расход материалов		Масса изделия, т	Наименование рабочих чертежей
		а	б	h		бетон, м³	сталь, кг		
I	Ф4-ОЭ	2I00	2I00	2700	400	I,36	I62/23	3,4	ОШ ЭСП 4042-25-II9а
2	Ф5-ОЭ	2400	2400			I,7I	282/25	4,3	ОШ ЭСП 4042-25-I2Iа
3	Ф6-ОЭ	2700	2700			2,I6	288/25	5,4	ОШ ЭСП 4042-25-I23а

Заводы-изготовители:

Для У района - Красноярский КПШ.

С.I. ПЛИТЫ АНКЕРНЫЕ ДЛЯ ПРОМЕЖУТОЧНЫХ ОПОР НА ОТТЯЖКАХ ВЛ I500 кВ	ВЛ I500 кВ Экибастуз-Центр
Код ОКП 58 II2I	Разработаны Отделением дальних передач института "Энергосетьпроект". Утверждены Минэнерго СССР, протокол № 42 от 06.07.8I г.

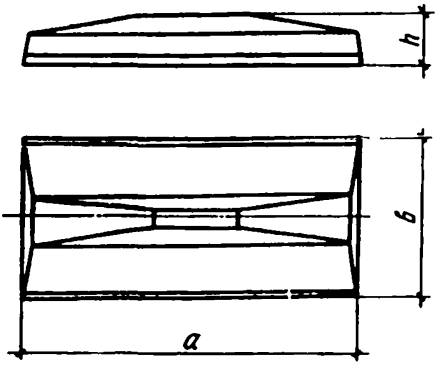

№ п/п	Марка изделия	Размеры, мм			Марка бетона	Расход материалов		Масса изделия, т	Наименование рабочих чертежей
		а	б	h		бетон, м³	сталь, кг		
I	ПАI-23	I500	I000	450	300	0,28	I9/22	0,7	ОДП ЭСП 4042-25-I25
2	ПА2-I3	2000	I500	600		0,65	5I/44	I,6	ОДП ЭСП 4042-25-I26
3	ПА2-23	3000				0,89	7I/44	2,2	ОДП ЭСП 4042-25-I27
4	ПА3-I3	3000	2000			I,I5	93/44	2,9	ОДП ЭСП 4042-25-I28
5	ПА3-23	4000				I,43	I6I/44	3,7	ОДП ЭСП 4042-25-I29

Заводы-изготовители:

Для У района - Красноярский КПП.

С.I. ФУНДАМЕНТ ПОД АНКЕРНО-УГЛОВЫЕ ОПОРЫ ВЛ I500 кВ	ВЛ I500 кВ Экибастуз-Центр ОДП ЭСП 4042-302-25-218
Код ОКП 58 I22I	Разработаны Отделением дальних передач института "Энергосетьпроект". Утверждены Минэнерго СССР, протокол № 42 от 06.07.8I г.

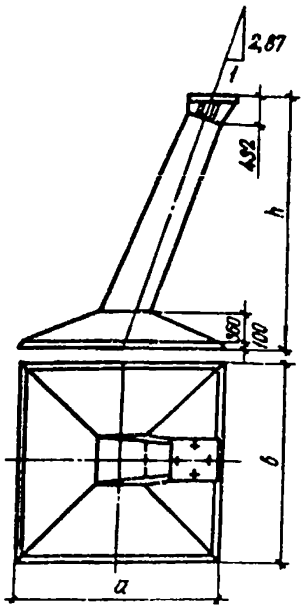

№ п/п	Марка изделия	Размеры, мм			Марка бетона	Расход материалов		Масса изделия, т
		а	в	h		бетон, м³	сталь, кг	
I	Ф5-AI5	2700	2700	3400	400	2,5	740/368	6,8

Заводы-изготовители:

Для У района - Красноярский КПП.

Ш. ИЗДЕЛИЯ ДЛЯ ОРУ ПОДСТАНЦИЙ

Т.I. СТОЙКИ ЦЕНТРИФУГИРОВАННЫЕ ПОРТАЛОВ ОРУ Код ОКП 58 6311	Серия 3.407-102, вып.I. Разработаны Северо-Западным отделением института "Энергосетьпроект". Утверждены Минэнерго СССР, решение № 16 от 22.01.75 г.

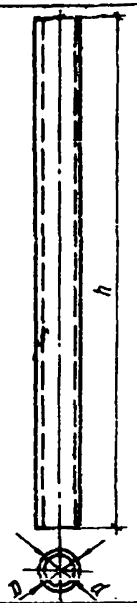

№ п/п	Марка изделия	Размеры, мм			Марка бетона	Расход материалов		Масса изделия, т
		h	D	d		бетон, м³	сталь, кг	
I	СЦП-I	22200	560	450	500	I,94	634,0/II,8	4,85

Стойка СЦП предназначена для порталов ошиновки и трансформаторных групп, а также для молниеотводов и прожекторных мачт.

Заводы-изготовители:

Для У района – Новосибирский ЗЖОиС.
Для УI района – ПО "Энергостройиндустрия".
Для УП района – Иркутский завод сборных железобетонных изделий.

С.2. СТОЙКИ ЦЕНТРИФУГИРОВАННЫЕ ПОРТАЛОВ ОРУ	ЭСП I762тм-т5
Код ОКП 58 6311	Разработаны Северо-Западным отделением института "Энергосетьпроект". Утверждены Минэнерго СССР, протокол № 4 от I9.0I.82 г.

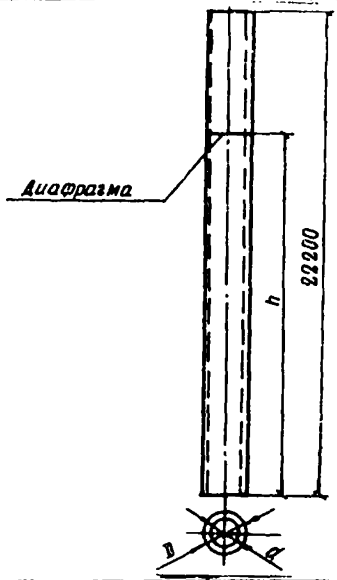

№ п/п	Марка изделия	Размеры, мм			Марка бетона	Расход материалов		Масса изделия, т
		h	D	d		бетон, м³	сталь, кг	
I	СЦП-IА	I9450	560	450	500	I,94	59I,9/9,7	4,85
2	СЦП-IБ	I5250					353,6/9,7	
3	СЦП-IВ	I4000					398,7/9,7	

I. Стойки СЦП предназначены для порталов ошиновки и трансформаторных групп, а также для молниеотводов и прожекторных мачт.

2. Стойки СЦП изготавливаются и поставляются длиной 22200 мм. В месте резки устанавливается диафрагма.

Заводы-изготовители:

Для У района - Новосибирский ЗЖОиС.
Для УI района - ПО "Энергостройиндустрия".
Для УП района - Иркутский завод сборных железобетонных изделий.

Т.I. СТОЙКИ ВИБРИРОВАННЫЕ ПОРТАЛОВ ОРУ	Серия 3.407-102, вып. I
Код ОКП 58 6311	Разработаны Северо-Западным отделением института "Энергосетьпроект". Утверждены Минэнерго СССР, решение № 16 от 22.01.75 г.

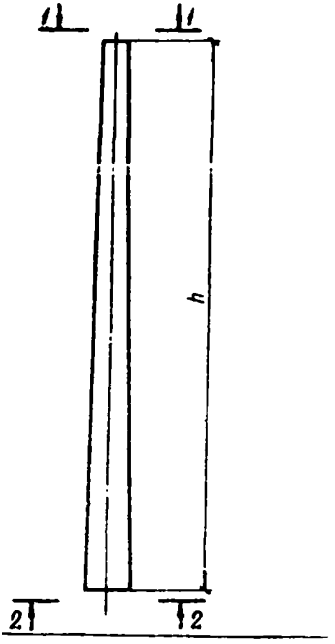

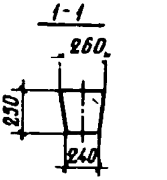

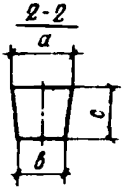

№ п/п	Марка изделия	Размеры, мм				Марка бетона	Расход материалов		Масса изделия, т
		a	б	c	h		бетон, м³	сталь, кг	
I	ВС-I	420	400	410	9000	400	0,98	108,5/7,0	2,45
2	ВС-2	447	427	437	10500		I,27	213,3/7,0	3,18
3	ВС-3	510	490	500	14000		2,06	290,6/7,0	5,15

Стойки предназначены для порталов ОРУ 35-220 кВ и опор гибких связей.

Заводы-изготовители:

Для У района - Новосибирский ЖБиС.

Для УI и УП районов конструкции поставляются с ближайших заводов других районов.

Т.I. СТОЙКИ И ФУНДАМЕНТ ПОД ОБОРУДОВАНИЕ ОРУ	Серия 3.407-102, вып.I
Код ОКП 58 6311	Разработаны Северо-Западным отделением института "Энергосетьпроект". Утверждены Минэнерго СССР, решение № 16 от 22.01.75 г.

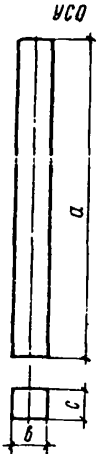

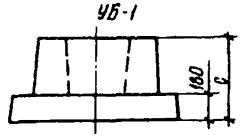

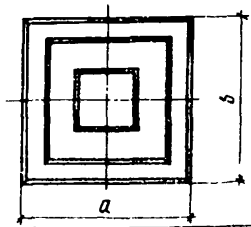

№ п/п	Марка изделия	Размеры, мм			Марка бетона	Расход материалов		Масса изделия, т
		a	$в$	$с$		бетон, $м^3$	сталь, кг	
1	УСО-1А	5200	250	250	200	0,32	55,8/8,3	0,8
2	УСО-2А	4400				0,27	39,4/7,3	0,7
3	УСО-4А	3000				0,19	27,6/7,3	0,5
4	УСО-5А	2200				0,14	20,8/6,3	0,4
5	УСО-5А-1						20,8/10,6	
6	УБ-1	800	800	400		0,12	11,3	0,3

Стойки и фундамент предназначены для опор под оборудование ОРУ 35-500 кВ.

Заводы-изготовители:

Для У района – Красноярский КПП, Новосибирский ЗЖОиС, Талды-Курганский ЗЖО, Фрунзенский ЗЖБИ.

Для УI района – ПО "Энергостройиндустрия", поз.I-5; Кувасайский КПП ЗЖБИ; Фрунзенский ЗЖБИ.

Для УП района – Комбинат "Братскжелезобетон", поз.I-4; Спасский ЗЖБК; Иркутский завод сборных железобетонных изделий.

Т.I. СВАИ ПОД ОБОРУДОВАНИЕ	Серия 3.407-I02, вып.I
Код ОКП 58 I72I	Разработаны Северо-Западным отделением института "Энергосетьпроект". Утверждены Минэнерго СССР, решение № I6 от 22.0I.75 г.

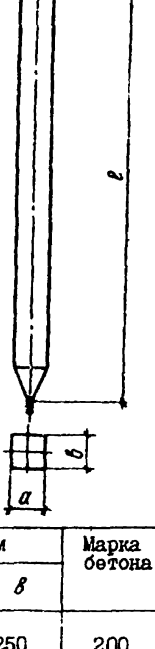

№ п/п	Марка изделия	Размеры, мм			Марка бетона	Расход материалов		Масса изделия, т
		ℓ	а	в		бетон, м3	сталь, кг	
I	УСВ-3А	5500	250	250	200	0,33	52,2/I2,2	0,83
2	УСВ-4А	4500				0,27	43,9/II,2	0,68
3	УСВ-5А	6500				0,40	73,3/I2,2	I,00

I. Сваи предназначены для опор под оборудование ОРУ 35-500 кВ.
2. Вверху сваи предусмотрена закладная деталь, предназначенная для крепления к ней переходной металлической конструкции.

Заводы-изготовители:

Для У района - Новосибирский ЗЖОиС, Талды-Курганский ЗЖО.
Для УI района конструкции поставляются с ближайших заводов других районов.
Для УП района - Спасский ЗЖБК.

Т.I. ЭЛЕМЕНТЫ ДЛЯ КАБЕЛЬНЫХ ЛОТКОВ И ПЛИТЫ КАНАЛОВ	Серия 3.407-102, вып.I
Код ОКП 58 9321	Разработаны Северо-Западным отделением института "Энергосетьпроект". Утверждены Минэнерго СССР, решение № 16 от 22.01.75 г.

УБК-1А
УБК-2А

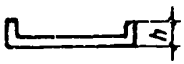

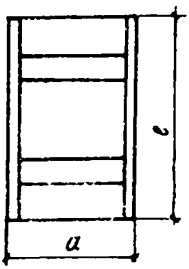

УБК-5
ОПП-5

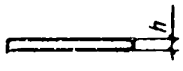

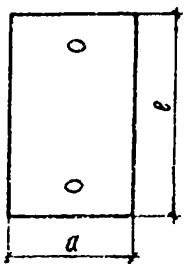

№ п/п	Марка изделия	Размеры, мм			Марка бетона	Расход материалов		Масса изделия, т
		ℓ	a	h		бетон, м³	сталь, кг	
I	УБК-1А	1990	1000	160	200	0,11	8,3	0,275
2	УБК-2А		500			0,07	7,1	0,175
3	УБК-5	995	495	60		0,03	3,4/0,3	0,073
4	ОПП-5	1250		80		0,05	4,1/0,3	0,125

Лотки и плиты предназначены для наземной прокладки кабелей на ОРУ 35-500 кВ.

Заводы-изготовители:

Для У района – Красноярский КПП, поз.I-3; Новосибирский ЗЖОиС, Талды-Курганский ЗЖО, поз.I,2.

Для УI района – ПО "Энергостройиндустрил"; Душанбинский ЗЖБК и СД; Фрунзенский ЗЖБИ.

Для УП района – Иркутский завод сборных железобетонных изделий; комбинат "Братскжелезобетон".

Т.I. ШИТЫ И БРУСКИ ДЛЯ КАБЕЛЬНЫХ КАНАЛОВ	Серия 3.407-I02, вып.I
Код ОКП 58 242I	Разработаны Северо-Западным отделением института "Энергосетьпроект". Утверждены Минэнерго СССР, решение № I6 от 22.0I.75 г.

УБК-9а

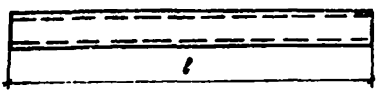

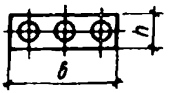

БК-11а, БК-12а

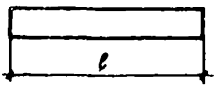



№ п/п	Марка изделия	Размеры, мм			Марка бетона	Расход материалов		Масса изделия, т
		в	h	ℓ		бетон, м³	сталь, кг	
I	УБК-9А	550	250	3950	300	0,400	54,0	I,00
2	БК-II а	I00	I50	500	200	0,008	0,9	0,02
3	БК-I2а			I000		0,0I5	I,3	0,04

Элементы БК предназначены для наземной прокладки кабельных трасс, УБК для прокладки кабелей под автодорогами.

Заводы-изготовители:

Для У района – Красноярский КПП; Новосибирский ЗЖОиС.

Для УI района – ПО "Энергостройиндустрия"; Душанбинский ЗЖБК и СД; Фрунзенский ЗЖБИ.

Для УП района – Иркутский завод сборных железобетонных изделий.

С.I. БРУСКИ КАБЕЛЬНЫХ КАНАЛОВ (ДЛЯ КТПБ)	ОЭС 6АШ.309.076
Код ОКП 58 242I	Разработаны Одесским филиалом института "Оргэнергострой". Утверждены Минэнерго СССР, протокол № 42 от 06.07.8I г.

БК-12б

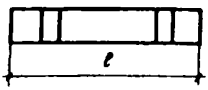



№ п/п	Марка изделия	Размеры, мм			Марка бето-на	Расход материалов		Масса изде-лия, т
		в	h	ℓ		бетон, м³	сталь, кг	
I	БК-I2б	I00	I50	I000	200	0,0I5	I,23/0,76	0,04

Заводы-изготовители:

Для У района - Красноярский КПП; Новосибирский ЗЖОиС.

Для УI и УП районов конструкция поставляется с ближайших заводов других районов.

Т.I. ПЛИТЫ ДЛЯ КРУНОВ, ОГРАЖДЕНИЯ МАСЛОСБОРНИКОВ И ОГНЕЗАЩИТНОЙ СТЕНКИ	Серия 3.407-I02, вып.I
Код ОКП 58 4621	Разработаны Северо-Западным отделением института "Энергосетьпроект". Утверждены Минэнерго СССР, решение № I6 от 22.0I.75 г.

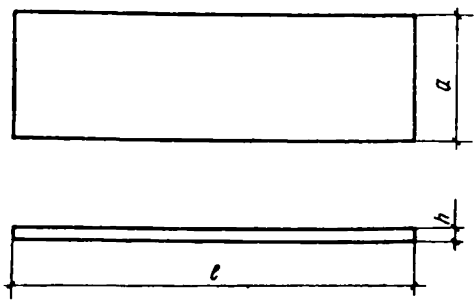

№ п/п	Марка изделия	Размеры, мм			Марка бетона	Расход материалов		Масса изделия, т
		ℓ	h	a		бетон, м³	сталь, кг	
I	ПН-2	3250	I00	890	200	0,28	23,0/I0,0	0,725
2	ПН-2-I				300	0,29	26,I/4,0	
3	ПН-2-2				200		23,5	

Плиты предназначены для установки КРУН I0 кВ, устройства ограждения маслосборников и огнезащитных стен между трансформаторами.

Заводы-изготовители:

Для У района - Красноярский КПП; Новосибирский ЗЖОиС.
Для УI района - Кувасайский КПП ЗЖБИ.
Для УП района - Спасский ЗЖБК.

Т.I. ПЛИТЫ ДЛЯ УКЛАДКИ ЖЕЛЕЗНОДОРОЖНЫХ ПУТЕЙ ОРУ И УСТАНОВКИ ТРАНСФОРМАТОРОВ Код ОКП 58 4621	Серия 3.407-102, вып.I Разработаны Северо-Западным отделением института "Энергосетьпроект". Утверждены Минэнерго СССР, решение № 16 от 22.01.75 г.

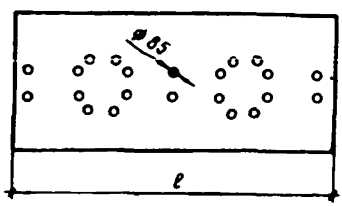

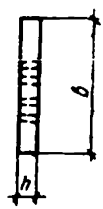

№ п/п	Марка изделия	Размеры, мм			Марка бетона	Расход материалов		Масса изделия, т
		ℓ	b	h		бетон, м³	сталь, кг	
I	НСП-I	3500	I000	250	300	0,88	290,2	2,I9
2	НСП-3		I500			I,3I	455,8	3,28

Заводы-изготовители:

Для У района – Красноярский КПП; Новосибирский ЗЖОиС; Фрунзенский ЗЖБИ.

Для УI района – ПО "Энергостройиндустрия"; Фрунзенский ЗЖБИ.

Для УП района – Иркутский завод сборных железобетонных изделий; комбинат "Братскжелезобетон".

С.I. ПЛИТА ДЛЯ УСТАНОВКИ ТРАНСФОРМАТОРОВ	ОЭС 6АШ.309.I08
Код ОКП 58 462I	Разработаны Одесским филиалом института "Оргэнергострой". Утверждены Минэнерго СССР, протокол № 42 от 06.07.8I г.

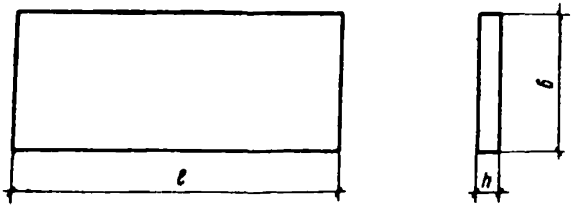

№ п/п	Марка изделия	Размеры, мм			Марка бетона	Расход материалов		Масса изделия, т
		ℓ	в	h		бетон, м³	сталь, кг	
I	НСП-I2в	3500	I000	250	300	0,88	99,82/22,48	2,I9

Плита предназначена для установки трансформаторов небольшой массы.

Заводы-изготовители:

Для У района – Красноярский КПП; Новосибирский ЗЖОиС.
Для УI района – Кувасайский КПП ЗЖБИ.
Для УП района – Иркутский завод сборных железобетонных изделий.

Т.I. БРУСЬЯ ДЛЯ ПЕРЕКАТКИ ТРАНСФОРМАТОРОВ	Серия 3.407-I02, вып.I
Код ОКП 58 642I	Разработаны Северо-Западным отделением института "Энергосетьпроект". Утверждены Минэнерго СССР, решение № I6 от 22.0I.75 г.

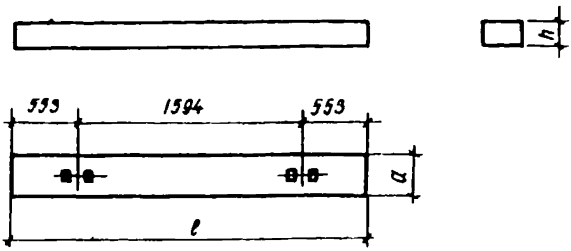

№ п/п	Марка изделия	Размеры, мм			Марка бетона	Расход материалов		Масса изделия, т
		h	a	ℓ		бетон, м³	сталь, кг	
I	ЖБ-270-I	250	300	2700	300	0,203	I8,2	0,5I

Брусья предназначены для устройства рельсовых путей на подстанциях 330 кВ и выше.

Заводы-изготовители:

Для У района – Новосибирский ЗЖОиС.
Для УI района – ПО "Энергостройиндустрия".
Для УП района – Иркутский завод сборных железобетонных изделий;
Спасский ЗЖБК.

С.I. ЭЛЕМЕНТЫ КОНСТРУКЦИЙ КТПБ. ЛЕЖНИ	ОЭС 6АЩ.309.06I
Код ОКП 58 242I	Разработаны Одесским филиалом института "Оргэнергострой". Утверждены Минэнерго СССР, протокол № 42 от 06.07.8I г.

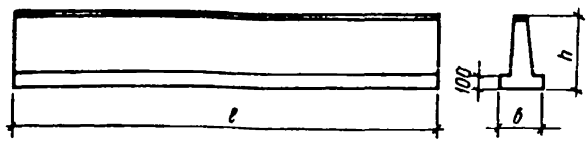

№ п/п	Марка изделия	Размеры, мм			Марка бетона	Расход материалов		Масса изделия, т
		ℓ	b	h		бетон, $м^3$	сталь, кг	
I	ЛЖ-I,6	I600	400	500	200	0,I7	27,2/I6,3	0,43
2	ЛЖ-2,8	2800				0,30	45,7/27,7	0,75
3	ЛЖ-4,4	4400				0,48	70,5/43,2	I,20
4	ЛЖ-6,0	6000				0,65	II3,9/58,5	I,63
5	ЛЖ-8,4	8400				0,9I	I98,0/8I,4	2,28
6	ЛЖ-I0,4	I0400				I,I3	I95,5/I00,8	2,83

Лежни предназначены для устройства поверхностных фундаментов комплектных трансформаторных подстанций 35-220 кВ.

Заводы-изготовители:

Для У района – Красноярский КПП; Новосибирский ЗЖОиС; Талды-Курганский ЗЖО.

Для УI района – Кувасайский КПП ЗЖБИ.

Для УП района – Иркутский завод сборных железобетонных изделий.

С.I. ЭЛЕМЕНТЫ ОГРАДЫ ДЛЯ ПОДСТАНЦИЙ	—
Код ОКП 58 9921	Разработаны Отделением дальних передач института "Энергосетьпроект" и ОЭС. Утверждены Минэнерго СССР, протокол № 42 от 06.07.81 г.

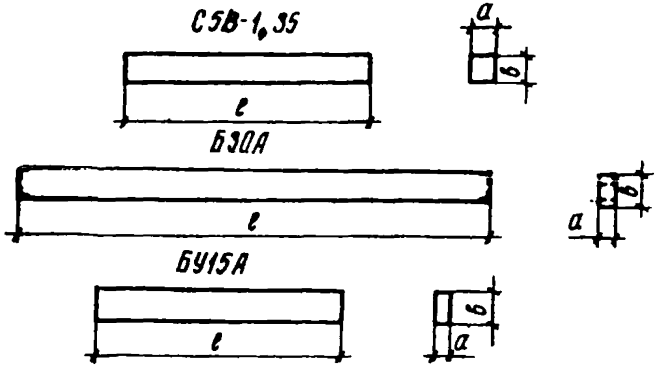

№ п/п	Марка изделия	Размеры, мм			Марка бетона	Расход материалов		Масса изделия, т	Наименование рабочих чертежей
		ℓ	а	б		бетон, м³	сталь, кг		
I	СЗВ-I,35	I350	I80	I80	200	0,05	4,0/I,9	0,II	ЭСП I0375тм-I
2	БЗОА	3000	I20	220		0,08	2,2/2,6	0,20	ОЭС 5АЩ.080.009
3	БУ15А	I500				0,04	I,6/I,6	0,I0	ОЭС 5АЩ.080.008
4	СЗВ-I,35А	I350	I80	I80		0,05	4,0/I,9	0,II	ЭСП I0375тм-тI

Заводы-изготовители:

Для У района – Новосибирский ЗЖОиС.
Для УI района – ПО "Энергостройиндустрия".
Для УП района – Спасский ЗЖБК; Иркутский завод сборных железобетонных изделий.

IУ. ИЗДЕЛИЯ ДЛЯ БЫСТРОМОНТИРУЕМЫХ ЗДАНИЙ ПОДСТАНЦИЙ

С.I. СЕКЦИИ БЫСТРОМОНТИРУЕМЫХ ЗДАНИЙ (БМЗ)	—
	Разработаны ОПТП "Энерготехпром". Утверждены Минэнерго СССР 05.0I.78 (2731 h=6 м) I2.0I.80 (9009 h=4 м)

Комплекты поставки секций БМЗ пролетом I2 м, высотой 4 и 6 м

№ п/п	Наименование секции	Марка секции		Состав секции	Количество элементов в секции
		h=4 м	h=6 м		
I	Секция с двумя оконными проемами	БМЗ-I2x4-I	БМЗ-I2x6-I	ПК ПКК ПСО	I 2 2
2	Секция с оконной и глухой панелями	БМЗ-I2x4-2	БМЗ-I2x6-2	ПК ПКК ПСГ ПСО	I 2 I I
3	Секция с двумя глухими панелями	БМЗ-I2x4-3	БМЗ-I2x6-3	ПК ПКК ПСГ	I 2 2
4	Секция с оконной и дверной панелями	БМЗ-I2x4-4	БМЗ-I2x6-4	ПК ПКК ПСО ПСД	I 2 I I
5	Секция с глухой и дверной проемами	БМЗ-I2x4-5	БМЗ-I2x6-5	ПК ПКК ПСГ ПСД	I 2 I I
6	Секция с оконной панелью и панелью с кабельным вводом	БМЗ-I2x4-6	-	ПК ПКК ПСК ПСО	I 2 I I
7	Секция с оконной и воротной правой панелями	-	БМЗ-I2x6-6п	ПК ПКК ПСО ПСВп	I 2 I I

Продолжение

№ п/п	Наименование секции	Марка секции		Состав секции	Количество элементов в секции
		h=4 м	h=6 м		
8	Секция с оконной и воротной левой панелями	-	БМЗ-I2x6-6л	ПК ПКК ПОВл ПСО	I 2 I I
9	Секция с глухой и правой воротной панелями	-	БМЗ-I2x6-7п	ПК ПКК ПСТ ПСВп	I 2 I I
I0	Секция с глухой и левой воротной панелями	-	БМЗ-I2x6-7л	ПК ПКК ПСВл ПСТ	I 2 I I
II	Секция с глухой панелью и панелью с кабельным вводом	БМЗ-I2x4-7	БМЗ-I2x6-8	ПК ПКК ПСТ ПСК	I 2 I I
I2	Секция с дверной панелью и панелью с кабельным вводом	БМЗ-I2x4-8	-	ПК ПКК ПСК ПСД	I 2 I I
I3	Секция с двумя панелями и кабельным вводом	БМЗ-I2x4-9	-	ПК ПКК ПСК	I 2 2
I4	Секция с двумя дверными панелями	БМЗ-I2x4-I0	-	ПК ПКК ПСД	I 2 2
I5	Секция с четырьмя глухими, торцевыми панелями	БМЗ-I2x4-II	- БМЗ-I2x6-9	ПТ ПСТ	4 4
I6	Секция с двумя глухими, правой и левой воротными панелями	-	БМЗ-I2x6-I0	ПСТ ПСТВА ПСТВП	2 I I
I7	Секция с двумя глухими и двумя дверными торцевыми панелями	БМЗ-I2x4-I2	-	ПТ ПТД	2 2
I8	Секция с дверной и тремя глухими торцевыми панелями	БМЗ-I2x4-I3	-	ПТ ПТД	3 I
		-	БМЗ-I2x6-II	ПСТ ПСТД	3 I

Заводы-изготовители:

Для У района - Ермаковский ЗЖБК, поз.I-5, 7-II, I5, I6, I8 (только секции высотой 6 м).

С.I. ПАНЕЛИ КРОВЕЛЬНЫЕ	—
	Разработаны ОПТП "Энерготехпром". Утверждены Минэнерго СССР 05.0I.78 (273I) I2.0I.80 (7009)
Код ОКП 58 4III	

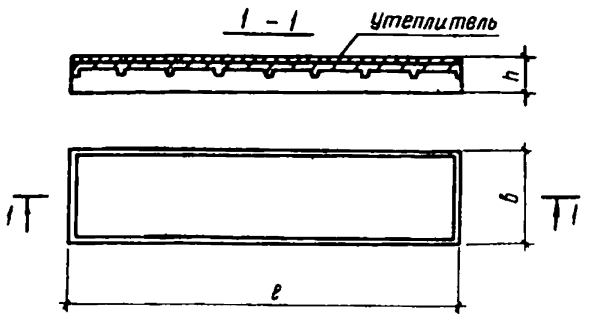

№ п/п	Марка изделия	Размеры, мм			Марка бетона	Расход материалов		Масса изделия, т	Наименование рабочих чертежей
		ℓ	в	h		бетон, м³	сталь, кг		
I	ПК-6	II960	2980	505	400	2,95	I75,3/I55,4	7,58	ОПТП ЭТП 273I, вып.I
2	ПК-4	II960	2980	450	400	2,95	I68,6/I20,3	7,55	7009, вып.I

Заводы-изготовители:

Для У района - Ермаковский ЗЖБК, поз.I.

С.I. ПАНЕЛИ СТЕНОВЫЕ	—
	Разработаны ОПТП "Энерготехпром". Утверждены Минэнерго СССР 05.0I.78 (273I) I2.0I.80 (7009)
Код ОКП 58 3I2I	

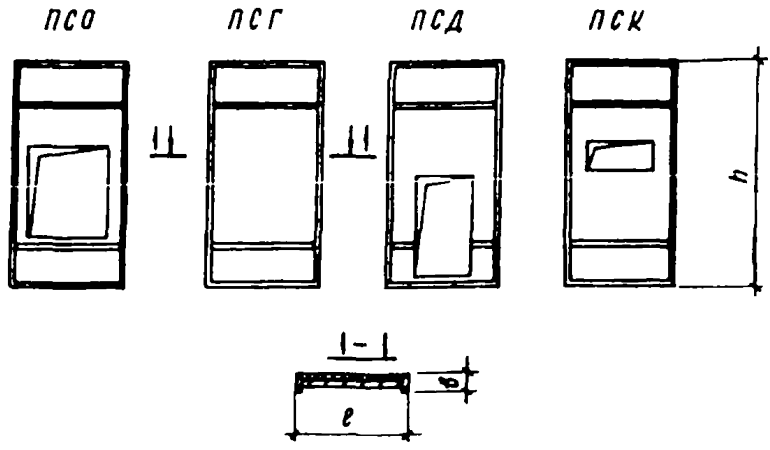

№ п/п	Марка изделия	Размеры, мм ℓ	h	δ	Марка бетона	Расход материалов: бетон, м³	сталь, кг	Масса изделия, т	Наименование рабочих чертежей
I	ПСО-6	2980	5820	475	300	I,04	205,0/II0,6	4,I0	ОПТП ЭТП 273I.вып.I
2	ПСГ-6					I,20	220,6/27,6	4,95	
3	ПСД-6					I,07	202,2/I00,2	4,38	
4	ПСК-6					I,I5	2I4,6/70,3	4,84	
5	ПСО-4		3900	420		0,65	I25,5/I05,2	2,52	7009,вып.I
6	ПСГ-4					0,76	I37,4/33,0	3,07	
7	ПСД-4					0,65	II8,5/I05,6	2,49	
8	ПСК-4					0,72	I3I,8/76,8	2,89	

Заводы-изготовители:

Для У района – Ермаковский ЗЖБК, поз.I–4.

С.I. ПАНЕЛИ СТЕНОВЫЕ С ПРОЕМАМИ ДЛЯ ВОРОТ	ОПТП ЭТП 273I, вып. I
Код ОКП 58 3I2I	Разработаны ОПТП "Энерготехпром". Утверждены Минэнерго СССР 05.0I.78 (273I)

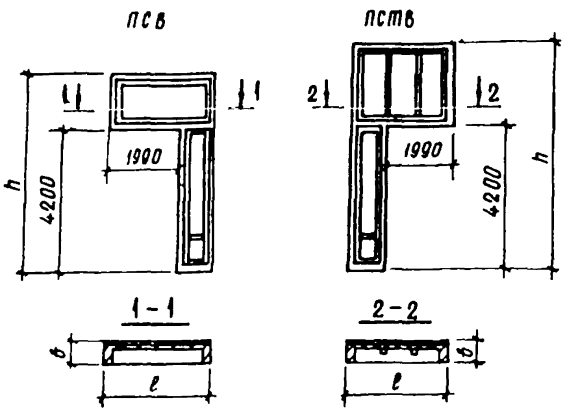

№ п/п	Марка изделия	Размеры, мм ℓ	h	в	Марка бетона	Расход материалов: бетон, м³	сталь, кг	Масса изделия, т
I	ПСВпр-6	2980	5820	475	300	I,25	3I0,9/80,9	4,4I
2	ПСВлев-6							
3	ПСТВпр-6	3050	6690	375		I,03	I86,0/40,6	4,02
4	ПСТВлев-6							

Заводы-изготовители:

Для У района - Ермаковский ЗЖБК.

С.I. ПАНЕЛИ СТЕНОВЫЕ ТОРЦА ЗДАНИЯ	—
Код ОКП 58 3I2I	Разработаны ОПТП "Энерготехпром". Утверждены Минэнерго СССР 05.0I.78 (273I) I2.0I.80 (7009)

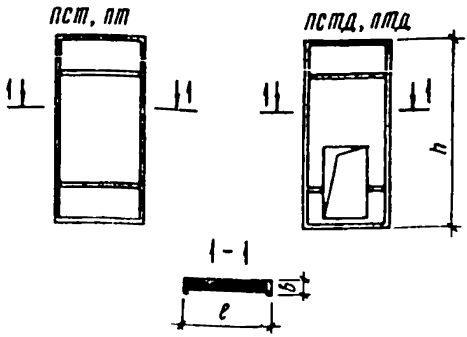

№ п/п	Марка изделия	Размеры, мм ℓ	h	в	Марка бетона	Расход материалов: бетон, м³	сталь, кг	Масса изделия, т	Наименование рабочих чертежей
I	ПСТ-6	3050	6690	375	300	I,I0	I65,6/I4,2	5,0	ОПТП ЭТП 273I
2	ПСТД-6					0,94	I22,I/I03,5	4,2	
3	ПТ-4	3025	4850	370		0,88	23I,9/I6,8	3,8	7009
4	ПТД-4					0,69	I06,7/I00,I	2,9	

Заводы-изготовители:

Для У района - Ермаковский ЗЖБК, поз. I, 2.

С.I. ПАНЕЛЬ КАРНИЗНАЯ	ОПТП ЭТП 2731, 7009
Код ОКП 58 9422	Разработаны ОПТП "Энерготехпром". Утверждены Минэнерго СССР 05.01.78 (2731) 12.01.80 (7009)

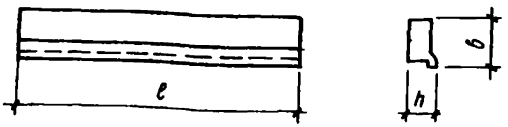

№ п/п	Марка изделия	Размеры, мм			Марка бетона	Расход материалов		Масса изделия, т
		ℓ	h	в		бетон, $м^3$	сталь, кг	
I	ПКК	2980	220	570	300	0,126	9,3/3,4	0,45

Заводы-изготовители:

Для У района - Ермаковский ЗЖБК.

С.I. ПЛИТЫ ПОЛА Код ОКП 58 I32I	— Разработаны ОПТП "Энерготехпром" Утверждены Минэнерго СССР I2.0I.80 (7009)

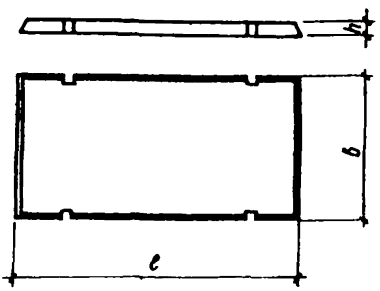

№ п/п	Марка изделия	Размеры, мм			Марка бетона	Расход материалов		Масса изделия	Наименование рабочих чертежей
		ℓ	b	h		бетон, м³	сталь, кг		
I	ПП-I	2980	I590	I50	250	0,7I	5I,8	I,80	ОПТП ЭТП 7009
2	ПП-2						29,I	I,73	
3	ПП-3		990			0,45	I9,2	I,I3	ЭСП 9628тм-тI

Заводы-изготовители:

Для У района - Ермаковский ЗЖБК.

С.I. КОЛОДЦЫ СБОРНЫЕ БОЛЬШОГО, СРЕДНЕГО И МАЛОГО ТИПОВ Код ОКП 58 552I	ТУ 282-I-82 ТУ 45.I4I8-83 Разработаны институтом "Гипросвязь". Утверждены Министерством связи СССР 05.08.66 г.

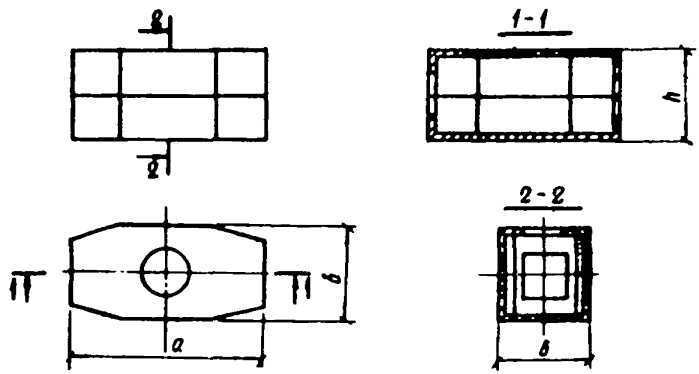

№ п/п	Шифр изделия по типоразмерам	Размеры, мм			Марка бетона	Расход материалов		Масса изделия, т	Наименование рабочих чертежей
		a	b	h		бетон, $м^3$	сталь, кг		
I	КБТ	3000	I600	2000	200	I,53	II4,0	3,74	Альбом типовых чертежей смотровых устройств кабельной канализации I966 г. Министерства связи СССР
2	КСТ	2400	I300	I980		0,96	68,4	2,4I	
3	КМТ	I960	II60	I780		0,68	42,7	I,7I	

Колодцы предназначены для кабельной телефонной канализации.

Заводы-изготовители:

Для У, УI и УП районов конструкции по поз. I, 2 поставляются по кооперации.

С.I. СТОЛБИКИ ЗАМЕРНЫЕ КАБЕЛЬНЫЕ	ТУ 45.I404-8I
Код ОКП 58 5I2I	Разработаны Волгоградским заводом строительных материалов. Утверждены Минэнерго СССР, протокол № 42 от 06.07.8I г.

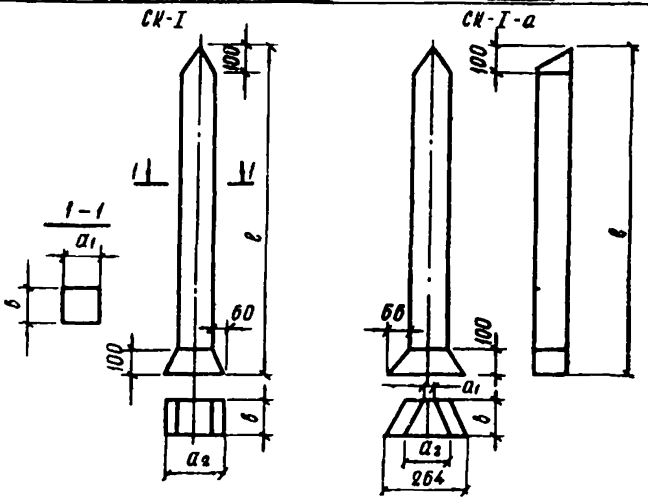

№ п/п	Шифр изделия по типоразмерам	Размеры, мм				Марка бетона	Расход материалов		Масса изделия, т	Наименование рабочих чертежей
		ℓ	a_1	a_2	в		бетон, $м^3$	сталь, кг		
I	СК-I	I100	I20	240	I20	300	0,0I6	2I	0,038	Чертежи Волгоградского ЗСК
2	СК-I-а		I5	I32			0,0I0		0,024	

Замерные столбики кабельные предназначены для фиксации кабельной линии связи.

Заводы-изготовители:

Для У, УI и УП районов конструкции по поз. I, 2 поставляются по кооперации.

Т.I. СТОЙКИ ДЛЯ ОПОР ВЛ 0,38 кВ	ГОСТ 26071-84 Серия 3.407.I-I36
Код ОКП 58 63II	Разработаны Сельэнергопроектом. Утверждены Постановлением № 329 Госстроя СССР от 22.I2.83 г.

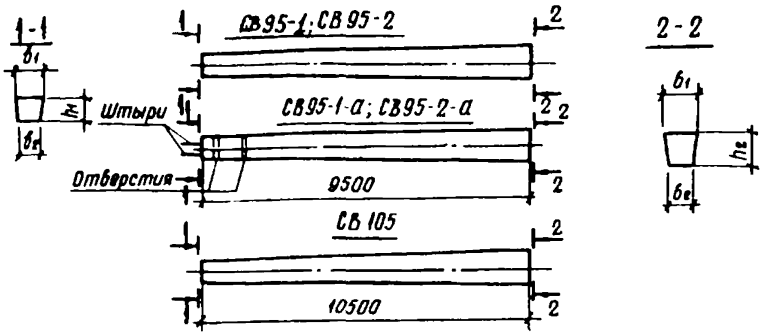

№ п/п	Марка изделия	Размеры, мм				Класс бетона	Расход материалов		Масса изделия, т
		b_1	b_2	h_1	h_2		бетон, $м^3$	сталь, кг	
I	СВ95-I	I65	I50	I65	240	B25	0,3	28,7	0,75
2	СВ95-I-а							3I,0	
3	СВ95-2							28,7	
4	СВ95-2-а							3I,0	
5	СВI05 x)	200	I80	I90	280	B30	0,47	54,8	I,I8

x) Стойка СВI05 предназначена также для ВЛ I0 кВ.

Номенклатуру стоек и заводы-изготовители для конкретных зон и областей строительства следует принимать в соответствии с работой: "Разработка предложений по структуре строительства линий электропередачи напряжением 0,38-20 кВ на ____ год по СССР", ежегодно разрабатываемой институтом "Сельэнергопроект".

Т.I. СТОЙКИ ДЛЯ ОПОР ВЛ 0,38-I0 кВ	ГОСТ 23613-79
Код ОКП 58 63II	Разработаны Сельэнергопроектом. Утверждены Постановлением № 4 Госстроя СССР от 09.0I.79 г.

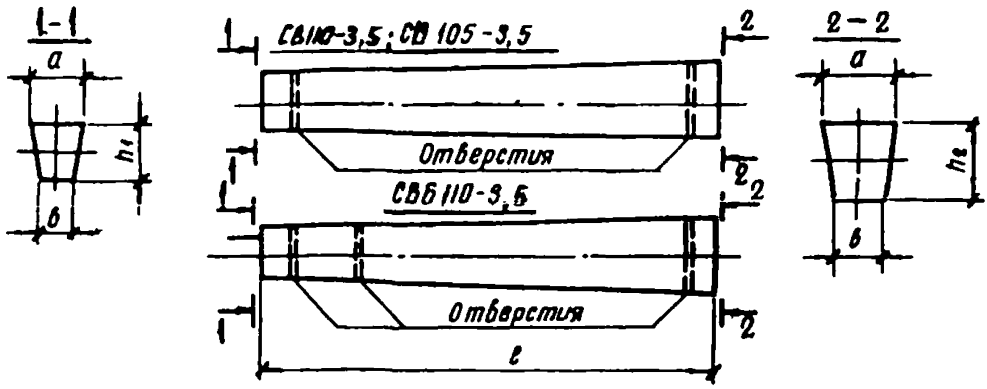

№ п/п	Марка изделия	Размеры, мм				Марка бетона	Расход материалов		Масса изделия, т	Наименование рабочих чертежей
		l	a	$в$	$\frac{h_1}{h_2}$		бетон, $м^3$	сталь, кг		
I	СВII0-3,5	II000	I85	I70	I65/280	400	0,45	46,I7	I,I25	ГОСТ 23613-79
2	СВ6II0-3,5		I85	I70				49,0		0I4006к0I.I0
3	СВI05-3,5	I0500	200	I80	I90/280	300	0,47	44,7I	I,I75	ГОСТ 23613-79

Номенклатуру стоек и заводы-изготовители для конкретных зон и областей строительства следует принимать в соответствии с работой "Разработка предложений по структуре строительства линий электропередачи напряжением 0,38-20 кВ на ... год по СССР", ежегодно разрабатываемой институтом "Сельэнергопроект".

Т.I. СТОЙКИ ДЛЯ ОПОР ВЛ 0,38-I0 кВ	Арх. № 4.00I4 ТУ 34-I2-II097-86
Код ОКП 58 63II	Разработаны Сельэнергопроектом. Утверждены Минэнерго СССР. Протокол № 3I от I5.08.84 г.

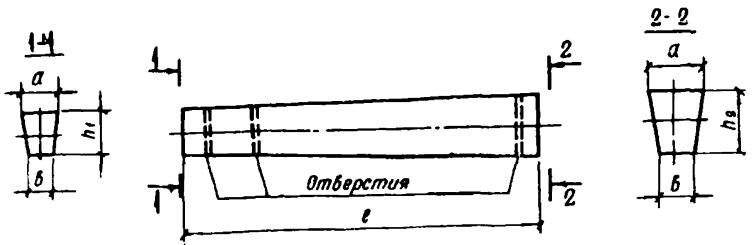

№ п/п	Марка изделия	Размеры, мм				Класс бетона	Расход материалов		Масса изделия, т
		l	a	b	$\frac{h_1}{h_2}$		бетон, м³	сталь, кг	
I	СНВ-7-I3	I3000	230	2I0	220/3I0	В30	0,75	I08,4	I,85

Заводы-изготовители, зоны и области поставки следует принимать в соответствии с работой "Разработка предложений по структуре строительства линий электропередачи напряжением 0,38-20 кВ на....год по СССР", ежегодно разрабатываемой институтом "Сельэнергопроект".

Т.I. СТОЙКИ ДЛЯ ОПОР ВЛ 6-I0 и 35 кВ	ГОСТ 23613-79
Код ОКП 58 6311	Разработаны Сельэнергопроектом. Утверждены Постановлением № 4 Госстроя СССР от 09.01.79 г.

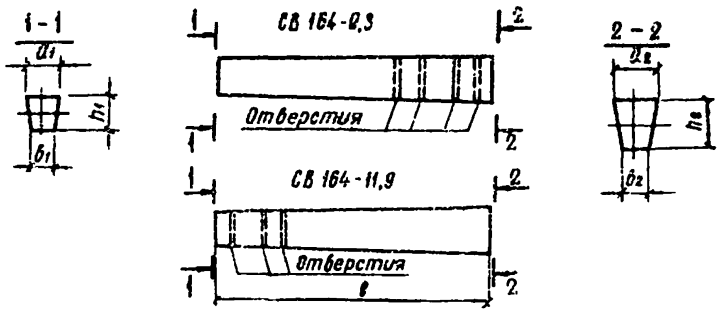

№ п/п	Марка изделия	Размеры, мм ℓ	$\frac{a_1}{a_2}$	$\frac{b_1}{b_2}$	$\frac{h_1}{h_2}$	Марка бетона	Расход материалов: бетон, $м^3$	Расход материалов: сталь, кг	Масса изделий, т
I	СВI64-9,3	I6400	2I0	I90	200	400	I,42	200,09	3,55
2	СВI64-II,9		390	370	380	300		I94,7I	

Заводы-изготовители, зоны и области поставки следует принимать в соответствии с работой "Разработка предложений по структуре строительства линий электропередачи напряжением 35 кВ на ... год по СССР", ежегодно разрабатываемой институтом "Сельэнергопроект".

Т.I. ПРИСТАВКИ ДЛЯ ДЕРЕВЯННЫХ ОПОР ВЛ 0,38-I0 кВ	ГОСТ I4295-75, изм. № I; серия 3.407-57/72
Код ОКП 58 63II	Разработаны Сельэнергопроектом. Утверждены Постановлением № 5 Госстроя СССР от 09.0I.75 г.

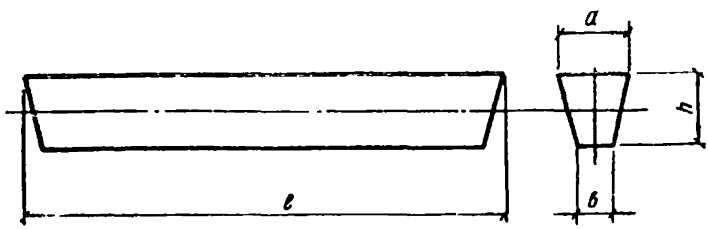

№ п/п	Марка изделия	Размеры, мм				Марка бетона	Расход материалов		Масса изделия, т	Марка по изм. № I
		ℓ	a	в	h		бетон, м³	сталь, кг		
I	ПТ-I,7-3,25	3250	I80	I00	220	300	0,I	I8,2I	0,250	ПТ33-3
2	ПТ-2,2-3,25							23,00		ПТ33-4
3	ПТ-I,7-4,25	4250					0,I3	23,6I	0,325	ПТ43-I
4	ПТ-2,2-4,25							29,9I		ПТ43-2
5	ПТ-4,0-4,5	4500	220	I20	265		0,203	50,I8	0,508	ПТ45
6	ПТ-4,0-6,0	6000					0,27	66,8I	0,675	ПТ60

Номенклатуру приставок и заводы-изготовители для конкретных зон и областей строительства следует принимать в соответствии с работой "Разработка предложений по структуре строительства линий электропередачи напряжением 0,38-20 кВ на ... год по СССР", ежегодно разрабатываемой институтом "Сельэнергопроект".

Т.I. ПЛИТЫ ОПОРНО-АНКЕРНЫЕ ДЛЯ ВЛ 0,38-I0 кВ	Арх. № 09455
Код ОКП 58 I32I	Разработаны Сельэнергопроектом. Утверждены Минэнерго СССР. Протокол № С-I3325пр от I0.II.78 г.

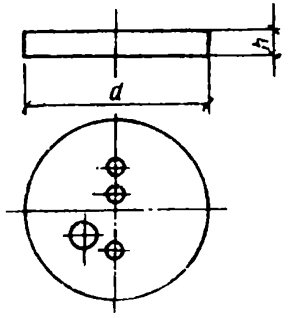

№ п/п	Марка изделия	Размеры, мм		Марка бетона	Расход материалов		Масса изделия, т
		a	h		бетон, $м^3$	сталь, кг	
I	П-3и	620	150	В25	0,045	2,I4	0,II0

Плита изготавливается и поставляется заводами-изготовителями стоек СВII0-3,5; СВI05-3,5 и СНВ-7-I3.

Т.I. АНКЕР ДЛЯ СПОР ВЛ 10-35 кВ	Серия 3.407-130; арх. № 08730
Код ОКП 58 1121	Разработаны Сельэнергопроектом. Утверждены Минэнерго СССР. Протокол № 37 от 30.05.79 г.

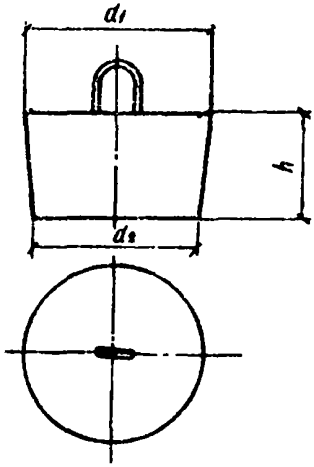

№ п/п	Марка изделия	Размеры, мм			Марка бетона	Расход материалов		Масса изделия, т
		d_1	d_2	h		бетон, $м^3$	сталь, кг	
I	АЦ-I	650	520	400	200	0,119	8,0	0,3

Анкер поставляется заводами-изготовителями стоек СВ 164-9,3 и СВ 164-11,9.

С.I. ФУНДАМЕНТ ПОД КТП I0/0,38 кВ Код ОКП 58 II2I	ТУ 34-09-I0433 Разработаны Сельэнергопроект Утверждены Главсельэлектро-строем Минэнерго СССР 20.07.82 г.

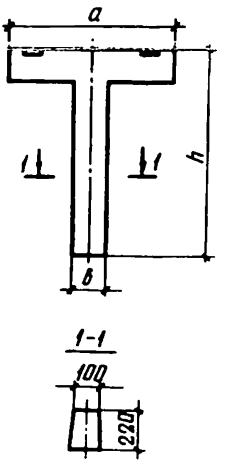

№ п/п	Марка изделия	Размеры, мм			Марка бетона	Расход материалов		Масса изделия, т
		a	$в$	h		бетон, $м^3$	сталь, кг	
I	ТФ-36-I,7	850	I80	3600	300	0,I5	36,5	0,375

Поставка фундамента для У, УI и УП районов согласовывается с подрядной организацией.

АДРЕСА ЗАВОДОВ-ИЗГОТОВИТЕЛЕЙ

№ п/п	Наименование	Адрес
1	2	3
	Главвостокэнергострой	
I	Ермаковский завод ЖБК треста "Экибастузэнергострой"	638310, Казахская ССР, г.Ермак
2	Фрунзенский ЗЖБК ПО "Энергостройиндустрия"	720022, г.Фрунзе, ул.XXII Партсъезда, I
	Главвостокэлектросетьстрой	
3	Иркутский завод сборных железобетонных изделий	664018, г.Иркутск, Приморская ул.,2
4	Красноярский КШП треста "Красноярскэлектросетьстрой"	660031, г.Красноярск, Базаиха-2, ул.Айвазовского, 57
5	Новосибирский ЗЖОиС треста "Сибэлектросетьстрой"	630051, г.Новосибирск, Советский р-он
	Союзгидроэнергострой	
6	ЗЖБИ "Колымагэсстрой", УС "Колымагэсстрой"	686222, пос.Синегорье Магаданской обл.
7	ПО "Энергостройиндустрия" треста "Узбекгидроэнергострой"	700170, г.Ташкент, ул.40-летия комсомола, 39,а
8	Душанбинский ЗЖБК и СД треста "Таджикгидроэнергострой"	734060, г.Душанбе, ул.Ломоносова, 377I
	ВСМО "Союзэнергострой"	
9	Спасский ЗЖБК	692210, Приморский край, г.Спаск-Дальний, пос.Сантехарматуры, ул.Дубровского, 106
	Братскгэсстрой	
I0	Комбинат "Братскжелезобетон"	665709, Иркутская обл., Братск-9

Продолжение

I	2	3
	МЭиЭ Казахской ССР	
II	Талды-Курганский ЭКО треста "Южказэнерго"	488003, г.Талды-Курган, ул. Советская, 266
	МЭиЭ Узбекской ССР	
I2	Кувасайский КШ ЭМИ	713832, г.Кувасай, ул.Железнодорожная, 5

С О Д Е Р Ж А Н И Е

I. СТОЙКИ ОПОР ВЛ

Стойки центрифугированные опор ВЛ 35–500 кВ..... 5
Стойки центрифугированные опор ВЛ 35–750 кВ..... 8

II. ФУНДАМЕНТЫ ОПОР ВЛ

Фундаменты промежуточных опор ВЛ 35–330 кВ..... II
Фундаменты анкерно-угловых опор ВЛ 35–330 кВ..... I2
Плиты анкерные для крепления оттяжек..... I3
Ригели фундаментные..... I4
Балка пригрузочная..... I5
Подпятники..... I6
Плиты опорные и плита подкладная..... I7
Сваи квадратного сечения 35х35 см..... I8
Сваи-звенья ЦФ диаметром 560 мм..... 2I
Балки грузовые поверхностных фундаментов..... 22
Фундаменты составные..... 23
Фундаменты под промежуточные опоры на оттяжках ВЛ 500 кВ..... 24
Фундаменты анкерно-угловых опор ВЛ 500 кВ..... 25
Фундамент под анкерно-угловую опору ВЛ II50 кВ..... 26
Плиты анкерные для промежуточных опор на оттяжках ВЛ II50 кВ..... 27
Плита подкладная для фундаментов ВЛ II50 кВ..... 28
Фундаменты под промежуточные опоры ВЛ I500 кВ..... 29
Плиты анкерные для промежуточных опор на оттяжках ВЛ I500 кВ..... 30
Фундамент под анкерно-угловые опоры ВЛ I500 кВ..... 3I

III. ИЗДЕЛИЙ ДЛЯ ОРУ ПОДСТАНЦИЙ

Стойки центрифугированные порталов ОРУ..... 32
Стойки вибрированные порталов ОРУ..... 34
Стойки и фундамент под оборудование ОРУ..... 35
Сваи под оборудование..... 36
Элементы для кабельных лотков и плиты каналов..... 37
Плиты и бруски для кабельных каналов..... 38
Бруски кабельных каналов (для КТПБ)..... 39

Ответственный за выпуск - Н.В. Носова

Технический редактор - И.П. Тарасова
Корректор - Н.Д. Смирнова

Подписано в печать 19.06.87. Л - 66498 Формат 60x84 1/16
Печать офсетная Усл.печ.л. 4,18
Уч.-изд.л. 4,1 Тираж 2430 Заказ 1104 Цена 82 коп.

Центр научно-технической информации по энергетике и электрификации
Минэнерго СССР, Москва, проспект Мира, д. 68 , тел. 280-39-42.

рэнергo, Москва, I-й Переяславский пер., д. 5

gost.e-ecolog.ru