ТИПОВОЙ ПРОЕКТ

901-3-234.87

БЛОК ВХОДНЫХ УСТРОЙСТВ ОТСТОЙНИКОВ И ФИЛЬТРОВ

ДЛЯ СТАНЦИИ ОЧИСТКИ ВОДЫ ПОВЕРХНОСТНЫХ ИСТОЧНИКОВ

С СОДЕРЖАНИЕМ ВЗВЕШЕННЫХ ВЕЩЕСТВ ДО 1500 МГ/Л
ПРОИЗВОДИТЕЛЬНОСТЬЮ 100 ТЫС. $М^3$/СУТКИ
(ВАРИАНТ С КОНТАКТНЫМИ КАМЕРАМИ)

АЛЬБОМ VI

СТРОИТЕЛЬНЫЕ ИЗДЕЛИЯ
ЧАСТЬ 2. КОНТАКТНЫЕ КАМЕРЫ

22150-02

				ПРИВЯЗАН	

ТИПОВОЙ ПРОЕКТ
901-3-234.87

БЛОК ВХОДНЫХ УСТРОЙСТВ, ОТСТОЙНИКОВ И ФИЛЬТРОВ

ДЛЯ СТАНЦИИ ОЧИСТКИ ВОДЫ ПОВЕРХНОСТНЫХ ИСТОЧНИКОВ

С СОДЕРЖАНИЕМ ВЗВЕШЕННЫХ ВЕЩЕСТВ ДО 1500 мг/л
ПРОИЗВОДИТЕЛЬНОСТЬЮ 100 тыс. $м^3$/сутки
(ВАРИАНТ С КОНТАКТНЫМИ КАМЕРАМИ)

Альбом VI

СТРОИТЕЛЬНЫЕ ИЗДЕЛИЯ
Часть 2. КОНТАКТНЫЕ КАМЕРЫ

22150-02

Разработан
ЦНИИЭП инженерного оборудования
городов, жилых и общественных зданий
Главный инженер института А. Кегаов
Главный инженер проекта Е. Беляева

Утвержден Госгражданстроем
Приказ № 43 от 13 февраля 1985 г.

Инв. № подл. | Подпись и дата | Взам. инв. №

СОДЕРЖАНИЕ АЛЬБОМА

Обозначение	Наименование	Стр.	Примеч.
тп 901-3-234.87-КЖИ.1.0.0.0	Панель стеновая.	3	
1.0.0.0ВМС	Ведомость расхода стали на дополнитель	4	
	ные закладные изделия, на элемент, кг.		
1.0.0.0 СБ	Панель стеновая. Сборочный чертеж.	5	3 листа
2.0.0.0	Плита перекрытия.	8	
0.1.0.0	Каркас пространственный (КПК1...КПК4)	9	
0.2.0.0	Каркас пространственный (КПК 5).	10	
0.2.1.0	Каркас плоский (КРК4).		
0.0.1.0	Каркас плоский (КРК1...КРК3).	11	
0.0.2.0	Сетка арматурная (СК1).	12	
0.0.3.0	Сетка арматурная (СК2).		
0.1.1.0	Сетка арматурная (СКК1...СКК3).	13	
0.1.2.0	Сетка арматурная (СККЧ...СКК8).	14	
0.0.4.0	Изделие закладное (МН2; МН3).	15	
2.0.1.0	Изделие закладное (МН4).		

Альбом VI часть 2

901-3-234.87

Формат	Зона	Поз	Обозначение	Наименование	Кол	Примеч.
				Документация		
			3.900-3 вып. 4/82	Панели стеновые балочные		
				для прямоугольных сооружений		
А3			901-3-234.87-КЖИ.1.0.0.0 СБ	Сборочный чертеж		
А3			-КЖИ.1.0.0.0 ВМС	Ведомость расхода стали		
				на дополнительные		
				закладные изделия		
				на элемент, кг		
				Сборочные единицы		
		1	3.900-3.вып. 4/82, часть1	Панельстеновая ПС1-60-52	1	
		2	1.400-15.81.130-11	Изделие закладное МН118-6	3	
			Переменные данные	для исполнений		
				901-3-234.87-КЖИ.1.0.0.0-01		
				Сборочные единицы		
				Изделия закладные		
		3	1.400-15В1.130-05	МН117-6	6	
		4	1.400-15.81 110-11	МН104-6	3.3	м
		5	1.400-15.81 540-01	МН540	0.4	м
		6	5.900-2 ТМ90-10	сальник Ду500 ℓ=300	1	
		7	5.900-2 ТМ90-13	сальник Ду800 ℓ=300	1	

Взам. инв. № | Подп. и дата | Инв. № подл.

Привязан

Инв. №

Пров.	Архипова		ТП 901-3-234.87 - КЖИ.1.0.0
Ст. техн	Голованова		
Рук. гр.	Антонова		Панель стеновая
ГИП	Кузнецов		
Н. контр.	Данилевский		
Нач. отд.	Красавин		

Стадия	Лист	Листов
Р	1	3

ЦНИИЭП инженерного оборудования г. Москва.

Формат А4

Альбом VI часть 2

Формат	Зона	Поз	Обозначение	Наименование	Кол.	Примечание
				Детали		
Бч		8	901-3-234.87 - КЖИ.1.0.1	А-III-25 ГОСТ 5781-82 ℓ=5960	8	22.95 кг
Бч		9	- КЖИ.1.0.0.2	А-III-10 ГОСТ 5781-82 ℓ=1800	8	1.11 кг
				901-3-234.87-КЖИ.1.0.0.0-02		
				Сборочные единицы		
		3	1.400-15.81 130-05	Изделие закладное МН117-6	6	
		6	5.900-2 ТМ90-10	сальник Ду 500 ℓ=300	1	
				Детали		
Бч		9	901-3-234.87 - КЖИ.1.0.0.2	А-III-10 ГОСТ 5781-82 ℓ=1800	4	1.11 кг
Бч		11	- КЖИ.1.0.0.3	А-III-25 ГОСТ 5781-82 ℓ=2500	4	9.63 кг
				901-3-234.87-КЖИ.1.0.0.0-03		
				Сборочные единицы		
		3	1.400-15В1.130-05	Изделие закладное МН117-6	6	
		4	1.400-15В1 110-11	" МН104-6	3.3	м
		6	5.900-2 ТМ90-10	сальник Ду500 ℓ=300	1	
		7	5.900-2 ТМ 90-13	сальник Ду800 ℓ=300	2	
				Детали		
		8	901-3-234.87 - КЖИ 1.0.0.1	А-III-25 ГОСТ 5781-82 ℓ=5960	8	22.95 кг
		9	-КЖИ. 1.0.0.2	А-III-10 ГОСТ 5781-82 ℓ=1800	12	1.11 кг
				901-3-234.87 - КЖИ 1.0.0.0-04		
				Сборочные единицы		
		3	1.400-15В1.130-5	Изделие закладное МН117-6	6	

Взам. инв. № | Подп. и дата | Инв. № подл.

ТП 901-3-234.87 - КЖИ.1.0.0.0 | Лист 2

Формат А4

22150-03

Альбом VI часть 2

901-3-234 87

Формат	Зона	Поз	Обозначение	Наименование	Кол	Примечание
				901-3-234.87-КЖИ 1.0.0.0 -05		
				Сборочные единицы		
		5	1 400-15 В1 540-01	Изделие закладное МН540	0,4	м
				901-3-234.87-КЖИ.1.0.0.0-06		
				Сборочные единицы		
				Изделия закладные		
		3	1 400-15 В1 130-05	МН117-6	6	
		4	1.400-15.В1 110-11	МН104-6	3,3	м

Инв. № подл. | Подп. и дата | Взам. инв. №

ТП 901-3-234 87 - КЖИ 1.0.0.0 | Лист 3

Альбом VI часть 2

Марка элемента	Изделия арматурные: Арматура класса А-III, ГОСТ 5781-82				Всего	Изделия закладные: Арматура класса А-III, ГОСТ 5781-82				Прокат марки ВСТ3 КП2, ГОСТ 2590-71*		
	Ф10	Ф25		Итого		Ф8	Ф12		Итого	Ф15		Итого
ПС1-60-Б2-1							1.8		1.8			
ПС1-60-Б2-2	8.9	183.6		192.5	192.5	1.66	2.4		4.06	19.5		19.5
ПС1-60-Б2-3	4.4	38.5		42.9	42.9	0.6	1.8		2.4	6.9		6.9
ПС1-60-Б2-4	13.34	183.6		196.94	196.94	1.26	1.8		4.06	31.2		31.2
ПС1-60-Б2-5						0.6	1.8		2.4			
ПС1-60-Б2-6						0.4	1.8		2.2			
ПС1-60-Б2-7						1.26	1.8		3.06			

Изделия закладные: Прокат марки ВСТ3 КП2, ГОСТ 8510-72*			ГОСТ 10704-76*					ГОСТ 19903-74*					Всего	Общий расход
∠100×63×6		Итого	Тр 630×7	Тр. 920×8			Итого	S=6	S=8	S=10		Итого		
									7.5	2.4		9.9	11.7	11.7
3.0		3.0	32,3	54.0			86.3	20.6	22.2	13.6		56.4	169.26	361.76
			32.3				32.3	11.4	9.9	10.6		31.9	73.5	116.4
			32,3	108.0			140.3	20.6	16.5	32.4		69.5	245.06	442.0
								11.4	9.9	2.4		23.7	26.1	26.1
3.0		3.0							7.5	2.4		9.9	15.1	15.1
								20.6	16.5	2.4		39.5	42.56	42.56

Инв. № подл. | Подп. и дата | Взам. инв. №

Привязан

Инв. №

Провер.	Архипова	
Ст. техн.	Голованова	
Рук. гр.	Антонова	
ГИП	Кузнецов	
Н. контр.	Данилевский	
Нач. отд.	Красавин	

ТП 901-3-234.87 - КЖИ.1.0.0.0 ВМС

Ведомость расхода стали на дополнительные закладные изделия на элемент, КГ

Стадия	Лист	Листов
Р		1

ЦНИИЭП инженерного оборудования г. Москва.

Рис.1

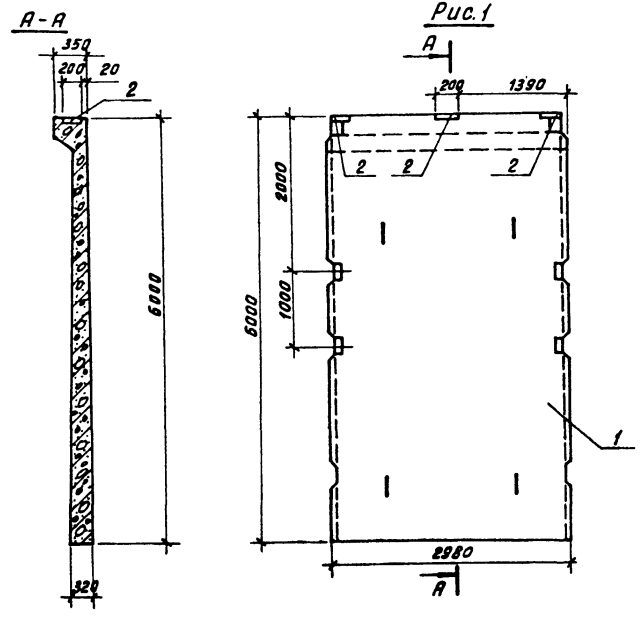

Рис.2 (остальное см.рис.1)

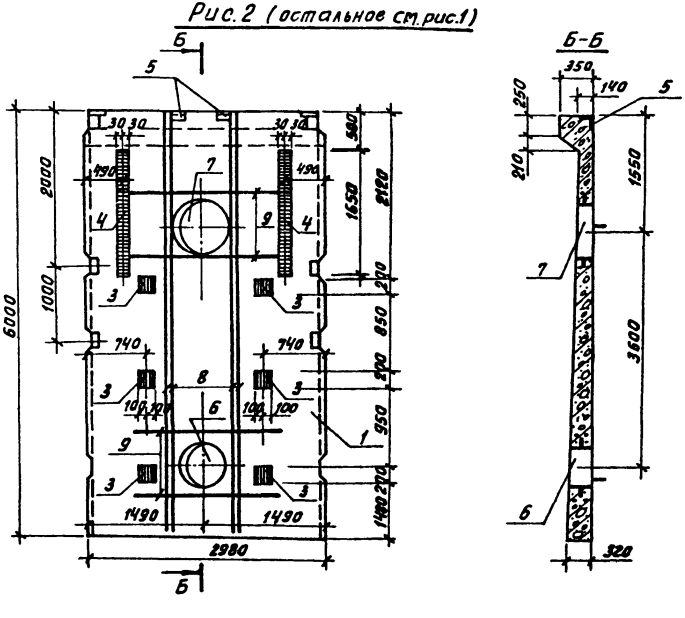

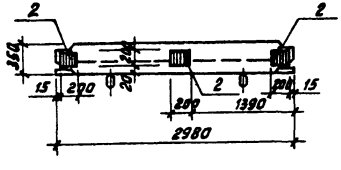

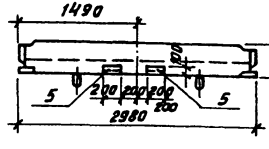

1. Покрытие поверхностей закладных изделий - ГОР.Ц.50-60.
2. Бетон F50; W4.
3. В местах прохождения сальников арматуру разрезать, отогнуть и приварить к корпусу сальника.
4. Рабочие узлы закладных изделий см. серию 3.900-3 вып. 4/82 ч.1 л. 11-13.

Обозначение	Марка	Рис.
ТП 901-3-234.87-КЖИ.90.0.0.0	ПС1-60-62-1	1
-01	ПС1-60-62-2	2

ПРИВЯЗАН

ИНВ №

ПРОВЕР.	ПЕВЧЕВА	
СТ.ТЕХН.	ГОЛОВАНОВА	
РУК.ГР.	АНТОНОВА	
ГИП	КУЗНЕЦОВ	
Н.КОНТР.	ДАНИЛЕВСКИЙ	
НАЧ.ОТД.	КРАСАВИН	

ТП 901-3-234.87 КЖИ.1.0.0.0 СБ

Панель стеновая сборочный чертеж.

СТАДИЯ	МАССА	МАСШТАБ
Р	10,78Т	
ЛИСТ 1	ЛИСТОВ 3	

ЦНИИЭП инженерного оборудования г. Москва.

Копировал: Хлам. Формат А4

ИНВ.№ ПОДЛ. | ПОДП. И ДАТА | ВЗАМ. ИНВ.№

Рис.3 (остальное см.рис.1)

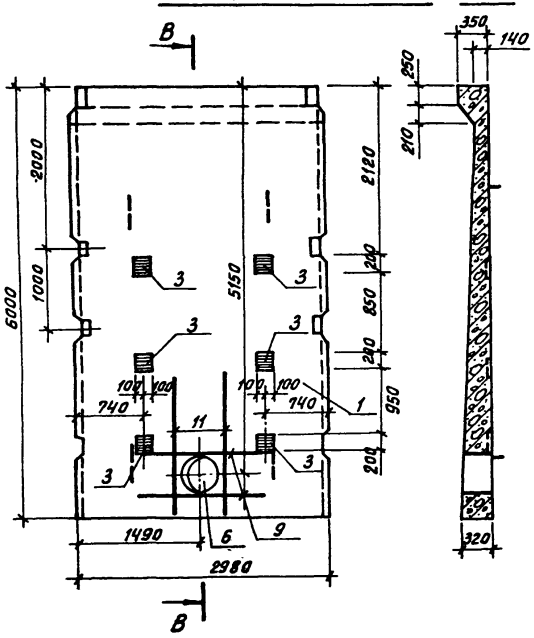

Рис.4 (остальное см.рис.1)

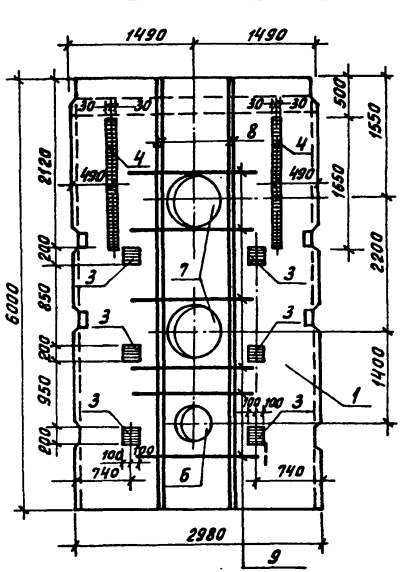

Рис.5 (остальное см.рис.1)

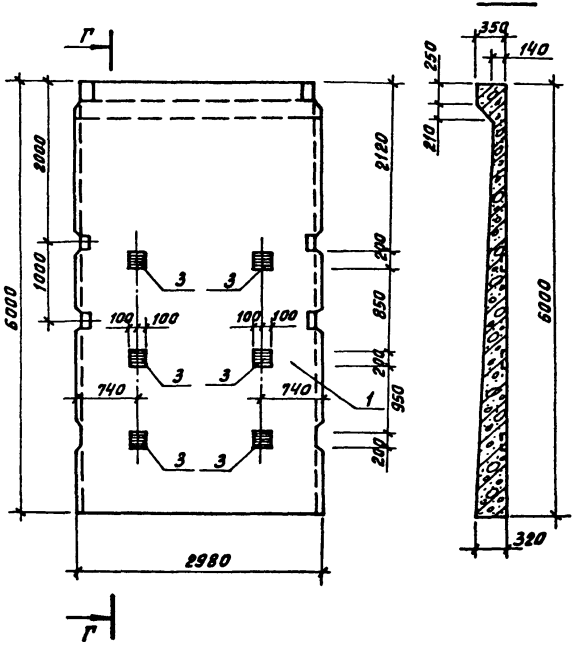

1. В местах прохождения сальников арматуру разрезать, отогнуть и приварить к корпусу сальника.

Обозначение	Марка	Рис.
ТП 901-3-234.87-КЖИ.1.0.0.0 -02	ЛСТ-60-62-3	3
-03	ЛСТ-60-62-4	4
-04	ЛСТ-60-62-5	5

Инв.№ подл.	Подп. и дата	Взам. инв.№

Копировал: Хлам Формат А3

22150-02

Д-Д

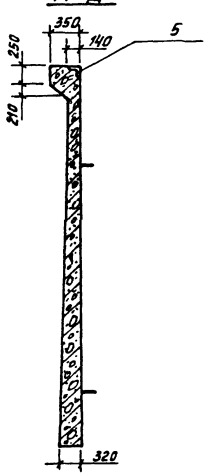

Рис.6

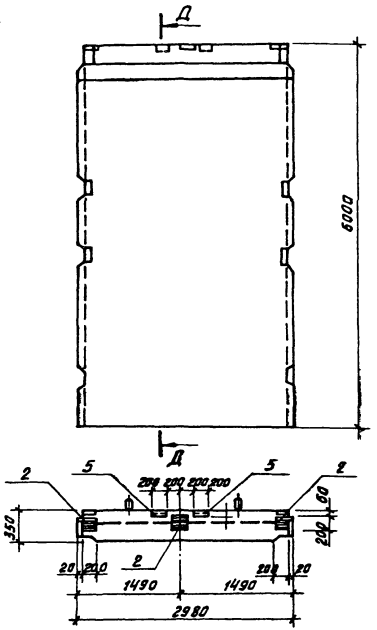

Е-Е

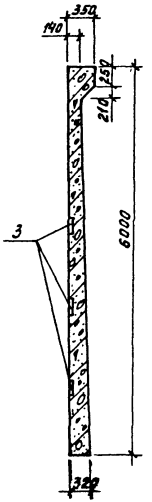

Рис.7 (остальное см.рис.1)

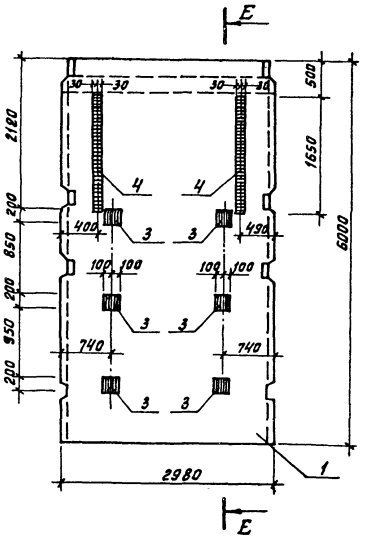

Обозначение		Марка	Рис.
тп 901-3-234.87	-КЖИ.1.0.0.0-05	ПС1-60-62-6	6
	-06	ПС1-60-62-7	7

1. Покрытие поверхностей закладных изделий: ГОР Ц 50-60.
2. Бетон F 50; W 4
3. Рабочие узлы закладных изделий см. серию 3.900-3, вып. 4/82, ч.1 л. 11÷13.

Инв.№подл. | Подп. и дата | Взам.инв.№

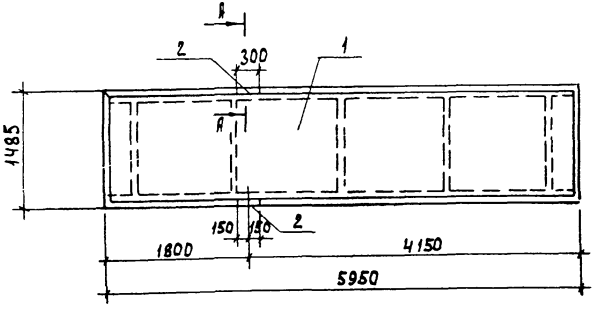

А–А
М 1:10, повернуто

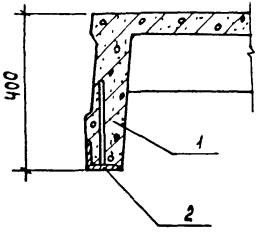

Формат	Зона	Поз.	Обозначение	Наименование	Кол.	Примеч.
				Сборочные единицы		
		1	1.442.1-2.14.00.0-064	Плита перекрытия 2П1-5АIVт	1	
А4		2	901-3-234.87 – КЖИ.2.0.1.0	Изделие закладное МН4	2	

Ведомость расхода стали на элемент, кг

Марка элемента	Изделия закладные						Всего
	Арматура класса			Прокат марки			
	А-III			Вст3 кп2			
	ГОСТ 5781-82*			ГОСТ 8509-72*			
	ф8		Итого	L80×6		Итого	
2П1-5АIVт-3	0.54		0.54	4.42		4.42	4.96

1. Покрытие поверхностей закладных изделий: Гор. Ц 50 – 60.
2. Рабочий узел закладных изделий см. серию 1.442.1-2 вып. 1 л. 8, 9.

Инв. № подл. | Подпись и дата | Взам. инв. №

Привязан		ТП 901-3-234.87	–КЖИ.2.0.0
		Плита перекрытия	Стадия: Р; Масса: 2400; Масштаб: 1:50
Инв. №	Провер. Антонова; Ст. техн. Голованова; Рук. гр. Антонова; ГИП Кузнецов; Н. контр. Даниловский; Нач. отд. Красавин		Лист; Листов 1
			ЦНИИЭП инженерного оборудования г. Москва

Формат А3

Рис. 1

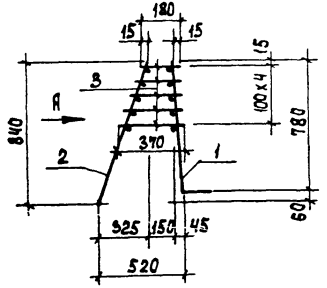

Рис. 2

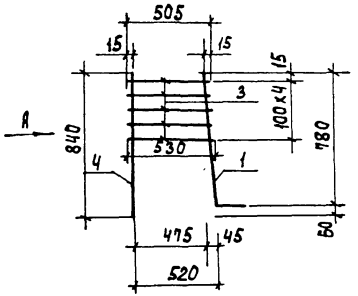

Рис. 3

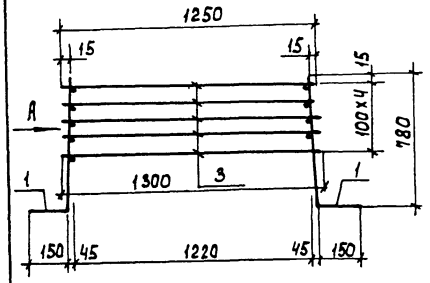

Вид А

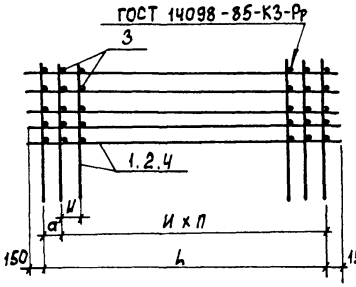

Формат	Зона	Поз.	Обозначение	Наименование	Кол.	Примеч.
			Переменные данные для исполнений			
				ТП 901-3-234.87-КЖИ.0.1.0.0		
				Сборочные единицы		
А3		1	ТП 901-3-234.87-КЖИ.0.1.1.0	Сетка арматурная СКК1	1	
А3		2	– КЖИ.0.1.2.0	— " — СКК4	1	
				Материалы		
		3		А-Т-8-ГОСТ 5781-82	41.3	м
				ТП 901-3-234.87-КЖИ.01.00-01		
				Сборочные единицы		
А3		1	– КЖИ.0.1.1.0-01	Сетка арматурная СКК2	1	
А3		2	– КЖИ.0.1.2.0-01	— " — СКК5	1	
				Материалы		
		3		А-Т-8-ГОСТ 5781-82	22.0	м
				ТП 901-3-234.87-КЖИ.0.1.0.0-02		
				Сборочные единицы		
А3		1	– КЖИ.0.1.1.0	Сетка арматурная СКК1	1	
А3		4	– КЖИ.0.1.2.0-02	— " — СКК6	1	
				Материалы		
		3		А-Т-8-ГОСТ 5781-82	77.7	м
				ТП 901-3-234.87-КЖИ.0.1.0.0-03		
				Сборочные единицы		
А3		1	– КЖИ.0.1.1.0-02	Сетка арматурная СКК3	2	
				Материалы		
		2		А-Т-8-ГОСТ 5781-82	95.6	м

Обозначение	Марка	Размеры, мм L	a	и	п	Кол-во Рис	Масса кг
ТП 901-3-234.87-КЖИ.0.1.0.0	КПК1	2900	100	100	28	1	130.61
-01	КПК2	2900	100	200	14	1	40.33
-02	КПК3	2900	100	100	28	2	144.09
-03	КПК4	2800	200	200	13	3	74.86

Привязан

Инв. №

Инв. № подл. | Подпись и дата | Взам. инв. №

Провер.	Певчева	
Ст. техн.	Голованова	
Рук. гр.	Антонова	
ГИП	Кузнецов	
Н. контр.	Данилевская	
Нач. отд.	Красавин	

ТП 901-3-234.87 – КЖИ.0.1.0.0

Каркас пространственный (КПК1 ... КПК4)

Стадия	Масса	Масштаб
Р	см. табл.	—

Лист | Листов 1

ЦНИИЭП инженерного оборудования г. Москва

Формат А3

Альбом VI, часть 2

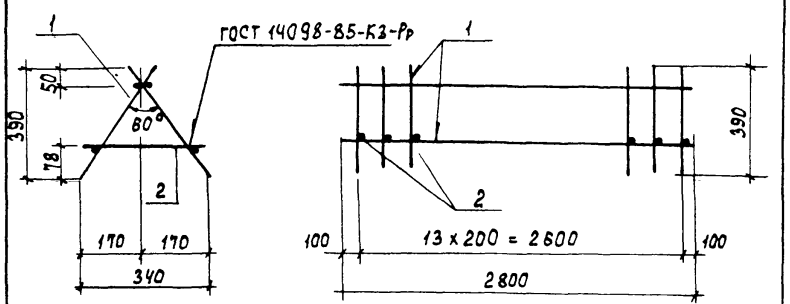

Формат	Зона	Поз.	Обозначение	Наименование	Кол.	Примеч.
				Сборочные единицы		
А4		1	ТП 901-3-234.87 - КЖИ.0.2.1 0	Каркас плоский КрК4	2	
				Детали		
Б4		2	- КЖИ.0.2.0.1	А-I-10-ГОСТ 5781-82 ℓ = 330	14	0.20 кг

Привязан

Инв. №

Провер	Певчева		
Ст техн	Голованова		
Рук гр	Антонова		
ГИП	Кузнецов		
Н контр	Данилевский		
Нач отд	Красавин		

ТП 901-3-234.87 - КЖИ.0.2.0.0

Каркас пространственный (КПК5)

Стадия	Масса	Масштаб
Р	17.28	—
Лист	Листов 1	

ЦНИИЭП инженерного оборудования г. Москва

Формат А4

Альбом VI, часть 2

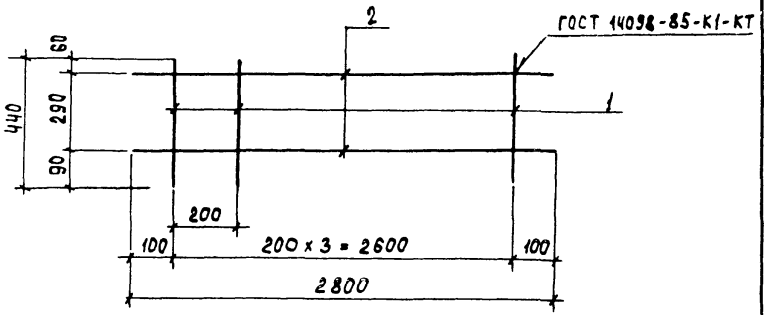

Формат	Зона	Поз.	Обозначение	Наименование	Кол.	Примеч.
				Детали		
Б4		1	ТП 901-3-234.87 - КЖИ. 0.2.1.1	А-I-10-ГОСТ 5781-82 ℓ=440	14	0.27 кг
Б4		2	- КЖИ. 0.2.1.2	А-I-10-ГОСТ 5781-82 ℓ=2800	2	1.73 кг

Привязан

Инв. №

Провер	Певчева		
Ст техн.	Голованова		
Рук. гр.	Антонова		
ГИП	Кузнецов		
Н. контр	Данилевский		
Нач. отд.	Красавин		

ТП 901-3-234.87 - КЖИ. 0.2.1.0

Каркас плоский (КрК4)

Стадия	Масса	Масштаб
Р	7.24	—
Лист	Листов 1	

ЦНИИЭП инженерного оборудования г. Москва

Формат А4

Инв. № подл. | Подпись и дата | Взам. инв. №

22150-02

Рис. 1

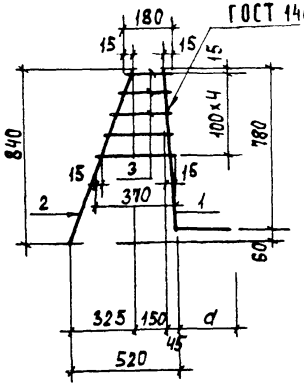

Рис. 2

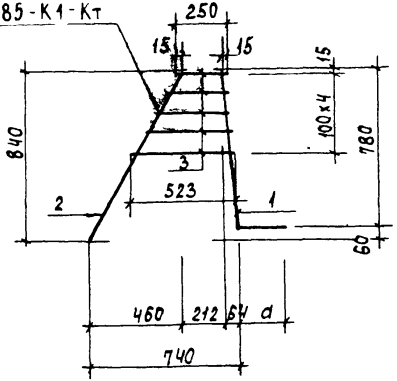

Формат	Зона	Поз.	Обозначение	Наименование	Кол.	Примеч.
				Переменные данные для исполнений		
				ТП 901-3-234.87 - КЖИ.0.0.1.0		
				Детали		
Б4		1	ТП 901-3-234.87 - КЖИ.0.0.1.1	А-III-20 ГОСТ 5781-82 ℓ=1231	1	3.03 кг
Б4		2	- КЖИ.00.1.2	А-I-8-ГОСТ 5781-82 ℓ=900	1	0.36 кг
				Материалы		
		3		А-I-8- ГОСТ 5781-82	1.4	т 0.55 кг
				ТП 901-3-234.87 - КЖИ.0.0.10-01		0.55 кг
				Детали		
Б4		1	- КЖИ.0.0.1.3	А-III-12-ГОСТ 5781-82; ℓ=931	1	0.83 кг
Б4		2	- КЖИ.00.1.2	А-I-8-ГОСТ 5781-82; ℓ=900	1	0.36 кг.
				Материалы		
		3		А-I-8- ГОСТ 5781-82	1.4	т 0.55 кг
				ТП 901-3-234.87 - КЖИ.0.0.10-02		
				Детали		
Б4		1	- КЖИ.0.0.1.4	А-III-20-ГОСТ 5781-82 ℓ=1233	1	3.04 кг
Б4		2	- КЖИ.0.0.1.5	А-I-8-ГОСТ 5781-82 ℓ=958	1	0.38 кг
				Материалы		
		3		А-I-8-ГОСТ 5781-82	2	т 0.79 кг

Обозначение	Марка	Размер d	Рис	Масса, кг
ТП 901-3-234.87 - КЖИ.0.0.1.0	КрК1	450	1	3.94
-01	КрК2	150	1	1.74
-02	КрК3	450	2	4.21

Провер.	Певчева	
Ст.техн.	Голованова	
Рук.гр.	Антонова	
ГИП	Кузнецов	
Н.контр.	Даниевский	
Нач.отд	Красавин	

ТП 901-3-234.87 - КЖИ. 0.0.1.0

Каркас плоский (КрК1 ... КрК3)

Стадия	Масса	Масштаб
Р	см.табл	—
Лист	Листов 1	

ЦНИИЭП инженерного оборудования г. Москва

Формат А3

Инв. № подл. | Подпись и дата | Взам. инв. №

Альбом VI, часть 2

901-3-234.87

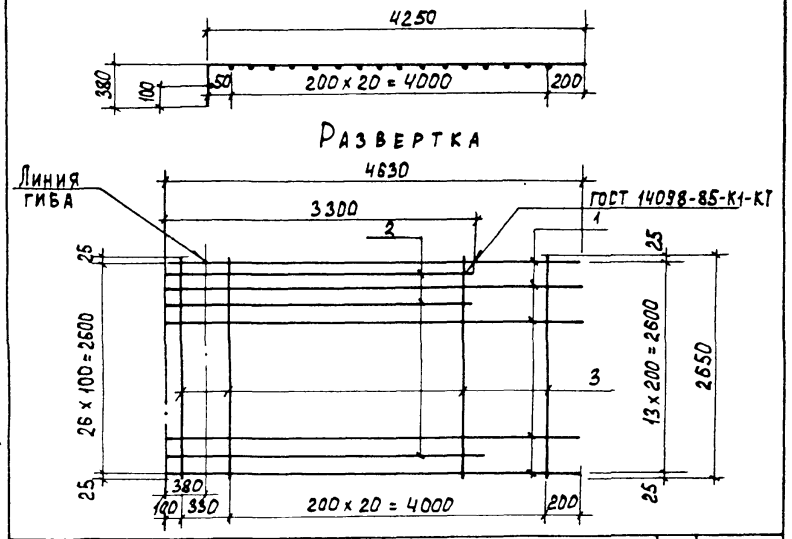

Формат	Зона	Поз.	Обозначение	Наименование	Кол.	Примеч.
				Детали		
Б4		1	ТП 901-3-234 87- КЖИ 00 2 1	А-III-25-ГОСТ 5781-82 ℓ=4630	14	17.8 кг
Б4		2	- КЖИ.00 2 2	А-III-25-ГОСТ 5781-82 - ℓ=3300	13	12.71 кг
Б4		3	- КЖИ.00.2 3	А-I-8-ГОСТ 5781-82 ℓ=2650	22	1.05 кг

Привязан

Инв №

Взам. инв. №

Подпись и дата

Инв. № подл.

Провер	Певчева	
Ст. техн.	Голованова	
Рук. гр.	Антонова	
Г.И.П.	Кузнецов	
Н. контр.	Данилевский	
Нач. отд.	Красавин	

ТП 901-3-234.87 - КЖИ.0.0.2.0

Сетка арматурная (СК 1)

Стадия	Масса	Масштаб
Р	437,53 кг	1:50

Лист | Листов 1

ЦНИИЭП инженерного оборудования г. Москва

Формат А4

Альбом VI, часть 2

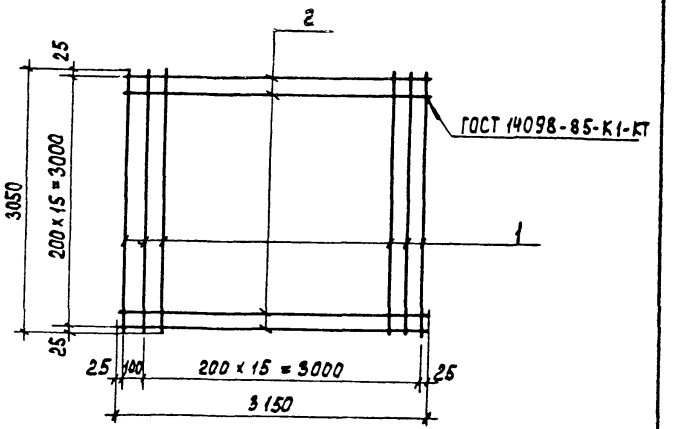

Формат	Зона	Поз.	Обозначение	Наименование	Кол.	Примеч.
				Детали		
Б4		1	ТП 901-3-234 87- КЖИ 00.3 1	А-III-12-ГОСТ 5781-82 ℓ=3050	17	2.71 кг
Б4		2	- КЖИ.00.3 2	А-I-8-ГОСТ 5781-82 ℓ=3150	18	1.24 кг

Привязан

Инв. №

Взам. инв. №

Подпись и дата

Инв. № подл.

Провер	Певчева	
Ст. техн.	Голованова	
Рук. гр.	Антонова	
Г.И.П.	Кузнецов	
Н. контр.	Данилевский	
Нач. отд.	Красавин	

ТП 901-3-234.87 - КЖИ.0.0.3.0

Сетка арматурная (СК 2)

Стадия	Масса	Масштаб
Р	65.91 кг	1:50

Лист | Листов 1

ЦНИИЭП инженерного оборудования г. Москва

Формат А4

22150-02

Альбом VI, часть 2

901-3-234.87

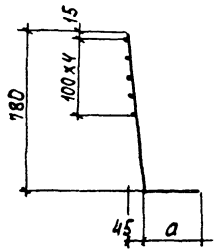

Развертка

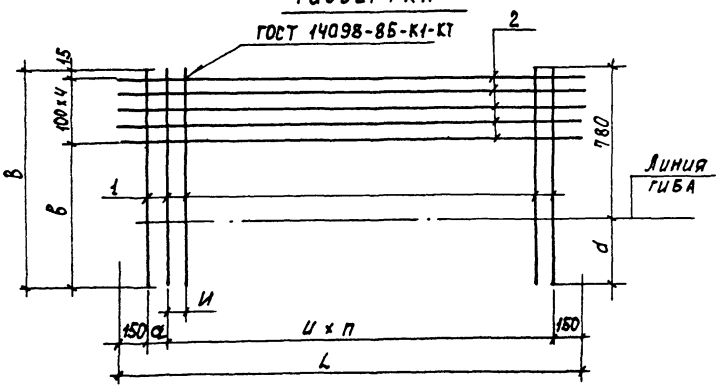

Форм. Зона	Поз.	Обозначение	Наименование	Кол.	Примеча
		Переменные данные для исполнений			
			тп 901-3-234.87 - КЖИ.01.1.0		
			Детали		
Б4	1	тп 901-3-234.87 - КЖИ.0.1.1.1	А-III-20-ГОСТ 5781-82 ℓ=1230	30	3,03 кг
Б4	2	- КЖИ.0.1.1.2	А-I-8-ГОСТ 5781-82 ℓ=3200	5	1,26 кг
			тп 901-3-234.87 - КЖИ.0.1.1.0-01		
			Детали		
Б4	1	- КЖИ.0.1.1.3	А-III-12-ГОСТ 5781-82 ℓ=930	18	0,83 кг
Б4	2	- КЖИ.0.1.1.2	А-I-8-ГОСТ 5781-82 ℓ=3200	5	1,26 кг
			тп 901-3-234.87 - КЖИ.0.1.1.0-02		
			Детали		
Б4	1	- КЖИ.0.1.1.3	А-III-12-ГОСТ 5781-82 ℓ=930	15	0,83 кг
Б4	2	- КЖИ.011.4	А-I-8-ГОСТ 5781-82 ℓ=3100	5	1,22 кг

Обозначение	Марка	Размеры, мм L	В	в	а	и	d	Кол-во п	Масса, кг
тп 901-3-234.87 - КЖИ.0.1.10	СКК1	3200	1230	815	450	100	100	28	97,2
-01	СКК2	3200	930	515	150	200	100	14	19,58
-02	СКК3	3100	930	515	150	200	200	13	18,55

Инв. № подл. | Подпись и дата | Взам. инв. №

Привязан.

Инв. №

Провер.	Певчева	
Ст. техн.	Голованова	
Рук. гр.	Антонова	
ГИП	Кузнецов	
Н. контр.	Даниевский	
Нач. отд.	Красавин	

тп 901-3-234.87 - КЖИ.0.1.1.0

Сетка арматурная (СКК1 ... СКК3)

Стадия	Масса	Масштаб
Р	см. табл.	1:20
Лист	Листов 1	

ЦНИИЭП инженерного оборудования г. Москва

Формат А3

22150-07

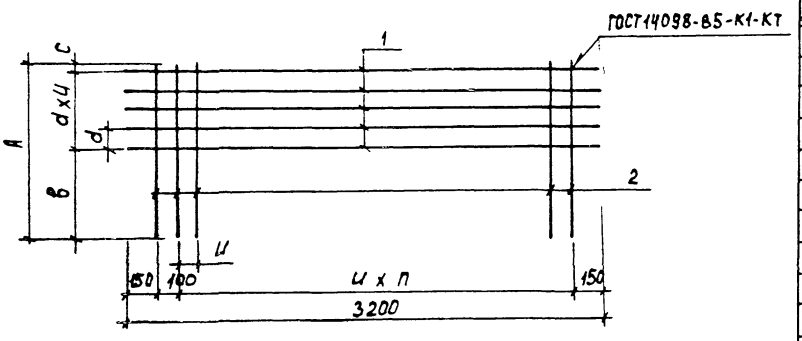

Формат	Зона	Поз.	Обозначение	Наименование	Кол.	Примеч.
				Детали		
Б4		1	ТП 901-3-234.87-КЖИ.0.1.2.1	А-I-8-ГОСТ 5781-82 ℓ=3200	5	1,26 кг
			Переменные данные для исполнений			
				ТП 901-3-234.87-КЖИ.0.1.2.0		
				Детали		
Б4		2	ТП 901-3-234.87-КЖИ.0.1.2.2	А-I-8-ГОСТ 5781-82 ℓ=900	30	0,36 кг
				ТП 901-3-234.87-КЖИ.0.1.2.0-01		
				Детали		
Б4		2	-КЖИ.0.1.2.2	А-I-8-ГОСТ 5781-82 ℓ=900	16	0,36 кг
				ТП 901-3-234.87-КЖИ.0.1.2.0-02		
				Детали		
Б4		2	-КЖИ.0.1.2.3	А-I-8-ГОСТ 5781-82 ℓ=840	30	0,33 кг

Обозначение	Марка	Размеры, мм. А	В	С	d	И	Кол-во П	Масса, кг
ТП 901-3-234.87-КЖИ 0.1.2.0	СККЧ	900	456	16	107	100	28	17.1
-01	СКК5	900	456	16	107	200	14	12.06
-02	СККБ	840	425	15	100	100	28	16.2

Инв. № подл. | Подпись и дата | Взам. инв. №

Привязан

Инв. №

Провер.	Певчева	
Ст. техн.	Голованова	
Рук. гр	Антонова	
ГИП	Кузнецов	
Н. контр	Данилевский	
Нач. отд	Красавин	

ТП 901-3-234.87 -КЖИ.0.1.2.0

Сетка арматурная (СККЧ... СККБ)

Стадия	Масса	Масштаб
Р	См. табл.	1:20
Лист	Листов 1	

ЦНИИЭП инженерного оборудования г. Москва

Формат А3

Альбом VI часть 2

901-3-234.87

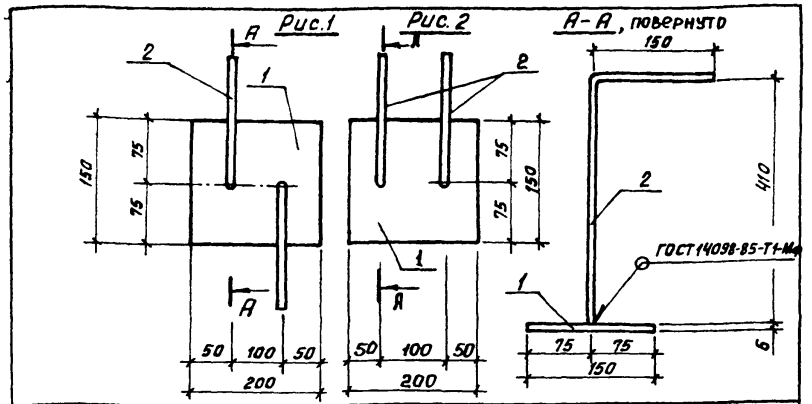

Формат	Зона	Поз	Обозначение	Наименование	Кол.	Примеч.
				Детали		
Б4		1	ТП 901-3-234.87 -КЖИ 0.0.4.1	Полоса $\frac{Б-2\ 6\times150\ ГОСТ\ 103-76}{В\ Ст3кп2\ ГОСТ\ 535-79}$ ℓ=200	1	1.41 кг
Б4		2	-КЖИ. 0.0.4.2	А-III-10-ГОСТ 5781-82 ℓ=560	2	0,35 кг

Покрытие поверхностей: ГОР. Ц. 50-60

Обозначение	Марка	Рис.
ТП 901-3-234.87 -КЖИ 0.0.0.4.0	МН2	1
-01	МН3	2

ПРИВЯЗАН:

ИНВ. №

ВЗАМ. ИНВ. №

ПОДП. И ДАТА

ИНВ. № ПОДЛ.

ПРОВ.	ПЕВЧЕВА	
СТ. ТЕХН.	ГОЛОВАНОВА	
	ЕА	
ГИП	КУЗНЕЦОВ	
Н. КОНТР.	ДАНИЛЕВСКИЙ	
НАЧ. ОТД.	КРАСАВИН	

ТП 901-3-234.87 -КЖИ. 0.0.4.0

ИЗДЕЛИЕ ЗАКЛАДНОЕ (МН2; МН3)

СТАДИЯ	МАССА	МАСШТАБ
Р	2.11	1:50

ЛИСТ: ЛИСТОВ: 1

ЦНИИЭП ИНЖЕНЕРНОГО ОБОРУДОВАНИЯ Г. МОСКВА.

Копировал Хлоп Формат А4

gost.e-ecolog.ru

Альбом VI часть 2

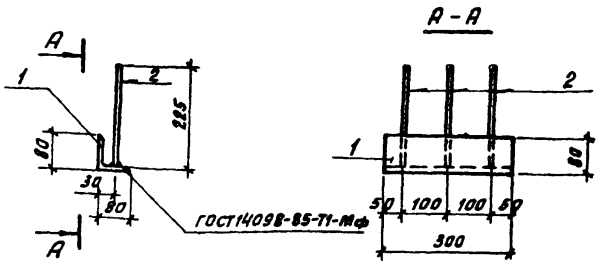

Формат	Зона	Поз	Обозначение	Наименование	Кол.	Примеч.
				Детали		
Б4		1	ТП 901-3-234.87 -КЖИ. 2.0.1.1	Уголок $\frac{Б-80\times80\times6\ ГОСТ\ 8509-72}{В\ Ст3пс6\ ГОСТ\ 535-79}$ ℓ=300	1	2.21 кг
Б4		2	-КЖИ. 2.0.1.2	А-III-8-ГОСТ 5781-82 ℓ=225	3	0,09 кг

Покрытие поверхностей: ГОР. Ц. 50-60

ПРИВЯЗАН:

ИНВ. №

ВЗАМ. ИНВ. №

ПОДП. И ДАТА

ИНВ. № ПОДЛ.

ПРОВЕР.	ПЕВЧЕВА	
СТ. ТЕХН.	ГОЛОВАНОВА	
РУК. ГР.	АНТОНОВА	
ГИП	КУЗНЕЦОВ	
Н. КОНТР.	ДАНИЛЕВСКИЙ	
НАЧ. ОТД.	КРАСАВИН	

ТП 901-3-234.87 -КЖИ. 2.0.1.0

ИЗДЕЛИЕ ЗАКЛАДНОЕ (МН4)

СТАДИЯ	МАССА	МАСШТАБ
Р.	2,48 кг	1:10

ЛИСТ: ЛИСТОВ: 1

ЦНИИЭП ИНЖЕНЕРНОГО ОБОРУДОВАНИЯ Г. МОСКВА

Копировал: Хлоп Формат А4