ТИПОВАЯ ТЕХНОЛОГИЧЕСКАЯ КАРТА

РАЗДЕЛ 01

АЛЬБОМ 01.07

Работы, выполняемые бульдозером

gost.e-ecolog.ru

ЦЕНТРАЛЬНЫЙ ИНСТИТУТ ТИПОВОГО ПРОЕКТИРОВАНИЯ
ГОССТРОЯ СССР

Москва, А-445, Смольная ул., 22

Сдано в печать XI 1960 г.

Заказ № 14868 Тираж 875 экз.

СОДЕРЖАНИЕ АЛЬБОМА

		Стр.
I.09.01.02	Срезка растительного слоя грунта I-й группы бульдозером Д-157 и Д-271А	4
I.09.01.03	Разработка грунта I-III группы бульдозером Д-535	11
I.09.01.04	Разработка грунта I-III группы на площади большой ширины с укладкой во временный отвал или кавальер бульдозерами Д-157, Д-271А и Д-494А	18
I.09.01.05	Разработка грунта I-III группы на площади большой ширины с укладкой во временный отвал или кавальер бульдозерами Д-259А, Д-492А, Д-493А	30
I.09.02.02	Зачистка дна котлованов, траншей и каналов со срезкой недобора грунта I-III групп бульдозером ДЗ-37 после экскаваторных работ	41
I.09.02.04	Срезка недобора грунта с зачисткой дна котлована, траншеи или канала после экскаваторной разработки бульдозером Д-157, Д-271А, Д-494А	58
I.09.09.01	Устройство водоотводных канав специальным приспособлением профильным в грунтах I-IV групп бульдозерами Д-157, Д-271А и Д-494А.	67

		Стр.
I.09.09.03	Устройство водоотводных канав специальным профильным приспособлением в грунтах I-IУ группы бульдозером Д-275А	76
I.09.09.04	Устройство водоотводных канав специальным профильным приспособлением в грунтах I-IУ группы бульдозерами Д-52I, Д-522.	85
I.I4.0I.0I	Корчевка пней в пределах строительной площадки бульдозерами Д-I57,535,27IА, Д-494А.	94
I.I4.0I.02	Корчевка пней в пределах строительной площадки бульдозерами Д-259А,492А, Д-493А.	103
I.I4.0I.03	Корчевка пней в пределах строительной площадки бульдозерами Д-275А,52I,522	113
I.I4.0I.05	Корчевка пней в пределах строительной площадки корчевателями-собирателями Д-2I0Г, Д-496А, Д-5I3А.	121
I.09.07.0I	Обратная засыпка траншей грунтом I-III групп бульдозером ДЗ-37	130
I.09.0I.07	Разработка грунта I-III групп на площади большой ширины с укладкой во временный отвал или кавальер бульдозерами Д-384	150

ТИПОВАЯ ТЕХНОЛОГИЧЕСКАЯ КАРТА	
Устройство водоотводных канав специальным профильным приспособлением в грунтах I–IУ группы бульдозерами Д-52I, Д-522.	I.09.09.04 01.07.10

I. ОБЛАСТЬ ПРИМЕНЕНИЯ.

Типовая технологическая карта применяется при проектировании, организации и производстве работ по устройству водоотводных канав на строительных площадках.

В основу разработки карты положено устройство 20000 пм водоотводных канав шириной: поверху I м, понизу 0,2 м, глубиной 0,4 м.

Устройство 20000 пм водоотводных канав в грунтах I–IУ группы производится в течение I,I2 дня бульдозером Д-52I или Д-522 с навесным профильным оборудованием за I проход на I скорости в I смену, в летний период, при естественной влажности грунта, а планировка грунта – в 2,25 дня бульдозером Д-444 при работе в 2 смены.

Привязка типовой технологической карты к местным условиям строительства заключается в уточнении объемов работ, потребности в материалах, в составлении схемы отрывки канав.

II. ТЕХНИКО-ЭКОНОМИЧЕСКИЕ ПОКАЗАТЕЛИ.

Трудоемкость в чел.-днях на весь объем работ –	I,I2 5,5
Трудоемкость в чел.-час на единицу измерения /100 пм / 1000 м2/	0,045 0,44
Выработка на I рабочего в смену, пм канав м2 планир.	I7536 I8I8I
Потребность в маш.-сменах бульдозеров Д-52I, Д-522 Д-444	I,I2 5,5

Примечание: Показатели в числителе – для устройства канав, в знаменателе – для планировки.

РАЗРАБОТАНА:	УТВЕРЖДЕНА:	Срок
Центральным институтом Оргтяжстрой Минтяжстроя С С С Р	Главными техническими управлениями Минтяжстроя С С С Р Минпромстроя С С С Р Минстроя С С С Р 3 декабря I970 года № 20-2-II/I297	введения I5 декабря I970 года

II. ОРГАНИЗАЦИЯ И ТЕХНОЛОГИЯ СТРОИТЕЛЬНОГО ПРОЦЕССА

До начала работ по устройству водоотводных канав на строительной площадке должны быть выполнены следующие работы:

а/ произведено освоение строительной площадки;

б/ составлена схема устройства водоотводных канав;

в/ произведена навеска профильного оборудования на отвал бульдозера;

г/ произведено профилирование полос направления канав в продольном и поперечном направлениях бульдозером или грейдером;

д/ произведена разбивка осей нарезаемых водоотводных канав с выставлением направляющих вешек.

Устройство водоотводных канав навесным профильным оборудованием на бульдозерах Д-521 или Д-522 производится в следующей технологической последовательности:

а/ приведение бульдозера в рабочее состояние;

б/ отрывка канавы;

в/ переезд к месту отрывки следующей канавы, в пределах строительной площадки.

Навесное профильное оборудование представляет собой пространственную сварную конструкцию из стали марки ст. 3 /рис.I/ и состоит из следующих основных частей: лобового и опорного листов, двух откосников, двух горизонтальных и двух вертикальных ребер жесткости. Откосники выполняются из стали толщиной 20 мм, остальные части - из стали толщиной I0 мм.

Лобовой лист /рис. 2/ устанавливается на место под углом 60^0 к горизонту. Очертание его нижней половины соответствует профилю канавы, нижняя кромка/200 мм/заострена для лучшего врезания в грунт. Верхняя половина лобового листа несколько отогнута наружу, для более плотного прилегания к отвалу бульдозера. В ней имеется два отверстия для болтов, при помощи которых производится крепление профильного оборудования к отвалу.

Опорный лист /рис. 3/ изогнут под углом $I39^0$ и нижней половинкой приварен к лобовому листу. Верхняя часть опорного листа длиной I80 мм усилена шпальником. В ней также имеются отверстия для крепления навесного профильного оборудования к

Опорный лист /рис. 3/ изогнут под углом 139° и нижней половинкой приварен к лобовому листу. Верхняя часть опорного листа длиной 180 мм усилена шпальником. В ней также имеются отверстия для крепления навесного профильного оборудования к отвалу.

Откосники приварены к лобовому листу под прямым углом. Для облегчения врезания в грунт боковые кромки откосников заострены. Верхние кромки откосников соединены с лобовым листом при помощи горизонтально расположенных ребер жесткости.

Для придания жесткости всей конструкции к опорному листу привариваются два вертикальных ребра жесткости.

Оборудование монтируется на средней части отвала бульдозера.

Описанное навесное профильное оборудование разработано инженером М.Э. Васильевым и механиком В.Л. Самохваловым из треста Уралсибэкскавация; изготавливается в мастерских строительной организации.

IУ. ОРГАНИЗАЦИЯ И МЕТОДЫ ТРУДА РАБОЧИХ

I. Состав звена по профессиям и распределение работы между членами звена.

№ звеньев	Состав звена по профессиям	К-во чел.	Перечень работ
I	2	3	4
I.	Машинист бульдозера	I	Приведение бульдозера в рабочее положение. Отрыв канавы. Наблюдение за направлением оси бульдозера по оси отрываемой канавы, обозначенной вешками, и заглублением навесного канавокопателя. Перемещение бульдозера в пределах строительной площадки.
2.	Машинист бульдозера	I	Приведение бульдозера в рабочее положение. Раз-

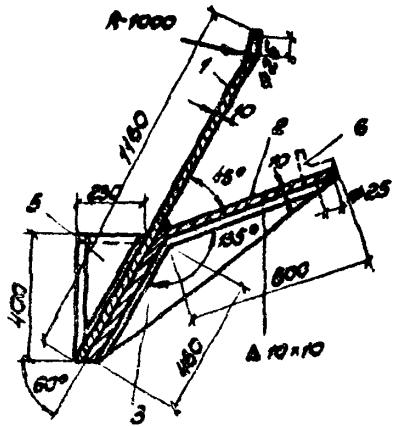

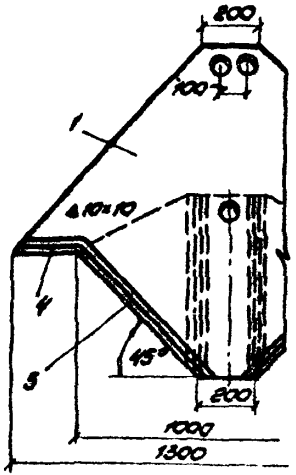

Рис.1 Отвал бульдозера-канавокопателя.

1-лобовой лист;
2-опорный лист;
3-вертикальные ребра жесткости;
4-горизонтальные ребра жесткости;
5-откосники;
6-шпальник.

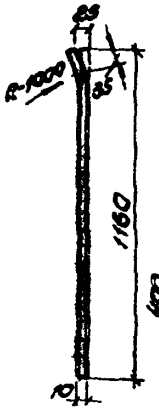

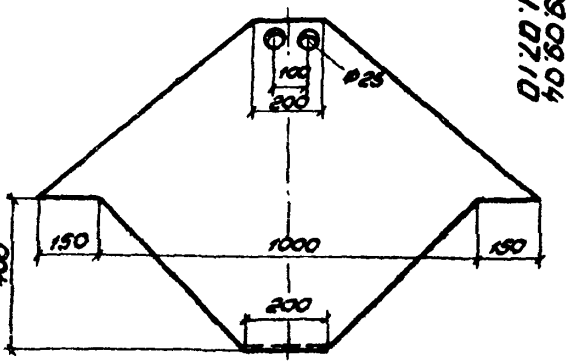

Рис.2 Лобовой лист

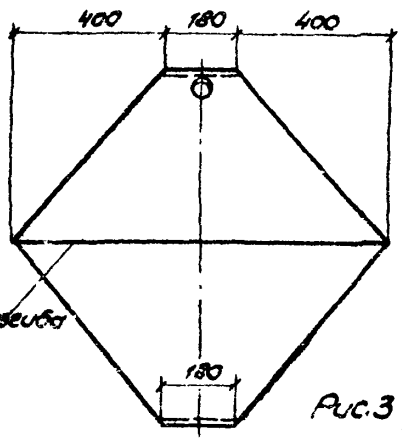

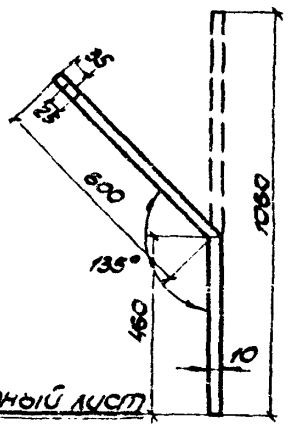

Рис.3 Опорный лист

83 9I-19691

I	2	3	4
			равнивание /планировка/ грунта внутреннего валика отрытой канавы.

2. Методы и приемы работ.

Устройство водоотводных канав выполняется двумя машинистами бульдозеров:

машинист бульдозера 6 разряда - I чел. /М1/,

машинист бульдозера 4 разряда - I чел. /М2/.

Машинист бульдозера /М1/, приведя в рабочее положение бульдозер Д-521 или Д-522 с навесным профильным оборудованием и установив его таким образом, чтобы продольная ось бульдозера совпадала с осью отрываемой канавы, обозначенной вешками, опускает отвал бульдозера до соприкасания навесного оборудования с поверхностью земли. Включает I скорость и производит плавное заглубление навесного оборудования до полной глубины на 40 см. В таком положении производит отрывку водоотводной канавы за один проход на I скорости. В процессе отрывки канавы следит за направлением бульдозера по оси канавы и заглублением навесного оборудования.

Отрывка канав производится под уклон строительной площадки. Закончив отрывку одной канавы, переезжает на отрывку следующей канавы и т.д. до полного выполнения работ по отрывке всех водоотводных канав, предусмотренных схемой на строительной площадке.

После отрывки 50 пм канавы машинист бульдозера /М2/, приведя в рабочее положение бульдозер Д-444, приступает к разравниванию /планировке/ внутреннего валика грунта.

Схему отрывки канавы и разравнивание /планировку/ грунта см. на рис. 4.

В такой технологической последовательности производится устройство водоотводных канав в грунтах I-IУ группы на I скорости за I проход бульдозерами Д-521 или Д-522 с навесным профильным оборудованием.

Уклоны канав определяются проектом производства работ.

3. Указания по технике безопасности.

При производстве работ по устройству водоотводных канав

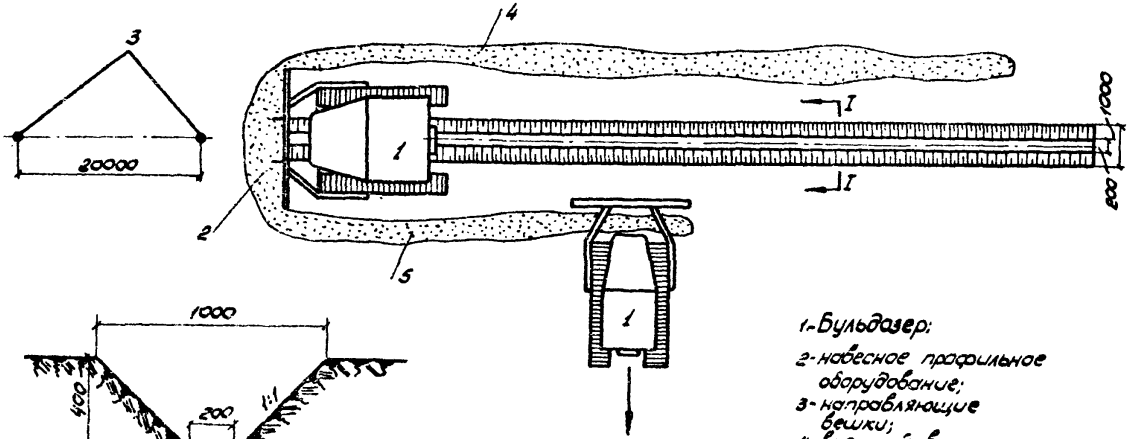

Рис.4 Схема устройства водоотводной канавы бульдозером с навесным профильным оборудованием.

бульдозером с навесным профильным оборудованием руководствоваться правилами техники безопасности, приведенными в СНиП IIA.II-62; особое внимание обратить на пункты: I0.I-I0.4; I0.30; I0.47; I0.58.

4. График производства работ.

№№ пп	Наименование работ	Ед. изм.	Объем работ	Трудоемк. на ед. изм /чел.-час/	Трудоемк. на весь объем работ /чел.-дней/	Состав звена /чел./	Рабочие дни I 2 3 4
I	2	3	4	5	6	7	8
I.	Отрывка водоотводной канавы шириной: поверху I м, понизу 0,2 м, глубиной 0,4м с откосами I:I навесным профильным оборудованием на бульдозерах Д-52I или Д-522. За I проход на I скорости в грунтах I-IУ группы.	I00 пм	200	0,045	I,I2	I	
2.	Разравнивание /планировка/ грунта бульдозером Д-444.	"	I00	0,44	5,5	I	

5. Калькуляция трудовых затрат /по ЕНиР 1969 года/

№№ пп	Шифр нормы	Наименование работ	Ед. изм.	Объем работ	Норма времени на ед. измерен. чел.-час	Затраты труда на весь объем работ /чел.-час/	Расценка на един. измерен. в руб.коп.	Стоимость затрат труда на весь объем работ в руб. коп.
I	2	3	4	5	6	7	8	9
I.	Расчетная норма	Отрывка водоотводных канав шириной: поверху I м, понизу 0,2 м, глубиной 0,4 м с откосами I:I навесным профильным оборудованием на бульдозерах Д-52I или Д-522, за I проход на I скорости в грунтах I-IУ группы	I00 пм	200	0,045	9,0	0-03,5	7-00
2.	ЕНиР 2-I-25 3 а	Разравнивание /планировка/ вынутого из канавы грунта бульдозером Д-444	I000 м2	I00	0,44	44,0	0-27,5	27-50

Примечание: До выхода ЕНиР на отрывку водоотводных канав указанным способом пользоваться местной нормой.

16961-16
92

У. МАТЕРИАЛЬНО-ТЕХНИЧЕСКИЕ РЕСУРСЫ

I. Машины, оборудование, инвентарь

№№ пп	Наименование	Тип	Марка	К-во	Техническая характеристика
I	2	3	4	5	6
I.	Бульдозер	гусеничн.	Д-52I или Д-522	I	На тракторе мощн. I80 л.с.
2.	Бульдозер	"	Д-444	I	На тракторе мощн. 54 л.с.
3.	Профильное навесное оборудование			I	Конструкции инж. Васильева М.В. и механика Самохвалова В.П. треста Уралсибэкскавация.

Изготавливается в мастерских строительной организации по чертежам, помещенным в карте.

2. Основные эксплуатационные материалы.

№№ пп	Наименование	Ед. изм.	Норма на час работы машины	Количество на принятый объем работ
I	2	3	4	5
	Для бульдозеров Д-52I и Д-522			
I.	Дизтопливо	кг	I4,0	I26
2.	Бензин	"	0,I	0,9
3.	Дизельная смазка	"	0,65	5,85
4.	Нигрол	"	0,25	2,25
5.	Солидол	"	0,I	0,9
6.	Мазь канатная	"	0,08	0,72
	Для бульдозера Д-444			
I.	Дизтопливо	"	7,9	347,6
2.	Бензин	"	0,I	4,4
3.	мазка	"	0,4	I7,6
4.	Нигрол	"	0,I	4,4
5.	Солидол	"	0,06	2,64

gost.e-ecolog.ru