ТИПОВОЙ ПРОЕКТ
901-4-82с84

РЕЗЕРВУАРЫ ДЛЯ ВОДЫ

ПРЯМОУГОЛЬНЫЕ ЖЕЛЕЗОБЕТОННЫЕ СБОРНЫЕ ЕМК. 5000...10000 м³

ДЛЯ СЕЙСМИЧЕСКИХ РАЙОНОВ

Альбом IV

Строительные изделия резервуаров емк. 1500 ... 10000 м³

				Привязан
Инв.№				

gost.e-ecolog.ru

ТИПОВОЙ ПРОЕКТ
901-4-82с.84

РЕЗЕРВУАРЫ ДЛЯ ВОДЫ
ПРЯМОУГОЛЬНЫЕ ЖЕЛЕЗОБЕТОННЫЕ СБОРНЫЕ
ЕМК. 5000...10000 м³
ДЛЯ СЕЙСМИЧЕСКИХ РАЙОНОВ

Альбом IV
Строительные изделия резервуаров
ЕМК. 1500...10000 м³

Утвержден Госстроем СССР
протокол №53 от 30.06.82 г.
Рабочая документация
введена в действие
в/о Союзводоканалний проект
приказ №165 от 25 июля 1984 г

Разработан
ГПИ Союзводоканалпроект и ЦНИИпромзданий
при участии НИИЖБ

Союзводоканалпроект
Гл. инженер В.Н. Самохин
Гл. инж. проекта В.А. Филатов
ЦНИИпромзданий
Гл. инженер В.В. Гранев
Гл. инж. проекта А.П. Черномаз

НИИЖБ
Зам. директора Н.Н. Корсвин
Зав. лаб. Г.И. Бердичевский
Ст. науч. сотруд. С.И. Донудовский

				Принято
Инв. №				

Альбом III

Обозначение	Наименование	Стр.	Примеч.
901-4-82с.84-IV-ТТ	Технические требования	3	
-IV-1.100	Каркас пространственный	4	
-1.101	Сетка	5	
-1.001	"	6	
-1.002	"	6	
-1.003	"	7	
-1.004	"	7	
-1.005	"	8	
-1.006	"	8	
-2.100	Панель стеновая. Спецификация	9	
-2.100СБ	То же. Сборочный чертеж	10	
-2.101	Сетка	11	
-2.102	Изделие закладное	11	
-2.103	То же	12	
-2.104	"	13	
-2.100ВМ	Панель стеновая	13	
-2.200	Панель стеновая угловая	14	
-2.210	Каркас пространственный	15	
-2.211	Петля строповочная	17	
-2.220	Каркас пространственный	16	
-2.221	Сетка	16	
-2.300	Блок угловой	17	
-2.300СБ	То же. Сборочный чертеж	18	
-2.310	Каркас пространственный	19	
-2.310СБ	То же. Сборочный чертеж	20	

Обозначение	Наименование	Стр.	Примеч.
901-4-82с.84 - 2.311	Каркас	19	
- 2.312	Сетка	21	
- 2.313	Изделие закладное	12	
- 2.400	Панель приемной камеры	22	
- 2.401	Сетка	21	
- 3.100	Плита покрытия	23	
- 3.100СБ	То же. Сборочный чертеж	24.25	
- 3.101	Изделие закладное	27	
- 3.102	То же	27	
- 4.000	Сетка	28	
- 5.000	Лестница съемная	28	
- 6.000	Заглушка	29	
- 6.100	Электрод нулевой	29	
- 6.200	Бобышка	30	
- 6.300	Фланец	30	
- 7.000	Деталь отводящего трубопровода	31	
- 7.100	" подводящего "	32	
- 7.200	" переливного "	32	
- 7.300	" спускного "	33	
- 8.000	Изделие закладное	33	

Инв.№ подл. | Подпись и дата | Взам. инв.№

Привязан

Инв.№

ГИП	Филатов		
Н.контр.	Алмазов		
Нач.отд.	Филатов		
Рук. бриг.	Алмазов		
Ст.инж.	Брянцева		
Техник	Дудина		

ТП 901-4-82.84-IV

Содержание альбома

Стадия	Лист	Листов
Р		1

СОЮЗВОДОКАНАЛПРОЕКТ

Копировал: Доценко

Формат А3

Альбом IV

Альбом содержит рабочую документацию на железобетонные, арматурные и закладные изделия следующих элементов резервуаров:

— днище
— стеновые панели
— сборные угловые блоки стен
— плиты покрытия
— установочные детали приборов автоматики
— детали трубопроводов

ТТ1. Технические требования к изготовлению сборных железобетонных изделий.

ТТ1.1 При изготовлении железобетонных изделий обязательно соблюдение требований серии 3.900-3 к аналогичным изделиям, а также требований ГОСТ 13015.0-83.

ТТ1.2 В изделиях резервуаров воды питьевого качества поверхности, контактирующие с водой, должны быть гладкими без раковин и пор. Это должно обеспечиваться обработкой поверхностей в заводских условиях.

ТТ1.3. Оговоренные на чертежах закладные изделия должны иметь металлизационное цинковое или алюминиевое покрытие толщиной 200 мкм, защищенное после распалубки слоем грунта-шпатлевки ЭП-00-10 (ТУМХП 1027-62).

ТТ2. Технические требования к изготовлению арматурных и закладных изделий.

ТТ2.1 Арматурные и закладные изделия должны соответствовать ГОСТ 10922-75 и техническим требованиям серии 3.900-3 к аналогичным изделиям.

ТТ2.2 Арматурные изделия изготавливаются посредством контактной точечной сварки всех пересечений стержней в соответствии с ГОСТ 14098-68. Применение дуговой сварки допускается только в случаях, оговоренных на чертежах.

ТТ2.3 В изготовлении закладных изделий применяется контактная и автоматическая сварка по ГОСТ 19292-73, а также ручная дуговая сварка по ГОСТ 5264-80.

ТТ2.4 В соответствии с п. ТТ1.3 закладные изделия должны иметь антикоррозионное покрытие. Покрытие наносится на пластины и приваренные к ним анкера и арматурные стержни на длину 40-50 мм от пластины. Перед нанесением покрытия должна быть обеспечена вторая степень очистки поверхности согласно ГОСТ 9.402-80.

Привязан		ГИП	Филатов		ТПЭШ-Ч-82.84-IV-ТТ	
		Н. Контр.	Толстикова		Технические требования	Стадия: Р; Лист: 1; Листов: 1
		Нач. отд.	Филатов			
		Рук. бр.	Алмазов			
		Ст. инж.	Брянцева			
Инв. №		Техник	Зудина			

Инв. № подл. | Подпись и дата | Взам. инв. №

Копировал Лаврухина

Формат А4

Альбом IV

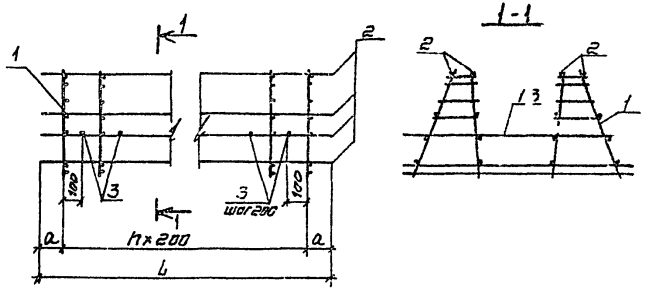

Обозначение	Размеры, мм			Кол.	Масса	Примеч.
	L	a		h	Ед., кг	
901-4-82с.84-IV-1.100	1650	125		7	41,28	
-01	3250	225		14	85,00	

Формат	Зона	Поз.	Обозначение	Наименование	Кол. на испол. -IV-1.100 —	01	Примеч.
				Документация			
			901-4-82с.84-IV-ТТ	ТТ2			
				Сборочные единицы			
А4		1	901-4-82с.84-IV-1.101	Сетка	8	15	
				Детали			
Б4		2		ф5Вр-I ГОСТ 6727-80 ℓ=1650	16		0,23 кг
Б4				ф5Вр-I ГОСТ 6727-80 ℓ=3250		16	0,45 кг
Б4		3		ф8А-III ГОСТ 5781-82 ℓ=1310		14	0,52 кг

Привязан

Инв. №

ГИП	Филатов		
Н.контр.	Алмазов		
Нач.отд.	Филатов		
Рук.бриг.	Алмазов		
Вед.инж.	Толстиков		
Инж.ст.кат.	Абрамова		

ТП 901-4-82с.84-IV-1.100

Каркас пространственный

Стадия	Масса	Масштаб
Р	см. таблицу	1:25
Лист	Листов 1	

СОЮЗВОДОКАНАЛПРОЕКТ

Инв. № подл. | Подпись и дата | Взам. инв. №

Копировал. Синицына

Формат А3

Альбом IV

Рис. 1

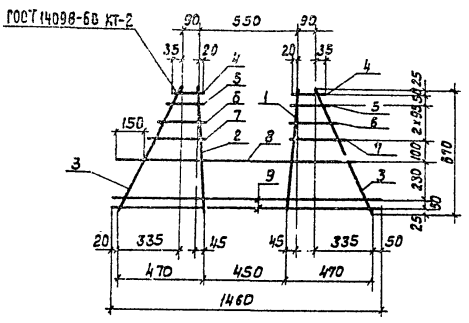

Рис. 2

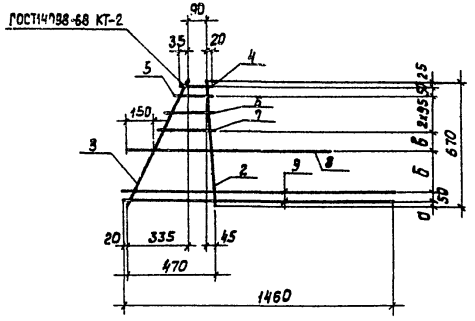

Формат	Зона	Поз.	Обозначение	Наименование		Кол. на изделие -IV-1.101			Примеч.
						-	01	02	
				Документация					
			901-4-82.84-IV-ТТ	ТТ2					
				Детали					
				Арматура по ГОСТ 5781-82					
Б4		1		ф14А-III	ℓ=670	1			0,81 кг
Б2		2		ф12А-III	ℓ=670	1	1	1	0,59кг
Б4		3		ф8А-III	ℓ=740	2	1	1	0,18кг
Б4		4		ф8А-III	ℓ=145	2	1	1	0,06кг
Б4		5		ф8А-III	ℓ=170	2	1	1	0,07кг
Б4		6		ф8А-III	ℓ=225	2	1	1	0,09кг
Б4		7		ф8А-III	ℓ=280	2	1	1	0,11кг
Б4		8		ф12А-III	ℓ=1310	1	1	1	1,16кг
Б4		9		ф8А-III	ℓ=1460	2	2	2	0,58кг

Обозначение	Размеры, мм а	б	в	Рис.	Масса ед., кг
901-4-82.84-IV-1.101				1	4,70
-01	25	230	100	2	3,40
-02	35	210	110		3,40

Привязан

Инв. №

Инв. № подл. | Подпись и дата | Взам. инв. №

ГИП	Фиалтов		ТП 901-4-82.84-IV-1.101
Н.контр.	Алмазов		Сетка
Нач.отд.	Фиалтов		Стадия: Р; Масса: см. табл.; Масштаб: 1:20
Рук.бриг.	Алмазов		Лист; Листов 1
Вед.инж.	Толстикова		СОЮЗВОДОКАНАЛПРОЕКТ
Инженер.	Абрамова		

Копировал: Доценко

Формат А3

Альбом IV

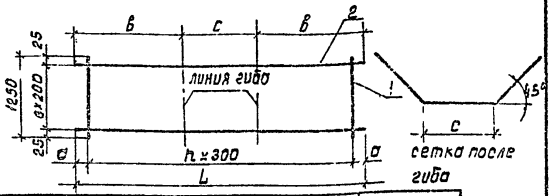

Обозначение	Размеры, мм					Масса ед., кг.
	L	а	в	с	h	
901-4-82с.84-IV-1.001	4100	250	1700	700	12	10,2
-01	3350	325	1425	500	9	8,4

Формат	Зона	Поз.	Обозначение	Наименование	Кол. на исполн. -IV-1.001				Примеч.
					–	01			
				Документация					
			901-4-82с.84-IV-ТТ	ТТ2					
				Детали.					
Б4		1		ф48р-I ГОСТ 6727-80 е=4100	13				0,37кг
Б4				ф48р-I ГОСТ 6727-80 е=3350		10			0,30кг
Б4		2		ф10А-III ГОСТ 5781-82 е=1250	7	7			0,77кг

Прибязан

Инв. №

Взам. инв. №

Подпись и дата

Инв. № подл.

ТП901-4-82с.84-IV-1.001

ГИП	Филатов	
Н. контр.	Алмазов	
Нач. отд.	Филатов	
Рук. бриг.	Алмазов	
Вед. инж.	Толстикова	
Инженер	Абрамова	

Сетка

Стадия	Масса	Масштаб
Р	см. табл.	1:50
Лист	Листов 1	

СОЮЗВОДОКАНАЛПРОЕКТ

Копировал: Доценко

Формат 4

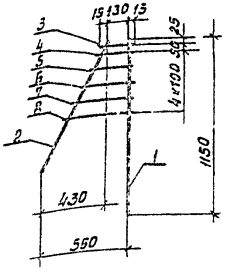

Формат	Зона	Поз.	Обозначение	Наименование	Кол.	Примеч.
				Документация		
			901-4-82с.84-IV-ТТ	ТТ2		
				Детали		
Б4		1		ф16А III ГОСТ 5781-82 е=1150	1	1,8кг
Б4		2		ф8А-III ГОСТ 5781-82 е=900	1	0,4кг
Б4		3		ф8А-III ГОСТ 5781-82 е=160	1	0,1кг
Б4		4		ф8А-III ГОСТ 5781-82 е=200	1	0,1кг
Б4		5		ф8А III ГОСТ 5781-82 е=260	1	0,1кг
Б4		6		ф8А-III ГОСТ 5781-82 е=310	1	0,1кг
Б4		7		ф8А-III ГОСТ 5781-82 е=360	1	0,1кг
Б4		8		ф8А-III ГОСТ 5781-82 е=420	1	0,2кг

Прибязан

Инв. №

Взам. инв. №

Подпись и дата

Инв. № подл.

ТП 901-4-82с.84-IV-1.002

ГИП	Филатов	
Н. контр.	Алмазов	
Нач. отд.	Филатов	
Рук. бриг.	Алмазов	
Вед. инж.	Толстикова	
Инженер	Абрамова	

Сетка

Стадия	Масса	Масштаб
Р	2,9	1:25
Лист	Листов 1	

СОЮЗВОДОКАНАЛПРОЕКТ

Копировал: Доценко

Формат А4

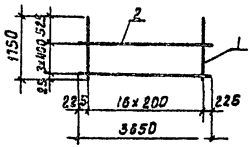

Формат	Зона	Поз.	Обозначение	Наименование	Кол.	Примеч.
				Документация		
			901-4-82с.84-IV-ТТ	ТТ2		
				Детали		
Б4		1		ф14А-III ГОСТ 5781-82 ℓ=1750	17	2,1кг
Б4		2		ф6А-III ГОСТ 5781-82 ℓ=3650	4	0,81 кг

Привязан

Инв.№

Взам. инв.№ | Подпись и дата | Инв.№ подл.

ТП 901-4-82с.84-IV-1.003

ГИП	Филатов	
Н.контр.	Алмазов	
Нач.отд.	Филатов	
Рук.бриг.	Алмазов	
Вед.инж.	Толстикова	
Инженер	Абрамова	

Сетка

Стадия	Масса	Масштаб
Р	39.11	1:10
Лист	Листов 1	

СОЮЗВОДКАНАЛПРОЕКТ

Копировал: Доценко Формат А4

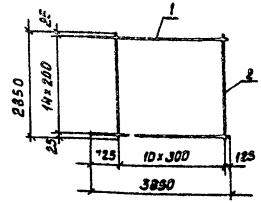

Формат	Зона	Поз.	Обозначение	Наименование	Кол.	Примеч.
				Документация		
			901-4-82с.84-IV-ТТ	ТТ2		
				Детали		
Б4		1		ф14А-III ГОСТ 5781-82 ℓ=3850	13	4,85 кг
Б4		2		ф6А-III ГОСТ 5781-82 ℓ=2850	11	0,63кг

Привязан

Инв.№

Взам. инв.№ | Подпись и дата | Инв.№ подл.

ТП901-4-82с.84-IV-1004

ГИП	Филатов	
Н.контр.	Алмазов	
Нач.отд.	Филатов	
Рук.бриг.	Алмазов	
Вед.инж.	Толстикова	
Инженер	Абрамова	

Сетка

Стадия	Масса	Масштаб
Р	76,88	1:10
Лист	Листов 1	

СОЮЗВОДКАНАЛПРОЕКТ

Копировал: Доценко Формат А4

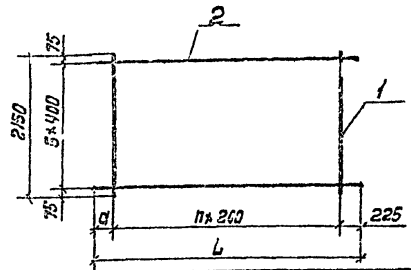

Обозначение	Размеры, мм L	a	Кол. n	Масса ед., кг
901-4-82.84-IV-1.005	6250	225	29	65,64
-01	3250	225	14	32,97
-02	3050	25	14	32,73

Формат	Зона	Поз.	Обозначение	Наименование	Кол. на испол. IV-1.005 —	01	02	Примеч.
				Документация				
			901-4-82.84-IV-ТТ	ТТ2				
				Детали				
БЧ		1		ф12А-III ГОСТ5781-82 ℓ=2150	30	15	15	1,91кг
БЧ				ф6А-III ГОСТ5781-82 ℓ=6250	6			1,39кг
БЧ		2		ф6А-III ГОСТ5781-82 ℓ=3250		6		0,72кг
БЧ				ф8А-III ГОСТ5781-82 ℓ=3050			6	0,68кг

Привязан

Инв.№

Взам.инв.№ | Подпись и дата | Инв.№ подл.

ТП 901-4-82.84-IV-1.005

ГИП	Филатов		
Н. Контр.	Алмазов		
Нач.отд.	Филатов		
Рук.гр.	Алмазов		
Вед.инж.	Толстикова		
Инженер	Абрамова		

Сетка

Стадия	Масса	Масштаб
Р	См. табл.	1:50
Лист	Листов 1	

СОЮЗВОДОКАНАЛПРОЕКТ

Копировал Лаврухина Формат А4

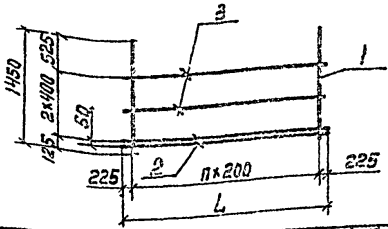

Обозначение	Размеры, мм L	Кол. n	Масса ед., кг
901-4-82.84-IV-1.006	6250	29	60,22
-01	2650	11	29,28
-02	3250	14	30,25

Формат	Зона	Поз.	Обозначение	Наименование	Кол. на испол. IV-1.006 —	01	02	Примеч.
				Документация				
			901-4-82.84-IV-ТТ	ТТ2				
				Детали				
БЧ		1		ф14А-III ГОСТ5781-82 ℓ=1450	30	12	15	1,75кг
БЧ				ф8А-III ГОСТ5781-82 ℓ=6250	2			2,47кг
БЧ		2		ф6А-III ГОСТ5781-82 ℓ=2650		2		1,05кг
БЧ				ф8А-III ГОСТ5781-82 ℓ=3250			2	1,28кг
БЧ				ф6А-III ГОСТ5781-82 ℓ=6250	2			1,39кг
БЧ		3		ф6Р-III ГОСТ5781-82 ℓ=2650		2		0,59кг
БЧ				ф6А-III ГОСТ5781-82 ℓ=3250			2	0,72кг

Привязан

Инв.№

Взам.инв.№ | Подпись и дата | Инв.№ подл.

ТП 901-4-82.84-IV-1.006

ГИП	Филатов		
Н. Контр.	Алмазов		
Нач.отд.	Филатов		
Рук.гр.	Алмазов		
Вед.инж.	Толстикова		
Инженер	Абрамова		

Сетка

Стадия	Масса	Масштаб
Р	См. табл.	1:50
Лист	Листов 1	

СОЮЗВОДОКАНАЛПРОЕКТ

Копир. Лаврухина Формат А4

Альбом IV

Формат	Зона	Поз.	Обозначение	Наименование		Количество на исполнение – IV-2.100																Примеч.
						–	01	02	03	04	05	06	07	08	09	10	11	12	13	14	15	16	17	
				Документация																				
			901-4-82с.84 – IV – ТТ	ТТ1																				
			– IV-2.100 ВМС	Ведомость расхода стали																				
				Сборочные единицы																				
		1	3.900-3. Вып. 4/82 ч.2 л. 18	Каркас	КР1	2	2	2	2			2	2	2	2	2	2	2	2					1,10 кг
		2	л. 18	"	КР2	4	4	4	4	4	4	4	4	4	4	4	4	4	4	4	4	4	4	1,20 кг
		3	л. 10	Сетка	С25	2	2	2	2	2	2	2	2	2	2	2	2	2	2	2	2	2	2	60,90 кг
		4	л. 12	"	С30	1		1		1		1		1		1		1		1		1		17,20 кг
А4			901-4-82с.84 – IV-2.101	"			1		1		1		1		1		1		1		1		1	
		5	3.900-3. Вып. 4/82 ч.2 л. 14	"	С35	1	1	1	1	1	1	1	1	1	1	1	1	1	1	1	1	1	1	22,90 кг
		6	л. 10	"	С26	1	1	1	1	1	1	1	1	1	1	1	1	1	1	1	1	1	1	9,10 кг
		7	л. 10	"	С27	1		1		1		1		1		1		1		1		1		19,40 кг
			л. 1	"	С29		1		1		1		1		1		1		1		1		1	26,40кг
А4		8*	901-4-82с.84 – IV-2.102	Изделие закладное		1	1	1	1	1	1	1	1	1	1	1	1	1	1	1	1	1	1	
		9*	3.900-3. Вып. 3/82 ч.2 л. 60	То же	МН10					1	1									1	1	1	1	14,72 кг
		10*	Вып. 4/82 ч.2 л. 27	"	МН12	1	1	1	1	1	1	1	1	1	1	1	1	1	1	1	1	1	1	15,02 кг
		11*	л. 27	"	МН13	1	1	1	1	1	1	1	1	1	1	1	1	1	1	1	1	1	1	15,20 кг
		12	л. 29	"	МН27	2	2	2	2	2	2	2	2	2	2	2	2	2	2	2	2	2	2	9,00 кг
		13	л. 29	"	МН28	2	2	2	2	2	2	2	2	2	2	2	2	2	2	2	2	2	2	5,00 кг
А4		14	901-4-82с.84 – IV-2.103	"		3	3					3	3	3	3									
А4			-01	"				3	3	3	3					3	3	3	3	3	3	3	3	
А4		15	– IV-2.104	"								1	1	1	1	1	1	1	1	1	1	1	1	
				Детали																				
Б4		16		ф10А-III ГОСТ 5781-82 ℓ=4780		4	4	4	4	4	4	4	4	4	4	4	4	4	4	4	4	4	4	2,95 кг
Б4		17		ф12А-III ГОСТ 5781-82 ℓ=1360								8	8	8	8	8	8	8	8	8	8	8	8	1,21 кг
Б4		18		ф8А-III ГОСТ 5781-82 ℓ=750								4	4	4	4	4	4	4	4	4	4	4	4	0,30 кг
Б4		19		ф5 Вр-I ГОСТ 6727-80 ℓ=700		18	18	18	18	18	18	18	18	18	18	18	18	18	18	18	18	18	18	0,10 кг
				Материалы																				
				Бетон М 200 В6 Мрз 100		2,70	2,70	2,70	2,70	2,70	2,70	2,68	2,68	2,68	2,68	2,68	2,68	2,68	2,68	2,68	2,68	2,68	2,68	м³

* Закладные изделия в составе поз. 8...11 изготавливать из стали Вст.3 пс 6. Варить электродами типа Э46А

Привязан

Инв. №

ГИП	Филатов	
Н. Контр.	Алмазов	
Нач. отд.	Филатов	
Рук. бр.	Алмазов	
Вед. инж.	Толстикова	
Ст. инж.	Ерёмичева	

ТП 901-4-82с.84-IV-2.100

Панель стеновая. Спецификация

Стадия	Лист	Листов
Р		1

Союзводоканалпроект

Копир. Лаврухина

Формат А3

Инв. № подл. | Подпись и дата | Взам. инв. №

Альбом XI

Рис. 1

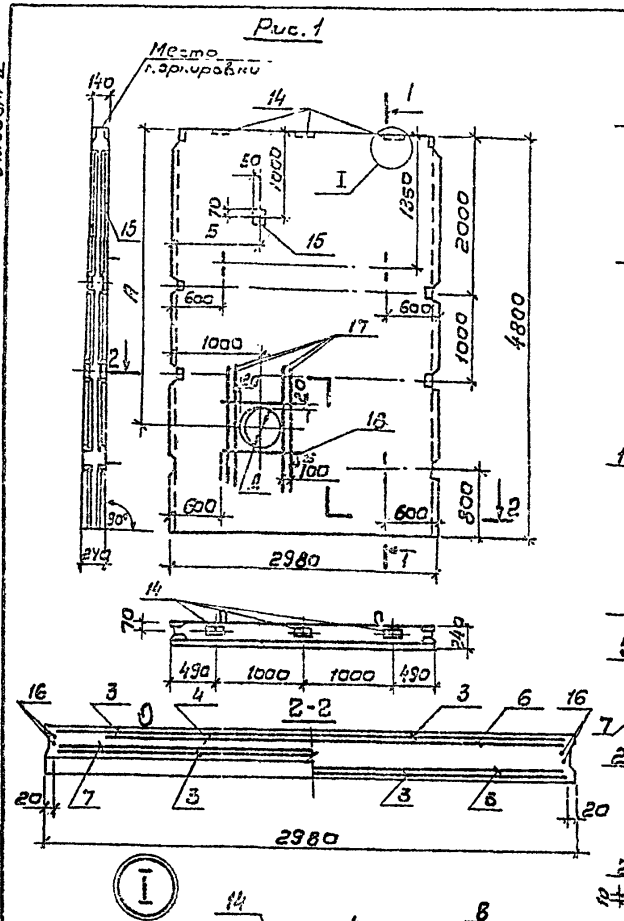

Рис. 2

остальное см. Рис. 1

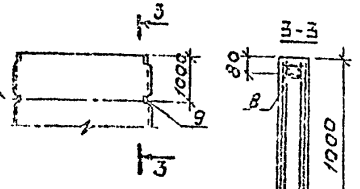

Грязь, образующаяся внутрь емкости

Обозначение	Рис	Размеры, мм А	Б	Д	Масса, кг
901-4-82.84-IV-2.100; -01; 02; 03	1	Без отверстия			6,75
-04; 05	2				
-06; 07; 10; 11	1	3360	1000		6,60
-08; 09; 12; 13		3390	2200		
-14; 15	2	3360	1000		
-16; 17		3390	2200		

1. Изготовливать в опалубке панели ПС2-48 серии 3.900-3 с соблюдением указаний этой серии.
2. Диаметр отверстия „Д" для исп. 06...17 назначается при привязке. Узел пропуска трубы - по серии 3.900-3 вып. 2/82 узел 28.

Поз. 19

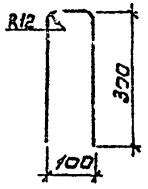

19 шаг 100 Привязать к стержням поз. 8

Привязан

Инв. №

ГИП	Филатов		
Н. контр.	Алмазов		
Нач. отд.	Филатов		
Рук. бр.	Алмазов		
Вед. инж.	Толстикова		
Ст. инж.	Брянцева		

ТП 901-4-82.84 IV-2.100 СБ

Панель стеновая. Сборочный чертеж

Стадия	Масса	Масштаб
Р	см. табл.	1:50
Лист	Листов 1	

Союзводоканалпроект

Инв. № подл. | Подпись и дата | Взам. инв. №

Копировал: В. Филиппова

Формат А3

Альбом IV

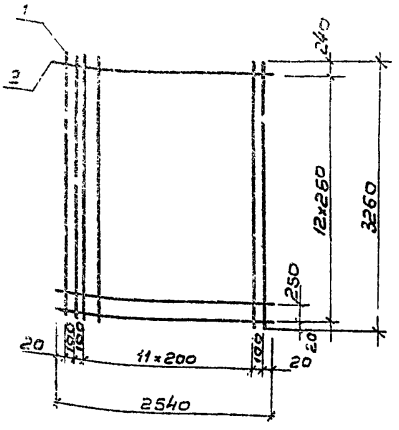

Формат	Зона	Поз.	Обозначение	Наименование	Кол.	Примеч.
				Документация		
			901-4-82с.84-IV-ТТ	ТТ2		
				Детали		
БЧ		1		ф10А-III ГОСТ 5781-82 ℓ=3260	15	2,01кг
БЧ		2		ф 5 Вр-I ГОСТ 6727-80 ℓ=2540	13	0,35кг

Привязан

Инв.№

			ТП 901-4-82с.84-IV-2.101			
ГИП	Филатов		Сетка	Стадия	Масса	Масштаб
Н.контр.	Алмазов			Р	34,7	1:50
Нач.отд.	Филатов			Лист	Листов 1	
Рук.бр.	Алмазов					
Вед.инж.	Толстикова			СОЮЗВОДОКАНАЛПРОЕКТ		
Ст.инж.	Брянцева					

Подпись и дата | Взам.инв.№ | Инв.№подл.

Копировал В.Филиппова Формат А4

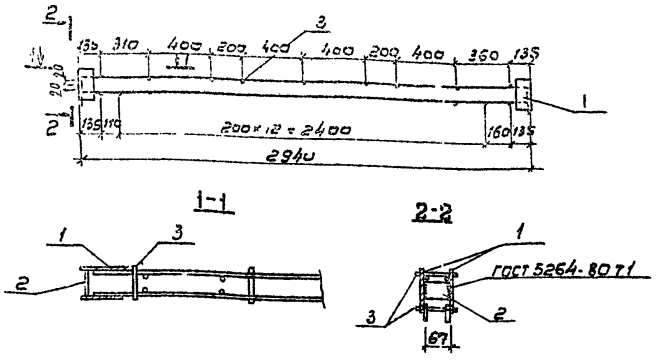

Формат	Зона	Поз.	Обозначение	Наименование	Кол.	Примеч.
				Документация		
			901-4-82с.84-IV-ТТ	ТТ2		
				Сборочные единицы		
		1*	3.900-3 вып.4/82 ч.2 л.22	Каркас КР17	2	7,1кг
				Детали		
БЧ		2*		Полоса 4ах5 ГОСТ 103-76 Ст3 ГОСТ 380-71 ℓ=65	2	0,11 кг
БЧ		3		ф 5 Вр-I ГОСТ 6727-80 ℓ=100	24	0,014кг

*Материал поз.2 и пластин поз.1 Ст3 пс6
Варить электродами типа Э46А

Привязан

Инв.№

			ТП 901-4-82с.84-IV-2.102			
ГИП	Филатов		Изделие закладное	Стадия	Масса	Масштаб
Н.контр.	Алмазов			Р	14,8	1:25
Нач.отд.	Филатов			Лист	Листов 1	
Рук.бр.	Алмазов					
Вед.инж.	Толстикова			СОЮЗВОДОКАНАЛПРОЕКТ		
Ст.инж.	Брянцева					

Подпись и дата | Взам.инв.№ | Инв.№подл.

Копировал В.Филиппова Формат А4

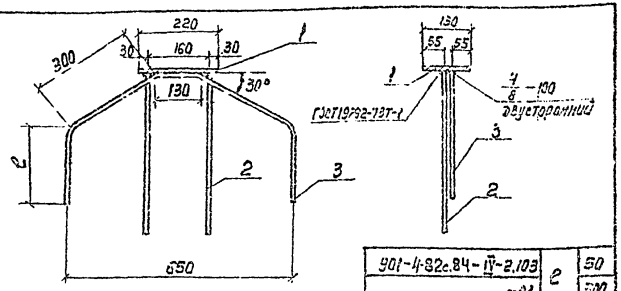

901-4-82с.84-IV-2.103	2	50
-01		500

Формат	Зона	Поз.	Обозначение	Наименование	Кол.	Примеч.
				Документация		
			901-4-82с.84-IV-ТТ	ТТ2		
				Детали		
		1		Полоса 130×12 ГОСТ 103-76 Ст3сп5 ГОСТ 380-71* ℓ=220	1	2,69 кг
		Переменные данные		для исполнений		
				901-4-82с.84-IV-2.103		3,57
		2		ф10П-III ГОСТ 5781-82 ℓ=300	2	0,18 кг
		3		ф10А-III ГОСТ 5781-82 ℓ=850	1	0,52 кг
				901-4-82с.84-IV-2.103-01		6,72
		2		ф16А-III ГОСТ 5781-82 ℓ=600	2	0,95 кг
		3		ф16П-III ГОСТ 5781-82 ℓ=1350	1	2,15 кг

1. Материал поз.1 Вст3 Гпс5 или Вст3сп5.
2. Защита от коррозии в соответствии с ТТ1.3.
3. Электроды типа Э46А.

Привязан

Инв. №

Инв.№ подл. | Подпись и дата | Взам. инв.№

ГИП	Филатов		
Н. Контр.	Алмазов		
Нач. отд.	Филатов		
Рук. гр.	Алмазов		
Вед. инж.	Толстикова		
Ст. инж.	Брянцева		

ТП 901-4-82с.84-IV-2.103

Изделие закладное

Стадия	Масса	Масштаб
Р	см. спецификацию	1:10
Лист	Листов	

СОЮЗВОДОКАНАЛПРОЕКТ

Копировал Лаврухина Формат А4

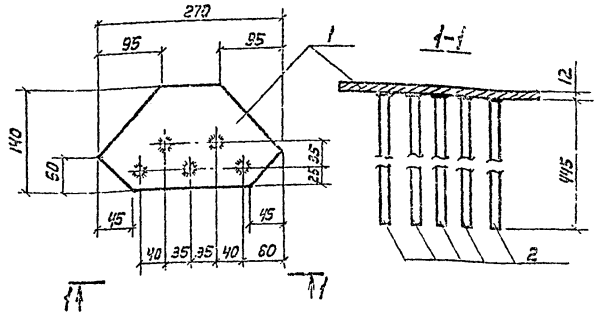

Формат	Зона	Поз.	Обозначение	Наименование	Кол.	Примеч.
				Документация		
			901-4-82с.84-IV-ТТ	ТТ2		
				Детали		
БЧ		1		Полоса 140×12 ГОСТ 103-76 Ст3сп5 ГОСТ 380-71* ℓ=270	1	2,51 кг
БЧ		2		ф12П-III ГОСТ 5781-82 ℓ=445	5	0,40 кг

1. Материал поз.1 Вст3 Гпс5 или Вст3сп5.
2. Сварка по ГОСТ 19292-73-Т1.
3. Защита от коррозий в соответствии с ТТ1.3.

Привязан

Инв.№

Инв.№ подл. | Подпись и дата | Взам. инв.№

ГИП	Филатов		
Н. Контр.	Алмазов		
Нач. отд.	Филатов		
Рук. бр.	Алмазов		
Вед. инж.	Толстикова		
Инж.	Абрамова		

ТП 901-4-82с.84-IV-2.313

Изделие закладное

Стадия	Масса	Масштаб
Р	4,61	1:50
Лист 1	Листов 1	

СОЮЗВОДОКАНАЛПРОЕКТ

Копир. Лаврухина Формат А4

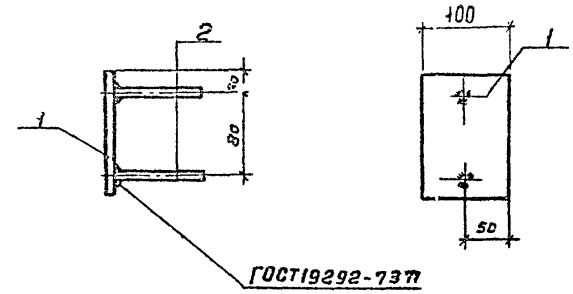

Формат	Зона	Поз.	Обозначение	Наименование	Кол.	Примеч.
				Документация		
			901-4-82с.84-IV-ТТ	ТТ2		
				Детали		
Б4		1		Полоса $\frac{100\times8\ ГОСТ\ 103-76}{Вст3пс6\ ГОСТ\ 380-71}$ ℓ=140	1	0,88кг
Б4		2		ф10А-III ГОСТ 5781-82 ℓ=100	2	0,06кг

Защита от коррозии в соответствии с ТП1.3

Привязан

Инв. №

ГИП	Филатов	
Н.контр.	Толстикова	
Нач.отд.	Филатов	
Рук.бр.	Алмазов	
Ст.инж.	Брянцева	
Техник	Зудина	

ТП 901-4-82с.84-IV-2.104

Изделие закладное

Стадия	Масса	Масштаб
Р	1.0	1:50

Лист | Листов 1

СОЮЗВОДОКАНАЛПРОЕКТ

Копировал Гольденбаум Формат А4

Альбом II

Марка элемента	Изделия арматурные: Арматура класса А-I ГОСТ 5781-82 ф10	Итого	А-III ф8	ф10	ф12	ф16	Итого	Вр-I ГОСТ 6727-80 ф5	Итого	Всего	Изделия закладные: Арматура класса Ас-II ГОСТ 5781-82 ф20	Ф10	Ф16	Итого	Прокат марки Вст3 ГОСТ 103-76 б=5	б=8	б=12	Всего	Общий расход кг
901-4-82с.84-IV-2.100	8,2	8,2		173.2	30.6		203.8	40.9	40.9	252.9	19.6	2.6		22.2	11.1		8.1	41.4	294.3
-01	11,8	11.8		173.2	30.6	20.8	224.6	41.1	41.1	277.5	19.6	2.6		22.2	11.1		8.1	41.4	318.[illegible]
-02	8,2	8,2		173.2	30.6		203.8	40.9	40.9	252.9	19.6		12.1	31.7	11.1		8.1	50.9	303.8
-03	11,8	11.8		173.2	30.6	20.8	224.6	41.1	41.1	277.5	19.6		12.1	31.7	11.1		8.1	50.9	328.4
-04	8,2	8,2		180.1	30.6		210.7	40.0	40.0	258.9	19.6		12.1	31.7	14.4		8.1	54.2	313.1
-05	11,8	11,8		180.1	30.6	20.8	231.5	40.1	40.1	283.4	19.6		12.1	31.7	14.4		8.1	54.2	337.6
-06;08	8,2	8,2	1,2	173.2	40.3		214.7	40.9	40.9	263.8	19.6	2.7		22.3	11.1	0.9	8.1	42.4	306.2
-07;09	11.8	11.8	1,2	173.2	40.3	20.8	235.5	41.1	41.1	288.4	19.6	2.7		22.3	11.1	0.9	8.1	42.4	330.8
-10;12	8,2	8,2	1.2	173.2	40.3		214.7	40.9	40.9	263.8	19.6	0.1	12.1	31.8	11.1	0.9	8.1	51.9	316.7
-11;13	11,8	11,8	1,2	173.2	40.3	20.8	235.5	41.1	41.1	288.4	19.6	0.1	12.1	31.8	11.1	0.9	8.1	51.9	340.3
-14;16	8,2	8,2	1.2	180.1	40.3		221.6	40.0	40.0	269.8	19.6	0.1	12.1	31.8	14.4	0.9	8.1	55.2	325.0
-15;17	11.8	11.8	1.2	180.1	40.3	20.8	242.4	40.1	40.1	294.3	19.6	0.1	12.1	31.8	14.4	0.9	8.1	55.2	349.5

ТП901-4-82с.84-IV-2100ВМС

Панель стеновая. Ведомость расхода стали

Стадия	Лист	Листов
Р		1

СОЮЗВОДОКАНАЛПРОЕКТ

Привязан

ГИП	Филатов	
Н.контр.	Толстикова	
Нач.отд.	Филатов	
Рук.бр.	Алмазов	
Ст.инж.	Брянцева	
Техник	Зудина	

Инв. №

Инв. № подл. | Подпись и дата | Взам. инв. №

Альбом V

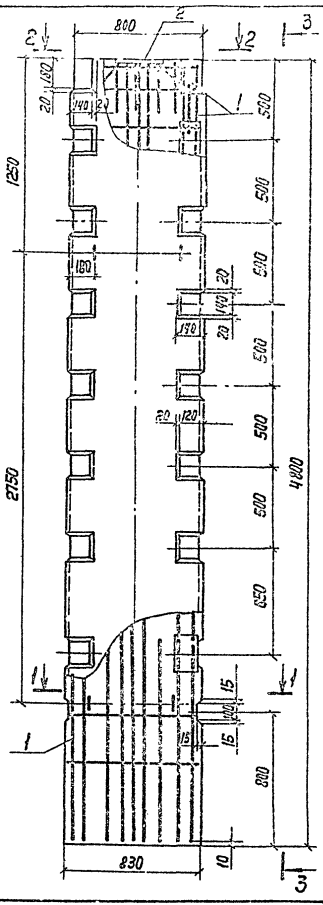

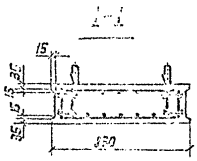

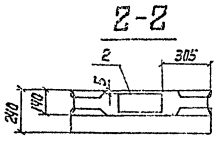

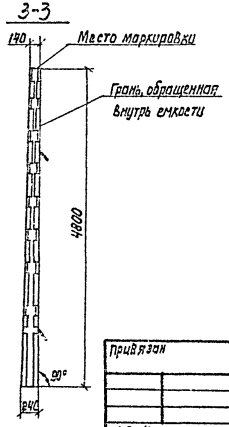

Спецификация	Зона	Поз.	Обозначение	Наименование	Кол.	Примеч.
				Документация		
			901-4-82.84 - IV-ТТ	ТТ		
				Сборочные единицы		
ПЗ		1	901-4-82.84 - IV-2.210	Каркас пространственный	1	
ПЗ		2	- IV-2.103-01	Изделие закладное	1	
				Материалы		
				Бетон М200 В6 Мрз 100	0,76	м³

Ведомость расхода стали на элемент, кг

Марка элемента	Изделия арматурные			Изделия закладные									Всего	Общий расход
	Арматура класса			Арматура класса					Прокат марки					
	A-III ГОСТ 5781-82		Всего	A-I ГОСТ 5781-82			A-II ГОСТ 5781-82		Вст3 ГОСТ 103-76					
	ф6	ф12		ф12	ф16	Итого	ф6	ф16	Итого	δ=6	δ=12	Итого		
901-4-82.84 IV-2.200	3,9	80,5	84,4	5,5	2,4	7,9	0,1	4,0	4,1	38,4	2,7	41,1	53,1	137,5

1. Защитный слой бетона для арматуры не менее 20 мм.
2. При изготовлении панели соблюдать все технические требования к стеновым панелям серии 3.900-3. При применении опалубочных форм панелей серии 3.900-3 допускается оставить без изменения имеющиеся в форме гнездообразователи.
3. Поз. 2 подлежит защите от коррозии в соответствии с ТТ-3.

ГИП	Филатов	
Н.Контр.	Толстикова	
Нач. отд.	Филатов	
Рук. бр.	Камазов	
Ст. инж.	Брянцева	
Инженер	Абрамова	

ТП 901-4-82.84-IV-2.200

Панель стеновая угловая

Стадия	Масса	Масштаб
Р	1,9т	1:20
Лист	Листов 1	

СОЮЗВОДОКАНАЛПРОЕКТ

Привязан

Инв. №

Инв. № подл. | Подпись и дата | Взам. инв. №

Копир. Лаврухина

Формат А3

Альбом IV

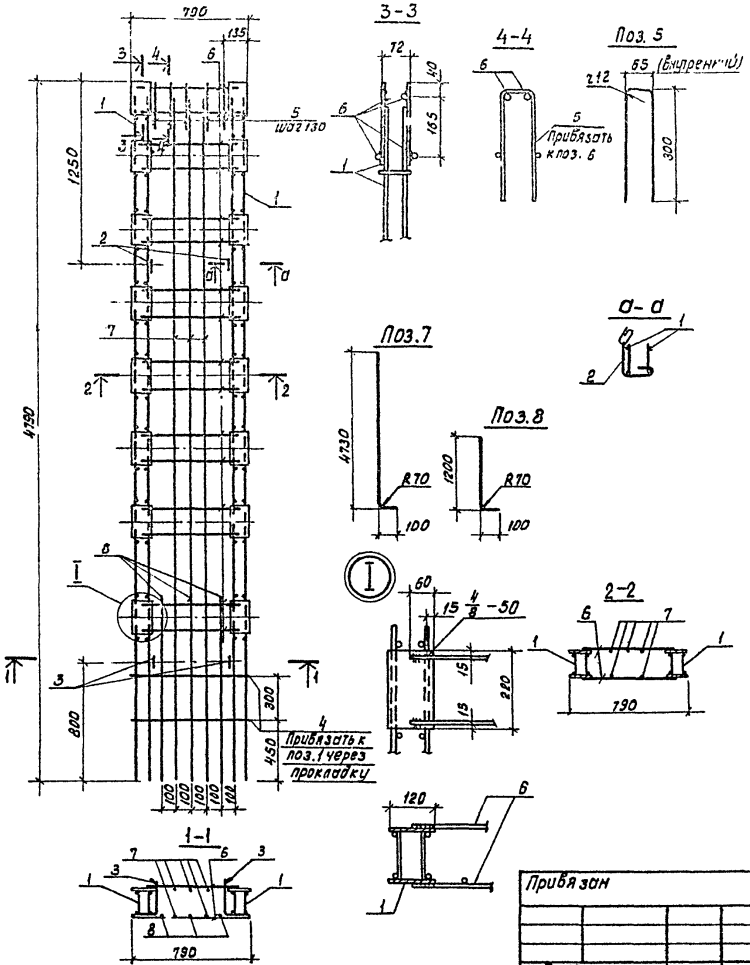

Формат	Зона	Поз.	Обозначение	Наименование	Кол.	Примеч.
				Документация		
			901-4-82.84-IV-ТТ	ТТ2		
				Сборочные единицы		
А4		1	901-4-82.84-IV-2.220	Каркас пространственный	2	37,20кг
А4		2	IV-2.211	Петля строповочная	2	1,97кг
А4		3	-01	То же	2	2,06кг
				Детали		
				Арматура по ГОСТ 5781-82		
Б4		4		ф 6 А-III ℓ=810	4	0,18кг
Б4		5		ф 6 А-III ℓ=670	5	0,14кг
Б4		6		ф 12 А-III ℓ=670	30	0,60кг
Б4		7		ф 12 А-III ℓ=4800	5	4,26кг
Б4		8		ф 12 А-III ℓ=1270	3	1,13кг

1. Поз.6 приварить к поз.1 электродуговой сваркой двусторонним швом $\frac{4}{8}$ – 50. Электроды типа Э46А.

2. Поз. 2; 3; 4; 5; 7; 8 привязать или приварить контактной точечной сваркой.

Инв.№ подл. | Подпись и дата | Взам. инв.№

Привязан			
Инв.№			

ГИП	Филатов	
Н.контр.	Алмазов	
Нач.отд.	Филатов	
Рук.бр.	Алмазов	
Вед.инж.	Толстикова	
Ст.инж.	Брянцева	

ТП901-4-82.84-IV-2.210

Каркас пространственный

Стадия	Масса	Масштаб
Р	126,67	1:25
Лист	Листов 1	

СОЮЗВОДОКАНАЛПРОЕКТ

Копировал: Доценко

Формат А3

Инв. № подл. | Подпись и дата | Взам. инв. №

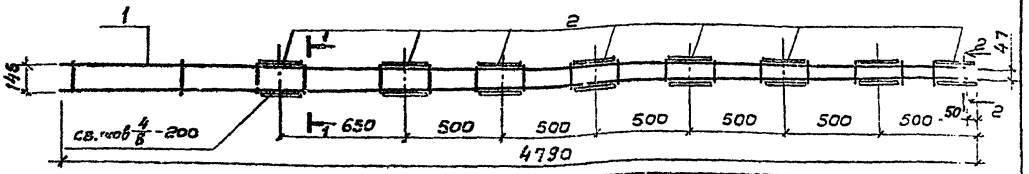

Формат	Зона	Поз.	Обозначение	Наименование	Кол.	Примеч.
				Документация		
			901-4-82с.84-IV-ТТ	ТТ2		
				Сборочные единицы		
		1	901-4-82с.84-IV-2.221	Сетка	2	9,00 кг
				Детали		
БУ		2		Полоса 6х120 ГОСТ 103-76 Вст 3 ГОСТ 380-71* ℓ=220	16	1,20 кг

1 – 1

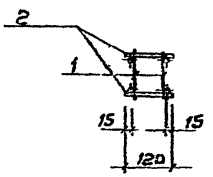

Материал поз. 2 Вст 3 пс6

Электроды типа Э46А

2 Е-2

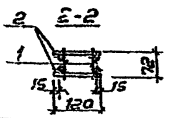

Привязан

Инв. №

ГИП	Филатов		ТП 901-4-82с.84-IV-2.220
Н. контр.	Толстикова		
Нач. отд.	Филатов		Каркас пространственный
Рук. бр.	Алмазов		Стадия: Р; Масса: 37,2; Масштаб: 1:20
Ст. инж.	Брянцева		Лист; Листов 1
Инж.	Абрамова		Союзводоканалпроект

Копировал: В. Филиппова Формат А4

Инв. № подл. | Подпись и дата | Взам. инв. №

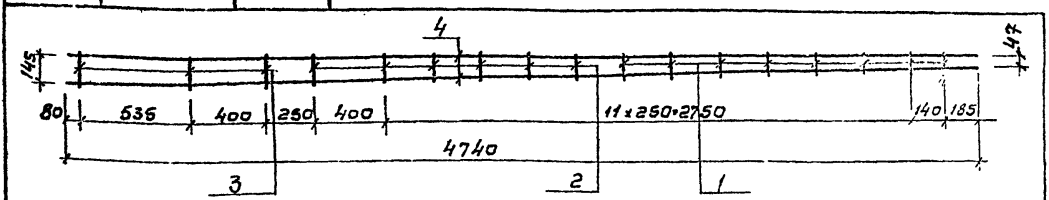

Формат	Зона	Поз.	Обозначение	Наименование	Кол.	Примеч.
				Документация		
			901-4-82с.84-IV-ТТ	ТТ2		
				Детали		
БУ		1		ф6 А-III ГОСТ 5781-82 ℓ=125	8	0,03 кг
БУ		2		ф6 А-III ГОСТ 5781-82 ℓ=160	6	0,04 кг
БУ		3		ф6 А-III ГОСТ 5781-82 ℓ=185	3	0,04 кг
БУ		4		ф12 А-III ГОСТ 5781-82 ℓ=4740	2	4,2 кг

Привязан

Инв. №

ГИП	Филатов		ТП 901-4-82с.84-IV-2.221
Н. контр.	Толстикова		
Нач. отд.	Филатов		Сетка
Рук. бр.	Алмазов		Стадия: Р; Масса: 9,00; Масштаб: 1:20
Ст. инж.	Брянцева		Лист; Листов 1
Инж.	Абрамова		Союзводоканалпроект

Альбом IV

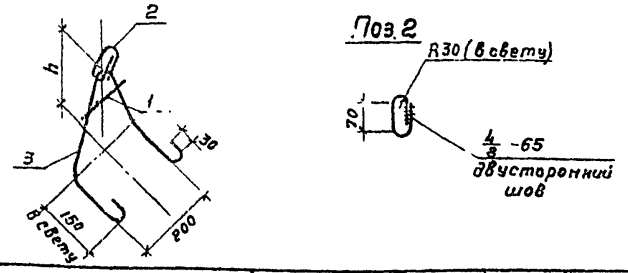

Формат	Зона	Поз.	Обозначение	Наименование	Кол. на осн. -2.211 —	01	Примеч.
				Документация			
			901-4-82с.84-IV-ТТ	ТТ2			
				Детали			
				Арматура по ГОСТ 5781-82			
БЧ		1		ф6 А-III ℓ=120	1	1	0,03 кг
БЧ		2		ф16А-I ℓ=380	1	1	0,6 кг
БЧ		3		ф12А-I ℓ=835	1		1,34 кг
БЧ		3		ф12А-I ℓ=940		1	1,43 кг

Обозначение	h	Масса ед., кг
901-4-82с.84-IV-2.211	130	1,97
-01	190	2,06

Электроды типа 946-Т

1. Для поз. 2 и 3 применять сталь марки ВСТ3 сп2, для поз. 3 – также ВСТ3 пс2 по ГОСТ 380-71*
2. Поз. 3 гнуть по внутреннему радиусу 20 мм.

Привязан

Инв. №

Взам. инв. №

Подпись и дата

Инв. № подл.

ТП 901-4-82с.84-IV-2.211

ГИП	Филатов	
Н. контр.	Толстикова	
Нач. отд.	Филатов	
Рук. бр.	Алмазов	
Ст. инж.	Брянцева	
Техник	Зудина	

Петля строповочная

Стадия	Масса	Масштаб
Р	см. табл.	1:10

Лист | Листов 1

СОЮЗВОДОКАНАЛПРОЕКТ

Копировал: Гольденбаум

Формат А4

Формат	Зона	Поз.	Обозначение	Наименование	Кол.	Примеч.
				Документация		
			901-4-82с.84-IV-ТТ	ТТ1		
			-IV-2.300СБ	Сборочный чертеж		
				Сборочные единицы		
А3		1	901-4-82с.84-IV-2.310	Каркас пространственный	1	161,84 кг
				Детали		
				Петли строповочные		
БЧ		2		ф12Ас-II ГОСТ 5781-82 ℓ=1015	1	0,90 кг
БЧ		3		ф12Ас-II ГОСТ 5781-82 ℓ=750	2	0,67 кг
БЧ		4	1.400-9, Вып. 1	УП1-7 (ф14Ас-II)	1	1,39 кг
				Материалы		
				Бетон М300 В6 Мрз 100	1,19	м³

Ведомость расхода стали на один элемент, кг

Марка элемента	Изделия арматурные: Арматура класса А-III ГОСТ 5781-82 ф6	ф8	ф12	Итого	Всего	Изделия закладные: Арматура класса А-III ГОСТ 5781-82 ф12	Итого	Ас-II ф12	ф14	Итого	Прокат марки ВСТ3 ГОСТ 103-76 δ=6	δ=12	Итого	Всего	Общий расход
901-4-82с.84-IV-2.300	16,2	17,7	85,0	118,9	118,9	2,0	2,0	2,2	1,4	3,6	38,4	2,5	40,9	46,5	165,4

Привязан

Инв. №

Взам. инв. №

Подпись и дата

Инв. № подл.

ТП 901-4-82с.84-IV-2.300

ГИП	Филатов	
Н. контр.	Толстикова	
Нач. отд.	Филатов	
Рук. бр.	Алмазов	
Ст. инж.	Брянцева	
Техник	Зудина	

Блок угловой

Стадия	Лист	Листов
Р		1

СОЮЗВОДОКАНАЛПРОЕКТ

Копировал: Гольденбаум

Формат А4

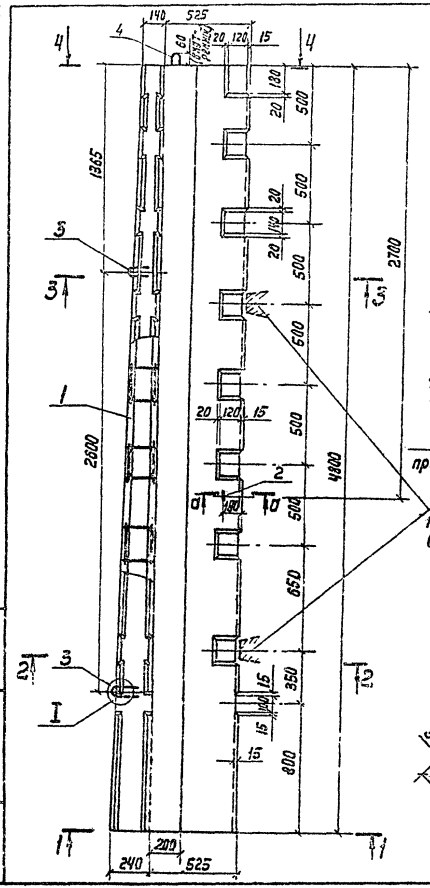

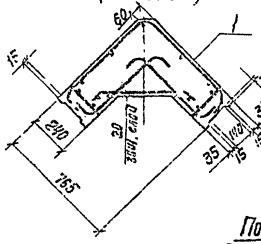

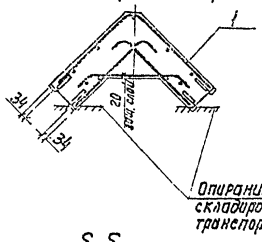

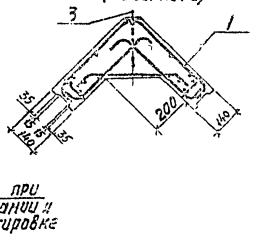

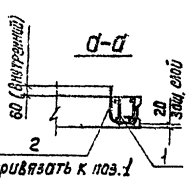

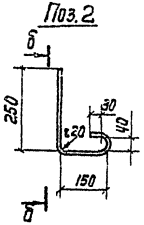

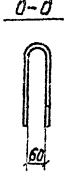

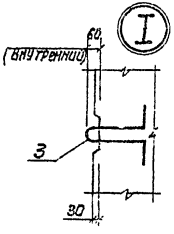

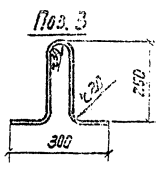

Защитный слой бетона для арматуры не менее 20 мм

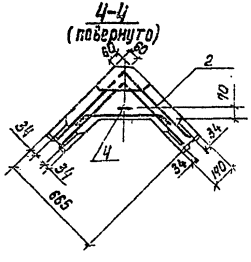

Привязан

Инв. №

ТП 901-4-82с.84-IV-2300 СБ

ГИП	Филатов		
Н. Контр.	Толстикова		
Нач. отд.	Филатов		
Рук. брег.	Ямазов		
Ст. инж.	Брянцева		
Инженер	Абрамова		

Блок угловой. Сборочный чертеж

Стадия	Масса	Масштаб
Р	2,97т	1:20
Лист	Листов 1	

Союзводоканалпроект

Инв. №подл. | Подпись и дата | Взам. инв. №

Копир. Лаврухина

Формат А3

Формат	Зона	Поз.	Обозначение	Наименование	Кол.	Примеч.
				Документация		
			901-4-82с.84-IV-ТТ	ТТ2		
			901-4-82с.84-IV-2.310СБ	Сборочный чертеж		
				Сборочные единицы		
А3		1	901-4-82с.84-IV-2.220	Каркас пространственный	2	37,20кг
А3		2	-IV-2.311	Каркас	1	7,39кг
А4		3	-IV-2.312	Сетка	1	21,90кг
				Детали		
				Арматура по ГОСТ 5781-82		
Б4		4		ф6А-III l=4780	9	1,06кг
Б4		5*		ф12А-III l=620	30	0,55кг
Б4		6*		ф12А-III l=735	16	0,65кг
Б4		7*		ф12А-III l=1160	8	1,03кг
Б4		8*		ф12А-III l=1240	7	1,10кг
Б4		9*		ф12А-III a=610 l=1350	3	1,20кг
Б4		10*		ф12А-III a=650 l=1430	3	1,27кг
Б4		11*		ф12А-III a=670 l=1470	2	1,31кг

*См. ведомость деталей

Ведомость деталей

Поз.	Эскиз
5	535, 110, R60 (в свету)
6	570, 110, 110, R60 (в свету)
7	600, R100
8	640, 640, R100
9	d, (см. спецификацию), d, R100, 115, R60, 115
10	
11	

Привязан

Инв. №

Взам. инв. №

Подпись и дата

Инв. № подл.

ГИП	Филатов	
Н.контр.	Алназов	
Нач.отд.	Филатов	
Рук.бр.	Алназов	
Вед.инж.	Толстикова	
Ст.инж.	Брянцева	

ТП 901-4-82с.84-IV-2.310

Каркас пространственный

Стадия	Лист	Листов
Р		1

СОЮЗВОДОКАНАЛПРОЕКТ

Копировал: Гольденбаум Формат А4

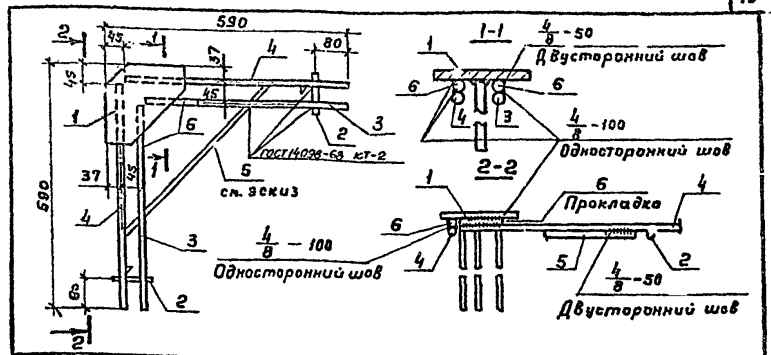

Формат	Зона	Поз.	Обозначение	Наименование	Кол.	Примеч.
				Документация		
			901-4-82с.84-IV-ТТ	ТТ2		
				Сборочные единицы		
А4		1	901-4-82с.84-IV-2.313	Изделие закладное	1	4,51кг
				Детали		
				Арматура по ГОСТ 5781-82		
Б4		2		ф6А-III l=98	2	0,02кг
Б4		3		ф12А-III l=500	2	0,44кг
Б4		4		ф12А-III l=550	2	0,49кг
Б4		5*		ф12А-III l=650	1	0,58кг
Б4		6		ф12А-III l=110	4	0,10кг

Поз.5

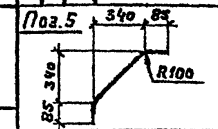

* См. эскиз

Электроды типа Э46А

Привязан

Инв. №

Взам. инв. №

Подпись и дата

Инв. № подл.

ГИП	Филатов	
Н.контр.	Алназов	
Нач.отд.	Филатов	
Рук.бр.	Алназов	
Вед.инж.	Толстикова	
Ст.инж.	Брянцева	

ТП 901-4-82с.84-IV-2.311

Каркас

Стадия	Масса	Масштаб
Р	7,39	1:10
Лист	Листов 1	

СОЮЗВОДОКАНАЛПРОЕКТ

Копировал: Гольденбаум Формат А4

Альбом IV

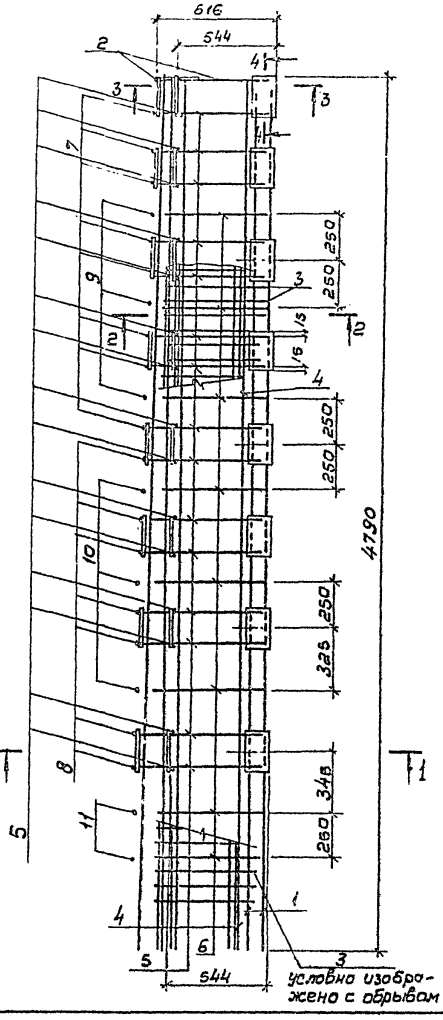

1-1

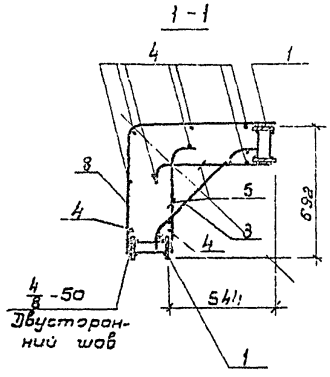

2-2

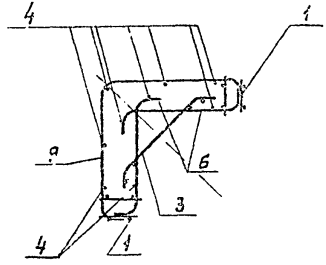

4-4

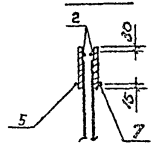

3-3

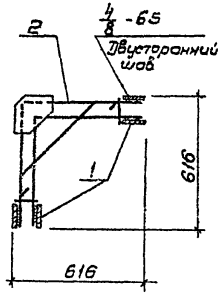

1. Поз. 2; 5; 7; 8 приварить к поз. 1 дуговой сваркой. Электроды типа Э46А.
2. Поз. 3; 4; 6; 9...11 привязать вязальной проволокой или приварить контактной точечной сваркой.

Привязан

Инв. №

Инв. № подл. | Подпись и дата | Взам. инв. №

ТП901-4-82с.84 -IV- 2.310 СБ

ГИП	Филатов		
Н. контр.	Алмазов		
Нач. отд.	Филатов		
Рук. бр.	Алмазов		
Вед. инж.	Толстикова		
Ст. инж.	Брянцева		
Инженер	Абрамова		

Каркас пространственный. Сварочный чертеж

Стадия	Масса	Масштаб
Р	161.84	1:20
Лист	Листов 1	

СОЮЗВОДОКАНАЛПРОЕКТ

Копировал В. Филиппова Формат А3

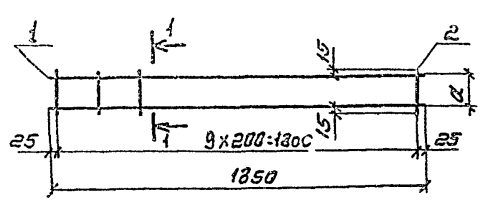



Обозначение	Размер мм	Масса ед., кг
	a	
901-4-82с.84-IV-2.401	80	0,67
-01	100	0,72
-02	160	0,82

Формат	Зона	Поз.	Обозначение	Наименование	Кол. на исполн. –	01	02	Примеч.
				Документация				
			901-4-82с.84-IV-ТТ	ТТ2				
				Детали				
64		1		ф5Вр-I ГОСТ6727-80е=1850	2	2	2	0,26 кг
64		2		ф5Вр-I ГОСТ6727-80е=110	10			0,015 кг
64				ф5Вр-I ГОСТ6727-80е=130		10		0,02 кг
64				ф5Вр-I ГОСТ6727-80е=190			10	0,03 кг

Привязан

Инв. N

ГИП	Филатов	
Н. контр.	Толстикова	
Нач. отд.	Филатов	
Рук. бр.	Алмазов	
Вед. инж.	Толстикова	
Ст. инж.	Брянцева	

ТП901-4-82с.84-IV-2.401

Сетка

Стадия	Масса	Масштаб
Р	см. табл.	1:20
Лист	Листов 1	

СОЮЗВОДОКАНАЛПРОЕКТ

Формат А4

Коп. Синицына

Инв. № подл. | Подпись и дата | Взам. инв. №

Альбом IV

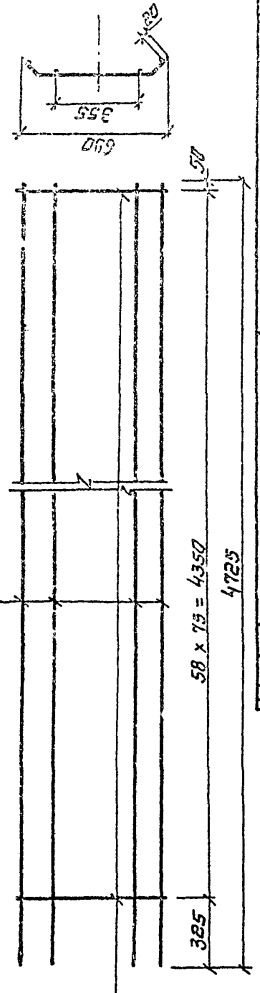

Формат	Зона	Поз.	Обозначение	Наименование	Кол.	Примеч.
				Документация		
			901-4-82с.84-IV-ТТ	ТТ2		
				Детали		
64		1		ф6А-III ГОСТ5781-82 е=4725	4	1,05
64		2		ф8П-III ГОСТ5781-82 е=750	59	0,30

Поз. 2

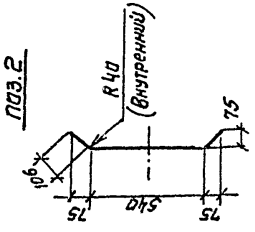

ТП901-4-82с.84-IV-2.312

Сетка

Стадия	Масса	Масштаб
Р	21.90	1:20
Лист	Листов 1	

СОЮЗВОДОКАНАЛПРОЕКТ

Формат А4

Копировал Синицына

Привязан

Инв. №

Инв. № подл. | Подпись и дата | Взам. инв. №

Альбом IV

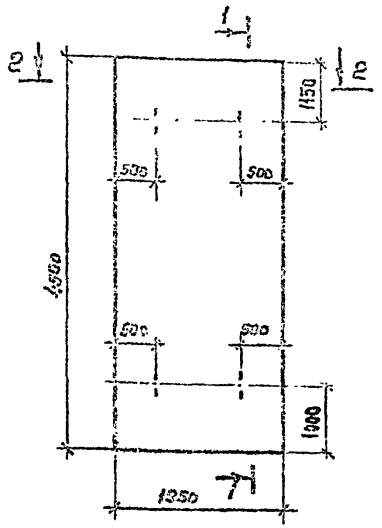

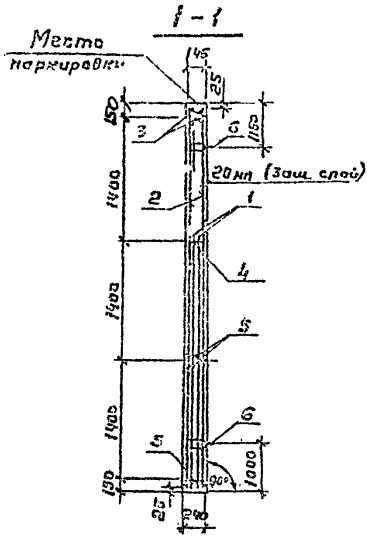

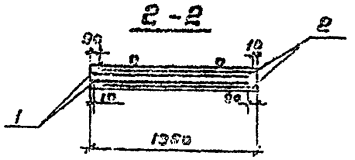

Формат	Зона	Поз.	Обозначение	Наименование	Кол.	Примеч.
				Документация		
			901-4-82с.84 -IV-ТТ	ТТ1		
				Сборочный чертеж		
				Сборочные единицы		
				Сетка по ГОСТ 23279-78		
		1		С $\frac{16А-Ш-200}{6А-Ш-300}$ 1850×2950 $\frac{125}{125}$	2	50,70 кг
		2		С $\frac{16А-Ш-200}{6А-Ш-300}$ 1850×4450 $\frac{25}{225}$	2	76,40 кг
А4		3	901-4-82с.84 -IV-2.401	Сетка	2	0,67 кг
А4		4	-01	"	1	0,72 кг
А4		5	-02	"	3	0,82 кг
		6	3.900-3 вып. 4/82 ч.2 л. 29	Петля строповочная МН 23	4	5,60 кг
				Материалы		
				Бетон М200 В6 Крз 50	1.7	м³

Ведомость расхода стали на один элемент, кг

Марка элемента	Изделия арматурные						Изделия закладные						Общий расход
	Арматура класса					Всего	Арматура класса					Всего	
	А-III			Вр-I			А-I		Ас-II				
	ГОСТ 5781-82			ГОСТ 6727-80			ГОСТ 5781-82						
	ф6	ф16	Итого	ф5	Итого		ф10	Итого	ф12	ф16	Итого		
901-4-82.84-IV-2.400	20,5	233,5	257,0	4,5	4,5	258,5	16,4	15,4		10,0	10,0	26,4	294,9

Панель может изготавливаться в опалубке стеновой панели ПСГ-48 по серии 3.900-3 вып. 4/82 с соблюдением всех указаний данной серии.

ГИП	Филатов		
Н.К.ОНТР.	Алмазов		
Нач.отд.	Филатов		
Рук.бр.	Алмазов		
Вед.инж.	Толстикова		
Ст.инж.	Бранцева		

Привязан

Инв. №

ТП901-4-82с.84 -IV-2.400

Панель приемной камеры

Стадия	Масса	Масштаб
Р	4,23т	1:50
Лист	Листов 1	

СОЮЗВОДОКАНАЛПРОЕКТ

Инв. № подл. | Подпись и дата | Взам. инв. №

Копировал: Гольденбаум

Формат А3

Альбом IV

Формат	Зона	Поз.	Обозначение	Наименование	Количество на исполнение -IV-3.100																										Примеч.
					–	01	02	03	04	05	06	07	08	09	10	11	12	13	14	15	16	17	18	19	20	21	22	23	24	25	
				Документация																											
			901-4-82с.84-IV-ТТ	ТТ1																											
				Сборочные единицы																											
			3.900-3.15 1.00000-01	1ПР-2	X																										Совсеми закладными изделиями
			-03	1ПР-4		X																									
			-05	2ПР-2			X		X		X		X																		Совсеми закладными изделиями исключая МН5
			-07	2ПР-4				X		X		X		X																	
			-09	3ПР-2											X		X														
			-11	3ПР-4												X		X													
			-13	4ПР-2															X		X		X		X						
			-15	4ПР-4																X		X		X		X					
			-17	4ПР-2а																							X		X		
			-19	4ПР-4а																								X		X	
А4		1	901-4-82с.84-IV-3.101	Изделие закладное			2	2			2	2			5	5			9	9			9	9			9	9			Взамен МН5
А4			-3.102	то же					2	2			2	2			5	5			9	9			9	9			9	9	
		2	3.900-3.15 1.01500	" МН7							6	6	6	6									4	4	4	4					
				Материалы																											
				Бетон М300 ВБ Мр3 100	1.85	1.85	1.89	1.89	1.89	1.89	1.89	1.89	1.89	1.89	1.71	1.71	1.71	1.71	1.78	1.78	1.78	1.78	1.78	1.78	1.78	1.78	1.75	1.75	1.75	1.75	$м^3$

1. Плиты -IV-3.100-02;03;05;14;15;17;18;19;21 идентичны плитам покрытия резервуаров емк. 50... 1400 $м^3$ ТП901-4-79с.84-IV-3.100; -01;02;03;04;05;06;07;08 соответственно.
2. Для закладных изделий применять прокат марки ВСТ 3 сп 5 или ВСТ 3Г пс 5. Варить электродами типа Э46А.

Обозначение	Рис.	Масса ед, т
901-4-82с.84-IV-3.100; -01	1	4,58
-02...05	2	4,68
-06...09	3	4,66
-10....13	4	4,25
-14....21	5	4,40
-22...25	6	4,35

Привязан

Инв.№

ГИП	Филатов	
Н.контр.	Алмазов	
Нач.отд.	Филатов	
Рук.бр.	Алмазов	
Вед.инж.	Толстикова	
Ст.инж.	Брянцева	

ТП901-4-82с.84-IV-3.100

Плита покрытия

Стадия	Лист	Листов
Р		1

ССПОЗБОДОКАНАЛПРОЕКТ

Инв.№ подл. | Подпись и дата | Взам.инв.№

Копировал: Доценко

Формат А3

Альбом VI

Рис.1

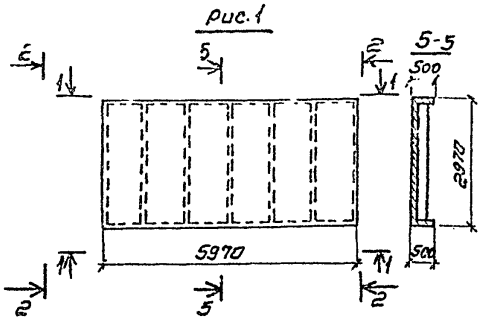

Рис.4

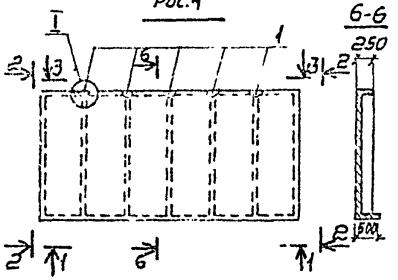

Рис. 6

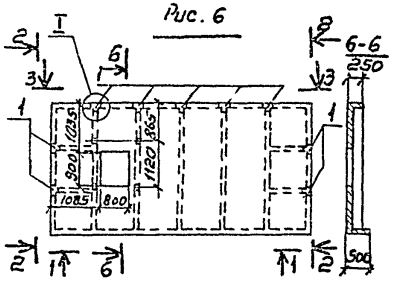

Отв. на рис.6 см. сечение 24-24 серии 3.900-3.15 л.5

Рис.2

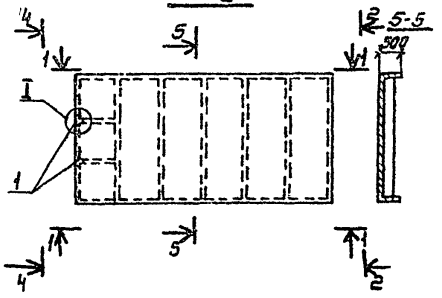

Рис.5

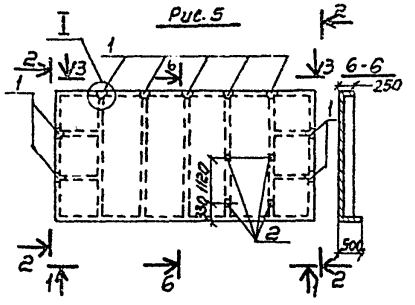

Рис.3

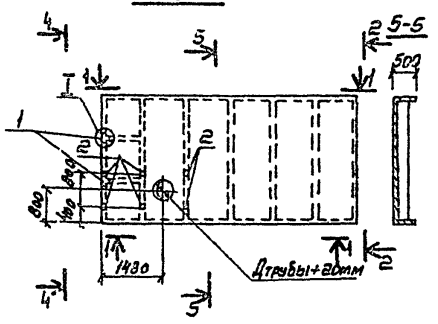

Ведомость дополнительного расхода стали на элемент, кг

Марка элемента	Изделия закладные							Общий расход
	Арматура класса А-III ГОСТ 5781-82		Всего	Прокат марки ВСТ3 сп5 ГОСТ 103-76			Всего	
	ф8	ф14		Б-12		Итого		
901-4-82с84 В.100-02;03				1.1		1.1	1.1	1.1
-04;06		1.9	1.9	3.4		3.4	5.3	5.3
-05;07	0.9		0.9	14.7		14.7	14.7	15.6
-08;09	0.9	1.9	2.8	16.9		16.9	16.9	19.7
-10;11				2.7		2.7	2.7	2.7
-12;13		4.8	4.8	8.4		8.4	8.4	13.2
-14;18;22;23				4.9		4.9	4.9	4.9
-16;17;24;25		8.6	8.6	15.1		15.1	15.1	23.7
-18;19	0.6		0.6	14.0		14.0	14.0	14.6
-20;21	0.6	8.6	9.2	24.2		24.2	24.2	33.4

Таблицу исполнений см. ТП 901-4-82с84-IV-3.100

ГИП	Филатов		
Н. контр.	Ялмазов		
Нач. отд.	Филатов		
Рук. бр.	Ялмазов		
Вед. инж.	Толстикова		
Ст. инж.	Брянцева		

Привязан

Инв. №

ТП 901-4-82с84-IV-3.100 СБ

Плита покрытия. Сборочный чертеж

Стадия	Масса	Масштаб
Р	см. табл.	1:100
Лист 1	Листов 3	

Союзводоканалпроект

Инв. № подл. | Подпись и дата | Взам. инв. №

Копировал Смирнова

Формат А3

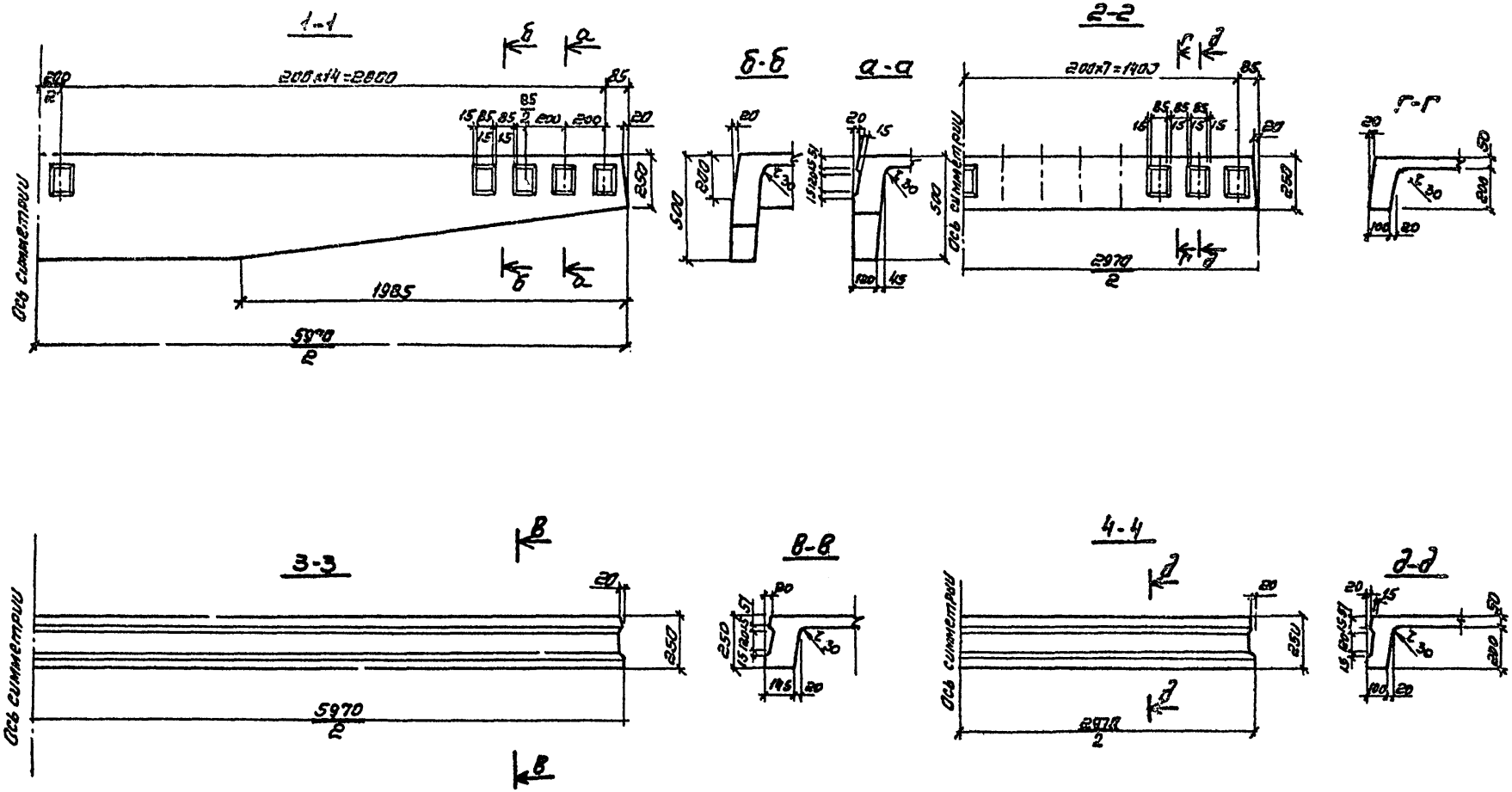

ТП901-4-82с84 -IV-3.100СБ

Лист 2

Копировал Синицына

Формат А3

Инв.№ подл. | Подпись и дата | Взам. инв.№

Альбом IV

1-1

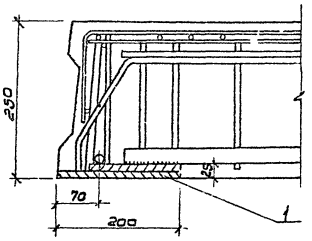

2-2

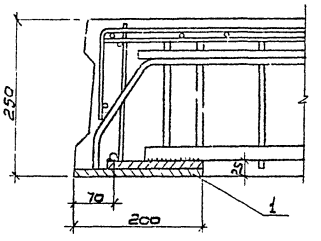

I

Для испол. - IV-3.100-04;05;08;09;12;13;16;17;20;21;24;25

Ручная сварка ▷8

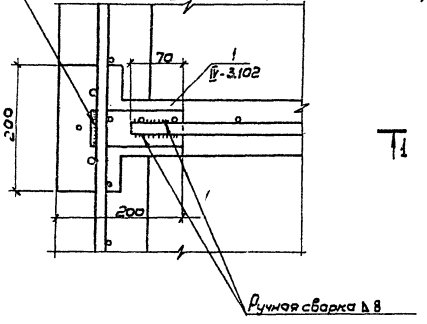

1-1

I

Для испол. - IV-3.100-02;06;07;03;10;11;14;15;18;19;22;23

Ручная сварка ▷8

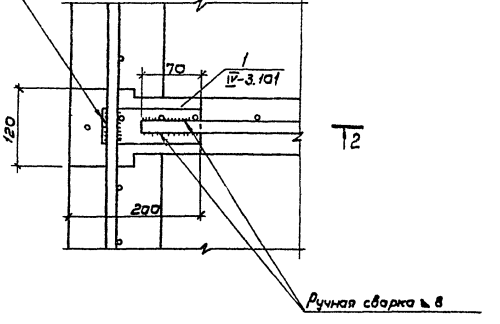

2-2

ТП 901-4-82с.84 -IV-3.100 СБ

Лист 3

Инв. № подл. | Подпись и дата | Взам. инв. №

Копировал: В. Филиппова

Формат А3

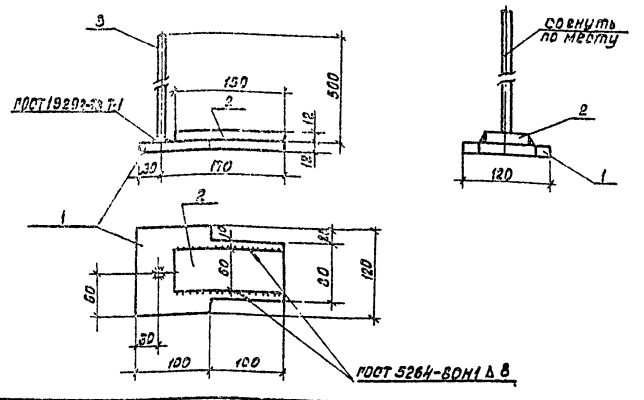

Формат	Зона	Поз.	Обозначение	Наименование	Кол.	Примеч.
				Документация		
			901-4-82с.84-IV-ТТ	ТТ2		
				Детали		
Б4		1		Полоса 120×12 ГОСТ 103-76 Ст3сп5 ГОСТ 380-71* ℓ=200	1	2.26 кг
Б4		2		Полоса 60×12 ГОСТ 103-76 Ст3сп5 ГОСТ 380-71* ℓ=150	1	0.85 кг
Б4		3		ФВ А-III ГОСТ 5781-82 ℓ=500	1	0.20 кг

1. Материал поз. 1; 2 Ст3ГпсБ; Ст3сп5.
2. Антикоррозионное покрытие в соответствии с ТТ 1.5.
3. Электроды типа Э46А.

Привязан

Инв. №

Взам. инв. №

Подпись и дата

Инв. № подл.

ГИП	Филатов		
Н. контр.	Алмазов		
Нач. отд.	Филатов		
Рук. бриг.	Алмазов		
Вед. инж.	Толстикова		
Ст. инж.	Брянцева		

ТП 901-4-82с.84-IV-3.101

Изделие закладное

Стадия	Масса	Масштаб
Р	3.31	1:50
Лист	Листов 1	

СОЮЗВОДОКАНАЛПРОЕКТ

Копировал: Доценко

Формат А4

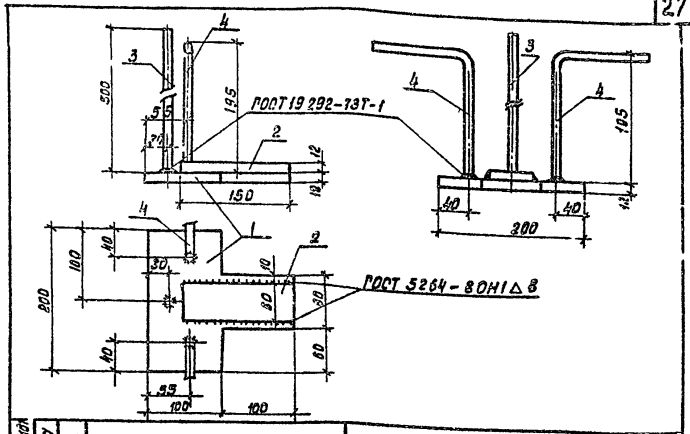

Формат	Зона	Поз.	Обозначение	Наименование	Кол.	Примеч.
				Документация		
			901-4-82с.84-IV-ТТ	ТТ2		
				Детали		
Б4		1		Полоса 200×12 ГОСТ 103-76 Ст3сп5 ГОСТ 380-71 ℓ=200	1	3.77 кг
Б4		2		Полоса 60×12 ГОСТ 103-76 Ст3сп5 ГОСТ 380-71 ℓ=150	1	0.85 кг
Б4		3		ФВ А-III ГОСТ 5781-82 ℓ=500	1	0.20 кг
Б4		4		ФЧ А-III ГОСТ 5781-82 ℓ=400	2	0.48 кг

1. Материал поз. 1; 2 Ст3ГпсБ; Ст3сп5.
2. Антикоррозионное покрытие в соответствии с ТТ 1.5.
3. Электроды типа Э46А.

Привязан

Инв. №

Взам. инв. №

Подпись и дата

Инв. № подл.

ГИП	Филатов		
Н. контр.	Алмазов		
Нач. отд.	Филатов		
Рук. бриг.	Алмазов		
Вед. инж.	Толстикова		
Ст. инж.	Брянцева		

ТП 901-4-82с.84-IV-3.102

Изделие закладное

Стадия	Масса	Масштаб
Р	5.78	1:50
Лист	Листов 1	

СОЮЗВОДОКАНАЛПРОЕКТ

Копировал: Доценко

Формат А4

Лестница IV

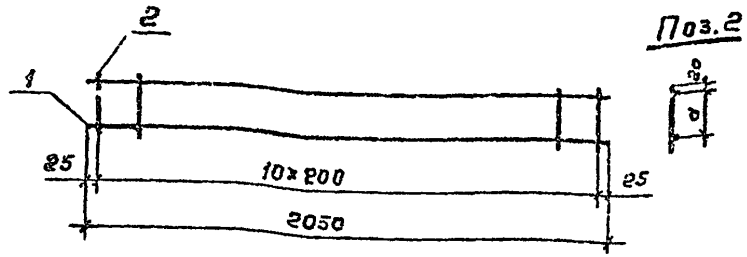

Обозначение	Размер, мм a	Масса ед., кг
901-4-82с.84-IV-4.000	120	1,32
-01	100	1,26
-02	120	2,02
-03	100	1,96

Формат	Зона	Поз.	Обозначение	Наименование	Кол. на испол. -IV-4.000 —	01	02	03	Примеч.
				Документация					
			901-4-82с.84-IV-ТТ	ТТ2					
				Детали					
БЧ		1		ф6Р-III ГОСТ5781-82 ℓ=2050	2	2			0,46 кг
БЧ				ф8А-II ГОСТ5781-82 ℓ=2050			2	2	0,81 кг
БЧ		2		ф6А-I ГОСТ5781-82 ℓ=160	11		11		0,036 кг
БЧ				ф6А-I ГОСТ5781-82 ℓ=140		11		11	0,031 кг

Привязан

Инв. №

Взам. инв. №

Подпись и дата

Инв. № подл.

			ТП 901-4-82с.84-IV-4.000			
ГИП	Филатов		Сетка	Стадия	Масса	Масштаб
Н.контр.	Алиназов			Р	см. табл.	1:20
Нач.отд.	Филатов			Лист	Листов 1	
Рук.бриг.	Алиназов					
Ст.инж.	Брянцева			Союзводоканалпроект		
Техник	Судина					

Копировал: Гольденбаум

Формат А4

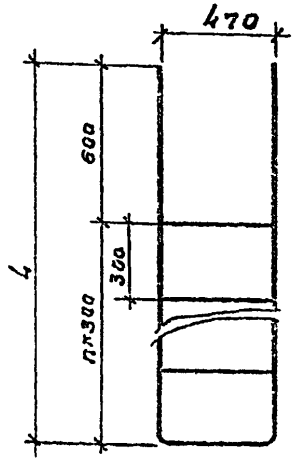

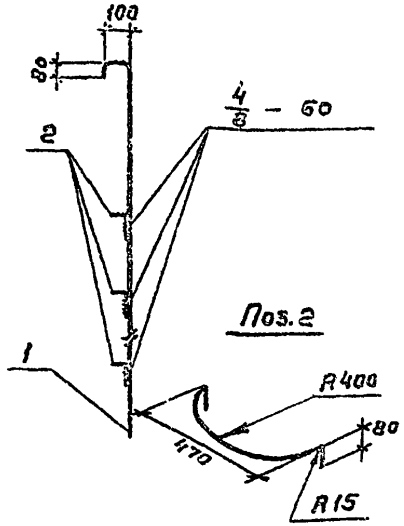

Электроды типа Э42

Формат	Зона	Поз.	Обозначение	Наименование	Кол. на исп. -IV-5.000 —	01	Примеч.
				Документация			
			901-4-82с.84-IV-ТТ	ТТ2			
				Детали			
БЧ		1		ф12А-II ГОСТ5781-82 ℓ=3460	1		3,07 кг
БЧ				ф12А-II ГОСТ5781-82 ℓ=5060		1	4,49 кг
БЧ		2		ф12А-II ГОСТ5781-82 ℓ=670	2	5	0,59 кг

Обозначение	Размеры, мм n	4	Масса ед., кг
901-4-82с.84-IV-5.000	8	1300	4,25
-01	5	6100	7,44

Привязан

Инв. №

Взам. инв. №

Подпись и дата

Инв. № подл.

			ТП 901-4-82с.84-IV-5.000			
ГИП	Филатов		Лестница сборная	Стадия	Масса	Масштаб
Н.контр.	Алиназов			Р	см. табл.	1:20
Нач.отд.	Филатов			Лист	Листов 1	
Рук.бр.	Алиназов					
Ст.инж.	Брянцева			Союзводоканалпроект		
Инженер.	Абранова					

Копировал: Гольденбаум

Формат А4

Альбом III

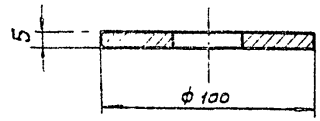

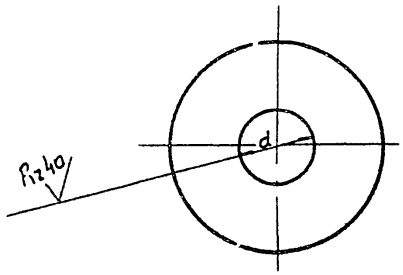

Таблица исполнений

Исп.	d, мм	Масса кг
1	65	0,307
2	32,5	0,245
3	47,5	0,166

Привязан

Инв. №

Взам. инв. №

Подпись и дата

Инв. № подл.

ТП 901-4-82с.84 -IV-6.000

Н. контр.	Яверьянов		
Гип	Филатов		
Нач. отд.	Кильметов		
Гл. спец.	Хинчин		
Рук. бр.	Яверьянов		

Заглушко

Стадия	Масса	Масшт.
Р	см. табл.	1:2
Лист	Листов 1	

Лист г/к 65 ГОСТ 19903-74 / 3-III-Ст3 ГОСТ 16523-70

СОЮЗВОДОКАНАЛПРОЕКТ

Копировал: В. Филиппова Формат А4

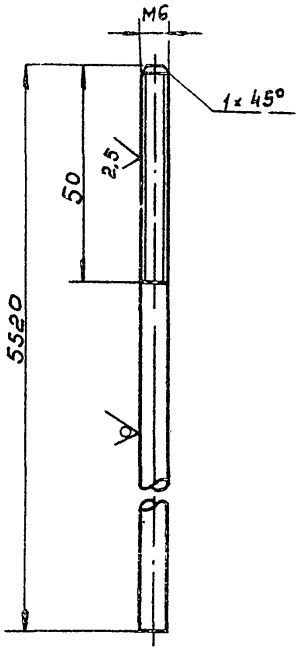

Привязан

Инв. №

Взам. инв. №

Подпись и дата

Инв. № подл.

ТП 901-4-82с.84-IV-6.100

Н. контр.	Яверьянов		
Гип	Филатов		
Нач. отд.	Кильметов		
Гл. спец.	Хинчин		
Рук. бр.	Яверьянов		

Электрод нулевой

Стадия	Масса	Масшт.
Р	1,214	1:1
Лист	Листов 1	

Круг В6 ГОСТ 2590-71 / 12Х18Н10Т ГОСТ 5949-75

СОЮЗВОДОКАНАЛПРОЕКТ

Копировал: В. Филиппова Формат А4

Альбом IV

Rz 80 (V)

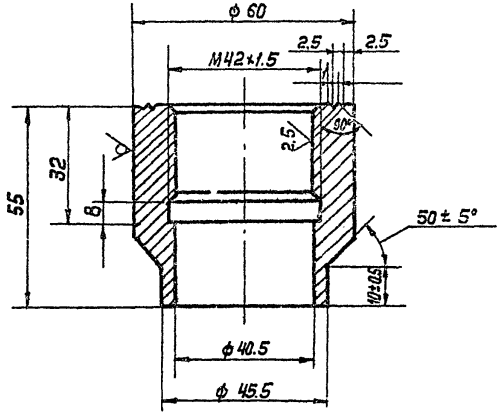

Привязан

Инв. №

Взам. инв. №

Подп. и дата

Инв. № подл.

Н. контр.	Аверьянов	
ГИП	Филатов	
Нач. отд.	Кильметов	
Гл. спец. от.	Хинчин	
Рук. бр.	Аверьянов	

ТП 901-4-82с.84-IV-6.200

Бобышка

Стадия	Масса	Масштаб
Р	0,67	1:1
Лист	Листов 1	

Круг 60-5 ГОСТ 7417-75 / 20 ГОСТ 1051-73

Союзводоканалпроект

Копировал

Формат А4

Rz 80 (V)

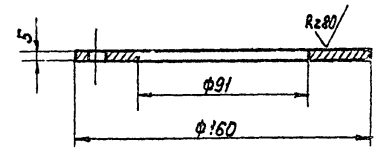

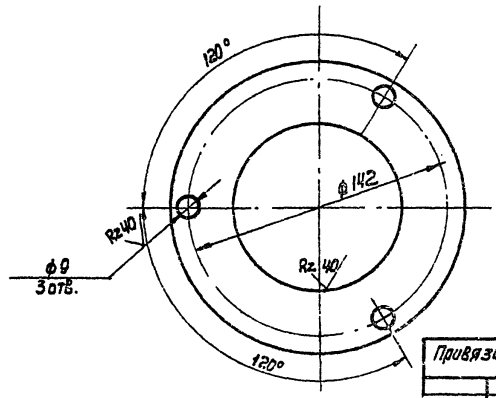

Привязан

Инв. №

Взам. инв. №

Подп. и дата

Инв. № подл.

Н. контр.	Аверьянов	
ГИП	Филатов	
Нач. отд.	Кильметов	
Гл. спец. от.	Хинчин	
Рук. бр.	Аверьянов	

ТП 901-4-82с.84-IV-6.300

Фланец

Стадия	Масса	Масштаб
Р	0,52	1:2
Лист	Листов 1	

Лист Т/К Б5 ГОСТ 19903-74 / 3-II-Ст3 ГОСТ 16523-70

Союзводоканалпроект

Копировала Лаврухина

Формат А4

Альбом

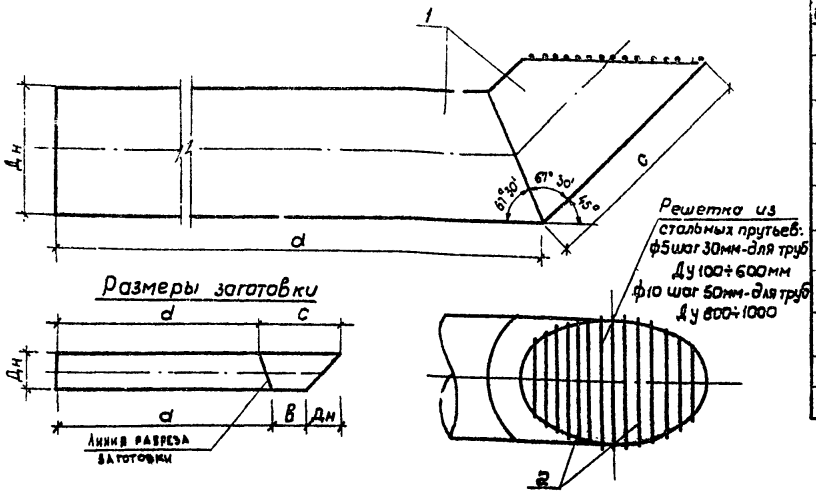

Формат	Зона	Поз.	Обозначение	Наименование	Кол.	Примеч.
				Детали		
		1		Труба 426×5 II ГОСТ 10704-76 / А-Ст3сп ГОСТ 10705-80 ℓ=3515	1	182.5 кг
				Труба 530×6 II ГОСТ 10704-76 / А-Ст3сп ГОСТ 10705-80 ℓ=3610	1	279.9 кг
				Труба 630×7 II ГОСТ 10704-76 / А-Ст3сп ГОСТ 10705-80 ℓ=3760	1	404.4 кг
				Труба 820×7 II ГОСТ 10704-76 / А-8ст3сп ГОСТ 10705-80 ℓ=4080	1	572.4 кг
				Труба 1020×8 II ГОСТ 10704-76 / А-8ст3сп ГОСТ 10705-80 ℓ=4120	1	822.8 кг
		2		ф6А-I ГОСТ 5781-82		См. табл. размеров
				ф10А-I ГОСТ 5781-82		

1. Сварку производить электродами типа Э46А.
2. Решетку окрасить тремя слоями лака ХС-76 на растворителе Р-4 по слою грунта ХС-04.

Марка детали	Поз. 1 Размеры, мм					Поз. 2	
	Дн	а	б	с	d	Собщ м	Масса ед. кг
от 400	425	2800	290	890	2625	7.5	1.65
от 500	530	2800	280	1030	2580	12.0	2.64
от 600	530	2850	330	1170	2590	15.0	3.30
от 800	820	2850	410	1570	2510	15.0	9.20
от 1000	1020	2600	500	1940	2180	22.0	13.6

Привязан

Инв. №

Гип	Руднев	
Н. контр.	Мирончик	
Нач. отд.	Хорина	
Рук. бр.	Лимгорн	
Инжен.	Гужновская	

ТП 901-4-82с.84-IV-7000

Деталь отводящего трубопровода от

Стадия	Масса	Масштаб
Р	См. табл.	
Лист	Листов 1	

СОЮЗВОДОКАНАЛПРОЕКТ

Инв. № подл. | Подпись и дата | Взам. инв. №

Альбом IV

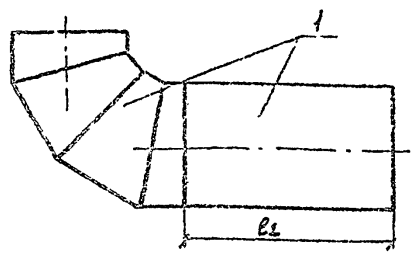

Марка детали	ℓ_1	Масса ед., кг
ПД 500	2000	219.0
ПД 600	2600	323.0
ПД 800	2000	454.0
ПД 1000	1800	604.0

Формат	Зона	Поз.	Обозначение	Наименование	Кол.	Примеч.
				Детали		
		1		Труба $\frac{530\times6\ II\ \text{ГОСТ}\ 10704\text{-}76}{\text{А-Ст3сп ГОСТ}\ 10705\text{-}80}$ ℓ=3230	1	250.5 кг
				Труба $\frac{630\times7\ II\ \text{ГОСТ}\ 10704\text{-}76}{\text{А-Ст3сп ГОСТ}\ 10705\text{-}80}$ ℓ=3970	1	373.2 кг
				Труба $\frac{820\times7\ II\ \text{ГОСТ}\ 10704\text{-}76}{\text{А-Ст3сп ГОСТ}\ 10705\text{-}80}$ ℓ=3945	1	553.3 кг
				Труба $\frac{1020\times8\ II\ \text{ГОСТ}\ 10704\text{-}76}{\text{А-Ст3сп ГОСТ}\ 10705\text{-}80}$ ℓ=4230	1	844.7 кг

1. Отводы сварные с углом 90° изготавливаются по МН 2880-62.
2. Сварку производить электродами типа Э46А.

Привязан

Инв. №

Взам. инв. № | Подпись и дата | Инв. № подл.

ГИП	Рудяев	
Н. контр.	Мирончук	
Нач. отд.	Харина	
Рук. бр.	Айнгорн	
Инженер	Гуженковская	

ТП 901-4-82с.84-IV-7.100

Деталь подвесного трубопровода ПД

Стадия	Масса	Масштаб
Р	см. табл.	
Лист	Листов 1	

СОЮЗВОДОКАНАЛПРОЕКТ

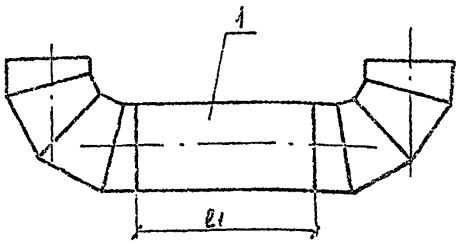

Марка детали	ℓ_1	Масса ед., кг
ПР 500	2400	314.0
ПР 600	2300	463.0
ПР 800	2660	731.0

Формат	Зона	Поз.	Обозначение	Наименование	Кол.	Примеч.
				Детали		
		1		Труба $\frac{530\times6\ II\ \text{ГОСТ}\ 10704\text{-}76}{\text{А-Ст3сп ГОСТ}\ 10705\text{-}80}$ ℓ=4980	1	376.8 кг
				Труба $\frac{630\times7\ II\ \text{ГОСТ}\ 10704\text{-}76}{\text{А-Ст3сп ГОСТ}\ 10705\text{-}80}$ ℓ=5240	1	563.6 кг
				Труба $\frac{820\times7\ II\ \text{ГОСТ}\ 10704\text{-}76}{\text{А-Ст3сп ГОСТ}\ 10705\text{-}80}$ ℓ=6180	1	910.3 кг

1. Отводы сварные с углом 90° изготавливаются по МН 2880-62
2. Сварку производить электродами типа Э46А

Привязан

Инв. №

Взам. инв. № | Подпись и дата | Инв. № подл.

ГИП	Рудяев	
Н. контр.	Мирончук	
Нач. отд.	Харина	
Рук. бр.	Айнгорн	
Инженер	Гуженковская	

ТП 901-4-82с84-IV-7.200

Деталь переливного трубопровода ПР

Стадия	Масса	Масштаб
Р	см. табл.	
Лист	Листов 1	

СОЮЗВОДОКАНАЛПРОЕКТ

Кат. Сложность

Альбом IV

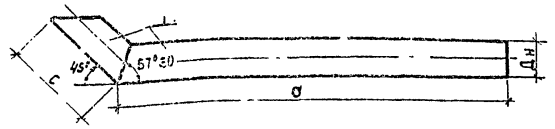

Размеры заготовки



Марка детали	Дн	a	в	c	d	Масса ед, кг
СП 150	159	3100	224	423	3034	39.9
СП 200	219	3100	113	423	3010	64.0

Формат	Зона	Поз.	Обозначение	Наименование	Кол.	Примеч.
				Детали		
		1		Труба 159×3 II ГОСТ 10704-76 / А-СТ3СП ГОСТ 10705-80	1	
				Труба 219×3.5 ГОСТ 10704-76 / А-СТ3СП ГОСТ 10705-80	1	

Сварку производить электродами типа Э46А

Привязан

Инв. № подл. | Подпись и дата | Взам. инв. №

ГИП	Рудяев		
Рук. бр.	Айнгорн		
Инженер	Гужновская		

ТП 901-4-82с.84-IV-7.300

Деталь спускного трубопровода СП

Стадия	Масса	Масштаб
Р	см. табл.	
Лист	Листов 1	

СОЮЗВОДОКАНАЛПРОЕКТ

gost.e-ecolog.ru

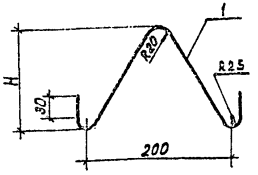

Обозначение	Размеры, мм H	Масса ед, кг
901-4-82с.84-IV-8.000	140	0,12
-01	400	0,28

Формат	Зона	Поз.	Обозначение	Наименование	Кол. на изд. IV-8.000 —	Кол. на изд. IV-8.000 01	Примеч.
				Документация			
			901-4-82с.84-IV-ТТ	ТТ2			
				Детали			
Б4		1		фIOА-I ГОСТ 5781-82 ℓ=200	1		0,12 кг
Б4				фIOА-I ГОСТ 5781-82 ℓ=400		1	0,28 кг

Привязан

Инв. № подл. | Подпись и дата | Взам. инв. №

ГИП	Филатов		
Н.контр.	Алмазов		
Нач. отд.	Филатов		
Рук. бр.	Алмазов		
Вед. инж.	Толстикова		
Инженер	Абрамова		

ТП 901-4-82с.84-IV-8.000

Изделие закладное

Стадия	Масса	Масштаб
Р	см. табл.	1:50
Лист	Листов 1	

СОЮЗВОДОКАНАЛПРОЕКТ