МАЛЫЕ АРХИТЕКТУРНЫЕ ФОРМЫ

СЕРИЯ 330

ТИПОВОЙ ПРОЕКТ

330-11

АРХИТЕКТУРНО-ДЕКОРАТИВНЫЕ ВХОДЫ В САДЫ И ПАРКИ

АЛЬБОМ I

АРХИТЕКТУРНО-СТРОИТЕЛЬНАЯ ЧАСТЬ

1115-01

gost.e-ecolog.ru

РАЛЬНЫЙ ИНСТИТУТ ТИПОВОГО ПРОЕКТИРОВАНИЯ
Свердловский филиал
620062, г.Свердловск-62, ул.Чебышева, 4
Заказ № 439 Инв.№ 11115-01 тираж 120
Сдано в печать 9.01 1981г цена 4-33

МАЛЫЕ АРХИТЕКТУРНЫЕ ФОРМЫ

СЕРИЯ 330

ТИПОВОЙ ПРОЕКТ

330-11

АРХИТЕКТУРНО-ДЕКОРАТИВНЫЕ ВХОДЫ В САДЫ И ПАРКИ

СОСТАВ ПРОЕКТНЫХ МАТЕРИАЛОВ

АЛЬБОМ I. АРХИТЕКТУРНО-СТРОИТЕЛЬНАЯ ЧАСТЬ
АЛЬБОМ II. СМЕТЫ

АЛЬБОМ I

РАЗРАБОТАН ЦНИИП
ПО ГРАДОСТРОИТЕЛЬСТВУ

ВВЕДЁН В ДЕЙСТВИЕ ПРИКАЗОМ ПО
ИНСТИТУТУ № 240 от 21 VIII 1974 г.

Содержание

NN п.п.	Наименование листов	NN листов	NN стр.
1	Содержание	—	2
2	Пояснительная записка	АС-1	3
3	Архитектурно-декоративный вход. Тип 1. Фасад „А". Генплан.	АС-2	4
4	Архитектурно-декоративный вход. Тип 1. Фасады „Б", „В", „Г"	АС-3	5
5	Архитектурно-декоративный вход. Тип 1. Планы по 1-1, 2-2.	АС-4	6
6	Архитектурно-декоративный вход. Тип 1. Монтажные схемы. Расход материалов.	АС-5	7
7	Архитектурно-декоративный вход. Тип 1. Марки Ф-1 и Ф-2. Спецификация.	АС-6	8
8	Архитектурно-декоративный вход. Тип 1. Марки СТ-1, С-1, ДФ-1. Спецификации.	АС-7	9
9	Архитектурно-декоративный вход. Тип 1. Марка ДС-1. Разрезы 1-1, 2-2. Деталь заделки стойки в грунт. Спецификации.	АС-8	10
10	Архитектурно-декоративный вход. Тип 1. Марка ДС-1. Узлы 1, 2, 3. Позиция 3.	АС-9	11
11	Архитектурно-декоративный вход. Тип 1. Марка СК-1. Опора скамьи. Разрезы 1-1÷5-5. Спецификации.	АС-10	12
12	Архитектурно-декоративный вход. Тип 1. Марка Ц-1. Узел крепления светильника. Спецификация.	АС-11	13
13	Архитектурно-декоративный вход. Тип 1. Разрезы I-I, II-II, III-III.	АС 12	14
14	Архитектурно-декоративный вход. Тип 1. Разрезы III-III, I-I, VI-VI. Узел VII.	АС-13	15
15	Архитектурно-декоративный вход. Тип 1. Шрифт для надписей—	АС-14	16
16	Архитектурно-декоративный вход. Тип 1. План сети освещения. Разрез 1-1.	ЭО-1	17
17	Архитектурно-декоративный вход. Тип 2. Генплан.	АС-15	18
18	Архитектурно-декоративный вход. Тип 2. Фасады „А", „Б". План. Расход материалов.	АС-16	19
19	Архитектурно-декоративный вход. Тип 2. Разрезы 1-1, 2-2. Фрагменты „А", „Б", „В", „Г", „Д"	АС-17	20
20	Архитектурно-декоративный вход. Тип 2. Разрезы 3-3, 4-4. Фрагменты „Е", „Ж", „И". Сечения 5-5, 6-6.	АС-18	21
21	Архитектурно-декоративный вход. Тип 2. Марка ФЛ-1. Узлы 1, 2, 3. Спецификация.	АС-19	22
22	Архитектурно-декоративный вход. Тип 2. Фрагмент фасада. Марка КР-1. Узлы 1, 2, 3, 4. Спецификация.	АС-20	23
23	Архитектурно-декоративный вход. Тип 3. Фасад „А". Генплан.	АС-21	24
24	Архитектурно-декоративный вход. Тип 3. Фасад „Б". Разрезы I-I÷III-III. Расход материалов.	АС-22	25
25	Архитектурно-декоративный вход. Тип 3. Фрагмент разрезов 1÷3-3.	АС-23	26
26	Архитектурно-декоративный вход. Тип 3. Столб. Фасад „А"-„А". План. Разрез 1-1.	АС-24	27
27	Архитектурно-декоративный вход. Тип 3. Цветочница. План. Фасад. Разрез 1-1. Фрагмент орнамента.	АС-25	28
28	Архитектурно-декоративный вход. Тип 3. Цветочница. Опалубка чаши, армирование чаши. Опора. Спецификация арматуры. Расход материалов.	АС-26,	29
29	Архитектурно-декоративный вход. Тип 3. Скамья СК-1. Фасады 1-1, 2-2. План. Разрезы 1-1, 2-2. Деталь 1. Спецификация.	АС-27	30
30	Архитектурно-декоративный вход. Тип 3. Светильник. Фасады. Разрезы 1-1÷3-3. Узлы 1-8. Спецификация.	АС-28	31
31	Архитектурно-декоративный вход. Тип 3а. Фасад „А". Генплан.	АС-29	32
32	Архитектурно-декоративный вход. Тип 3а. Разрезы 1-1÷4-4.	АС-30	33
33	Архитектурно-декоративные входы. Типы 3 и 3а. Освещение. План сети Разрез I-I. Спецификация.	ЭО-2	34
34	Архитектурно-декоративный вход. Тип 4. Фасады „А", „Б". Генплан.	АС-31	35
35	Архитектурно-декоративный вход. Тип 4. Фасад „Б". Фрагмент фасада „А". Разрезы 1-1, 2-2. Позиции 1-5.	АС-32	36
36	Архитектурно-декоративный вход. Тип 4. Монтажная схема входа. Монтажный план ригеля. Расход материалов.	АС-33	37
37	Архитектурно-декоративный вход. Тип 4. Каркас тумбы КТ. Разрезы 1-1, 2-2. Узел 1.	АС-34	38
38	Архитектурно-декоративный вход. Тип 4. Каркас тумбы. Марка СТ-1. Узлы 1, 2, 3, 4.	АС-35	39
39	Архитектурно-декоративный вход. Тип 4. Марки СД-1, КД-1, К-1, К-1а Спецификация.	АС-36	40
40	Архитектурно-декоративный вход. Тип 4. Марки СД-2, КД-2. Спецификация.	АС-37	41
41	Архитектурно-декоративный вход. Тип 4. Монтажные узлы 1, 2, 3, 4, 5, 6, 7.	АС-38	42
42	Архитектурно-декоративный вход. Тип 4. Монтажные узлы 8, 9, 10, 11.	АС-39	43
43	Архитектурно-декоративный вход. Тип 4. Скамья СК-1. Разрезы 1-1, 2-2. Сечения а-а, б-б, 1-1, 2-2. Узел 1. Спецификация.	АС-40	44
44	Архитектурно-декоративный вход. Тип 4. Фрагмент балки с деревянной резьбой. Вид по а-а. Деталь деревянной резьбы.	АС-41	45
45	Архитектурно-декоративный вход. Тип 4. Шрифт для надписей (дерево).	АС-42	46
46	Архитектурно-декоративный вход. Тип 5. Фасад „А". Генплан.	АС-43	47
47	Архитектурно-декоративный вход. Тип 5. Фасад „А". Фрагмент.	АС-44	48
48	Архитектурно-декоративный вход. Тип 5. Фасады „Б", „В".	АС-45	49
49	Архитектурно-декоративный вход. Тип 5. Монтажная схема. Разрезы 1-1, 2-2, 3-3. Расход материалов.	АС-46	50
50	Архитектурно-декоративный вход. Тип 5. Плита П-1. Разрезы 1-1, 2-2. Узел 1. Закладная деталь Зд-1. Спецификация. Расход материалов, выборка закладных деталей.	АС-47	51
51	Архитектурно-декоративный вход. Тип 5. Плиты П-2, П-3. Разрезы 1-1÷4-4. Закладная деталь Зд-2. Спецификации.	АС-48	52
52	Архитектурно-декоративный вход. Тип 5. Рисунки рельефов для плит П-1	АС-49	53
53	Архитектурно-декоративный вход. Тип 5. Ригель Р-1. Сечения 1-1, 2-2, 3-3. Монтажные узлы 2, 3, 4.	АС-50	54
54	Архитектурно-декоративный вход. Тип 5. Скамьи СК-1, СК-2. Узел 1. Разрезы 1-1÷4-4. Позиция 3.	АС-51	55

Пояснительная записка

I Общая часть

Рабочие чертежи архитектурно-декоративных входов в сады и парки разработаны в соответствии с утверждением Управления планировки и застройки городов Госкомитета по гражданскому строительству и архитектуре при Госстрое СССР от 4 мая 1970г. за №1-291

Архитектурно-декоративные входы предназначаются для строительства в сельских населенных местах и поселках городского типа и размещаются у начала главной аллеи сада или парка, являясь архитектурной доминантой входа

Область применения: подрайон Iв, II и III строительно-климатические районы.

В данном альбоме представлены пять типов входов различных по архитектурному решению и запроектированных в различных материалах.

II Архитектурно-конструктивная часть.

Нагрузки.

Снеговая нагрузка.

Снеговая нагрузка принята для III района СССР (по весу снегового покрова) $P_н = 70$ кг/м²

Ветровая нагрузка.

Ветровая нагрузка принята для III района СССР (по скоростным напорам ветра) $q_н = 45$ кг/м²

Основание.

Для строительства входов приняты площадки с условным рельефом (тип 2) или с условно ровным рельефом. В качестве основания приняты непросадочные маловлажные и непучинистые грунты с расчетным сопротивлением $R_р = 2$ кг/см². Грунтовые воды отсутствуют. Глубина заложения фундаментов принята 1.4 м.

Тип I

Данный тип архитектурно-декоративного входа представляет собой своеобразный портал, „Фриз" которого с одной стороны врезается в установленную под углом декоративную решетку, а с другой стороны опирается на ряд стоек. Вход выполнен целиком в дереве. „Фриз" входа облицовывается рейками, на фоне которых, на некотором относе устанавливаются буквы – надпись названия парка либо сада. Декоративная решетка выполняется из вертикально поставленных досок, врезанных на ребро в горизонтальные прогоны.

Одна из сторон этих досок имеет декоративную выпиловку в виде треугольников. Внизу решетки размещается деревянная скамья, оканчивающаяся цветочницей. Справа, в уровне зелени фланкирует вход „отбитая" бортовым камнем прямоугольная цветочница. В кессонах „Фриза" размещаются лампы, освещающие входы. Все сооружение окрашивается масляной краской в белый цвет. Как вариант окраски можно вертикальные доски с выпиловкой через одну красить в белый и голубой цвета.

Конструкция входа решается в виде системы из стенок и ригелей.

Ригель запроектирован из двух подкосных ферм, раскрепленных диафрагмами. Сквозные фермы и диафрагмы выполняются из брусьев и обшиваются с двух сторон вагонкой.

Декоративная стенка, служащая одной из опор ригеля, представляет собою сквозную решетку, укрепленную на каркасе из вертикальных и горизонтальных брусьев.

Другая опора ригеля – ряд вертикальных стенок, защемленных в стойках. Стенки выполняются из брусьев и обшиваются вагонкой.

Тип II

Архитектурно-декоративный вход решается в виде площадки, приподнятой над уровнем земли на 60см. На площадку ведут три широких ступени, ограниченные с боков широкими пологими бетонными „камнями", завершенными цветочницами. Площадка и ступени выполнены в бетоне с втопленным в него гравием, а полоса окантовки решается в гладком бетоне. По центру площадки уложены бетонные квадратные плиты, образующие своеобразный „ковер" среди гравия. Вход фланкируют две установки из четырех флагштоков, поставленных в плане в виде ромба и скрепленных изогнутыми плоскостями, облицованными слоистым пластиком яркого цвета. Флагштоки окрашиваются масляной краской в белый цвет.

Этот тип входа может быть рекомендован для площадок с повышающимся рельефом.

Флагштоки запроектированы из стальных труб разных диаметров. Фундаменты под флагштоки – монолитные бетонные. Металлический каркас щитов, раскрепляющих флагштоки, выполняется из уголков. К каркасу с лицевой стороны на винтах крепится пластик, с внутренней – бакелизированная фанера. Покрытие площадки – стабилизированное гравийное (гравий, втопленный в бетонную подготовку). Борт площадки, лестницы, цветочницы, плиты покрытия – из монолитного бетона М-200.

Тип III

Композиция из четырех увенчанных светильниками квадратных колонн, стоящих на прямоугольной площадке, ограниченной с боковых сторон вазами для цветов и скамьями – таково решение архитектурно-декоративного входа. Площадка входа поднята над уровнем земли на 30 см. На колонны со всех четырех сторон наносится несложный орнаментальный рисунок способом „сграфито". Он же повторяется и на бетонных вазах, придавая единство всему ансамблю в целом.

В варианте входа типа 3 колонны со светильниками группируются попарно около каждой вазы, фланкируя широкий центральный проход.

Площадка входа – из монолитного бетона М150 по насыпному грунту, трамбованному щебнем. Столбы – кирпичная кладка из кирпича М 75 на р-ре М 25. Фундаменты под столбы монолитные бетонные (бетон М150). Цветочницы – из бетона М200, армированные сеткой из проволоки ø 4 BI. Скамья – деревянная по кирпичным столбам. Каркас светильников – из полосовой стали, остекление – матовое стекло δ = 4мм.

Тип IV

Архитектурно-декоративный вход этого типа решается в виде двух пилонов, перекрытых балкой. Вход фланкируют цветочницы и скамьи. Пилоны облицованы профилированными деревянными пластинами, покрытыми бесцветным лаком по темно-коричневой морилке. Балка штукатурится, концы же ее декорируются орнаментальной резьбой по дереву. По центру входа, во врезанную в штукатурку балки полосу, устанавливаются рельефные буквы названия парка или сада. Полоса и сами буквы изготовляются в дереве и обрабатываются аналогично отделке пилонов. Цветочницы, цоколь пилонов – штукатурятся и вместе с оштукатуренной частью балки окрашиваются поликлорвиниловой краской в цвет слоновой кости. Сиденье и спинка скамьи обрабатываются аналогично отделке пилонов.

Конструкция входа представляет собой систему стоек и ригелей.

Ригель запроектирован из двух ферм, объединенных в пространственную конструкцию по верху и низу перекрестным настилом. Ввиду большой протяженности ригеля, фермы монтируются из пяти элементов. Стык элементов фермы осуществляется на болтах. После окончания монтажа ригель оштукатуривается по сетке, за исключением мест крепления декоративных деревянных брусьев. Каркас опор ригель-пилонов образован из четырех пространственных сквозных стоек. Декоративная обшивка крепится к каркасу тумбы гвоздями. Опоры скамей, борт цветочницы и цоколь тумбы выполняются в кирпиче. Кладка из кирпича марки 75 на р-ре М25. Настил скамей и спинки скамей – деревянные. Опоры спинок скамей – металлические, коробчатого профиля устанавливаются с шагом 1.6м.

Тип V

Архитектурно-декоративный вход решается порталом, образованным двумя пилонами, между которыми заключена декоративная стенка с проемом. С обоих сторон входа размещаются по две прямоугольных цветочницы между которыми размещены скамьи. Со стороны парка к входу примыкает открытая площадка, обрамленная с боков деревянными скамьями. Пилоны штукатурятся, стенка с проемом со стороны парка обрабатывается штукатурным набрызгом. Декоративная стенка со стороны главного фасада облицовывается бетонными плитами с орнаментальным рисунком 4х типов.

Различное сочетание этих типов рисунков между собой придает определенный эффект декору стены. Портал окрашивается в светло серый цвет с тонировкой части орнаментальных плит.

Скамьи окрашиваются масляной краской.

Арка выполняется в кирпиче.

Кладка из кирпича М100 на растворе М50. Ригель – перемычка из двух омоноличенных двутавров №30. Облицовочные фасадные плиты трех типоразмеров запроектированы из бетона М200. и армированы проволочной сеткой ø 4BI. Облицовка входа производится одновременно с ведением кладки. Облицовочные плиты крепятся анкерами.

Задний фасад входа оштукатуривается.

Борт цветочницы выполняется из естественного камня на растворе М25.

Опоры скамей кирпичные. Кладка из кирпича М75 на растворе М25.

Настил скамей – деревянный.

Указания по изготовлению

Каркасы, сетки и закладные детали изготовлять в соответствии с ВСН 38-57, МУ 73-56, ГОСТ 10922-64 и СН 313-65

Электродуговую сварку производить электродами типа Э-42А ГОСТ 9467-60.

Антикоррозийную защиту закладных деталей осуществлять в соответствии с СН 206-62.

Древесина несущих строительных конструкций – сосна, с влажностью не превышающей 20%.

Древесина должна удовлетворять дополнительным требованиям, предъявляемым к лесоматериалам несущих деревянных конструкций I категории (ригеля, стойки) и II категории (каркасы стенок), указанных в табл. 20 СНИП II-В. 4-62.

Все деревянные элементы конструкций подлежат обработке в соответствии с указаниями „Инструкции по защите от гниения, поражения древоразрушающими насекомыми и возгорания деревянных элементов зданий и сооружений." И-119-56. Особое внимание обратить на защиту деревянных конструкций от возгорания. С этой целью все деревянные конструкции должны быть подвергнуты глубокой пропитке антипиренами.

ЦНИИП Градостроительства г. Москва	1971г.	Архитектурно-декоративные входы в сады и парки.	Пояснительная записка.	Типовой проект 330-11	Альбом I	Лист АС-1

Ст. инж. Кузнецова
Копиров. Овчинников
Проверил. Иеситьев
Гл. арх. пр. Ефимов
Гл. инж. пр. Ефимов
Нач. отд. Ефимов
Рук. гр. арх. Еремина

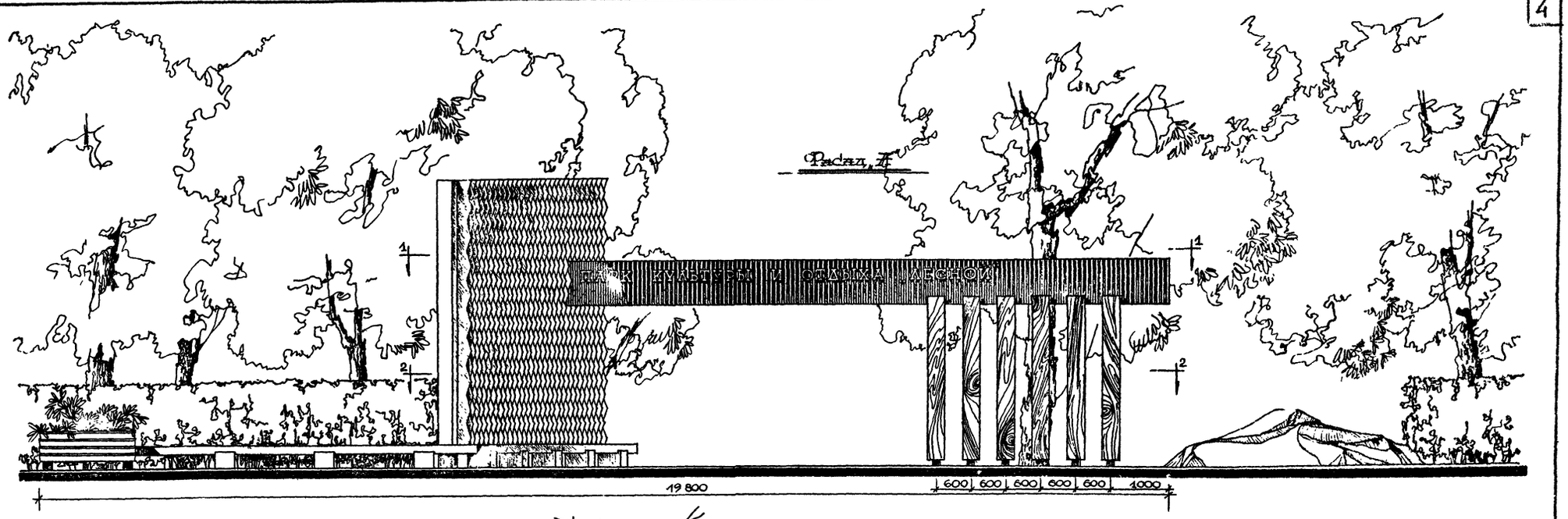

Генплан м 1:100

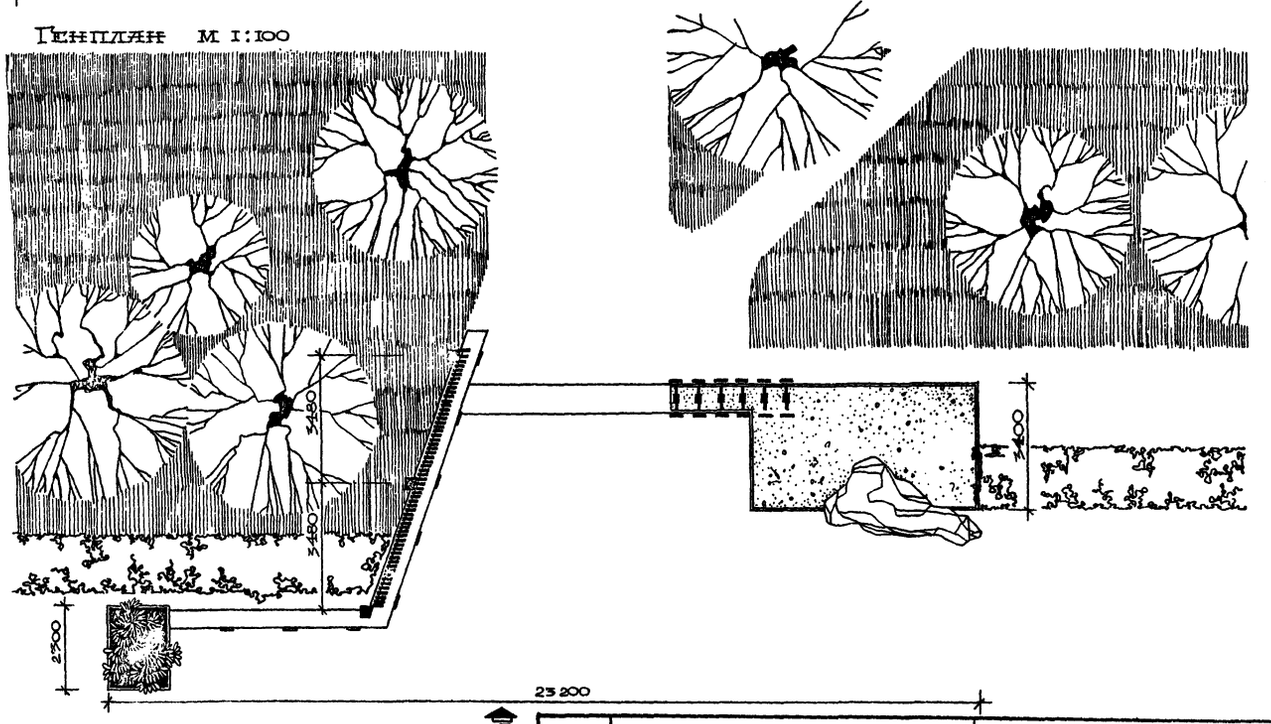

1971 г.	Архитектурно-декоративные входы в сады и парки.	Архитектурно-декоративный вход. Тип 1. Фасад „А". Генплан.	Типовой проект 330-11	Альбом I	Лист АС-2

ЦНИИП Градостроительства г. Москва

Зам. гл. инж. и т.д. | Инженер | Богданов
Н.о. рук. маст. | Копиров | Простякова
Гл. арх. пр. | Овчинников | Проверил | Леонтьев
Гл. инж. пр. | Овчинников | Леонтьев
Ст. инж. | Кузнецова

ФАСАД „В"

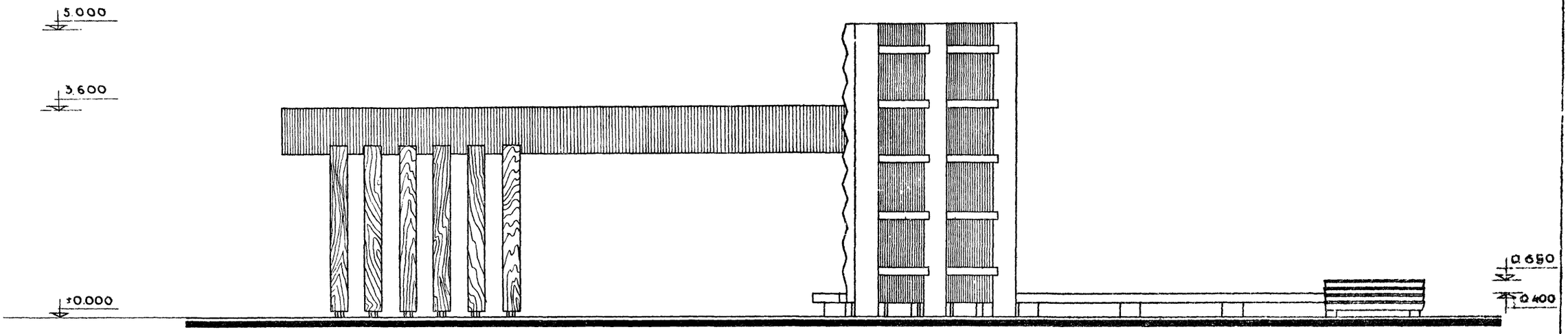

ФАСАД „Б"

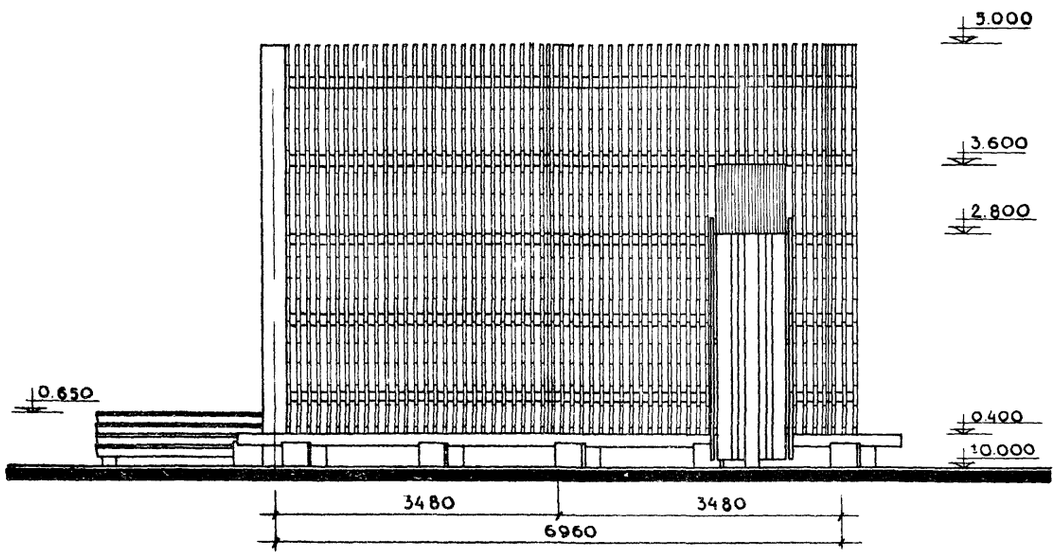

ФАСАД „Г"

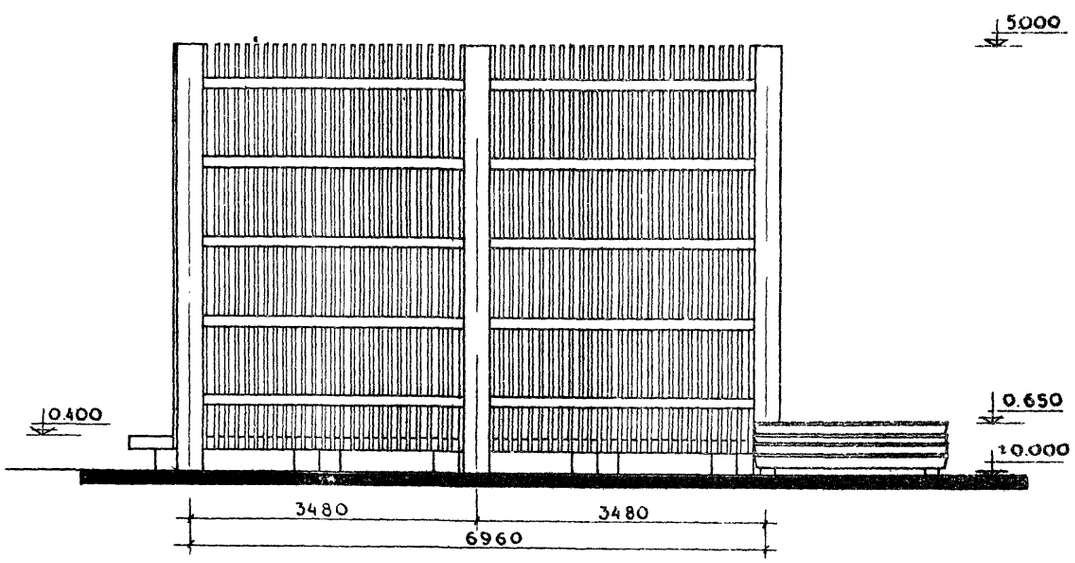

ЦНИИП Градостроительства г. Москва	1971г.	Архитектурно-декоративные входы в сады и парки.	Архитектурно-декоративный вход. Тип 1. Фасады „Б", „В", „Г"	Типовой проект 330-11	Альбом I / Лист АС-3

План по 1-1

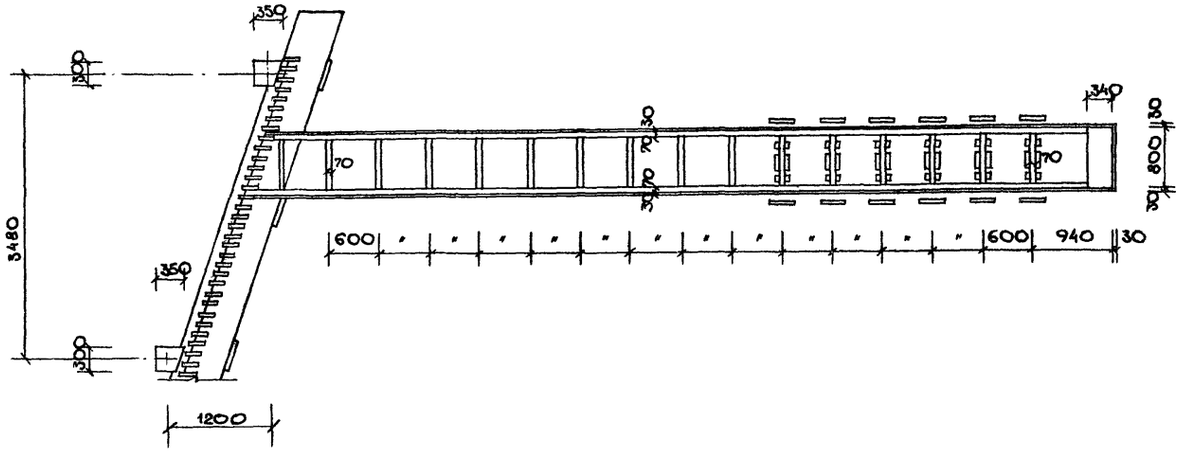

а - а

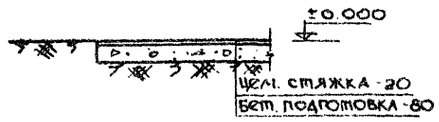

по б - б

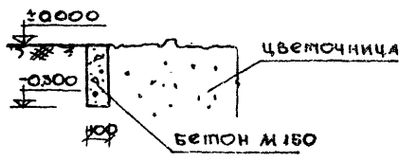

Примечания:

1. Данный чертеж рассматривать совместно с листом АС-2, АС-3.
2. Конструкции рассматривать совместно с листами АС-5, АС-13

План по 2-2

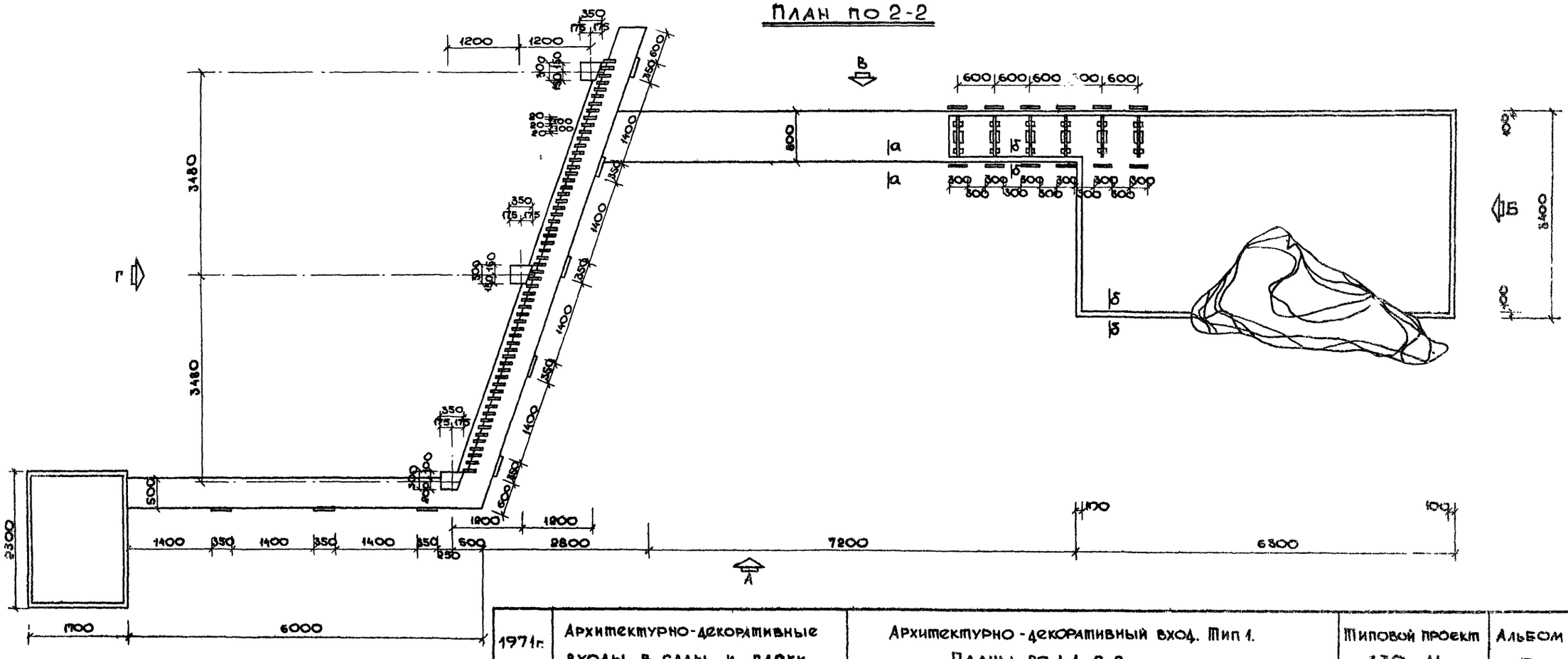

Примечания:

1. Данный чертеж рассматривать совместно с листом АС-2, АС-3.
2. Конструкции рассматривать совместно с листами АС-5, АС-13

1971г.	Архитектурно-декоративные входы в сады и парки.	Архитектурно-декоративный вход. Тип 1. Планы по 1-1, 2-2.	Типовой проект 330-11	Альбом I	Лист АС-4

ЦНИИП Градостроительства г. Москва

Заместитель директора — Ерошенко; Исп. рук. лаборат. — Озерников; Гл. инж. пр. — Овчинников; Гл. инж. пр. — Леонтьев; Ст. инженер — Кузнецова

Инженер — Остапович; Копиров — Простяков; Проверил — Леонтьев

Монтажные схемы

Фасад

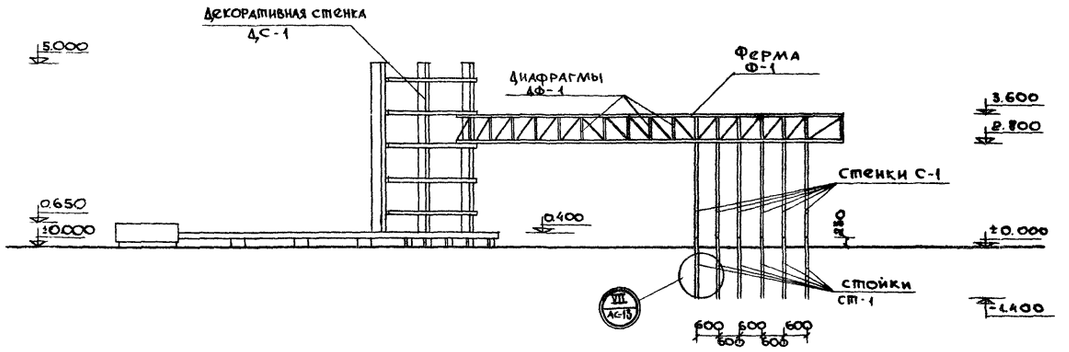

План

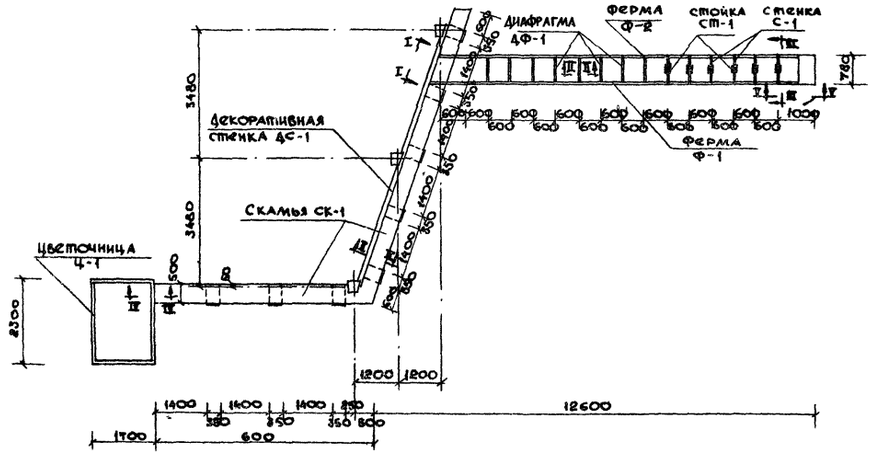

Расход материалов.				
N N п.п.	Наименование материала	Ед изм.	Колич.	ГОСТ
1	Древесина	$м^3$	8,55	8486 - 57
2	Ар-ра ф6	кг	5.7	2590 - 51
3	Сталь -4×50	кг	2.5	103 - 57
4	Болт М10×140	кг	1.8	7798 - 62

Примечания:

1 Марки Ф-1 и Ф-2 см. лист АС-6
2 Марки СТ-1, С-1, ДФ-1 см. лист АС-7
3 Марку ДС-1 см. лист АС-8, АС-9
4 Марку СК-1 см. лист АС-10
5 Марку Ц-1 см. лист АС-11
6 Разрезы I-I, II-II, III-III см. лист АС-12
7 Разрезы IV-IV, V-V см. лист АС-13
8 Указания по изготовлению, монтажу и отделке см. пояснительную записку.

1971г.	Архитектурно-декоративные входы в сады и парки.	Архитектурно-декоративный вход. Тип 1. Монтажные схемы. Расход материалов.	Типовой проект 330-11	Альбом I	Лист АС-5

Фермы Ф-1 и Ф-2

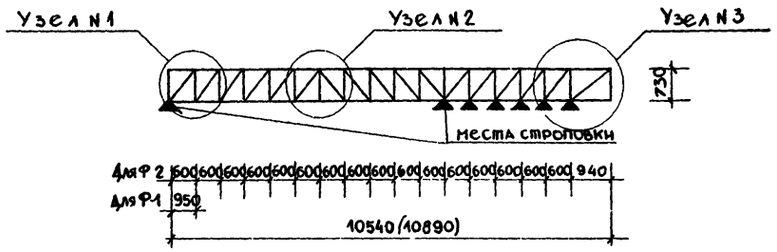

Узел N2

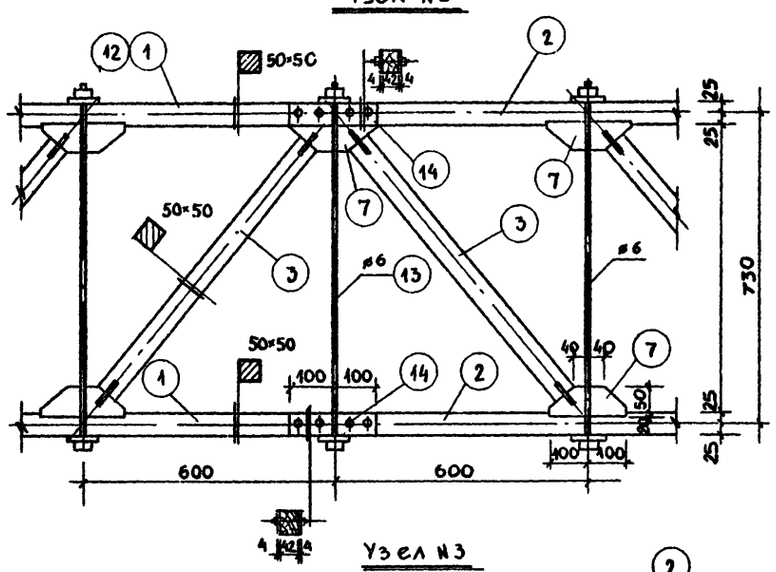

Узел N1

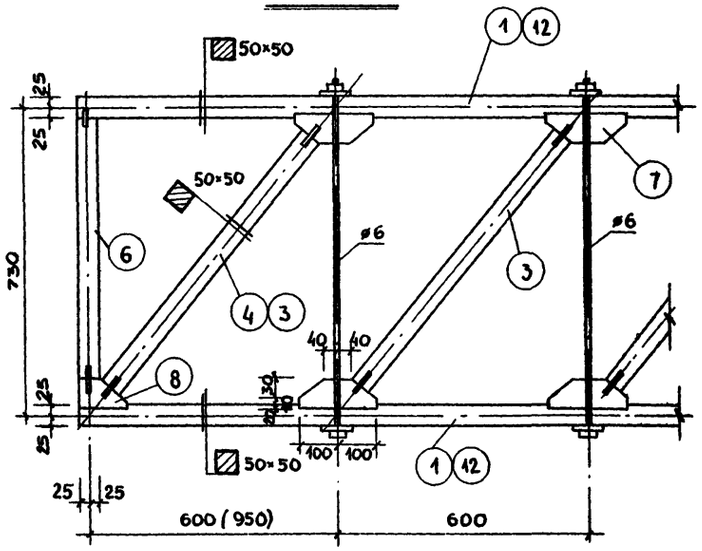

Узел N3

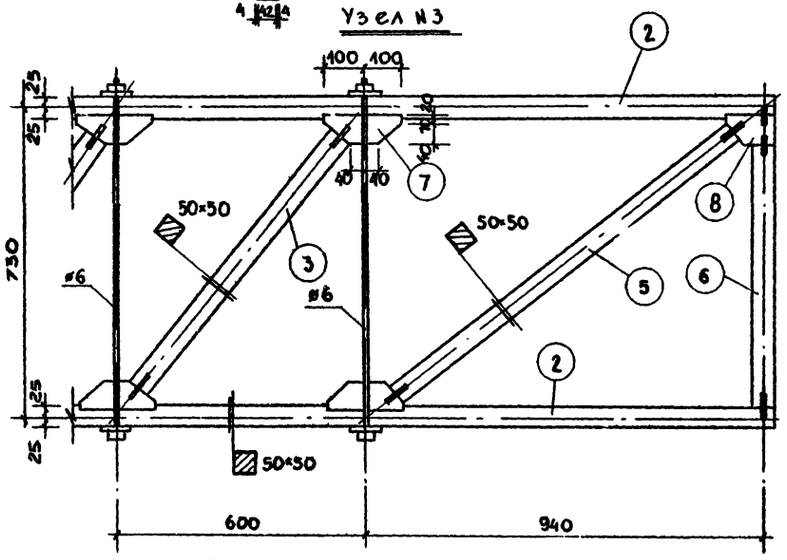

Деталь обшивки фермы

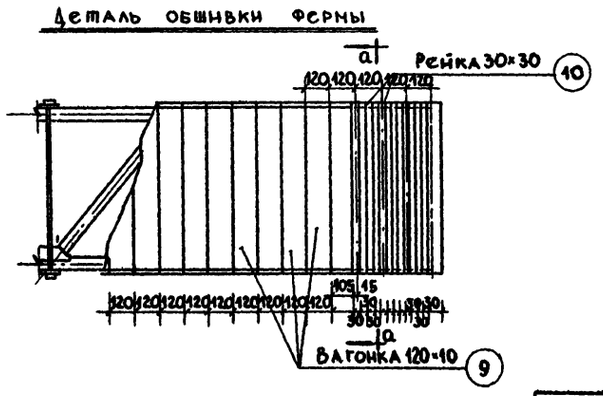

а-а

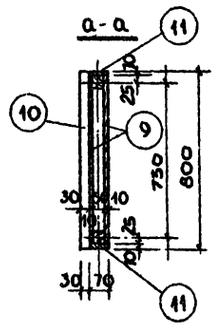

Поз 14

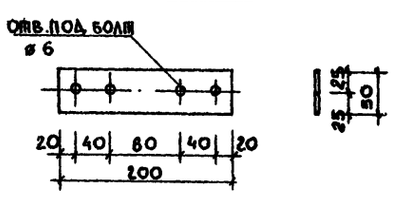

Спецификация древесины на марку

Марка изд.	№ поз.	Сечение мм	Длина 1 эл-та мм	Кол. поз.	Общ. длина м.	Объем, м³ поз.	Объем, м³ марки
Ф-1 (шт.1)	1.	Брусок 50×50	3975	2	7.95	0.02	0.471
	2.	Брусок 50×50	6965	2	13.93	0.034	
	3	Брусок 50×50	7700	15	11.55	0.029	
	4	Брусок 50×50	1010	1	10.10	0.025	
	5	Брусок 50×50	1000	1	10.00	0.025	
	6	Брусок 50×50	630	2	1.26	0.0032	
	7	Брусок 50×70	200	30	6.00	0.021	
	8	Брусок 50×70	125	2	0.25	0.0008	
	9	Доска 120×10	800	—	16.80 м²	0.168	
	10	Рейка 30×30	800	—	4.88 м²	0.13	
	11	Доска 70×10		—	1.53 м²	0.015	
Ф-2 (шт.1)	12	Брусок 50×50	3025	2	7.25	0.014	0.439
	2	Брусок 50×50	6965	2	13.93	0.035	
	3	Брусок 50×50	770	16	12.32	0.031	
	5	Брусок 50×50	1000	1	10.00	0.025	
	6	Брусок 50×50	630	2	1.26	0.0032	
	7	Брусок 50×70	200	30	6.00	0.021	
	8	Брусок 50×70	125	2	0.25	0.0008	
	9	Доска 120×10	800	—	17.46 м²	0.175	
	10	Рейка 30×30	800	—	4.14 м²	0.12	
	11	Доска 70×10		—	1.48 м²	0.014	

Спецификация металла на марку

Марка изд.	№ поз.	Сечение мм	Длина поз мм	Кол. поз.	Общ. длина м.	Вес, кг поз.	Вес, кг марки
Ф-1 (шт.1)	13	Ар-ра ø6	800	16	12.8	2.85	4.1
	14	– 4×50	200	4	0.8	1.25	
Ф-2 (шт.1)	13	Ар-ра ø6	800	16	12.8	2.85	4.1
	14	-4×50	200	4	0.8	1.25	

Примечания:

1. Обшивку ферм Ф-1 и Ф-2 вагонкой производить до начала монтажа, за исключением мест примыкания диафрагм (см. лист АС-12 по III-III)

ЦНИИП Градостроительства г. Москва	1971 г.	Архитектурно-декоративные входы в сады и парки.	Архитектурно-декоративный вход. Тип 1. Марки Ф-1 и Ф-2. Спецификация.	Типовой проект 330-11	Альбом I	Лист АС-6

Стойка СТ-1

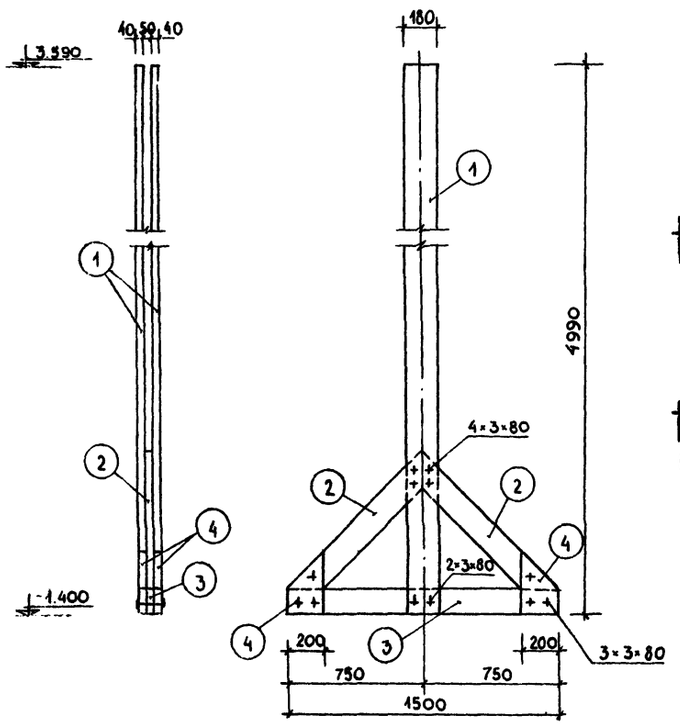

Стенка С-1

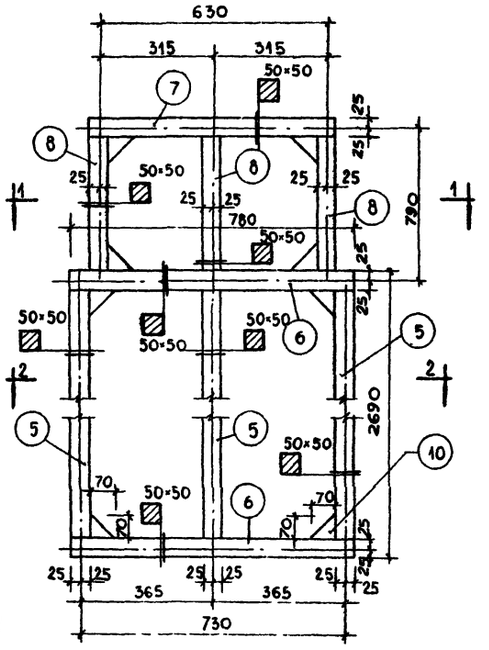

Диафрагма ДФ-1

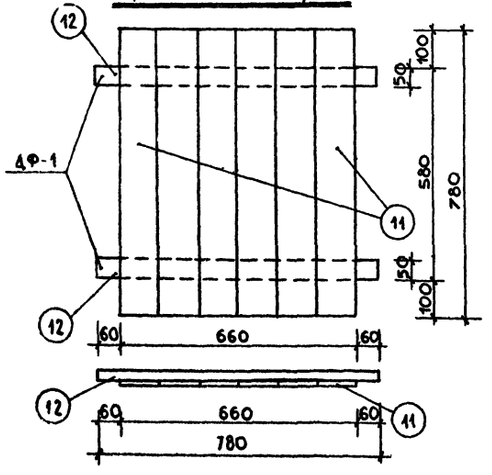

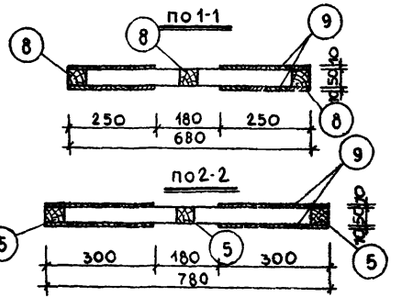

Спецификация древесины							
Марка изд.	№№ поз.	Сечение элемента мм	Длина 1 эл-та мм	Кол. элем. шт.	Общ. длина м	Об'ем, м³ поз.	Об'ем, м³ марки
СТ-1 (шт.6)	1	Доска 180×40	4990	2	9.98	0.07	0.116
	2	Доска 180×50	1100	2	2.20	0.02	
	3	Доска 180×50	1500	1	1.5	0.014	
	4	Доска 200×40	360	4	1.44	0.012	
С-1 (шт.6)	5	Брусок 50×50	2590	3	7.80	0.02	0.156
	6	Брусок 50×50	780	2	1.56	0.004	
	7	Брусок 50×50	680	1	0.68	0.002	
	8	Брусок 50×50	840	3	2.52	0.006	
	9	Вагонка 120×10	3480	—	5.44 м²	0.055	
	10	Брусок 50×70	70	8	0.56	0.002	
	13	Доска 40×300	2860	2	5.46	0.066	
ДФ-1 (шт.32)	11	Вагонка 120×10	780	—	0.52 м²	0.005	0.007
	12	Брусок 50×25	780	2	1.56	0.002	

Примечания

1. Отверстия под болты на марках СТ-1 и С-1 сверлить по месту.
2. На марке С-1 обшивка показана только на разрезах 1-1 и 2-2.
3. Поз.13 (марка С-1) см. лист АС-12

1971г.	Архитектурно-декоративные входы в сады и парки.	Архитектурно-декоративный вход. Тип 1. Марки СТ-1, С-1, ДФ-1. Спецификации.	Типовой проект 330-11	Альбом I	Лист АС-7

ЦНИИП Градостроительства г. Москва

Зам. гл. инж. Ст. техн. Карлан
Ю.Р. Мастер. Овчинников Копиров. Лопатина
Гл. арх. пр. Овчинников Проверил. Леонтьев
Гл. инж. пр. Леонтьев
Ст. инж. Кузнецова

Монтажный план ДС-1

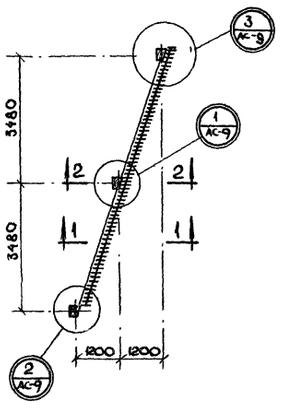

2-2

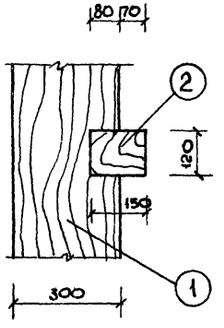

1-1

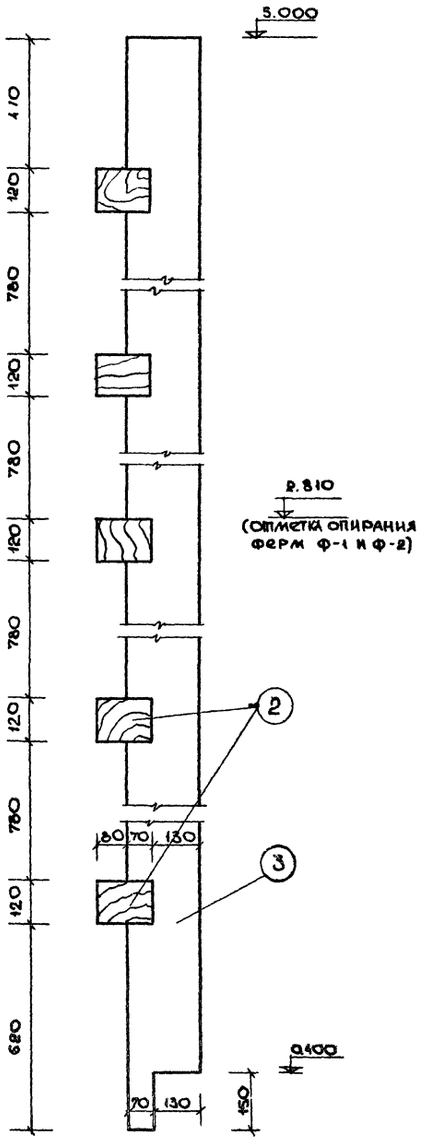

Спецификация древесины на марку.

Марка изд.	NN поз.	Сечение мм	Длина поз. мм	Кол. шт.	Общ. длина м	Объем м³ поз.	Объем м³ марки
ДС-1 (шт)	1	Брус 300×350	6400	3	19.2	2.0	4.31
	2	Брус 120×150	3800	10	38.0	0.685	
	3	Доска 200×20	4750	59	280.0	1.12	
	4	Брус 200×300	2000	3	6.0	0.36	
	5	Доска 200×40	1500	12	18.0	0.144	

Примечания:

1 Указания по изготовлению, монтажу и отделке см пояснительную записку.
2 Соединения всех элементов деревянные.

Деталь заделки стойки (поз 1) в грунт

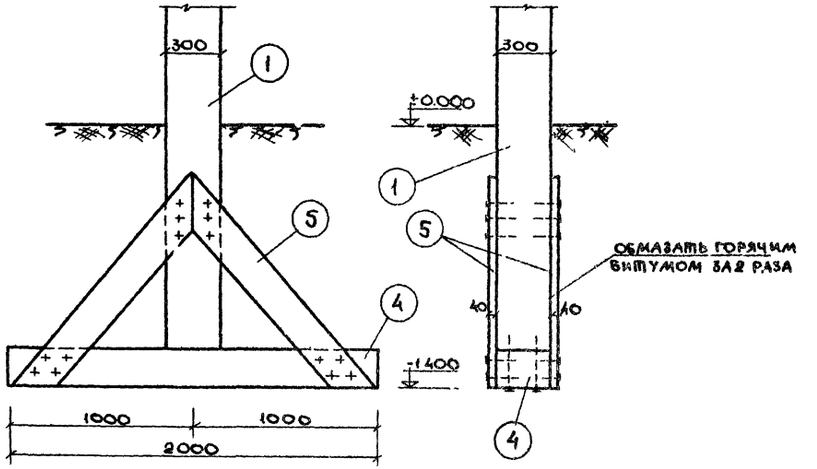

1971г.	Архитектурно-декоративные входы в сады и парки.	Архитектурно-декоративный вход. Тип 1. Марка ДС-1. Разрезы 1-1, 2-2. Деталь заделки стойки в грунт. Спецификация.	Типовой проект 330-11	Альбом I	Лист АС-8

ЦНИИП градостроительства г. Москва

Гл. инж. пр. Кузнецова
Гл. арх. пр. Лесников
Нач. маст. Обучинков
Нач. сект. Лесников
Конструктор Карпач
Проверил Лесников
Ст. техн. Простягов

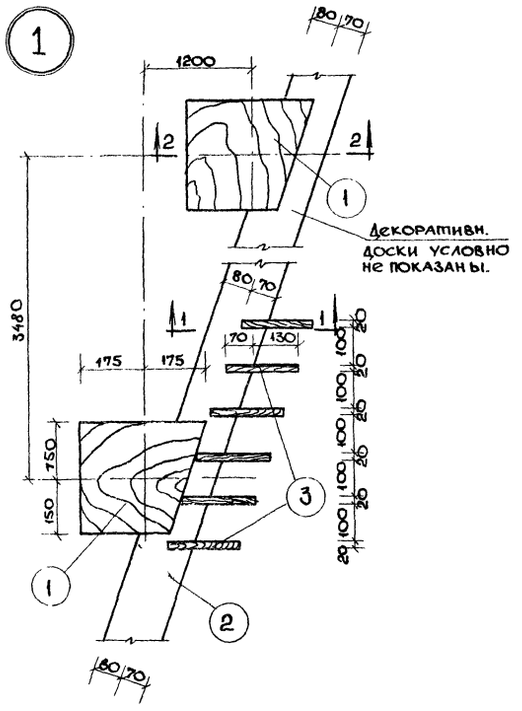

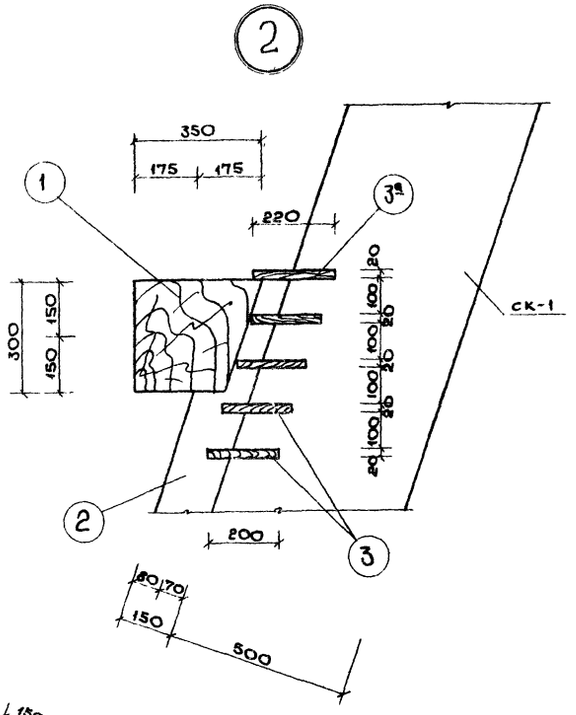

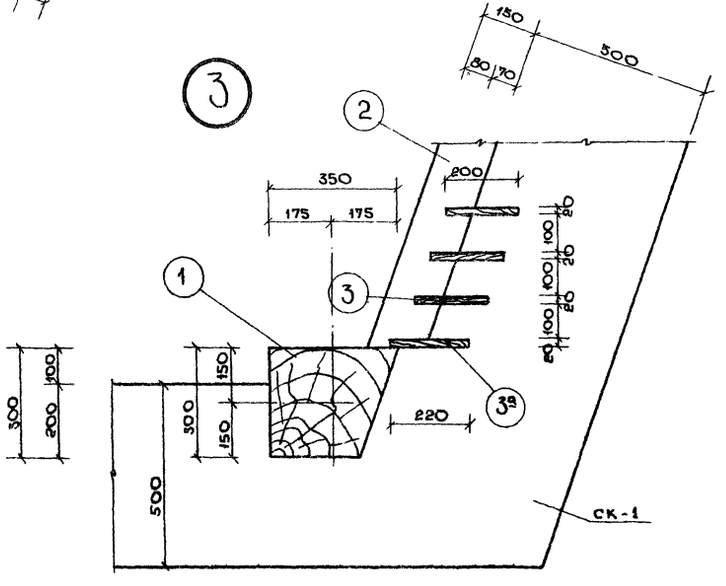

Поз. 3

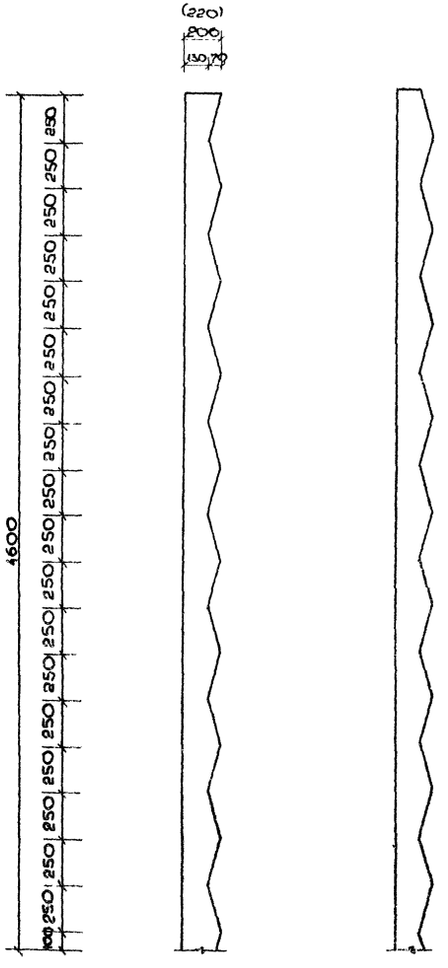
(220)
200
130 70
4600
250 250 250

Монтажный план скамьи СК-1.

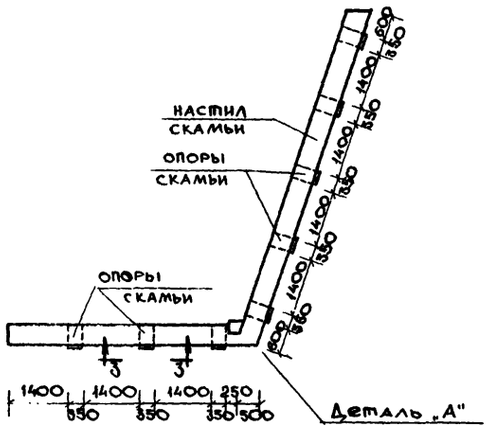

3 - 3

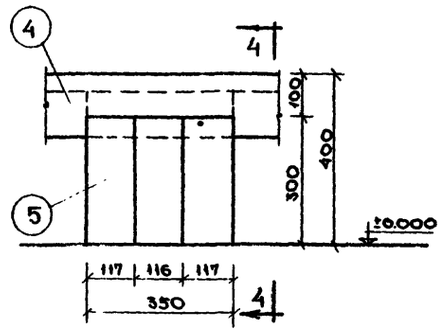

Спецификация древесины на марку СК-1

Марка изд.	NN поз.	Сечение эл-та мм	Длина 1 эл-та мм	Кол. эл-тов шт.	Общ. длина м	Объем м³ поз.	Объем м³ марки
Опора	1	Брусок 50×50	3920	—	3.92	0.01	0.032
Скамья (шт 2)	2	Доска 70×25	—	—	0.86 м²	0.022	
Настил	3	Доска 130×140		—	43.65	0.23	0.473
И декор.	4	Доска 150×140	—	—	29.1	0.18	
Рапив	5	Брус 70×1:7	300	24	7.20	0.061	
Элемент	6	Брус 50×100	300	1	0.3	0.002	
					Итого на марку СК-1		0.729

Опора скамьи

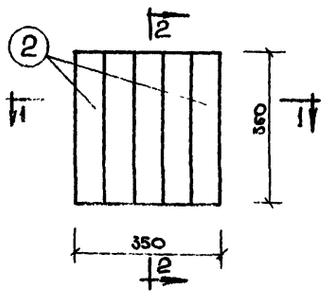

2 - 2

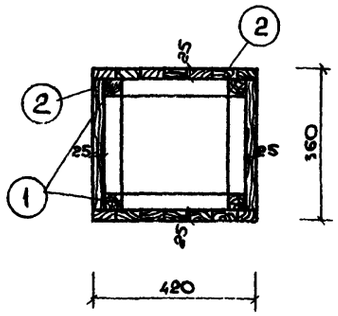

4 - 4

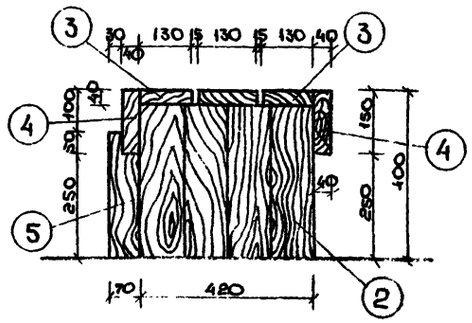

1 - 1

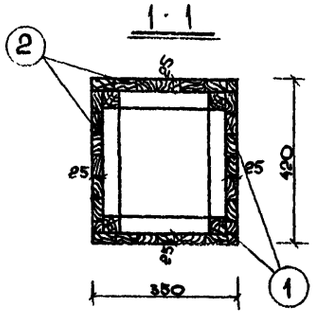

Деталь „А"

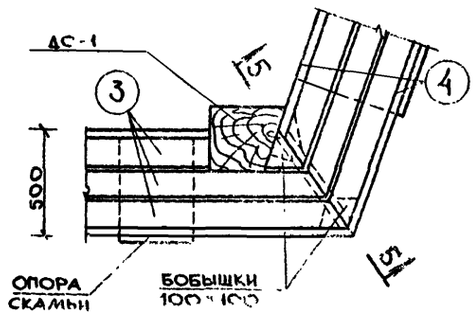

5 - 5

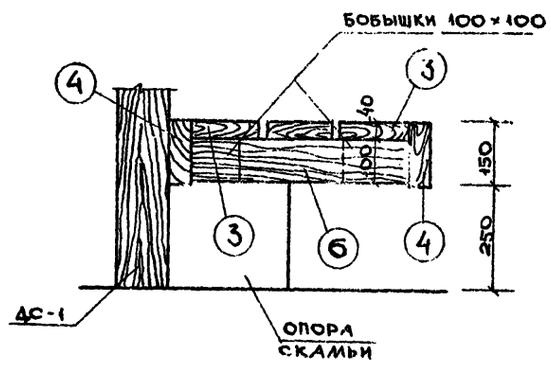

Примечания:

1 Соединения всех элементов - гвоздевые.
2 Указания по изготовлению, монтажу и отделке см пояснительную записку.

1971г.	Архитектурно-декоративные входы в сады и парки.	Архитектурно-декоративный вход. Тип 1. Марка СК-1. Опора скамьи. Разрезы 1-1÷5-5. Спецификация.	Типовой проект 330-11	Альбом I	Лист АС-10

Монтажный план цветочницы Ц-1

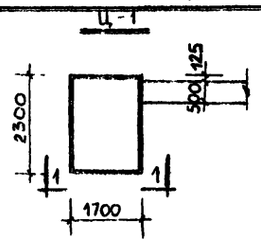

По 1-1

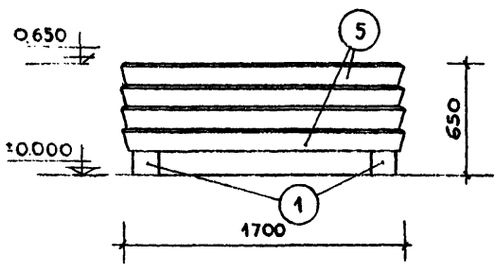

По 2-2

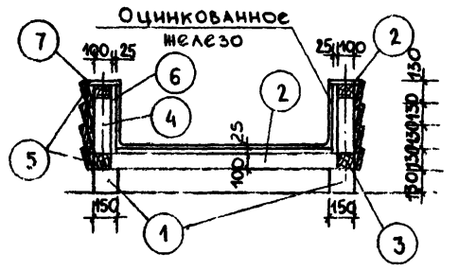

Узел крепления светильника

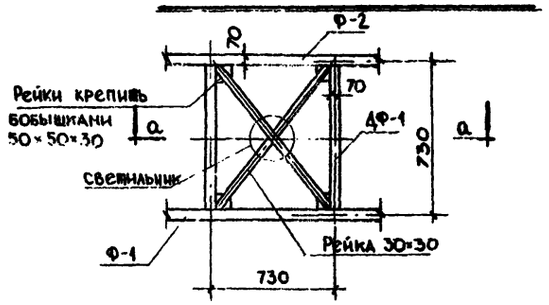

а-а

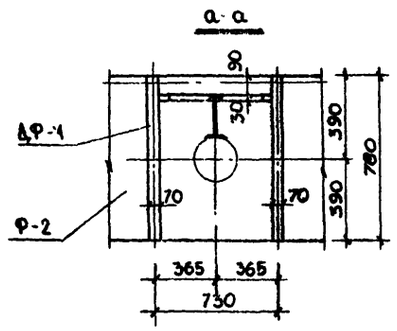

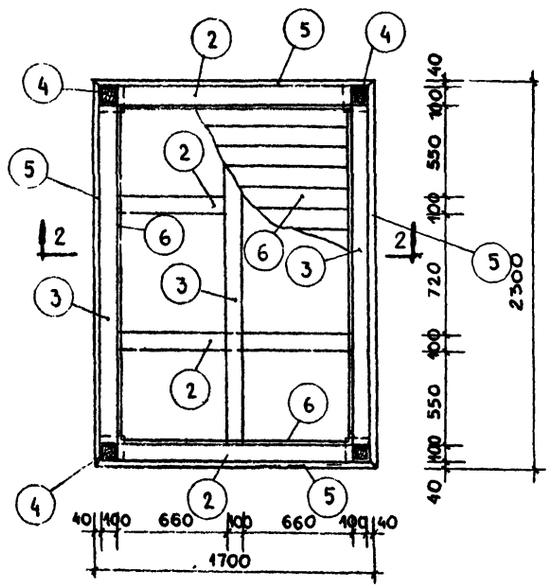

Спецификация древесины на марку

Марка изд.	№ поз.	Сечение элемента мм	Длина поз мм	Кол. поз шт.	Общ. длина м	Объем, м³ поз.	Объем, м³ марки
Ц-1 (шт1)	1	Брус 150×150	130	4	0.52	0.012	0.704
	2	Брус 100×100	1620	8	13.0	0.13	
	3	Брус 100×100	2220	6	13.4	0.134	
	4	Брус 100×100	360	4	1.52	0.015	
	5	Доска 180×40	—	—	32.0	0.23	
	6	Доска δ=25	—	—	5.4 м²	0.135	
	7	Доска 150×40	—	—	8.0	0.048	

Примечания

1. Все соединения гвоздевые.
2. Указания по изготовлению, монтажу и отделке см. пояснительную записку.
3. Расход оцинкованного железа на цветочницу Ц-1-5,5м²
4. Данный черт. см. совместно с черт. 30-1
5. Расход древесины на рейки 30×30 для крепления светильника - 0,03м³

1971г.	Архитектурно-декоративные входы в сады и парки.	Архитектурно-декоративный вход. Тип 1. Марка Ц-1. Узел крепления светильника. Спецификация.	Типовой проект 330-11	Альбом I	Лист АС-11

Деталь примыкания марок Ф-1 и Ф-2 к каркасу декоративной стенки (ДС-1) I-I

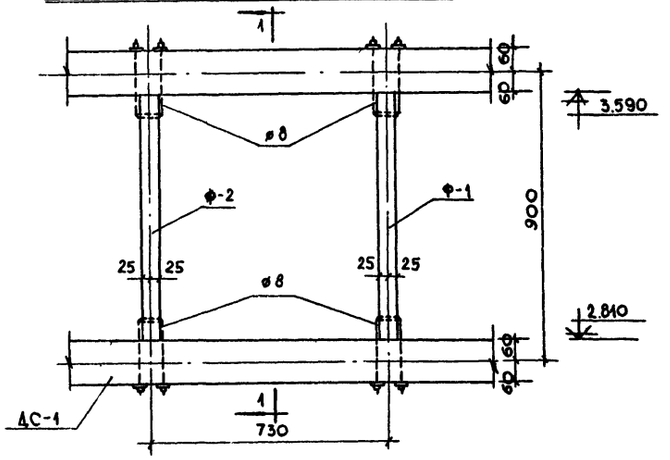

1-1

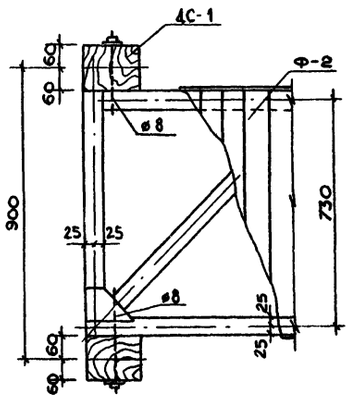

Деталь крепления диафрагмы (ДФ-1) к фермам (Ф-1 и Ф-2) II-II

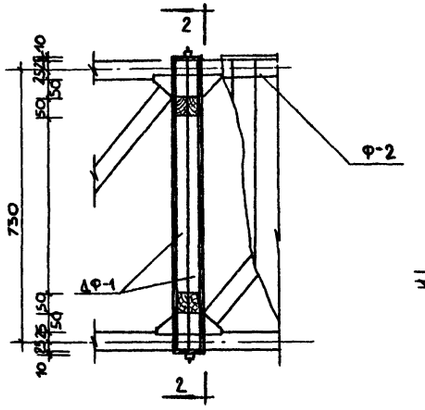

2-2

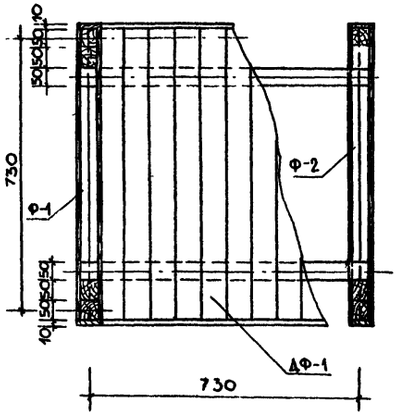

Детали крепления стенки (С-1) к стойке (СП-1) и опирание ферм (Ф-1 и Ф-2) на стенку С-1 III-III

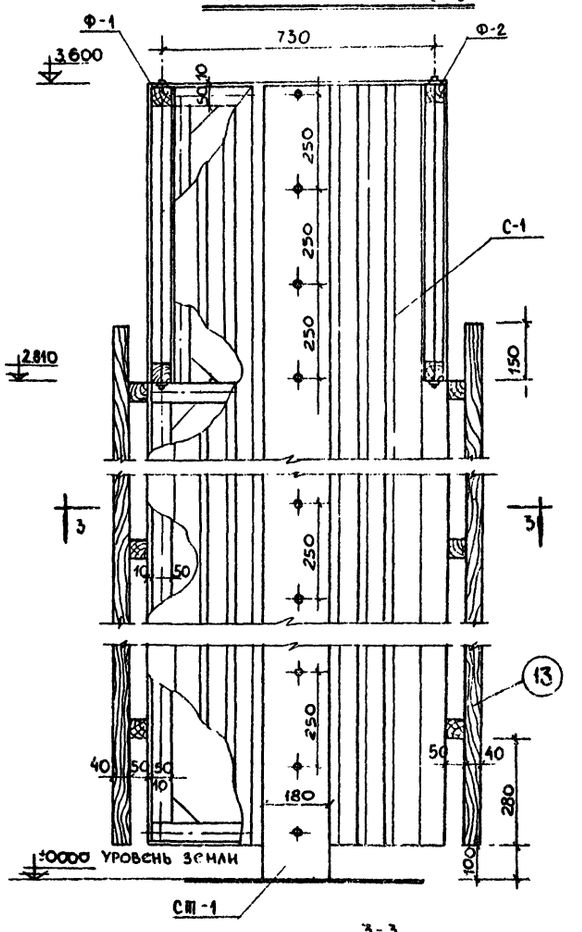

3-3

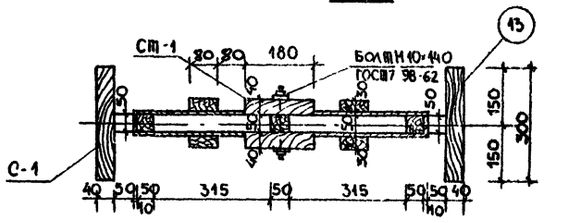

Примечания

1. Соединения всех элементов гвоздевые
2. На виде I-I условно не показаны декоративные доски на марке ДС-1 и обшивка ферм Ф-1 и Ф-2

ЦНИИП Градостроительства г. Москва	1971г	Архитектурно-декоративные входы в сады и парки.	Архитектурно-декоративный вход. Тип I. Разрезы I-I, II-II, III-III	Типовой проект 380-11	Альбом I	Лист АС-12

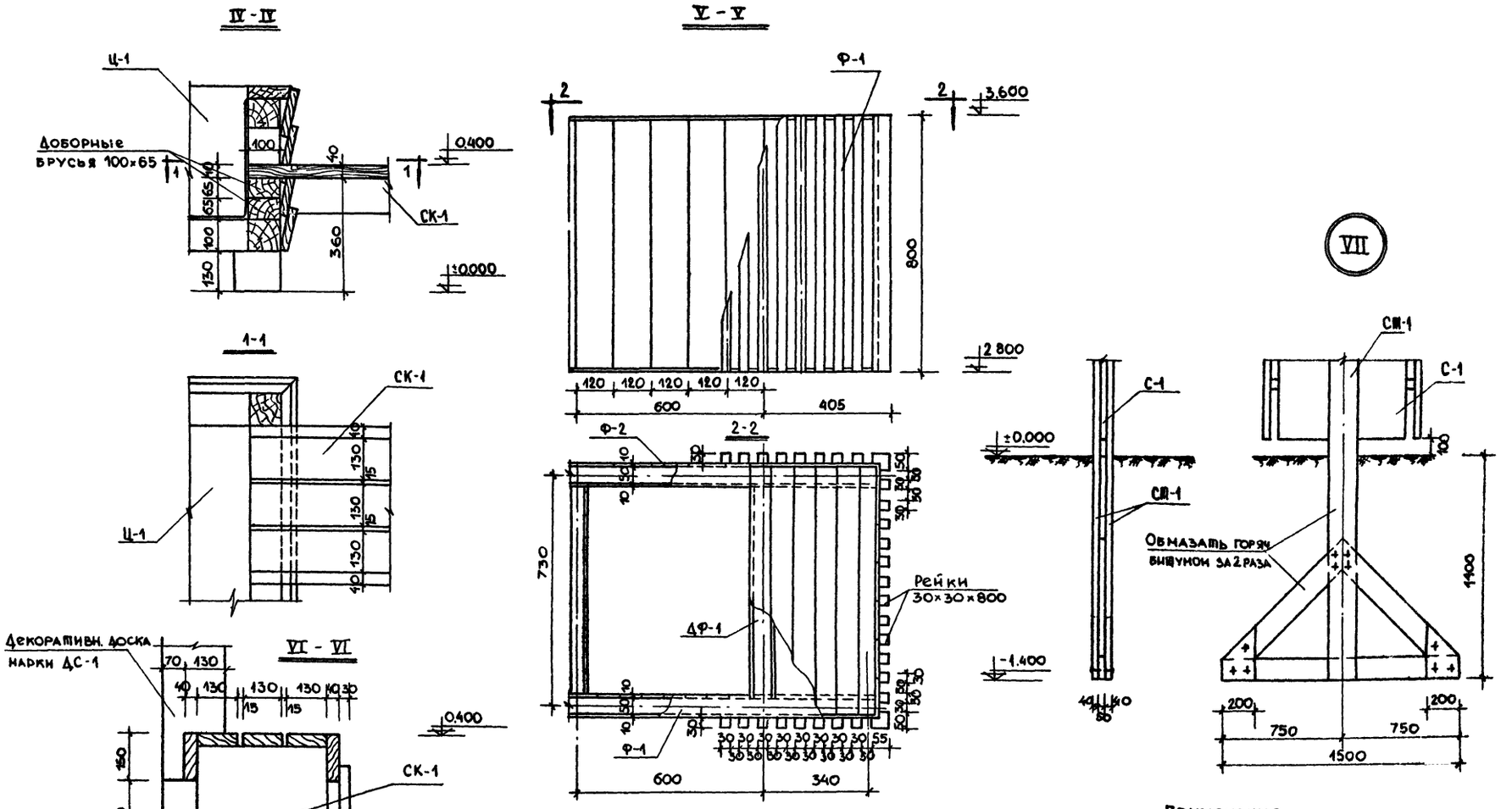

Примечания

1. Все соединения гвоздевые
2. Указания по изготовлению, монтажу и отделке см. пояснительную записку.
3. Смотреть совместно с листом АС-5

1971г.	Архитектурно-декоративные входы в сады и парки.	Архитектурно-декоративный вход. Тип I. Разрезы IV-IV, V-V, VI-VI. Узел VII.	Типовой проект 330-11	Альбом I	Лист АС-13.

ЦНИИП Градостроительства г. Москва

Зам. гл. инж. ин-та Ю.Д. Рух. Мастер. Гл. арх. пр. Гл. инж. пр. Ст. инж. Ст. техн. Копиров. Проверил. Клапач Лопатина Леонтьев Овчинников Овчинников Леонтьев Кузнецова

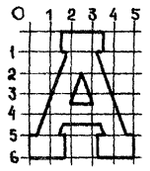

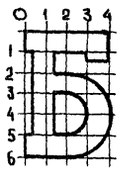

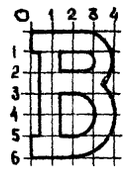

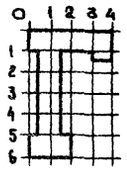

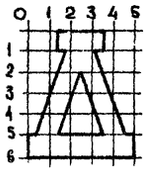

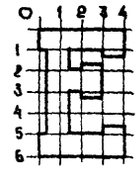

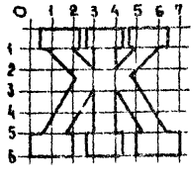

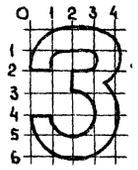

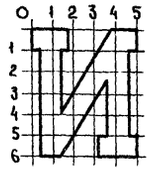

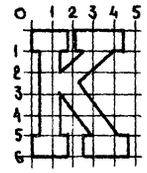

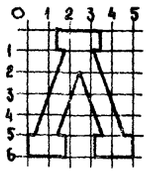

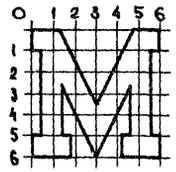

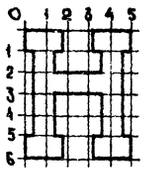

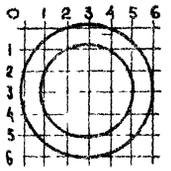

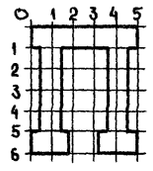

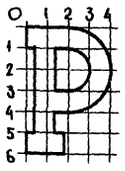

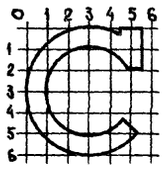

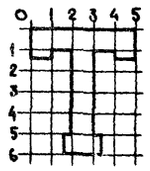

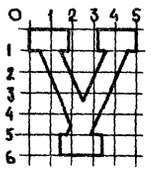

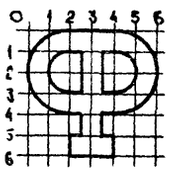

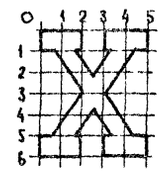

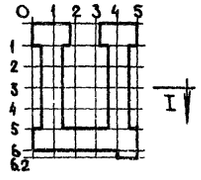

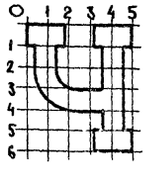

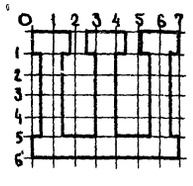

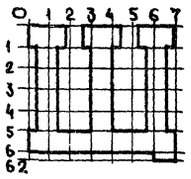

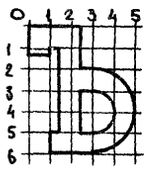

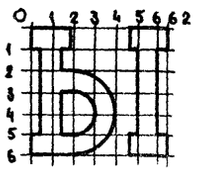

Сечение буквы I-I

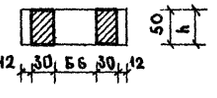

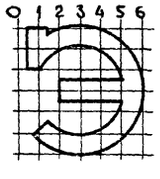

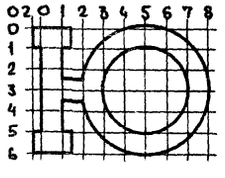

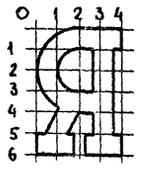



Примечания:

1. Одно деление разбивочной сетки соответствует 3 см.
2. Толщина букв h = 5 с.и.

1971 г.	Архитектурно-декоративные входы в сады и парки	Архитектурно-декоративный вход. Тип 1. Шрифт для надписей.	Типовой проект 330-11	Альбом I	Лист АС-11

ЦНИИЭП градостроительства г. Москва

Сапожников, Простакова, Леонтьев

Обручников, Обручников, Ивочтьев, Кузнецова

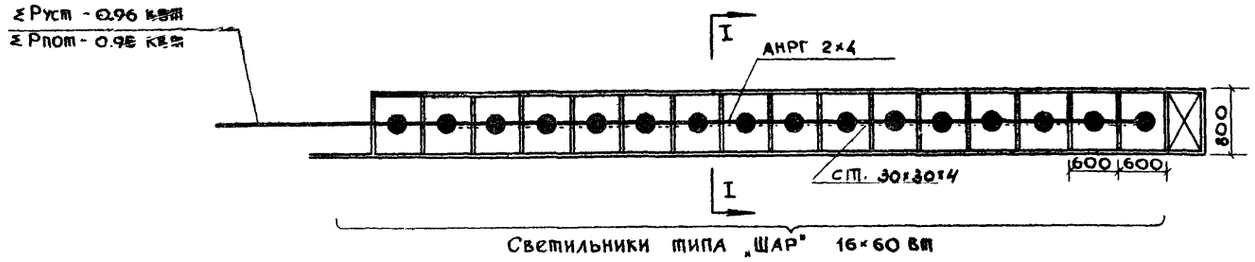

План сети освещения

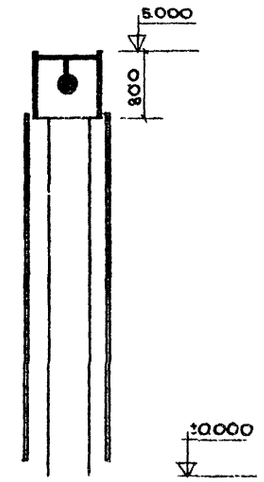

Разрез по I-I

Примечания:

1 Напряжение сети 380/220 вольт.
2 Для освещения входа приняты светильники типа „ШАР" молочного стекла.
3 Присоединение светильников к питающей сети, управление освещением, выбор марки и сечения питающего кабеля решается при привязке проекта.
4 Сеть освещения запроектирована кабелем марки АНРГ прокладываемым по конструкции.
5 Для предохранения обслуживающего персонала от попадания под опасное для жизни напряжение все металлические нетоковедущие части установки необходимо заземлить. Для заземления использовать нулевой провод сети.

Спецификация

N N п/п	Наименование	Тип	Техническая характер	Ед. изм.	Кол.	Примечание
1	2	3	4	5	6	7
1	Светильник-подвес одноламповый	„ШАР" молочн. стекла ⌀150 мм	⌀ 150	шт.	16	
2	Лампа накаливания	НБ-220-60	220 в 60 вт	шт.	16	
3	Кабель с алюминиевыми жилами в резиновой негорючей оболочке сечением 2×4 кв. мм.	АНРГ		м	30	
4	Провод с медной жилой (для зарядки арматур) сечением 1.5 кв. мм	ПРГ		м	32	
5	Коробка чугунная пылеводозащищенная тройниковая.	У-521		шт.	16	
6	Сталь угловая 30×30×4			м	10	

1971г.	Архитектурно-декоративные входы в сады и парки.	Архитектурно-декоративный вход. Тип 1. План сети освещения. Разрез 1-1.	Типовой проект 330-11	Альбом I	Лист 90-1

ЦНИИП Градостроительства г. Москва

Замгл. инж. Ю. рук. маст. Гл. арх. пр. Гл. инж. пр. Ст. инж. Проектир. Копиров. Проверил Тапурия Простякова Крылова Кузнецова Овчинников Овчинников Леонтьев Кузнецова

ГЕНПЛАН М 1:100

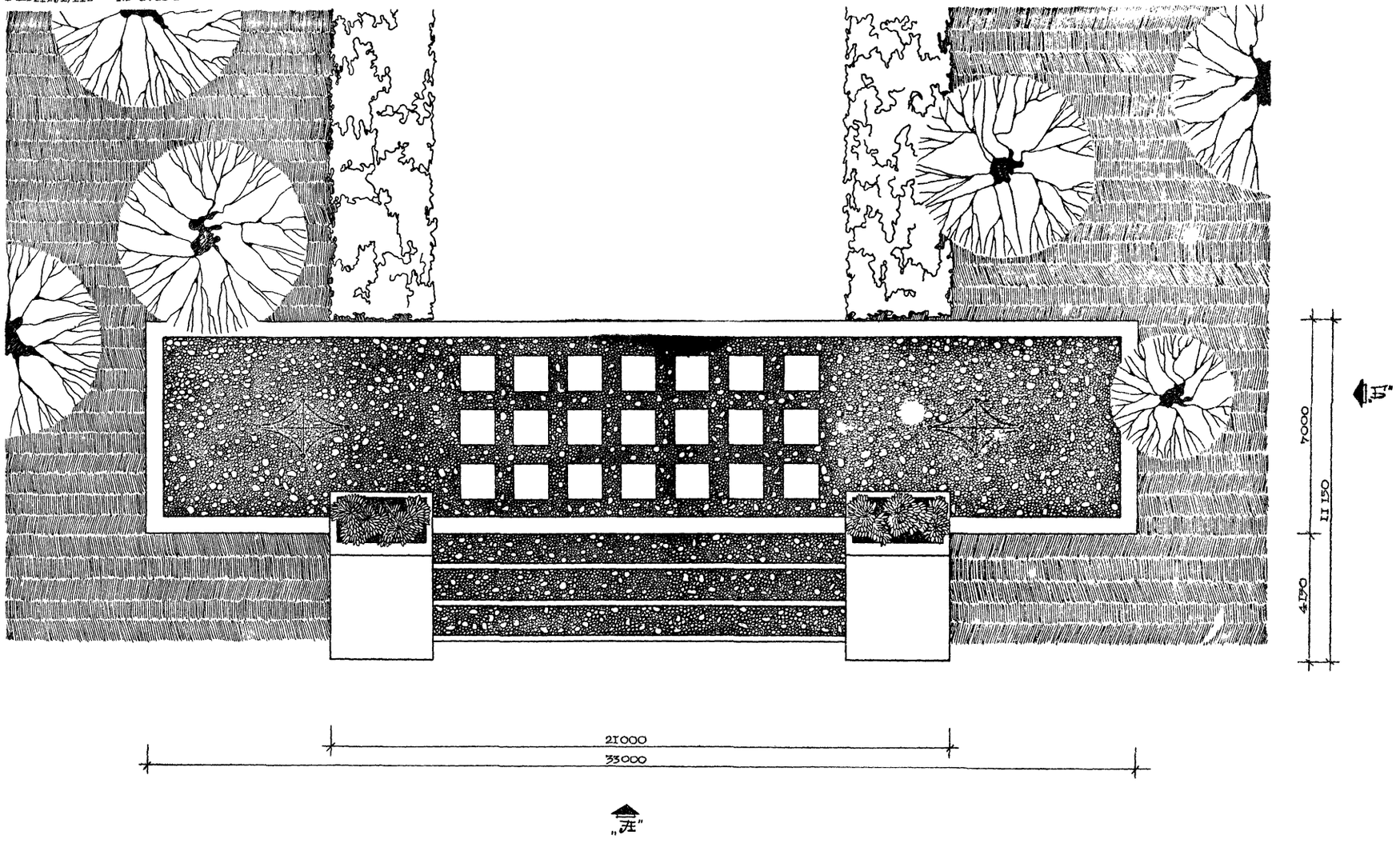

1971 г.	Архитектурно-декоративные входы в сады и парки.	Архитектурно-декоративный вход. Тип 2. Генплан.	Типовой проект 330-11	Альбом I	Лист АС-15

ЦНИИП Градостроительства г. Москва

Зам. гл. инж. н-та	Ермаков	Ст. инж.	Кузнецова
И.о. рук. маст.	Овчинников	Ст. техн.	Сапожникова
Гл. арх. пр.	Овчинников	Копиров.	Простякова
Гл. инж. пр.	Леонтьев	Проверил	Леонтьев
Рук. гр. арх.	Еремина		

Фасад „А"

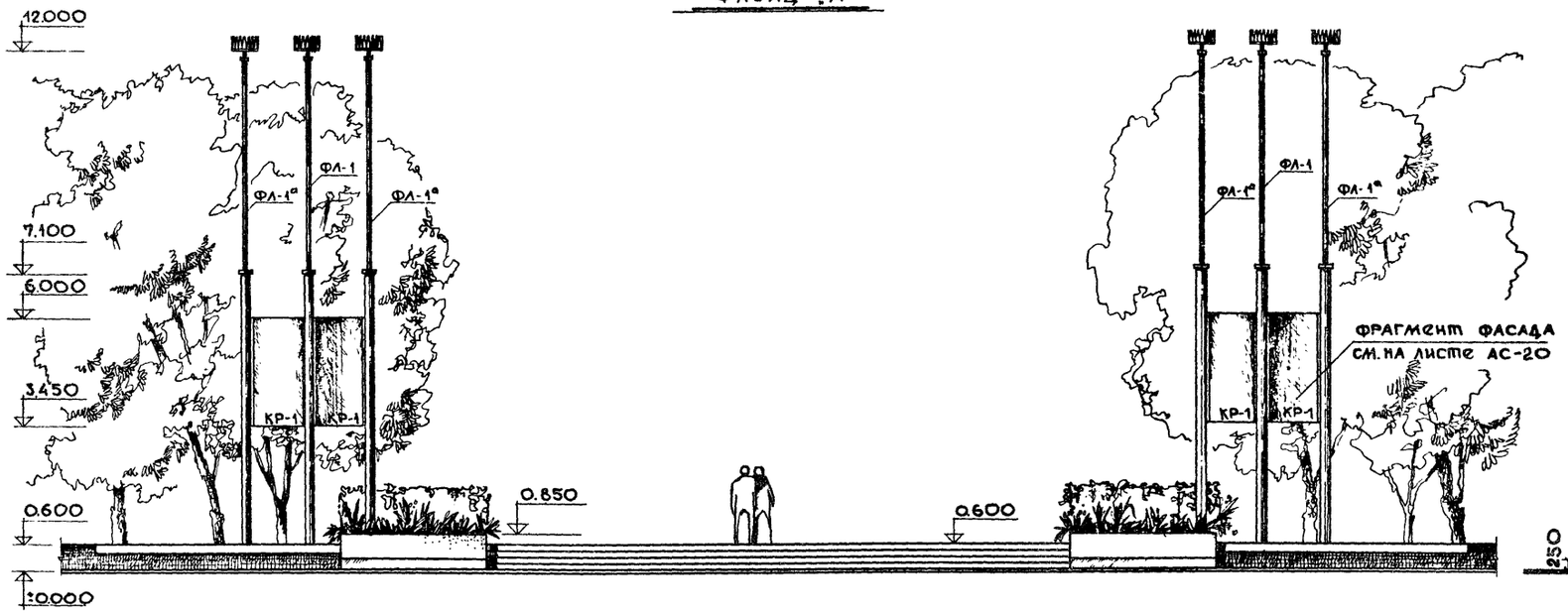

Фасад „Б"

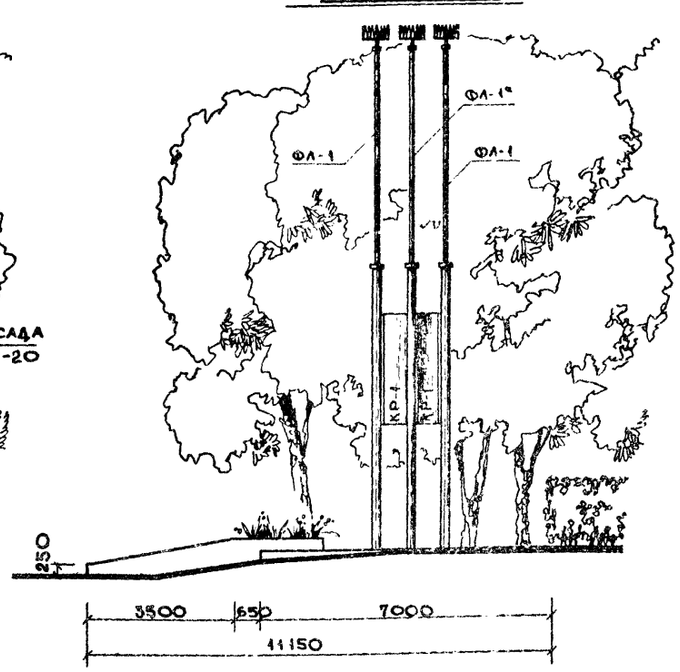

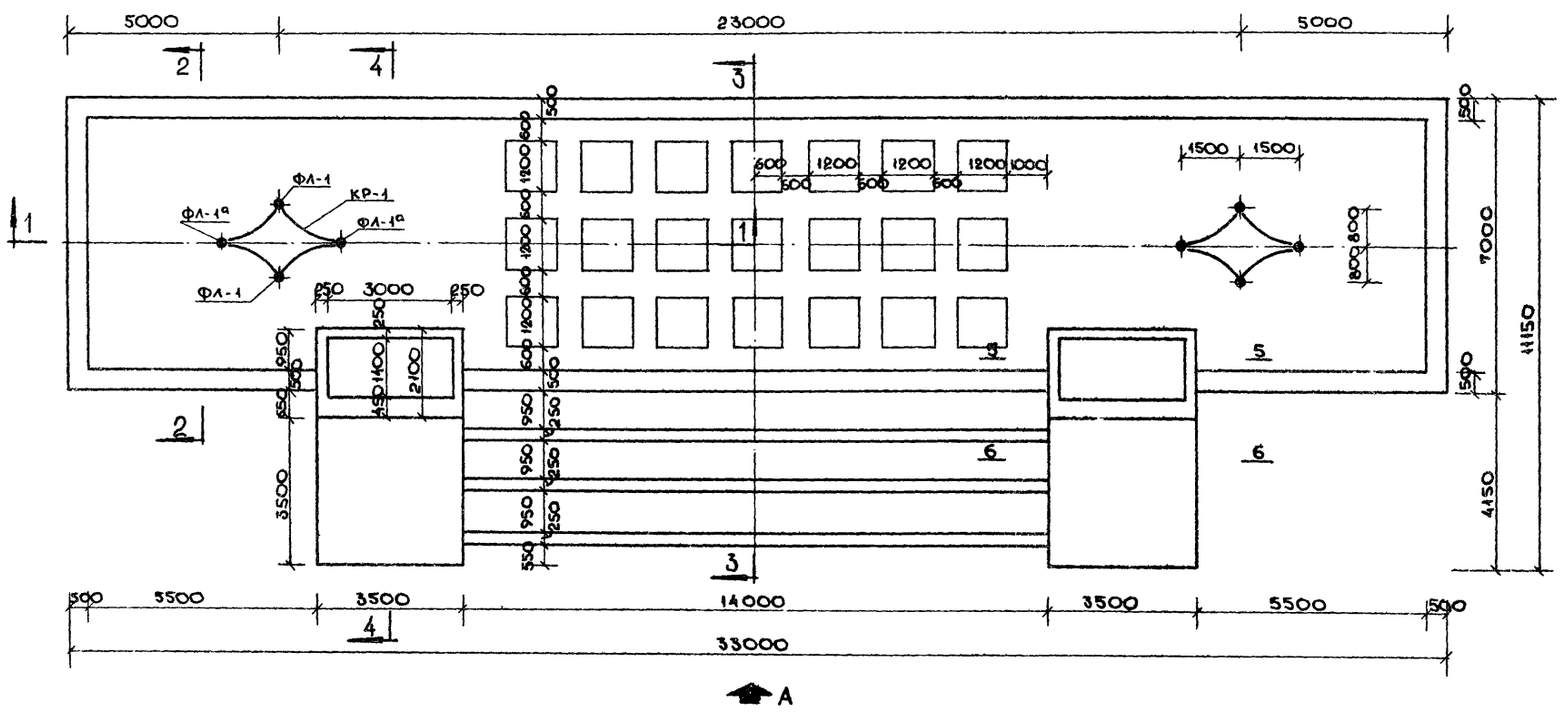

Расход материалов

NN п/п	Наименование материалов	Ед. изм.	Кол.	ГОСТ
1	Бетон М-200	м³	23.79	—
2	Бетон М-50	м³	18.5	—
3	Ст. труба ф 203	кг	1100.0	10704-63
4	—"— ф 102	кг	282.0	10704-63
5	Ст. труба ф 48	кг	9.0	—"—
6	Ст. труба ф 25	кг	12.4	—"—
7	Сталь полосовая δ=4	кг	342.0	103-57
8	∠ 32×3	кг	242.0	8509-57
9	Фанера δ=4	м²	27.2	11349-65
10	Пластик листовой	м²	27.2	9590-61

Примечания:

1 Марку ФЛ-1 см. лист АС-19
2 Марку КР-1 см. лист АС-20
3 Разрезы 1-1÷4-4 см. лист АС-16 и АС-17
4 Указания по отделке изготовлению и монтажу см. пояснительную записку.

1971г.	Архитектурно-декоративные входы в сады и парки.	Архитектурно-декоративный вход. Тип 2. Фасад „А", „Б". План. Расход материалов.	Типовой проект 330-11	Альбом I	Лист АС-16

Разрез 1-1

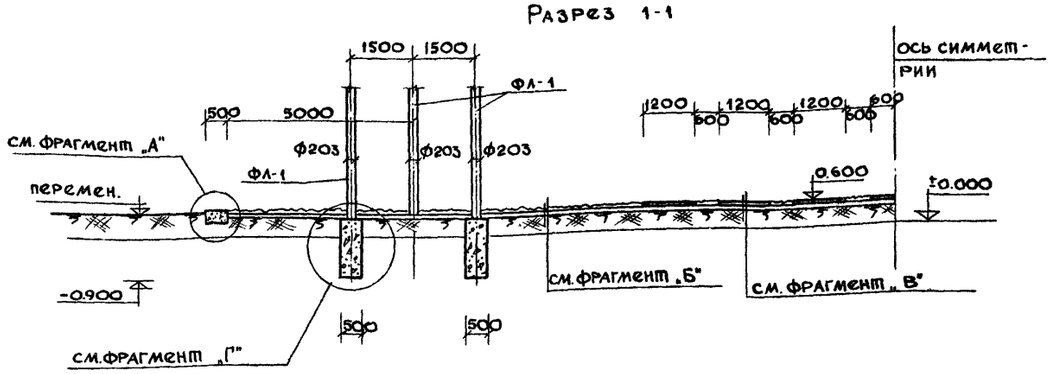

Разрез 2-2

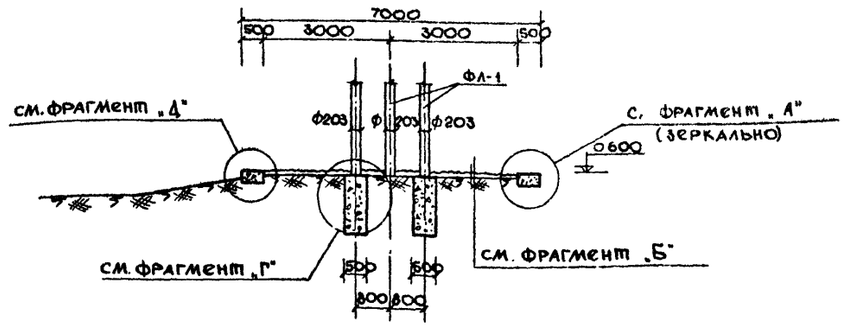

Фрагмент „А"

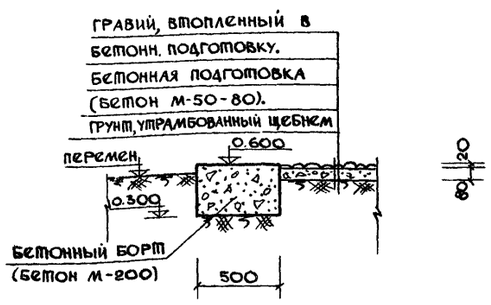

Фрагмент „Б"

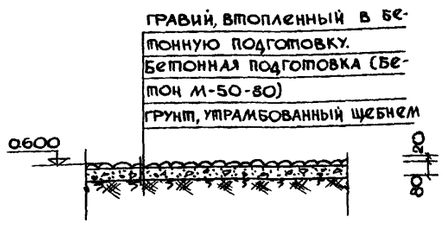

Фрагмент „Д"

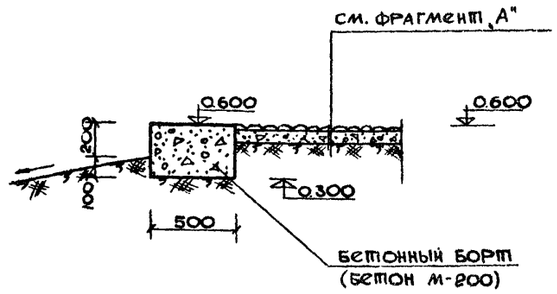

Фрагмент „В"

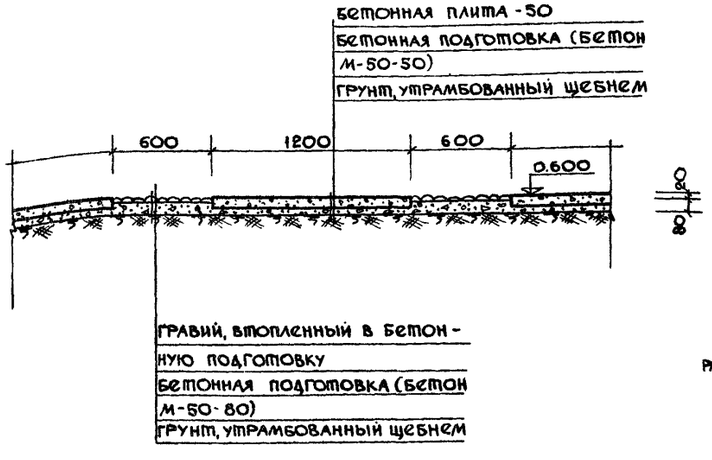

Фрагмент „Г"

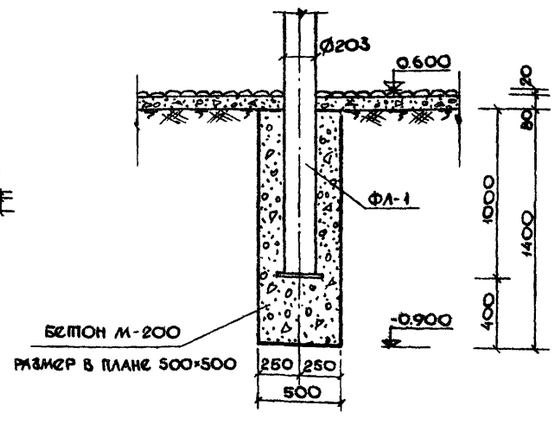

Примечания:

1. Данный чертеж смотреть совместно с черт. АС-16
2. Бетонные работы по покрытию площадки производить после окончания монтажа флагштоков (марок ФЛ-1).

1971г	Архитектурно-декоративные входы в сады и парки.	Архитектурно-декоративный вход. Тип 2. Разрезы 1-1, 2-2. Фрагменты „А", „Б", „В", „Г", „Д".	Типовой проект 330-11	Альбом I	Лист АС-17

ЦНИИП Градостроительства г. Москва

Зам. гл. инж. ч. Кузнецова; Н.О. рук. маст. Кузнецова; Гл. арх. пр. Озчинчиков; Гл. инж. пр. Озчинчиков; Ст. инж. Леонтьев; Рук. гр. арх. Еремина; Ст. техн. Карпач; Копиров Простякова; Проверил Леонтьев

Разрез 3-3

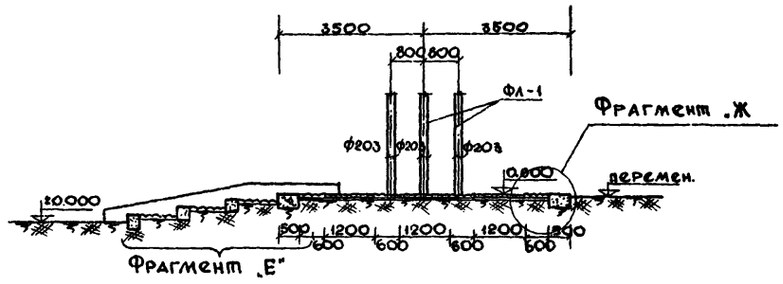

Разрез 4-4

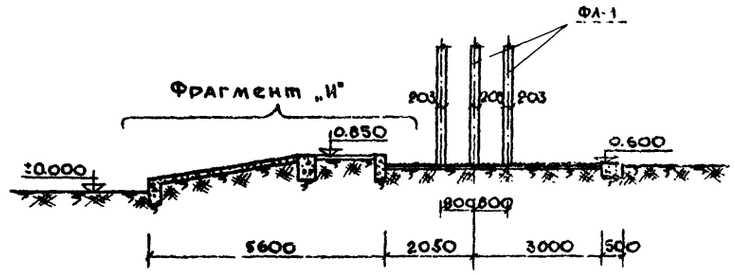

Фрагмент „Е"

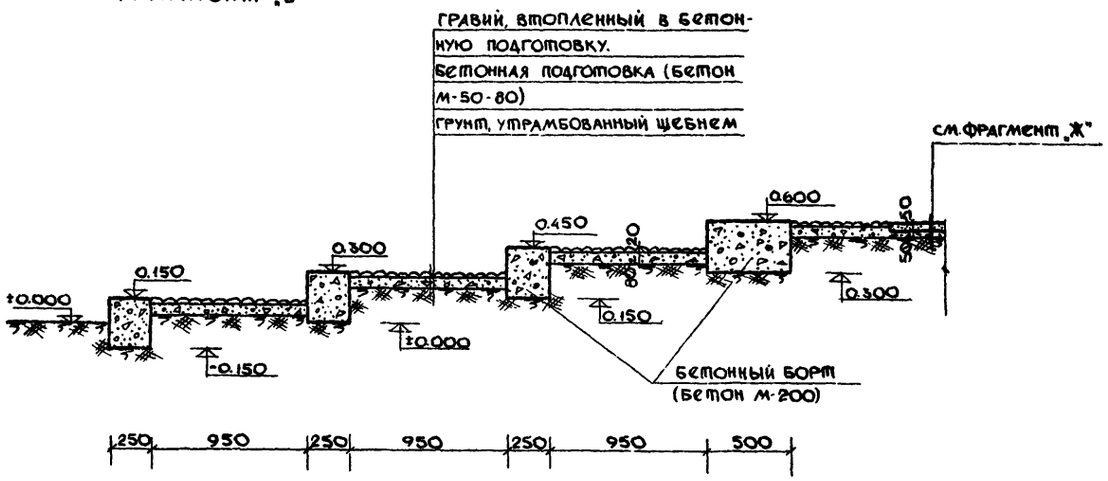

Фрагмент „Ж"

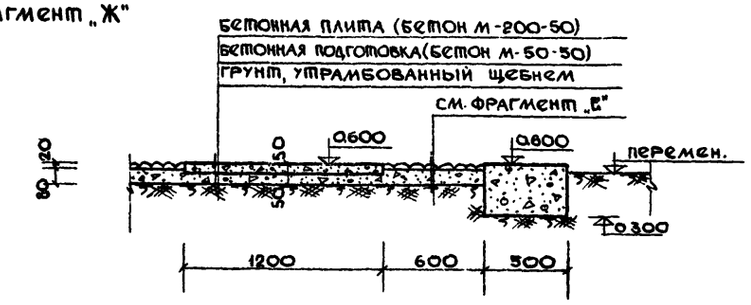

Фрагмент „И"

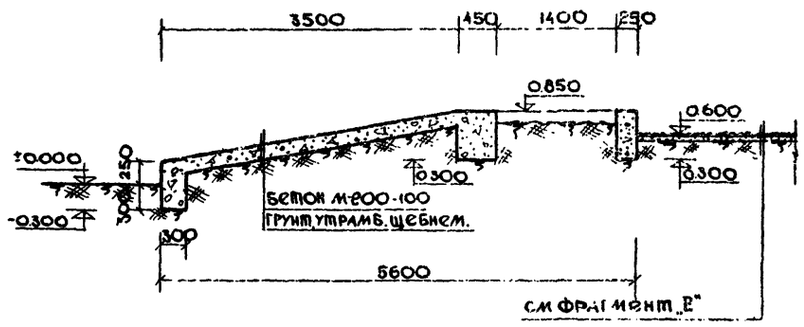

Сечение 5-5



Сечение 6-6

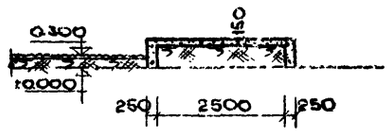

Примечания

1 Данный чертеж смотреть совместно с черт. АС-16

1971г.	Архитектурно-декоративные входы в сады и парки.	Архитектурно-декоративный вход. Тип 2. Разрезы 3-3, 4-4. Фрагменты „Е", „Ж", „И". Сечения 5-5, 6-6.	Типовой проект 330-11	Альбом I	Лист АС-18

ЦНИИЭП Градостроительства г. Москва

Ст. инж. Кузнецова
Ст. техн. Карпач
Копров. Простакова
Провери. Леонтьев
Гл. арх. пр. Овчинников
Гл. инж. пр. Леонтьев
Рук. гр. арх. Еремина

ФЛ-1

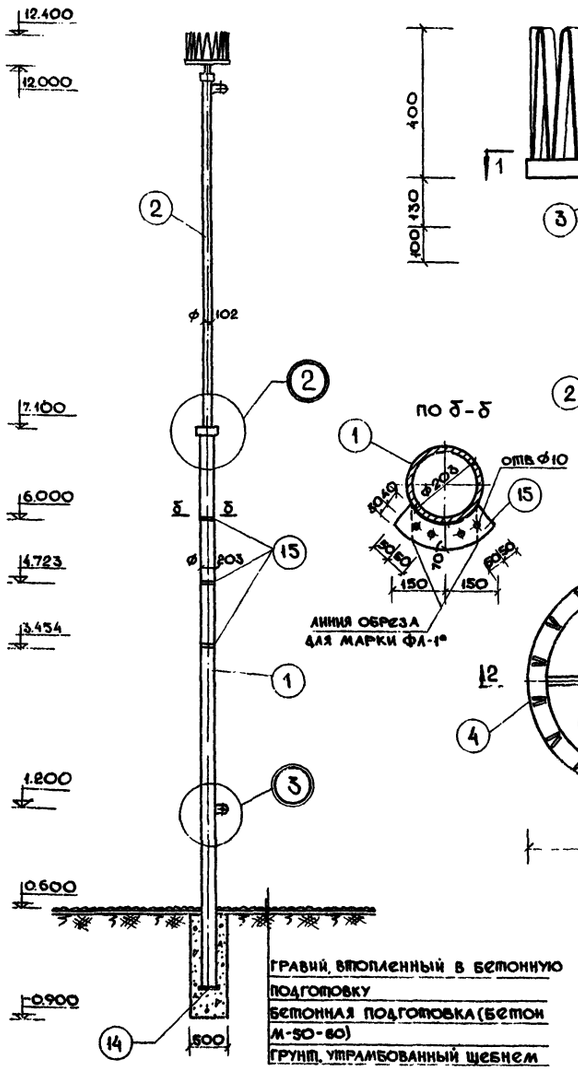

Фрагмент флагштока ФЛ-1

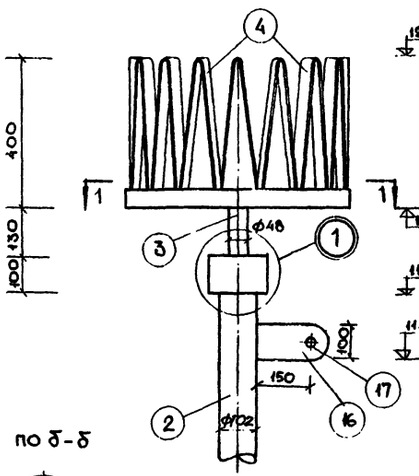

а-а

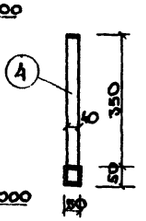

по δ-δ

по 1-1

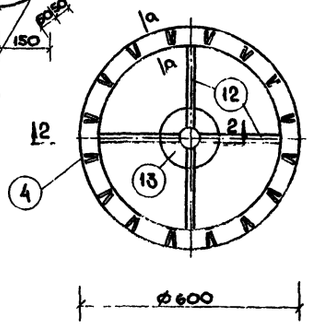

1

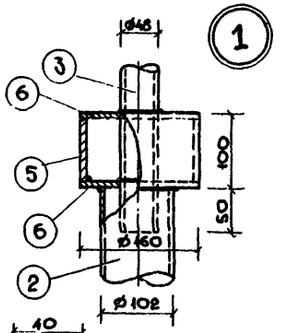

2

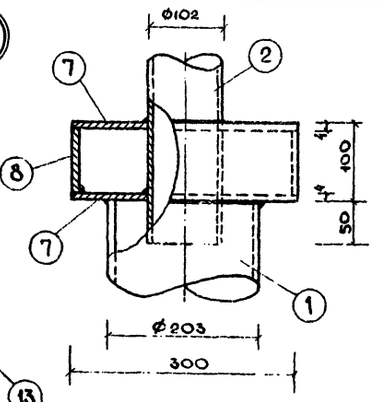

по 2-2

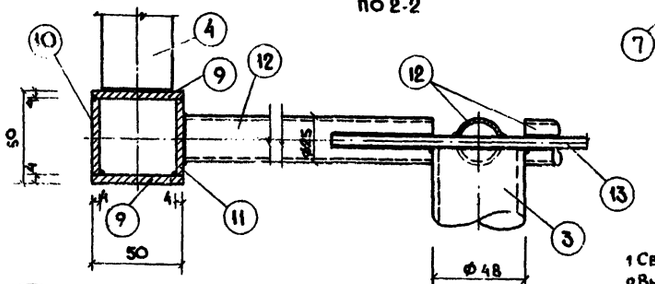

3

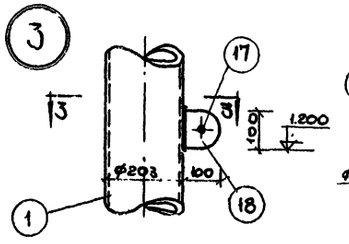

по 3-3

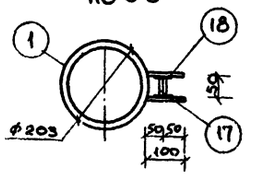

Спецификация металла на марку ФЛ-1 (шт.8).

№ поз.	Сечения эл-та мм	Длина эл-та мм	Кол. элем. шт.	Общ. длина	Вес кг поз.	Вес кг марки
1	труба ф203	8000	1	8.0	137.0	
2	труба ф102	4820	1	4.82	35.2	
3	труба ф48	290	1	0.29	1.13	
4	-4×40	710	16	11.4	14.4	
5	-4×92	503	1	0.51	1.55	
6	-4×160	160	2	0.32	1.60	
7	-4×300	300	2	0.60	5.65	
8	-4×92	940	1	0.94	2.92	
9	-4×50	1890	2	3.78	5.9	
10	-4×42	1890	1	1.89	2.46	
11	-4×42	1570	1	1.57	2.04	
12	труба ф25	236	4	0.95	1.55	
13	-4×160	160	1	0.16	0.81	
14	-4×300	300	1	0.3	2.82	
15	-4×70	300	3	0.9	1.98	219.0
16	-4×100	200	2	0.4	1.26	
17	ф10	50	2	0.1	0.06	
18	-4×100	100	2	0.2	0.63	

Примечания:

1 Сварку производить электродом э-42.
2 Высота сварных швов 3 мм.
3 Сварные швы зачистить заподлицо с изделием.
4 Для марки ФЛ-1а поз. 15 обрезать в соответствии с сеч. δ-δ.

1971г.	Архитектурно-декоративные входы в сады и парки.	Архитектурно-декоративный вход. Тип 2. Марка ФЛ-1. Узлы 1,2,3. Спецификация.	Типовой проект 330-11	Альбом I	Лист АС-19

Фрагмент фасада

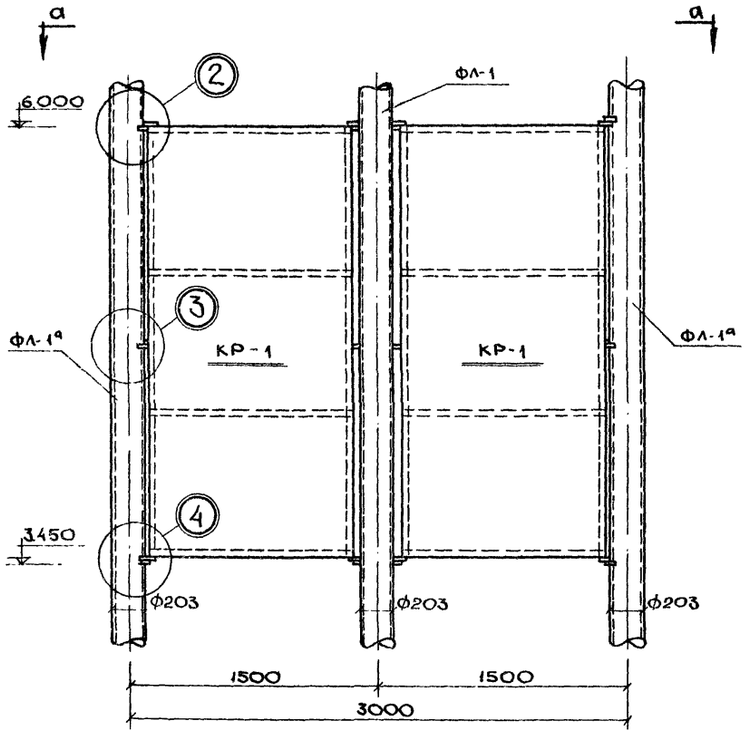

по а-а

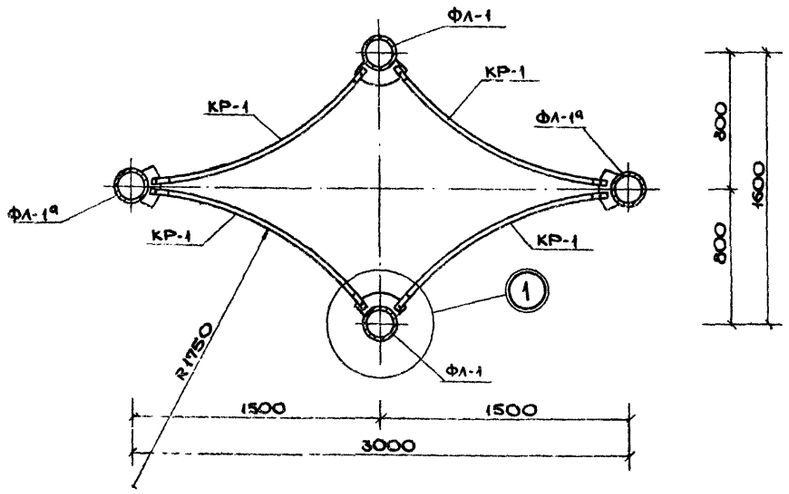

КР-1

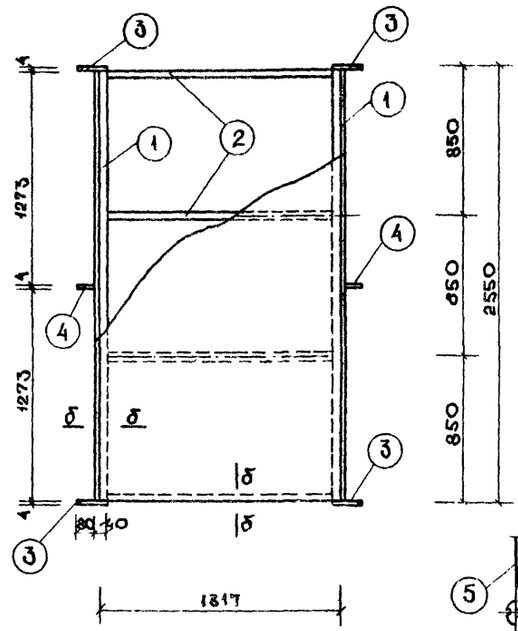

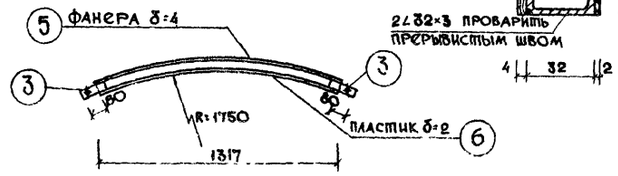

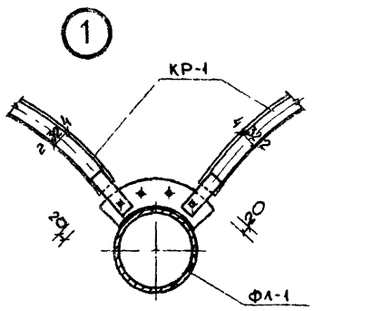

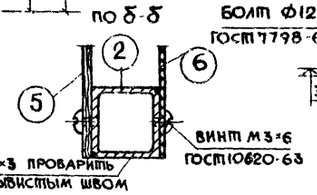

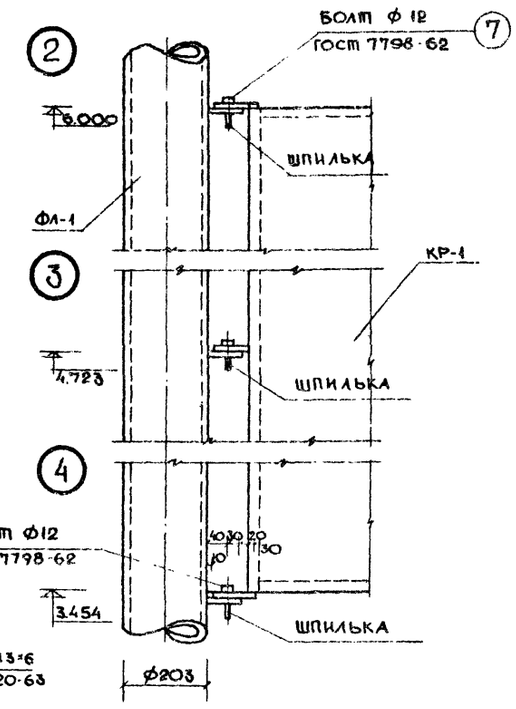

Спецификация материалов на марку КР-1 (шт. 8)						
NN поз.	Сечение элемента мм	Длина элемента мм	Кол. элем. шт.	Общая длина м	Вес кг	
					поз.	марки
1	2∠32×3	2550	2	5.1	14.8	31.13
2	2∠32×3	1325	4	5.3	15.5	
3	-4×32	120	4	0.48	0.43	
4	-4×32	80	2	0.16	0.20	
7	Болт М12	25	6	-	0.20	
5	Фанера δ=4	1325×2550	1	2.55	3.4 м²	3.4 м²
6	Пластик δ=2	1325×2550	1	2.55	3.4 м²	3.4 м²

Примечания:

1. Данный чертеж смотреть совместно с черт. АС-16
2. Фанеру и пластик (поз. 5, 6) крепить к металлическому каркасу марку КР-1 винтами с шагом 50 мм.

1971г.	Архитектурно-декоративные входы в сады и парки	Архитектурно-декоративный вход. Тип 2. Фрагмент фасада. Марка КР-1. Узлы 1,2,3,4 Спецификация.	Типовой проект 330-11	Альбом I	Лист АС-20

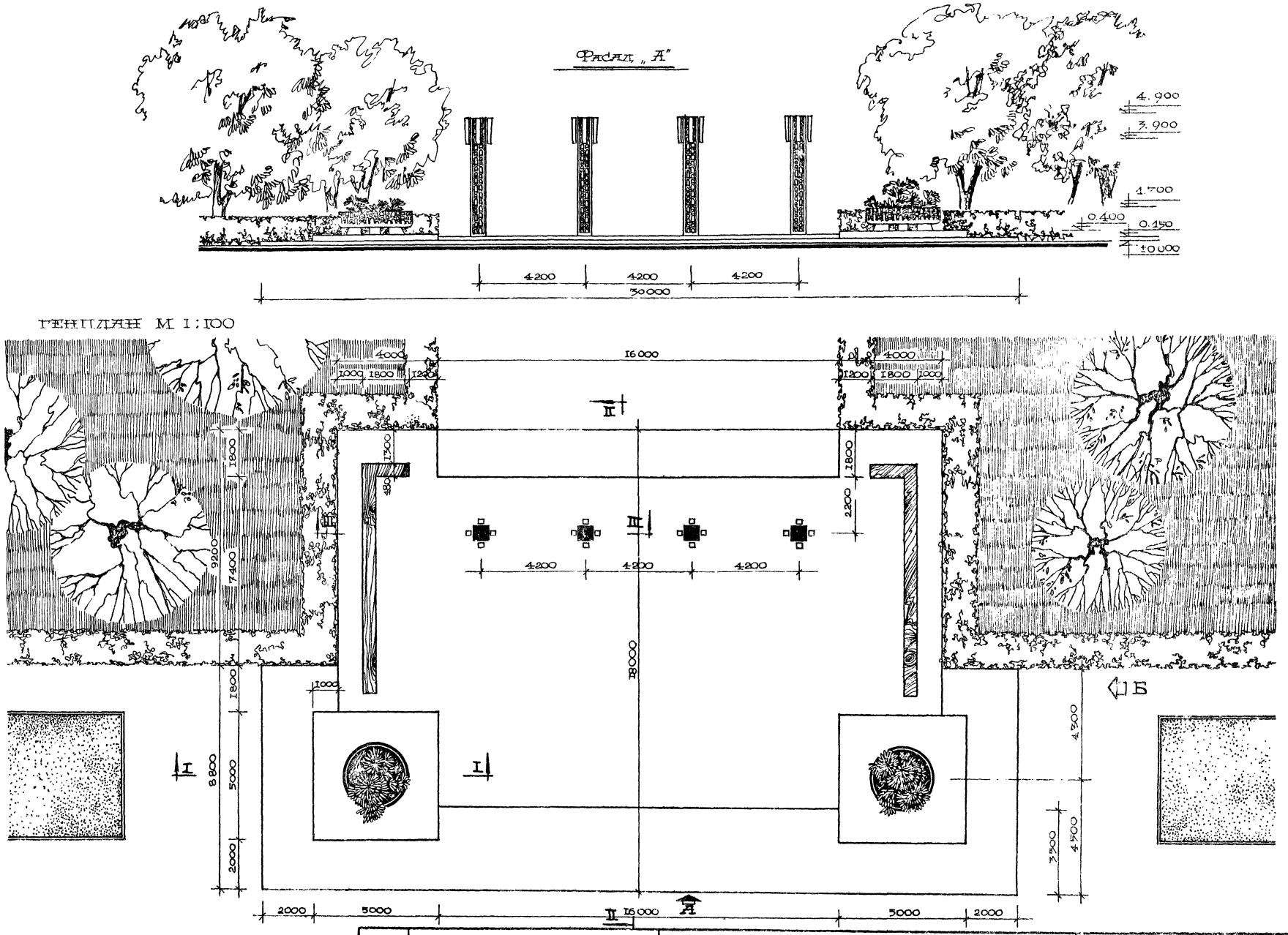

1971г.	Архитектурно-декоративные входы в сады и парки.	Архитектурно-декоративный вход. Тип 3. Фасад „А". Генплан.	Типовой проект 330-11	Альбом I	Лист АС-21

ЦНИИП Градостроительства г. Москва

Амплинж. и тад. Ю. Рук. маст. Л. Арх. пр. Гл. инж. пр. Рук. гр. арх. Двинников Двинников Леонтьев Еремина

Ст. инж. Ст. техн. Копиров. Проверил Кузнецова Сапожникова Простякова Леонтьев

Фасад „Б"

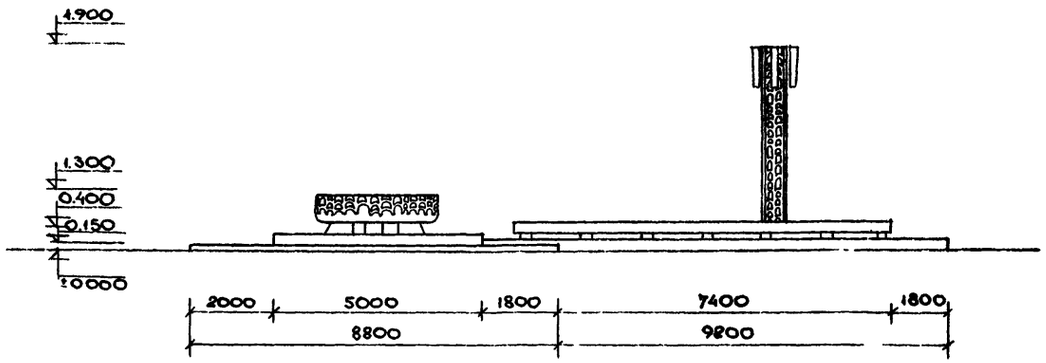

Разрез II-II

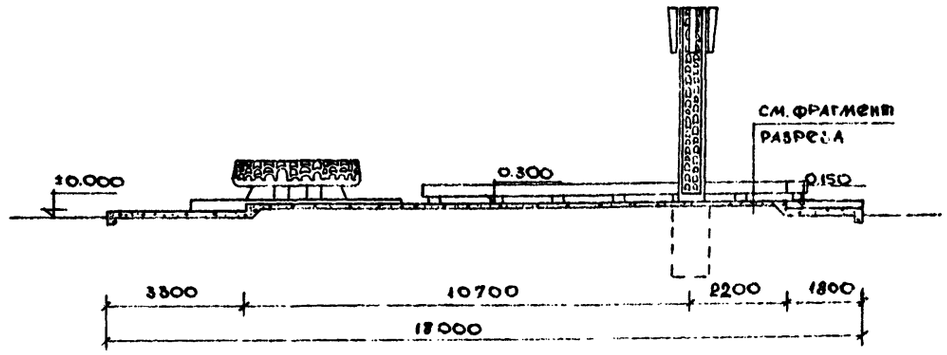

Разрез III-III

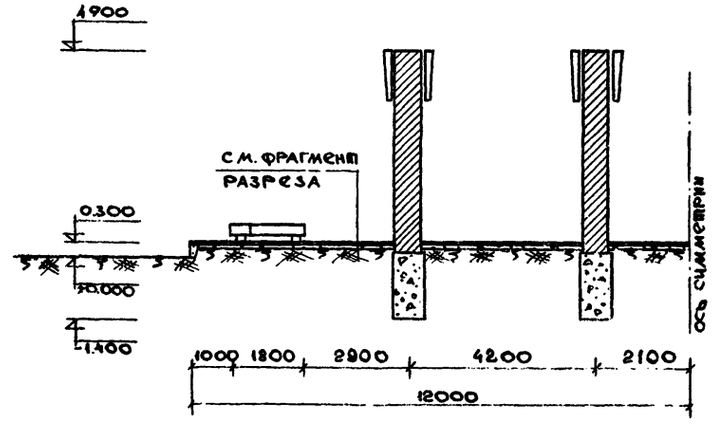

Разрез I-I

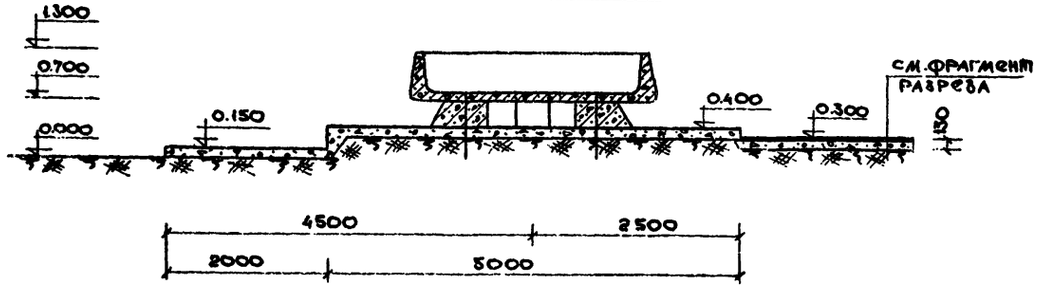

Расход материалов

№№ п.п.	Наименование материала	Ед. изм	Кол-во	ГОСТ
1	Бетон М-150	$м^3$	77.8	——
2	Бетон М-200	$м^3$	1.70	——
3	Кирпич М-75	$м^3$	8.36	7484-69
4	Сталь арматурная	кг	16.74	5781-61
5	Труба стальная ф1"	кг	15.5	3262-62
6	Труба ф 1¼"	кг	16.6	——"——
7	Древесина	$м^3$	0.78	8486-66
8	Болт М12×350	кг	21.4	7798-62
9	Сталь δ=2мм	кг	75.0	380-60
10	Стекло δ=4мм	$м^2$	9.30	111-65*
11	Резиновый профиль Ч/стек	п.м.	16.0	——

Примечания:

1. Декоративную вазу см. лист АС-25 и АС-26
2. Фрагменты разрезов см. лист АС-23
3. Данный лист рассматривать совместно с листами АС-21, АС-23.

Замглавного арх. Семаков
Ст. инж. Сапожникова
Ст. техн. Копирова
Гл. инж. пр. Троицкая
Гл. арх. пр. Лемпицкий
Рук. арх. Еремина
Ст. инж. Звинников
Ст. техн. Обучников
Гл. инж. пр. Лемпицкий
Рук. арх. Еремина

ЦНИИП Градостроительства г. Москва

1971г.	Архитектурно-декоративные входы в сады и парки.	Архитектурно-декоративный вход. Тип 3. Фасад „Б" Разрезы I-I÷III-III. Расход материалов.	Типовой проект 330-11	Альбом I	Лист АС-22

Фрагмент разреза 1-1

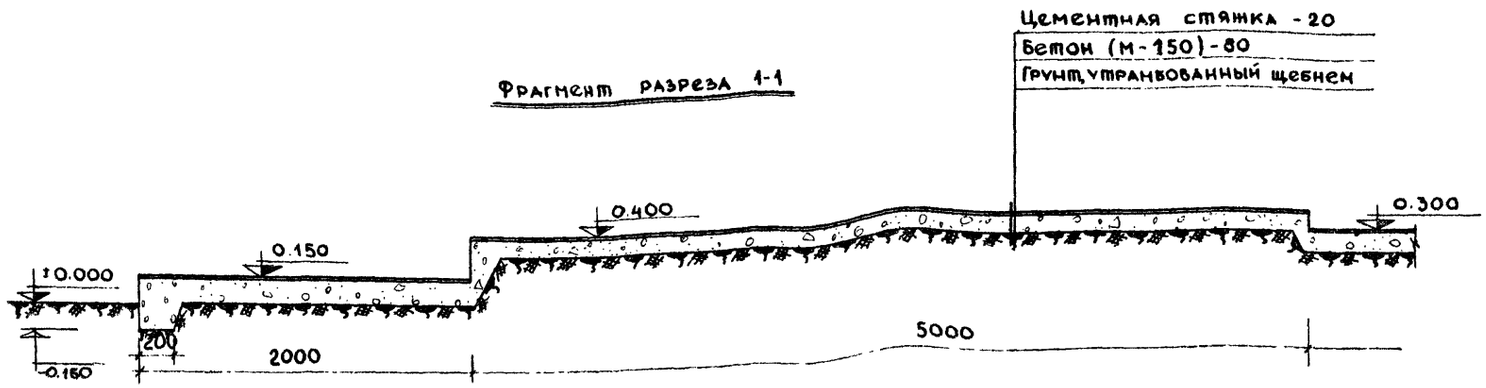

Фрагмент разреза 2-2

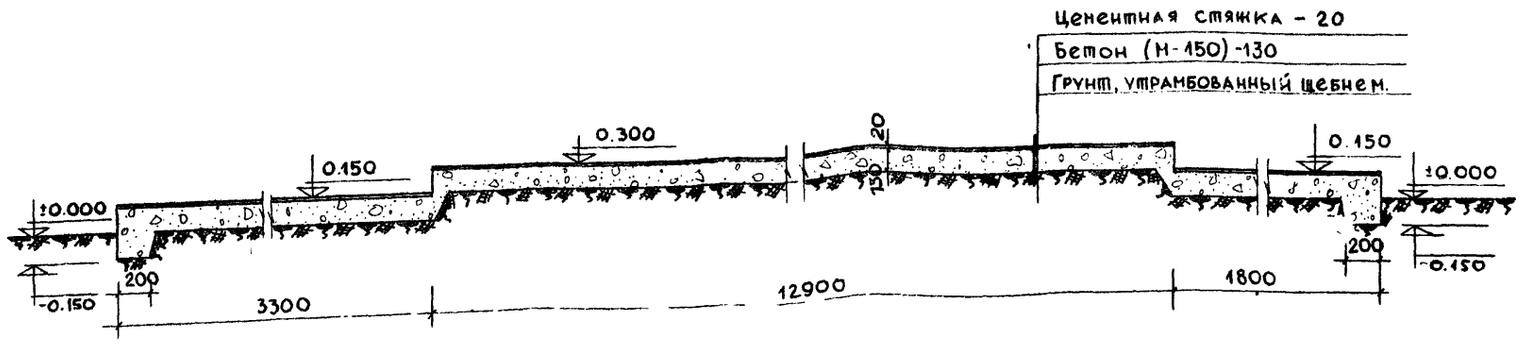

Фрагмент разреза 3-3

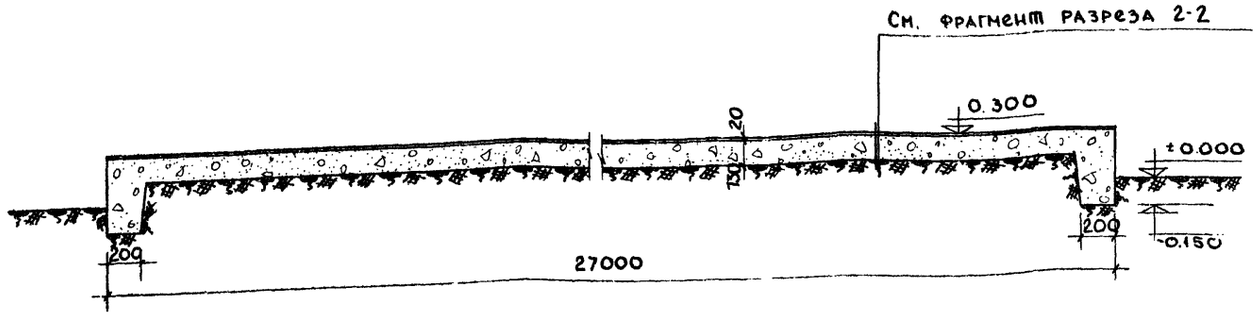

Примечания:

1. На фрагментах разрезов столбы, декоративные вазы и скамьи условно не показаны.
2. Смотреть совместно с черт. АС-22

1971г.	Архитектурно-декоративные входы в сады и парки.	Архитектурно-декоративный вход. Тип 3. Фрагмент разрезов 1-1-3-3.	Типовой проект 330-11	Альбом I	Лист АС-23

НИИП Градостроительства г. Москва

Зам. гл. инж. н-та — Ермаков; И.о. рук. маст. — Овчинников; Гл. арх. пр. — Овчинников; Гл. инж. пр. — Леонтьев; Ст. инж. — Кузнецова; Ст. техн. — Карпач; Ст. техн. — Логатина; Ст. техн. — Тупиров; Проверил — Леонтьев; Рук. гр. арх. — Еремина

Фрагмент столба

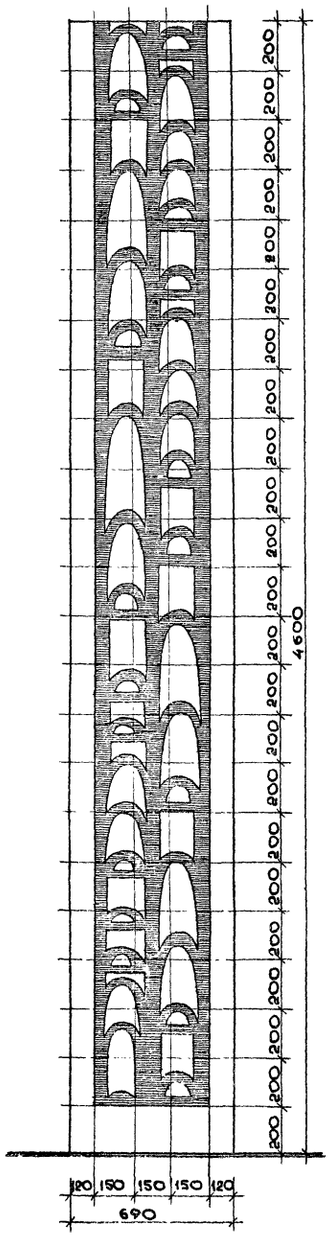

Фасад А-А

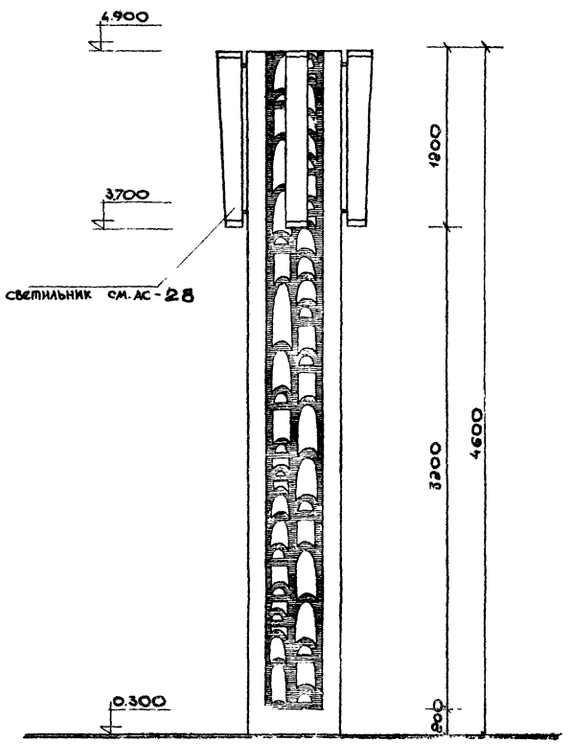

План

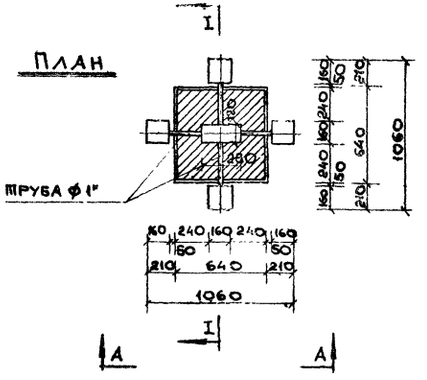

Разрез I-I

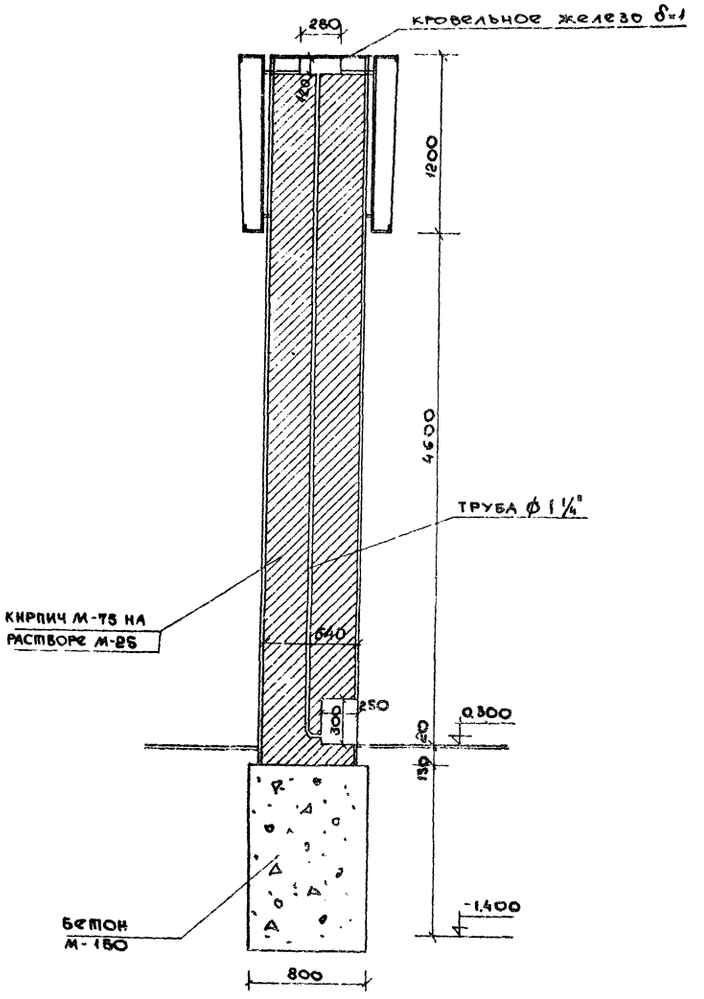

Примечания:

1. Столбы и цветочницы отделываются способом „сграфито". Нижний слой – терракотового цвета, верхний – золотистая охра (светлая).
2. Смотреть совместно с листом ЭО-2.

1971 г.	Архитектурно декоративные входы в сады и парки.	Архитектурно-декоративный вход. Тип 3. Столб. Фасад А-А. План. Разрез 1-1	Типовой проект 330-11	Альбом I	Лист АС-24

ЦНИИП Градостроительства г. Москва

Зам. гл. инж. и-та | Ермаков | Ст. техн. | Сапожникова
И.о. рук. маст. | Овчинников | Ст. инж. | Кузнецова
Гл. арх. пр. | Овчинников | Копиров. | Простякова
Гл. инж. пр. | Леонтьев | Проверил | Леонтьев
Рук. гр. арх. | Еремина

Фасад

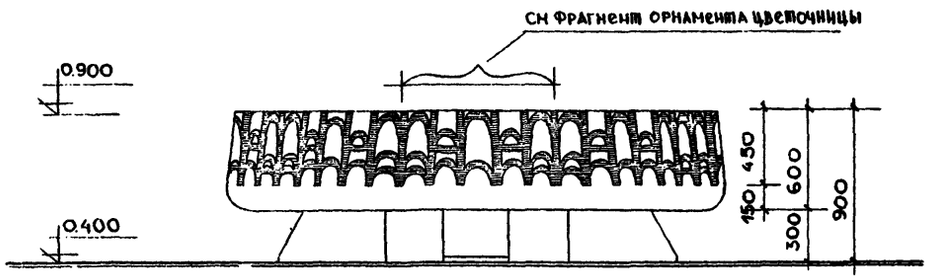

Разрез I-I

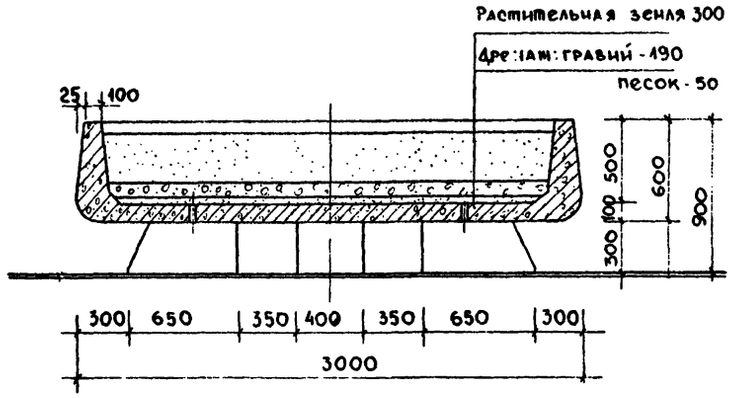

Фрагмент профиля цветочницы

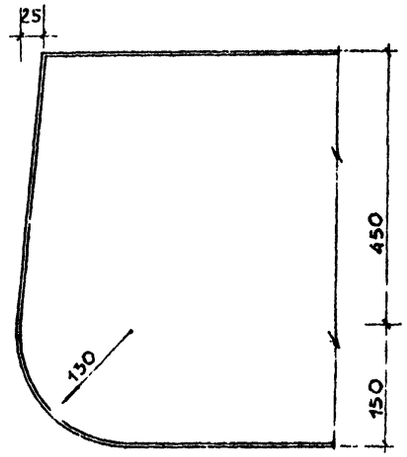

План

м 1:25

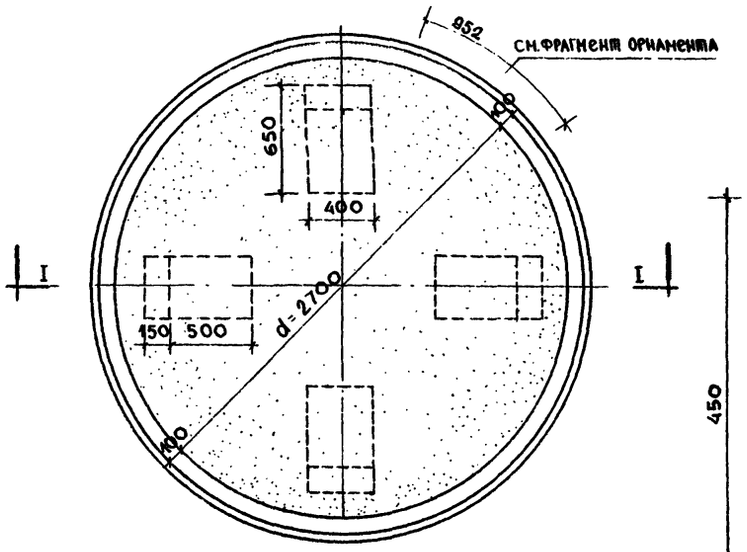

Фрагмент орнамента цветочницы (развертка)

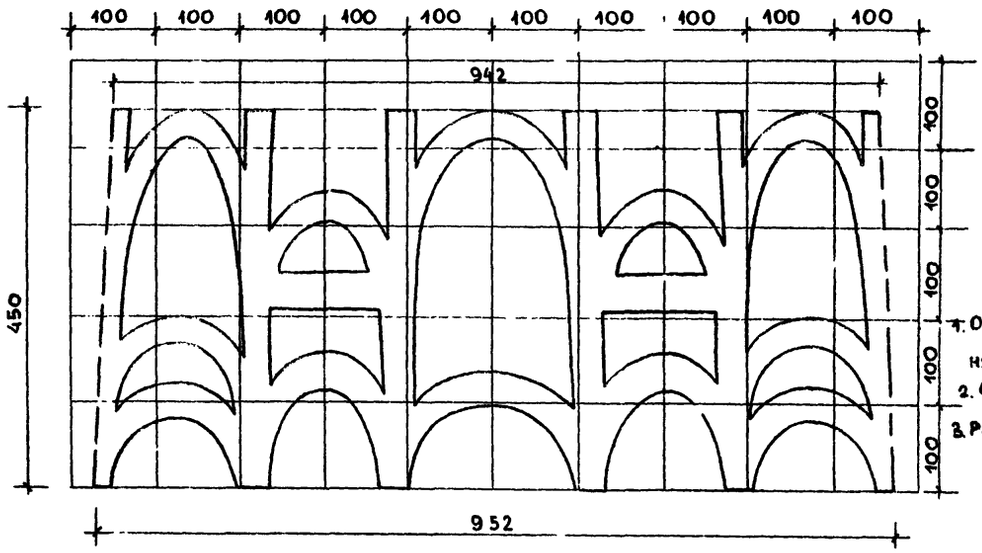

Примечания

1. Орнамент цветочницы выполняется способом сграффито.
2. Смотреть совместно с листом АС-26
3. Размеры даны в мм.

ЦНИИП Градостроительств. г. Москва	1971г.	Архитектурно-декоративные входы в сады и парки.	Архитектурно-декоративный вход. Тип 3. Цветочница. План. Фасад. Разрез 1-1. Фрагмент орнамента.	Типовой проект 330-11	Альбом I	Лист АС-25

Опалубка чаши 4-1

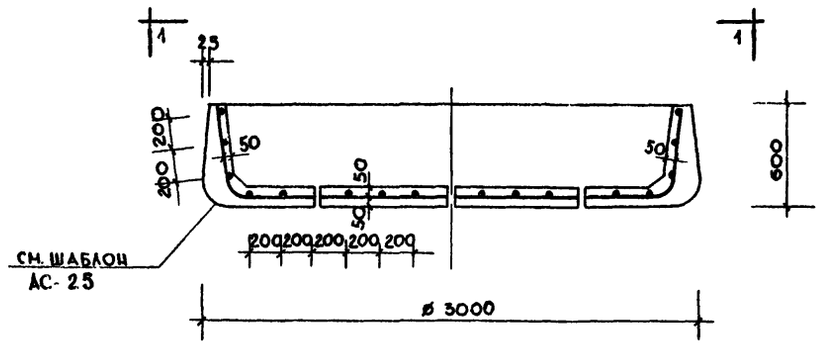

По 1-1

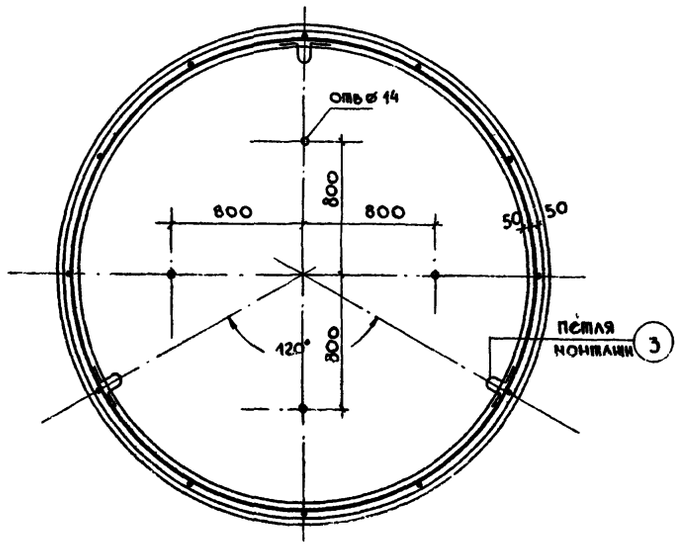

Армирование чаши 4-1

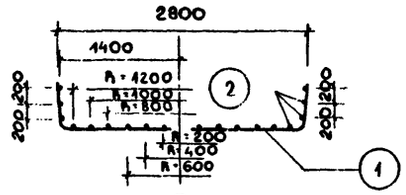

План

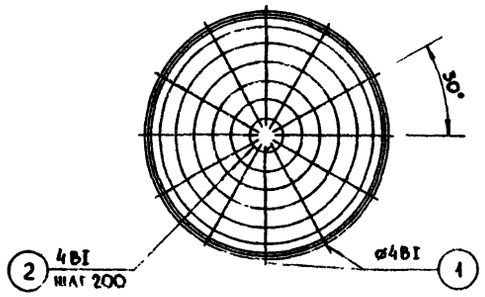

Опора О-1 под чашу

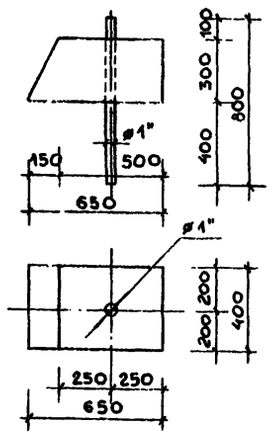

Спецификация арматуры

Марка изд.	NN поз.	Эскиз стержня	ø мм	Кол. поз.	Длина поз. мм	Длина общ. м	Вес кг поз.	Вес кг марки
4-1 шт. 1	1	1300	4BI	12	1900	22.8	2.23	8.37
	2	см 280 400	4BI	9	-	52.86	5.2	
	3	60 120 120 130	8AI	3	560	1.68	0.94	

Расход материалов на вазу (шт 2)

Марка эл-та	Бетон М200 м³	Сталь кг 4BI	Сталь кг 8AI	Кол. шт.	Бетон М200 м³	Сталь кг 4BI	Сталь кг 8AI
4-1	1.386	7.43	0.94	1	1.386	7.43	0.94
О-1	0.075	—	—	4	0.3	—	—

Примечания

1. Расход труб ø1" по ГОСТу 3262-62 на закладные детали опор - 7.75 кг.
2. Указания по изготовлению, монтажу и отделке см пояснительную записку.

ЦНИИП Градостроительства Москва	1971г.	Архитектурно-декоративные входы в сады и парки.	Архитектурно-декоративный вход. Тип 3. Цветочница. Опалубка чаши. Армирование чаши. Опора. Спецификация арматуры. Расход материалов.	Типовой проект 330-11	Альбом I	Лист АС-26

Гл. инж. проекта Ковригин
Ст. инж. Обычников
Ст. техн. Обычников
Копиров. Лопатина
Проверил Леонтьев
Гл. арх. пр. Обычников
Гл. инж. пр. Леонтьев
Рук. гр. арх. Еремина

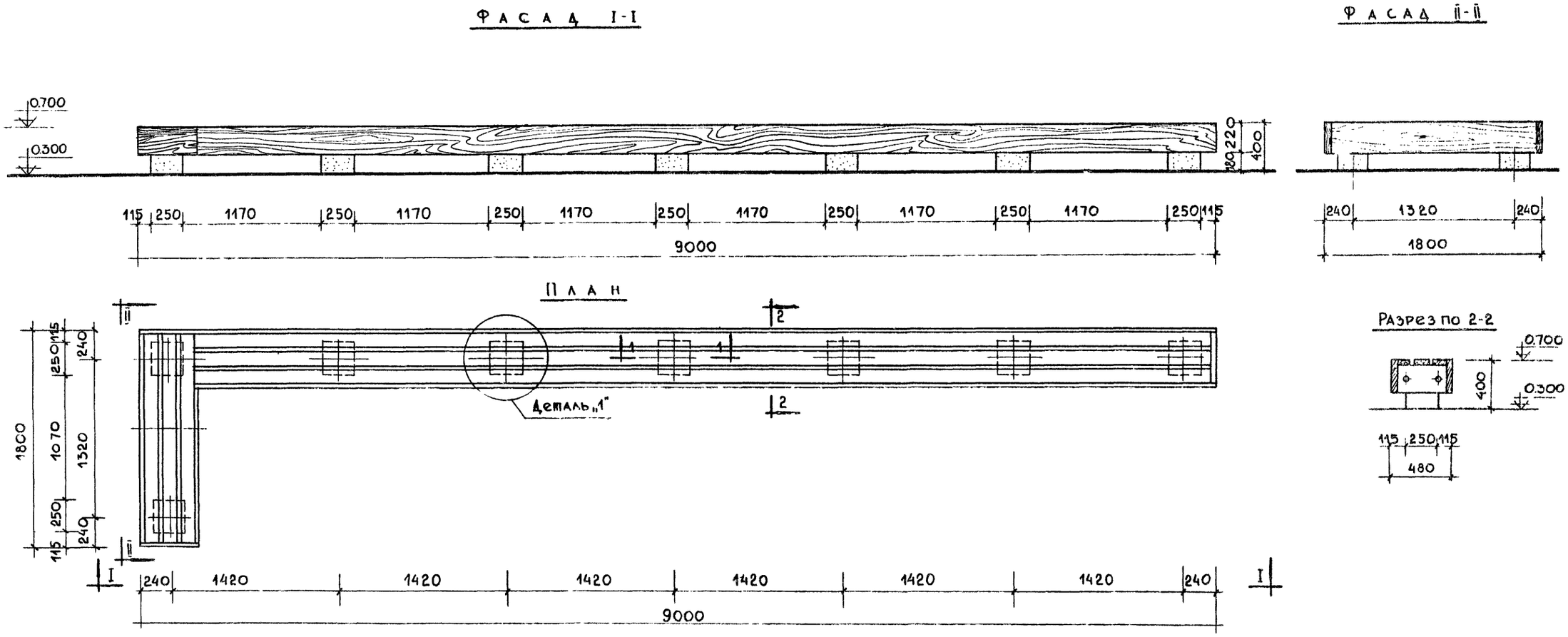

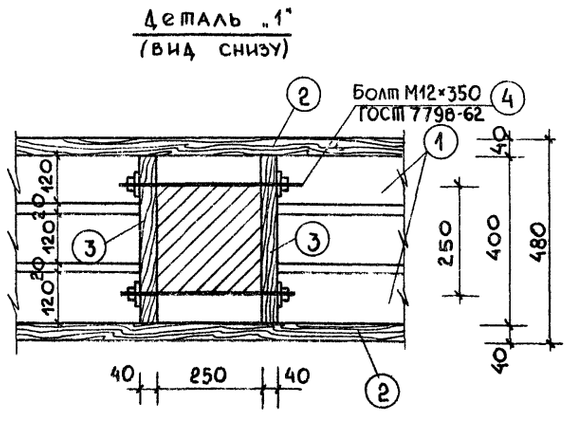

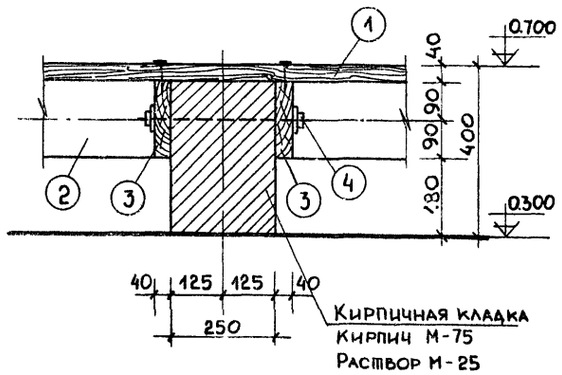

Спецификация древесины на марку							
Марка эл-та	N/N поз.	Сечение мм	Длина поз. мм	Кол. поз	Общая длина м	Об'ем м³ поз	Об'ем м³ марки
СК-1 шт-2	1	120 × 40	—	—	31.26	0.154	0.39
	2	220 × 40	—	—	21.6	0.19	
	3	180 × 40	400	16	6.4	0.046	
Спецификация металла на марку							
СК-1 шт. 2	4	Болт М12×350	350	16	–	10.7 кг	

Примечание

1. Расход кирпича на опоры одной скамьи – 0.18 м³
2. Указания по монтажу изготовлению и отделке см. пояснит. записку.

1971 г.	Архитектурно-декоративные входы в сады и парки.	Архитектурно-декоративный вход. Тип 3. Скамья СК-1. Фасады 1-1, 2-2. План. Разрезы 1-1, 2-2. Деталь 1. Спецификация.	Типовой проект 330-11	Альбом I	Лист АС-27

ЦНИИП Градостроительства г. Москва

Зам. гл. инж. Кузнецова
И.О. рук. маст. Овчинников
Гл. арх. пр. Овчинников
Гл. инж. пр. Леонтьев
Рук. гр. арх. Еремина
Ст. инж. Кузнецова
Ст. техн. Карпач
Копиров. Лопатина
Проверил Леонтьев

Фасад

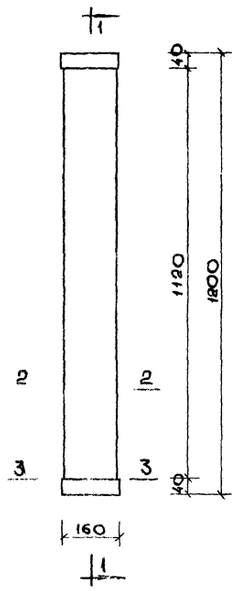

Бок. фасад

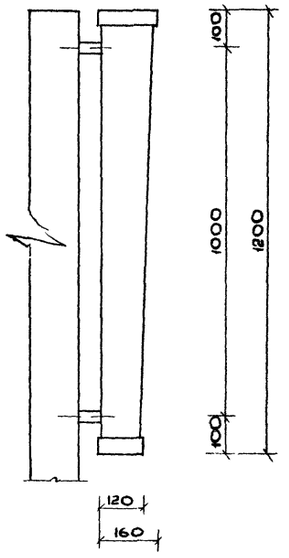

Разрез 1-1

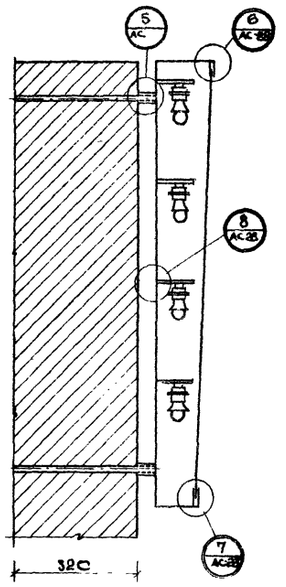

Спецификация металла на марку

Марка эл-та	NN поз.	Сечение мм	Длина поз. мм	Кол. поз.	Общая длина м	Вес кг: поз	Вес кг: марки
Светильник (шт.1с)	1	-2×160	160	1	0.16	0.4	6.26
	2	-2×120	160	1	0.16	0.23	
	3	-2×38	-	-	1.68	1.05	
	4	-3×160	1200	1	1.2	3.0	
	5	труба ф1¼"	50	2	0.1	0.32	
	6	-2×60	100	4	0.4	1.26	

Расход стекла δ=4мм на светильник - 0.53 м²
Расход резинового профиля для стекла - 0.84 м пог.

2-2

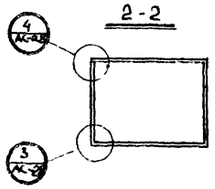

3-3

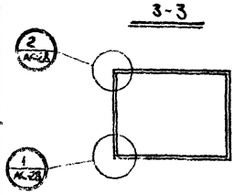

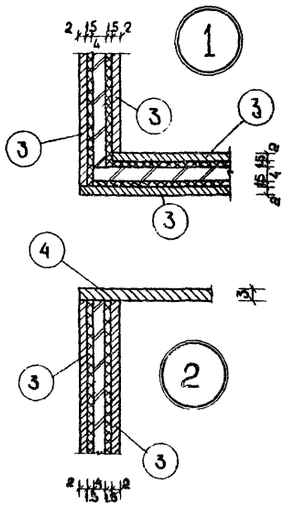

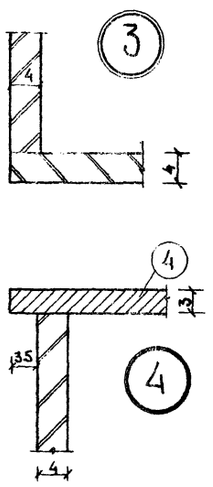

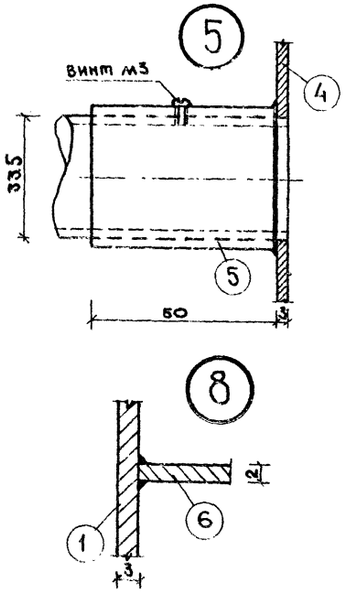

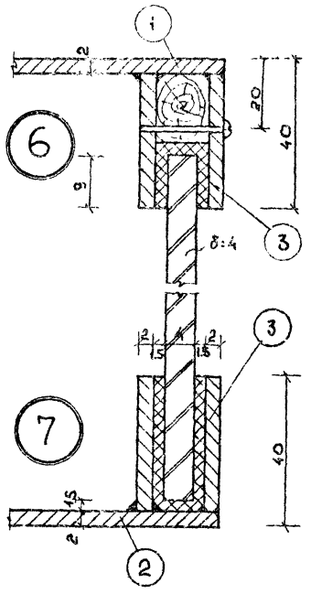

ЦНИИП Градостроительства г. Москва

Гл. инж. Карпин
Ст. техн. Простакова
Копиров. Дроботъ
Проверил Леонтьев
Гл. арх. пр. Ефремина
Гл. инж. пр.
Рук. гр. арх.
Разработал Овчинников
Чертил Овчинников
Гл. арх. мастер

1971г.	Архитектурно-декоративные входы в сады и парки.	Архитектурно-декоративный вход. Тип 3. Светильник. Фасады. Разрезы 1-1 и 3-3. Узлы 1-8. Спецификация.	Типовой проект 330-11	Альбом I	Лист АС-28

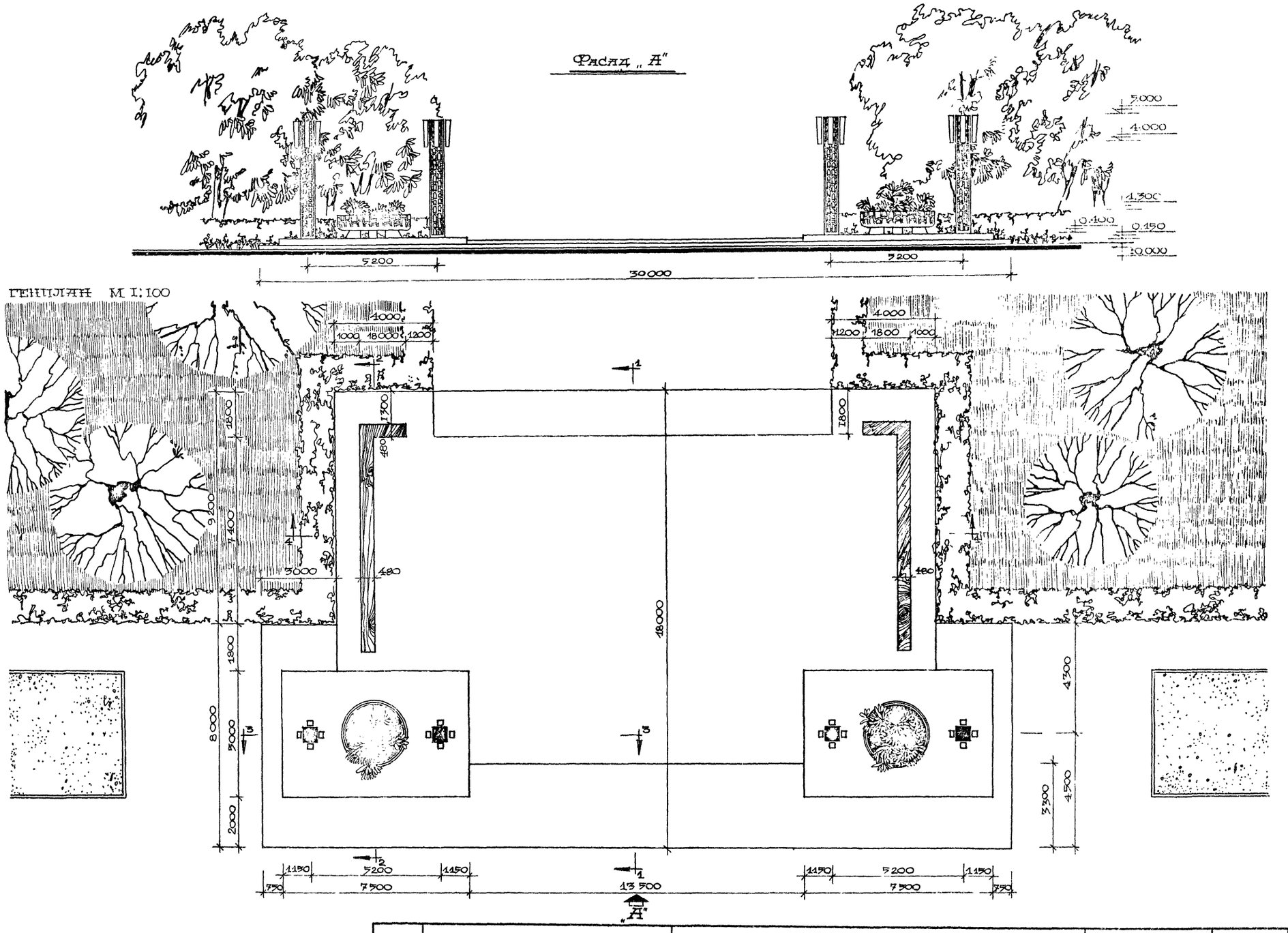

1971г	Архитектурно-декоративные входы в сады и парки.	Архитектурно-декоративный вход. Тип 3а Фасад „А" Генплан.	Типовой проект 330-11	Альбом I	Лист АС-29

ЦНИИП Градостроительства г. Москва

Ст. инж. Кузнецова
Ст. техн. Сапожникова
Копиров. Прошикова
Проверил Леонтьев

Разрез по 1-1

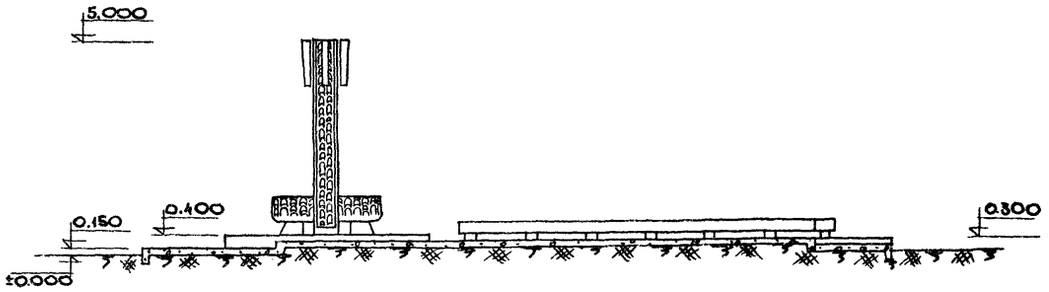

Разрез по 2-2

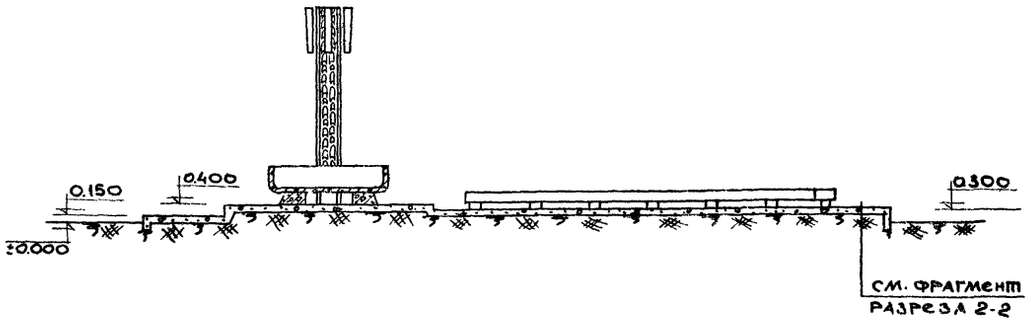

Разрез по 3-3

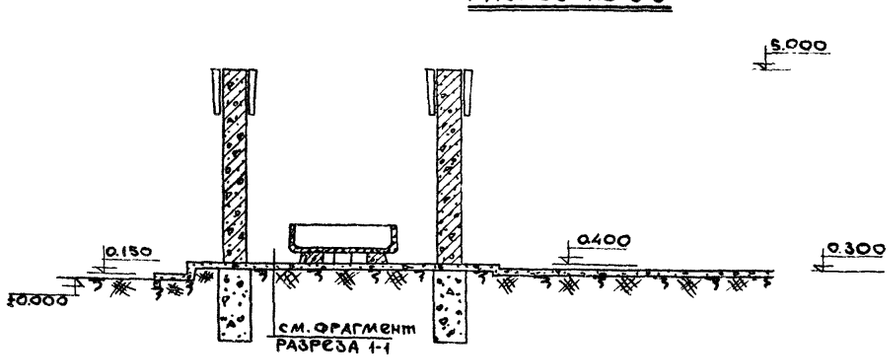

Разрез по 4-4



Расход материалов				
NN п/п	Наименование материалов	Ед. изм	Кол-во	ГОСТ
1	Бетон М-150	$м^3$	77.8	——
2	Бетон М-200	$м^3$	1.7	——
3	Кирпич М-75	$м^3$	8.36	7484 - 69
4	Сталь арматурная	кг	16.74	5781 - 61
5	Труба стальная ⌀1"	кг	15.5	3262 - 62
6	Труба ⌀1¼"	кг	16.6	——//——
7	Древесина	$м^3$	0.78	8486 - 66
8	Болт М12×350	кг	21.4	7798 - 62
9	Сталь δ=2 мм	кг	75.0	980 - 60
10	Стекло δ=4 мм	$м^2$	9.3	111 - 65*
11	Резиновый профиль д/стек	п.м.	16.0	——

Примечания.

1 Фрагменты разрезов см. лист АС-23.
2 Столб см. лист АС-24.
3 Цветочницу см листы АС-25, АС-26
4 Скамью см. лист АС-27.
5 Светильник см. лист АС-28.

1971г.	Архитектурно-декоративные входы в сады и парки.	Архитектурно-декоративный вход. Тип 3а. Разрезы 1-1÷4-4.	Типовой проект 330-11	Альбом I	Лист АС-30

Гл. инж. Карпач
Ст. техн. Кропиров
Проверил Леонтьев
Ст. инж. Ерохов
Ст. техн. Овчинников
Копиров Овчинников
Проверил Леонтьев
Гл. инж. пр. Леонтьев
Рук. гр. арх. Еремина
Гл. арх. пр.
Гл. инж. пр.
Рук. гр. арх.

ЦНИИП Градостроительства г. Москва

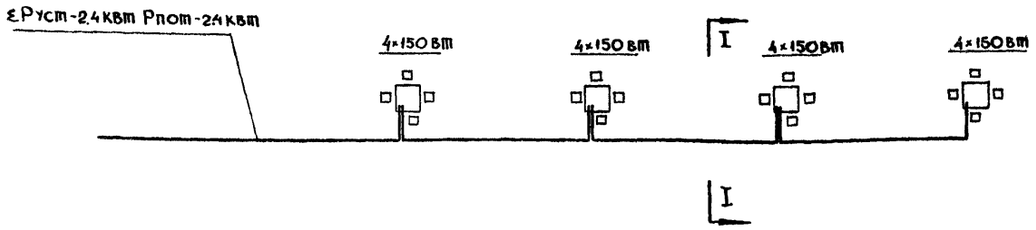

План сети М 1:100

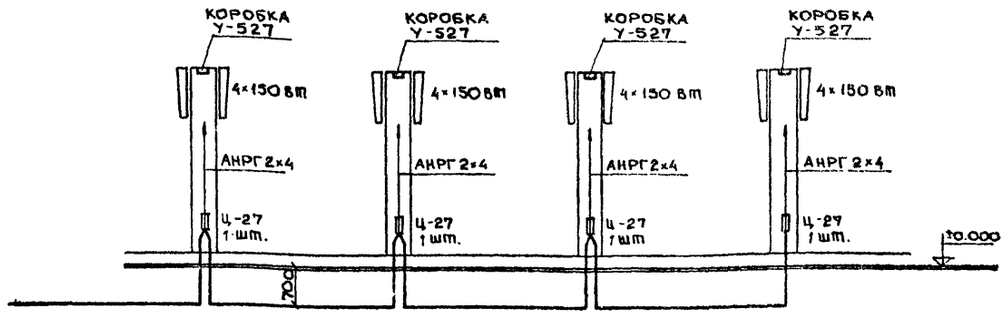

Разрез по I-I М1:100

Примечания

1 Проект разработан для напряжения сети 380/220 в.
2 Для освещения входа приняты светильники, разработанные в архитектурной части проекта см. черт. АС-24
3 Присоединение светильников к питающей сети, управление освещением, выбор марки и сечения питающего кабеля и кабеля, прокладываемого между опорами решается при привязке проекта.
4 Предохранители на ответвлениях к светильникам устанавливаются в нише (см. черт. АС-28) на изоляционном основании.
5 Для предохранения обслуживающего персонала от попадания под опасное для жизни напряжение все металлические неточоведущие части установки необходимо заземлить. Для заземления использовать нулевой провод сети.
6 Кабель между опорами проложить в траншее на глубине 0,7м от планировочной отметки земли и защитить от механических повреждений путем покрытия кирпичем.

Спецификация

NN пп.	Наименование	Тип	Техническая характер.	ед. изм	Кол.	Примечание
1	2	3	4	5	6	7
1	Светильник			шт.	16	по особому заказу
2	Лампа накаливания	НВ-220-25		шт.	64	
3	Патрон люминационный закрытый	Каталожный К8022	Е-27	шт.	64	
4	Предохранитель с плавкой вставкой 6 А.	Ц-27		шт.	4	
5	Кабель с алюминиевыми жилами с резиновой изоляцией в резиновой негорючей оболочке сечением 2×4 кв.мм.	АНРГ		м	80	
6	Провод с медной жилой (для зарядки арматур) сечением 1,5 кв. мм.	ПРГ		м	80	
7	Коробка чугунная пылевлагозащищенная крестообразная	У-527		шт	4	

ЦНИИЭП Градостроительства г. Москва
Зам. гл. инж. тем Гл. архитектор проекта Якобс
Гл. архитектор проекта Якобс
Гл. инж. пр. Овчинников
Ст. инж. Лесников
Ст. инж. Кузнецова

1971г.	Архитектурно-декоративные входы в сады и парки.	Архитектурно-декоративные входы Типы 3, 3а. План сети Разрез I-I. Спецификация.	Типовой проект 330-11	Альбом I	Лист 30-2

Фасад „А"

Фасад „В"

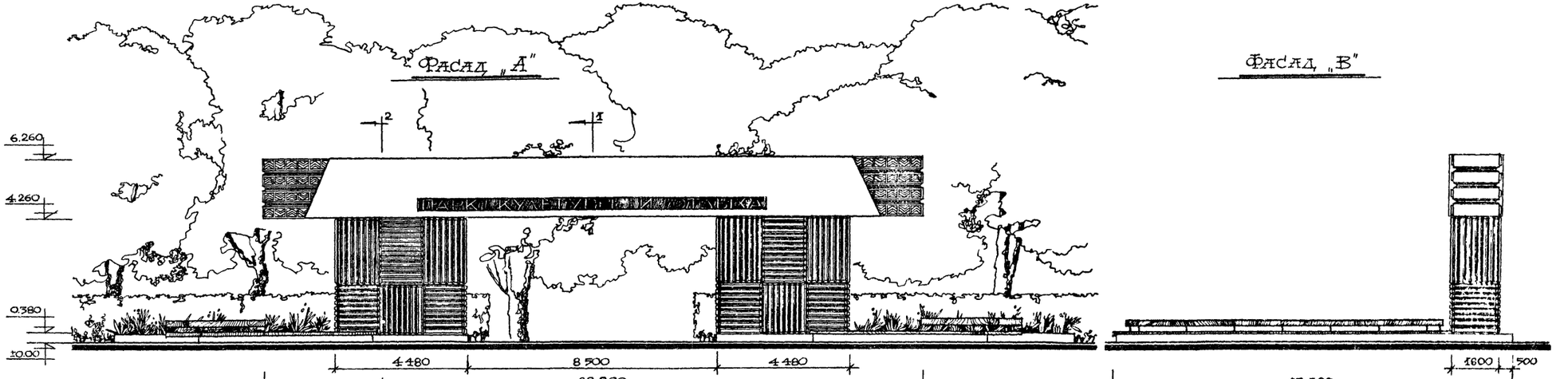

Генплан М 1:100

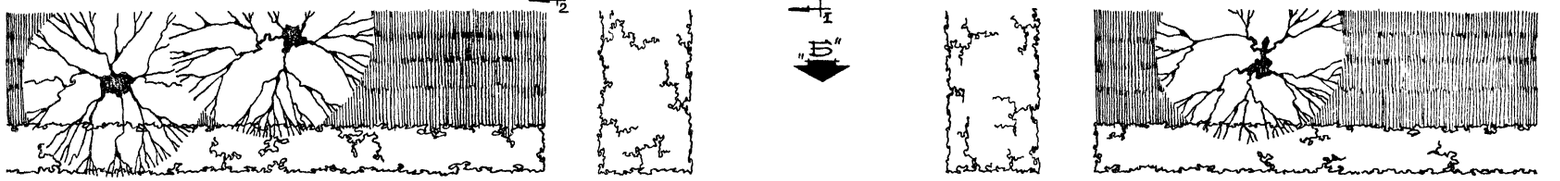

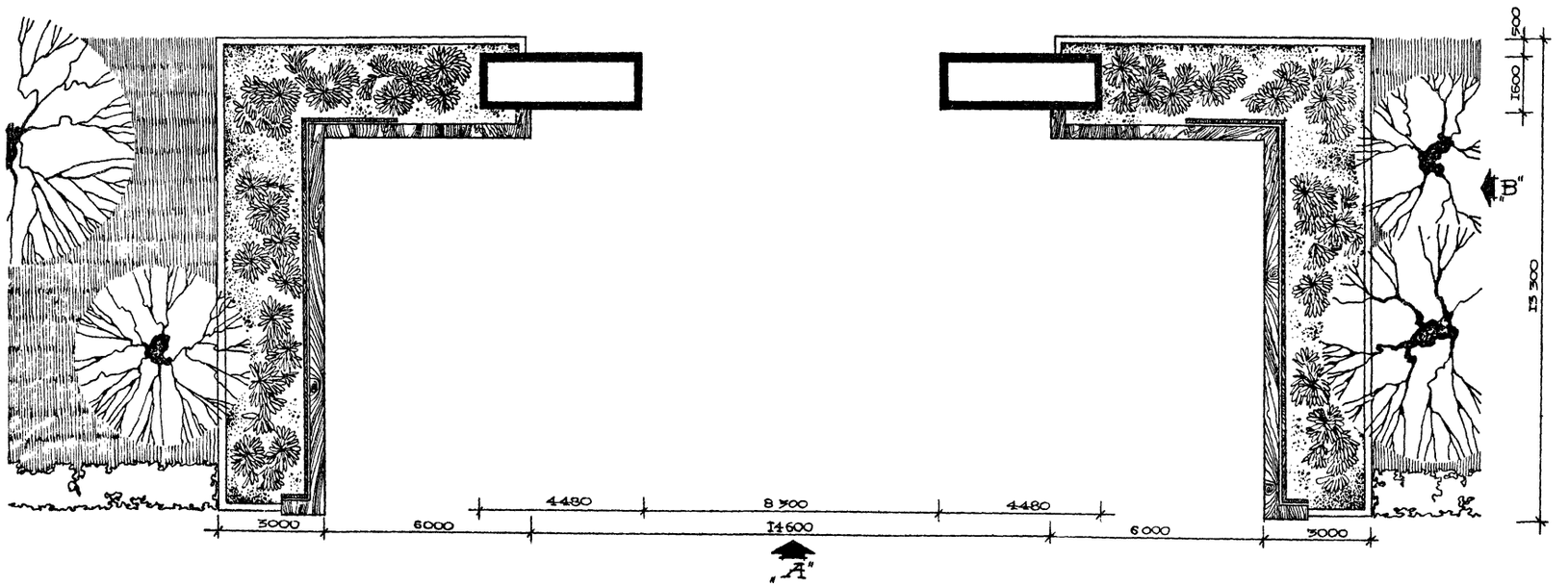

Примечание

1 Разрезы 1-1, 2-2 см. лист АС-32.

ЦНИИП Градостроительства г. Москва	1971г	Архитектурно-декоративные входы в сады и парки.	Архитектурно-декоративный вход. Тип 4. Фасад „А", „В". Генплан.	Типовой проект 330-11	Альбом I	Лист АС-31

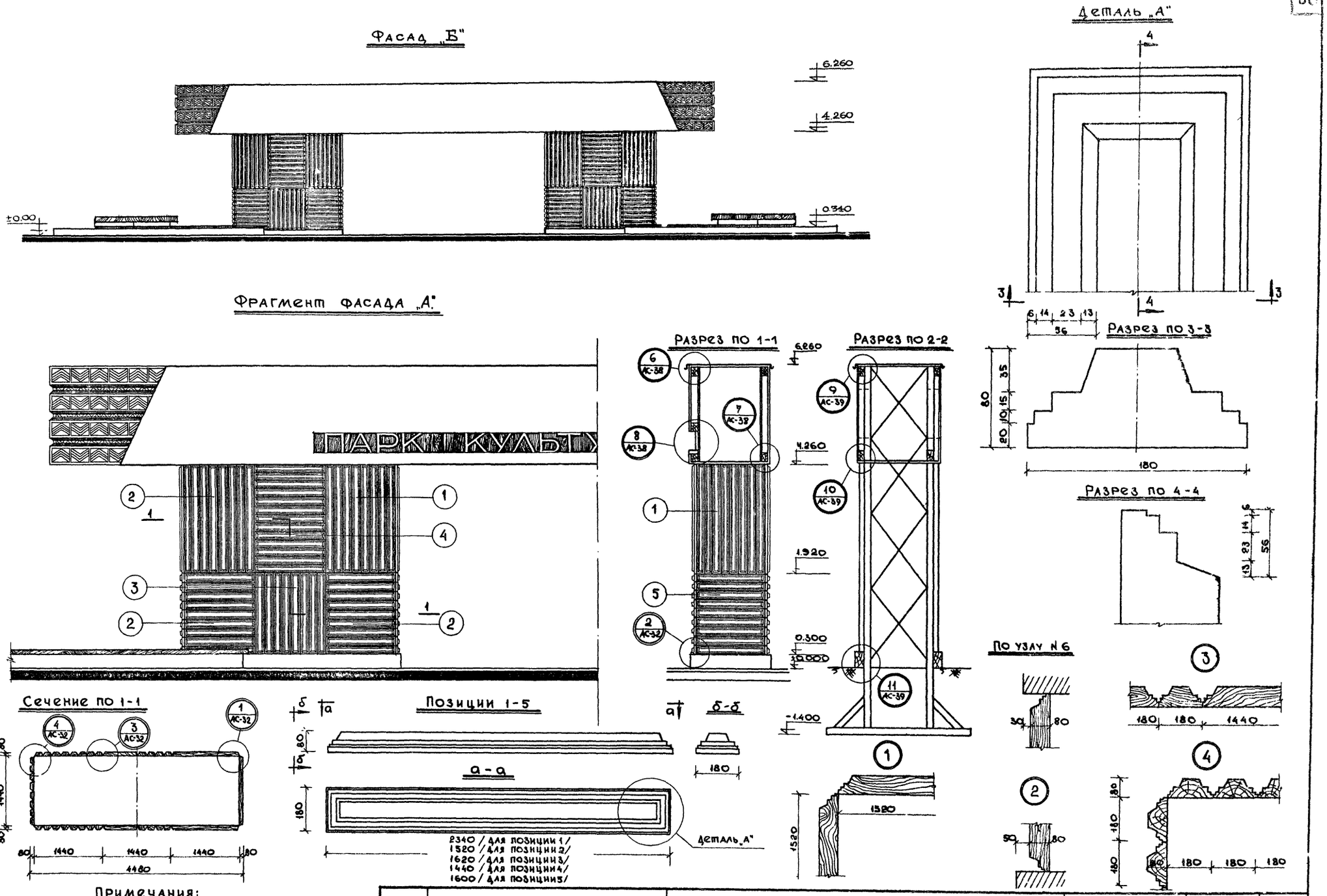

Примечания:

1 Спецификацию древесины на декоративную обшивку см лист АС-34

1971г	Архитектурно-декоративные входы в сады и парки.	Архитектурно-декоративный вход. Тип 4. Фрагмент фасада „А". Фасад „Б" Разрез 1-1, 2-2. Позиции 1-5.	Типовой проект 330-11	Альбом I	Лист АС-32

ЦНИИП Градостроительства г. Москва

Зам. гл. инж. п. а. Ермаков
И.о. рук. маст. Овчинников
Гл. арх. пр. Овчинников
Гл. инж. пр. Леонтьев
Ст. инж. Кузнецова
Ст. техн. Сапожникова
Копиров Простякова
Проверил Леонтьев

Монтажная схема входа

Фасад

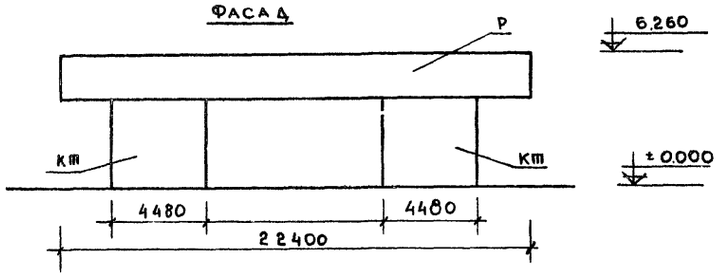

Монтажный план ригеля (Р)

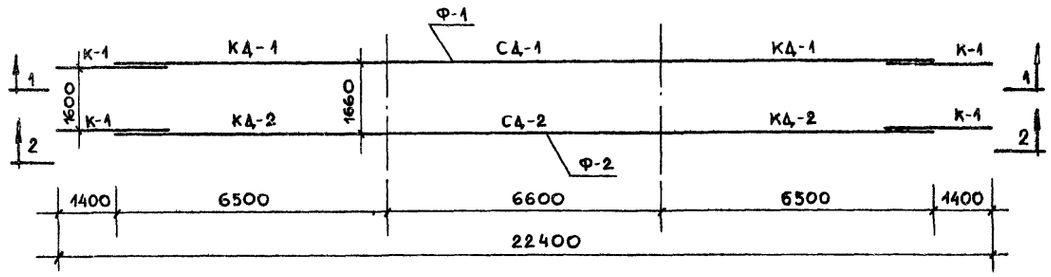

по 1-1

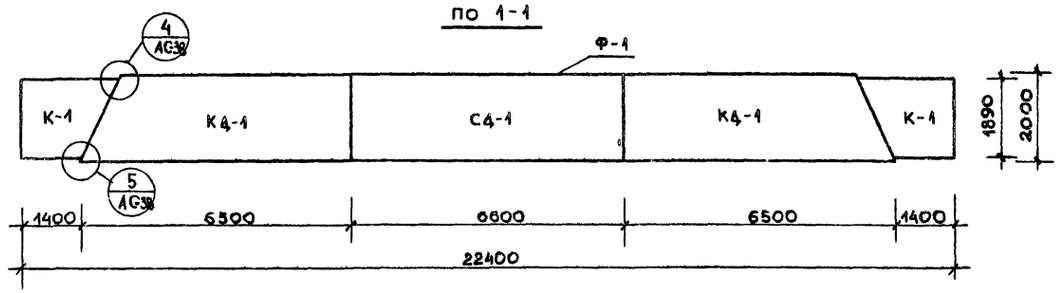

по 2-2

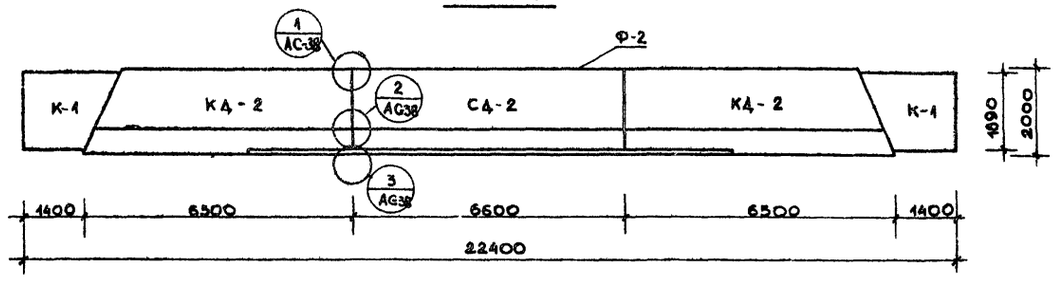

Расход материалов на вход

N N п/п	Наименование материала	Ед. изм.	Кол.	ГОСТ
1.	Древесина	$м^3$	15.358	8486 - 66
2.	Фанера $\delta = 10$	$м^2$	54.4	11519 - 65
3.	Кирпич	$м^3$	12.7	7484 - 65
4.	Кровельное железо $\delta = 1$	$м^2$	37.2	8075 - 56
5.	Штукатурн. сетка N 10	кг	153.0	12184 - 66
6.	Сталь ∠ 32 × 3	кг	83.0	8509 - 57
7.	Сталь ∠ 50 × 3	кг	1.86	— " —
8.	Анкерн. болт ⌀ 12	кг	18.7	2590 - 57
9.	Болт М6 × 130	кг	1.34	7798 - 62
10.	Болт М12 × 260	кг	22.4	7798 - 62
11.	Болт М14 × 240	кг	17.3	7798 - 62

Примечание

1. Марки КД-1, СД-1, КД-1 см лист АС-36
2. Марки КД-2, СД-2 см. лист АС-37
3. Марку КТ-1 см лист АС-34 и АС-35
4. Монтажные узлы NN 1,2,3,4,5 см. лист АС-38
5. Указания по изготовлению, монтажу и отделке см. пояснительную записку.

1971 г.	Архитектурно-декоративные входы в сады и парки.	Аритектурно-декоративный вход. Тип 4. Монтажная схема входа. Монтажный план ригеля. Расход материалов.	Типовой проект 330-11	Альбом I	Лист АС-33

ЦНИИП Градостроительства г. Москва

Зам. гл. инж. Ермаков; Ст. техн. Карпач; И.О. рук. маст. Овчинников; Копиров; Лопатина; Гл. арх. пр. Сачинников; Проверил; Леонтьев; Гл. инж. пр. Леонтьев; Ст. инж. Кузнецова

Каркас тумбы КТ

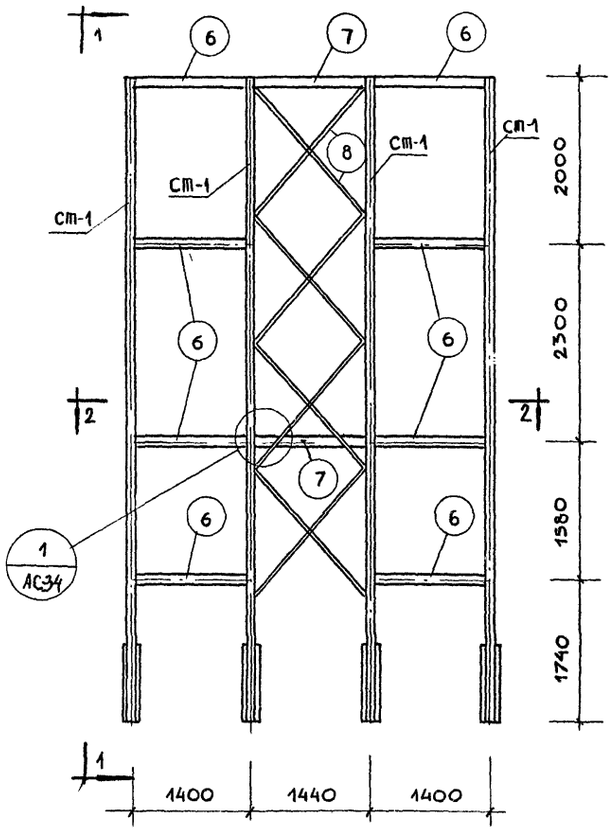

1-1

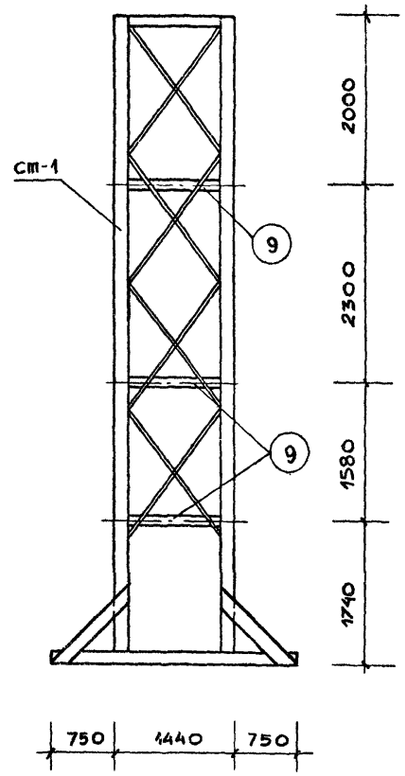

2-2

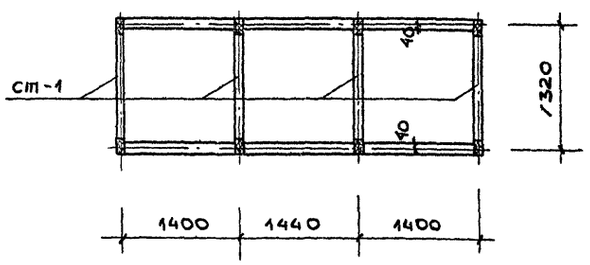

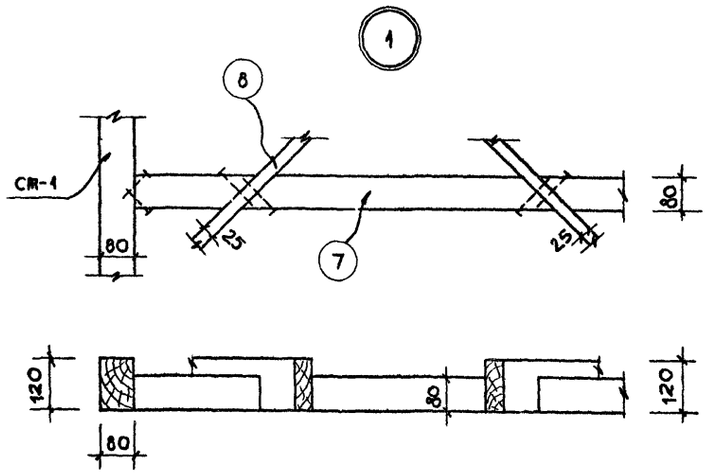

Спецификация древесины на каркас тумбы

Марка изд.	NN поз	Сечение элемента мм	Длина 1 эл-та мм	Кол. эл-ты шт	Общ. длина м	Об'ем, м³ поз	Об'ем, м³ марки
Декоративная обшивка	1.	Брус 80×180	2340	48	1150	1.65	3.78
	2	Брус 80×180	1520	36	54.6	0.79	
	3	Брус 80×180	1620	16	26.0	0.38	
	4	Брус 80×180	1440	26	37.4	0.54	
	5	Брус 80×180	1600	18	28.8	0.42	
Отдельные позиции	6	Брус 80×80	1320	16	21.1	0.135	0.333
	7	Брус 80×80	1360	4	5.44	0.035	
	8	Доска 25×120	2100	16	33.6	0.101	
	9	Брус 80×80	1200	8	9.6	0.062	

Примечания

1. Марку СТ-1 см. лист АС-35.
2. Декоративную обшивку (поз. 1-5) см. лист АС-32.
3. Смотреть совместно с листом АС-33.

1971г.	Архитектурно-декоративные входы в сады и парки	Архитектурно-декоративный вход. Тип 4. Каркас тумбы КТ. Разрезы 1-1, 2-2. Узел 1.	Типовой проект 330-11	Альбом I	Лист АС-34

ЦПИИП Градостроительства г. Москва

Зам. гл. инж. пр. Ермаков; И.о. рук. мл. ст. Сочинников; Гл. арх. пр. Сочинников; Гл. инж. пр. Леонтьев; Ст. инж. Кузнецова; Ст. техн. Карпач; Копиров. Лопатина; Проверил Леонтьев

Марка СТ-1

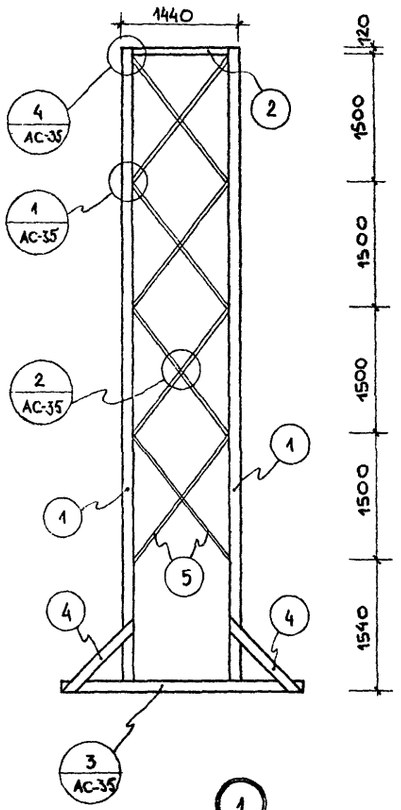

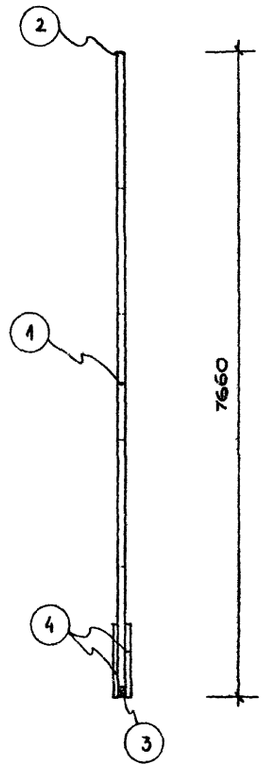

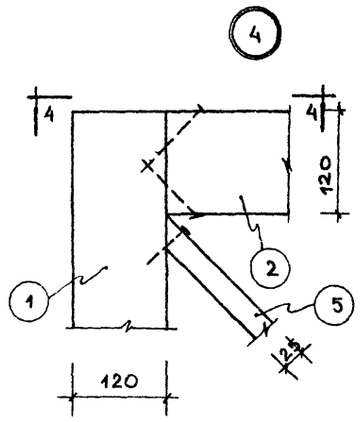

по 4-4

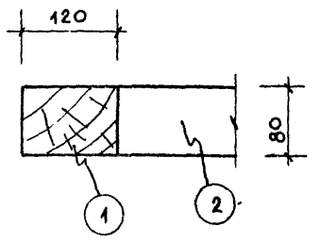

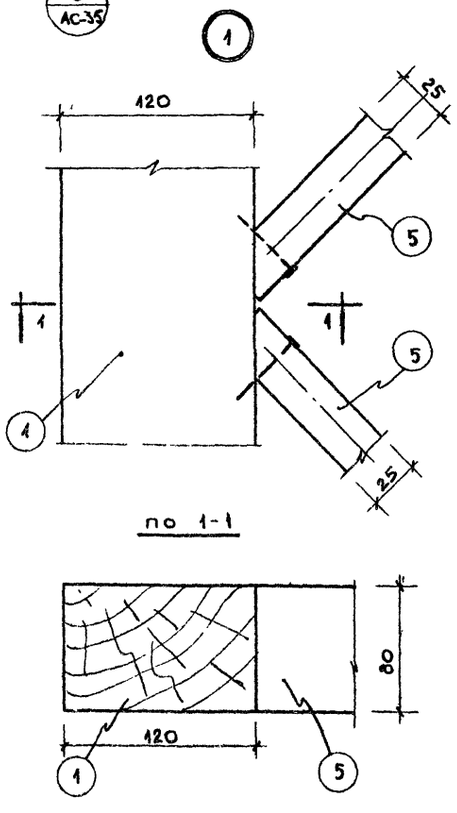

по 1-1

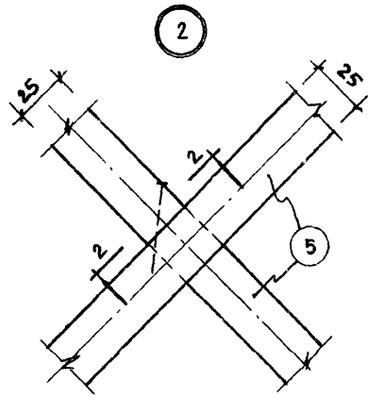

по 2-2

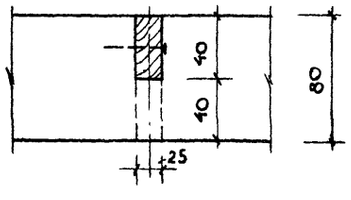

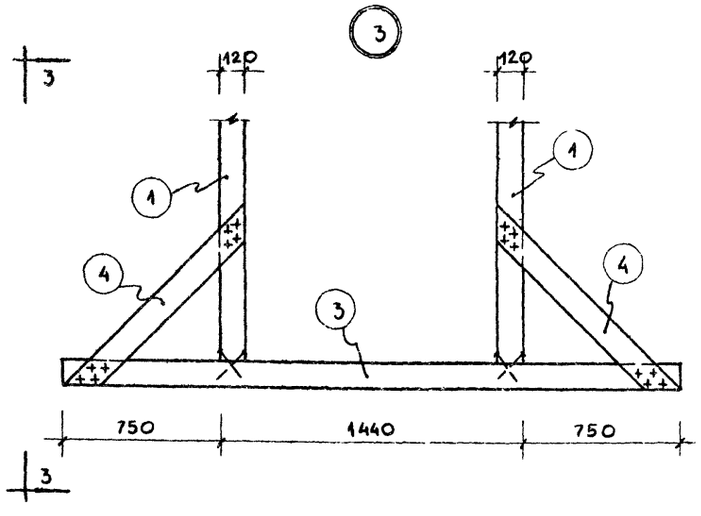

по 3-3

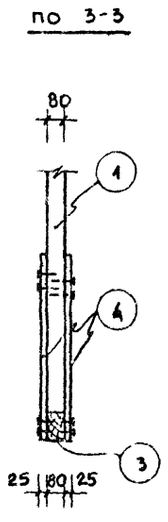

Спецификация древесины

Марка изд.	NN поз.	Сечение эл-та мм	Длина 1 эл-та мм	Кол. эл-та шт.	Общ длина м	Об'ем, м³ поз.	Об'ем, м³ марка
СТ-1 шт 4	1	Брус 80×120	7540	2	15.08	0.145	0.244
	2	Брус 80×120	1200	1	1.20	0.014	
	3	Брус 80×120	2940	1	2.94	0.038	
	4	Доска 25×120	1220	4	4.88	0.015	
	5	Доска 25×80	1900	8	15.2	0039	

Примечания

1. Указания по изготовлению и монтажу см. поясним. записку.
2. Смотреть совместно с листом АС-34

1971г	Архитектурно-декоративные входы в сады и парки.	Архитектурно-декоративный вход. Тип 4. Каркас тумбы. Марка СТ-1. Узлы 1, 2, 3, 4.	Типовой проект 330-11	Альбом I	Лист АС-35

ЦНИИП Градостроительства г. Москва

Гл. архитектор проекта Карпач
Нач. арх.-констр. сект. Лопатина
Гл. инж. проекта Леонтьев
Гл. инж. Кузнецова
Нач. арх.-констр. сект. Овчинников
Руководитель группы Овчинников
Старший инженер Леонтьев
Инженер Кузнецова

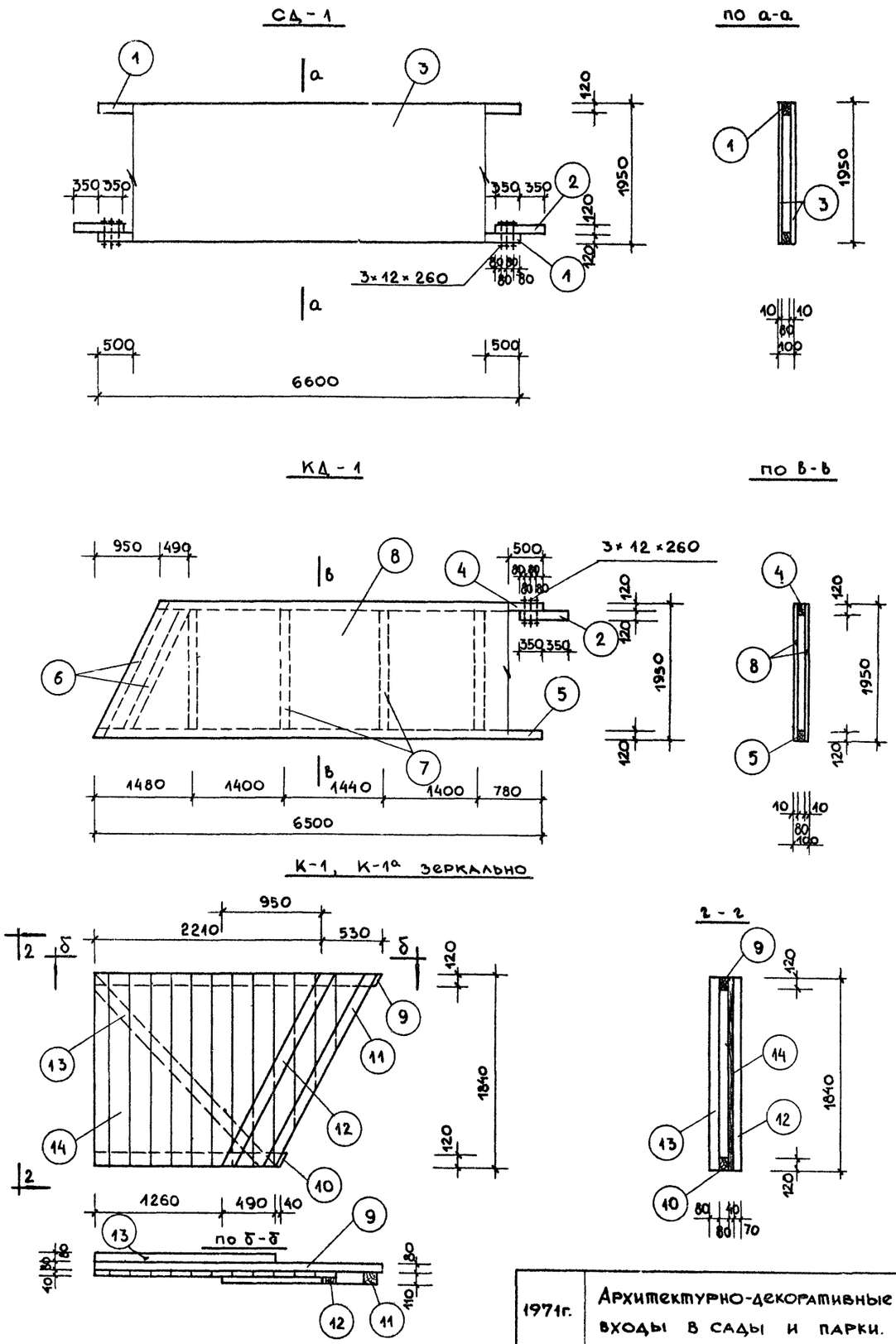

Спецификация древесины на марку							
Марка изд.	NN поз.	Сечение эл-та, мм	Длина эл-та мм	Кол. эл-та шт.	Общ. длина м	Об'ем, м³ поз.	Об'ем, м³ марки
СД-1 (шт 1)	1	Брус 80×120	6600	2	13.2	0.127	0.141
	2	Брус 80×120	700	2	1.4	0.0134	
	3	Фанера δ=10	5600×1950	2	11.2	21.8 м²	21.8 м²
КД-1 (шт 2)	4	Брус 80×120	5550	1	5.55	0.054	0.213
	5	Брус 80×120	6500	1	6.5	0.063	
	6	Брус 80×120	2200	2	4.4	0.043	
	7	Брус 80×120	1710	4	4.84	0.046	
	2	Брус 80×120	700	1	0.7	0.007	
	8	Фанера δ=10	6500×1950	2	13.0	25.4 м²	25.4 м²
К-1 (шт 2) К-1а (шт 2) зерк.	9	Брус 80×120	2740	1	2.74	0.026	0.109
	10	Брус 80×120	1790	1	1.79	0.017	
	11	Брус 110×120	1090	1	1.09	0.015	
	12	Брус 70×120	1090	1	1.09	0.009	
	13	Брус 80×120	2600	1	2.6	0.025	
	14	Доска δ=40	1840	–	4.3 м²	0.0172	

Примечания

1. Указания по изготовлению и монтажу см пояснит. записку.

1971г.	Архитектурно-декоративные входы в сады и парки.	Архитектурно-декоративный вход. Тип 4. Марки СД-1, КД-1, К-1 и К-1а Спецификация.	Типовой проект 330-11	Альбом I	Лист АС-36

ЦНИИП Градостроительства г. Москва

Гл. арх. пр. Гл. инж. пр. Ст. инж. Гл. инж. пр. Ст. техн. Копиров. Проверил. Карпач Лопатина Леонтьев Кузнецова

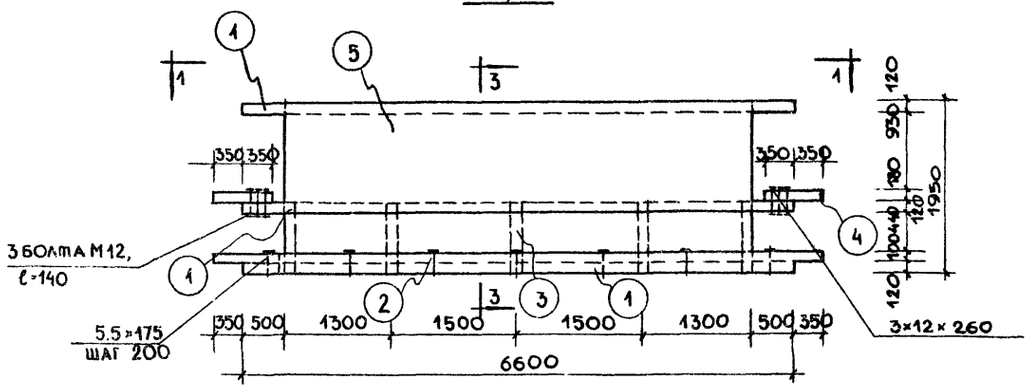

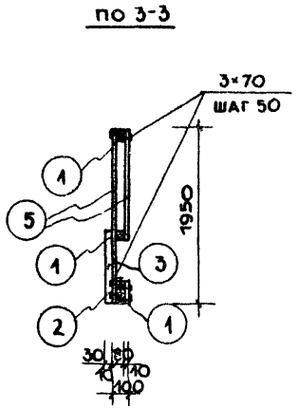

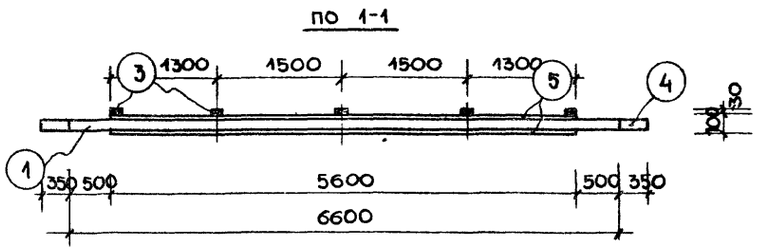

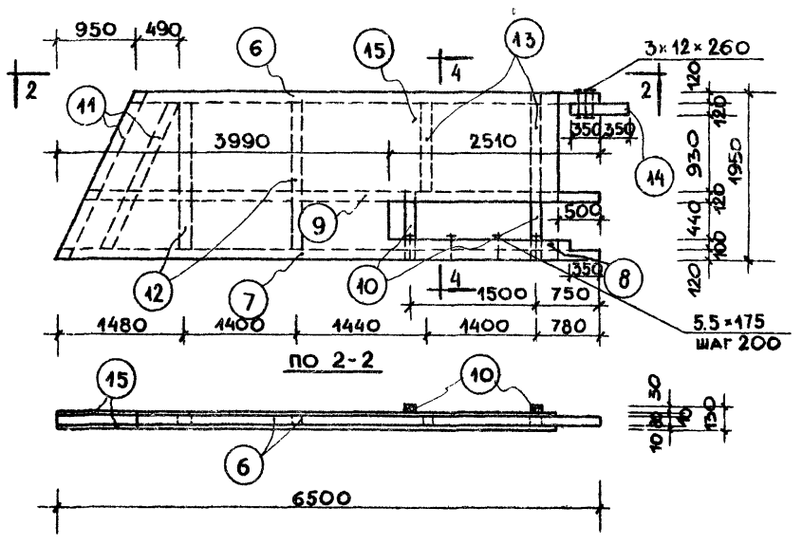

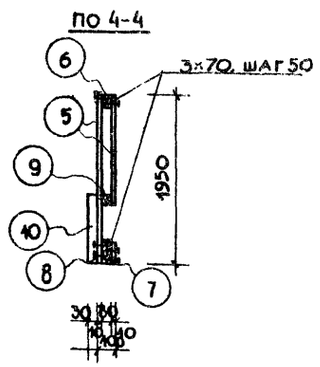

Спецификация древесины на марку

Марка изд.	NN поз	Сечение эл-та мм	Длина эл-та мм	Кол. элем. шт.	Общ. длина м	Об'ем, м³ поз.	Об'ем, м³ марки
СД-2 шт. 1	1	Брус 80×120	6600	3	19.8	0.19	0.273
	2	Брус 80×100	7300	1	7.3	0.059	
	3	Доска 30×80	780	5	3.9	0.01	
	4	Брус 80×120	700	2	1.4	0.014	
	5	Фанера δ=10	5600×1950	2	11.2 м	21.8 м²	21.8 м²
КД-2 шт. 1	6	Брус 80×120	5550	1	5.55	0.053	0.298
	7	Брус 80×120	6500	1	6.5	0.063	
	8	Брус 80×100	2000	1	2.0	0.016	
	9	Брус 80×120	6200	1	6.2	0.060	
	10	Доска 30×80	780	2	1.56	0.004	
	11	Брус 80×120	2200	2	4.4	0.042	
	12	Брус 80×120	1710	2	3.42	0.033	
	13	Брус 80×120	1050	2	2.1	0.020	
	14	Брус 80×120	700	1	0.7	0.007	
	15	Фанера δ=10	6500×1950	2	13.0	25.4 м²	25.4 м²

Примечания

1. Указания по изготовлению и монтажу см. пояснительную записку.
2. Смотреть совместно с листом АС-33.

1971г.	Архитектурно-декоративные входы в сады и парки.	Архитектурно-декоративный вход. Тип 4. Марка СД-2, КД-2. Спецификация.	Типовой проект 330-11	Альбом I	Лист АС-37

ЦНИИП Градостроительства г. Москва

Зам. гл. инж. Ю.Р. Рук. маст. Гл. арх. пр. Гл. инж. пр. Ст. инж. Ермаков Овчинников Овчинников Леонтьев Кузнецова

Ст. техн. Копиров Проверил Карпач Лопатина Леонтьев

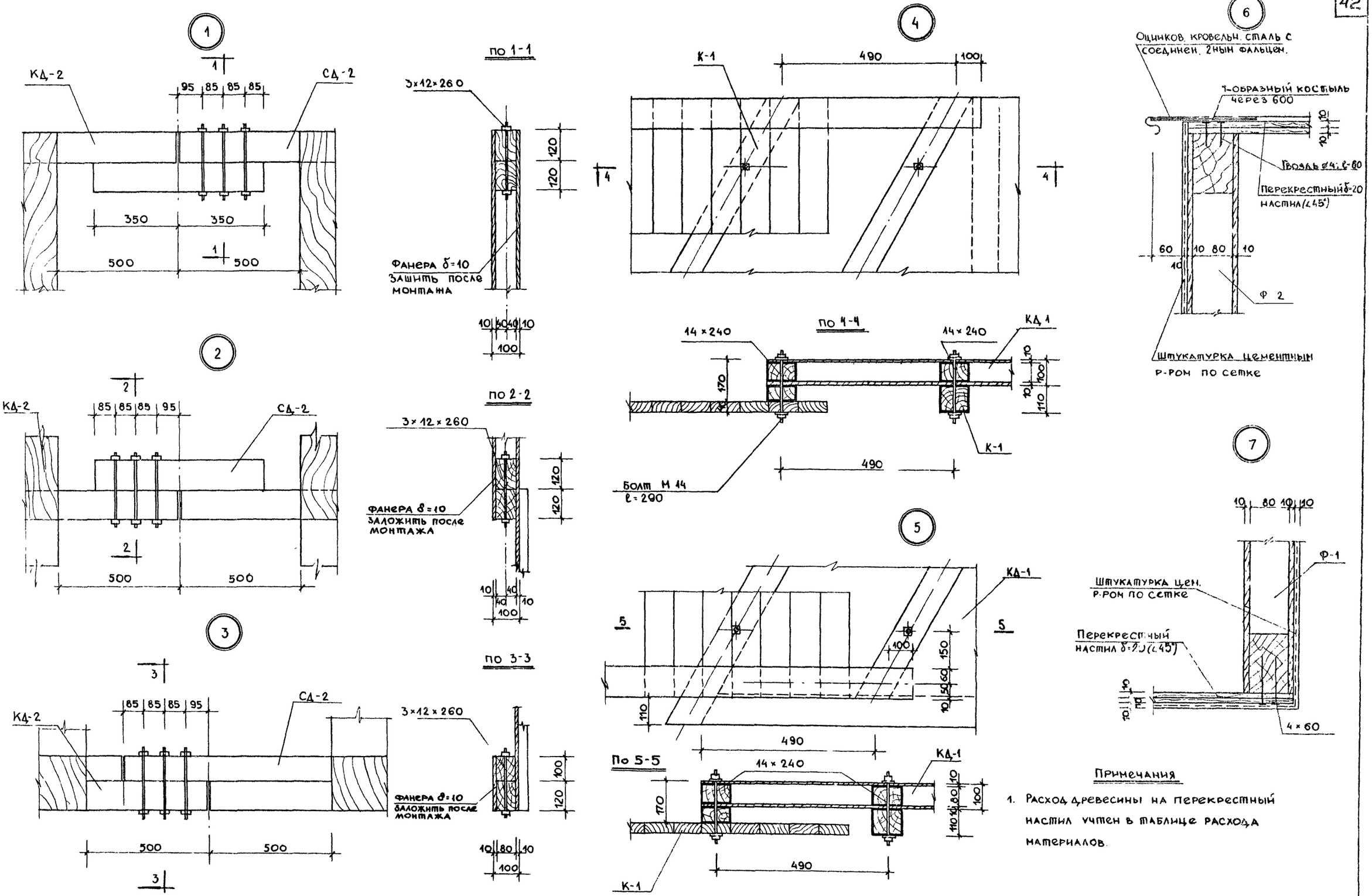

Примечания

1. Расход древесины на перекрестный настил учтен в таблице расхода материалов.

1971г.	Архитектурно-декоративные входы в сады и парки.	Архитектурно-декоративный вход. Тип 4. Монтажные узлы 1,2,3,4,5,6,7.	Типовой проект 330-11	Альбом I	Лист АС-38

ЦНИИП Градостроительства г. Москва

Зам. гл. инж. ит. Ермаков; Н.о. рук. маст. Овчинников; Гл. арх. пр. Овчинников; Гл. инж. пр. Леонтьев; Ст. инж. Кузнецова

Ст. техн. Карпач; Копиров Лопатина; Проверил Леонтьев

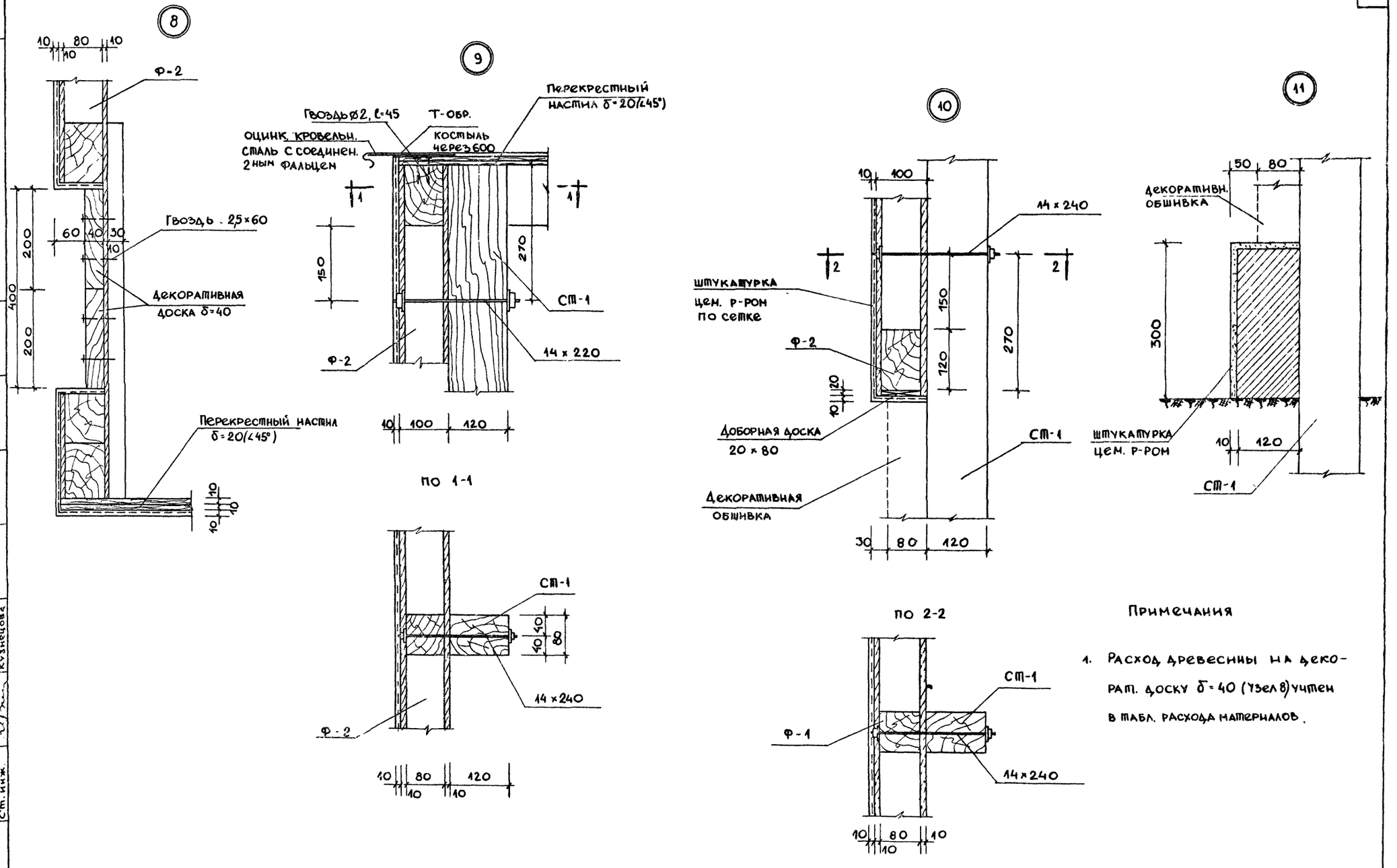

Примечания

1. Расход древесины на декорат. доску δ=40 (узел 8) учтен в табл. расхода материалов.

1971г.	Архитектурно-декоративные входы в сады и парки.	Архитектурно-декоративный вход. Тип 4. Монтажные узлы 8,9,10,11.	Типовой проект 330-14	Альбом I	Лист АС-39

ЦНИИП Градостроительства г. Москва

Зам. гл. инж. пр. Ф. Ф. Ф. Карпач
И.о. рук. маст. Ф. Ф. Ф. Лопатина
Гл. арх. пр. Ф. Ф. Ф. Леонтьев
Гл. инж. пр. Ф. Ф. Ф. Леонтьев
Ст. инж. Ф. Ф. Ф. Кузнецова
Ст. техн. Ф. Ф. Ф. Карпач
Копиров. Ф. Ф. Ф. Лопатина
Проверил Ф. Ф. Ф. Леонтьев

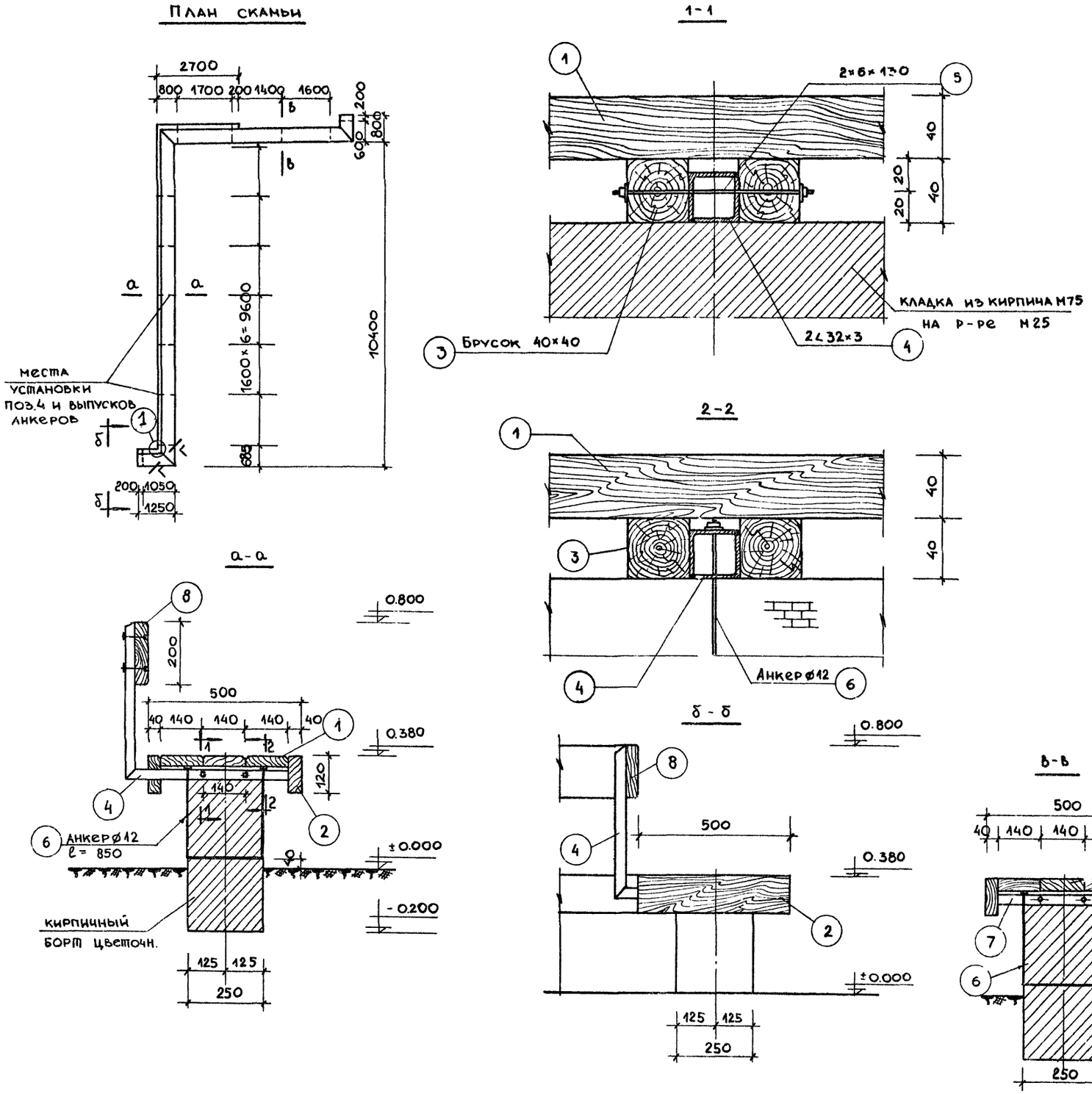

Спецификация древесины							
Марка изд.	N N поз.	Сечение эл-та мм.	Длина эл-та мм	Кол. эл. шт.	Общ. длина м	Об'ем, м³ поз.	Об'ем, м³ марки
СК-1 шт.2	1	Доска 40×140	–	–	55.3	0.31	0.82
	2	Доска 40×120	–	–	37.4	0.18	
	3	Брусок 40×40	420	32	13.4	0.22	
	8	Доска 40×200	–	–	13.8	0.11	

Спецификация металла							
Марка изд	N N поз.	Сечение эл-та мм	Длина эл-та мм	Кол. элем. шт	Общая длина м	Вес кг поз.	Вес кг марки
СК-1 шт.2	4	2∠32×3	1040	10	10.4	37.0	52.45
	5	Болт М6	130	26	3.0	0.67	
	6	Анкерн болт ⌀12	850	13	11.1	9.35	
	7	2∠32×3	420	3	1.26	4.5	
	9	∠50×3	200	2	0.4	0.93	

Примечания

1. Расход кирпича на бортцветочницы – 5.43 м³
2. Кирпичную кладку оштукатурить цем. р-ром состава 1:2
3. Смотреть совместно с листом АС-31

1971 г.	Архитектурно-декоративные входы в сады и парки.	Архитектурно-декоративный вход Тип 4. Скамья СК-1. Разрезы 1-1, 2-2. Сечения а-а, б-б, в-в, г-г. Узел 1. Спецификация.	Типовой проект 330-11	Альбом I	Лист АС-40

ЦНИИП Градостроительства г. Москва

Зам. гл. инж. т-та Ермаков; И.о. рук. маст. Овчинников; Гл. арх. пр. Овчинников; Гл. инж. пр. Леонтьев; Ст. инж. Кузнецова; Ст. техн. Карпач; Копиров. Лопатина; Проверил Леонтьев

Фрагмент балки с деревянной резьбой.

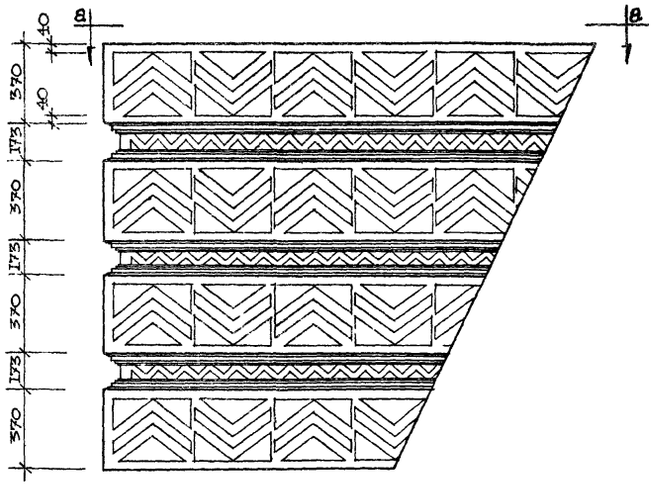

Вид по а-а

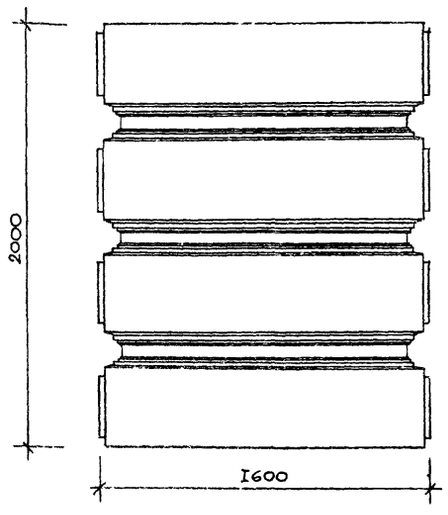

Деталь деревянной резьбы.

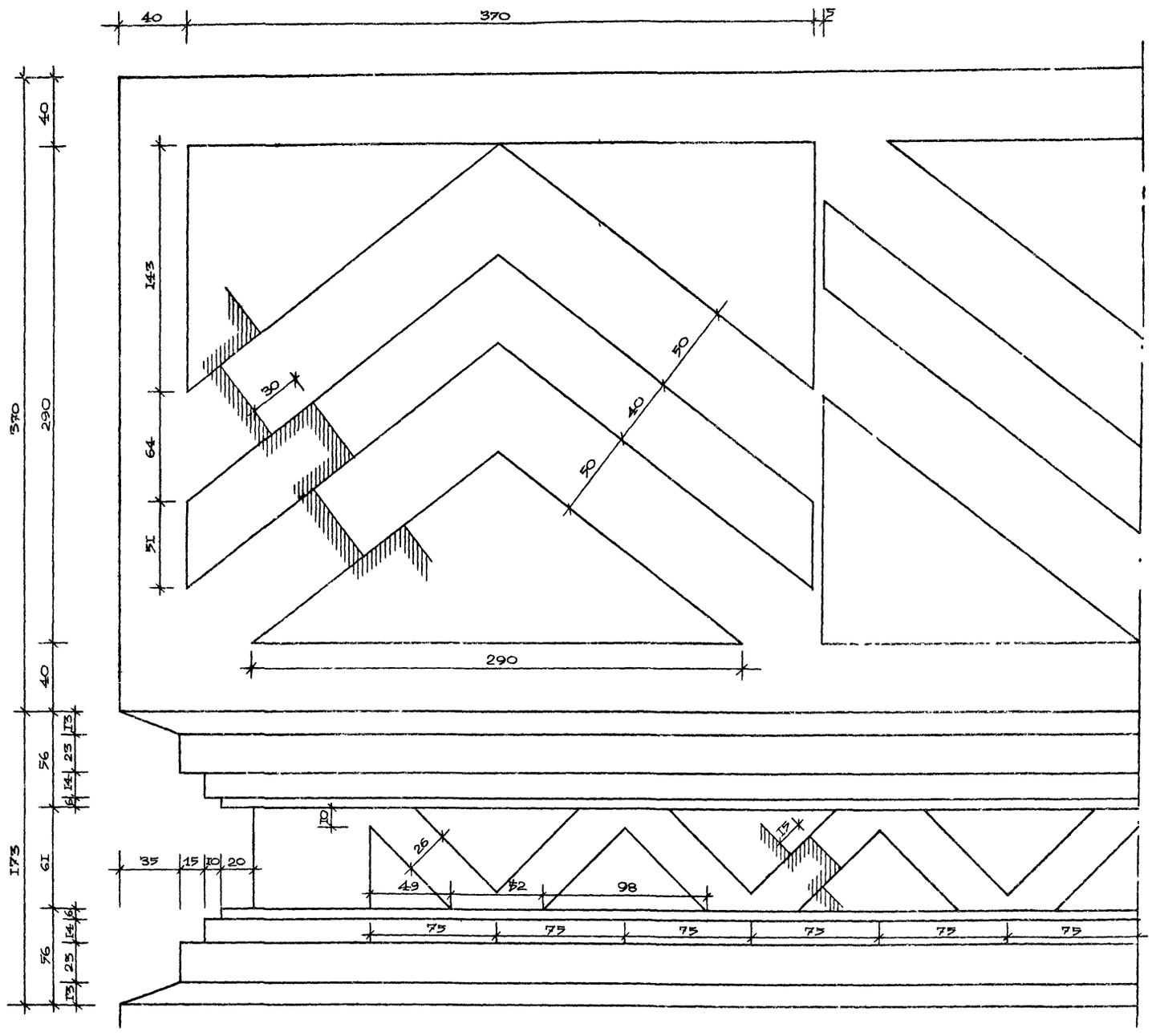

1971г.	Архитектурно-декоративные входы в сады и парки.	Архитектурно-декоративный вход. Тип 4. Фрагмент балки с деревянной резьбой. Вид по а-а. Деталь деревянной резьбы	Типовой проект 330-11	Альбом I	Лист АС-41

ЦНИИП Градостроительства г. Москва

Зам. гл. инж. ч-та Ермаков; И. орук. маст. Овчинников; Гл. арх. пр. Овчинников; Гл. инж. пр. Леонтьев; Ст. инж. Кузнецова

Ст. техн. Сапожникова; Копиров. Сапожникова; Проверил Леонтьев

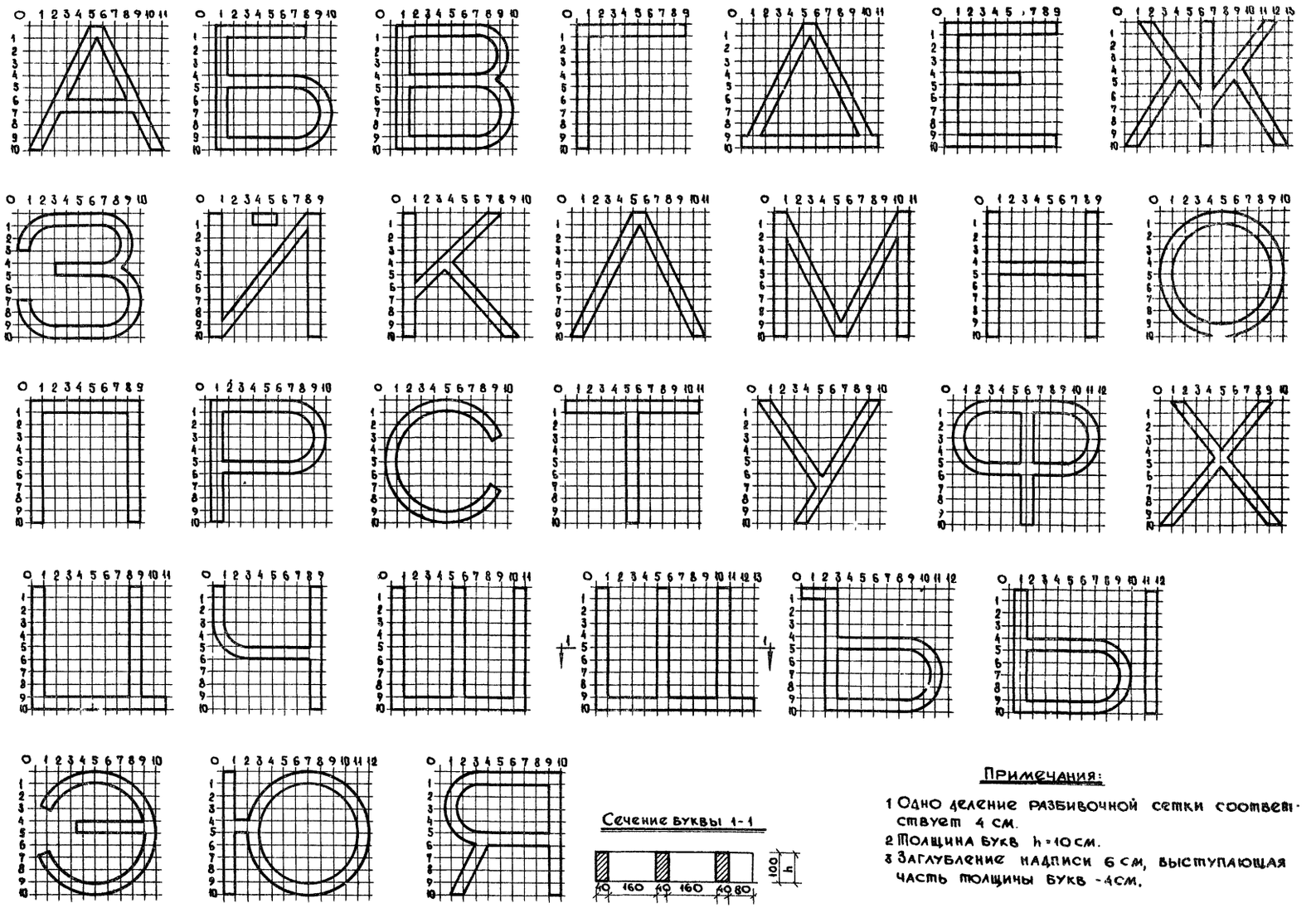

Примечания:

1. Одно деление разбивочной сетки соответствует 4 см.
2. Толщина букв h = 10 см.
3. Заглубление надписи 6 см, выступающая часть толщины букв - 4 см.

1971 г.	Архитектурно-декоративные входы в сады и парки.	Архитектурно-декоративный вход. Тип 4. Шрифт для надписей (дерево).	Типовой проект 330-11	Альбом I	Лист АС-42

ЦНИИП Градостроительства г. Москва

Зам. гл. инж. и-та — Е. Маков
И.о. рук. маст. — Овчинников
Гл. арх. пр. — Овчинников
Гл. инж. пр. — Леонтьев
Ст. инж. — Кузнецова

Ст. техн. — Сапожникова
Копиров. — Простякова
Проверил — Леонтьев

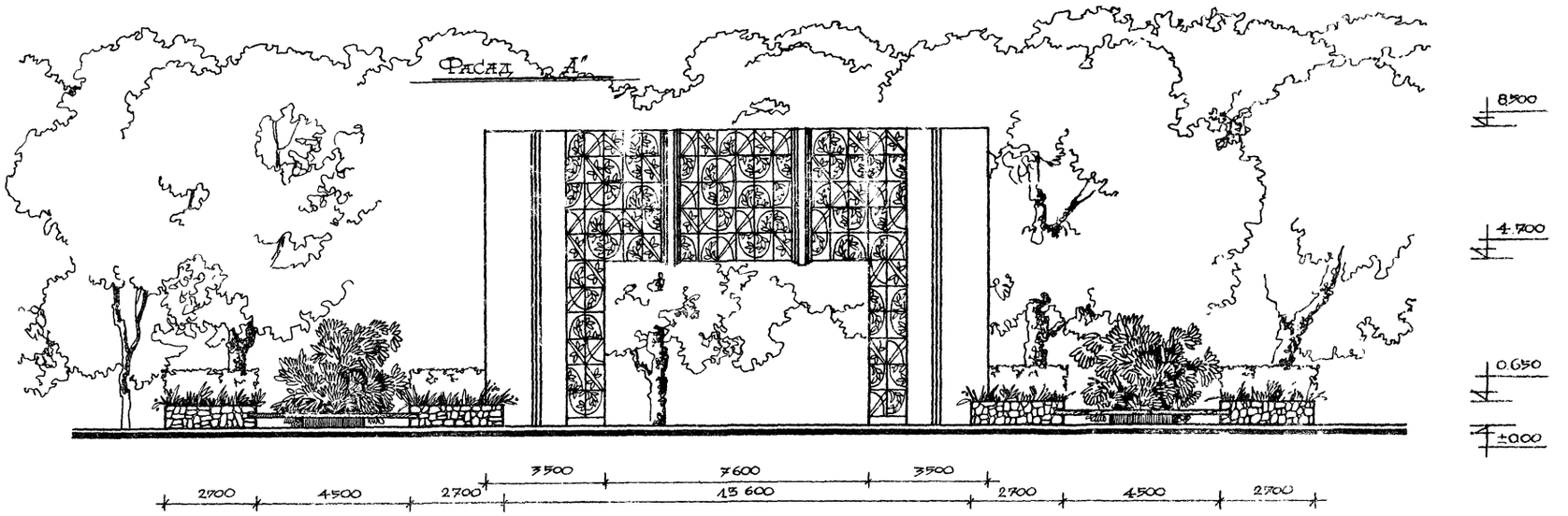

ГЕНПЛАН М 1.100

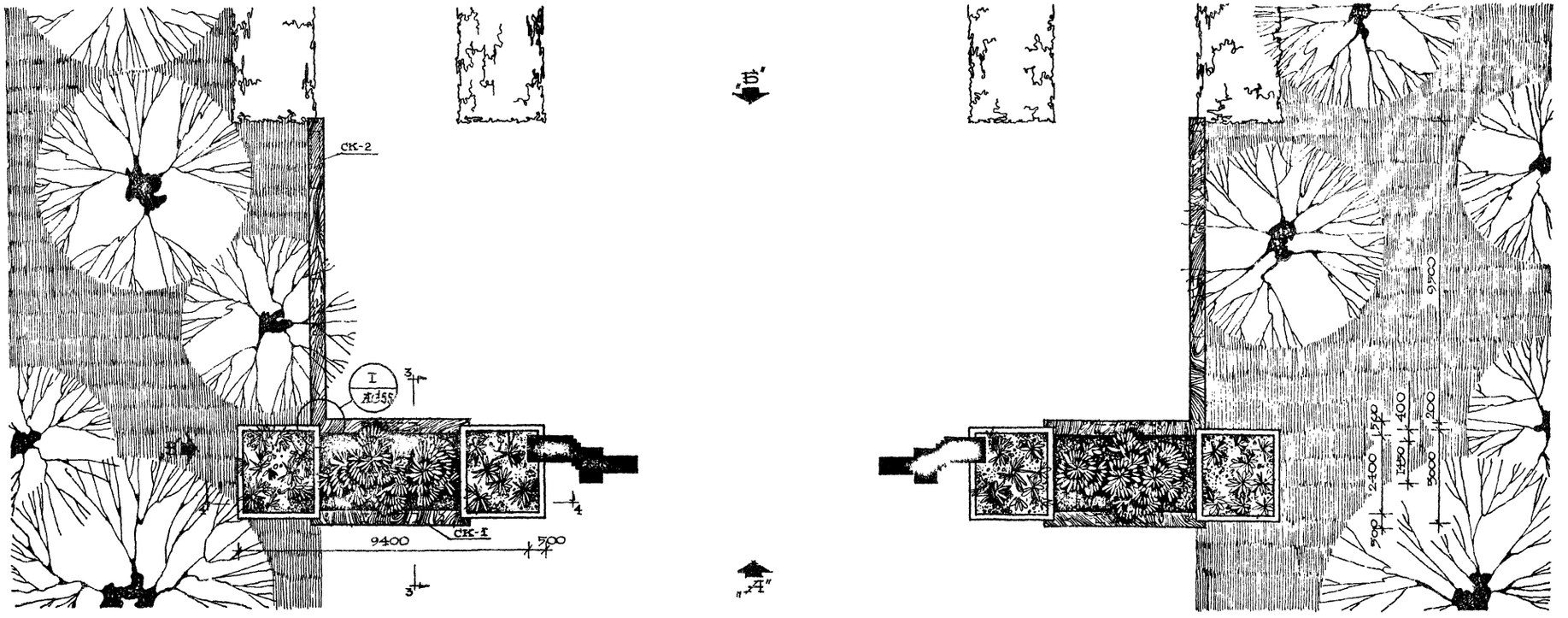

1971г.	Архитектурно-декоративные входы в сады и парки.	Архитектурно-декоративный вход. Тип 5. Фасад „А". Генплан.	Типовой проект 330-11	Альбом I	Лист АС-43

ЦНИИП Градостроительства г. Москва

Зам. гл. инж. и т.	Ермаков	Ст. техн.		Сапожникова	
И.о. рук. маст.	Овчинников	Копиров		Простякова	
Гл. арх. пр.	Овчинников	Проверил		Леонтьев	
Гл. инж. пр.	Леонтьев				
Ст. инж.	Кузнецова				

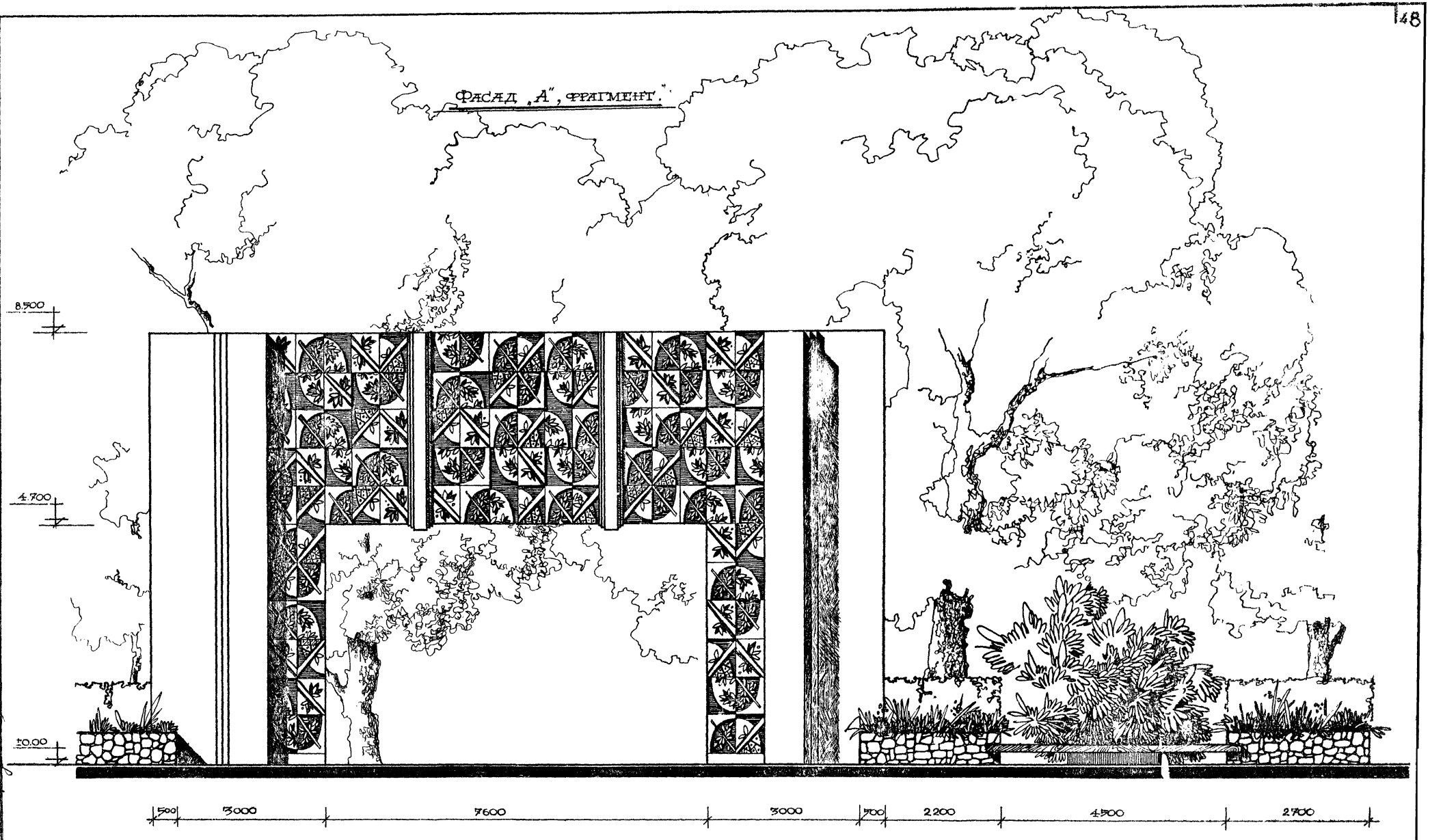

1971г.	Архитектурно-декоративные входы в сады и парки.	Архитектурно-декоративный вход. Тип 5. Фасад „А", фрагмент.	Типовой проект 330-11	Альбом I	Лист АС-44

ДНИИП Градостроительства г. Москва

Зам. гл. инж. ц-та — Ермаков
И.О. рук. мест — Овчинников
Гл. арх. пр. — Овчинников
Гл. инж. пр. — Леонтьев
Ст. инж. — Кузнецова
Ст. техн. — Сапожникова
Копиров — Простякова
Проверил — Леонтьев

Фасад „Б"

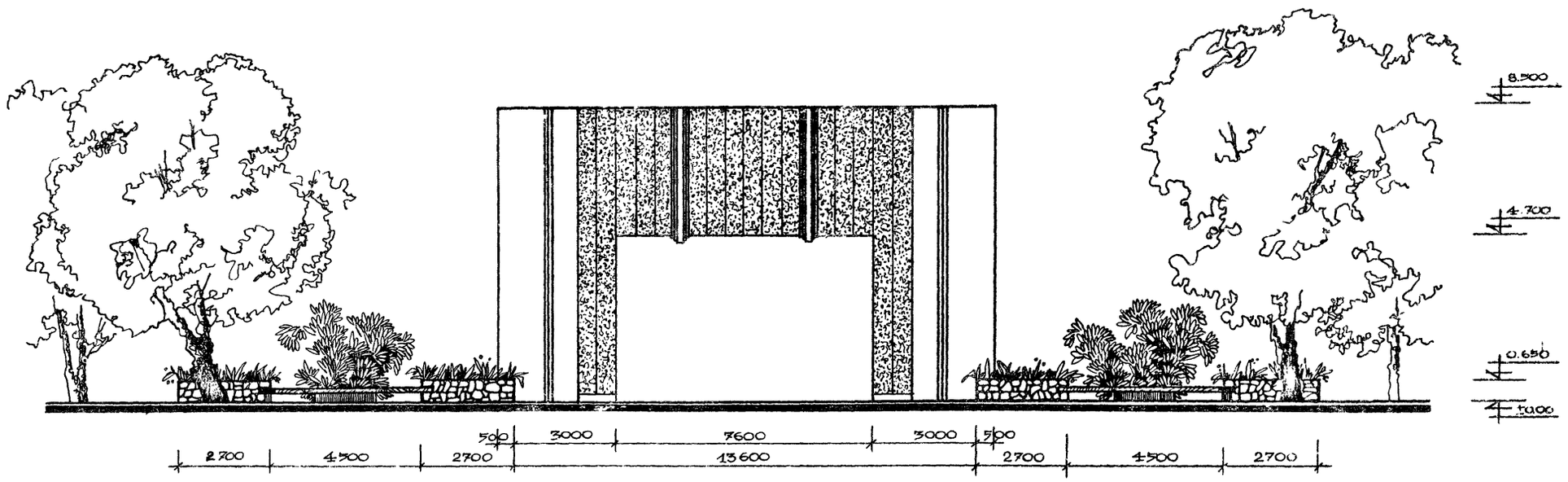

Фасад „В"

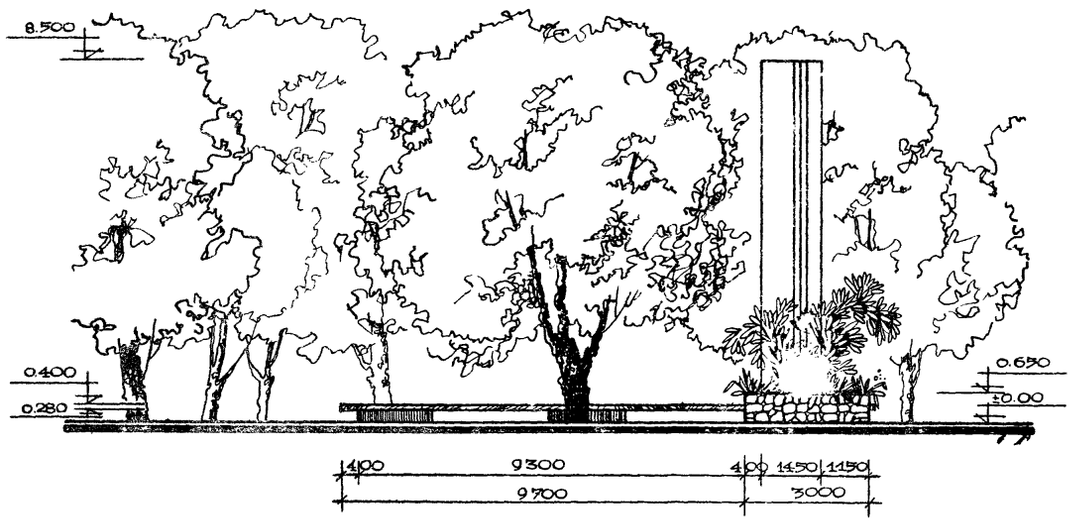

Примечание

1 Центральная часть портала по фасаду „Б" оштукатуривается набрызгом с вертикальной расшивкой швов.

1971г.	Архитектурно-декоративные входы в сады и парки.	Архитектурно-декоративный вход. Тип 5. Фасады „Б", „В".	Типовой проект 330-11	Альбом I	Лист АС-45

ЦНИИП Градостроительства г. Москва

Зам. гл. инж. п-та	Ермаков	Ст. техн.	Сапожникова
Н. о. рук. маст.	Овчинников	Копиров	Простякова
Гл. арх. пр.	Овчинников	Проверил	Леонтьев
Гл. инж. пр.	Леонтьев		
Ст. инж.	Кузнецова		

Монтажная схема фасада

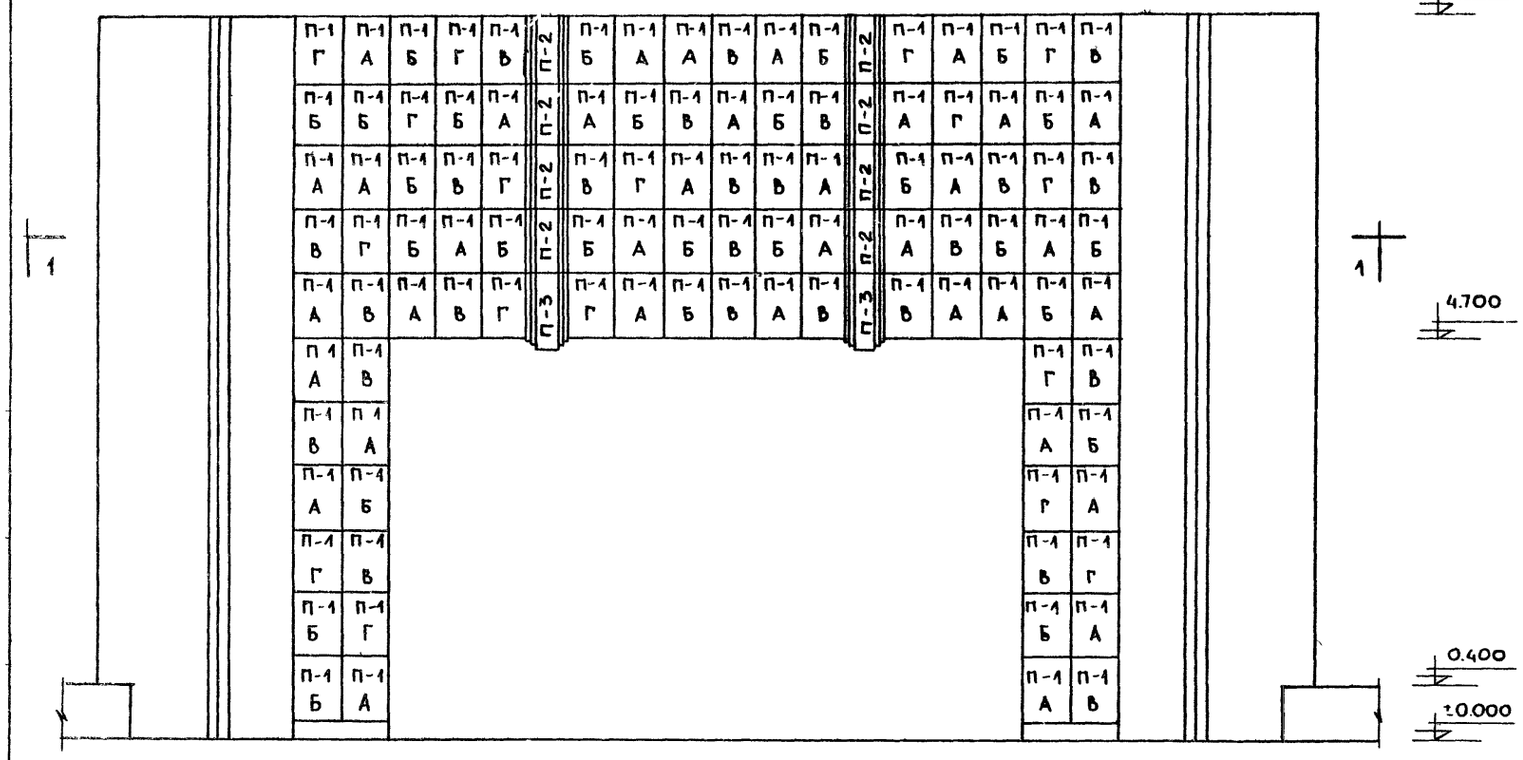

1 - 1

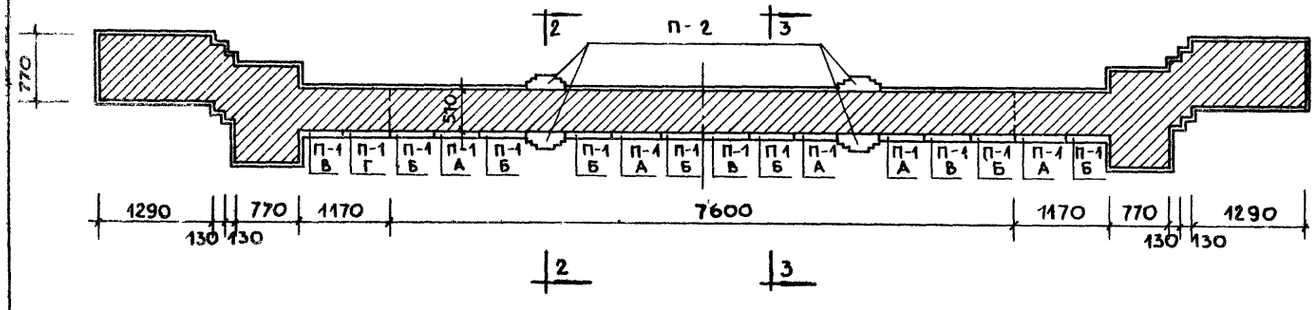

2 - 2

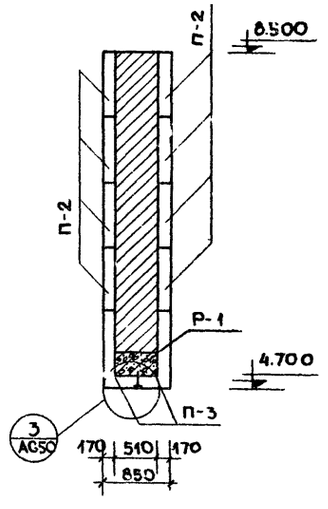

3 - 3

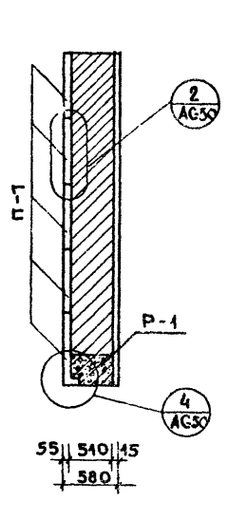

Расход материалов

N/N	Наименование материала	Ед изм	Кол-во	ГОСТ
1.	Кирпич М 100	м³	48.3	6316 -55*
2.	Кирпич М 75	м³	1.30	6316 -55
3.	Бетон М 200	м³	5.07	—
4	Сталь I N 30	кг	615.0	8239 - 56*
5	Сталь полосов δ=5	кг	41.76	103 - 57*
6	Сталь листовая δ=5	кг	17.6	5681 - 57*
7	Сталь армат. ø 4 AI	кг	75.24	7348 - 63
8	—"— ø 8 AI	кг	196.57	5781 - 61
9	Древесина	м³	1.2	8486 - 68
10	Кладка из естеств. камня на р-ре М 25	м³	3.6	—
11	Асфальтовое покрытие	м²	500.0	—
12	Сетка пров. N 12/85	кг	5.8	12184 - 66

Примечания:

1. Плиту П-1 см. лист АС-47
2. Плиты П-2, П-3 см лист АС-48
3. Рисунки рельефов для плиты П-1 (А,Б,В,Г) см. лист АС-49
4. Указания по изготовлению и монтажу см. пояснительную записку.

1971г	Архитектурно-декоративные входы в сады и парки.	Архитектурно-декоративный вход. Тип 5. Монтажная схема. Разрезы 1-1, 2-2, 3-3. Расход материалов.	Типовой проект 330-11	Альбом I	Лист АС-46

Плита П-1

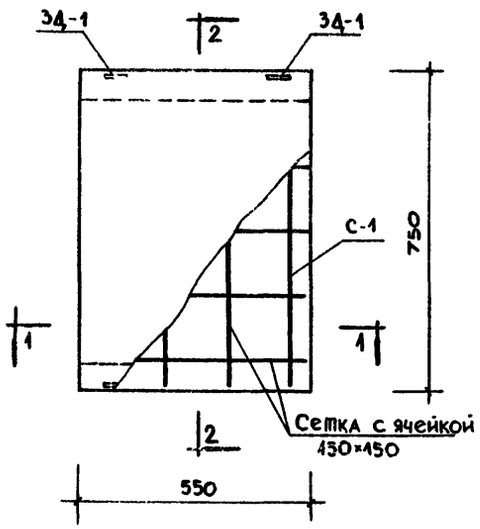

2-2

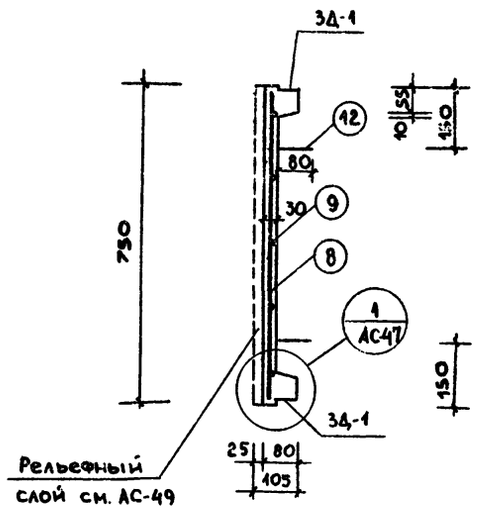

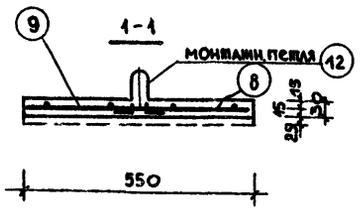

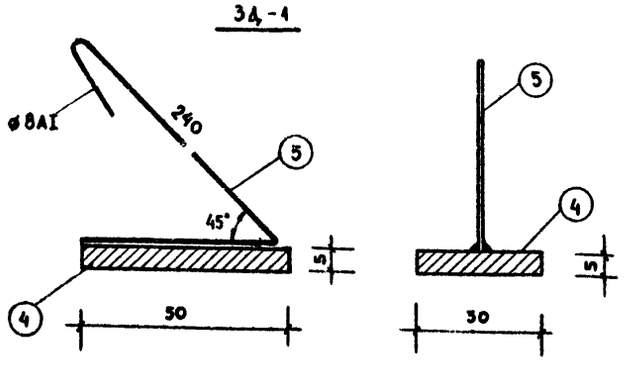

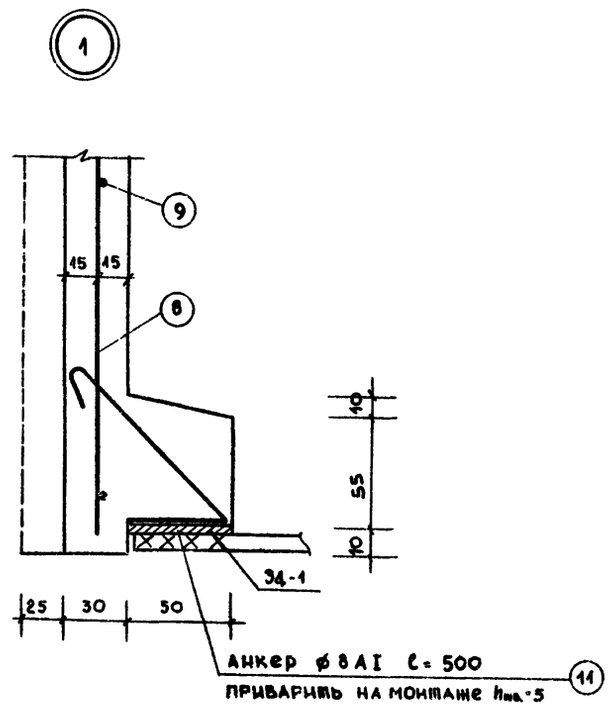

Спецификация арматуры на 1 плиту

Марка изд.	NN поз	Эскиз	ø мм	Длина 1 эл-та мм	Кол. шт.	Общая длина м	Вес кг Поз.	Вес кг Марки
П-1	8	730	4BI	790	4	2,92	0.29	1.1
(шпон)	9	540	4BI	540	8	4.3	0.42	
	12	80 60 120 120	8AI	500	2	1.0	0.39	

Расход материалов на плиты

Марка плиты	Бетон М-200 м3	Сталь кг 4BI	Сталь кг 8AI	Кол. шт.	Бетон М200 м³	Сталь кг 4BI	Сталь кг 8AI
П-1	0.021	0.61	0.39	104	2.18	63.50	40.4
П-2	0.053	0.57	0.46	16	0.85	9.1	7.35
П-3	0.070	0.66	0.46	4	0.24	2.64	1.84

Выборка закладных деталей

Марка плиты	Кол-во закл. дет. 3д-1	Кол-во закл. дет. 3д-2	Кол. плит.	Кол-во закл. дет. 3д-1	Кол-во закл. дет. 3д-2
П-1	4	—	104	416	—
П-2	4	—	16	64	—
П-3	2	1	4	8	4

Примечания

1. Спецификация закладных деталей см. лист АС-48.
2. Указания по отделке, изготовлению и монтажу см. пояснительную записку.
3. Рисунки рельефов для плит П-1 см. лист АС-49.
4. Плиты П-2 и П-3 см. лист АС-48.

Ст. техн. Ермаков; Копировал Капланч; Ил. арх. пр. Овчинников; Гл. инж. пр. Леонтьев; Ст. инж. Кузнецова; Замглавного арх. Ермаков; Нач. отд. Овчинников; Гл. арх. пр. Леонтьев; Гл. инж. пр. Кузнецова

ЦНИИП Градостроительства г. Москва

1971г.	Архитектурно-декоративные входы в сады и парки	Архитектурно-декоративный вход. Тип 5. Плита П-1. Разрезы 1-1, 2-2. Узел 1. Закладная деталь 3д-1. Спецификация. Расход материалов. Выборка закладных деталей.	Типовой проект 330-11	Альбом I	Лист АС-47

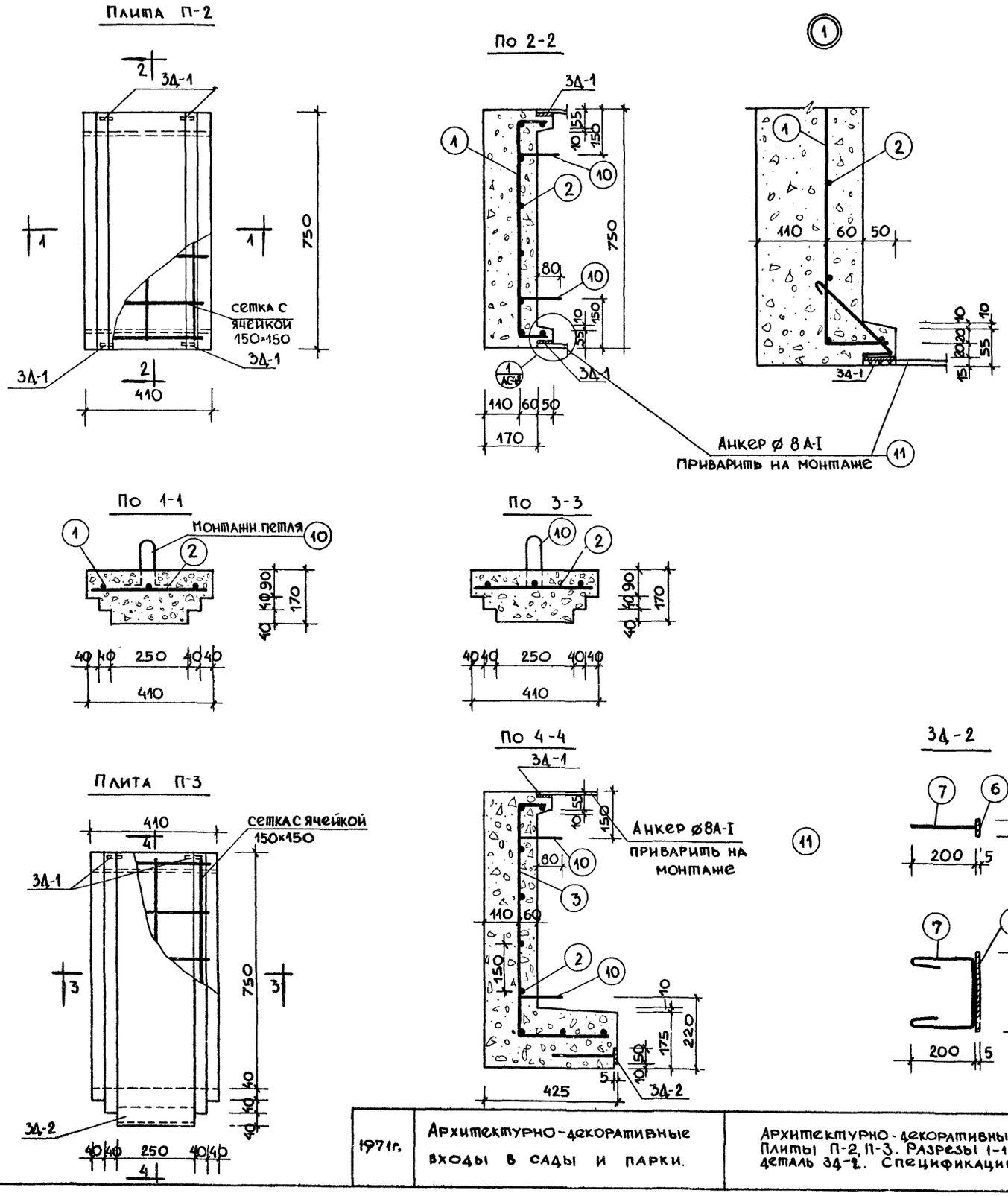

Спецификация арматуры на 1 плиту								
Марка изд.	NN поз	Эскиз	ø мм	Длина эл-та мм	Кол элем. шт.	Общая длина м	Вес кг поз.	Вес кг марки
П-2	1	680 90 90	4ВI	860	3	2.58	0.25	1.03
шт.16	2	400	4ВI	400	8	3.2	0.32	
	10	110 60 160 160	8АI	580	2	1.16	0.46	
П-3	3	680 90 290	4ВI	1060	3	3.18	0.31	1.12
шт 4	2	400	4ВI	400	9	3.6	0.35	
	10	110 60 160 160	8АI	580	2	1.16	0.46	

Спецификация стали на закладн деталь							
Марка	NN поз	Сечение элемента мм	Длина эл-та мм	Кол. шт.	Общая длина м	Вес кг поз.	Вес кг марки
Зд-1	4	-5×30	50	1	0.05	0.08	0.36
	5	ø8АI	290	1	0.29	0.10	
	11	ø8АI	500	1	0.5	0.20	
Зд-2	6	-5×50	250	1	0.25	0.49	0.81
	7	ø8АI	800	1	0.8	0.32	

Примечание

1. Расход материалов на плиты П-2 и П-3 см лист АС-47
2. Выборку закладных деталей см лист АС-47
3. Указания по изготовлению и монтажу см. пояснит. записку
4. Анкер (поз. 11) отогнуть (∠90°) на 200мм в гориз. плоскости.

1971г.	Архитектурно-декоративные входы в сады и парки.	Архитектурно-декоративный вход. Тип 5. Плиты П-2, П-3. Разрезы 1-1÷4-4. Закладная деталь Зд-2. Спецификации.	Типовой проект 330-11	Альбом I	Лист АС-48

ЦНИИП Градостроительства г. Москва

Зам. гл. инж. п-та Ермаков; И.о. рук. маст. Овчинников; Гл. арх. пр. Овчинников; Гл. инж. пр. Леонтьев; Ст. инж. Кузнецова; Ст. техн. Карпач; Копиров Лопатина; Проверил Леонтьев

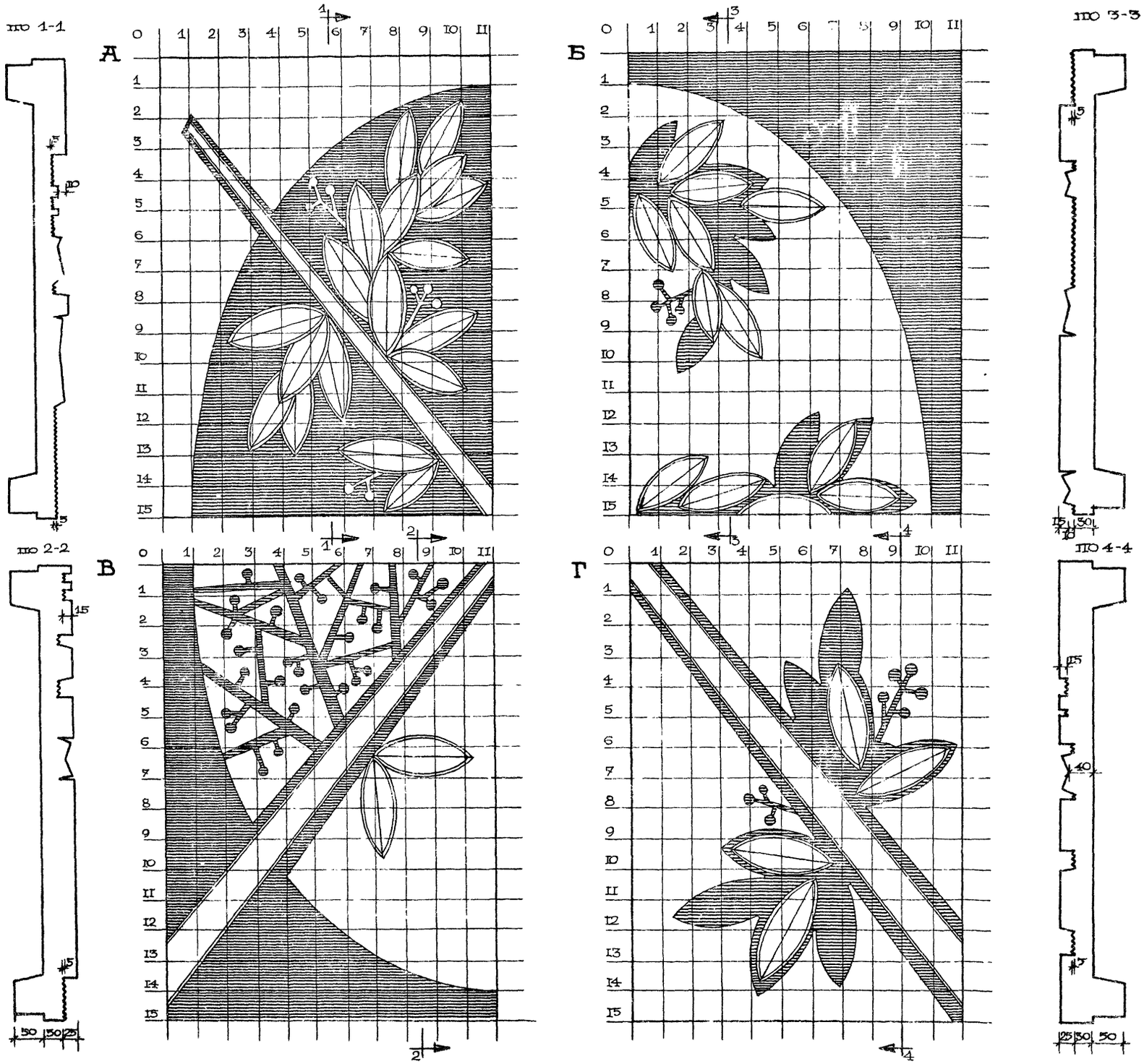

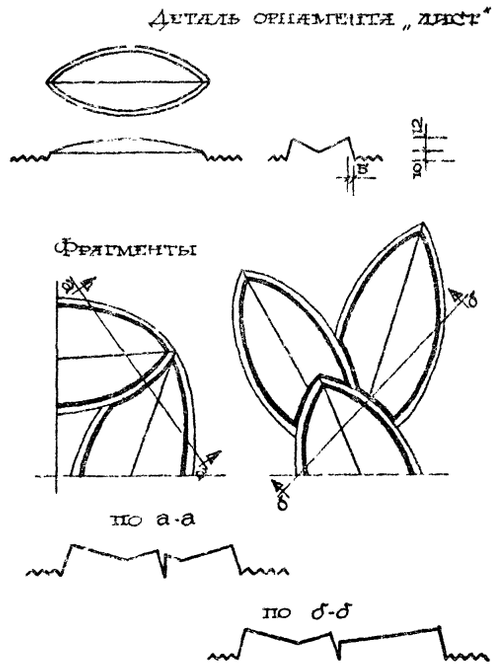

Выборка рисунков рельефов для плиты П-1	
Рисунок рельефа	Код-во плит
А	36
Б	25
В	24
Г	18

Примечания:

1. Опалубку и армирование плиты П-1 см. лист АС-47.
2. Смотреть совместно с листом АС-46

1971г.	Архитектурно-декоративные входы в сады и парки.	Архитектурно-декоративный вход. Тип 5. Рисунки рельефов для плит П-1.	Типовой проект 330-11	Альбом I	Лист АС-49

ЦНИИП Градостроительства г. Москва

Зам. гл. инж. т-ва — Ермаков; Ст. техн. — Сапожникова
Н.О. рук. маст. — Овчинников; Копиров — Сапожникова
Гл. арх. пр. — Овчинников; Проверил — Леонтьев
Гл. инж. пр. — Леонтьев
Ст. инж. — Кузнецова

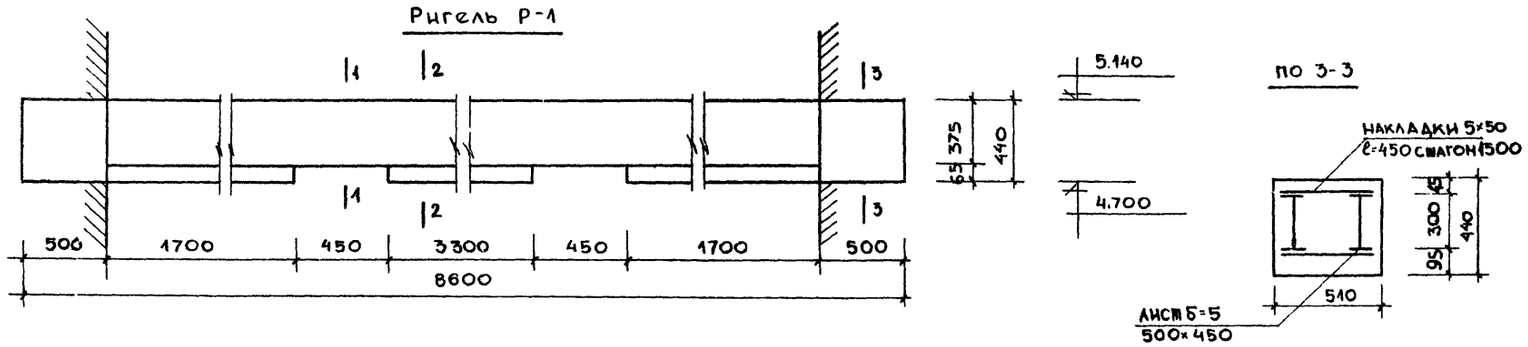

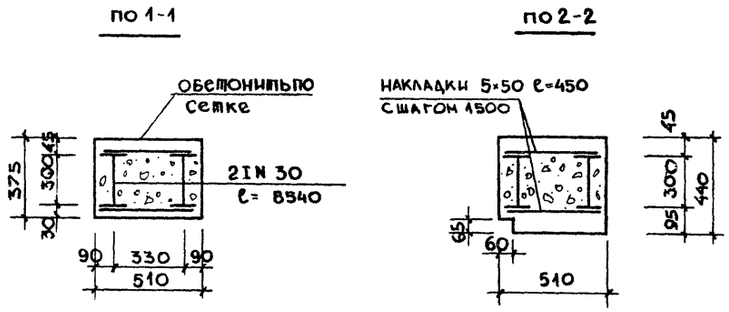

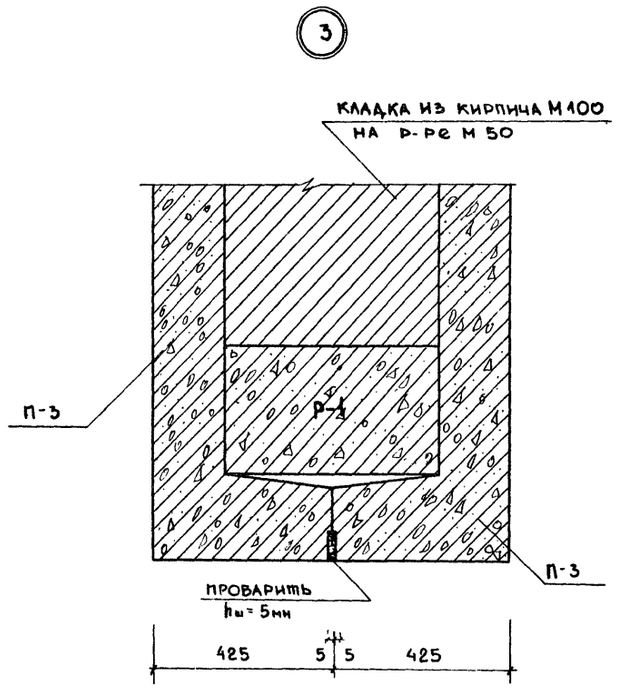

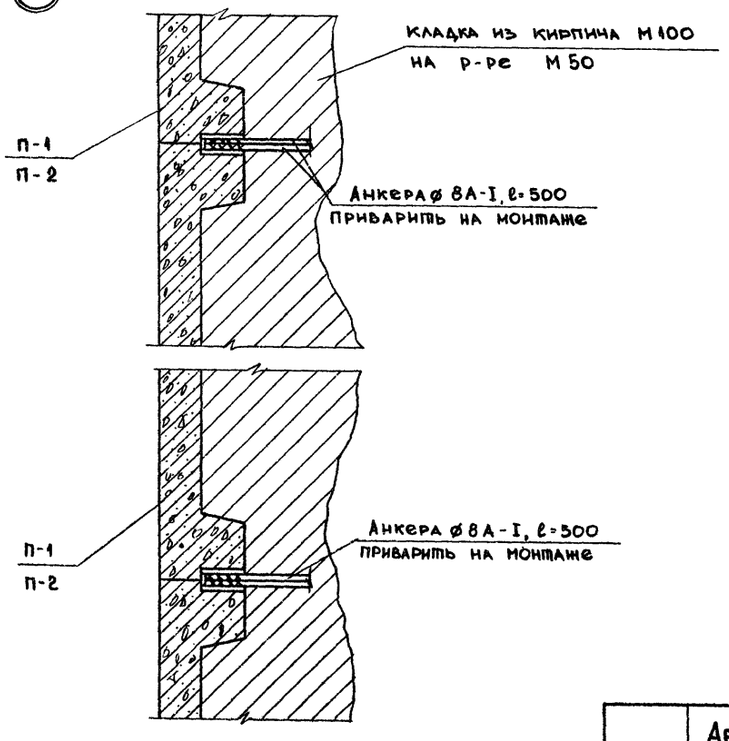

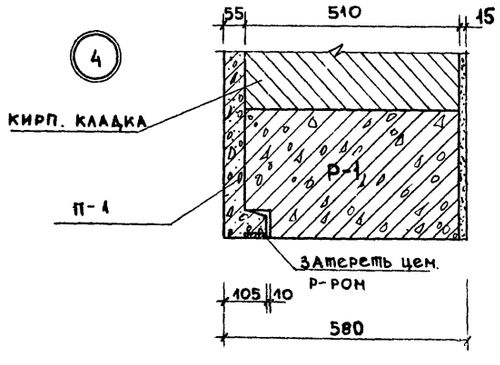

Расход материалов на ригель Р-1		
Наименование материала	Ед. изм.	Кол-во
Бетон М200	м³	18
Сталь прокатн. I N30	кг	615.0
Сталь полосовая -5×50	кг	10.6
Сталь листовая δ=5	кг	17.6
Сетка проволочн. N 12/25	кг	5.8

Примечания

1. Ригель обетонить по сетке. Сетку устанавливать с защитным слоем 10 мм.
2. Читать совместно с листом АС-46.

1971г	Архитектурно-декоративные входы в сады и парки.	Архитектурно-декоративный вход. Тип 5. Ригель Р-1. Сечения 1-1, 2-2, 3-3. Монтажные узлы 2, 3, 4.	Типовой проект 330-11	Альбом I	Лист АС-50

ЦНИИП Градостроительства г. Москва

Заглавн. и-та: Ст. техн. Карпач
И.о. рук. маст. Ст. техн. Копиров. Лопатина
Гл. арх. пр. Ст. техн. Проверил Леонтьев
Гл. инж. пр. Ст. инж. Леонтьев
Ст. инж. Кузнецова

Скамьи СК-1, СК-2

(Фрагмент фасада)

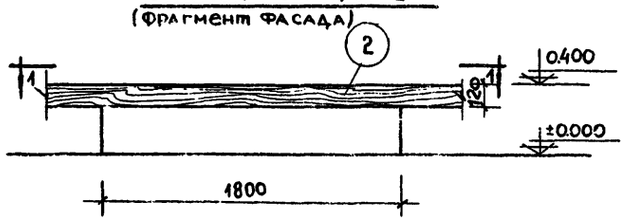

1-1

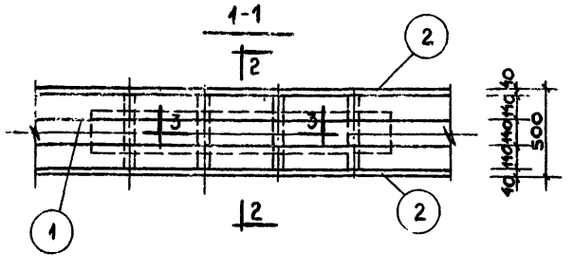

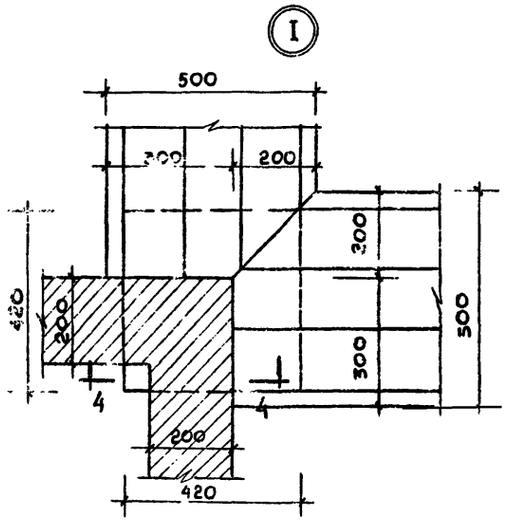

Опора скамей СК-1, СК-2

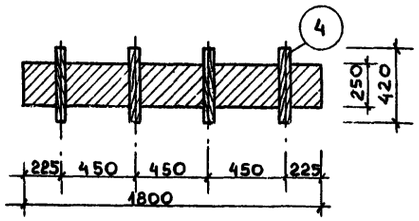

2-2

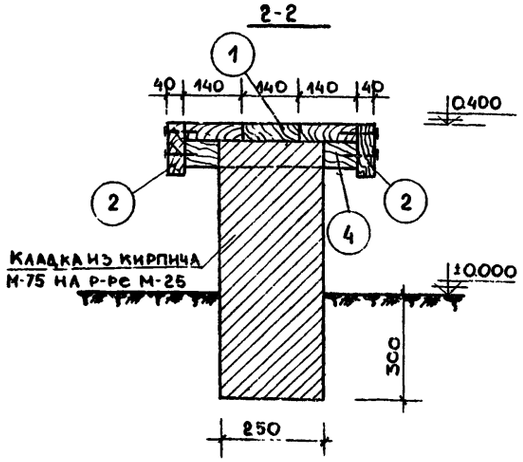

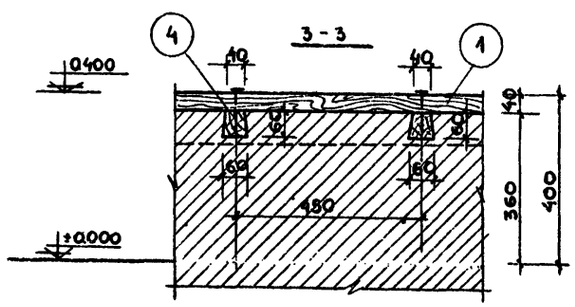

4-4

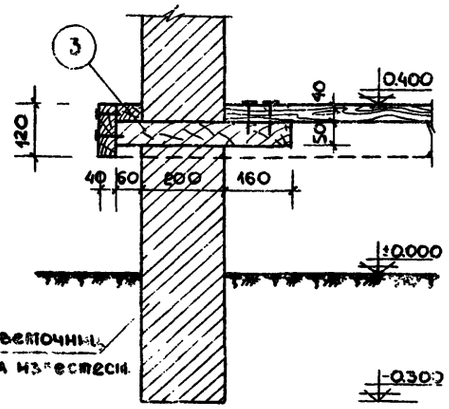

Поз. 3

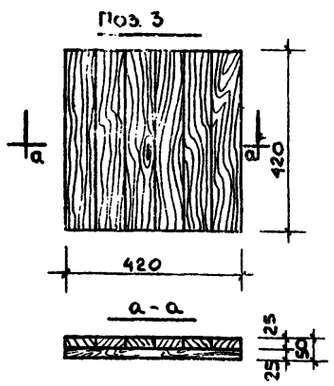

Спецификация древесины на скамьи.

Марка изд.	№ поз.	Сечение элемента мм	Длина 1 эл-та мм	Кол. эл-тов шт	Общая длина м	Об'ем, м³ поз.	Об'ем, м³ марки
СК-1 шт-2	1	Доска 140×40	–	–	15.3	0.086	0.140
	2	Доска 120×40	–	–	10.0	0.048	
	3	Деревоплита 420-50	420	2	0.84	0.009	
	4	Брусок 60×60	420	4	1.68	0.006	
СК-2 шт-2	1	Доска 140×40	–	–	43.8	0.246	0.396
	2	Доска 120×40	–	–	28.2	0.135	
	3	Деревоплита 420×50	420	2	0.84	0.009	
	4	Брусок 60×60	420	12	505	0.006	

Расход кирпича на опоры скамей

Марка	На 1 опору	Кол. опор	На все
СК-1	0.162	1	0.162
СК-2	0.162	3	0.486

Примечания

1. Поз 3. обмазать горячим битумом за 2 раза.
2. Указания по отделке см. поясним. записку.
3. Смотреть совместно с листом АС-43.

1971г.	Архитектурно-декоративные входы в сады и парки.	Архитектурно-декоративный вход. Тип 5. Скамья СК-1, СК-2. Узел 1. Разрезы 1-1 4-4. Позиция 3.	Типовой проект 330-11	Альбом I	Лист АС-51

ЦНИИП Госстроительства г. Москва

Гл. инж. пр. Кузнецова; Гл. арх. пр. Леонтьев; Нач. арх.-мастер. Овчинников; Нач. отд. Ермагов; Ст. инж. Лопатина; Конс. Карпач; Проверил Леонтьев; Составил Овчинников

gost.e-ecolog.ru