ТИПОВАЯ ТЕХНОЛОГИЧЕСКАЯ КАРТА

РАЗДЕЛ 06

АЛЬБОМ 06,09

Облицовочные работы

16966-08

ЦЕНА 3-33

gost.e-ecolog.ru

ЦЕНТРАЛЬНЫЙ ИНСТИТУТ ТИПОВОГО ПРОЕКТИРОВАНИЯ
ГОССТРОЯ СССР

Москва, А-445, Смольная ул., 22

Сдано в печать XI 1981 г.
Заказ № 12337 Тираж 950 экз.

С О Д Е Р Ж А Н И Е

6.03.01.06	Облицовка стен линкрустом по штукатурке, гипсовым, гипсоволокнистым и древесно-волокнистым плитам	3
6.04.01.08	Облицовка помещений специального назначения (бань, прачечных, павильонов, больниц и др.) керамическими плитами	20
6.04.01.09	Укладка мраморных подоконных плит и облицовка ступеней мозаичными плитами	35
6.04.01.09	Облицовка ступеней мозаичными плитами и укладка железобетонных подоконных плит	56
6.04.01.10	Облицовка вертикальных поверхностей глазурованной плиткой при помощи шаблона конструкций Г.М.Карнаухова	73
6.04.02.01	Облицовка стен искусственным мрамором	88
6.04.02.02	Облицовка колонн искусственным мрамором	101
6.04.02.04	Облицовка колонн гранитными, мраморными и известковыми плитами	115
06.6.04.02.04	Облицовка стен полистирольными плитками	147
3.03.02.10а	Облицовка стеновых панелей жилых домов туфовыми плитами	160

ТИПОВАЯ ТЕХНОЛОГИЧЕСКАЯ КАРТА Облицовка стен линкрустом по штукатурке, гипсовым, гипсоволокнистым и древесно-волокнистым плитам	06.09.01 6.03.01.06

I. ОБЛАСТЬ ПРИМЕНЕНИЯ

I.I. Технологическая карта разработана на оклейку линкрустом внутренних стен инженерного корпуса. Размер корпуса I8,0x36,0 м. Объем работ I38,6 м2.

I.2. В состав работ, рассматриваемых картой, входят:

подготовка поверхностей;

оклейка стен линкрустом.

I.3. Оклейка стен линкрустом выполняется в течение трех дней при работе в одну смену в летний период.

I.4. Привязка технологической карты к конкретному объекту и условиям строительства заключается в уточнении объемов работ, потребности в материальных ресурсах, схемы организации процесса.

Разработана и откорректирована трестом "Оргтехстрой" Главсредуралстроя Минтяжстроя СССР I июля I979г.	Утверждена Главными техническими управлениями Минтяжстроя, Минстроя, Минпромстроя СССР	Срок введения 01.10.7I

2. ОРГАНИЗАЦИЯ И ТЕХНОЛОГИЯ СТРОИТЕЛЬНОГО ПРОЦЕССА

2.I. До начала оклейки стен линкрустом в помещении должны быть выполнены:

сантехнические и электромонтажные работы без установки электроарматуры;

штукатурные работы с оформлением акта сдачи;

устройство полов;

окраска потолков;

огрунтовка столярных изделий;

просушка оклеиваемых поверхностей стен;

доставка необходимых материалов, инвентаря, приспособлений и инструментов.

2.2. Оклейка стен линкрустом выполняется по захваткам в последовательности, указанной на рис.I.

2.3. На каждой захватке работы начинаются с отбивки линии верха линкруста с помощью приспособления, состоящего из деревянной рукоятки, на конце которой закреплены вращающиеся ролики и передвижная колодка с грифелем (см.рис.2).

Набелы на стенах очищаются мелкой наждачной бумагой, прикрепленной к шкуркодержателю с длинной ручкой. Очистка поверхностей стен выполняется сверху вниз. Выправление неровностей производится гипсовой шпатлевкой с помощью стального шпателя. Просохшие выправленные места сглаживаются и шлифуются пемзой или наждачной бумагой.

Отшлифованные поверхности дважды огрунтовываются клейстером. Верхние части стен, углы, грани проемов проклеиваются с помощью кисти-ручника, оставшаяся поверхность - поролоновым валиком. Вторая проклейка выполняется после высыхания первой и производится участками.

Одновременно с подготовкой поверхности стены производится подготовка линкруста к наклейке. Во избежание излома пластмассового лицевого слоя линкруст в рулонах замачивается в горячей воде (50-60°С) в течение 5-10 минут. После этого рулоны вынимаются из воды, разматываются и разрезаются на полотнища требуемой длины. Сложенный в стопку лицевой стороной вниз линкруст выдерживается во влажном состоянии в течение 6-10ч. (до набухания).

Затем у полотнищ с обеих сторон ножом по стальной линейке обрезают кромки и на каждом полотнище проставляют последовательность наклейки.

Подготовив поверхности стен и линкруста, звено маляров приступает к наклейке. Для обеспечения вертикальности наклеиваемых полотнищ на поверхности стены шнуром по отвесу отбиваются контрольные вертикальные линии. Полотнища по одному подносятся к столику обойщика и смазываются клейстером. Подготовленное полотнище подносится к месту наклейки, наклеивается на поверхность стены с переставных столиков-подмостей и разглаживается щеткой и валиком. При наклеивании необходимо следить, чтобы кромки плотно прилегали друг к другу.

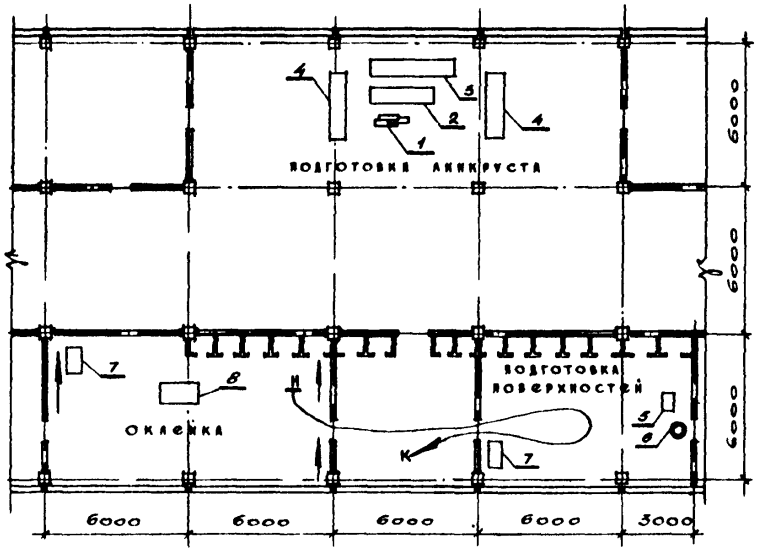

Схема организации рабочего места

I - рулоны линкруста;
2 - ванна;
3 - стол для нарезки полотнищ и обрезки кромок;
4 - стеллаж;
5 - стремянка;
6 - ведро с клеем;
7 - столик-подмости;
8 - столик обойщика;
Н - начало работ;
К - окончание работ;
—— - направление работ.

Рис. 1

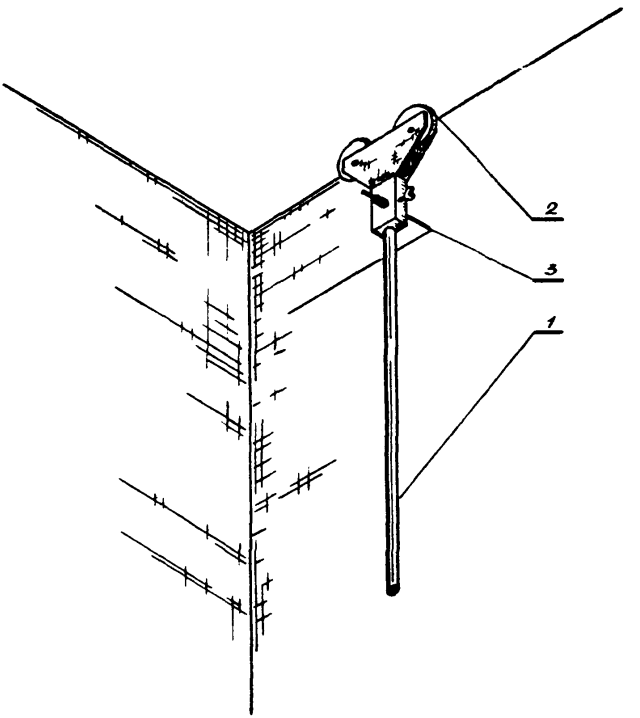

Приспособление для нанесения линии верха линкруста

I - рукоятка;

2 - ролик;

3 - грифель.

Рис. 2

2.4. В зимнее время до начала работ в помещении двое суток должна поддерживаться температура воздуха не ниже 10°С при относительной влажности 70%. В период выполнения работ температура в помещении должна поддерживаться в пределах от 10 до 23°С.

2.5. Работы по оклейке поверхностей стен линкрустом выполняются двумя звеньями маляров. Первое звено - маляр 3 разряда - I (М1), маляр 2 разряда - I (М2) - подготавливает поверхности стен и линкруст. Второе звено - маляр 5 разряда-I (М3), маляр 3 разряда - I (М4), маляр 2 разряда - I (М5) - выполняет оклейку стен линкрустом.

2.6. График выполнения работ приводится в табл.I

2.7. Калькуляция трудовых затрат приводится в табл.2.

2.8. Первое звено выполняет работы в следующей технологической последовательности. Оба маляра начинают с подготовки линкруста к наклейке. Маляр М1 готовит ванну с горячей водой, маляр М2 подносит рулоны линкруста и распаковывает их. Затем оба рабочих погружают рулоны в ванну, через 5-10 минут вынимают и разматывают их. Маляр М1 разрезает линкруст на полотнища при помощи дискового ножа. Маляр М2 складывает нарезанные полотнища в стопы лицевой стороной вниз на стеллажи для вылеживания.

По окончании подготовки линкруста звено начинает подготовку поверхностей стен. Маляр М1 осматривает поверхности и выправляет неровности. Маляр М2 наносит линию верха

Таблица I

Наименование работ	Единица измерения	Объем работ	Трудоемкость на единицу измерения, чел.-ч.	Трудоемкость на общий объем работ, чел.-день	Состав звена	Рабочие дни 1	2	3	4
					Звено № I				
Нанесение линии верха линкруста	I00 м	I,386	0,094	0,0I6	Маляр: 3 разряда-I 2 разряда-I				
Очистка верха стен от набелов	I00м	I,386	I,25	0,2I6					
Прочистка стен	I00м	I,386	I,65	0,286					
Подмазка неровностей	I00м	I,386	2,70	0,467					
Шлифовка подмазанных мест	I00м	I,386	I,30	0,225					
Проклейка поверхности	I00м	I,386	3,20	0,552					
Сплошная шлифовка за один раз	I00м	I,386	I,70	0,296					

6.03.01.06
06.09

16966-08

9

7

Продолжение табл.I

Наименование работ	Единица измерения	Объем работ	Трудоемкость на единицу измерения, чел.-ч	Трудоемкость на общий объем работ, чел.-день	Состав звена	Рабочие дни 1	2	3	4
Вторичная проклейка	I00 м	I,386	3,20	0,552					
Подготовка линкруста к наклейке	I00 м	I,386	4,50	0,780					
Оклейка стен линкрустом	I00 м	I,386	26,00	4,50	Звено № 2 Маляр: 5разряда-I 3разряда-I 2разряда-I				
Наклейка бордюра	I00 м	I,386	6,60	I,I4					
ИТОГО:	-	-	-	9,03					

6.03.01.06 ОВ.09

19999-08 10

Таблица 2

Обоснование (ЕНиР и др.)	Наименование работ	Единица измерения	Объем работ	Норма времени на единицу измерения, чел.-ч.	Затраты труда на весь объем работ, чел.-день	Расценка на единицу измерения, руб.-коп.	Стоимость затрат труда на весь объем работ, руб.-коп.
КТ-8 2-16	Нанесение линии верха линкруста	100 м2	1,386	0,094	0,016	0-05,2	0-07
ЕНиР § 8-33А табл.2 № 1в	Очистка от набелов верха стен	100 м2	1,386	1,25	0,216	0-61,6	0-85
ЕНиР § 8-33А № 2в	Прочистка поверхностей	100 м2	1,386	1,65	0,286	0-81,3	1-13
ЕНиР § 8-33А табл.2 № 3в	Первая проклейка	100 м2	1,386	3,20	0,552	1-78	2-47

6.03.01.06

19969-08 11

Продолжение табл.2

Обоснование (ЕНиР и др.)	Наименование работ	Единица измерения	Объем работ	Норма времени на единицу измерения, чел.-ч.	Затраты труда на весь объем работ, чел.-день	Расценка на единицу измерения, руб.-коп.	Стоимость затрат труда на весь объем работ, руб.-коп.
ЕНиР § 8-33А табл.2 № 4в	Подмазка неровностей	100м2	1,386	2,70	0,467	1-33	1-84
ЕНиР § 8-33А табл.2 № 5в	Шлифовка подмазанных мест	100 м2	1,386	1,30	0,225	0-72,2	1-00
ЕНиР § 8-33А табл.2 № 8в	Сплошная шлифовка	100 м2	1,386	1,70	0,296	0-94,4	1-31
ЕНиР § 8-33А табл.2 № 3в	Вторая проклейка	100 м2	1,386	3,20	0,552	1-78	2-47

16966-09 12

6.03-01.06 ОВ

Продолжение табл.2

Обоснование (ЕНиР и др.)	Наименование работ	Единица измерения	Объем работ	Норма времени на единицу измерения, чел.-ч.	Затраты труда на весь объем работ, чел.-день	Расценка на единицу измерения, руб.-коп.	Стоимость затрат труда на весь объем работ, руб.-коп.
ЕНиР § 8-33А табл.5 № 1в	Обрезка кромок линкруста вручную	100 м2	1,386	4,50	0,780	2-50	3-47
ЕНиР § 8-33А табл.2 № 11в	Оклейка стен линкрустом	100 м2	1,386	26,0	4,50	16-34	22-65
ЕНиР § 8-33А табл.2 № 12в	Наклейка бордюра	100 м2	1,386	6,6	1,14	4-15	5-75
	ИТОГО:	-	-	-	9,03	-	43-01

6.03-01.06 ОВ.09

16966-08 13

II

линкруста, очищает от набелов верхние части стен, прочищает поверхности и шлифует подмазанные места. Маляр М1 огрунтовывает стены клейстером.

Эти операции выполняются звеном в течение одного рабочего дня. На следующий день звено № I выполняет сплошную шлифовку стен и вторичную огрунтовку поверхностей клейстером.

Второе звено начинает работу на второй день и выполняет оклейку стен линкрустом в следующей последовательности. Маляр М3 осматривает оклеиваемую поверхность и отбивает вертикальные контрольные линии. Подручные маляры М4 и М5 обрезают обе кромки полотнищ ножом по стальной линейке, подготавливают к работе инструменты и инвентарь. Затем полотнища со стеллажа они переносят на стол обойщика, наносят на очередное полотнище клейстер и подают к месту наклейки. Маляр М3, находясь на столике-подмостях, принимает у маляра М4 верхний конец полотнища и вместе с ним наклеивает полотнище на стену, тщательно разглаживая его щетками и валиками. Маляр М5 в это время наносит клей на очередное полотнище.

По окончании оклейки поверхностей стен выполняется наклеивание бордюра.

Закончив одно помещение, звенья переходят в следующее и выполняют работы в нем в такой же технологической последовательности.

2.9. Операционный контроль качества работ по оклейке стен линкрустом выполняется в строгом соответствии с требованиями СНиП III-2I-73:

на оклеенных поверхностях не должно быть пятен, пузырей, пропусков, доклеек, перекосов и отслоений;

все полотнища должны иметь одинаковый цвет и оттенок;

пригонка рисунка на стыках должна быть точной;

места соединения полотнищ при наклейке впритык не должны быть заметны на расстоянии 3 м.

Схема операционного контроля качества работ приводится в табл.3.

2.I0. При производстве работ необходимо соблюдать требования СНиП III-A.II-70* "Техника безопасности в строительстве", п.п. 4.I7; 7.3; 8.57.

3. ТЕХНИКО-ЭКОНОМИЧЕСКИЕ ПОКАЗАТЕЛИ

Затраты труда, чел.-день:	
на общий объем работ	9,03
на I м2	0,065
Выработка на одного рабочего в смену, м2	9,24

Таблица 3

Наименование операций, подлежащих контролю производителем работ	мастером	Контроль качества выполнения операций: состав	способы	время	привлекаемые службы
-	Подготовка поверхностей под оклейку линкрустом	Очистка от набелов	Визуально	До оклейки поверхностей линкрустом	-
		Ровность поверхностей	Двухметровая рейка		
		Шлифовка	Визуально		
		Проклейка			
-	Подготовка линкруста к наклейке	Замачивание рулонов	По времени	До оклейки поверхностей линкрустом	-
		Нарезка полотнищ	Рулетка, линейка		
		Выдержка полотнищ в воде до набухания	По времени		

6.03.01.06

16966-09 16

Продолжение табл.3

Наименование операций, подлежащих контролю		Контроль качества выполнения операций			
производителем работ	мастером	состав	способы	время	привлекаемые службы
-	Приготовление клеящих составов	Однородность массы клеящих составов	Визуально	До оклейки поверхностей линкрустом	Строительная лаборатория
-	Оклейка поверхностей линкрустом	Технология наклеивания Вертикальность и расположение кромок	Визуально	В процессе оклейки	-
Оклейка поверхностей линкрустом	-	Однородность рисунка, цвета и оттенка полотнищ Отсутствие пузырей, пятен, перекосов Неплотность прилегания к основе Пригонка рисунка в стыках	Визуально	После оклейки	-

6.03.01.06
06.09

16966-08 17

4. МАТЕРИАЛЬНО-ТЕХНИЧЕСКИЕ РЕСУРСЫ

4.I. Потребность в основных материалах и полуфабрикатах приводится в табл.4.

Таблица 4

Наименование	Марка ГОСТ	Единица измерения	Количество
Линкруст	ГОСТ 5724-75	м2	I55,2
Бордюр		м	48,5
Гипсовая шпатлевка		кг	5,5
Крахмал	ГОСТ 2I3I0-75	кг	I6,6
Клей мездровый	ГОСТ 3252-75	кг	2,08

4.2. Потребность в оборудовании, инструментах и приспособлениях приводится в табл.5.

Таблица 5

Наименование	Тип	Марка ГОСТ,ТУ	Количество	Техническая характеристика
Рулетка	РС-20	ГОСТ 7502-69	I	Масса 0,I3 кг
Приспособление для нанесения линии верха линкруста		Конструкции треста "Мосотделстрой"	I	-
Шнур разметочный в корпусе		ТУ 22-3527-76	I	Масса 0,I кг
Кисть-ручник	КР-50	ГОСТ I0597-70	I	Масса 0,096кг

Продолжение табл.5

Наименование	Тип	Марка ГОСТ,ТУ	Количество	Техническая характеристика
Ведро для клейстера		-	2	-
Шпатель стальной	ШСД-100	ГОСТ 10778-64	1	Масса 0,1 кг
Шкуркодержатель		-	1	-
Валик резиновый		ГОСТ 10831-72	2	-
Валик меховой	ВМ	ГОСТ 10831-72	2	-
Ванночка для валиков		РЧ № 239 треста "Оргстрой" МС ЭССР	1	Габариты 580х274х276 мм
Щетка для разглаживания линкруста		РЧ № Т-06 треста "Оргстрой" МС ЭССР	2	-
Отвес стальной	ОТ-200	ГОСТ 7948-71	1	Масса 0,2 кг
Столик-подмости		Конструкции треста "Оргтехстрой" Главсредуралстроя	2	-
Столик обойщика		Конструкции треста "Мосоргстрой" Главмосстроя	1	-
Дисковый нож		Конструкции треста "Мосоргстрой" Главмосстроя	1	-
Ванна		-	1	-
Стеллаж		-	2	-

gost.e-ecolog.ru