МАЛЫЕ АРХИТЕКТУРНЫЕ ФОРМЫ

СЕРИЯ 320

ТИПОВОЙ ПРОЕКТ

320-42

АРХИТЕКТУРНО-ДЕКОРАТИВНЫЕ УСТАНОВКИ У ВЪЕЗДОВ В СЕЛЬСКИЕ НАСЕЛЕННЫЕ МЕСТА, СОВХОЗЫ И КОЛХОЗЫ

АЛЬБОМ I

АРХИТЕКТУРНО-СТРОИТЕЛЬНАЯ ЧАСТЬ

gost.e-ecolog.ru

Госстрой СССР
ЦЕНТРАЛЬНЫЙ ИНСТИТУТ ТИПОВОГО ПРОЕКТИРОВАНИЯ
Свердловский филиал
620062, г.Свердловск, ул.Генеральская, 3а
Заказ № 2061 Инв.№ 11646-с1 тираж 150
Сдано в печать 22/I 1980г. цен 2-51

МАЛЫЕ АРХИТЕКТУРНЫЕ ФОРМЫ

СЕРИЯ 320

ТИПОВОЙ ПРОЕКТ

320-42

АРХИТЕКТУРНО – ДЕКОРАТИВНЫЕ УСТАНОВКИ У ВЪЕЗДОВ В СЕЛЬСКИЕ НАСЕЛЕННЫЕ МЕСТА, СОВХОЗЫ И КОЛХОЗЫ

СОСТАВ ПРОЕКТНЫХ МАТЕРИАЛОВ

АЛЬБОМ I. АРХИТЕКТУРНО-СТРОИТЕЛЬНАЯ ЧАСТЬ
АЛЬБОМ II. СМЕТЫ

АЛЬБОМ I

РАЗРАБОТАН ЦНИИП
ПО ГРАДОСТРОИТЕЛЬСТВУ

ВВЕДЁН В ДЕЙСТВИЕ ПРИКАЗОМ ПО
ИНСТИТУТУ от 14 АПРЕЛЯ 1972 года №120

Содержание

№№ п/п	Наименование листов.	№№ листов	№№ стр.
1.	Содержание		1
2.	Пояснительная записка		2
3.	Номенклатура	АС-1	3
4.	Тип I. Генплан	АС-2	4
5.	Тип I. Вид „А". План	АС-3	5
6.	Тип I. Вид „Б". Вид „В". Вид „Г"	АС-4	6
7.	Тип I. Шаблоны букв и цифр. Деталь крепления букв и цифр	АС-5	7
8.	Тип I. Разрезы 1-1 ÷ 4-4. Спецификация древесины	АС-6	8
9.	Тип I. Детали с 1 по 4	АС-7	9
10.	Тип II. Генплан	АС-8	10
11.	Тип II. Вид „А". План	АС-9	11
12.	Тип II. Вид „Б". Вид „В". Вид „Г"	АС-10	12
13.	Тип II, тип IV. Шаблоны букв и цифр. Деталь крепления	АС-11	13
14.	Тип II. Эмблема „Бык"	АС-12	14
15.	Тип II. Опалубка и армирование. Расход материалов	АС-13	15
16.	Тип II. Сечения 4-4 ÷ 8-8. Деталь сиденья	АС-14	16
17.	Тип III. Генпланы. Вариант I. Вариант II	АС-15	17
18.	Тип III. Вид „А". Вид „Б". План	АС-16	18
19.	Тип III. Шаблоны букв и цифр	АС-17	19
20.	Тип III. Эмблема „Петух". Боковой вид, вид спереди	АС-18	20
21.	Тип III. Опалубка и армирование. Расход стали	АС-19	21
22.	Тип IV. Генплан	АС-20	22
23.	Тип IV. Вид „А". Вид „Б". Вид „В". План	АС-21	23
24.	Тип IV, тип V. Шаблоны букв и цифр	АС-22	24
25.	Тип IV. Фасад. Разрезы 1-1 ÷ 3-3. Детали. Расход древесины	АС-23	25
26.	Тип IV. Опалубка и армирование плиты П-1. Закладная марка ЗМ-1. Спецификация и выборка арматуры	АС-24	26
27.	Тип V. Генплан	АС-25	27
28.	Тип V. Вид „А". Вид „Б". Вид „В". План	АС-26	28
29.	Тип V. Шаблоны букв и цифр	АС-27	29
30.	Тип V. Разрезы 1-1 ÷ 3-3. Узел 1. Спецификация древесины	АС-28	30

1972	Архитектурно-декоративные установки у въездов в сельские населенные места, совхозы и колхозы	Содержание.	Типовой проект 320.42	Альбом I	Лист

ЦНИИП Градостроительства г. Москва

Зам. гл. инж. инж. — Ермаков
Рук. мастер. — Овчинников
Гл. инж. пр. тл. — Леонтьев
Рук. гр. арх. — Котляр
Ст. архитек. — Боровская
Ст. инженер — Солонина
Ст. техник — Карпач
Проверил — Домнин
Копировал — Асеева

Пояснительная записка.

А. Общая часть.

Рабочие чертежи архитектурно-декоративных установок у въездов в сельские населенные места, совхозы и колхозы разработаны на основе проектного задания и заключения Управления планировки и застройки городов Государственного комитета по гражданскому строительству и архитектуре при Госстрое СССР от 4 мая 1970 г. 1-291.

В данном альбоме представлены пять типов архитектурно-декоративных установок, предназначенных для размещения на магистралях, ведущих в сельские населенные места, совхозы и колхозы. Архитектурно-декоративные установки должны располагаться на местах, обеспечивающих их хорошее восприятие во время движения по магистрали - на поворотах дороги, развилках, дефиле, косогорах у дороги и т.п.

Выбор типа установки зависит от характера местности, имеющихся материалов и специфики населенного пункта, совхоза или колхоза. Проект расчитан для строительства во II, III строительно-климатических районах и в I-В подрайоне. Проект не расчитан на районы с сейсмичностью свыше 6 баллов, районы с горными выработками и с просадочными грунтами.

Б. Архитектурная часть.

Тип I. Установка выполняется в виде деревянного, объемного щита на бетонном основании, на лицевой стороне, обращенной к магистрали, компонуются надписи из накладных стальных букв. Перпендикулярно к плоскости установки между щитом и основанием защемляются декоративные деревянные брусья. Подиум с гравийной засыпкой обрамлен бордюром из лицевого кирпича. Наружные деревянные элементы установки обрабатываются морилкой и покрываются бесцветным водостойким лаком. Стальные буквы надписей окрашиваются белой, а крепления букв к щиту, черной нитроэмалью. Бетонное основание обрабатывается штукатуркой на белом цементе с добавкой мраморной или гранитной крошки.

Тип II. Установка выполняется в виде бетонной плиты, на бетонных основаниях. На лицевой стороне плиты, обращенной к магистрали, компонуются эмблема и надписи из накладных, стальных букв. Основание установки выполняется в виде бетонного подиума с деревянными решетчатыми сиденьями. После тщательной затирки бетонных поверхностей цементным раствором установка окрашивается белой перхлорвиниловой краской. Эмблема выполняется из листового металла в соответствии с местными возможностями. Стальные буквы окрашиваются бронзовой нитрокраской. Деревянные решетки скамеек обрабатываются морилкой и покрываются бесцветным водостойким лаком.

Тип III. Установка представляет собой бетонный корпус с врезанной в него жел. бет. плитой, на которой размещается название населенного пункта, колхоза или совхоза. Основание установки выполняется в виде прямоугольной в плане плиты из монолитного бетона. На вершине конуса монтируется объемная металлическая эмблема.

Бетонный конус с жел. бет. плитой после изготовления необходимо затереть цементным раствором и окрасить перхлорвиниловой краской в белый цвет. Накладные буквы из полосовой стали необходимо окрасить бронзовой нитрокраской.

Тип IV. Установка выполняется в виде кирпичного столба с врезанной в него жел. бет. скамьей. Название населенного пункта располагается на деревянных коробчатых насадках в верхней части столба. Кирпичный столб штукатурится раствором на белом цементе с добавлением гранитной или мраморной крошки и красящего пигмента и обрабатывается мелкой бучардой под естественный камень. Деревянные насадки для надписей и рейки скамьи обрабатываются морилкой и покрываются бесцветным водостойким лаком, накладные деревянные буквы окрашиваются белой масляной краской после их предварительной шпаклевки и грунтовки. Железобетонное основание скамьи после затирки цементным раствором окрашивается белой перхлорвиниловой краской. Стальные детали установки окрашиваются белой нитроэмалью.

Тип V. Установка представляет собой четыре обшитых деревянной рейкой пилона с защемленными между ними взаимно перпендикулярными деревянными щитами, на которых крепятся накладные буквы надписей. Число щитов с буквами зависит от величины надписи и может варьироваться от трех до шести штук. Под установкой запроектирован подиум с гравийной засыпкой, обрамленный бордюром из лицевого кирпича. Все наружные деревянные части установки обрабатываются морилкой и покрываются бесцветным водостойким лаком. Накладные деревянные буквы после шпаклевки и грунтовки окрашиваются белой масляной краской.

В. Конструктивная часть.

Нагрузки.

Снеговая нагрузка принята для III района СССР (по весу снегового покрова). $P_н = 100$ кг/м².

Ветровая нагрузка принята для III района СССР (по скоростным напорам ветра) $q_н = 45$ кг/м².

Основание.

Для строительства установок выбраны площадки с условно ровным рельефом. В качестве основания фундаментов приняты непросадочные маловлажные и непучинистые грунты с нормативным сопротивлением $R_н = 2{,}0$ кг/см². Грунтовые воды отсутствуют. Каркасы и сетки жел. бет. элементов конструкций изготовлять в соответствии с ВСН-38-57, ТУ 73-56, ГОСТ 10922-64 и СН 313-65. Материал деревянных элементов — древесина хвойных пород, дерева, влажность не более 25%. Кроме того, древесина несущих элементов должна удовлетворять требованиям, изложенным в табл. 20 СНИП II-В.4-62 для элементов II категории. Все деревянные элементы конструкций подлежат обработке в соответствии с указаниями „Инструкции по защите от гниения, поражения древоразрушающими насекомыми и возгорания деревянных элементов зданий и сооружений" И-119-56.

1972	Архитектурно-декоративные установки у въездов в сельские населенные места, совхозы и колхозы	Пояснительная записка.	Типовой проект 720-42	Альбом I	Лист

Зам. гл. инжин. — Ермаков
Рук. мастер. — Овчинников
Гл. инж. пр. та — Леонтьев
Рук. гр. арх. — Котляр
Ст. архитект. — Боровская
Ст. инженер — Солонина
Ст. техник — Карпач
Проверил — Домнин
Копировал — Асеева

ЦНИИП Градостроительства г. Москва

NN листов	Тип	Эскиз	Материал	Сметная стоимос.
АС-2 - АС-7	I	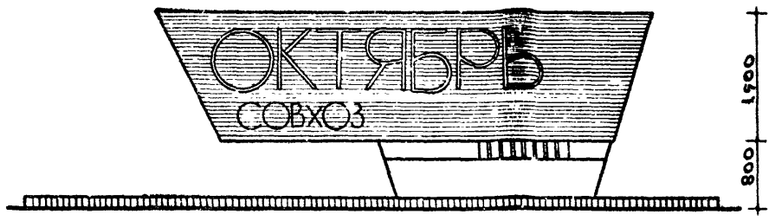	Дерево Бетон Кирпич Металл	277 руб.
АС-8 - АС-14	II		Бетон Металл Дерево	416 руб
АС-15 - АС-19	III	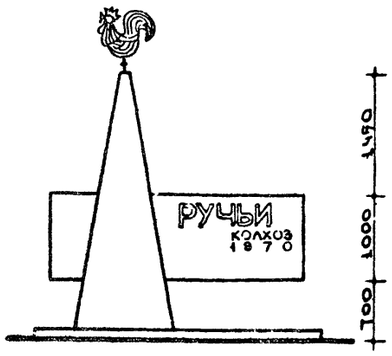	Железобетон Бетон Металл	729 руб.

NN листов	Тип	Эскиз	Материал	Сметная стоимость
АС-11, АС-20 - АС-24	IV	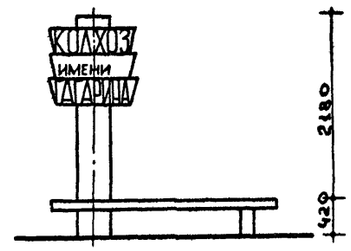	Кирпич Бетон Дерево	263 руб
АС-22, АС-25 - АС-28	V	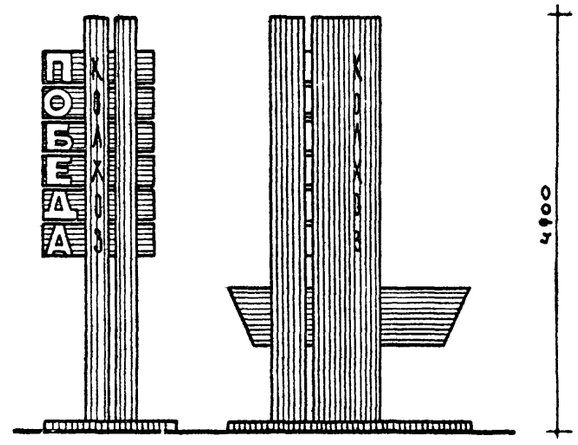	Дерево Бетон Кирпич	377 руб.

1972	Архитектурно-декоративные установки у въездов в сельские населенные места, совхозы и колхозы	Номенклатура.	Типовой проект 720-42	Альбом I	Лист АС-I

ЦНИИП Градостроительства г. Москва

Зам. гл. инж. инж. Ермаков
Гл. мастер. Овчинников
Гл. инж. пр-ва Леонтьев
Рук. гр. арх. Котляр
Ст. архитек. Боровская

Ст. техник Карпач
Проверил Домнин
Копировал Асеева

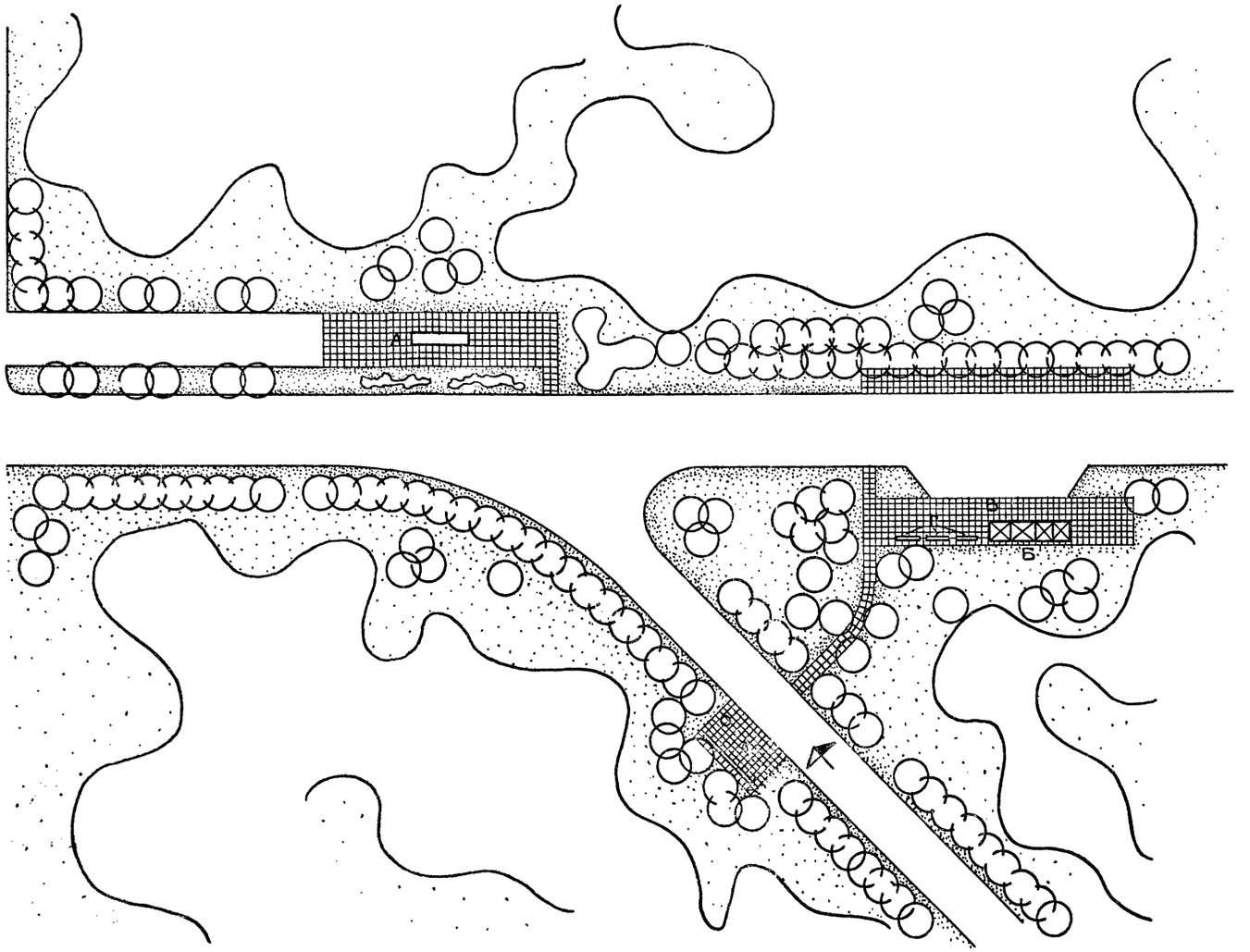

Экспликация

А - архитектурно-декоративная установка тип I.

Б - павильон для ожидания транспорта

В - площадка для ожидания транспорта

Г - скамьи для отдыха.

Д - площадка для отдыха.

1972 г.	Архитектурно-декоративные установки у въездов в сельские населенные места, совхозы и колхозы.	Тип I. Генплан.	Типовой проект 320-42	Альбом I	Лист АС-2

ЦНИИП Градостроительства г. Москва

Замгл. инжита. Ермаков
Ив. рук. маст. Овчинников
Гл. инж. пр. Леонтьев
Рук. гр. арх. Котляр
Копиров Простякова

Проверил Домнин

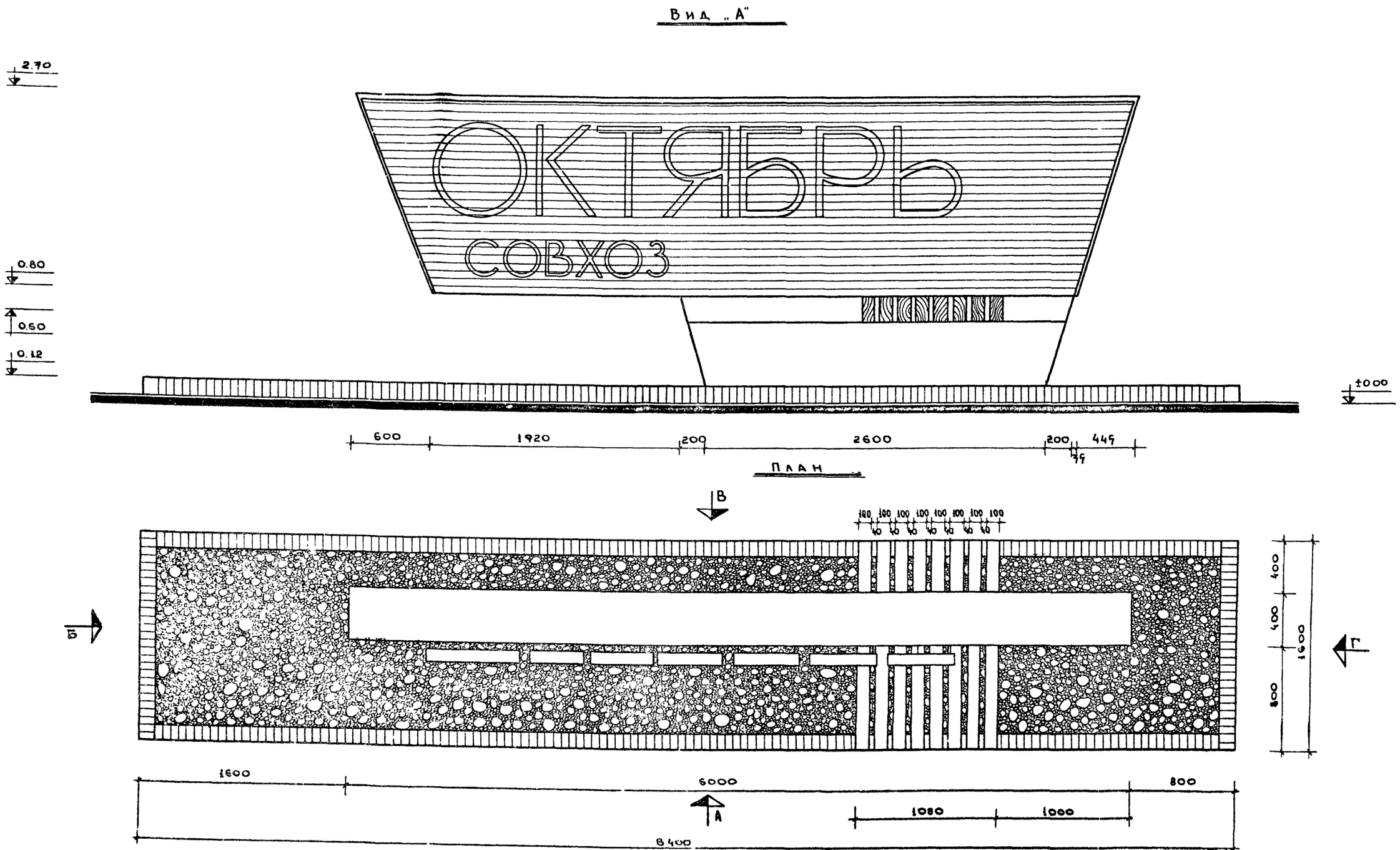

Примечание

1. Шаблоны букв и цифр, деталь крепления букв и цифр смотреть на листе АС-5.

1972	Архитектурно-декоративные установки у въездов в сельские населенные места, совхозы и колхозы	Тип I. Вид „А". План.	Типовой проект 720-42	Альбом I	Лист АС-3

Ст. техник Карпач
Проверил Домнин
Копировал Асеева

Зам. гл. инж. Ермаков
Рук. мастер Овчинников
Гл. инж. пр-та Леонтьев
Рук. гр. арх. Котляр
Ст. архитектор Боровская

Цинип Градостроительства г. Москва

Вид „В"

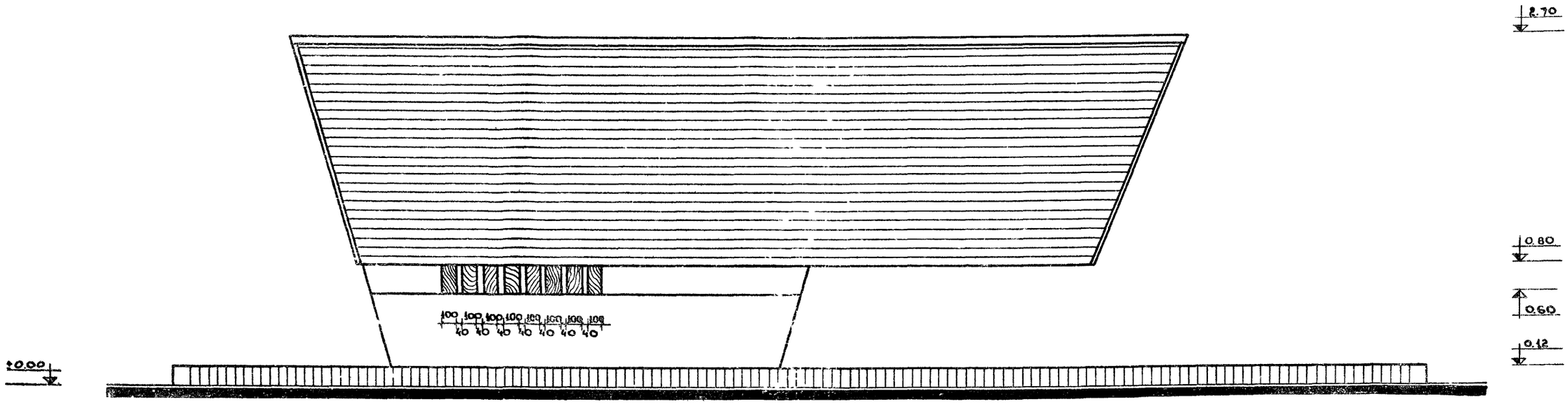

Вид „Б"

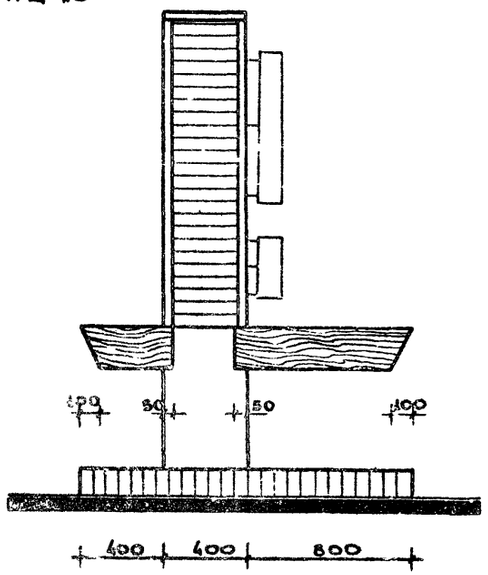

Вид „Г"

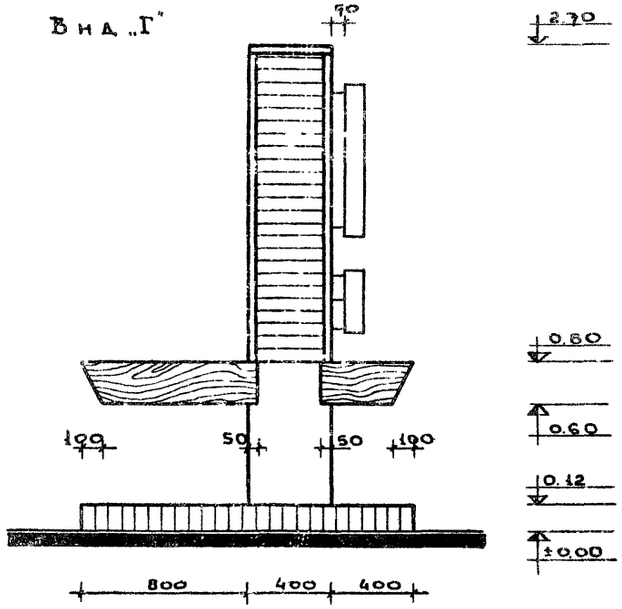

1972	Архитектурно-декоративные установки у въездов в сельские населенные места, совхозы и колхозы	Тип I. Вид „Б". Вид „В". Вид „Г".	Типовой проект 320-42	Альбом I	Лист АС-4

Ст. техник Кавказ
Проверил Домнин
Копировал Асеева
Ермаков
Овчинников
Леонтьев
Котляр
Боровская
Рук. маст.
Гл. инж. пр-ва
Рук. гр. арх.
Ст. архитек.
Здание Гражданстроительства г. Москва

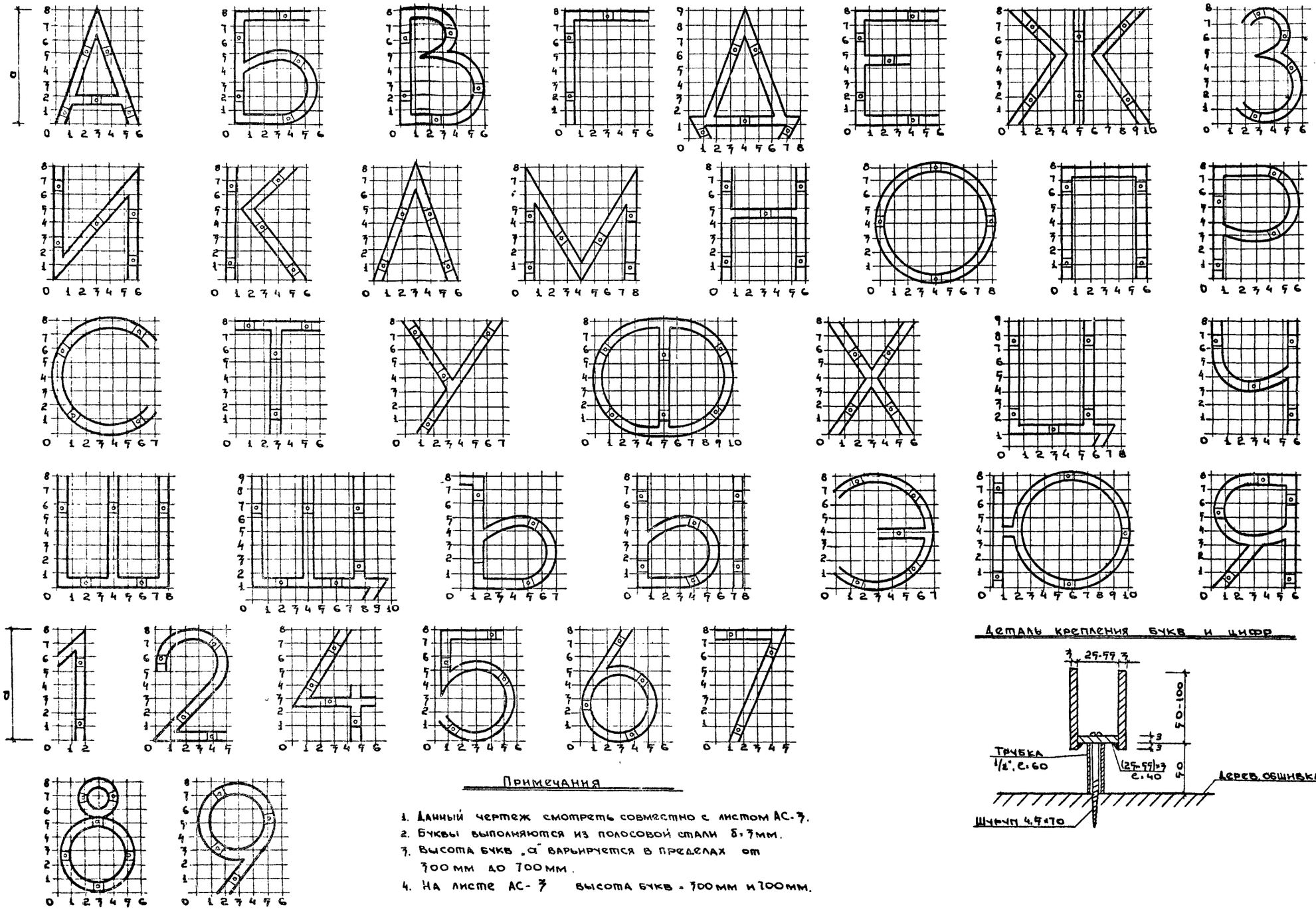

Деталь крепления букв и цифр

Примечания

1. Данный чертеж смотреть совместно с листом АС-3.
2. Буквы выполняются из полосовой стали δ=3мм.
3. Высота букв „а" варьируется в пределах от 300мм до 700мм.
4. На листе АС-3 высота букв = 300мм и 700мм.

1972	Архитектурно-декоративные установки у въездов в сельские населенные места, совхозы и колхозы	Тип I. Шаблоны букв и цифр, деталь крепления букв и цифр.	Типовой проект 320-42	Альбом I	Лист АС-5

Гражданпроектинжиниринг Гражданпроектинжиниринг Гражданпроектинжиниринг
Зам. гл. инж. инж. Ермаков
Рук. мастер Овчинников
Гл. инж. пр-та Леонтьев
Рук. гр. арх. Котляр
Ст. архитект Боровская
Ст. техник Карпач
Проверил Домнин
Копировал Асеева

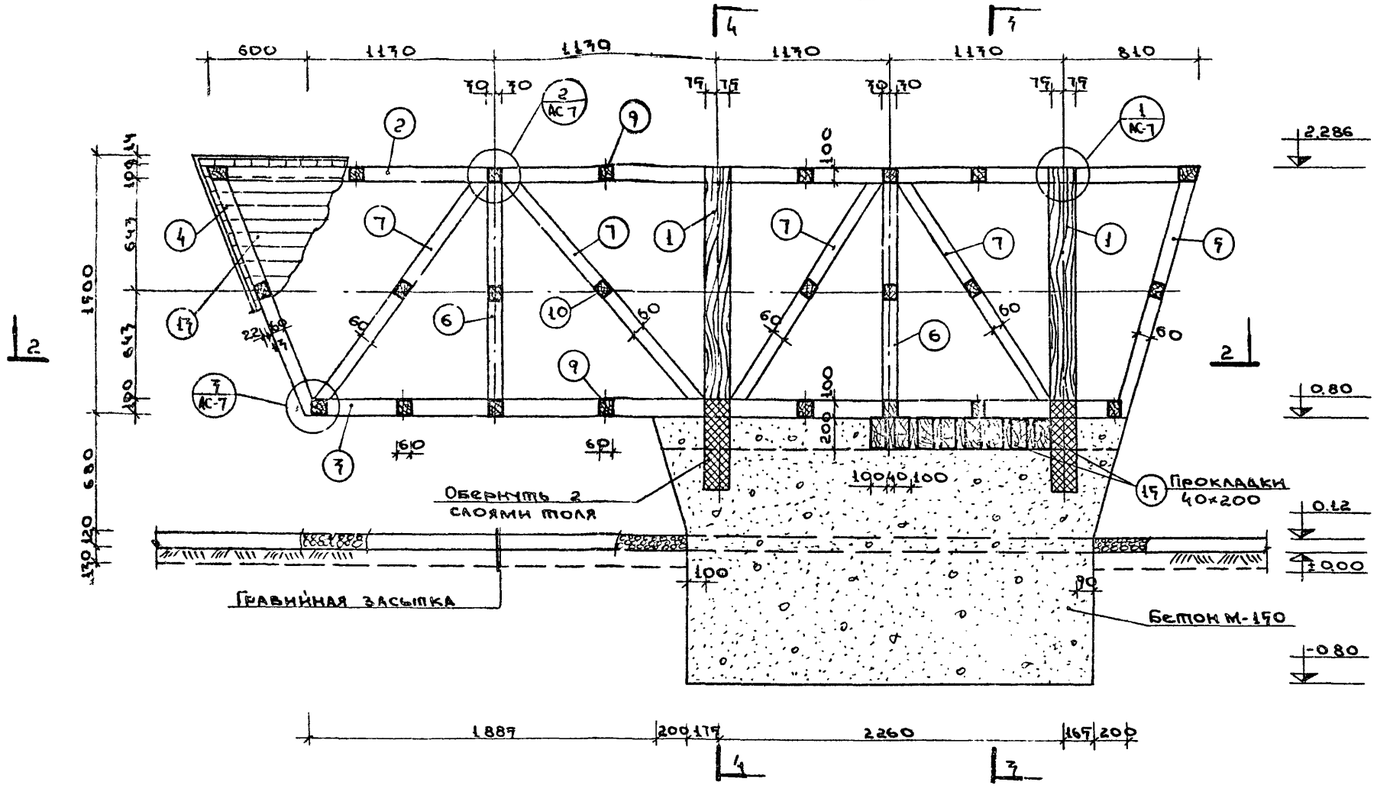

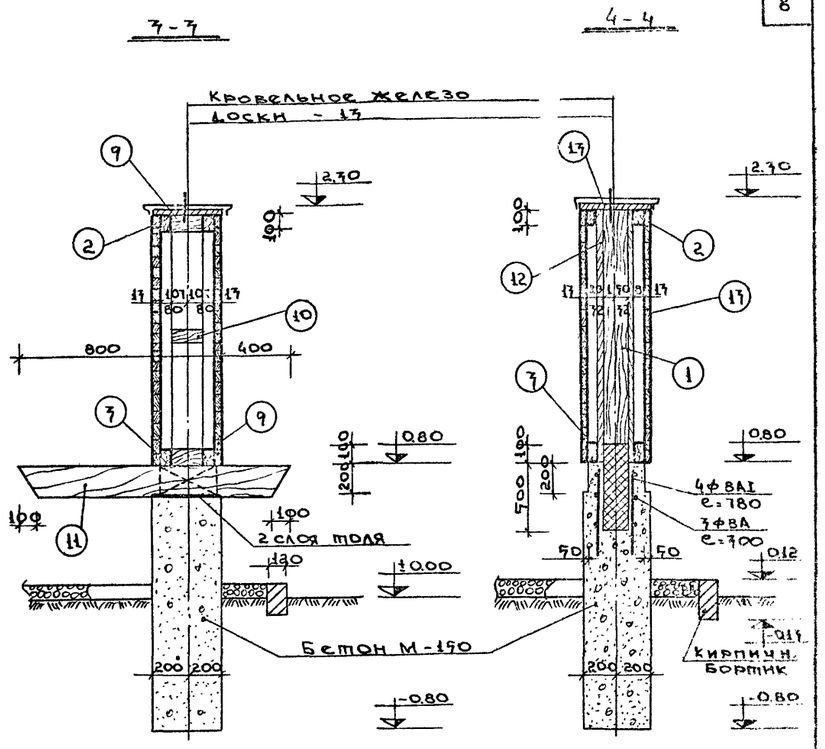

Спецификация древесины

Наименование	NN поз.	Профиль	Дл. мм	Кол. шт.	Объем м³ 1 шт.	Объем м³ В сех	ГОСТ
Установка Тип I	1.	Брус 150×150	1986	2	0.045	0.09	8486-66
	2.	Брус 100×80	5930	2	0.048	0.10	—"—
	3.	—"—	4950	2	0.040	0.08	—"—
	4.	Брус 80×60	1650	2	0.008	0.02	—"—
	5.	—"—	1575	2	0.008	0.02	—"—
	6.	—"—	1286	4	0.006	0.025	—"—
	7.	—"—	1700	8	0.008	0.06	—"—
	8.	нет					—"—
	9.	Брус 100×60	214	16	0.001	0.016	—"—
	10.	Брус 80×60	214	8	0.001	0.008	—"—
	11.	Брус 200×100	1200	8	0.024	0.192	—"—
	12.	Доска 150×32	1486	4	0.007	0.028	—"—
	13.	Доска 50×13	—	17м²	—	0.220	—"—
	14.	Доска 40×22	1600	4	0.001	0.004	—"—
	15.	Доска 40×200	374	7	0.003	0.021	—"—

Итого: 0.89м³

Примечания:

1 Настоящий чертеж смотреть совместно с листом АС-7.

1972	Архитектурно-декоративные установки у въездов в сельские населенные места. Совхозы и колхозы	Тип I. Разрезы 1-1 + 4-4. Спецификация древесины.	Типовой проект 320-42	Альбом I	Лист АС-6

ЦНИИП Градостроительства г. Москва

Зам. гл. инж. Ермаков; Рук. мастер. Овчинников; Гл. инж. пр-та Леонтьев; Рук. гр. арх. Котляр; Ст. архитек. Боровская

Ст. инжен. Соломина; Проверил Домнин; Копировал Асеева

1 / АС-6

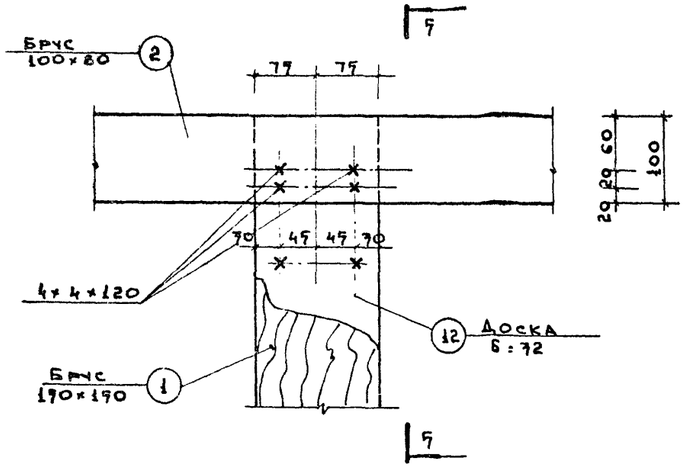

5 - 5

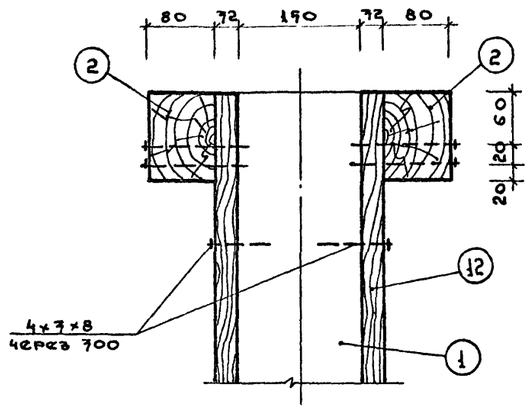

4 / АС-6

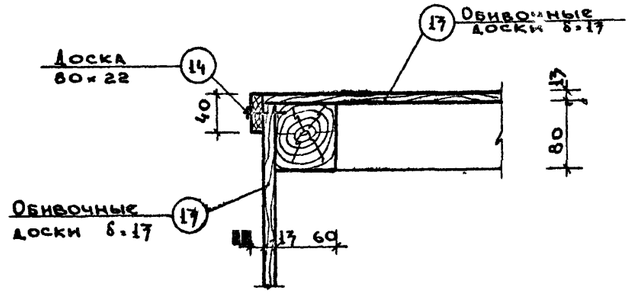

Примечания:

1. Настоящий чертеж смотреть совместно с листом АС-6
2. Все соединения - гвоздевые. Гвозди приняты по ГОСТ 4028-63.
3. Общие указания по изготовлению и монтажу деревянных элементов даны в пояснительной записке.

2 / АС-6

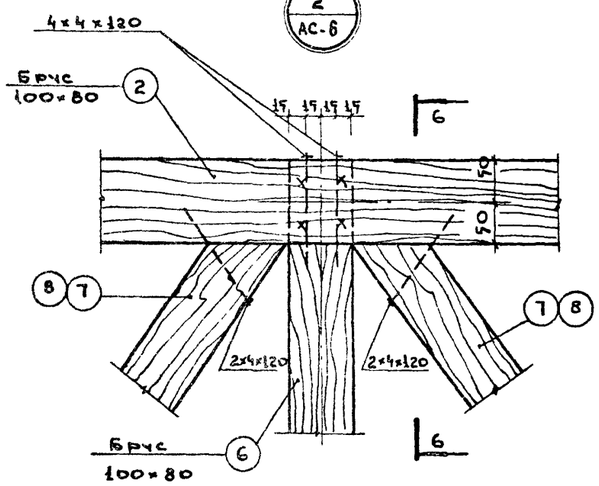

6 - 6

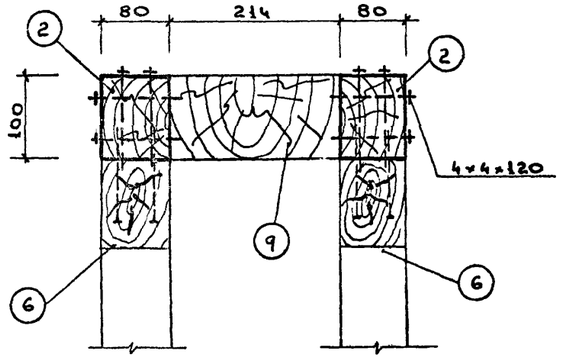

7 / АС-6

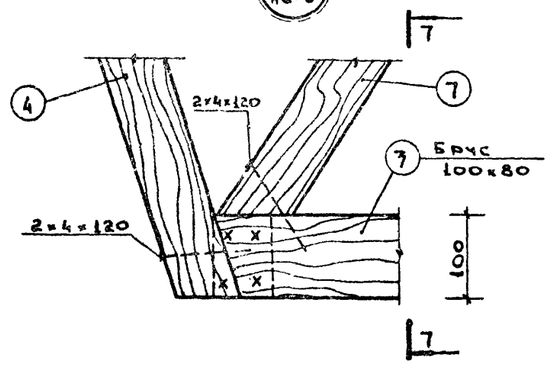

7 - 7

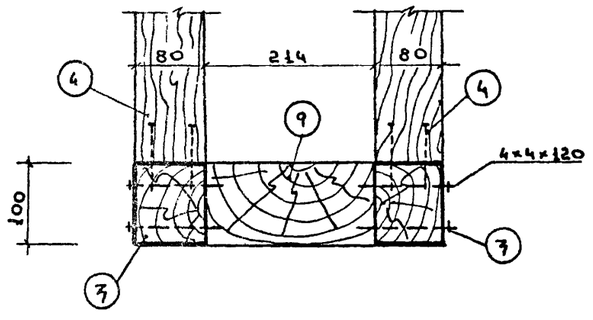

ЦНИИП Градостроительства г. Москва	1972	Архитектурно-декоративные установки у въездов в сельские населенные места, совхозы и колхозы	Тип I. Детали с 1 по 4.	Типовой проект 320-42	Альбом I / Лист АС-7

Гл. инж. проекта Гридасов; Рук. мастер. Остапчиков; Гл. инж. пр-та Монтьев; Гл. арх. пр-та Кондэр; Ст. архит. Боровская; Ст. техник Провьина; Соколина; Домнин; Асеева; Копировал

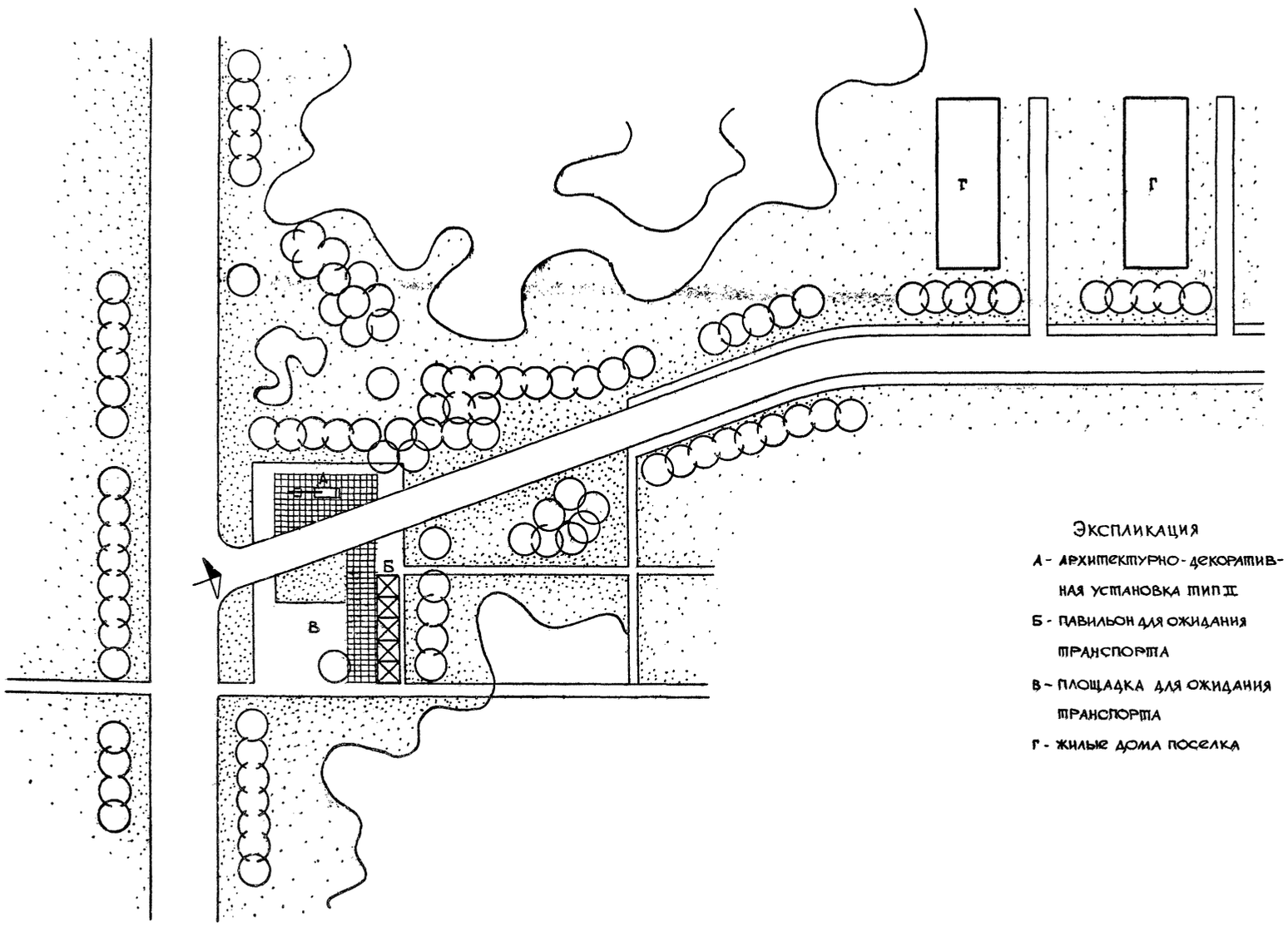

Экспликация

А - архитектурно-декоративная установка тип II

Б - павильон для ожидания транспорта

В - площадка для ожидания транспорта

Г - жилые дома поселка

1972г	Архитектурно-декоративные установки у въездов в сельские населенные места, совхозы и колхозы	Тип II. Генплан.	Типовой проект 320-42	Альбом I	Лист АС-8

ЦНИИП Градостроительства г. Москва

Замгл. инж. ц. Ермаков
Н.О. рук. маст. Овчинников
Гл. инж. пр. Леонтьев
Рук. гр. арх. Котляр
Копиров Простякова

Проверил Домнин

Вид „А"



План

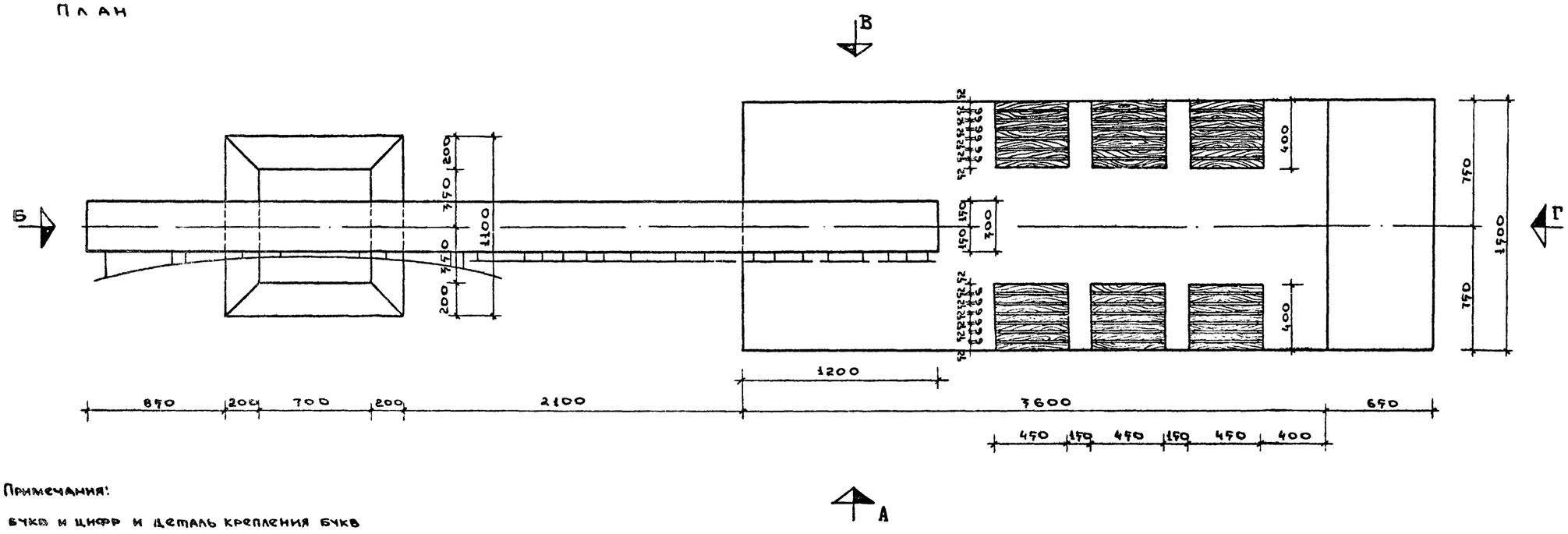

Примечания:

1. Шаблоны букв и цифр и деталь крепления букв и цифр смотреть на листе АС-11.
2. Образец выполнения эмблемы смотреть на листе АС-12.

1972	Архитектурно-декоративные установки у въездов в сельские населенные места, совхозы и колхозы	Тип II. Вид „А". План.	Типовой проект 320-42	Альбом I	Лист АС-9

ЦНИИП Градостроительства г. Москва

Зам. гл. инж. ин. Ермаков
Рук. мастер. Овчинников
Гл. инж. пр-та Леонтьев
Рук. гр. арх. Котляр
Ст. архитек. Боровская
Ст. техник Карпач
Проверил Домнин
Копировал Асеева

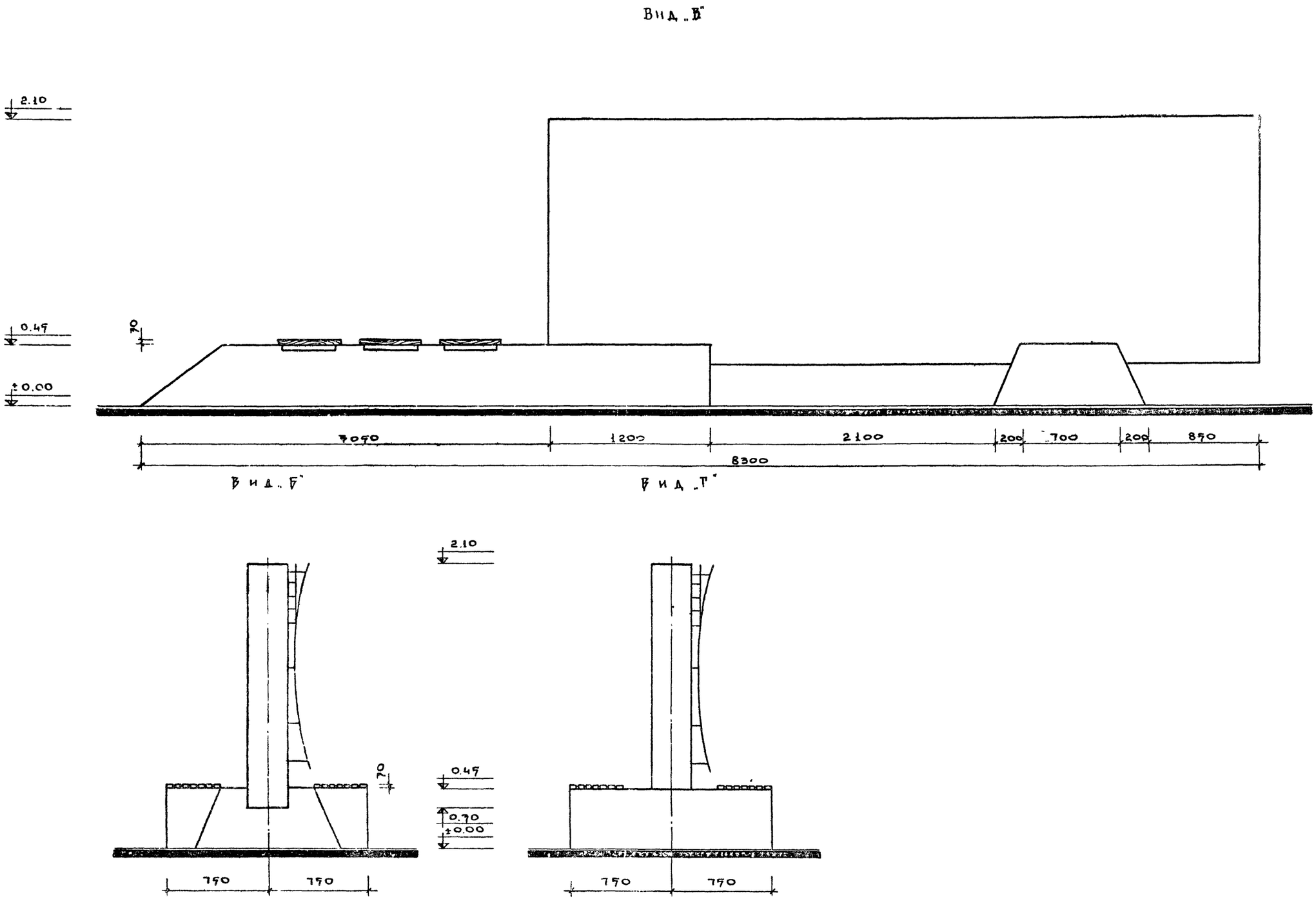

1972	Архитектурно-декоративные установки у въездов в сельские населенные места, совхозы и колхозы	Тип II. Вид „Б", Вид „В", Вид „Г"	Типовой проект 720-42	Альбом I	Лист АС-10

Ст. техник Карпач
Проверил Домнин
Копировал Асеева

Зам. гл. инж. Ермаков
Рук. маст. Овчинников
Гл. инж. пр-та Леонтьев
Рук. гр. арх. Котляр
Ст. архит. Боровская

Дмитр Градостроительства г. Москва

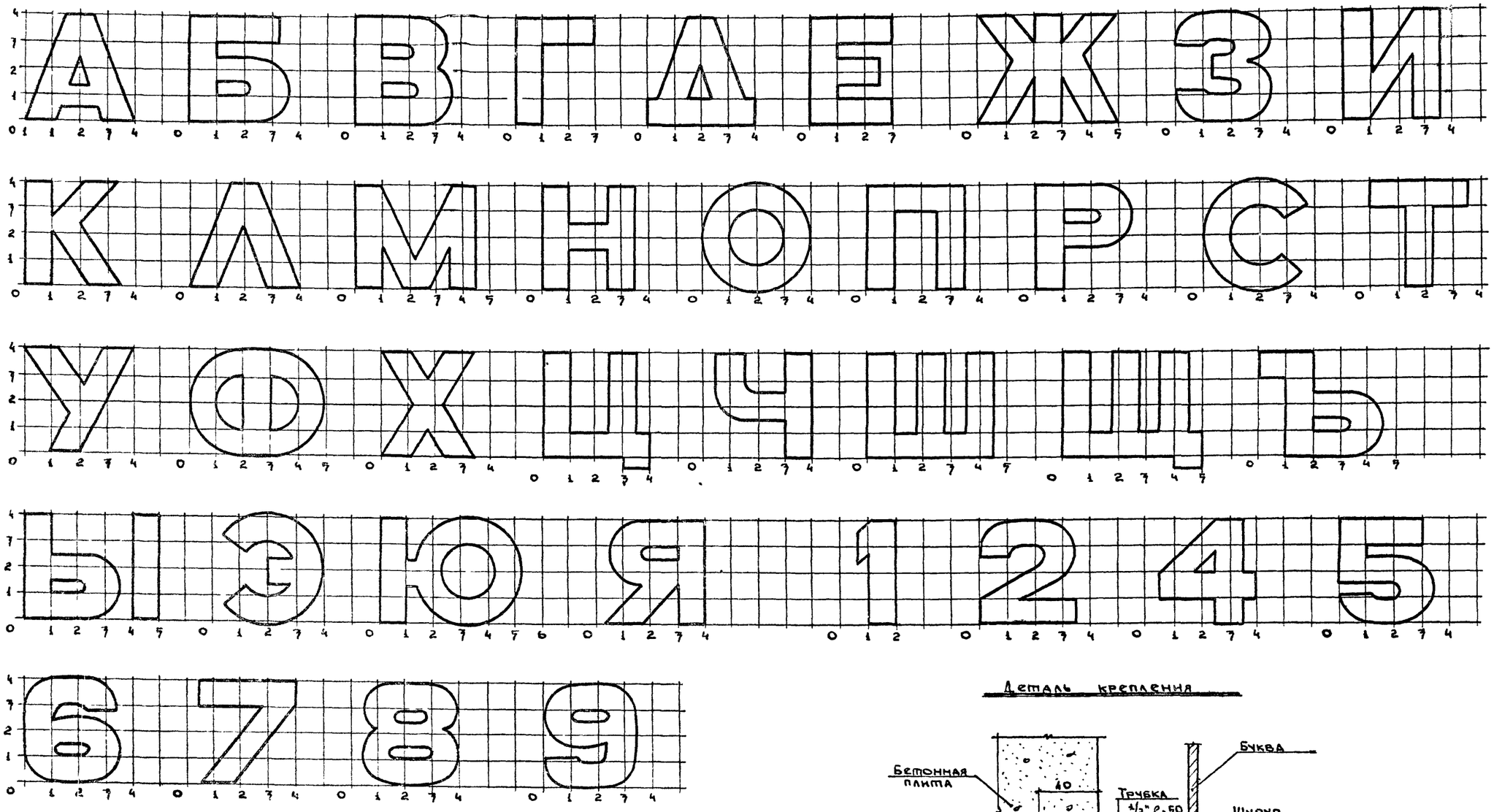

Деталь крепления

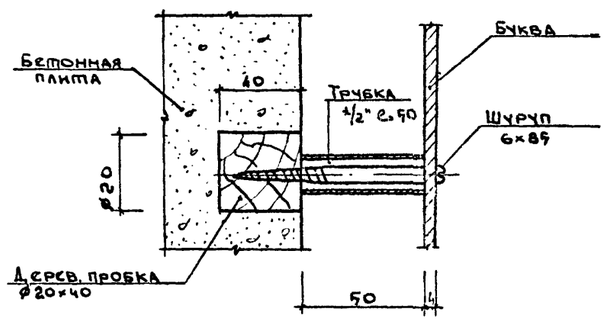

Примечания.

1. Данный чертеж смотреть совместно с листом АС-9
2. Накладные буквы выполняются из листового металла. Толщина металла „б" не менее 4 мм.
7. Высота букв „а" варьируется от 100 мм до 500 мм.
4. На листе АС-9 „а" = 500 мм.
5. Данный шрифт включен в состав надписи на архитектурно-декоративной установке типа IV (лист АС-21).
6. Для установки типа IV буквы выполнять из древесины твердых пород, высота букв „а" = 100мм, толщина „б" = 20мм.

1972	Архитектурно-декоративные установки у въездов в сельские населенные места, совхозы и колхозы	Тип II. Тип IV. Шаблоны букв и цифр, деталь крепления	Типовой проект 320-42	Альбом I	Лист АС-11

Ст. техник Карпач
Проверил Домнин
Копировал Асеева

Зам. гл. инж. инж. Ермаков
Рук. мастер Овчинников
Гл. инж. пр-та Леонтьев
Рук. гр. арх. Котляр
Ст. архитект. Боровская

ЦНИИП Градостроительства г. Москва

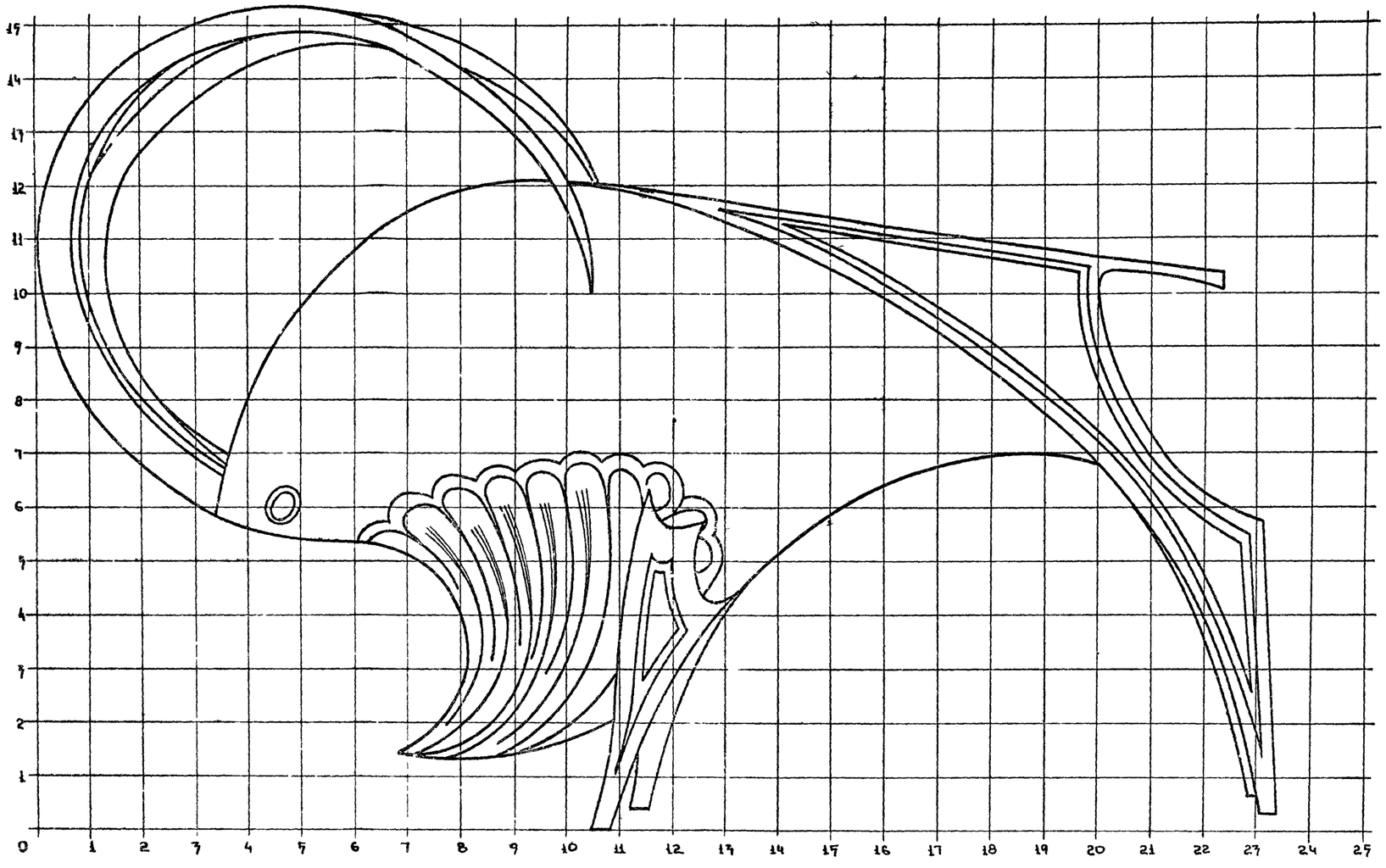

Примечания:

1. Данный чертеж является образцом выполнения эмблемы на архитектурно-декоративном въезде типа II.
2. Эмблема должна отражать характер и специфику данного населенного пункта и выполняется в соответствии с местными возможностями.
3. Данный чертеж смотреть совместно с листом АС-9
4. Декоративная фигура быка выполняется из листового металла. Техника - выколотка, сварка.
5. Крепление эмблемы по месту.

1972	Архитектурно-декоративные установки у въездов в сельские населенные места, совхозы и колхозы.	Тип II. Эмблема „Бык".	Типовой проект 320-42	Альбом I	Лист АС-12

ЦНИИП Градостроительства г. Москва

Зам. гл. инж. Ермаков; Рук. мастер. Овчинников; Гл. инж. пр-та Леонтьев; Рук. гр. арх. Котляр; Ст. архитек. Боровская

Ст. техник Каплан; Проверил Домнин; Копировал Асеева

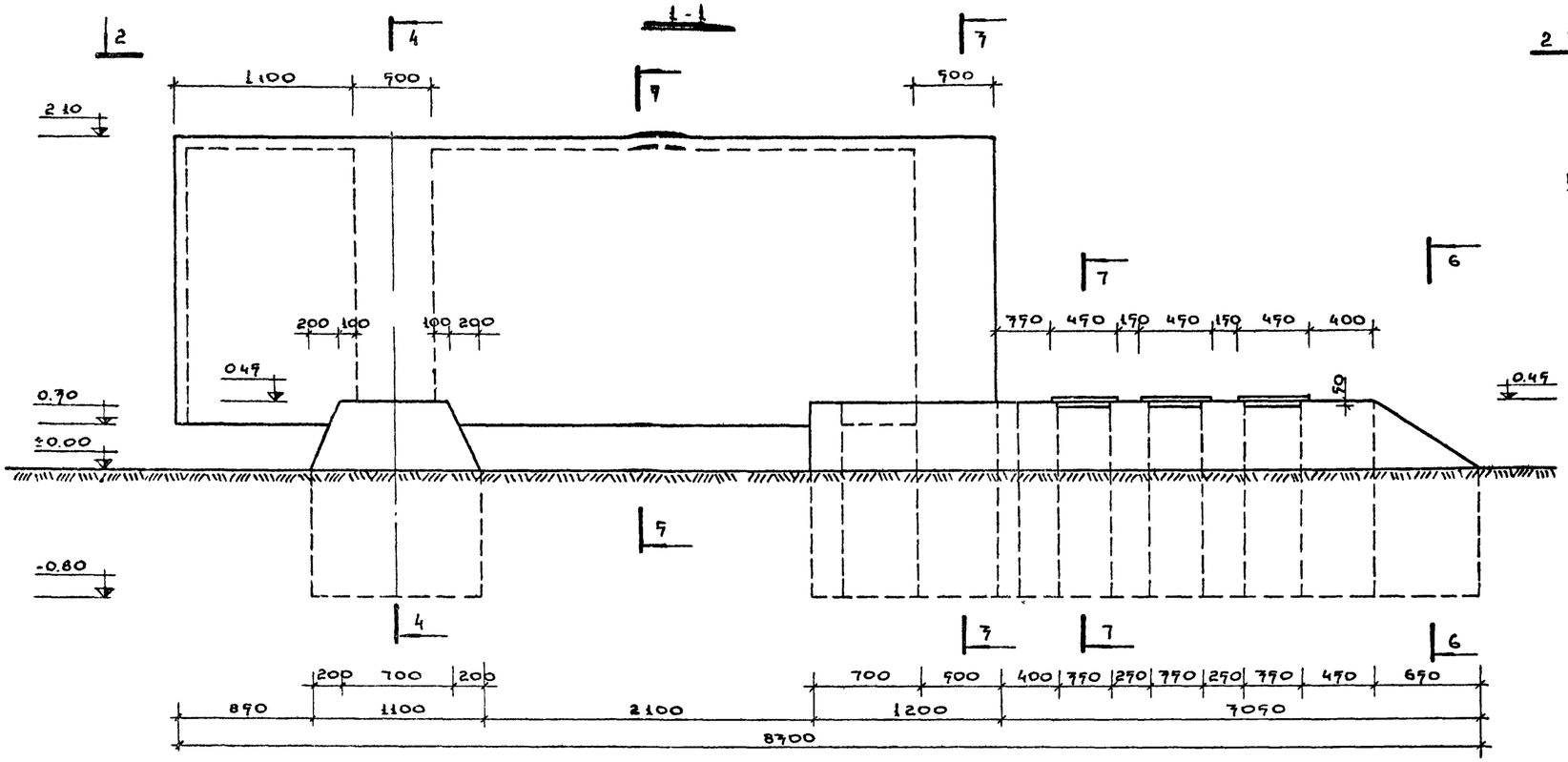

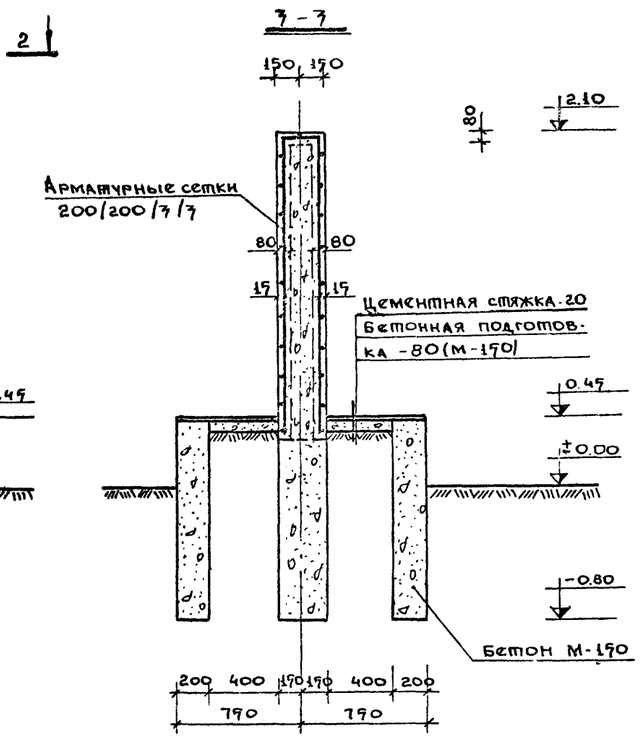

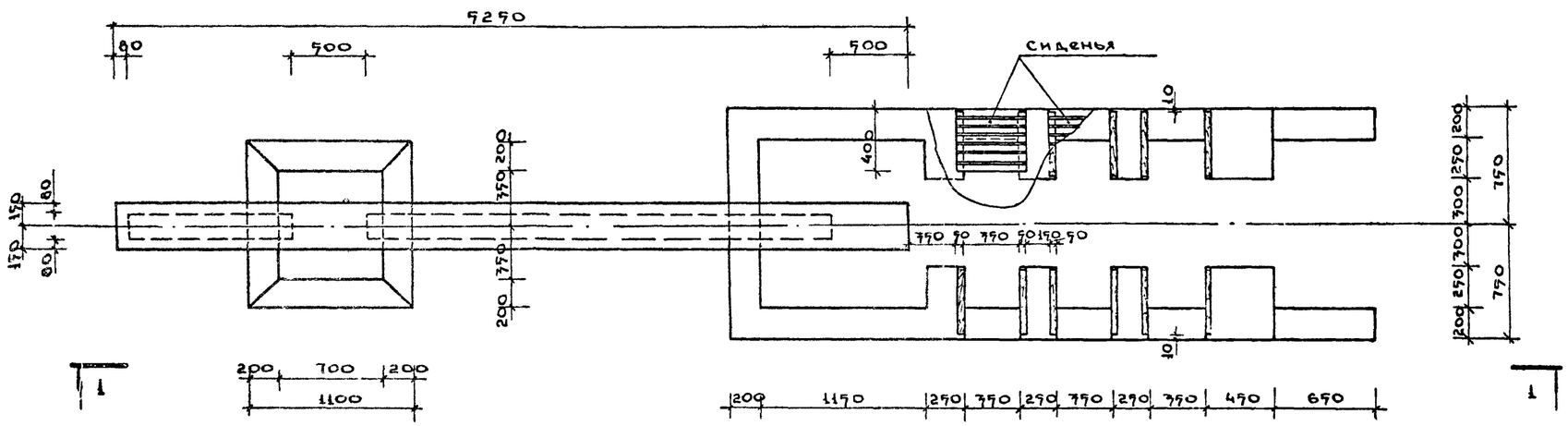

Расход древесины

Профиль	Длина мм	Кол-во шт.	Объем м³	ГОСТ
Брусок 50×60	790	12	0.012	8486-66
Брусок 92×70	490	42	0.028	—"—

Спецификация арматуры

Наименован. элемента	Марка	Кол-во шт.	Вес кг	ГОСТ
Сетка	200/200/7/7	2	15	8478-66
(7.80×2.70)				

Примечания.

1. Настоящий чертеж смотреть с листом АС-14
2. Сетки приняты из обыкновенной арматурной проволоки (ст. класса В-I).
3. Расход бетона М-150-7.7 м³
4. Установка запроектирована в монолитном железобетоне.

Зам. гл. инженер	Ермаков	ЦНИИП Градостроительства г. Москва			
Рук. мастер.	Овчинников				
Гл. инж. пр-та	Леонтьева				
Рук. гр. арх.	Комлар				
Ст. архитект.	Боровская				
Ст. инженер	Солонина				
Проверил	Комнин				
Копировал	Алеева				

1972	Архитектурно-декоративные установки [illegible] населенные места, совхозы, и колхозы	Тип II. Опалубка и армирование. Расход материалов.	Типовой проект 720-42	Альбом I	Лист АС-13

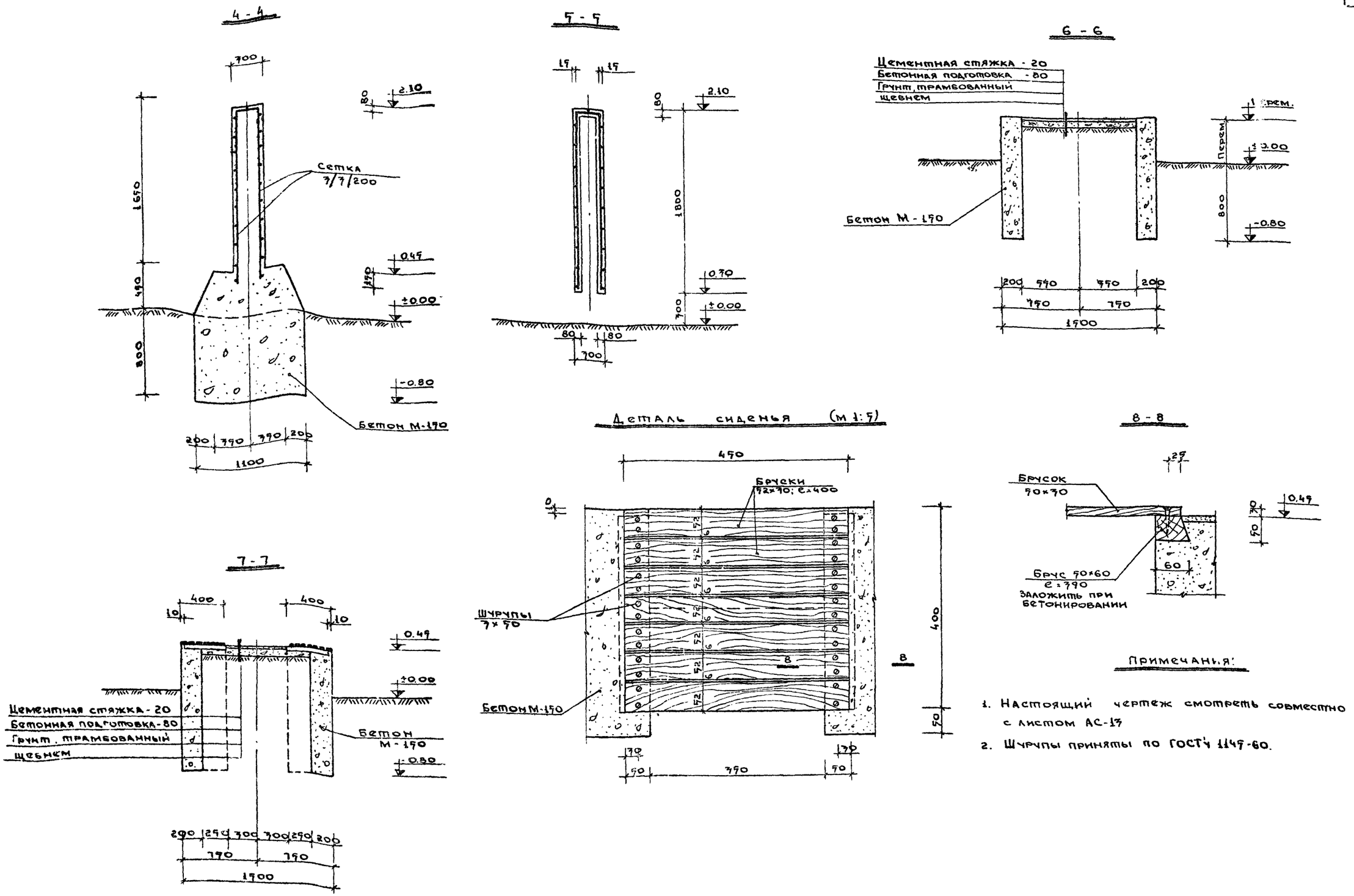

1972	Архитектурно-декоративные установки у въездов в сельские населенные места, совхозы и колхозы	Тип II. Сечения 4-4 ÷ 8-8. Деталь сиденья.	Типовой проект 320-42	Альбом I	Лист АС-14

ЦНИИП Градостроительства г. Москва

Зам. гл. инж. Ермаков; Рук. мастер. Овчинников; Гл. инж. пр-та Леонтьев; Рук. гр. арх. Котляр; Ст. архитект. Боровская; Ст. инженер Проверил Солонина; Ст. инженер Проверил Домнин; Ст. инженер Проверил Асеева; Ст. инженер Проверил Лопировал

Вариант I

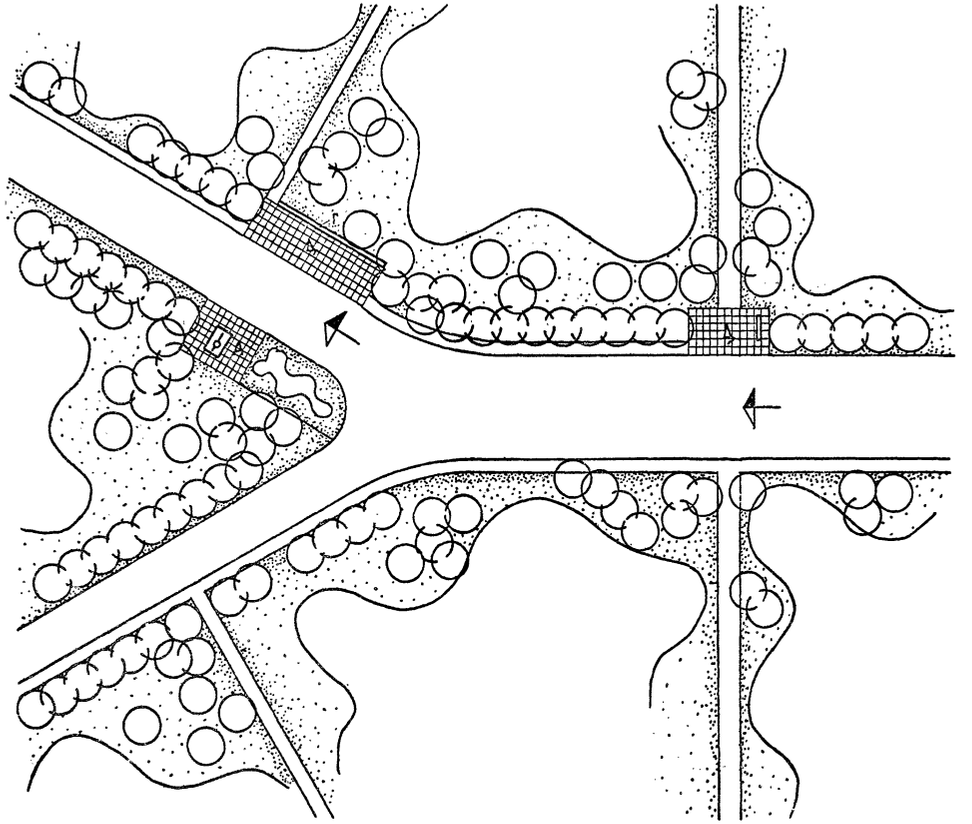

Вариант II

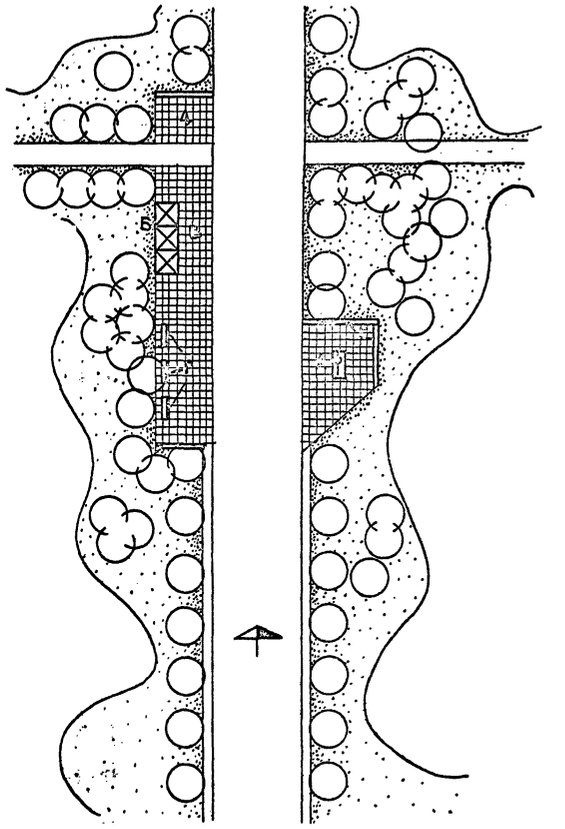

Экспликация

А-архитектурно-декоративная установка тип III.

Б-павильон для ожидания транспорта.

В-площадка для ожидания транспорта.

Г-скамьи для отдыха.

Д-площадка для отдыха.

1972г.	Архитектурно-декоративные установки у въездов в сельские населенные места, совхозы и колхозы.	Тип III. Генпланы. Вариант I. Вариант II.	Типовой проект 720-42	Альбом I	Лист АС-15

ЦНИИП Градостроительства г. Москва

Зам. гл. инж. и т.д. Сбмаков
И.о. рук. маст. Овчинников
Гл. инж. пр. Леонтьев
Рук. гр. пр. Котляр
Копиров Простякова

Проверил Домнин

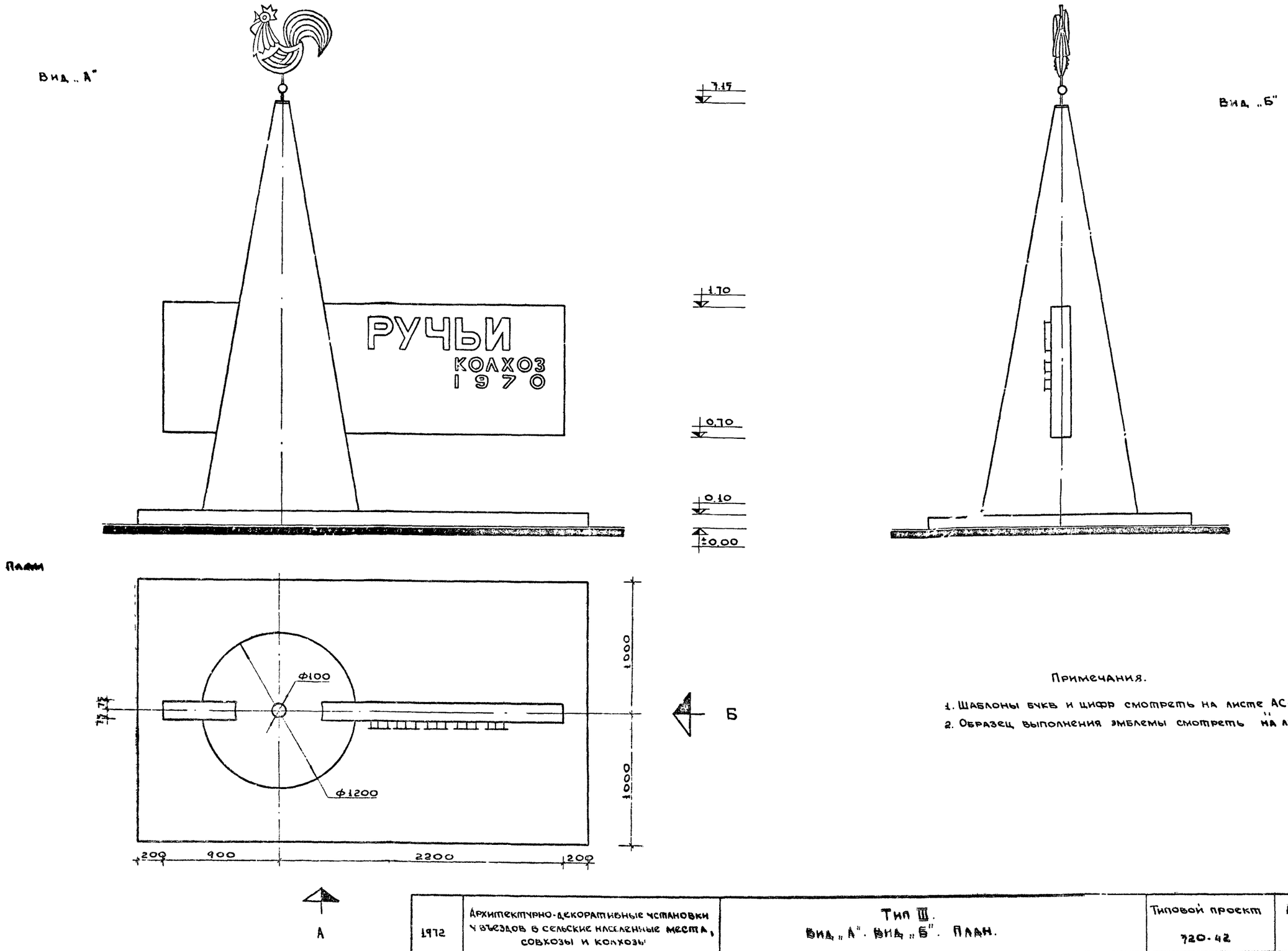

Примечания.

1. Шаблоны букв и цифр смотреть на листе АС-17.
2. Образец выполнения эмблемы смотреть на листе АС-18.

1972	Архитектурно-декоративные установки у въездов в сельские населенные места, совхозы и колхозы	Тип III. Вид „А". Вид „Б". План.	Типовой проект 720-42	Альбом I	Лист АС-16

Цниип Градостроительства г. Москва

Зам. т. инж. ин. Ермаков
Рук. мастер. Овчинников
Гл. инж. пр. та Леонтьев
Рук. гр. арх. Котляр
Ст. архитек. Боровская

Ст. техник Карпач
Проверил Домнин
Копировал Асеева

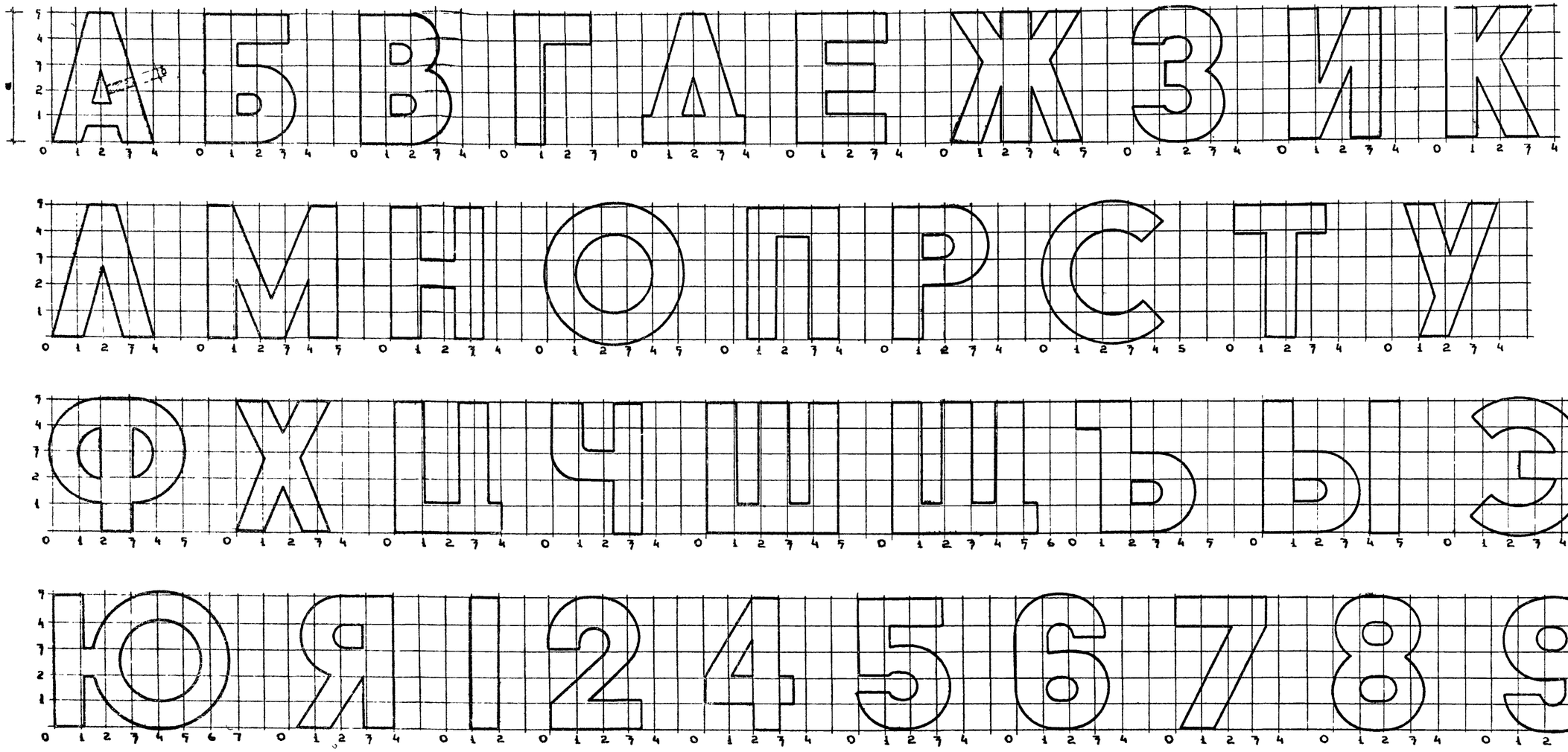

Примечания.

1. Данный чертеж смотреть совместно с листом АС-16.
2. Накладные буквы выполняются из листового металла. Толщина металла „б" не менее 4 мм.
3. Высота букв „а" варьируется от 100 мм до 250 мм.
4. На листе АС-16 „а" = 240 мм и 100 мм.
5. Деталь крепления букв см. на листе АС-11.

1972	Архитектурно-декоративные установки у въездов в сельские населенные места, совхозы и колхозы	Тип III. Шаблоны букв и цифр.	Типовой проект 320-42	Альбом I	Лист АС-17

ЦНИИП Градостроительства г. Москва

Зам. гл. инж. ин. — Сумаков
Рук. мастер. — Овчинников
Гл. инж. пр-та — Леонтьев
Рук. гр. арх. — Котляр
Ст. архитек. — Боровская

Ст. техник — Карпач
Проверил — Домнин
Копировал — Асеева

Боковой вид

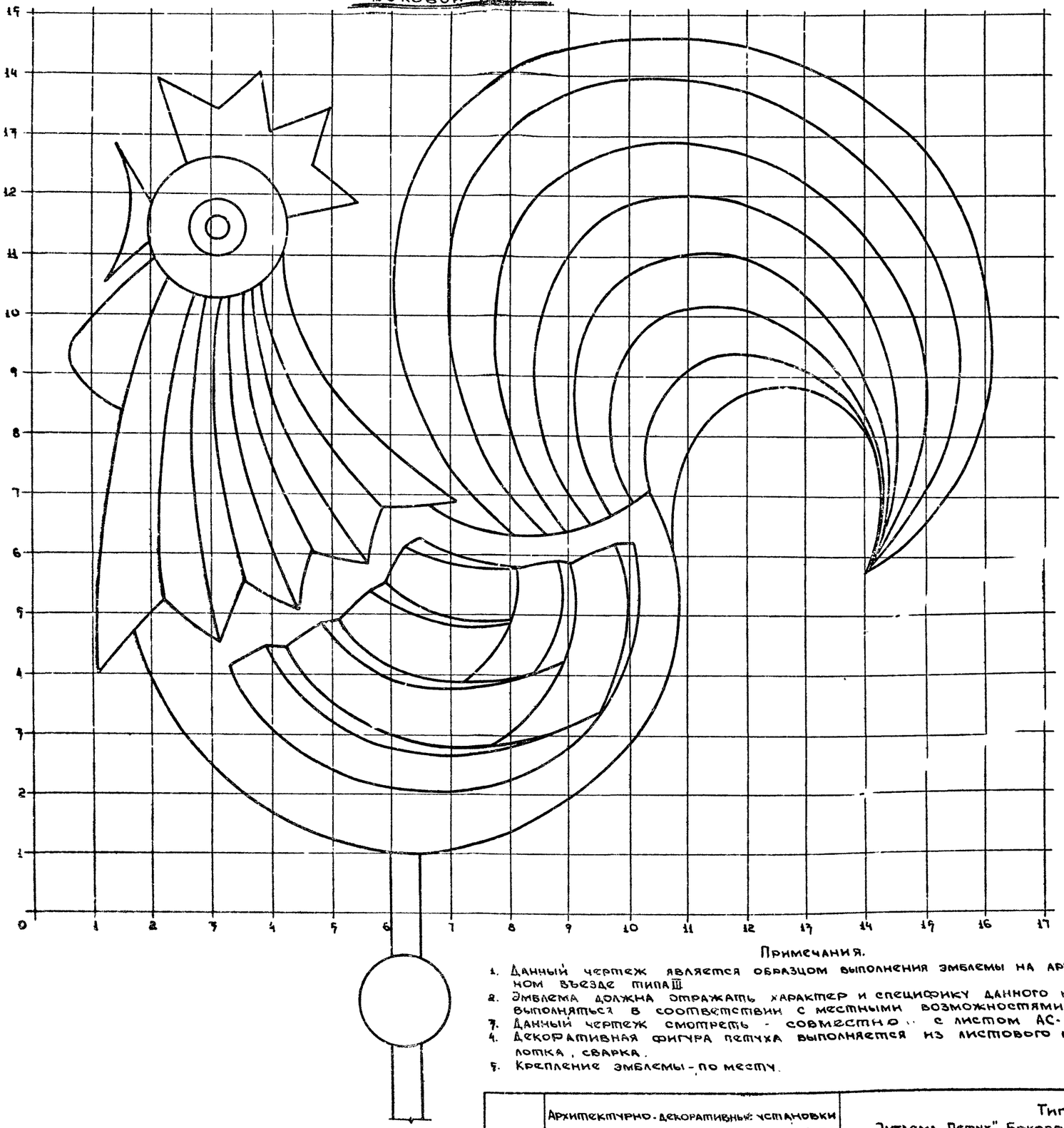

Вид спереди

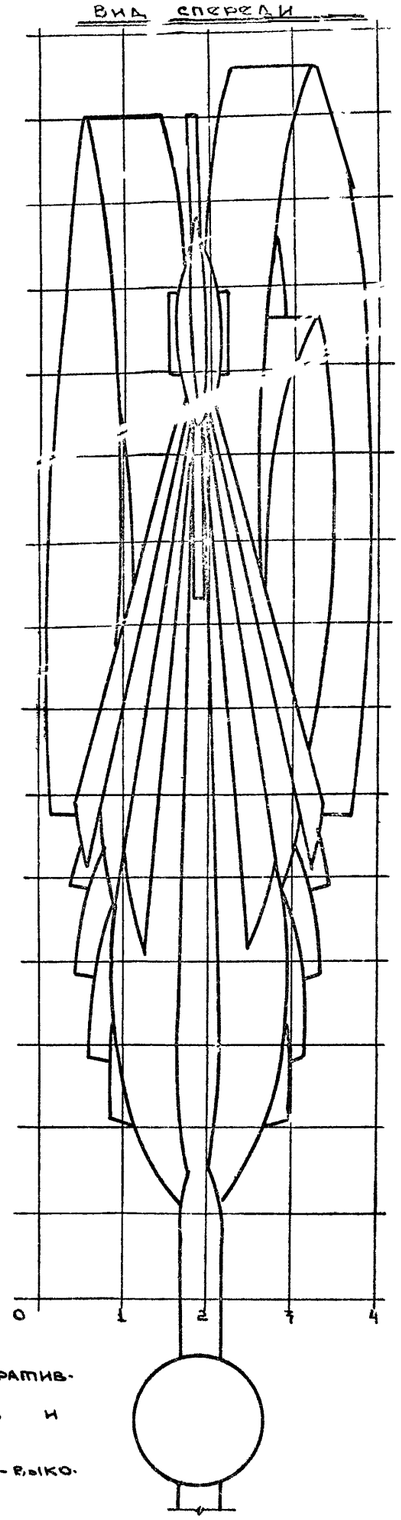

Примечания.

1. Данный чертеж является образцом выполнения эмблемы на архитектурно - декоративном въезде типа III
2. Эмблема должна отражать характер и специфику данного населенного пункта и выполняться в соответствии с местными возможностями.
3. Данный чертеж смотреть - совместно с листом АС- 16
4. Декоративная фигура петуха выполняется из листового металла. Техника - выколотка, сварка.
5. Крепление эмблемы - по месту.

1972	Архитектурно-декоративные установки у въездов в сельские населенные места, совхозы и колхозы	Тип III. Эмблема „Петух". Боковой вид, вид спереди.	Типовой проект 320-42	Альбом I	Лист АС-18

ЦНИИП Градостроительства г. Москва

Зам. гл. инж. ин. — Сигалов
Рук. мастер. — Овчинников
Гл. инж. пр-та — Леонтьев
Рук. гр. арх. — Котляр
Ст. архитек. — Боровская

Ст. техник — Карпач
Проверил — Домнин
Копировал — Асеева

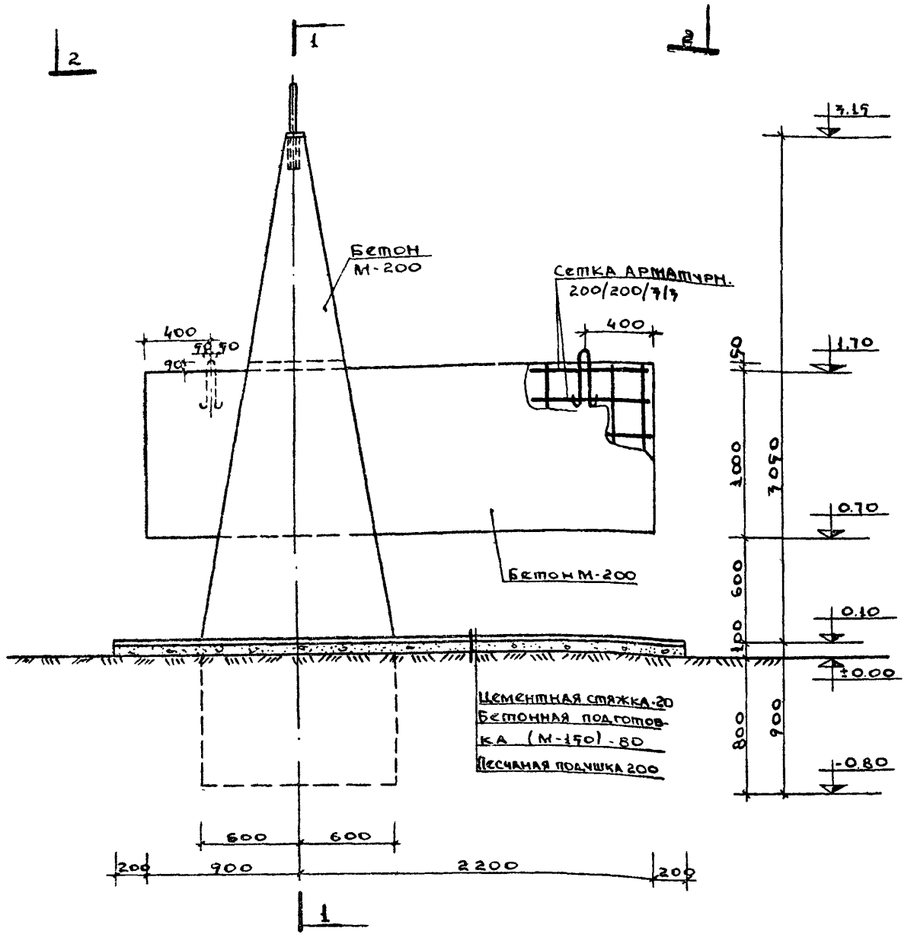

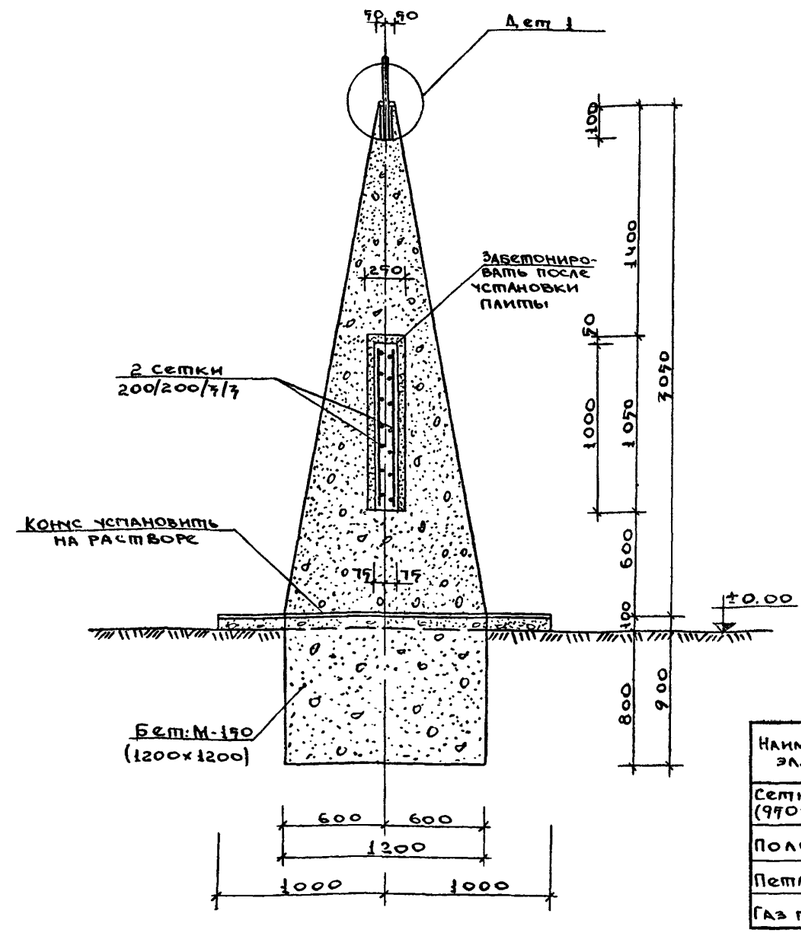

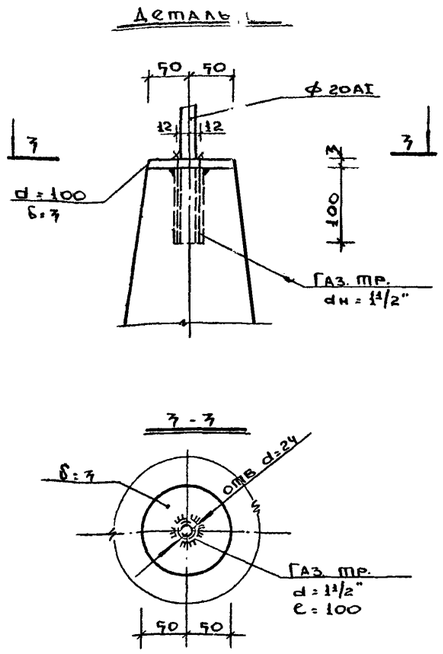

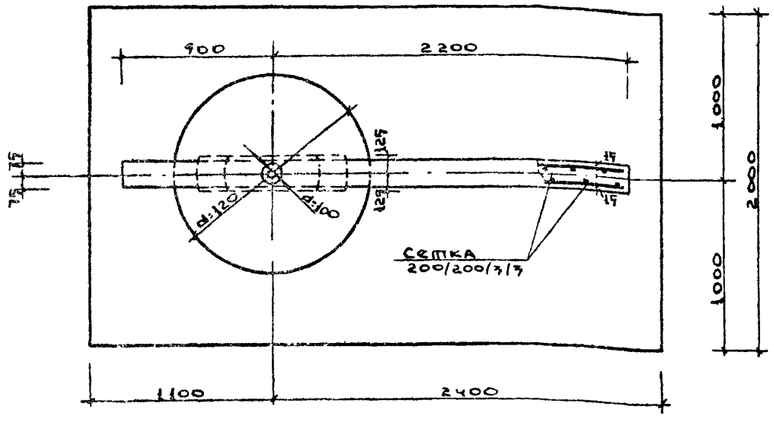

Расход стали

Наименов. эл-та	Марка	Кол. шт.	Вес кг всего	ГОСТ
Сетка (950×3050)	200/200/3/3	2	3.3	8478-66
Полоса	d = 100, δ = 3	1	0.18	3680-57
Петля Ф12АI	420 100	2	1.8	5781-61
Газ труба	d = 1 1/2", e = 100	1	0.46	3262-62

Примечания:

1. Настоящий чертеж смотреть совместно с листами АС-16÷АС-18.
2. Стальные элементы соединять при помощи электросварки высотой шва h=3мм, электроды типа Э-42, ГОСТ 9467-60.
3. Арматурные сетки изготовлять из обыкновенной арматурной проволоки (ст. В-I).
4. Расход бетона М-200 - 1.7м³. Расход бетона М-150 - 2.0м³.
5. Возможно выполнение данной конструкции в монолитном бетоне.
6. После установки плиты монтажные петли срезать.

1972	Архитектурно-декоративные установки у въездов в сельские населенные места, совхозы и колхозы	Тип III. Опалубка и армирование. Расход стали.	Типовой проект 320-42	Альбом I	Лист АС-19

ЦНИИП Градостроительства г. Москва

Зам. гл. инж. ин. Рук. мастер. Гл. арх. пр-та Рук. гр. арх. Ст. архитек. Ермаков Овчинников Леонтьев Котляр Боровская

Ст. инженер Проверил Копировал Соловина Домнин Асеева

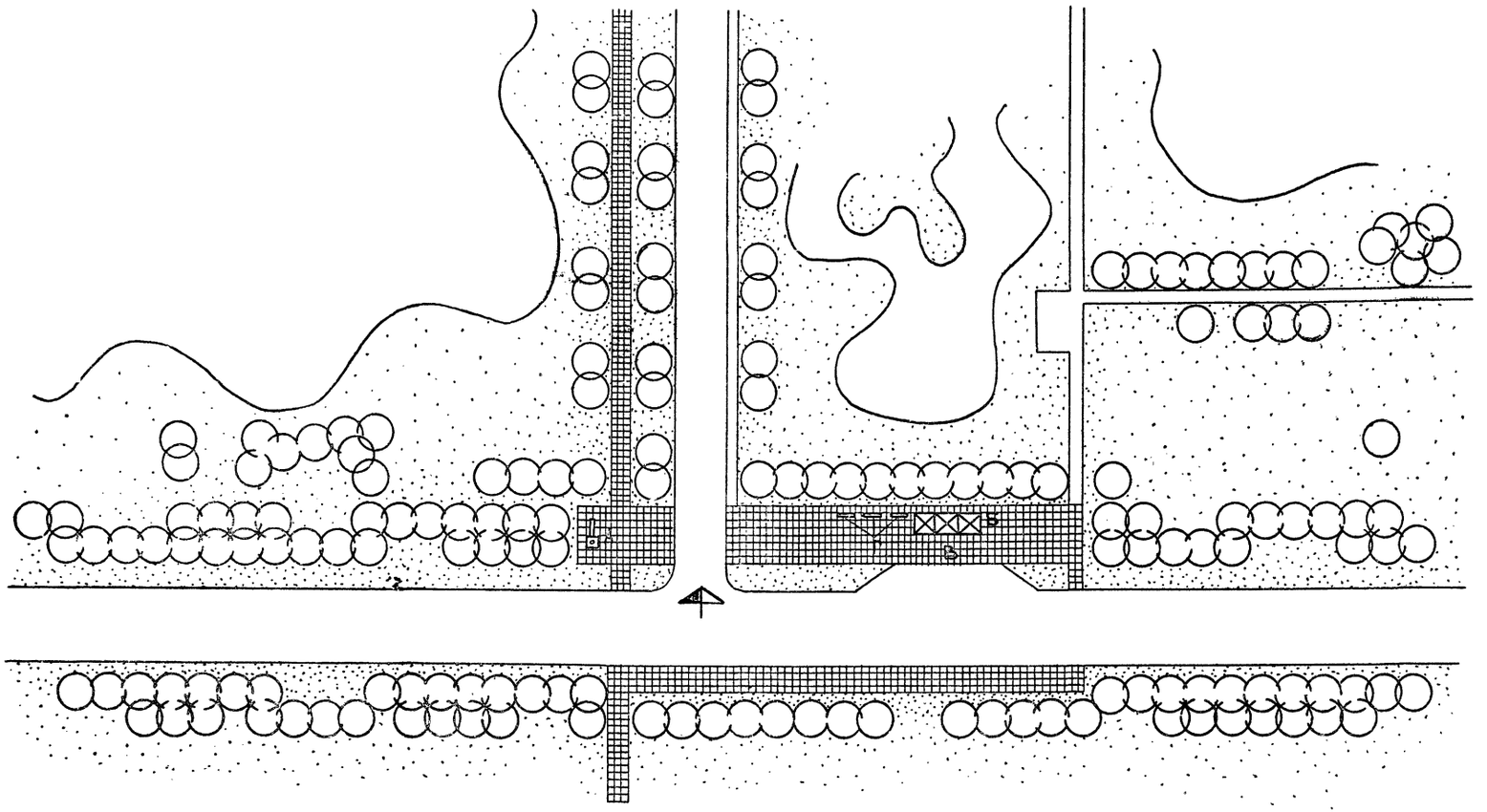

Экспликация

А - архитектурно-декоративная установка тип IV.

Б - павильон для ожидания транспорта.

В - площадка для ожидания транспорта.

Г - скамья для отдыха.

1972 г.	Архитектурно-декоративные установки у въездов в сельские населенные места, совхозы и колхозы.	Тип IV. Генплан.	Типовой проект 320-42	Альбом I	Лист. АС-20

ЦНИИП Градостроительства г. Москва.

Зам. гл. инж. п-та Ермаков
Ис. рук. мест. Овчинников
Гл. инж. пр. Леонтьев
Рук. гр. арх. Котляр
Копиров Простякова

Проверил Домнин

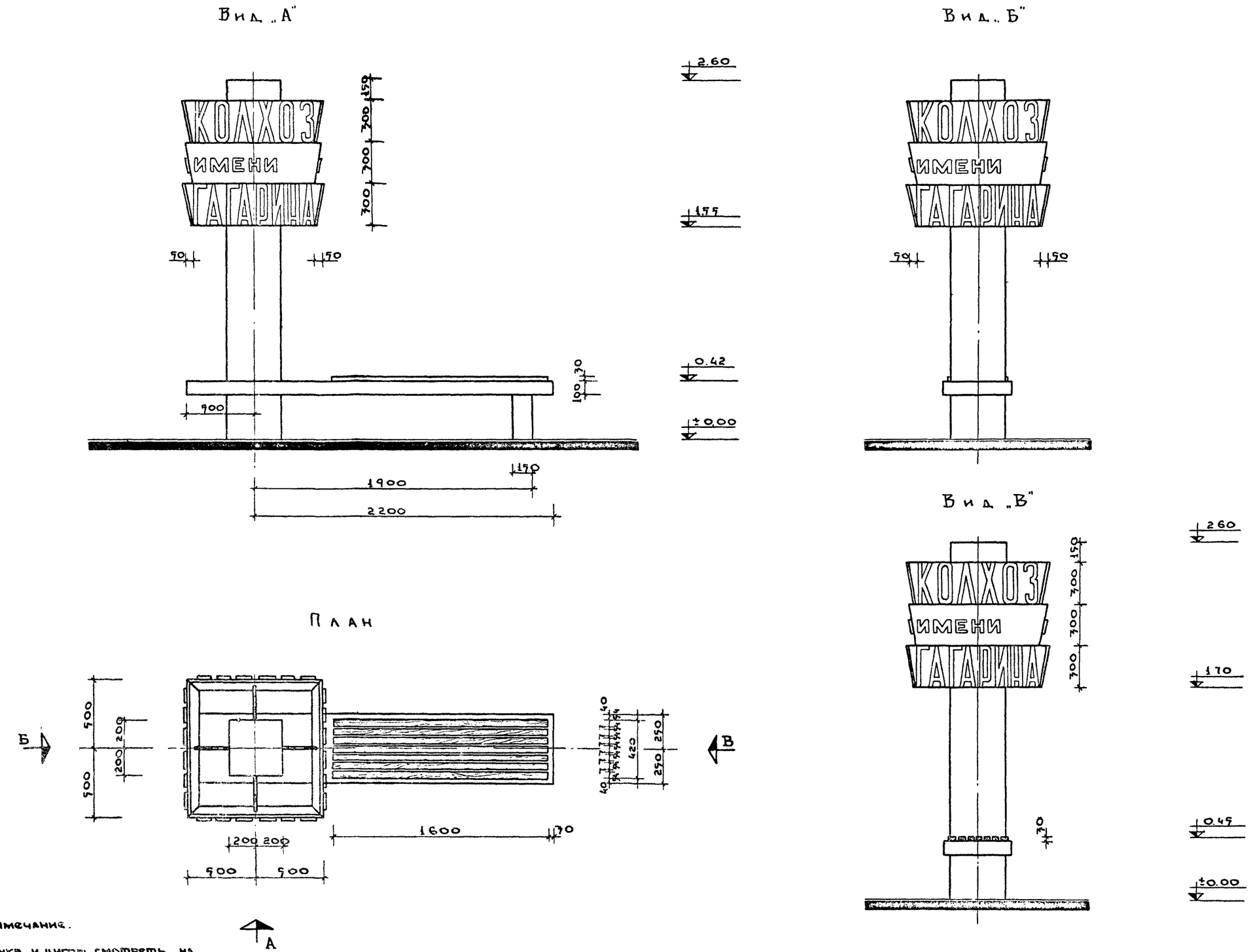

Примечание.

1. Шаблоны букв и цифр смотреть на листах АС-22 и АС-11.

1972	Архитектурно-декоративные установки у въездов в сельские населенные места, совхозы и колхозы	Тип IV. Вид „А". Вид „Б". Вид „В". План.	Типовой проект 320-42	Альбом I	Лист АС-21

ЦНИИП Градостроительства г. Москва

Зам. гл. инж. ин. Ермаков
Рук. мастер. Овчинников
Гл. инж. пр. та Леонтьев
Рук. гр. арх. Котляр
Ст. архитек. Боровская

Ст. техник Карпач
Проверил Домнин
Копировал Асеева

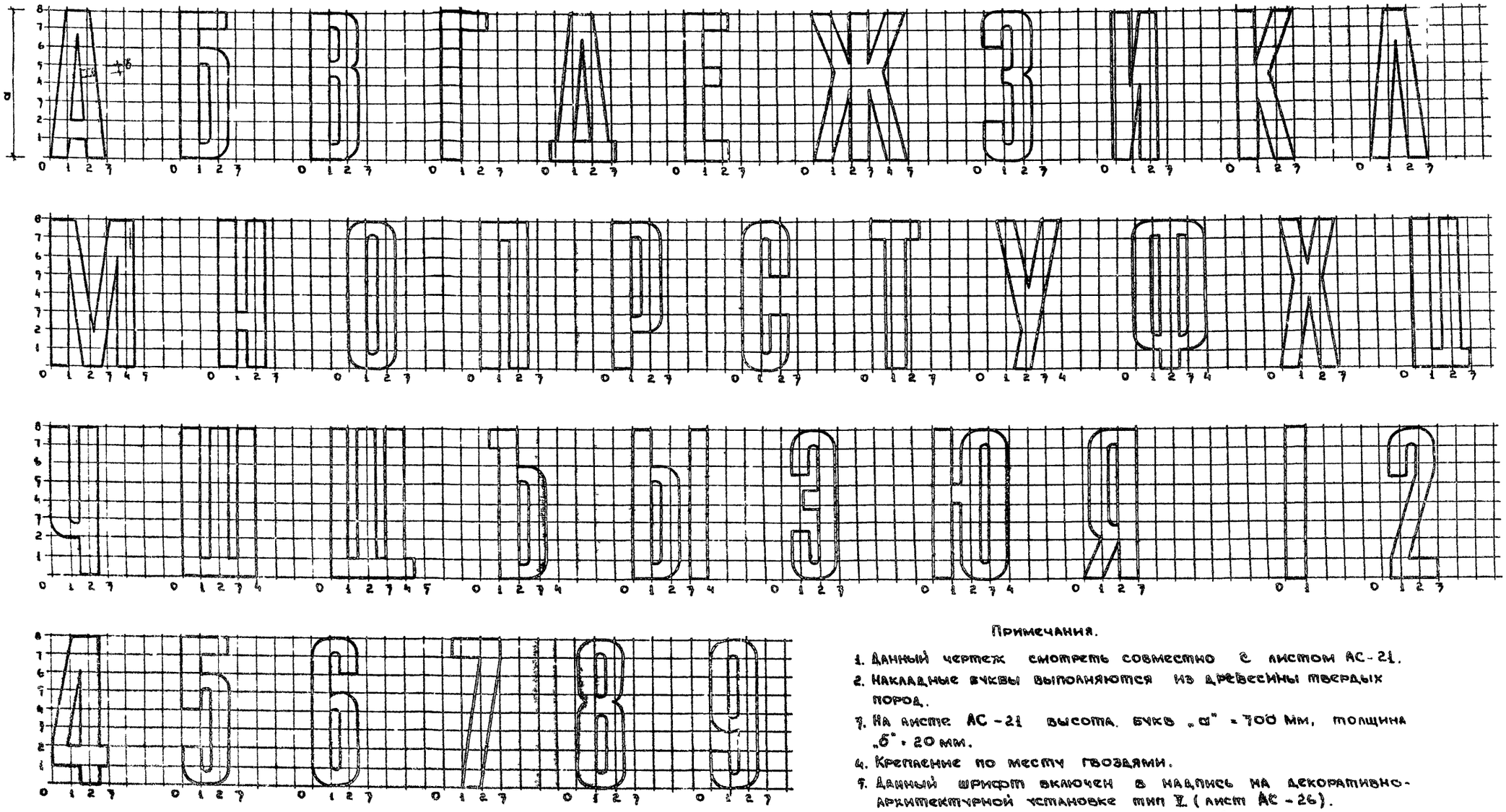

Примечания.

1. Данный чертеж смотреть совместно с листом АС-21.
2. Накладные буквы выполняются из древесины твердых пород.
3. На листе АС-21 высота букв „а" = 700 мм, толщина „б" = 20 мм.
4. Крепление по месту гвоздями.
5. Данный шрифт включен в надпись на декоративно-архитектурной установке тип V (лист АС-26).
6. На листе АС-26 высота букв „а" = 240 мм, толщина „б" = 20 мм.

1972	Архитектурно-декоративные установки у въездов в сельские населенные места, совхозы и колхозы.	Тип IV. Тип V. Шаблоны букв и цифр.	Типовой проект 720-42	Альбом I	Лист АС-22

ЦНИИП Градостроительства г. Москва

Зам. гл. инж. ин. Ермаков; Рук. мастер. Овчинников; Гл. инж. пр-та Леонтьев; Рук. гр. арх. Котляр; Ст. архитек. Боровская

Ст. техник Карпач; Проверил Домнин; Копировал Асеева

Фасад (1:25)

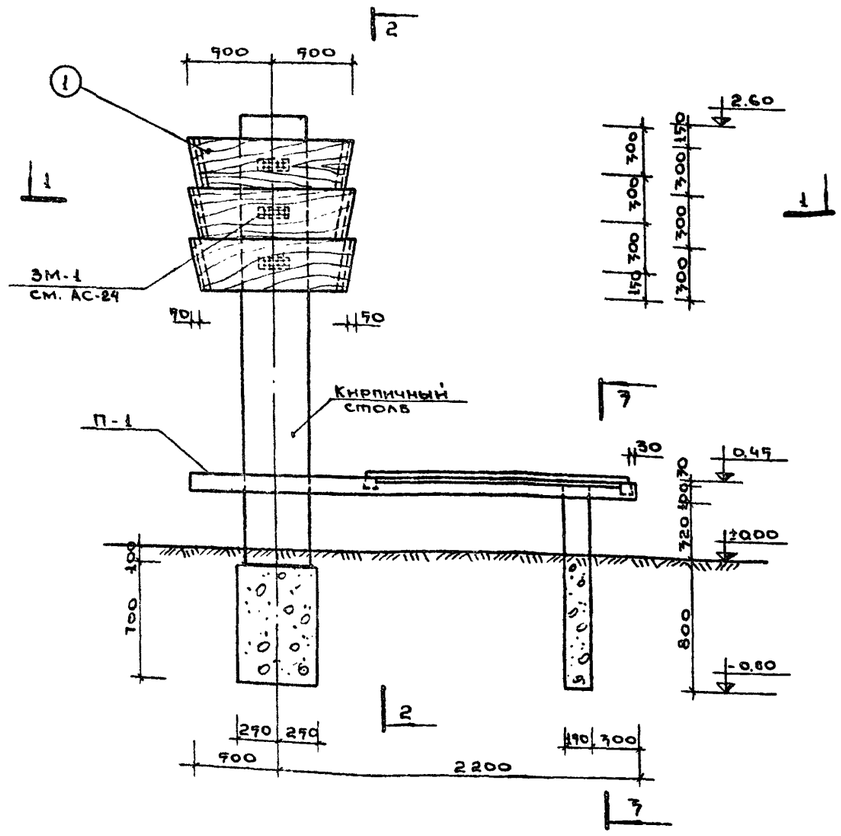

2 - 2

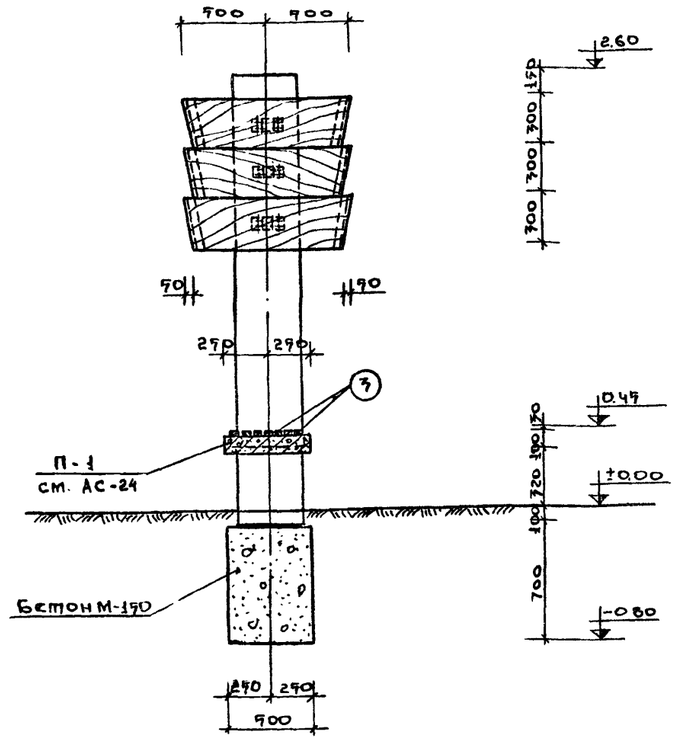

Дет. 1

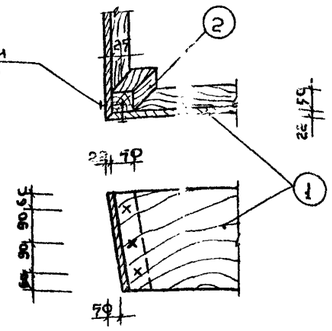

3 - 3

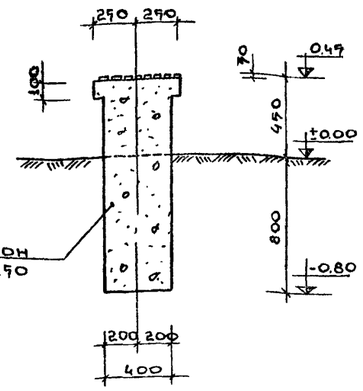

1 - 1

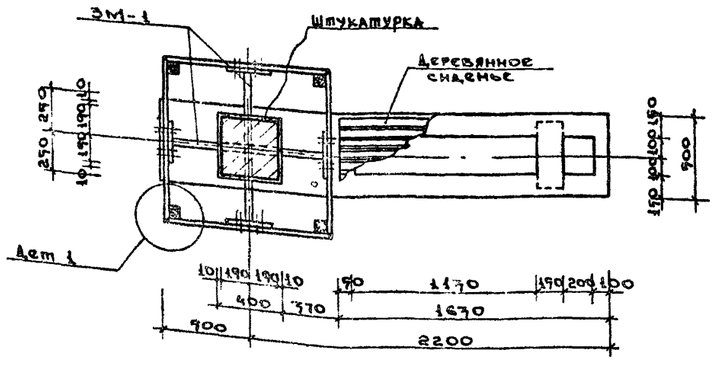

Деталь крепления сиденья

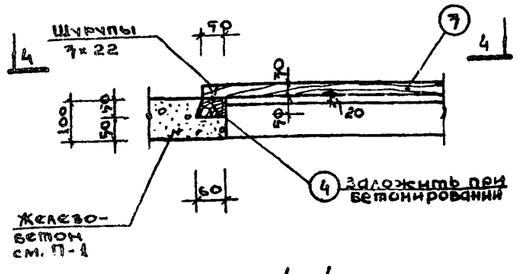

4 - 4

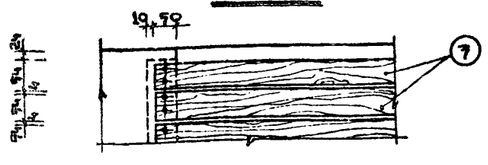

Расход древесины

Наименование	№№ поз.	Профиль	Длина мм	Кол. шт.	Объем м³ 1 шт.	Объем м³ всех	ГОСТ
Установка типа IV	1.	Доска 700×22	1000	12	0.0066	0.079	8486-66
	2.	Брусок 90×90	220	12	0.0007	0.0066	——"——
	3.	Доски 74×70	1600	7	0.0026	0.018	——"——
	4.	Брусок 90×60	472	2	0.0014	0.0028	——"——

Примечания:

1. Настоящий чертеж смотреть совместно с черт. АС-24
2. Доски поз. 1 крепятся к закладной марке ЗМ-1 шурупами 7×22.
3. Кладку кирпичного столба вести из кирпича М-75 на растворе М-25.
4. Общие примечания см. в пояснительной записке.
5. Возможно выполнение столба в монолитном бетоне

ЦНИИП Градостроительства г. Москва	1972	Архитектурно-декоративные установки у въездов в сельские населенные места, совхозы и колхозы	Тип IV. Фасад, разрезы 1-1 ÷ 3-3. Детали. Расход древесины.	Типовой проект 720-42	Альбом I	Лист АС-25

Ст. инженер Соловьева; Проверил Адонин; Копировал Асеева

Зам. гл. инж. Ермаков; Рук. мастер. Овчинников; Гл. инж. пр-ла Леонтьев; Рук. гр. арх. Коплдар; Ст. архит. Боровская

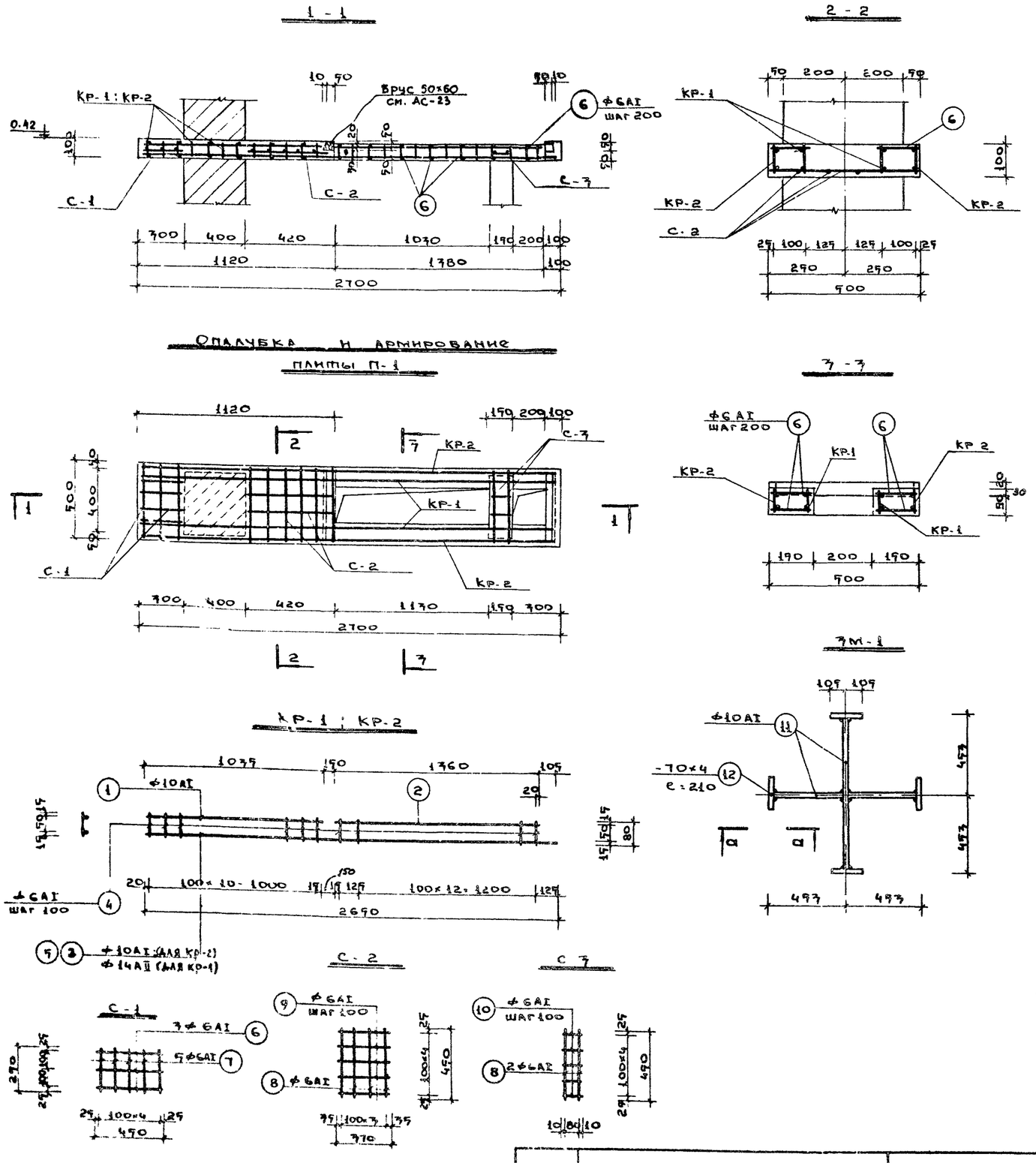

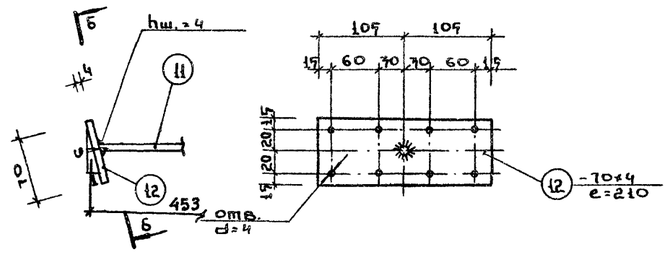

Спецификация арматуры на 1 элемент									Выборка на 1 эл. т			Всего
Марка эл-та	Марка карк.	№ поз.	Эскиз	ф мм	Дл. мм	Кол. шт. в карк.	Кол. шт. в эл.	Общ. дл. м	ф мм	Общ. дл. м	Вес кг	кг
Плита П-1	Кр-1 (шт.-2)	1.	1035	10АI	1035	1	2	2.08	6АI	23.0	5.3	5.3
		2.	1360	10АI	1360	1	2	2.8	10АI	5.8	3.7	3.7
		3.	2650	14АII	2650	1	2	5.3	14АII	5.3	5.0	5.0
		4.	80	6АI	80	25	50	4.0	Итого:			14.0
	Кр-2 (шт.-2)	1.	см. КР-1	10АI	1035	1	2	2.08				
		2.	—"—	10АI	1360	1	2	2.8				
		3.	2650	10АI	2650	1	2	5.3				
		4.	см. КР-1	6АI	80	25	50	4.0				
	Простр. стер.	6	120	6АI	120	—	50	6.0				
	С-1 (шт.-1)	7	250	6АI	250	5	5	1.3				
		8.	450	6АI	450	3	3	1.4				
	С-2 (шт.-1)	8.	—"—	6АI	450	4	4	1.8				
		9.	370	6АI	370	5	5	1.9				
	С-3 (шт.-1)	8.	см. выше	6АI	450	2	2	0.9				
		10.	100	6АI	100	5	5	1.0				
Закл. эл-ты	3М-1 (шт.3)	11.	888	10АI	888	2	2	1.8	10АI	1.8	1.2	3.8
		12.	-70×4	—	210	4	4	0.8	δ=4	0.8	0.5	1.5
Расход бетона М-200 на плиту -0.05 м³									Итого:			5.1

Примечания:

1. Данный чертеж рассматривать совместно с лист. АС-23
2. Сварку стальных элементов производить электродами Э-42, по ГОСТу 9467-60.
3. Общие примечания см. в пояснительной записке.

1972	Архитектурно-декоративные установки у въездов в сельские населенные места, совхозы и колхозы	Тип IV. Опалубка и армирование плиты П-1. Закладная марка 3М-1. Спецификация и выборка арматуры.	Типовой проект 320-42	Альбом 1	Лист АС-24

Цниип Градостроительства г. Москва

Зам. гл. инж. Ермаков; Рук. мастер. Овчинников; Гл. инж. пр-та Леонтьев; Рук. гр. арх. Котляр; Ст. архитек. Боровская; Ст. инженер Солонина; Проверил Домнин; Копировал Асеева

Экспликация

А- архитектурно-декоративная установка тип V.

Б- павильон для ожидания транспорта

В- площадка для ожидания транспорта

Г- декоративная стенка.

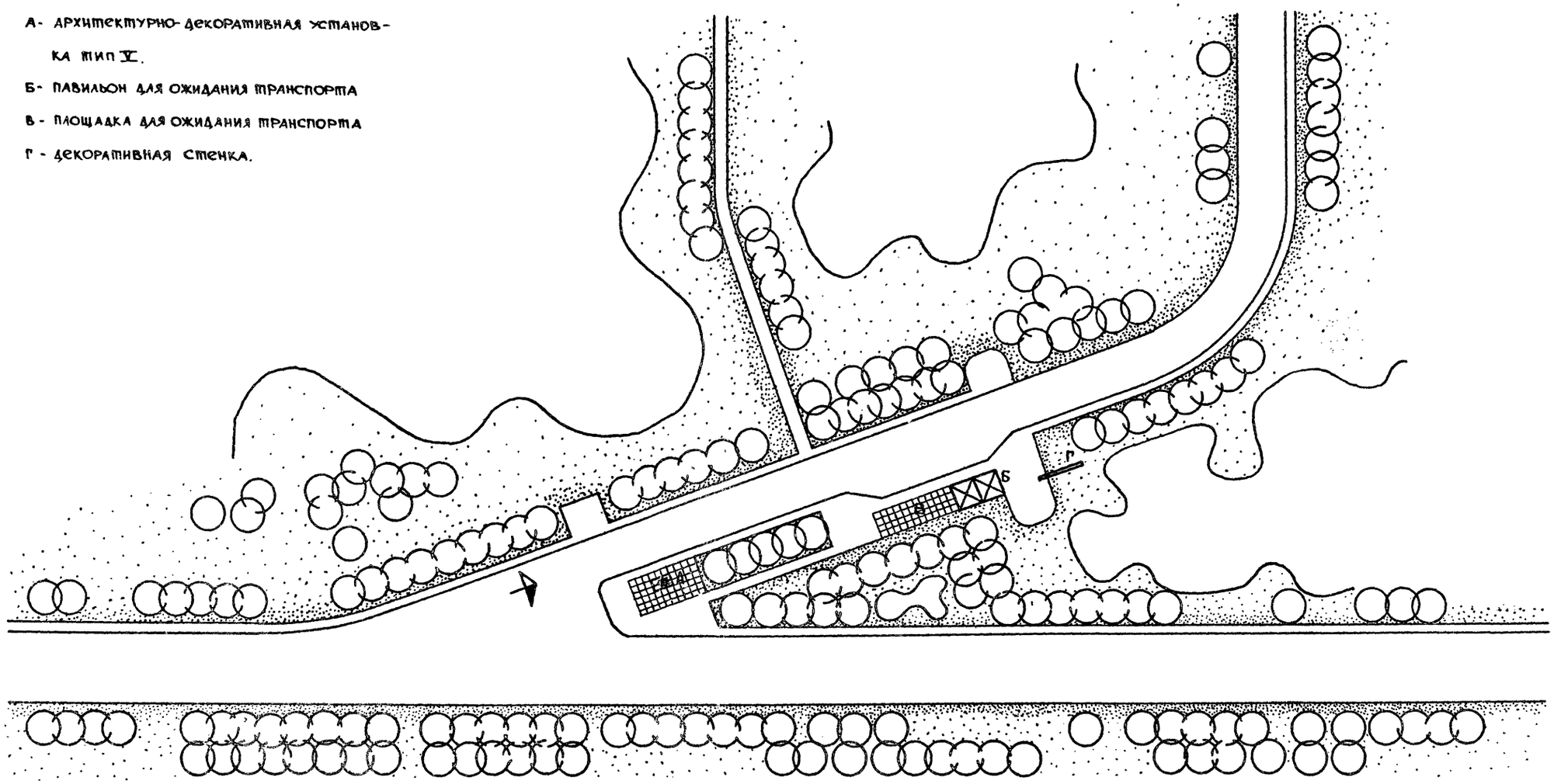

1972 г.	Архитектурно-декоративные установки у въездов в сельские населенные места. Совхозы и колхозы	Тип V. Генплан.	Типовой проект 320-42	Альбом I	Лист АС-25

ЦНИИП Градостроительства г. Москва

Зам. гл. инж. п-та	Ермаков	
Ио. рук. маст.	Овчинников	
Гл. инж. пр.	Леонтьев	
Рук. гр. арх.	Котляр	
Копиров.	Простякова	

Проверил

Домнин

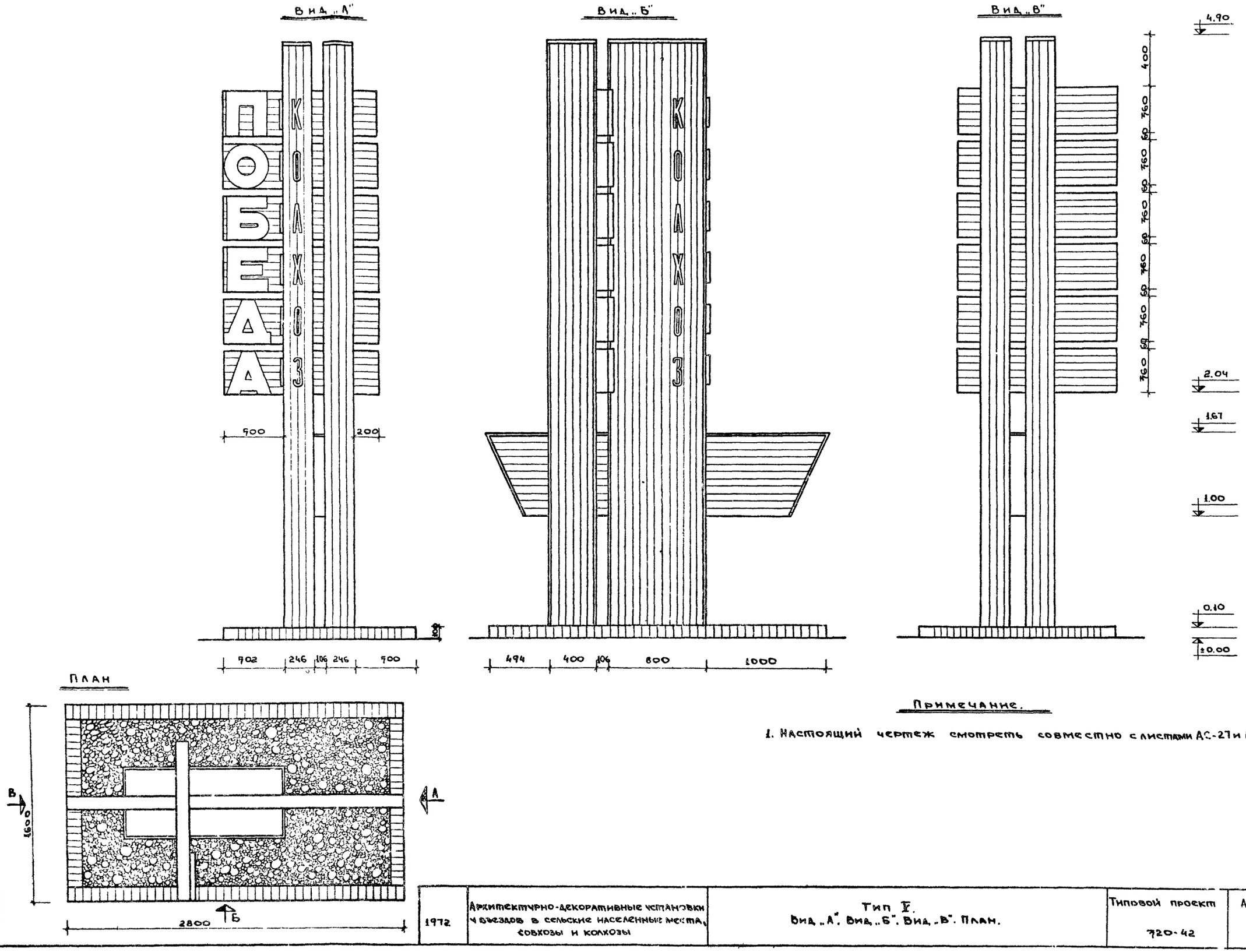

Примечание.

1. Настоящий чертеж смотреть совместно с листами АС-27 и АС-22.

1972	Архитектурно-декоративные установки у въездов в сельские населенные места, совхозы и колхозы	Тип V. Вид „А". Вид „Б". Вид „В". План.	Типовой проект 720-42	Альбом I	Лист АС-26

ЦНИИП Градостроительства г. Москва

Зам. гл. инж. ин. Ермаков
Рук. мастер. Овчинников
Гл. инж. пр-та Леонтьев
Рук. гр. арх. Котляр
Ст. архитек. Боровская

Ст. техник Карпач
Проверил Домнин
Копировал Асеева

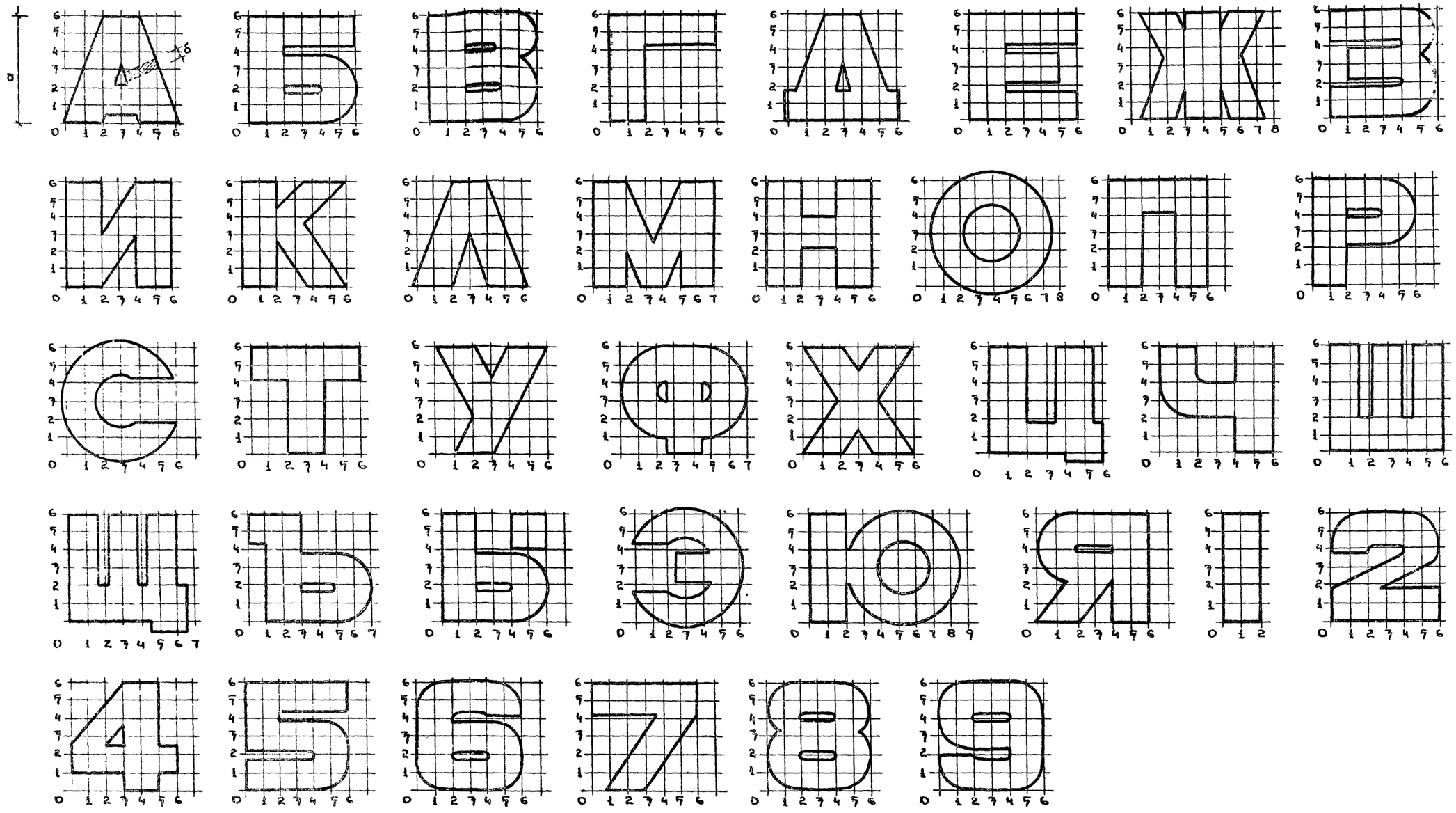

Примечания.

1. Данный чертеж смотреть совместно с листом АС-26.
2. Накладные буквы выполняются из древесины твердых пород.
3. Высота букв „а" = 760 мм, толщина „б" = 40 мм.
4. Крепление по месту гвоздями.

1972	Архитектурно-декоративные установки у въездов в сельские населенные места совхозы и колхозы	Тип V. Шаблоны букв и цифр.	Типовой проект 720-42	Альбом I	Лист АС-27

ЦНИИП Градостроительства г. Москва

Зам. гл. инж. пр. Ермаков
Рук. маст. Овчинников
Гл. инж. пр-та Леонтьев
Рук. гр. арх. Котляр
Ст. архитек. Боровская

Ст. техник Карпач
Проверил Домнин
Копировал Асеева

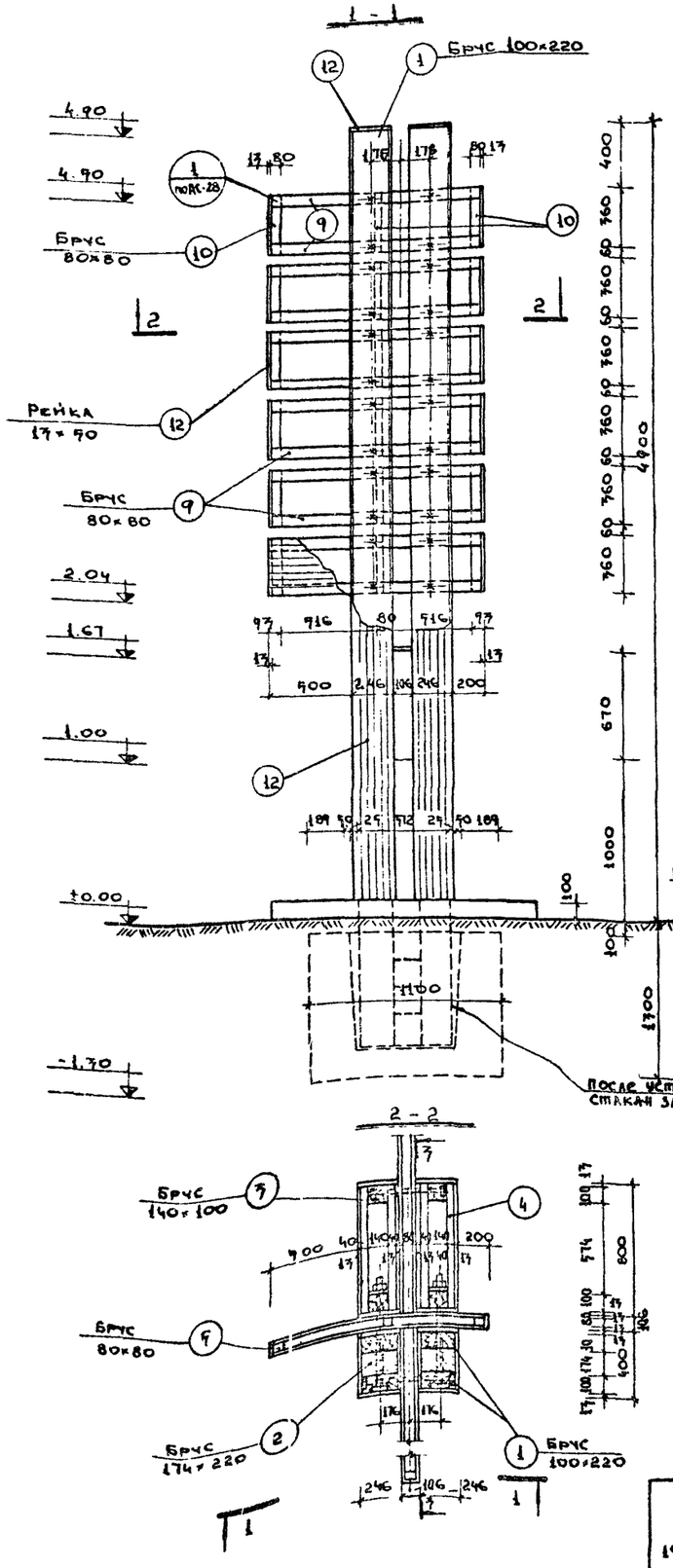

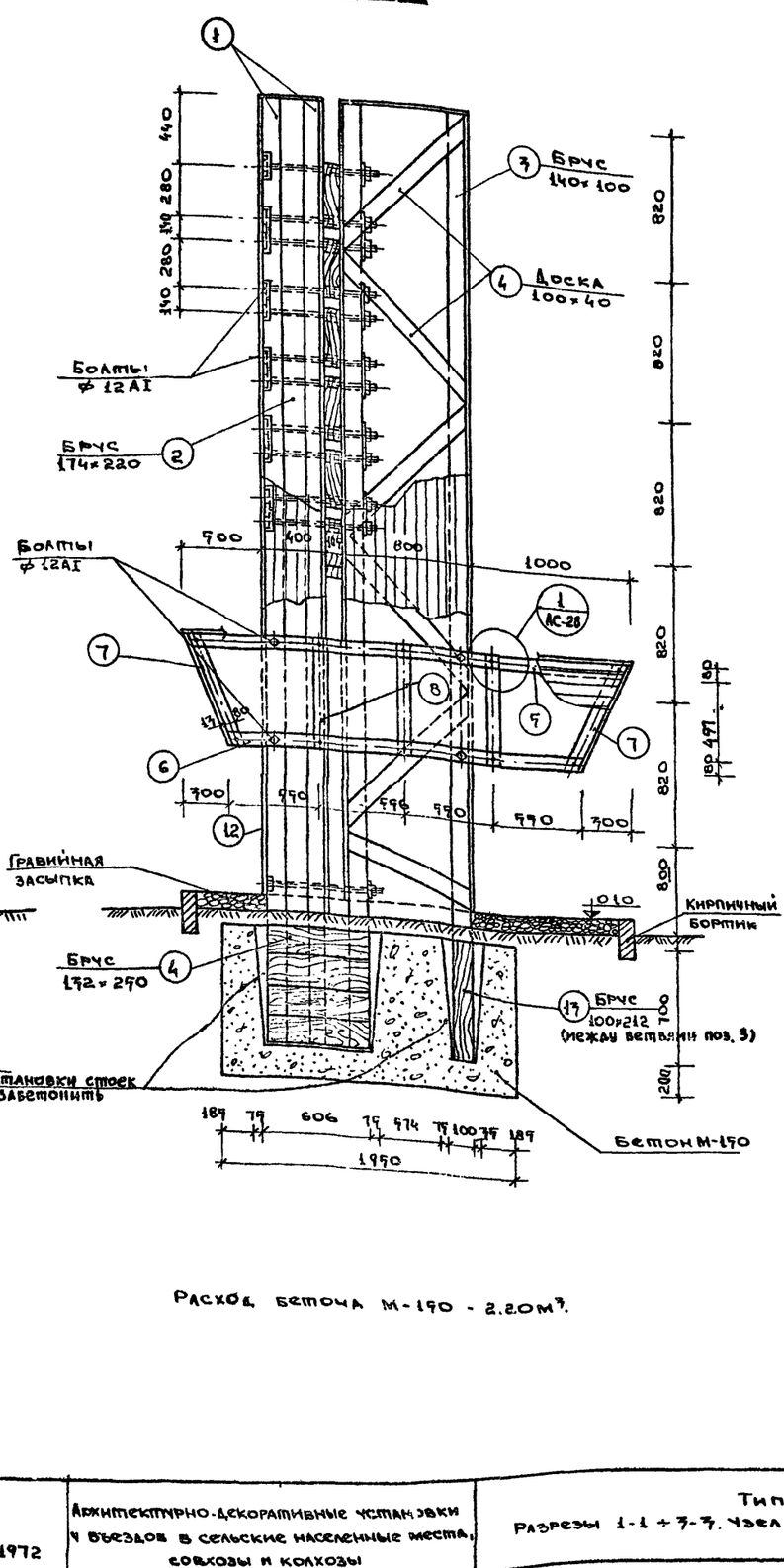

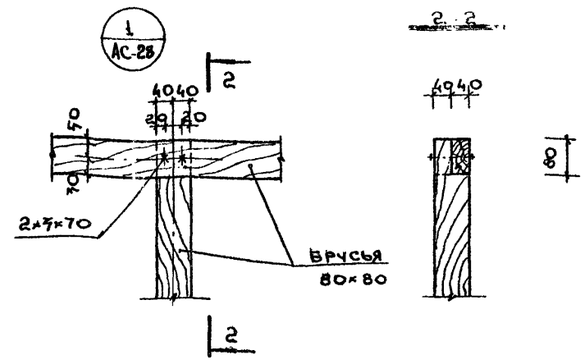

Спецификация древесины

Наименование	NN п/п	Профиль	Длина мм	Кол. шт.	Объем м³ 1 шт.	Объем м³ Всех	Примеч.
Установка. Тип V	1	Брус 100×220	7980	4	0.171	0.724	ГОСТ 8486-66
	2.	—"— 174×220	7980	2	0.228	0.496	
	3.	—"— 100×140	7980	4	0.087	0.335	
	4.	Доска 40×100	1700	24	0.005	0.120	
	5.	Брус 80×80	2780	1	0.018	0.018	
	6.	—"— 80×80	2174	1	0.014	0.014	
	7.	—"—	770	2	0.005	0.010	
	8.	—"—	700	3	0.004	0.012	
	9.	—"—	1272	12	0.008	0.096	
	10	—"—	760	18	0.002	0.036	
	11.	Брус 172×290	600	4	0.002	0.008	
	12.	Рейки 17×70	—	—	—	0.6	
	13.	Брус 100×212	1000	1	0.020	0.020	

Расход бетона М-150 - 2.20 м³.

Примечания:

1. Настоящий чертеж смотреть совместно с черт. АС-26.
2. Концы стоек, заделываемые в фундамент, обмазать горячим битумом и обернуть толем (с отм. -1.10 до отм. 0.10).
3. Все неоговоренные соединения деревянных элементов - гвоздевые.
   Гвозди приняты по ГОСТу 4028-63.

ЦНИИП сельскохозяйственных построек г. Москва	1972	Архитектурно-декоративные установки у въездов в сельские населенные места, совхозы и колхозы	Тип V. Разрезы 1-1 ÷ 3-3. Узел 1. Спецификация древесины.	Типовой проект 320-42	Альбом I	Лист АС-28

gost.e-ecolog.ru