МАЛЫЕ АРХИТЕКТУРНЫЕ ФОРМЫ

ТИПОВЫЕ ПРОЕКТЫ

СЕРИЯ 320-29

ПИТЬЕВЫЕ ФОНТАНЧИКИ

СОСТАВ ПРОЕКТА:

АЛЬБОМ I. АРХИТЕКТУРНО-СТРОИТЕЛЬНАЯ ЧАСТЬ
АЛЬБОМ II. СМЕТЫ

РАЗРАБОТАН ЦНИИП
ПО ГРАДОСТРОИТЕЛЬСТВУ

ВВЕДЕН В ДЕЙСТВИЕ ПРИКАЗОМ
ПО ИНСТИТУТУ №276 от 14/X-68 г.

ЦЕНТРАЛЬНЫЙ ИНСТИТУТ ТИПОВЫХ ПРОЕКТОВ
МОСКВА 1968

gost.e-ecolog.ru

Госстрой СССР
ЦЕНТРАЛЬНЫЙ ИНСТИТУТ ТИПОВОГО ПРОЕКТИРОВАНИЯ
Свердловский филиал.
620062, г.Свердловск-62, ул.Чебышева, 4
Заказ № 4729 Инв.№ 9458-01 тираж 100
Сдано в печать _____ 1981г цена 1-60

Содержание

Наименование чертежей	№№ листов	№№ страниц
Содержание	Лист 1	2
Пояснительная записка	Лист 2	3
Питьевой фонтанчик тип I. Фасад. План. Разрез 1-1 и сечение 2-2.	АС-1	4
Питьевой фонтанчик тип II. Фасад. План. Разрез 1-1 и сечение 2-2.	АС-2	5
Питьевой фонтанчик тип III. Фасад. План. Разрез 1-1 и сечение 2-2.	АС-3	6
Питьевые фонтанчики. Конструкция стоек СТ-1 и СТ-2.	АС-4	7
Питьевые фонтанчики. Конструкция стойки СТ-3, марки М-4	АС-5	8
Питьевые фонтанчики. Конструкция чаш Ч-1, Ч-2, Ч-3. Спецификация арматуры.	АС-6	9
Питьевые фонтанчики Конструкция фундамента Ф-1. Спецификация арматуры.	АС-7	10
Шаблоны чаш питьевых фонтанчиков.	АС-8	11
Питьевые фонтанчики типы I, II, III. Водопровод. Канализация.	ВК-1	12
Питьевые фонтанчики типы IV, V, VI. Фасады, План. Монтажная схема.	АС-9	13
Питьевой фонтанчик тип V. Фасады. План. Монтажная схема.	АС-10	14
Питьевой фонтанчик тип VI. Фасады. План. Монтажная схема.	АС-11	15
Питьевые фонтанчики типы IV, V, VI. Фундамент Б-1. Стойки Б-2, Б-3 и Б-4.	АС-12	16
Питьевые фонтанчики типы IV, V, VI. Чаши Б-5 и Б-6. Закладная деталь М-8	АС-13	17
Питьевой фонтанчик тип IV. Разрез II-II. Шаблоны „А", „Б", „В".	АС-14	18
Питьевой фонтанчик тип V. Разрез II-II. Шаблоны „А", „Б", „В".	АС-15	19
Питьевой фонтанчик тип VI Разрез II-II. Шаблоны „А", „Б", „В"	АС-16	20
Питьевые фонтанчики типы IV, V, VI. Водопровод и канализация. Конструкция марок М-1 по М-7	ВК-2	21

ЦНИИП Градостроительства г. Москва

Зам. гл. инж. — Ермаков
Рук. маст. — Лукьян
Гл. арх. пр. — Овчинников
Гл. инж. пр. — Ланцир
Рук. гр. инж. — Константиновский

Проверил — Кузнецова
Копировал — Корчкова

Рабочие чертежи питьевых фонтанчиков разработаны на основании проектных заданий, утвержденных секциями градостроительства и общественных зданий и сооружений научно-технического совета Государственного комитета по гражданскому строительству и архитектуре при Госстрое СССР /протокол №7 от 18 июня 1965г./ и сводного заключения Управлений планировки и застройки городов и строительства общественных зданий и сооружений за № 1-168 от 7 марта 1968г.
Проект согласован Главным Санитарно-эпидемиологическим Управлением Минздрава СССР.

Архитектурно-строительная часть.

Питьевые фонтанчики предназначены для установки на территории жилых районов — у общественных и торговых центров, на площадках отдыха, игр и т.п.
Фонтанчики запроектированы сборными из железобетонных изделий заводского изготовления.
Чаши и стойки выполняются из бетона на белом цементе с мраморной крошкой и применением красящего пигмента с последующей полировкой или обработкой под мелкую бучарду.
Линейный декоративный рисунок на поверхности фонтанчиков типов IV и VI — контррельефный.
В случае обработки фонтанчиков мелкой бучардой под естественный камень, возможно отказаться от рисунка и оставить их гладкими с добавлением в бетон слюды.
Внутренние поверхности чаш шпаклюются и покрываются бесцветным лаком на основе эпоксидных смол или водостойким покрытием на алкидно-стирольной основе.
Бетонировать в металлической опалубке, форма которой должна точно соответствовать шаблонам проекта

Сантехника.

Качество воды должно удовлетворять требованиям ГОСТа 2874-54 „Вода питьевая".
При выборе мест для установки фонтанчиков необходимо решать вопрос об отводе воды от них.

Водопровод.

Подводка воды осуществляется по стальной оцинкованной трубе, уложенной в грунте с уклоном 0,002 в сторону колодца
В колодце устанавливается вентиль и спускной тройник с пробкой для опорожнения трубы после хлорирования перед начальным пуском и опорожнения во время прекращения эксплуатации.
В днище чаши фонтанчика на стояк навинчивается латунная насадка.
Конец латунной насадки должен возвышаться над краем чаши на 50мм, дабы исключить возможность загрязнения водопроводной сети в случае подпора канализации, к которой подключен фонтанчик.

Канализация.

Для отвода воды из чаши на дне последней устанавливается дырчатая латунная муфта, навернутая на верхнюю часть стояка отводной трубы.
Из стояка по чугунным трубам вода стекает к колодцу с гидравлическим затвором, устанавливаемому вблизи фонтанчика.
От этого колодца вода может быть сброшена в ближайший колодец канализации, либо отведена и выпущена в пониженное место рельефа. Место сброса воды определяется при привязке проекта и должно быть согласовано с органами санитарной службы.
При привязке проекта необходимо соблюдать следующее условие: отметка врезки подающей трубы в отводящую для фонтанчиков типов I, II, и III; и уровень чаши для типов IV, V и VI должны быть выше отметки люка ближайшего колодца канализационной сети.

Альбом разработан мастерской №5
ЦНИИП Градостроительства

Руков. мастерской /Луцкий Г.Н./
Гл. архитектор проекта /Овчинников А.И./
Гл. инженер проекта /Данков И.В./
Гл. инженер проекта /Данциг М.Б./

ЦНИИП Градостроительства г. Москва.	Зам. гл. инж.	Ермаков	Проверил	Кузнецова	
	Рук. маст.	Луцкий	Копировал	Крючкова	
	Гл. арх. пр.	Овчинников			
	Гл. инж. пр.	Данциг			
	Рук. гр. инж.	Крастошевск			

Питьевые фонтанчики.	Пояснительная записка.	Типовые проекты: серия 320-29	Альбом I	Лист 2	1968г.

Фасад
М 1:6

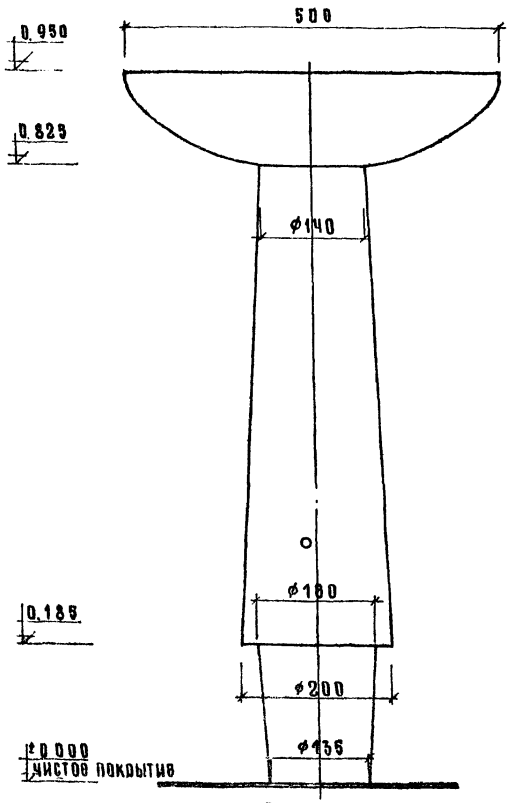

План

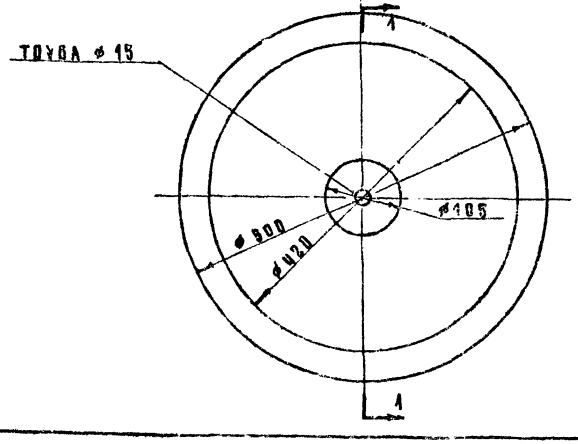

Разрез 1-1
М 1:5

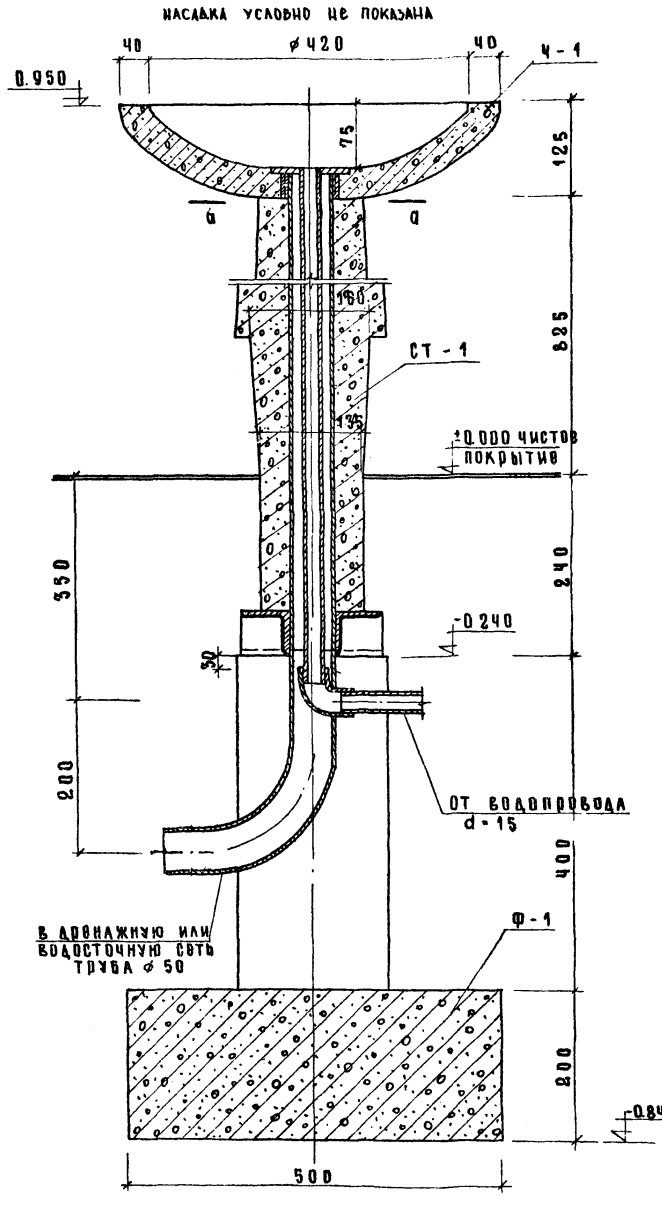

Сечение а-а

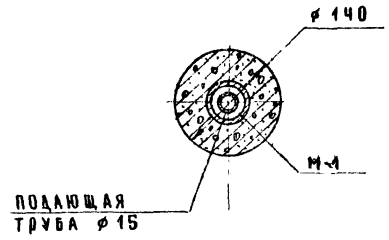

Характеристика изделия.

Наименование и марка изделия	Расход материала		Вес изделия кг
	Бетон м³	Металла кг	
Чаша Ч-1	0.011	0.81	27.5
Стойка СТ-1	0.0176	9.21	53.21
Фундамент Ф-1	0.07	5.4	175

Примечания

1. Конструкцию чаши Ч-1 см. на листе АС-6
2. Конструкцию стойки СТ-1 см. на листе АС-4
3. Конструкцию фундамента Ф-1 см. на листе АС-7
4. Шаблон чаши Ч-1 см. на листе АС-9
5. Детали разводки труб водопровода и канализации см. на листе ВК-1.
6. Чашу и стойку питьевого фонтанчика изготовлять на белом цементе с добавлением мраморной крошки и красящего пигмента.
7. Обработка-полировка или мелкая бучарда
8. Сварку производить электродом марки Э-42.

Питьевые фонтанчики	Питьевой фонтанчик тип I. Фасад. План. Разрез 1-1 и сечение а-а	Типовые проекты серия 320-29	Альбом I	Лист АС-1	1968г.

ЦНИИП градостроительства г. Москва

Рук. мастер Лучский
Гл. арх. пр. Ярочницкий
Гл. инж. пр. Данков
Гл. инж. Фомичев

Инструктивные Фомичев
Т.т.в. арх. Бт. твхл. Котинина
Проверил Лучский Коптюжский
Копиров Полиевчук

ФАСАД
М 1:5

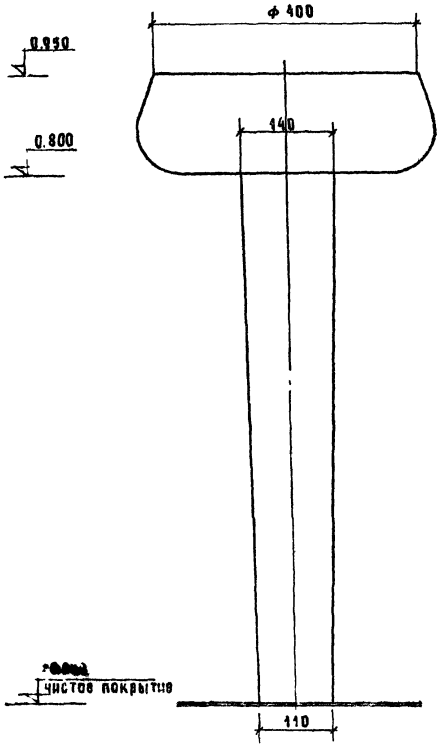

ПЛАН

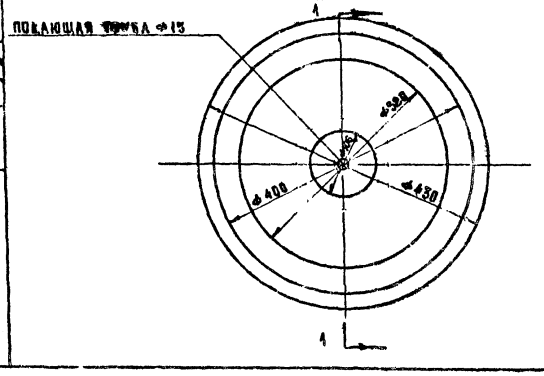

РАЗРЕЗ 1-1 М1:5
НАСАДКА УСЛОВНО НЕ ПОКАЗАНА

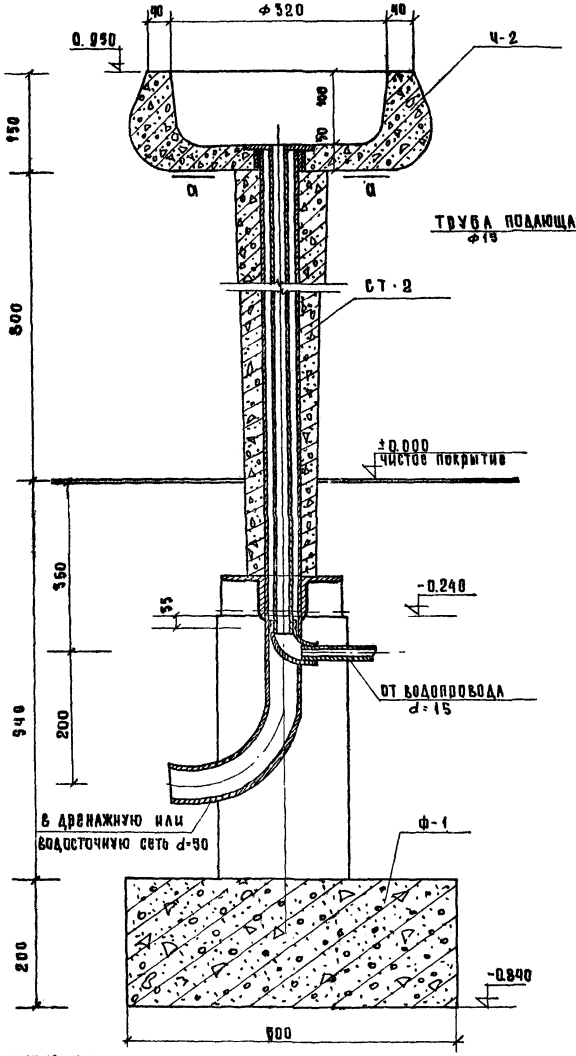

СЕЧЕНИЕ а-а
М 1:5

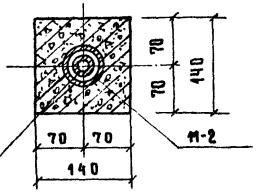

Характеристика изделия			
Наименов. и марка изделия	Расход материала		Вес изделия кг
	бетон м³	металл кг	
чаша Ч-2	0.0135	0.32	34.0
стойка СТ-2	0.0088	9.11	31.11
фундамент Ф-1	0.07	5.4	175.0

Примечания

1. Конструкцию чаши Ч-2 см. на листе АС-6
2. Конструкцию стойки СТ-2 см. на листе АС-4
3. Конструкцию фундамента Ф-1 см. на листе АС-7
4. Шаблоны чаши Ч-2 см. на листе АС-8
5. Детали разводки труб водопровода и канализации см на листе ВК-1
6. Чашу и стойку питьевого фонтанчика, изготовлять на белом цементе с добавлением мраморной крошки и красящего пигмента
7. Обработка-полировка или мелкая бучарда
8. Сварку производить электродом Э-42.

Питьевые фонтанчики	Питьевой фонтанчик тип II. Фасад. План. Разрез 1-1 и сечение а-а	Типовые проекты серия 320-29	Альбом I	Лист АС-2	1968г.

ЦНИИП Градостроительства г. Москва

Гл.инж. Ю.Н.Мартынов
Рук.маст. Г.Г.Тех.
Гл.арх.пр. Ю.Н.Копиров
Гл.инж.пр. Ю.Н.Данков
Ст.инж. Н.Н.Черноусова

Руководитель Ю.Н.Мартынов
Гл.арх.пр. Ю.Н.Копиров
Гл.инж.пр. Ю.Н.Данков
Ст.инж. Н.Н.Черноусова

Исполнитель Ю.Н.Мартынов
Гл.арх.пр. Ю.Н.Копиров
Гл.инж.пр. Ю.Н.Данков
Ст.инж. Н.Н.Черноусова

Тех.кон. Г.Г.Тех.
Гл.арх.пр. Ю.Н.Копиров
Гл.инж.пр. Ю.Н.Данков
Ст.инж. Н.Н.Черноусова

Копировал
Гл.арх.пр. Ю.Н.Копиров
Гл.инж.пр. Ю.Н.Данков
Ст.инж. Н.Н.Черноусова

Инв.№ подл.
Взам.инв.№
Подпись и дата

Фасад
М 1:5

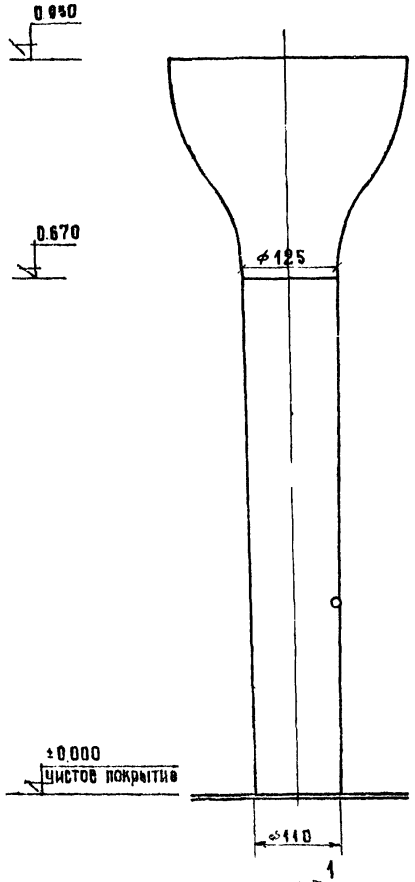

Разрез 1-1 М1:5
Насадка условно не показана

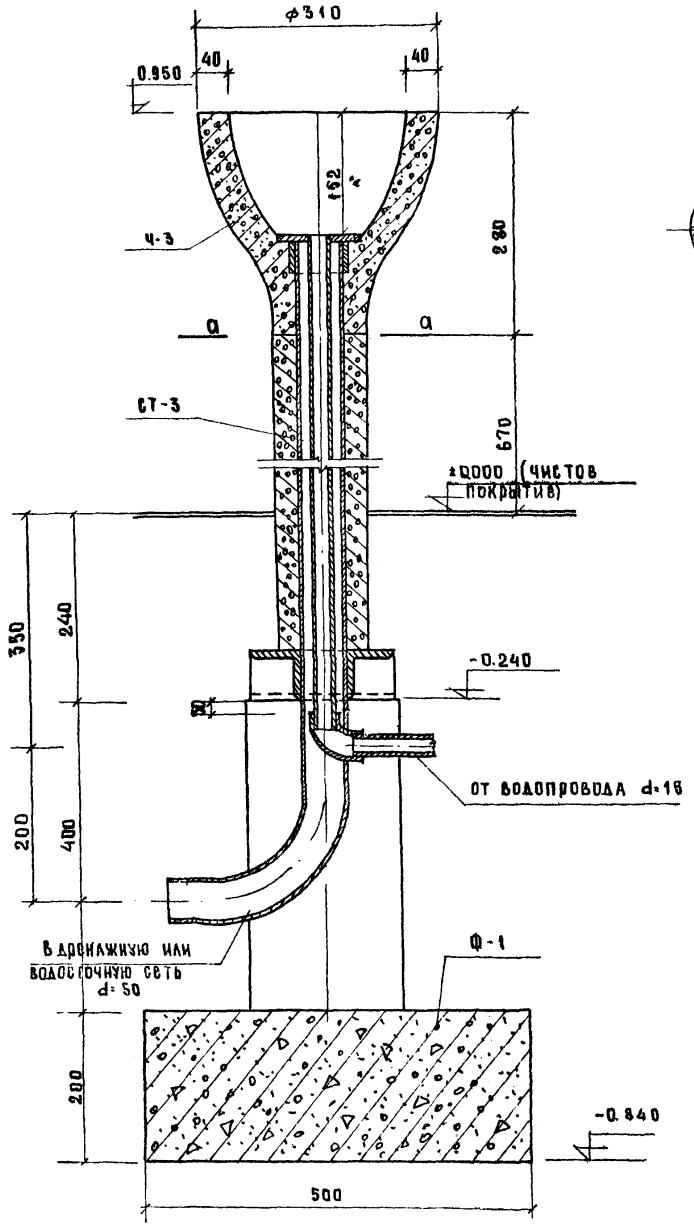

Сечение а-а
М 1:5

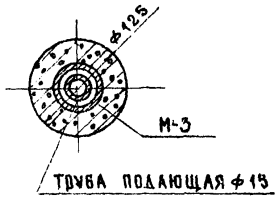

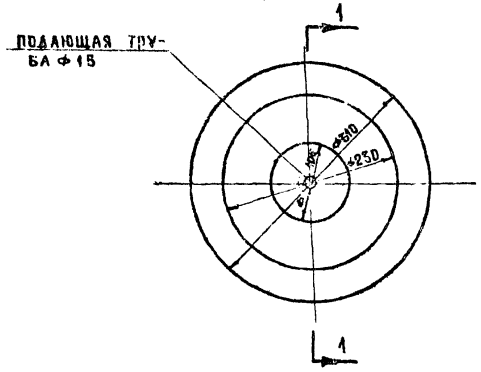

Характеристика изделия			
наименов. и марка изделия	Расход материала		Вес изделия кг
	бетон м³	металл кг	
Чаша Ч-3	0.0083	0.67	15.8
Стойка СТ-3	0.0066	6.8	25.6
Фундамент Ф-1	0.07	5.4	175

Примечания:
1. Конструкцию чаши Ч-3 см. на листе АС-8
2. Конструкцию стойки СТ-3 см. на листе АС-6
3. Конструкцию фундамента Ф-1 см. на листе АС-7
4. Шаблон чаши Ч-3 см. на листе АС-8.
5. Детали разводки труб водопровода и канализации см на листе ВК-1
6. Чашу и стойку питьевого фонтанчика изготовлять на белом цементе с добавлением мраморной крошки и красящего пигмента.
7. Обработка - полировка или мелкая бучарда.
8. Сварку производить электродом Э-42.

ЦНИИП Градостроительства г. Москва	Питьевые фонтанчики	Питьевой фонтанчик тип III Фасад. План. Разрез 1-1 и сечение а-а	Типовые проекты серия 320-29	Альбом I	Лист АС-3	1968

Гл. инж. Ермаков
Гл. арх. проекта Митина
Гл. арх. тех. Иванова
Руководитель Кроливецкий
Нач. отд. Кудрявцев
Гл. инж. проекта Данилов
Гл. инж. Данков
Ст. инж. Черняховская

Стойка СТ-1
м 1:5

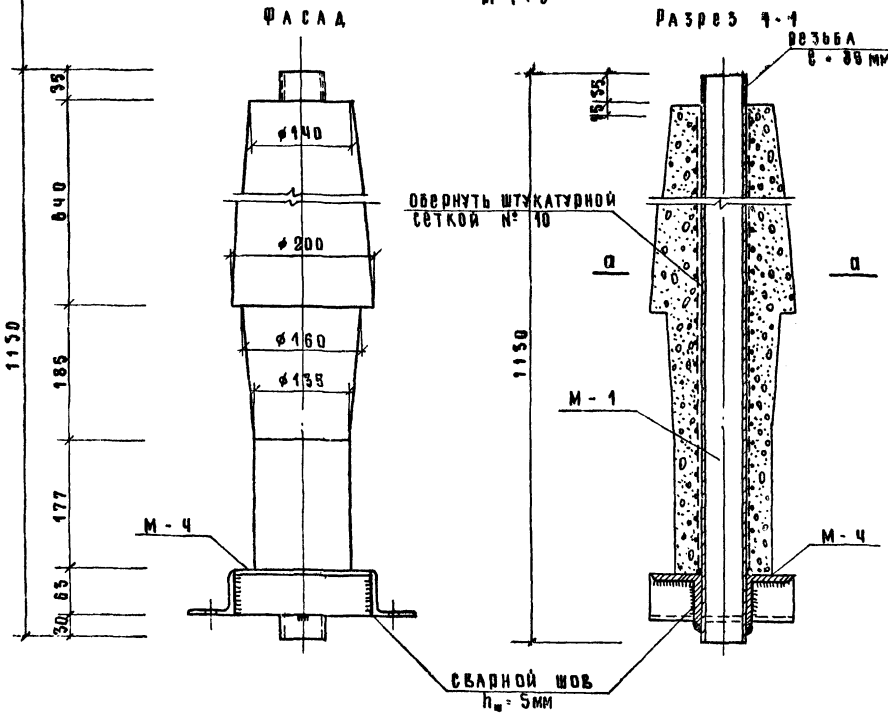

Стойка СТ-2
м 1:5

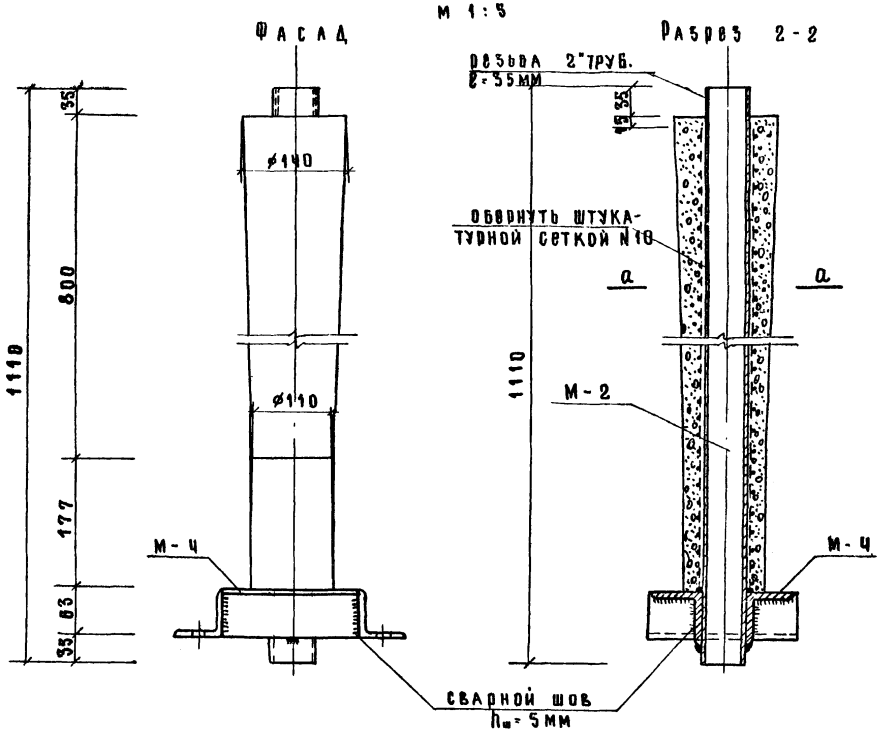

План

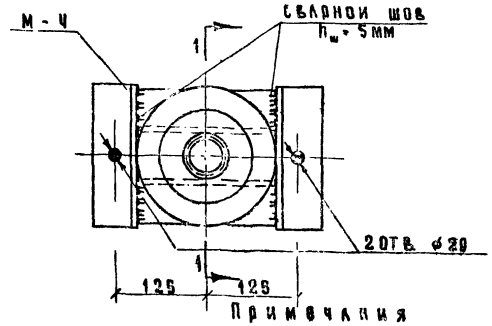

Сечение а-а

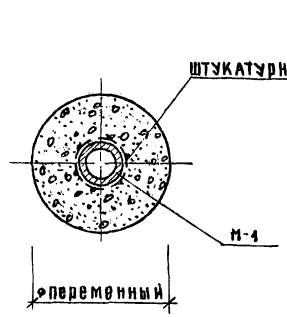

Сечение а-а

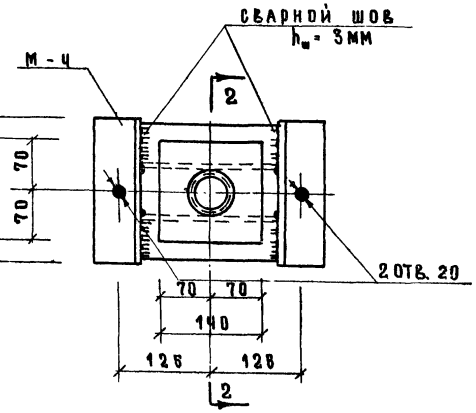

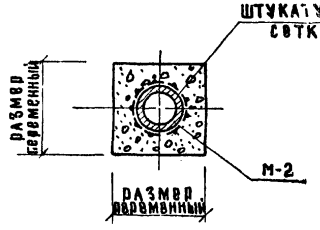

Примечания

Общее примечание, стойки СТ-5, марки М-1, М-2, М-Ч и спецификацию см. на листе АС-5

Питьевые фонтанчики	Питьевые фонтанчики. Конструкция стоек СТ-1 и СТ-2	Типовые проекты серия 320-29	Альбом I	Лист АС-4	1988

ЦИИИП градостроительства Госгражданстроя г. Москва

Гл. инж. проекта Стинкевич
Рук. арх. гр. Данков
Рук. мастер. Данков
Нач. отд. Данков
Гл. спец. Данков
Конс. Корнилов
Н. контр. Данков
Гл. спец. Данков
Инв. № подл. | Подпись и дата | Взам. инв. №

Стойка СТ-1

М 1:5

Фасад

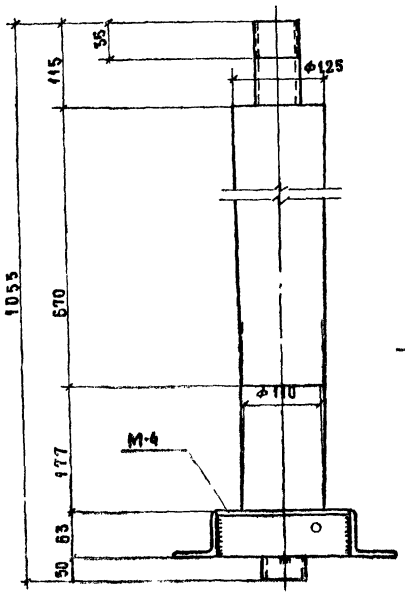

Разрез 1-1

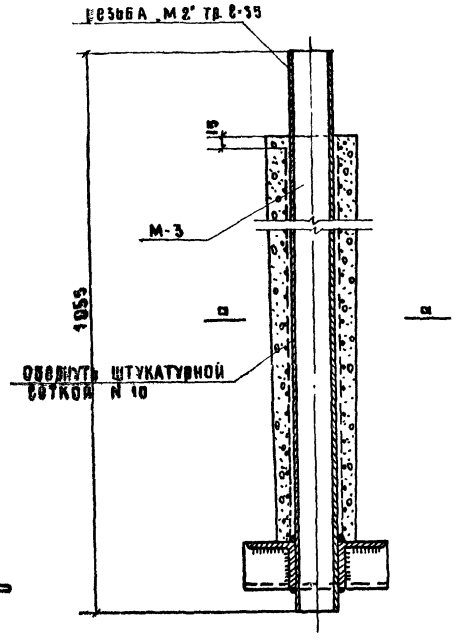

План

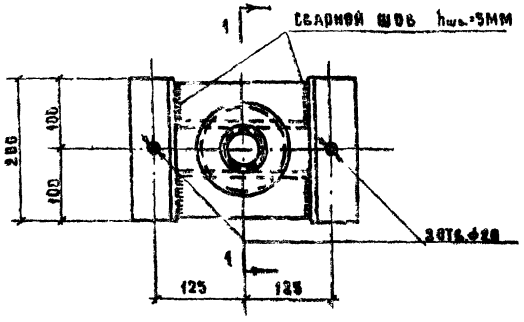

Сечение а-а

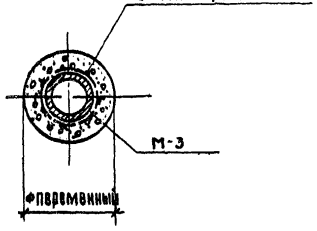

Марка М-4

М 1:5

План

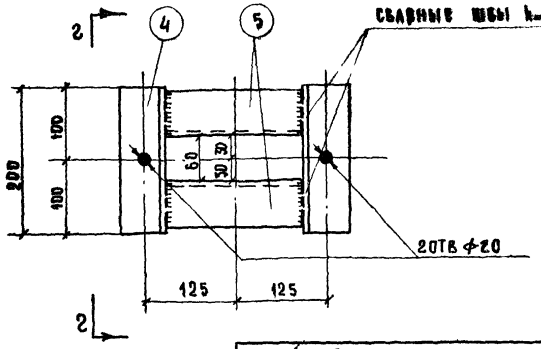

по 2-2

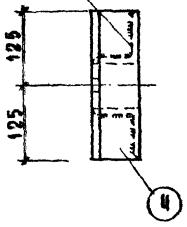

Спецификация металла

Марка	N N поз	Сечение мм	Длина в мм	Кол. шт. т.	Кол. шт. н.	Общ. вес м	Вес кг 1 поз	Вес кг общ.	Вес кг 1 марки	Примечан
М-1	1	труба ф50 усл пр	1130	1	-	1.13	5.47	5.47	5.47	ГОСТ 3262-62
М-2	2	труба ф50 усл пр	1110	1	-	1.11	5.37	5.37	5.37	—"—
М-3	3	труба ф50 усл пр	1055	1	-	1.06	5.16	5.16	5.16	—"—
М-4	4	∠ 63 × 5	200	2	-	0.4	0.96	1.92	3.74	ГОСТ 8509-57
	5	∠ 63 × 5	190	2	-	0.38	0.91	1.82		—"—

Выборка отправочных марок

Наим изд.	N N поз.	Наименование марки	кол-во шт.	Вес кг 1 шт.	Вес кг общ.	Вес кг на стойки
СТ-1	1	М-1	1	5.47	5.47	9.21
	2	М-4	1	3.74	3.74	
СТ-2	3	М-2	1	5.37	5.37	9.11
	4	М-4	1	3.74	3.74	
СТ-3	5	М-3	1	5.16	5.16	8.90
	6	М-4	1	3.74	3.74	

Примечания:

1. Стойки СТ-1, СТ-2, СТ-3, запроектированы из бетона марки 300 с морозостойкостью 50.
2. Сварку производить электродом марки Э-42
3. Стойки СТ-1 и СТ-2 см. на листе АС-4

ЦНИИП Градостроительства г. Москва

Гл. инж. Митина
Рук. мастер. Иванова
Гл. арх. пр. Кормер
Гл. инж. пр. Кацуцкий
Гл. инж. Ермишкин
Ст. инж. Ланков
Н. контр. Андронова
Проверил Шишкина
Копировал
Н. т. в. Кочкин

Питьевые фонтанчики	Питьевые фонтанчики Конструкция стойки СТ-3, марки М-4	Типовые проекты серия 320-29	Альбом I	Лист АС-5	1968

Ч - 1

Фасад М 1:5

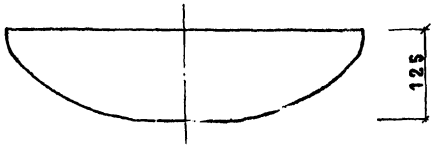

По 1-1

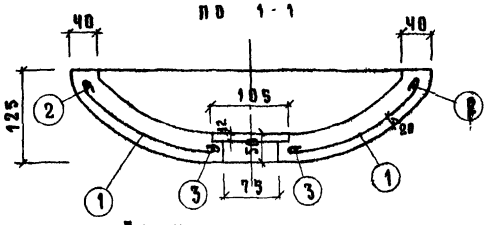

План

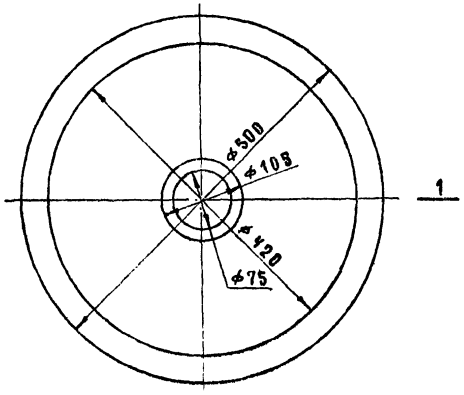

План армирования

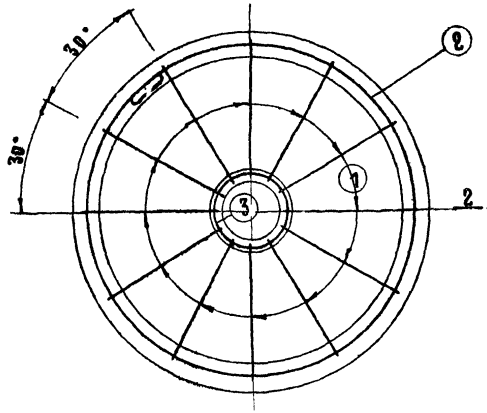

Ч - 2

Фасад М 1:5

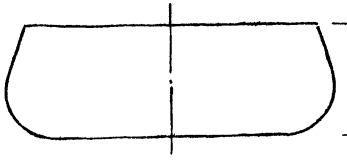

По 2-2

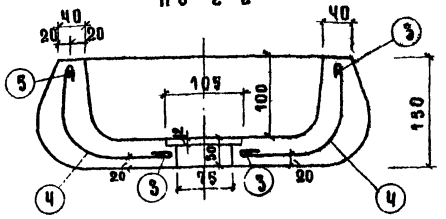

План

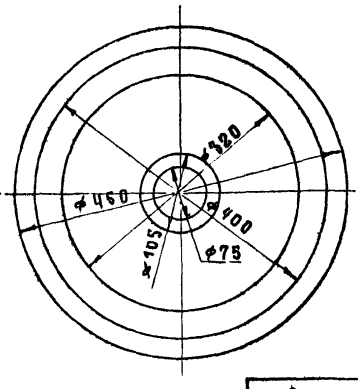

План армирования

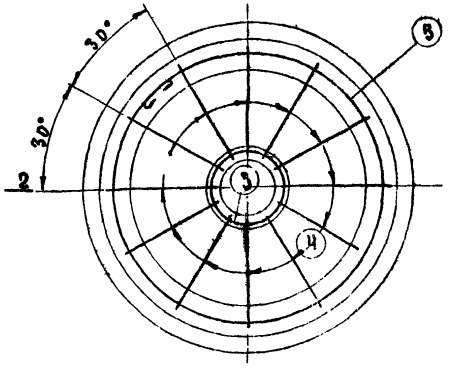

Ч - 3

Фасад М 1:5

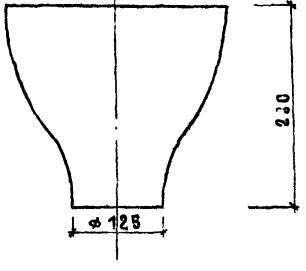

По 3-3

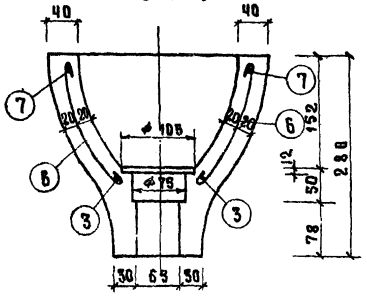

План

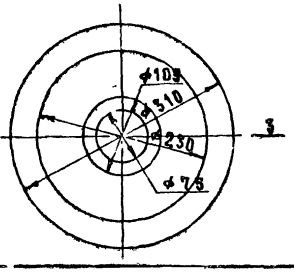

План армирования.

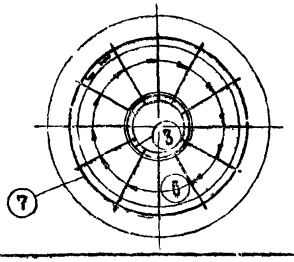

Примечание:

1. Чаши Ч-1, Ч-2, Ч-3 запроектированы из бетона марки 300 с морозостойкостью 50, арматура из холоднотянутой стальной проволоки класса В-I.
2. Арматурные каркасы выполнять вязаными из отдельных стержней.
3. Шаблоны чаш Ч-1, Ч-2 и Ч-3 см. на листе АС - 8.

Спецификация арматуры

Марка изделия	Вид арматуры	Эскиз стержня	№№ поз	ф мм	Кол-во штук	Длина поз. мм	Длина общ. м	Вес 1 поз.	Вес кг 1 марки
Ч-1	Отдельные стержни	по шаблону	1	ЧВI	12	180	2.16	0.21	
		d=460	2	ЧВI	1	1410	1.41	0.37	
		d=100	3	ЧВI	1	380	0.38	0.03	0.61
Ч-2	Отдельные стержни	по шаблону	4	ЧВI	12	150	1.8	0.17	
		d=360	5	ЧВI	1	1225	1.23	0.12	
		d=100	3	ЧВI	4	380	0.38	0.03	0.32
Ч-3	Отдельные стержни	по шаблону	6	ЧВI	12	180	2.2	0.28	
		d=270	7	ЧВI	1	910	0.9	0.36	
		d=66	3	ЧВI	1	380	0.38	0.03	0.67

ЦНИИП градостроительства г. Москва

Ст. техник Митина; Гл. инж. пр. Якушкин; Гл. арх. пр. Ковальчиков; Рук. маст. Якушкин; Гл. инж. пр. Ковальчиков; Ст. инженер Черноусова

Питьевые фонтанчики

Питьевые фонтанчики. Конструкция чаш Ч-1; Ч-2; Ч-3. Спецификация арматуры.

Типовые проекты серия 320-29 | Альбом I | Лист АС-6 | 1968 г.

Фундамент Ф-1 М 1:5

Фасад

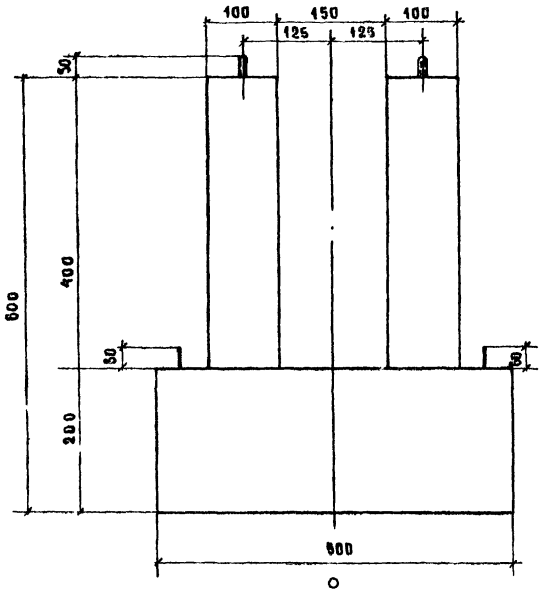

План

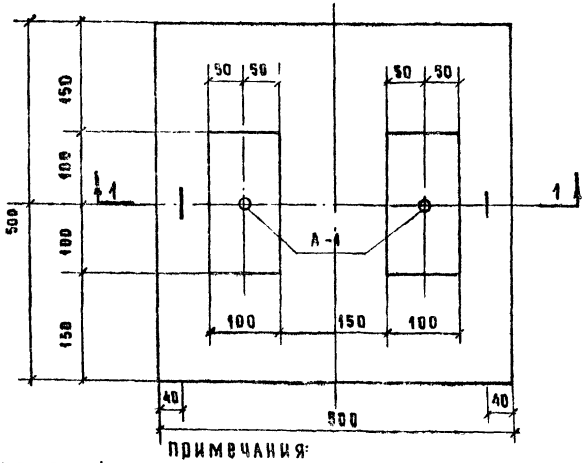

Разрез 1-1

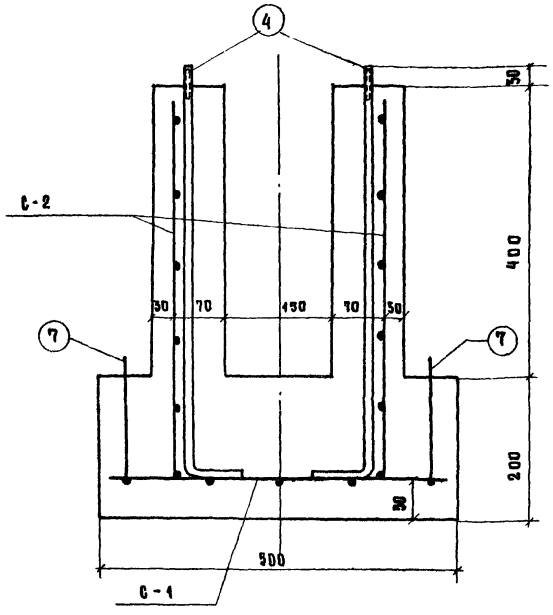

Позиция №4

Анкерный болт А-1

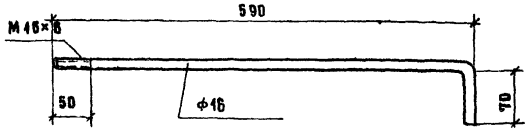

Позиция №7

Петля

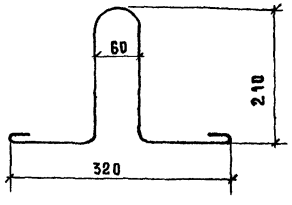

С - 1

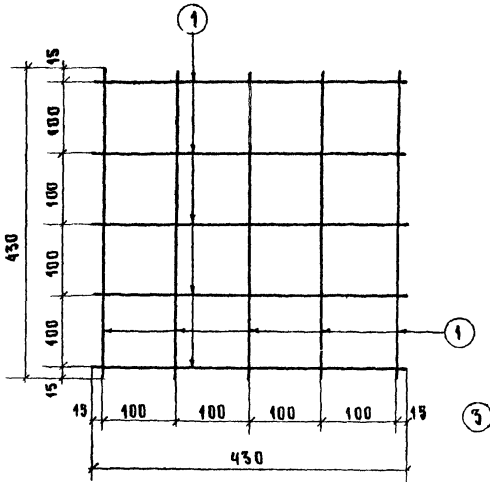

С - 2

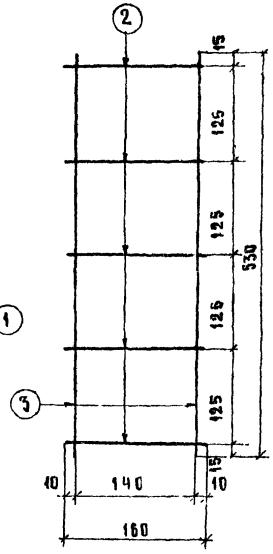

Спецификация арматуры на фундамент

Марка изделия	Марка сетки	Кол-во сеток шт.	NN поз.	ф мм	Кол-во стержн. шт.	Длина поз. мм	Длина общ. м	Вес кг 1 поз.	Вес кг 1 сетки	Вес кг 1 марки
Ф-1	С-1	1	1	8	10	430	4.30	1.70	1.70	5.30
	С-2	2	2	8	5	160	0.80	0.32	0.74	
			3	8	2	530	1.06	0.42		
	петля	2	7	10	2	700	1.40	0.43	0.86	

Спецификация металлических деталей

Марка детали	Наименов. деталей	NN поз.	ф или сечен. мм	Кол-во шт.	Длина поз. мм	Длина общ. м	Вес кг поз.	Вес кг общ.	Примечан.
А-1	Анкерный болт	4	16	2	660	1.32	1.05	2.1	резьба М16х6 по ОСТ НКТП-32
	Гайка М16	5	–	2	–	–	0.006	0.006	ГОСТ 5915-62
	Шайба δ=4мм	6	–	2	–	–	0.002	0.002	–

Примечания:

1. Фундамент Ф-1 запроектирован из бетона марки „100"
2. Арматура горячекатанная стержневая класса А-I
3. Гайка и шайба приняты по ГОСТ 5915-62.
4. При установке арматуры петли завести ниже сетки С-1.

ЦНИИП Госгражданстроительства г. Москва

Рук. мастерской Ратькина
Гл. архитектор проекта Иванова
Гл. инж. проекта Кожевников
Гл. инж. Гаников
Ст. инж. Маркозова

Питьевые фонтанчики

Питьевые фонтанчики. Конструкция фундамента Ф-1. Спецификация арматуры.

Типовые проекты серия 320-29 | Альбом I | Лист 66-7 | 1968 г.

ТИП II
ШАБЛОН ЧАШИ Ч-2

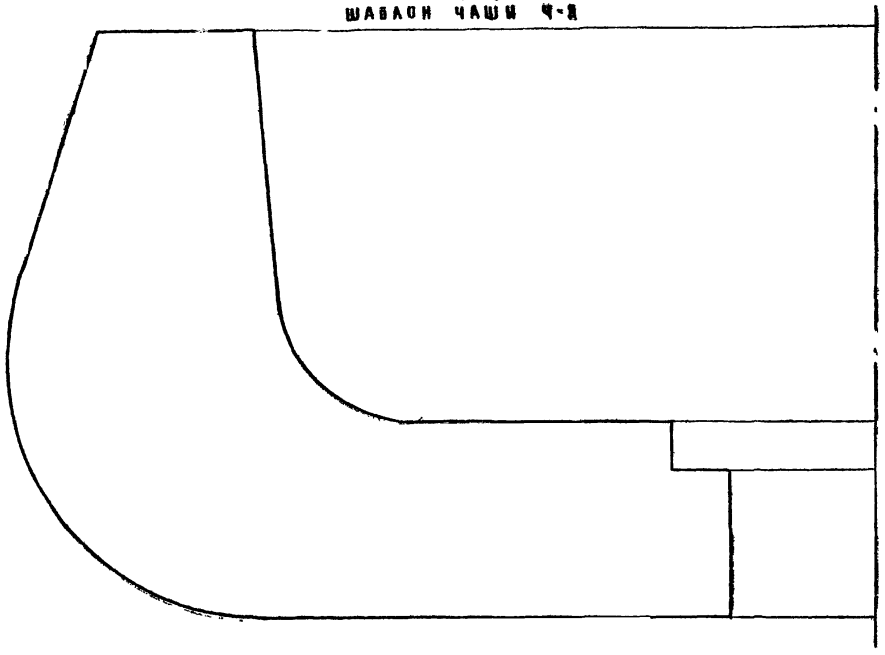

ТИП III
ШАБЛОН ЧАШИ Ч-3

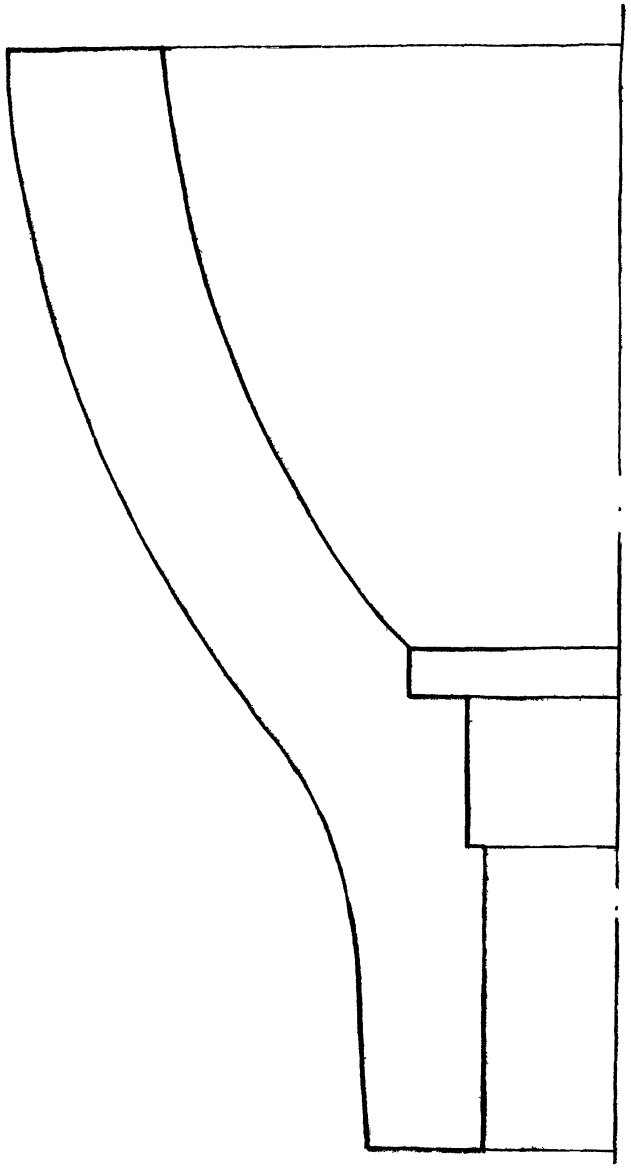

ТИП I
ШАБЛОН ЧАШИ Ч-1

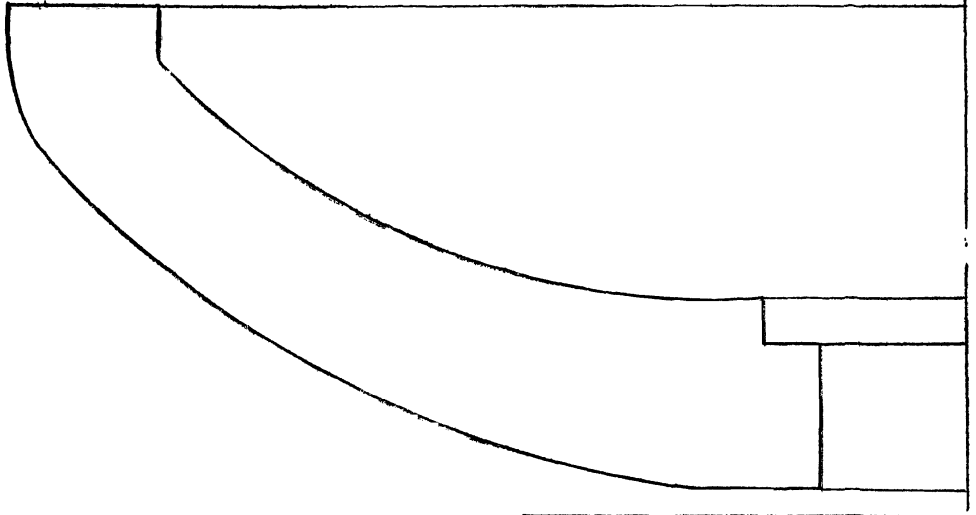

Питьевые фонтанчики	ШАБЛОНЫ ЧАШ ПИТЬЕВЫХ ФОНТАНЧИКОВ.	Типовые проекты серия 320 29	Альбом I	Лист АС-89	1958г.

ЦНИИП Градостроительства г. Москва

Гл. инж.		Кормер	Копировал	Иванова	Начтехотд.
Рук. маст.		Луцкий	Проверил	Дьяченко	Сомаков
Гл. арх. пр.		Свиньинов			
Гл. инж. пр.		Данков			
Исполнит.		Скопинцев			

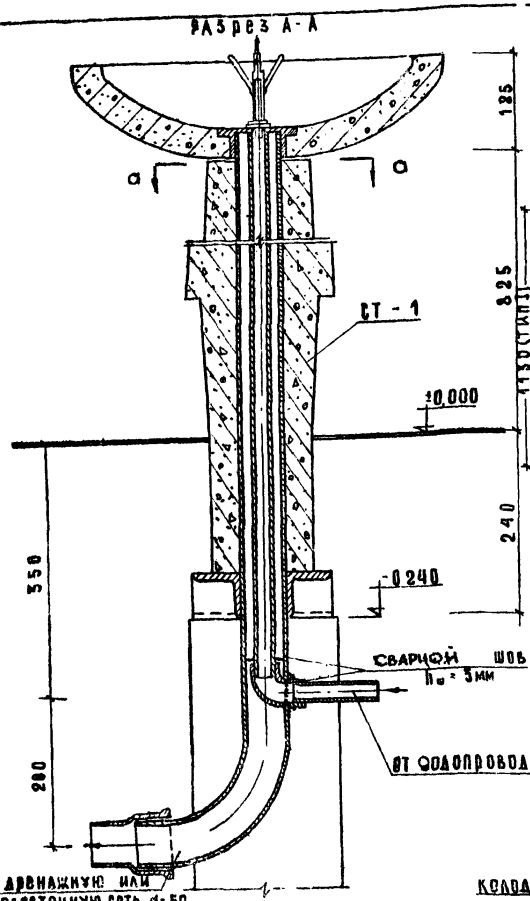

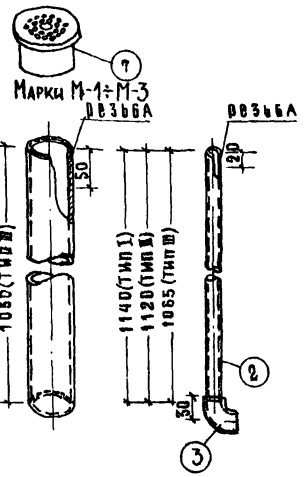

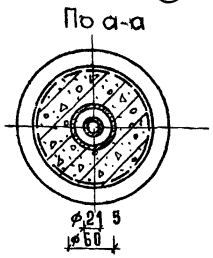

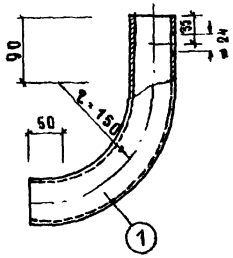

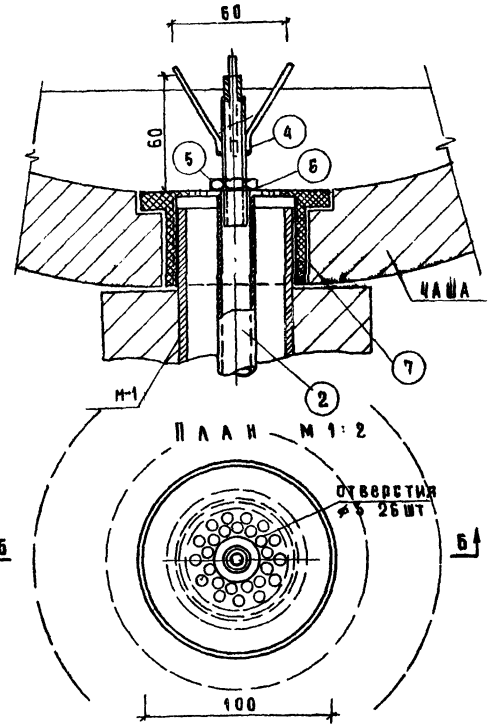

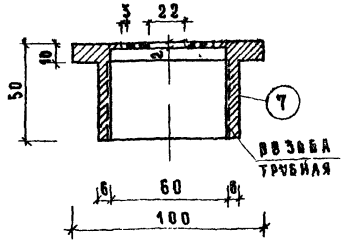

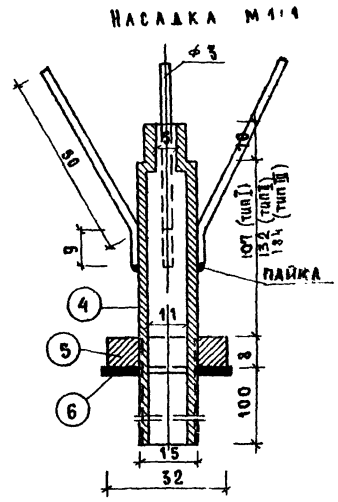

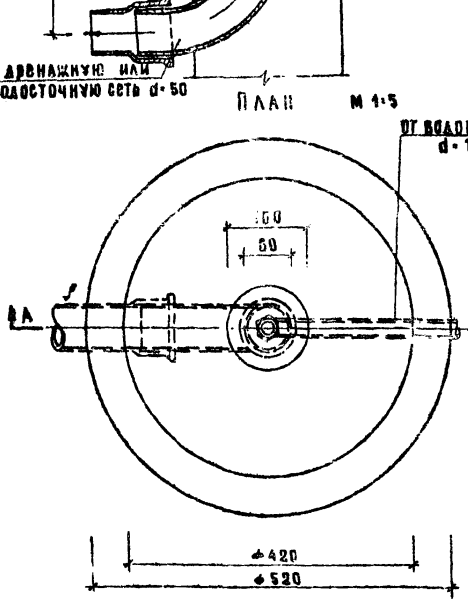

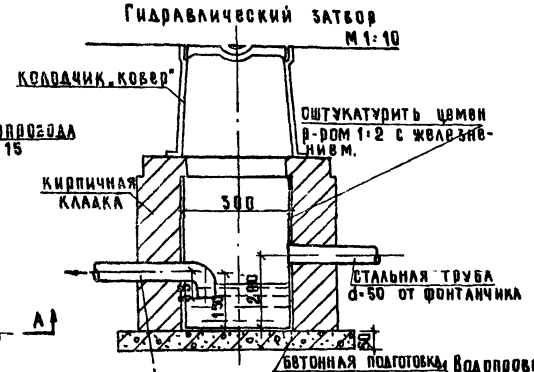

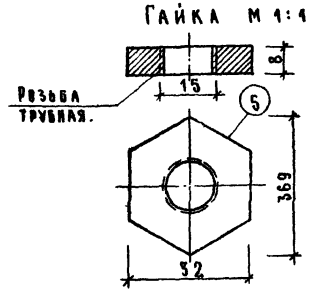

Спецификация материалов.						
N N п.п	Наименование	Размер диаметр	Ед. изм	Кол-во	ГОСТ и ОСТ
1	Трубы стальные водогазопроводные	50	пм	0,4	3262-62
2	" " водогазопров. оцинкованн.	15		1,30	3262-62
3	Угольники прямые	15	шт	1	8949-58
4	Насадки латунные	d_c-5	"	1	см. чертеж
5	Гайки латунные	d_h-15	"	1	
6	Резиновые прокладки	d_n-38	"	1	
7	Муфты зажимные латунные	100	"	1	см. чертеж

Примечания

1. Водопроводную подающую трубу, прокладываемую в грунте, покрыть усиленной антикоррозийной изоляцией.
2. Трубы, задавливаемые в бетон, очистить от коррозии и обезжирить.
3. Трубопроводы до задавки в бетон и засыпки траншей испытать гидравлическим давлением согласно техническим условиям.
4. Сварка труб и деталей газовая.
5. Резьба трубная по ГОСТу 6357-52.
6. Водопроводные трубы проложить с уклоном к месту подключ. для опорожн. на зиму.
7. Вентиль для регулирования расхода воды установить в колодце в месте подключ к сети.
8. Спуск воды намечается в дренажную или дренажную сеть.
9. При присоединении питьевого фонтанчика к канализационной сети обязательно устройство гидравлического затвора на отводящей линии (см. деталь), а отметка крышки колодца, к которому присоединяется фонтанчик, должна быть не выше $\downarrow^{-0.40}$ (ниже выхода подающей водопроводной трубы из отводящей).
10. Место подключения воды и место спуска устанавливается при привязке проекта.

Питьевые фонтанчики	Питьевые фонтанчики типы I, II, III Водопровод, канализация	Типовые проекты серия 320-29	Альбом I	Лист ВК-1	1968г.

ЦНИИП градостроительства г. Москва

Согласовано: Госстрой СССР, Главное управление по делам строительства, Госгражданстрой при Госстрое СССР

ФАСАД „А"
М 1:5

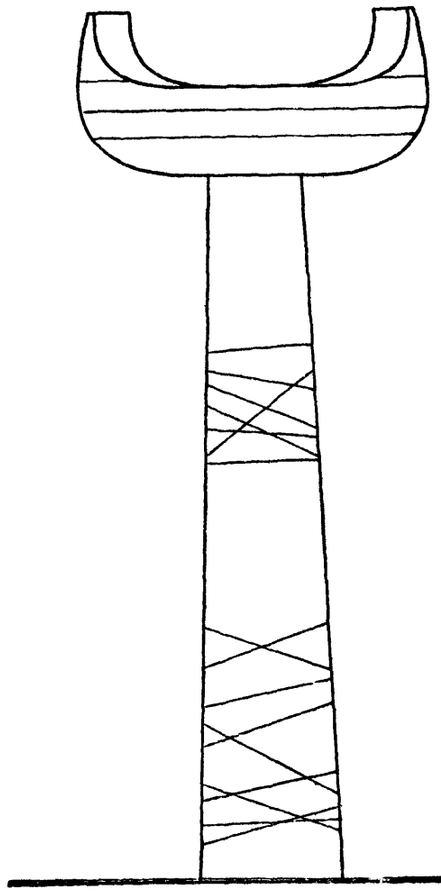

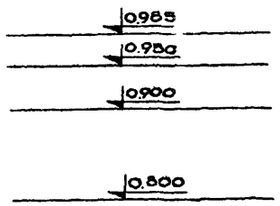

ФАСАД „Б"
М 1:5

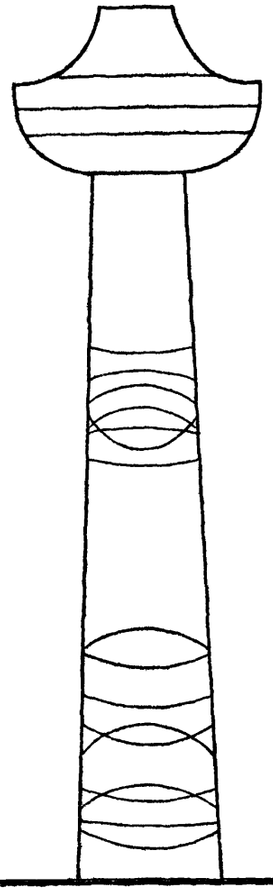

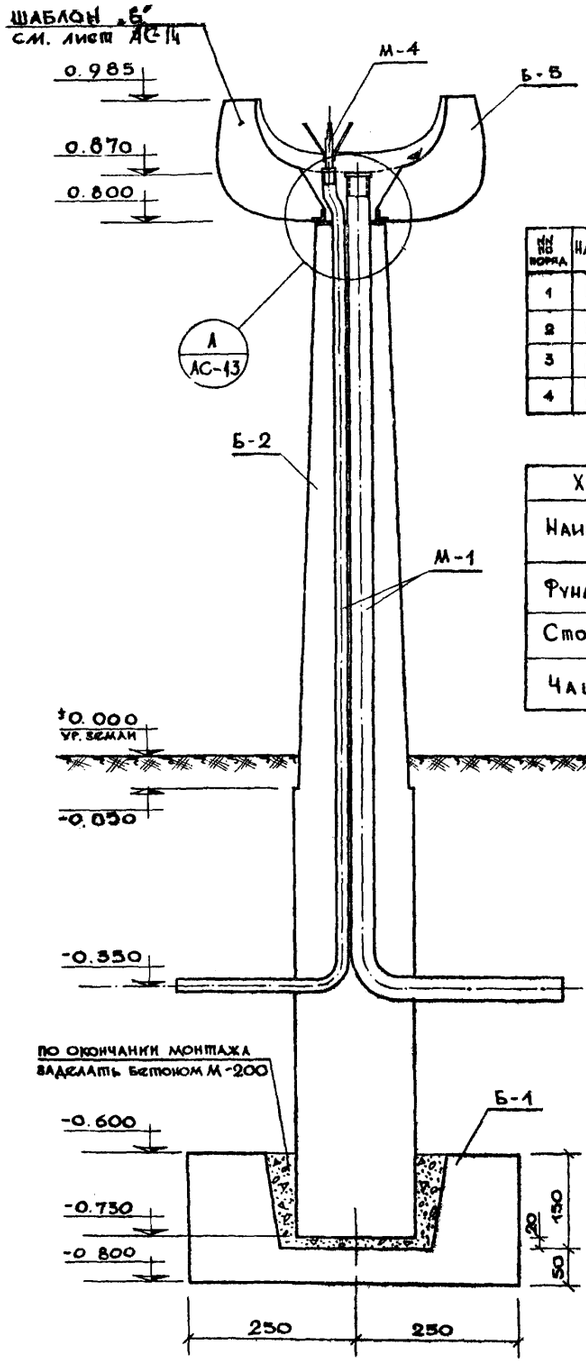

ПЛАН М 1:5

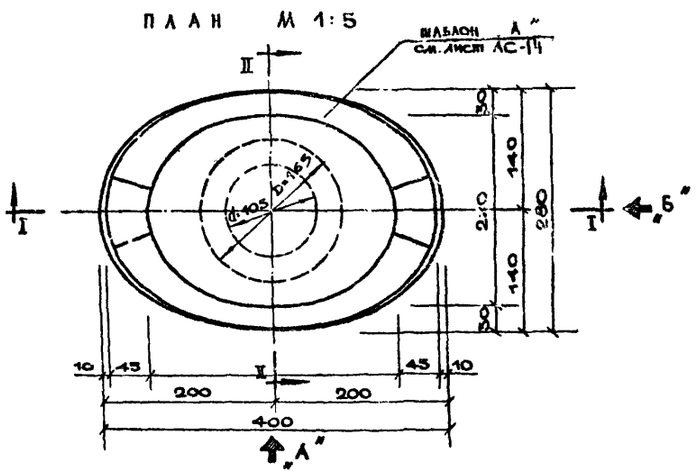

РАСХОД МАТЕРИАЛОВ

№ поз.	Наименование материалов	Ед. изм.	Количество	№ ГОСТа
1	Бетон марки „100"	м³	0.045	——
2	Бетон марки „300"	—"—	0.045	——
3	Арматура горячекатанная кл. А-I	кг	4.09	5781-61
4	Сталь прокатная полосовая	—"—	1.09	103-57

Характеристика изделия

Наименование	Марка	Расход материал. Бетон м³	Расход материал. Металла кг	Вес издел. кг
Фундамент	Б-1	0.045	—	113.5
Стойка	Б-2	0.04	0.38	100.0
Чаша	Б-5	0.007	0.45	17.50

ПРИМЕЧАНИЯ:

1. Марку Б-1 изготовлять из бетона М-100, марки Б-2 и Б-5 — из бетона М-300.
2. Арматура — стержневая, горячекатанная круглая гладкая из стали класса А-I.
3. Конструкцию марок Б-1, Б-2 см. на листе АС-12
4. Конструкцию марок Б-5, М-8 см. на листе АС-13
5. Конструкцию марок М-1, М-4, а также расход материалов см. на листе ВК-2
6. Разрез II-II см. лист АС-14
7. Поверхности чаш, помеченные значком ▽, тщательно прошлаковать, а затем покрыть бесцветным лаком на основе эпоксидных смол или водостойким покрытием на алкидно-стирольной основе.
8. Бетонирование марок Б-1 и Б-5 производить в металлических формах с применением цветных цементов.

ЦНИИП градостроительства г. Москва	Питьевые фонтанчики	Питьевой фонтанчик тип IV. Фасады. План. Монтажная схема.	типовые проекты серия 320-29	альбом I	лист АС-9	1968

Рук. гр. инженер Краснощеких
Проверил Кузнецова
Копировал Штромберг
Рук. проекта Емаков
Гл. арх. проекта Аукин
Гл. инж. проекта Овчинников
Ст. техник арх Аландт
Зам. гл. инж. пр. Штромберг
Рук. даст № 5 Сидоренко

ФАСАД „А"

М 1:5

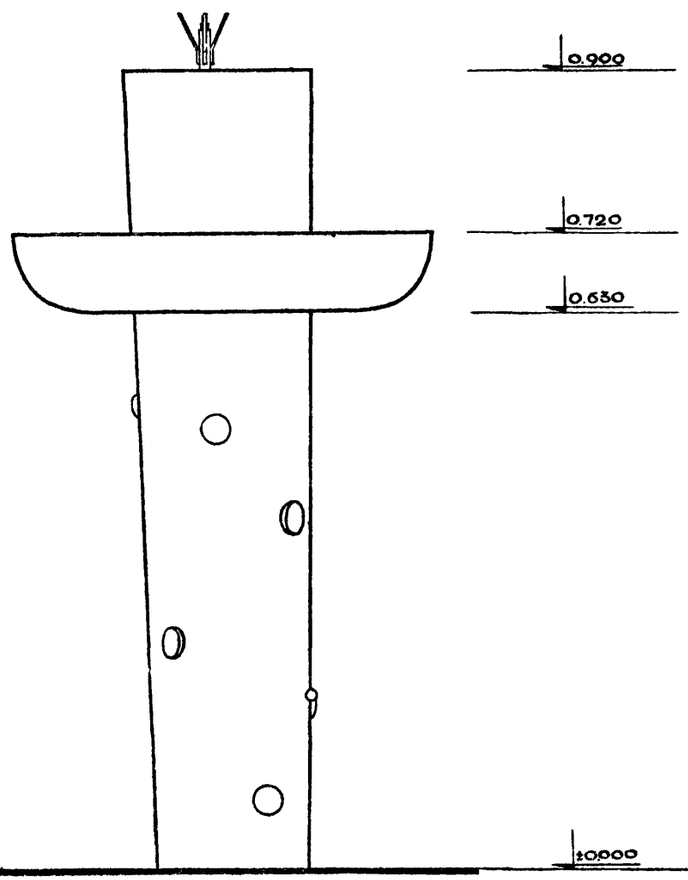

ФАСАД „Б"

М 1:5

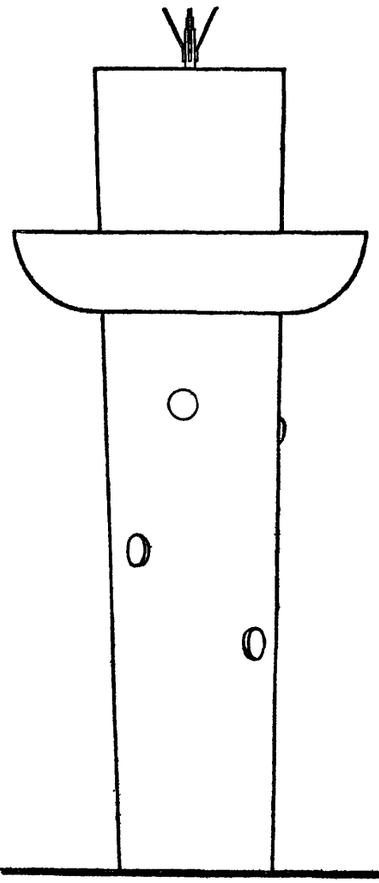

ПЛАН

М 1:5

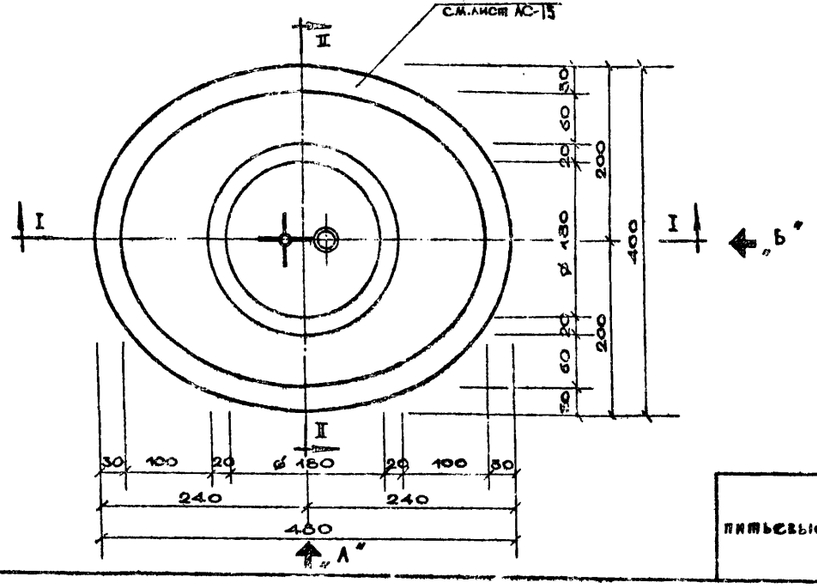

Монтажная схема

Разрез I-I

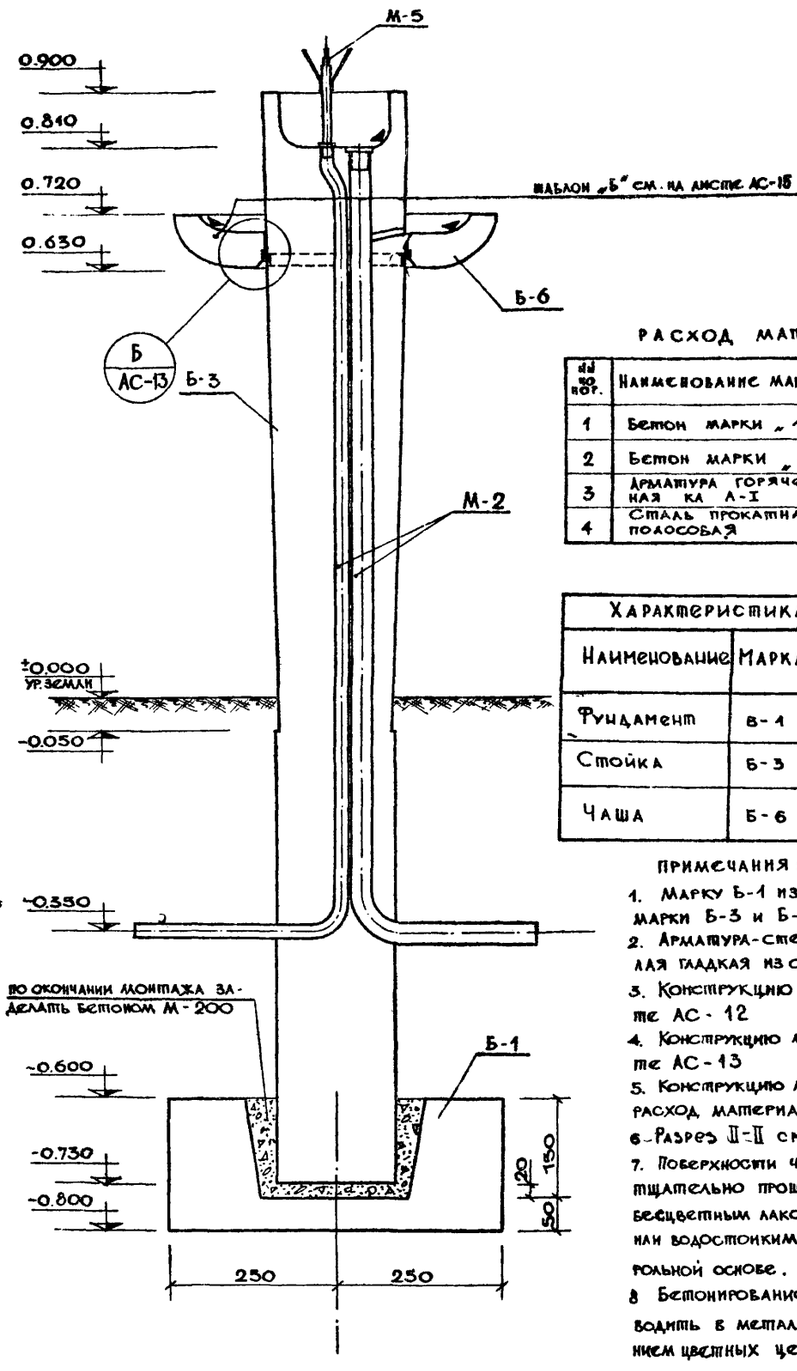

РАСХОД МАТЕРИАЛОВ.

№№ поз.	Наименование материалов	Ед. изм.	Количество	№ ГОСТа
1	Бетон марки „100"	м³	0.045	——
2	Бетон марки „300"	—"—	0.062	——
3	Арматура горячекатанная кл. А-I	кг	5.53	5781-61
4	Сталь прокатная полосовая	—"—	1.00	103-57

Характеристика изделия				
Наименование	Марка	Расход материал. Бетон м³	Металл кг	Вес издел. кг
Фундамент	Б-1	0.045	—	113.5
Стойка	Б-3	0.053	0.58	132.3
Чаша	Б-6	0.009	0.42	22.9

ПРИМЕЧАНИЯ:

1. Марку Б-1 изготавливать из бетона М-100, марки Б-3 и Б-6 – из бетона М-300.
2. Арматура-стержневая, горячекатанная круглая гладкая из стали класса А-I.
3. Конструкцию марок Б-1 и Б-3 см. на листе АС-12
4. Конструкцию марок Б-6 и М-7 см на листе АС-13
5. Конструкцию марок М-2 и М-5, а также расход материалов см. лист ВК-2
6. Разрез II-II см лист АС-15.
7. Поверхности чаш, помеченные значком ▼, тщательно прошпаклевать, а затем покрыть бесцветным лаком на основе эпоксидных смол или водостойким покрытием на алкидно стирольной основе.
8. Бетонирование марок Б-3 и Б-6 производить в металлических формах с применением цветных цементов.

Питьевые фонтанчики	Питьевой фонтанчик тип V. Фасады. План. Монтажная схема.	Типовые проекты серия 320-29	Альбом I	Лист АС-10	1968

ЦНИИП градостроительства г. Москва

Шапошников, Штронфберг, Кузнецова, Ефимов, Ауцкий, Овчинников, Данцыг, Красовицкий

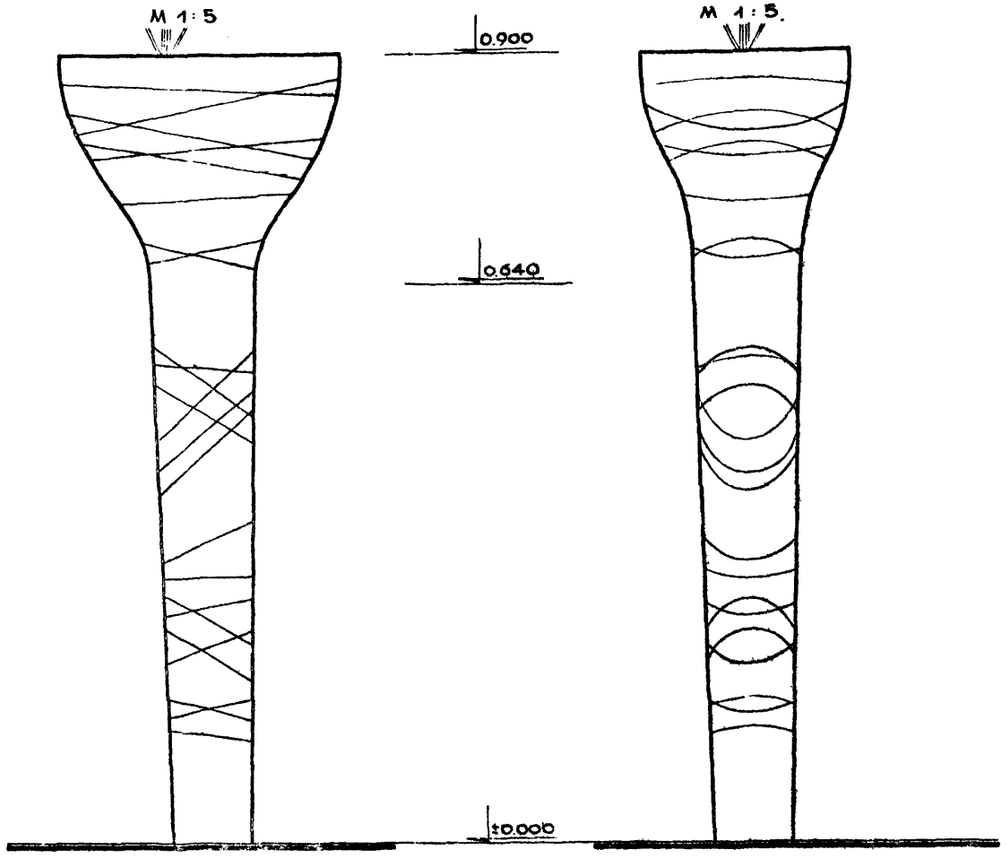

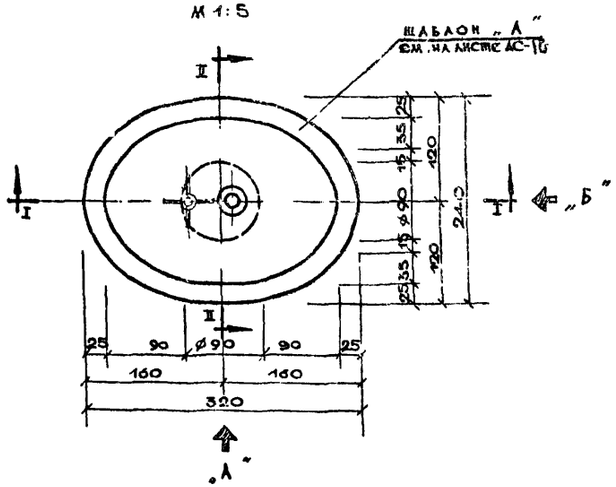

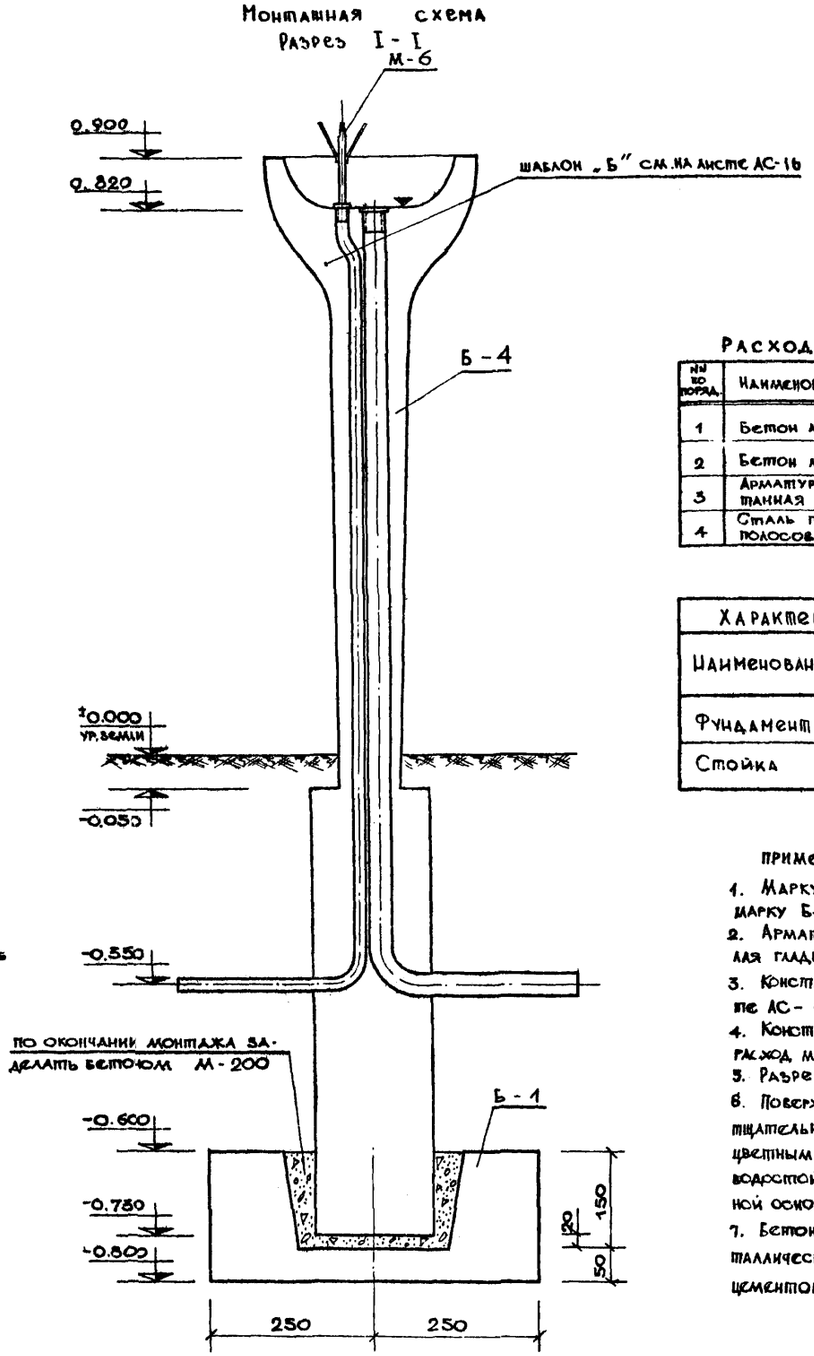

РАСХОД МАТЕРИАЛОВ

№№ по поряд.	Наименование материалов	Ед. изм.	Количест.	N гост-а
1	Бетон марки „100"	$м^3$	0.045	——
2	Бетон марки „300"	—"—	0.04	——
3	Арматура горячекатанная кл. А-I	кг	4.58	5781-61
4	Сталь прокатная полосовая	—"—		103-57

Характеристика изделия				
Наименование	Марка	Расход материал.		Вес издел. кг
		Бетон $м^3$	Металл кг	
Фундамент	Б-1	0.045	0.59	113.5
Стойка	Б-4	0.04	3.99	100.0

ПРИМЕЧАНИЯ:

1. Марку Б-1 изготавливать из бетона М-100, марку Б-4 — из бетона М-300
2. Арматура — стержневая, горячекатанная, круглая гладкая из стали класса А-I
3. Конструкцию марок Б-1 и Б-4 см на листе АС-12
4. Конструкцию марок М-3 и М-6, а также расход материалов см. лист ВК-2.
5. Разрез II-II см лист АС-16
6. Поверхность чаши, помеченную значком ▼, тщательно прошпаклевать, а затем покрыть бесцветным лаком на основе эпоксидных смол или водостойким покрытием на алкидно-стирольной основе.
7. Бетонирование марки Б-4 производить в металлической форме с применением цветных цементов.

Зам. гл. инж. ин-та	Ермаков	Ст. техн. арх.	Штромберг		
Рук. маст. № 5	Луцкий	Копировал	Штромберг		
Гл. арх. пр.	Овчинников	Проверил	Кузнецова		
Гл. инж. пр.	Данциг				
Рук. гр. инж.	Крастошевский				

ЦКИИ Градостроительства г. Москва

Питьевые фонтанчики	Питьевой фонтанчик тип VI Фасады. План. Монтажная схема.	Типовые проекты серия 320-29	Альбом I	Лист АС-11	1968

Б-2
М 1:10

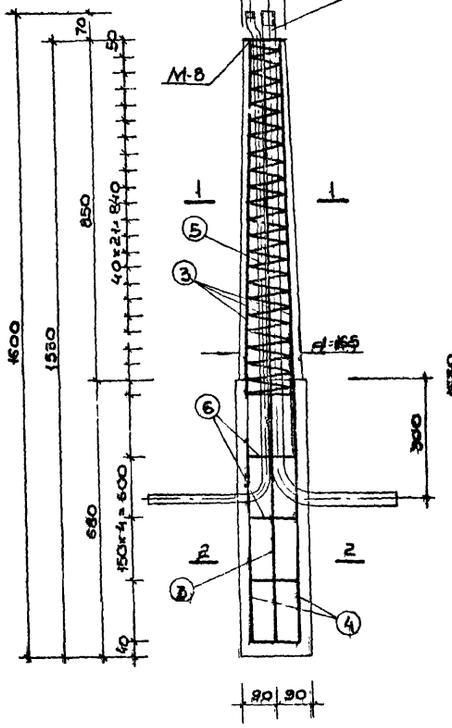

Б-3
М 1:10

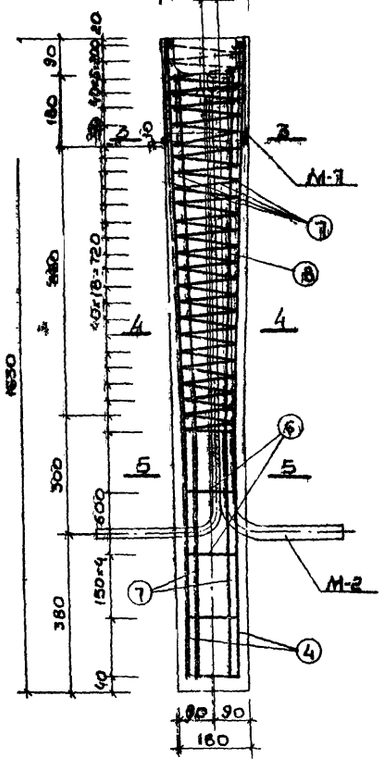

Б-4
М 1:10

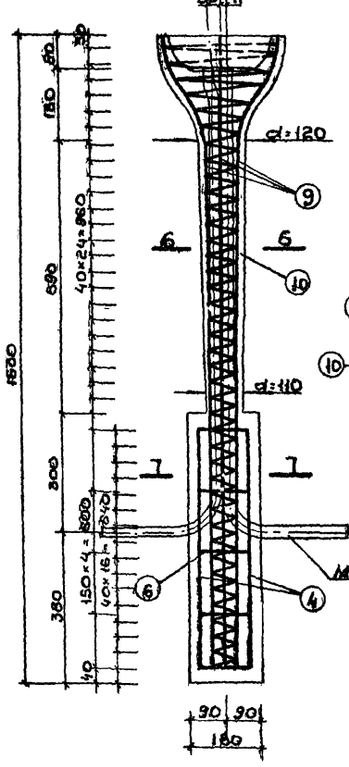

По 6-6
М 1:5

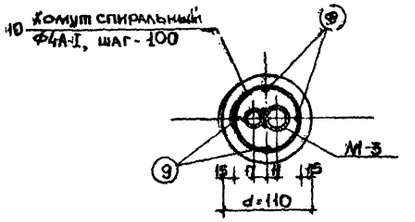

Б-1
М 1:10

По 8-8

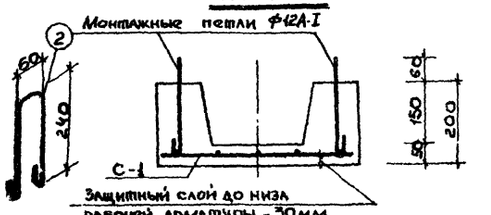

По 7-7
М 1:5

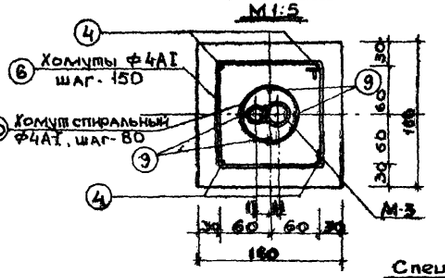

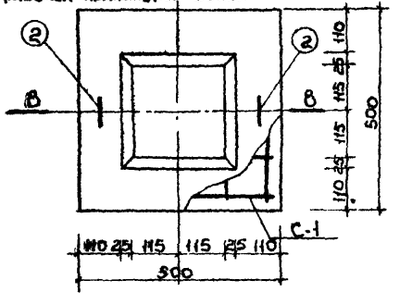

Сетка сварная С-1

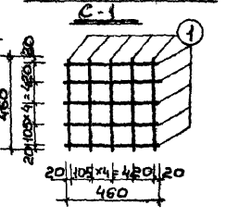

Спецификация арматуры.

Марка изд. вет. изд.	Марка каркаса нансетки	№№ поз.	Диам. сеч. элем. мм	Длина элем. мм	Кол. элем. шт.	Общая длина м	Вес в кг: 1поз.	Вес в кг: Всех	№ГОСТ-а
Б-1	С-1	1	12А I	460	10	4.60	0.45	0.59	5781-61
	Петля	2	12А I	700	2	1.40	0.14		
Б-2	отдел.	3	5А I	1550	4	6.20	0.96	2.75	5781-61
		4	5А I	700	4	2.80	0.43		
	стержни	5	4А I	1260	1	1.26	0.12		
		6	4А I	540	5	2.70	0.26		103-57
		19	-4×105	105	1	0.11	0.38		
Б-3	отдел.	4	5А I	700	4	2.80	0.43	4.01	5781-61
		6	4А I	540	5	2.70	0.26		
	стержни	1	5А I	1690	6	9.90	1.53		
		8	4АI	12800	1	12.80	1.27		
	М-8	17	-4×20	860	1	0.86	0.42		103-57
		18	-4×20	250	1	0.25	0.16		
Б-4	отдел.	4	5А I	700	4	2.80	0.43	3.99	5781-61
		6	4А I	540	5	2.70	0.26		
	стержни	9	5А I	1700	4	6.80	1.05		
		10	4А I	22100	1	22.10	2.25		

По 1-1
М 1:5

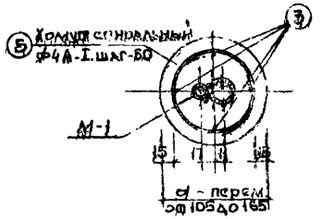

По 2-2
М 1:5

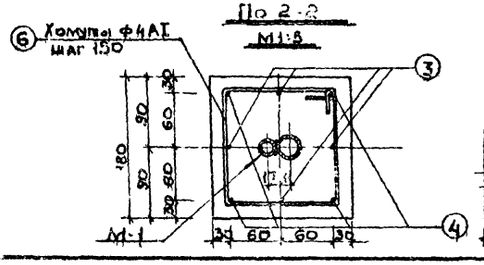

По 3-3
М 1:5

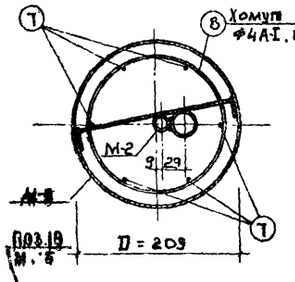

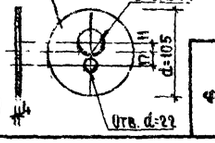

По 4-4
М 1:5

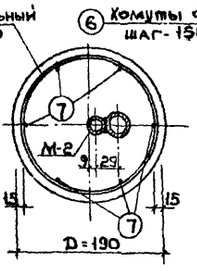

По 5-5
М 1:5

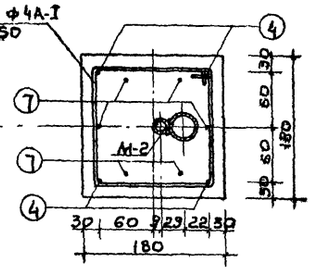

Примечания.

1. Арматура марок Б-2, Б-3 и Б-4 вязаная, армирование фундаментных блоков Б-1 выполняется сварными сетками С-1.
2. Изготовление сеток С-1 производится контактной точечной электросваркой.
3. Монтажные петли (поз. 2) завести под рабочие стержни сеток и привязать.
4. Марку Б-1 изготовлять из бетона М-100, марки Б-2, Б-3, Б-4 - из бетона М-300.
5. Конструкцию закладных деталей М-1, М-2, М-3 см. на листе БК-4.
6. Конструкцию закладной детали М-8 см. на листе АС-13

ЦНИИП градостроительства г. Москва	Питьевые фонтанчики	Питьевые фонтанчики, типы IV, V и VI. Фундамент Б-1. Стойки Б-2, Б-3 и Б-4.	Типовые проекты серия 320-29	Альбом I	Лист АС-12	1968г.

Исполнитель Колоцшевский; Асеева; Кузнецова
Гл. инж. проекта Ермаков; Гл. инж. пр. Данцыг; Рук. гр. инж. Колоцшевский
Зав. лабор. изм.; Рук. мастер.; Гл. арх. пр. Лукьяный; Гл. инж. пр. Овцинников

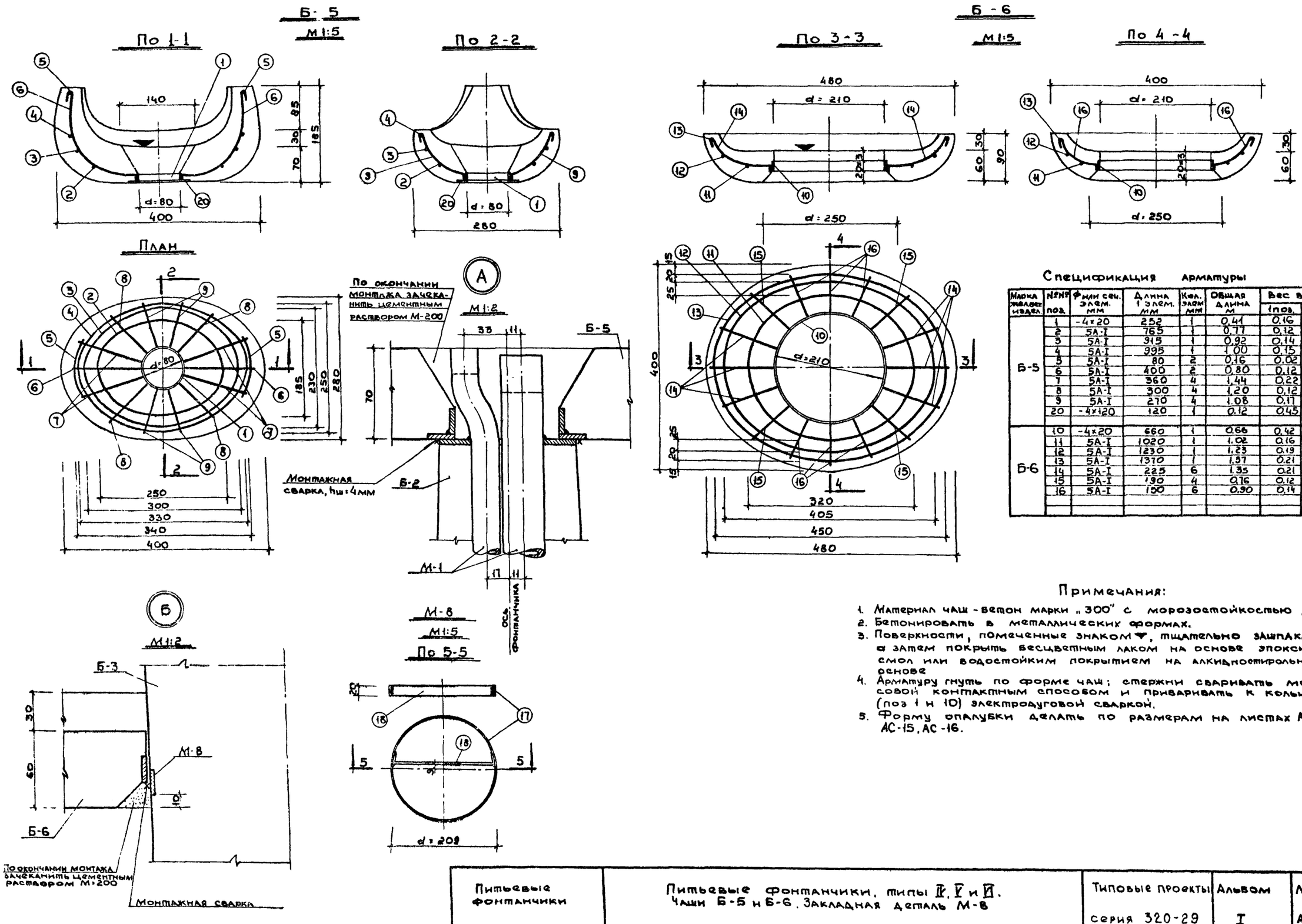

Спецификация арматуры

Марка жел.бет. издел.	№№ поз.	Ф или сеч. элем. мм	Длина 1 элем. мм	Кол. элем. мм	Общая длина м	Вес в кг 1 поз.	Вес в кг всех	№ГОСТ-а
Б-5	1	-4×20	252	1	0,41	0,16	1,74	8510-57
	2	5А-I	765	1	0,77	0,12		5781-61
	3	5А-I	915	1	0,92	0,14		
	4	5А-I	995	1	1,00	0,15		
	5	5А-I	80	2	0,16	0,02		
	6	5А-I	400	2	0,80	0,12		
	7	5А-I	360	4	1,44	0,22		
	8	5А-I	300	4	1,20	0,12		
	9	5А-I	270	4	1,08	0,17		
	20	-4×120	120	1	0,12	0,45		103-57
Б-6	10	-4×20	660	1	0,66	0,42	1,45	5781-61
	11	5А-I	1020	1	1,02	0,16		
	12	5А-I	1230	1	1,23	0,19		
	13	5А-I	1370	1	1,37	0,21		
	14	5А-I	225	6	1,35	0,21		
	15	5А-I	190	4	0,76	0,12		
	16	5А-I	150	6	0,90	0,14		

Примечания:

1. Материал чаш - бетон марки „300" с морозостойкостью „50" циклов
2. Бетонировать в металлических формах.
3. Поверхности, помеченные знаком ▼, тщательно зашпаклевать, а затем покрыть бесцветным лаком на основе эпоксидных смол или водостойким покрытием на алкидностирольной основе
4. Арматуру гнуть по форме чаш; стержни сваривать между собой контактным способом и приваривать к кольцам (поз 1 и 10) электродуговой сваркой.
5. Форму опалубки делать по размерам на листах АС-14, АС-15, АС-16.

Питьевые фонтанчики	Питьевые фонтанчики, типы IV, V и VI. Чаши Б-5 и Б-6. Закладная деталь М-8	Типовые проекты серия 320-29	Альбом I	Лист АЕ-13	1968 г.

Гражданстроительства г. Москва

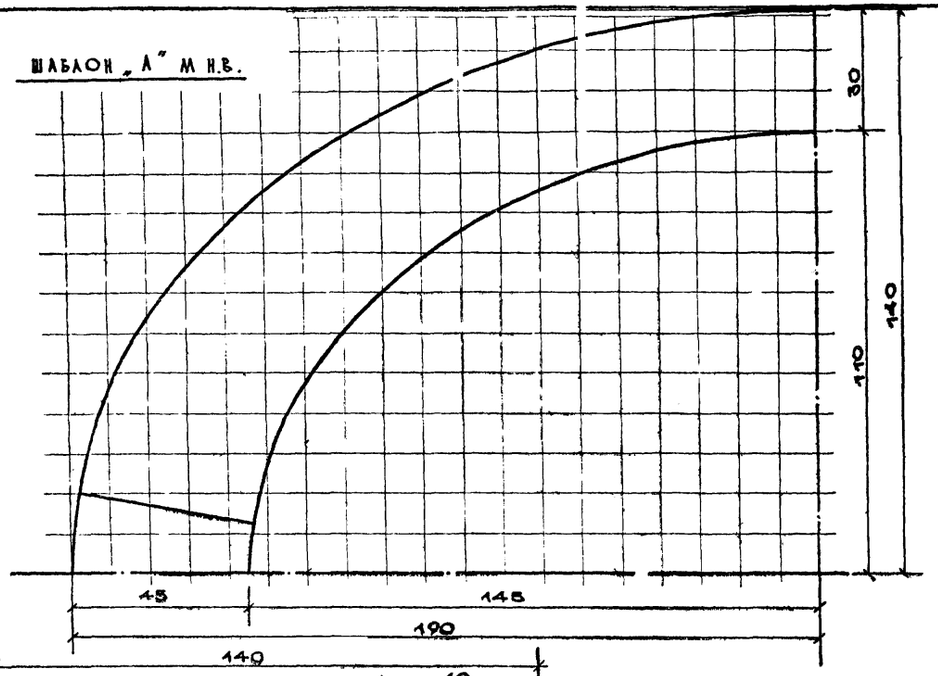

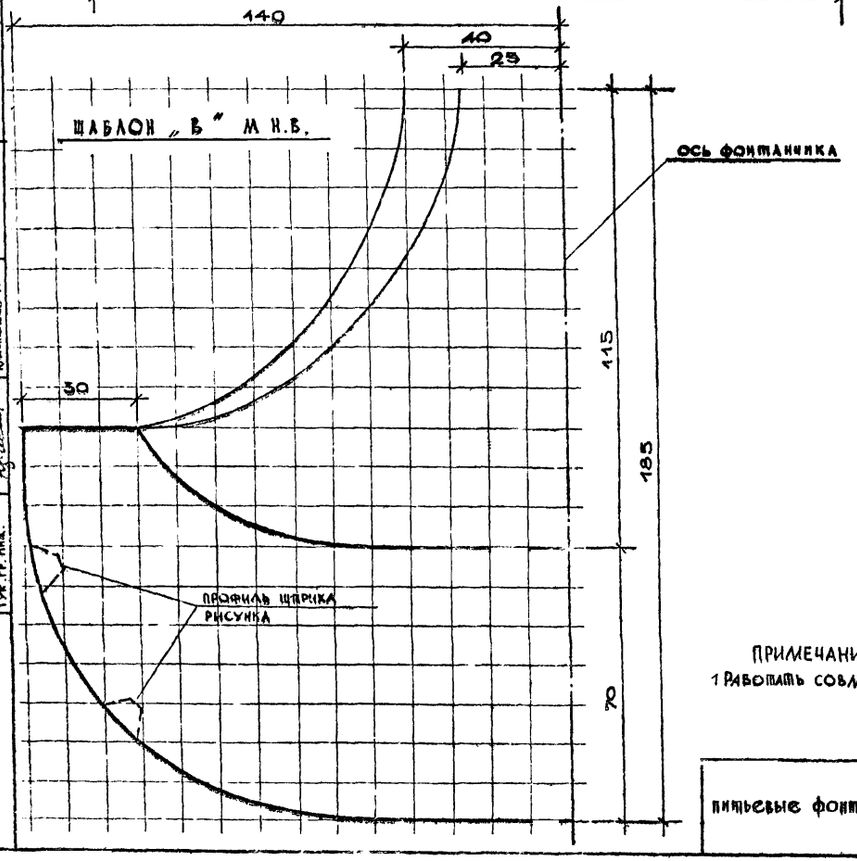

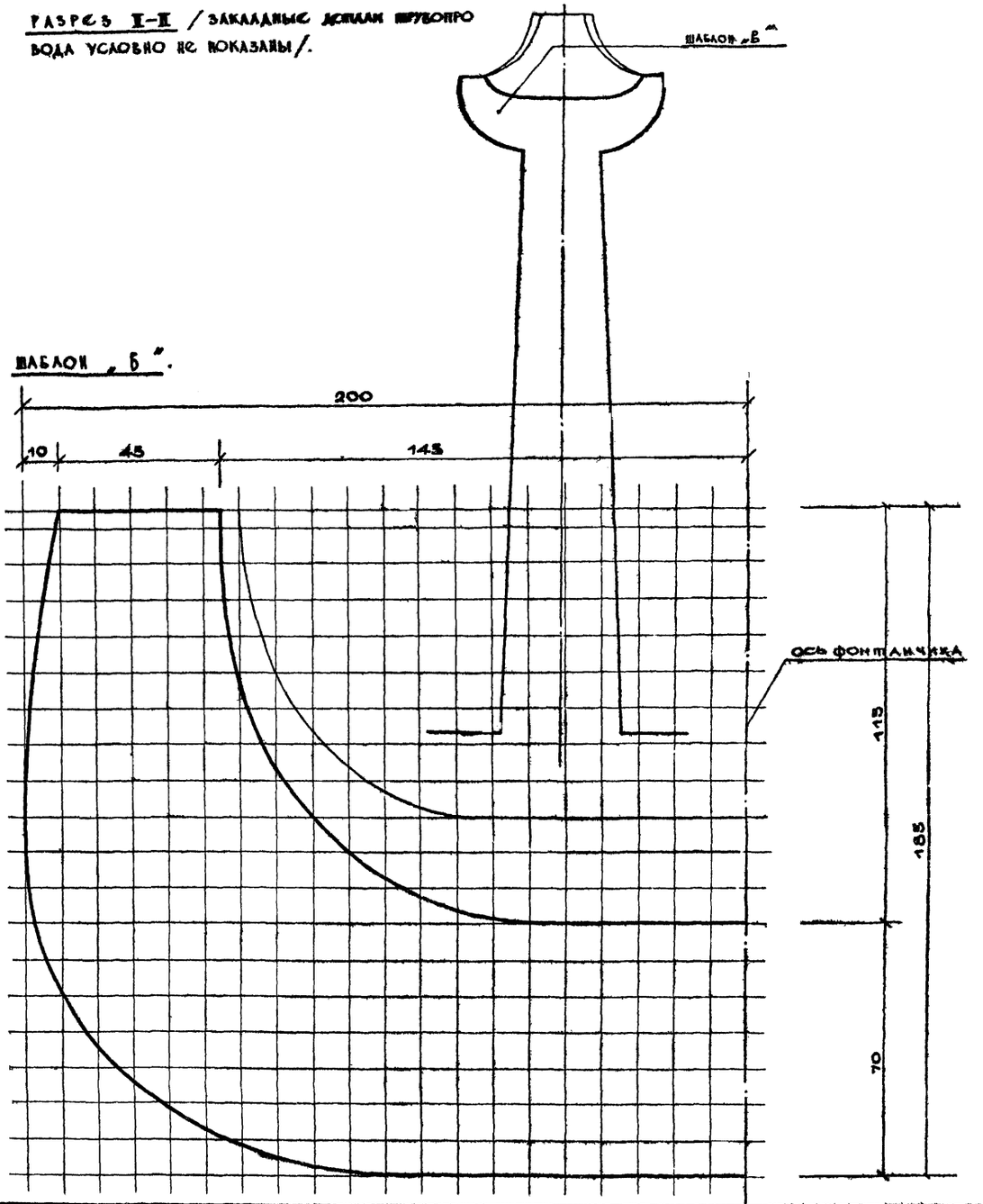

ПРИМЕЧАНИЯ:
1 РАБОТАТЬ СОВМЕСТНО С ЛИСТОМ АС-8

ЦНИИП ГРАДОСТРОИТЕЛЬСТВА г. МОСКВА	Вып. ГИП ЦНИИП	Бр. Лазарев	Ст. техн. арх.	Шпромберг	Шпромберг
	Рук. маст. № 5	Лукьянов	Копировал	Шпромберг	Шпромберг
	Гл. арх. пр.	Овчинников	Проверил	Овчинников	Овчинников
	Гл. инж. пр.	Дашкит			
	Рук. гр. инж.	Кристошевский			

Питьевые фонтанчики	Питьевой фонтанчик тип IV. Разрез II-II. Шаблоны „А", „Б", „В"	Типовые проекты серия 320-29	Альбом I	Лист АС 14	1968

РАЗРЕЗ II – II.

/ЗАКЛАДНЫЕ ДЕТАЛИ ТРУБОПРОВОДА УСЛОВНО НЕ ПОКАЗАНЫ/

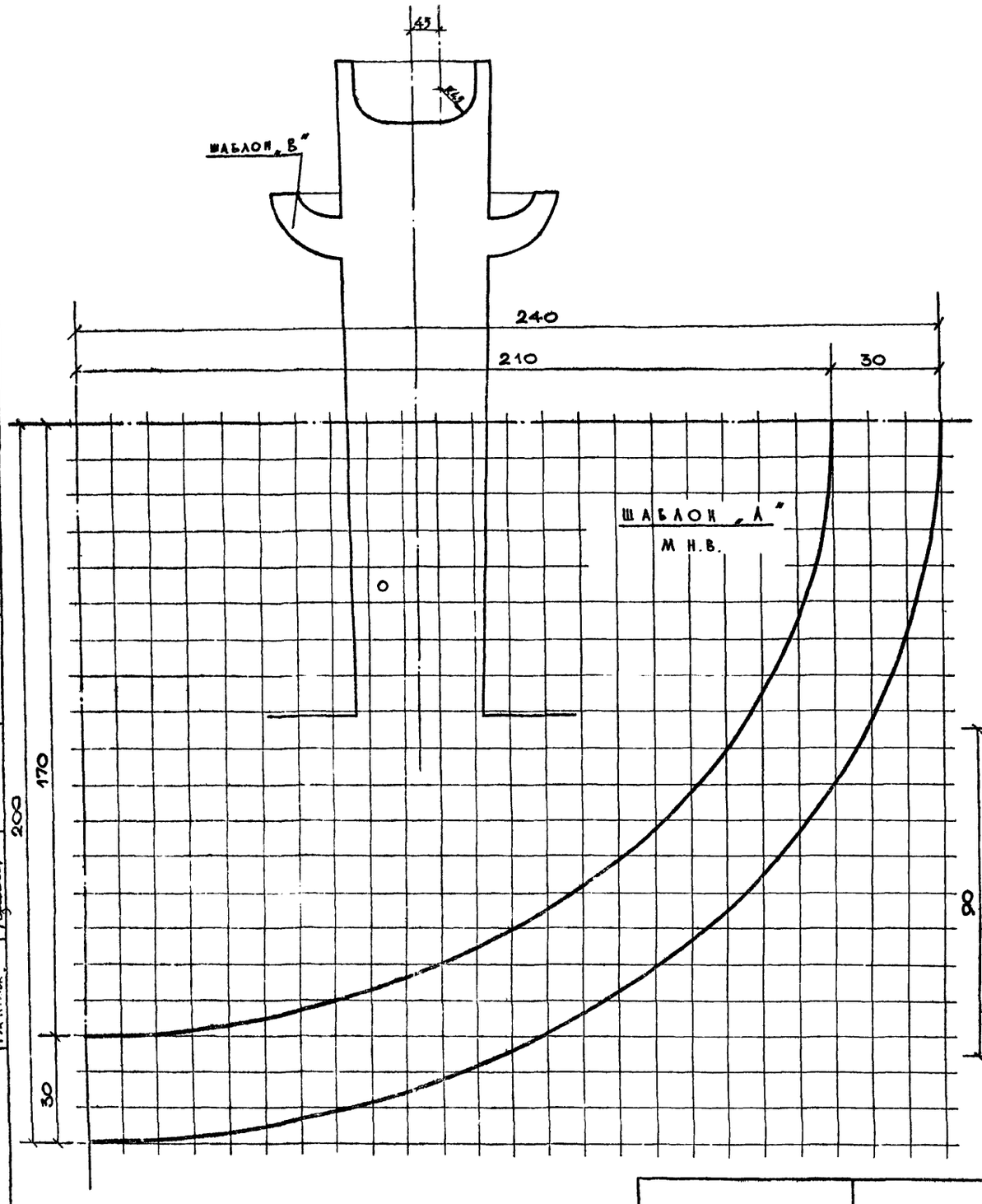

ШАБЛОН „В". М Н.В.

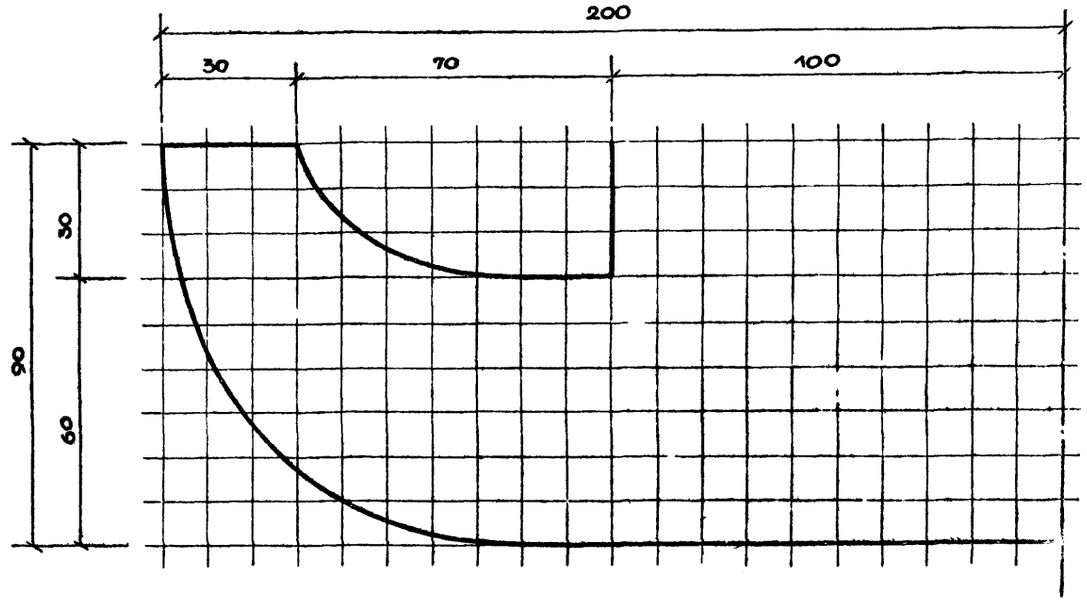

ШАБЛОН „Б" М Н.В.

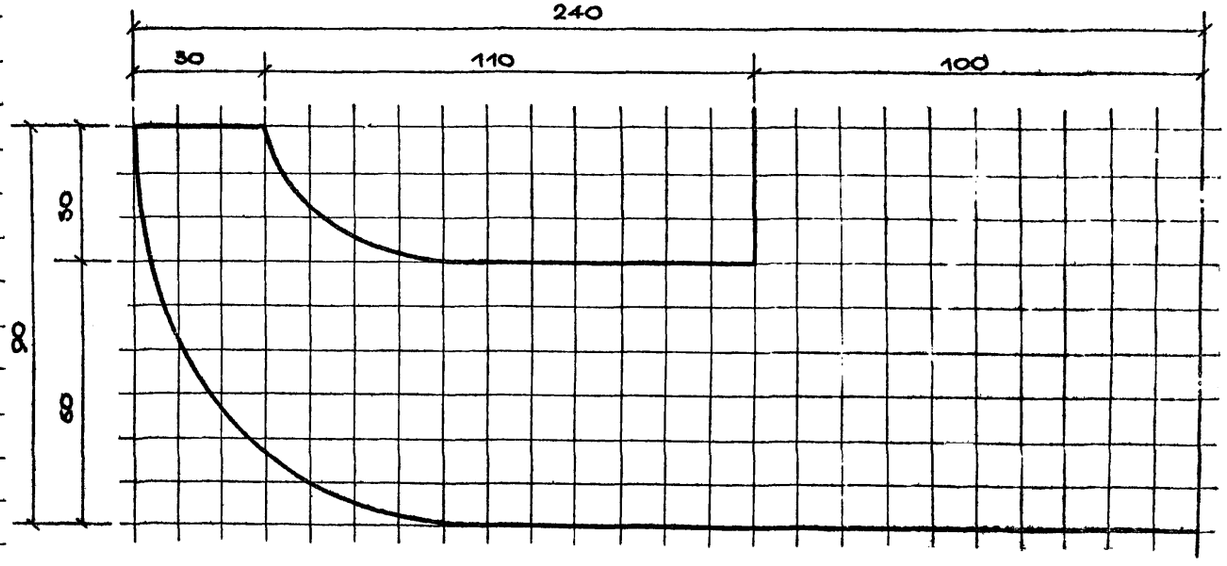

ЦНИИП ГРАДОСТРОЙТЕЛЬСТВА г. МОСКВА	Зав. гл. инж. ин-та	Ермаков	Ст. техник-арх.	Штромберг	
	Рук. маст. № 3	Луцкий	Копировал	Штромберг	
	Гл. арх. пр.	Овчинников	Проверил	Овчинников	
	Гл. инж. пр.	Данциг			
	Рук. гр. инж.	Кастровский			

ПИТЬЕВЫЕ ФОНТАНЧИКИ	ПИТЬЕВОЙ ФОНТАНЧИК ТИП V РАЗРЕЗ II – II ШАБЛОНЫ „А", „Б", „В".	ТИПОВЫЕ ПРОЕКТЫ серия 320-29	АЛЬБОМ I.	ЛИСТ АС-15	1968 г.

ШАБЛОН „Б"
М Н.В.

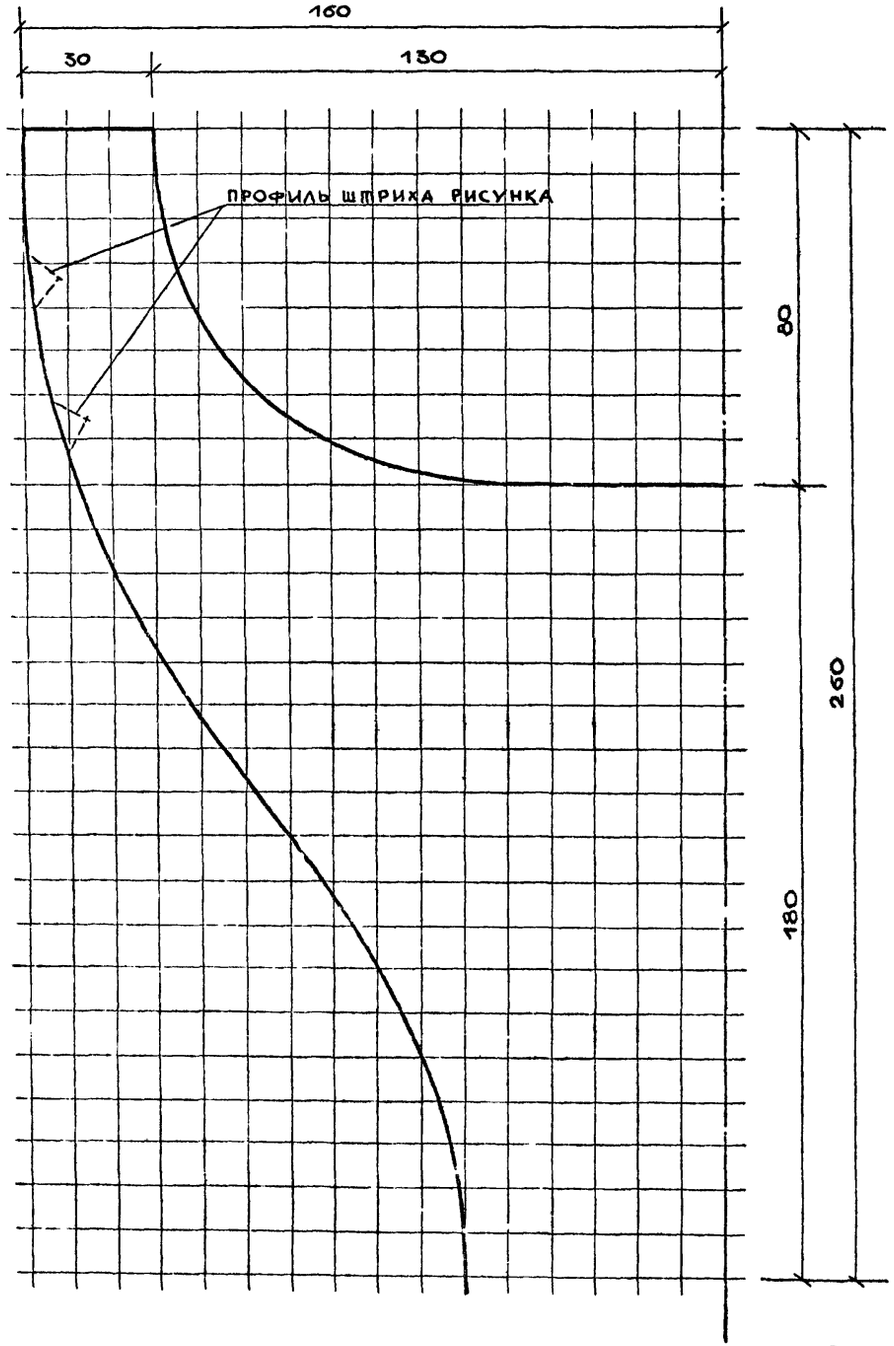

ШАБЛОН „Б"
М Н.В

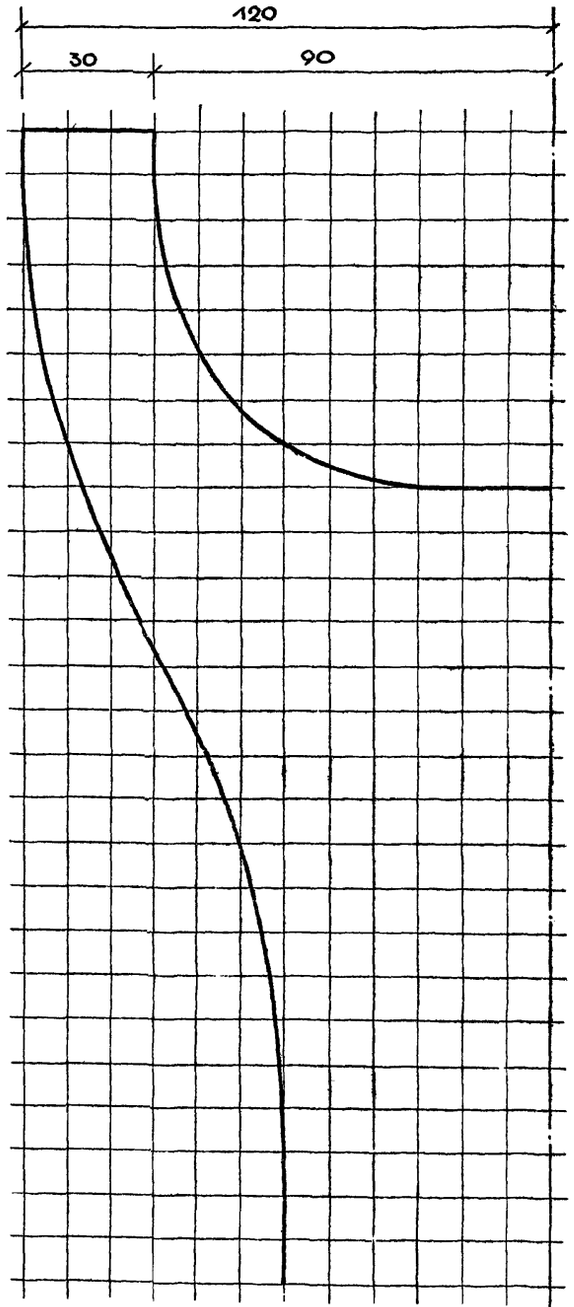

РАЗРЕЗ II—II.
/ЗАКЛАДНЫЕ ДЕТАЛИ ТРУБОПРОВОДА УСЛОВНО НЕ ПОКАЗАНЫ/

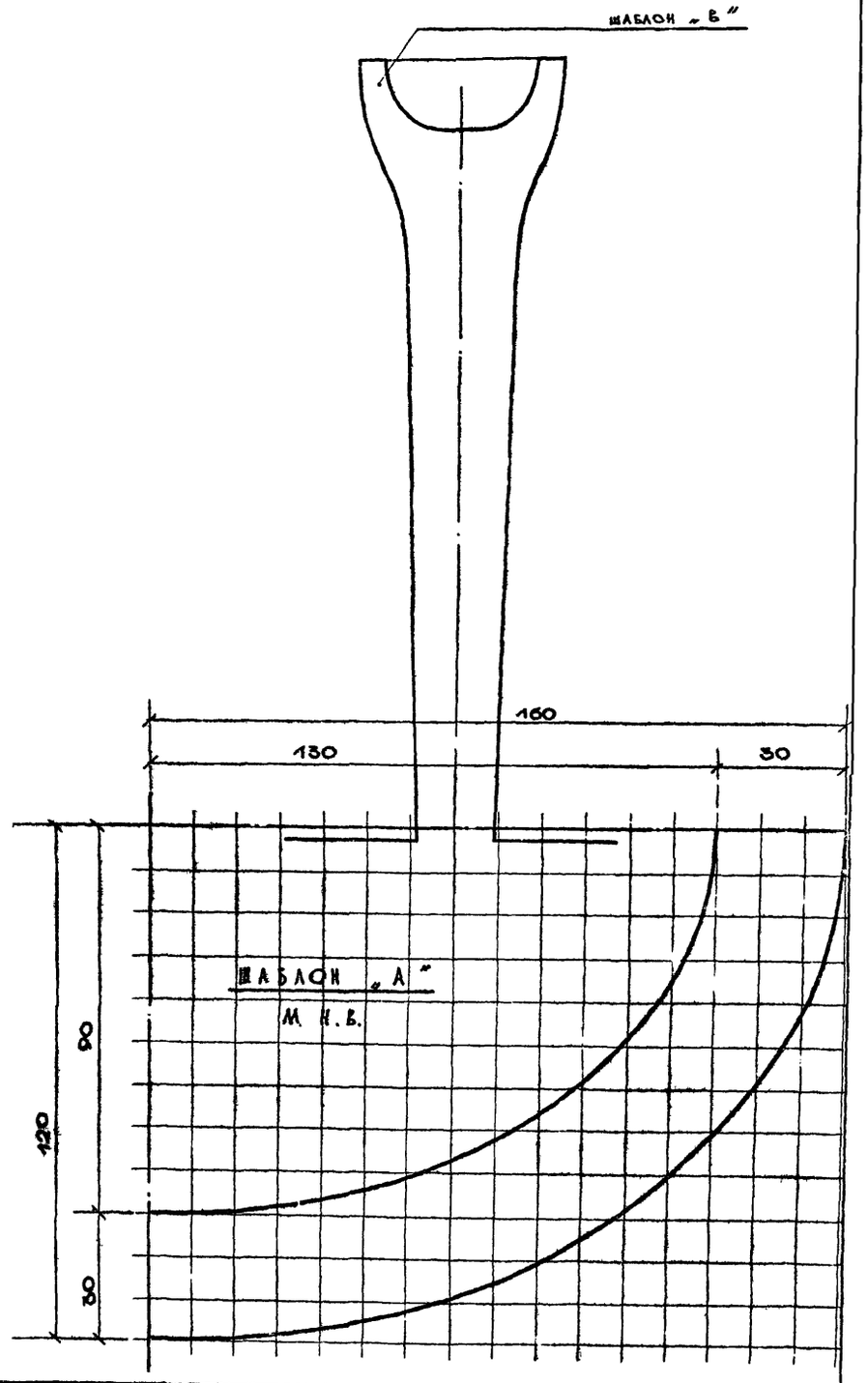

ПРИМЕЧАНИЯ:
1. Работать совместно с листом АС-11

Зам. гл. инж. ин-та	Ермаков	Ст. техн.-арх.	Штромберг		
Рук. маст. № 5	Луцкий	Копировал	Штромберг		
Гл. арх. пр.	Овчинников	Проверил	Свчинников		
Гл. инж. пр.	Данциг				
Рук. гр. инж.	Красношевский				

ЦНИИП
ГРАДОСТРОИТЕЛЬСТВА
г. МОСКВА

ПИТЬЕВЫЕ ФОНТАНЧИКИ	ПИТЬЕВОЙ ФОНТАНЧИК ТИП VI РАЗРЕЗ II—II ШАБЛОНЫ „А", „Б", „В"	ТИПОВЫЕ ПРОЕКТЫ СЕРИЯ 320-29	АЛЬБОМ I	ЛИСТ АС-16	1968

Закладные детали трубопроводов

М-1; М-3 М1:10 М-2

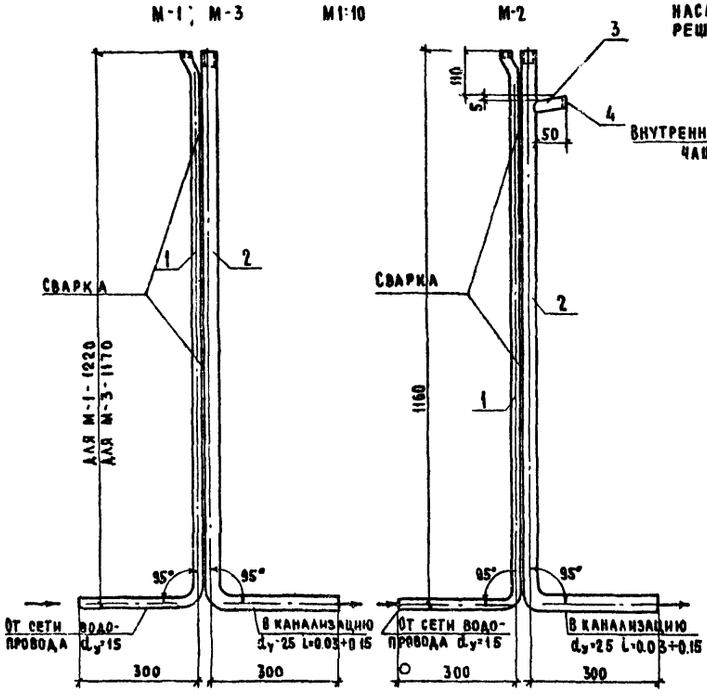

Деталь установки насадки и муфты-решетки

М1:2

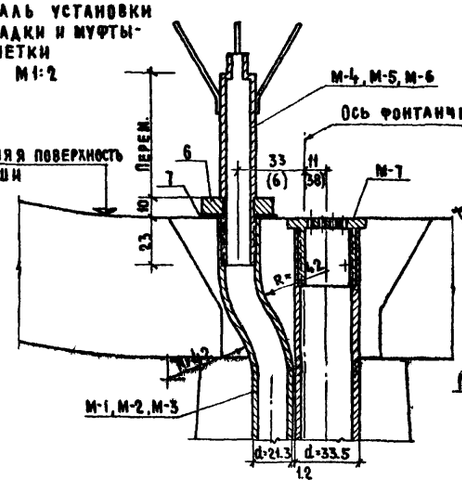

Насадки

М-4, М-5, М-6

М1:1

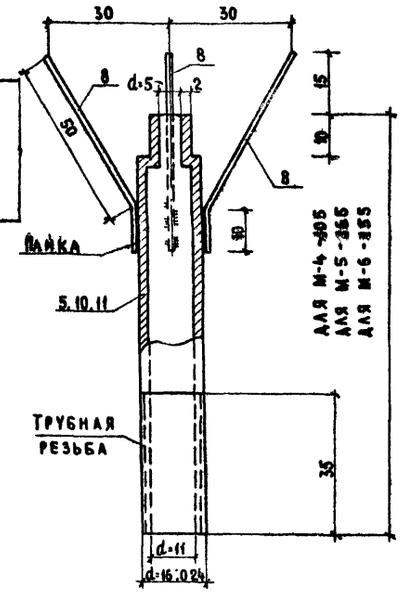

Спецификация металлических изделий

Марка изделия	№№ поз.	d или сеч элемента мм.	Длина 1 элем. мм.	Кол. шт.	Общая длина м.	Вес в кг 1 поз.	Вес в кг 1 марки	№ ГОСТ-а или раб. черт.
М-1	1	Труба 0-Ц15	1520	1	1.52	1.90	5.58	3262-62
	2	Труба 0-Ц25	1520	1	1.52	3.68		
М-3	1	Труба 0-Ц15	1470	1	1.47	1.84	5.40	
	2	Труба 0-Ц25	1470	1	1.47	3.56		
М-2	1	Труба 0-Ц15	1460	1	1.46	1.83	5.45	
	2	Труба 0-Ц25	1460	1	1.46	3.54		
	3	Труба 0-Ц15	50	1	0.05	0.06		
	4	-26×8	26	1	0.03	0.02		103-57
М-4	5	Насадка латунная d_c=5	105	1	0.105	0.09	0.13	см. лист ВК-1
	6	Гайка латунная d_a=16	—	1	—	0.03		—"—
	7	Прокладка резиновая d_a=16	—	1	—	—		—
	8	ø3	60	3	0.18	0.01		
М-5	10	Насадка латунная d_c=5	165	1	0.165	0.135	0.18	см. лист ВК-1
	6	Гайка латунная d_a=16	—	1	—	0.03		—"—
	7	Прокладка резиновая d_a=16	—	1	—	—		—
	8	ø3	60	3	0.18	0.01		
М-6	11	Насадка латунная d_c=5	155	1	0.155	0.127	0.17	см. лист ВК-1
	6	Гайка латунная d_a=16	—	1	—	0.03		—"—
	7	Прокладка резиновая d_a=16	—	1	—	—		—
	8	ø3	60	3	0.18	0.01		
М-7	9	Муфта-решетка латунная d=33.25	35	1	0.035	0.085	0.09	см. лист ВК-1

Выборка марок

Тип фонтанчика	Марка закладной детали	Количество шт.	Вес в кг 1 марки	Вес в кг общий
IV	М-1	1	5.58	5.80
	М-4	1	0.13	
	М-7	1	0.09	
V	М-2	1	5.56	5.83
	М-5	1	0.18	
	М-7	1	0.09	
VI	М-3	1	5.40	5.66
	М-6	1	0.17	
	М-7	1	0.09	

Муфта-решетка М-7

М1:1

По в-в

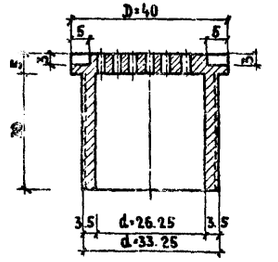

Заглушка-решетка (поз.4)

М1:1

По б-б

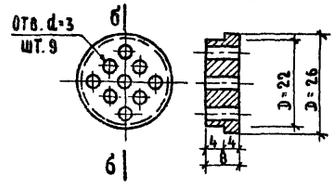

Гайка (поз.6)

М1:1

По а-а

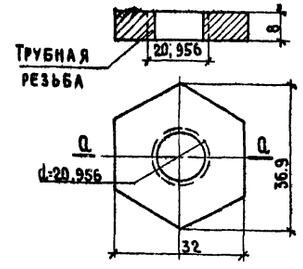

Примечания и конструкцию гидравлического затвора смотрите на листе ВК-1.

Питьевые фонтанчики	Питьевые фонтанчики, типы IV, V, VI. Водопровод и канализация. Конструкция марок М-1 по М-7.	Типовые проекты серия 320-29	Альбом I	Лист ВК-2	1968 г

ЦНИИП градостроительства г. Москва	Гл. инж. пр. Овчинников	Нач. отд. Данилов
	Гл. арх. пр. Лучкий	Проверил Овчинников
	Рук. маст. Ермаков	Конструировал Комарова
	Зам. гл. инж. инст.	Исполнитель Крючкова
	Рук. гр. инж. Красношевский	Кузнецова

gost.e-ecolog.ru