МАЛЫЕ АРХИТЕКТУРНЫЕ ФОРМЫ

ТИПОВЫЕ ПРОЕКТЫ

СЕРИЯ 320-28

ПЛЕСКАТЕЛЬНЫЕ БАССЕЙНЫ С ИГРОВЫМИ УСТРОЙСТВАМИ ДЛЯ ДЕТСКИХ ГОРОДКОВ, ОБЩЕСТВЕННЫХ САДОВ И ПАРКОВ

СОСТАВ ПРОЕКТА:

АЛЬБОМ I. АРХИТЕКТУРНО-СТРОИТЕЛЬНАЯ ЧАСТЬ
АЛЬБОМ II. СМЕТЫ

РАЗРАБОТАН ЦНИИП
ПО ГРАДОСТРОИТЕЛЬСТВУ

ВВЕДЕН В ДЕЙСТВИЕ ПРИКАЗОМ
ПО ИНСТИТУТУ N287 от 18/X-68г

9965-01

ЦЕНТРАЛЬНЫЙ ИНСТИТУТ ТИПОВЫХ ПРОЕКТОВ
МОСКВА 1968

gost.e-ecolog.ru

Госстрой СССР
ЦЕНТРАЛЬНЫЙ ИНСТИТУТ ТИПОВОГО ПРОЕКТИРОВАНИЯ
Свердловский филиал
620062, г.Свердловск-62, ул.Чебышева, 4
Заказ №2906 Инв.№ 9965-01 тираж 150
Сдано в печать 8.07. 1981г цена 2-28

Содержание

	Наименование чертежей	NN листов	NN страниц
Содержание			2,3
Пояснительная	записка		4,5
Номенклатура			6,7
Плескательный бассейн тип 1.	План, экспликация	АС-1	8
—//—	Фасад по „А". Фасад по „Б"	АС-2	9
—//—	Сечения по I-I-V-V	АС-3	10
—//—	Разбивочный чертеж	АС-4	11
—//—	Разбивочный чертеж плиты фонтана, „ступени" бассейна. Привязка горки из камней	АС-5	12
—//—	Разрезы по 1-1 и 2-2. Расход материалов	АС-6	13
—//—	Детали „А", „Б", „В", „Г", „Д", „Е", „Ж". По А-А, по Б-Б	АС-7	14
—//—	Армирование ванны бассейна и ручейка. Спецификация арматуры. Расход бетона. Выборка арматуры	АС-8	15
—//—	Тобогган. Армирование. Детали „А", „Б", „В". Спецификация арматуры. Расход бетона. Выборка арматуры	АС-9	16
—//—	Деревянный настил для тобоггана. Детали „А", „Б", „В". Спецификации	АС-10	17
—//—	Сантехническая схема. План. Сечения с 1-1 по 5-5. Детали А и Б. Гидрозатвор. Экспликация	ВК-1	18
—//—	Водопровод и канализация. Конструкция марок М-1, М-2, М-3, М-4. Спецификация металлических деталей	ВК-2	19
Плескательный бассейн тип 2.	Фасад по „А"	АС-1	20
—//—	План	АС-2	21
—//—	План. Экспликация	АС-3	22
—//—	Разрез по 1-1. Сечения по а-а, б-б	АС-4	23
—//—	Разрезы по 2-2 и 3-3	АС-5	24
—//—	План земляных работ. Сечения 1-1 и 2-2	АС-6	25
—//—	Опалубочный план. Расход материалов на бассейн	АС-7	26
—//—	Опалубочный чертеж. Сечения по 1-1, 2-2, 3-3, 4-4, 5-5 и 6-6	АС-8	27
—//—	Арматурный план ванны. Детали 1,2,3. Спецификация арматуры	АС-9	28
—//—	Конструкция покрытий	АС-10	29
—//—	Конструкция декоративного камня К-1	АС-11	30
—//—	Конструкция игровых тумб Т-1, Т-2 и Т-3. Спецификация арматуры. Расход бетона	АС-12	31
Плескательный бассейн тип 2.	Конструкция деревянного настила СК-1. Спецификация древесины. Выборка металлических изделий	АС-13	32
—//—	Камера управления	АС-14	33
—//—	Водопровод и канализация. План разводки трубопроводов. Расход материалов	ВК-1	34
—//—	Водопровод и канализация. Разрезы по сантехническим закладным деталям с М-1 по М-6	ВК-2	35
—//—	Водопровод и канализация. Стальные сварные короба М-1,2,3. Стальные сварные воронки М-4,5 Трубчатый перелив М-6. Сальники М-8,9. Спецификация металлических деталей	ВК-3	36
—//—	Водопровод и канализация. Камера управления. План, разрезы 1-1, 2-2. Расход материалов	ВК-4	37
—//—	Беседка. План пола. План потолка	АС-15	38
—//—	Беседка. Виды „А", „Б", „В", „Г"	АС-16	39
—//—	Беседка. Монтажные планы конструкции беседок Расход материалов на беседки	АС-17	40
—//—	Беседка. Разрез 2-2. Детали с 1 по 6	АС-18	41
—//—	Беседка. Рама Р-1. Фасад. Общий вид. Позиции 1,2. Спецификация	АС-19	42
—//—	Беседка. Панель пола П-1	АС-20	43
—//—	Беседка. Потолочная панель ПТ-1	АС-21	44
—//—	Беседка. Панель ПС-1	АС-22	45
—//—	Беседка. Вставки В-1А и В-2А	АС-23	46
—//—	Беседка. Панель ПС-2	АС-24	47
Плескательный бассейн тип 3.	План. Экспликация	АС-1	48
—//—	Сечения I-I, II-II, III-III	АС-2	49
—//—	Разбивочный чертеж	АС-3	50
—//—	План земляных работ Сечения I-I, II-II; деталь А, расход материалов на бассейн	АС-4	51
—//—	Арматурный план, план расположения закладных деталей, сечения 1-1, 2-2, 3-3, 4-4, 5-5, по а-а и б-б, марки М-6 и М-7. Спецификации арматуры и закладных деталей. Выборка марок металлических изделий	АС-5	52
—//—	Конструкция деревянного настила и детали конструкции ванны. План секции настила, сеч I-I и II-II, узлы А, Б, В, Г и Д. Спецификация древесины, выборка металлических изделий	АС-6	53

Плескательные бассейны с игровыми устройствами для детских городков общественных садов и парков.	Содержание	Типовые поекты серия 320-28	Альбом I	Лист	1968г.

ЦНИИП Градостроительства г. Москва

Зам. гл. инж. Ермаков; Рук. маст. Луцкий; Гл. арх. пр. Овчинников; Гл. инж. пр. Данциг

Копировала Каревская

Содержание

Наименование чертежей	№№ листов	№№ страниц
Плескательный бассейн тип 3 (4 и 5). Конструкция тобоггана. План. Разрезы по А-А, Б-Б. Детали А,Б,В,Г. Сечения по 1-1, 2-2, 3-3. Выборка металла. Расход материалов	АС-7	54
Плескательный бассейн тип 3 (4 и 5). Конструкции тобоггана. Спецификация мет. деталей. Раскрой элементов. Позиции 1,2,5,6,7,8,9,10	АС-8	55
Плескательный бассейн тип 3. Водопровод и канализация. План разводки трубопроводов, расход материалов на бассейн	ВК-1	56
—//— Водопровод и канализация. Разрезы 1-1, 2-2, 3-3, 4-4, планы по а-а и б-б, деталь А	ВК-2	57
—//— Водопровод и канализация. Конструкция спускных воронок М-1, М-2 и короба М-3, узлы А и Б, спецификация металлических деталей	ВК-3	58
—//— Водопровод и канализация. Конструкция марок М-4 и М-5. Позиции 5 и 6. Спецификация металлических деталей.	ВК-4	59
Плескательный бассейн тип 4. План. Экспликация	АС-1	60
—//— Разрезы по 1-1, 2-2, 3-3, 4-4	АС-2	61
—//— План покрытия островка. Разрез по 5-5. Разрезы по а-а и по б-б. Деталь „А"	АС-3	62
—//— План днища опалубки. Расход материалов на бассейн	АС-4	63
—//— Армирование бассейна. Плита П-2. Спецификация арматуры	АС-5	64
—//— Железобетонная ванна бассейна. Разрезы по 1-1, 2-2, 3-3. Детали 1,2,3,4,5,6	АС-6	65
—//— Металлические изделия с М-7 по М-11. Спецификация металлических изделий	АС-7	66
—//— Конструкция камеры управления	АС-8	67
—//— Водопровод и канализация. План и схема трубопроводов, расход материалов	ВК-1	68
—//— Водопровод и канализация. Камера управления. План, разрезы, спецификация	ВК-2	69
—//— Водопровод и канализация. Камеры М-1, М-2, М-3. Воронки М-4, М-5. Трубчатый перелив М-6	ВК-3	70
Плескательный бассейн тип 4. Водопровод и канализация. Конструкция камер М-1, М-2, М-3, спускных воронок М-4, М-5 и трубчатого перелива М-6. Спецификация	ВК-4	71
—//— Водопровод и канализация. Металлические решетки поз. 6, 13, 19, 26 и 33	ВК-5	72
Плескательный бассейн тип 5. План Экспликация	АС-1	73
—//— Фасад „А". Разрезы по А-А и по Б-Б	АС-2	74
—//— Схема покрытия полосы вокруг бассейна. Фрагменты покрытия А; Б; В; Г; Д; Е; Ж	АС-3	75
—//— Фрагменты покрытия полосы вокруг бассейна 3; Х1	АС-4	76
—//— План	АС-5	77
—//— Разрезы с 1-1 по 7-7. Сечение по а-а	АС-6	78
—//— Земляные работы и опалубка низа плиты ванны	АС-7	79
—//— Опалубочные чертежи ванны бассейна, ручейка и сухих фонтанов	АС-8	80
—//— Армирование ванны и ручейка	АС-9	81
—//— Конструкции покрытий бассейна	АС-10	82
—//— Металлические изделия ТР-1, ТР-2 и М-10	АС-11	83
—//— Деревянный настил ДН-1	АС-12	84
—//— Камера управления	АС-13	85
—//— Водопровод и канализация. План разводки трубопроводов, расход материалов на бассейн	ВК-1	86
—//— Водопровод и канализация. Разрезы с 1-1 по 7-7	ВК-2	87
—//— Водопровод и канализация. Камера управления и спецификация материалов	ВК-3	88
—//— Водопровод и канализация. Воронки М-1 и М-2. Камера подпитки М-3	ВК-4	89
—//— Водопровод и канализация. Марки М-4,5,6,7,8,9	ВК-5	90
Пример размещения бассейна N1 на площадке	П-1	91
Пример размещения бассейна N2 на площадке	П-2	92
Пример размещения бассейна N3 на площадке	П-3	93
Пример размещения бассейна N4 на площадке	П-4	94
Пример размещения бассейна N5 на площадке	П-5	95

ЦНИИП Градостроительства г. Москва

Зам. гл. инж. ин. Рук. маст. Гл. арх. пр. Гл. инж. пр. Ермаков Лучкин Овчинников Данциг

Копировала Каревская

Плескательные бассейны с игровыми устройствами для детских городков общественных садов и парков.	Содержание	Типовые проекты серия 320-28	Альбом I	Лист	1968г.

ПОЯСНИТЕЛЬНАЯ ЗАПИСКА

Рабочие чертежи плескательных бассейнов разработаны на основании проектных заданий, утвержденных Управлениями планировки и застройки городов и строительства общественных зданий и сооружений Государственного Комитета по гражданскому строительству и архитектуре при Госстрое СССР /сводное заключение за № I-168 от 7 марта 1968 г./.

Проект согласован главным санитарно-эпидемиологическим Управлением Минздрава СССР /заключение № 125-18/105-5 от 24 апреля 1968 г /.

Общая часть

В альбом включены рабочие чертежи по пяти типам плескательных бассейнов, запроектированных для детских городков, общественных садов и парков.

Эксплуатация бассейнов предусматривает обязательный надзор со стороны руководителей детских групп или специальных воспитателей.

Плескательные бассейны отличаются друг от друга по своим габаритам и общему архитектурно-планировочному замыслу, по характеру и возможностям использования их как для физического воспитания, так и для разнообразных игр и развлечений детей младшего школьного возраста, а также по видам их оборудования различными игровыми устройствами.

Для всех типов бассейнов снабжение водой обеспечивается от хозяйственно-питьевого водопровода. Качество поступающей в бассейн воды должно удовлетворять требованиям ГОСТ. 2874-54 "Вода питьевая".

Все варианты плескательных бассейнов являются проточными /режим-ежедневное единовременное наполнение и ежечасная смена 25% объема всей воды/. Водообмен методом периодических наполнений и опорожнений ванн - запрещается.

Вопрос отвода сточных вод решается при привязке проекта к местности по согласованию с органами санитарно-эпидемиологической службы.

Температура воды в бассейнах должна быть не ниже +24 градусов

При больших бассейнах - типы 4 и 5 - рекомендуется при привязке предусматривать наличие душевых павильонов.

Описание бассейнов

Плескательный бассейн тип I

Бассейн круглой формы, с наименьшей площадью зеркала воды из всей серии включенных в альбом проектов - 80 м^2.

Максимальная глубина бассейна - 0,50 м.

Максимальные габариты бассейна, включая защитную полосу с твердым покрытием,-25750x23200.

Борт бассейна, в сторону противоположную от входа в воду, плавно повышаясь над уровнем чаши, придает ей вид своеобразного вогнутого "озерка", окаймленного серповидным холмом. У подножия холма устанавливается фонтан-каскад, а на вершине - горка из крупных валунов, дающая ребятам возможность использовать ее для всевозможных игр. На противоположной, внешней стороне холма устанавливается катальная горка. Съемные деревянные щиты, обтянутые линолеумом, на зимний период убираются, а бетонная плоскость катальной горки может быть залита водой и превращена в скат для санок.

Внешний склон холма выполнен в бетоне. По склону разбросаны втопленные булыжники, позволяющие ребятам легко лазить по горке, используя последние как своеобразные "ступени".

В чашу бассейна вкомпанована площадка мягкого живописного абриса. Эта площадка являясь широкой ступенью - террасой, облегчает вход в бассейн, а также может служить для различных игровых целей.

Вокруг бассейна запроектирована полоса твердого покрытия /бетон/, уменьшающая возможность заноса грязи /земли/ в бассейн.

"Ручеек" для предварительного мытья ног расположен со стороны входа в воду бассейна. Борты и дно "ручейка" облицованы светлой керамической плиткой.

Плескательный бассейн тип 2

Бассейн Г-образной формы в плане. Площадь зеркала воды равна 150 м^2. Максимальная глубина бассейна - 0,50 м.

Максимальные габариты бассейна, включая защитную полосу с твердым покрытием и площадку с беседкой 20480x20480.

Конфигурация бассейна дает возможность рассредоточить ребят, играющих в воде, по двум "отсекам". Перед входом в бассейн предусмотрены "ванны" для мытья ног. Борты и дно "ванн" облицованы светлой керамической плиткой /каждая ванна в свой индивидуальный цвет/. В центре /в угловом стыке "отсеков"/ запроектирована площадка с декоративным бетонным фонтаном.

Тематика фонтана решается в каждом отдельном случае непосредственно архитектором - автором привязки, с соблюдением предусмотренных проектом общих его габаритов.

В воде, частично врезаясь в площадку, установлен пологий "игровой камень", облицованный цветной керамической плиткой светлых пастельных тонов /типа "ириска"/ с вкраплением отдельных овалов из поливной керамики яркого цвета.

Вблизи "камня", а также на площадке, окаймляющей бассейн, размещены различные по высоте "игровые тумбы". Часть борта бассейна закрыта настилом из досок для сидения.

В углу площадки устанавливается беседка, используемая для раздевания детей. Беседка собирается из типовых элементов. Центральная угловая секция с двух сторон остеклена, а две примыкающие к ней секции имеют по две глухих и по одной застекленной стенке.

Беседка окрашивается масляными красками в светлые тона.

Плескательный бассейн тип 3

Бассейн свободного очертания с характерным решением устройства для мытья ног в виде "ручейка", расположенного непосредственно за бортом бассейна, точно повторяющего рисунок последнего. Этот прием позволяет ребятам входить в бассейн в любом месте. "Ручеек" облицован керамической плиткой светлых тонов.

Площадь зеркала воды равна 230 м^2. Максимальная глубина - 0,60 м. Максимальные габариты бассейна, включая защитную полосу с твердым покрытием,-35000x28000.

Защитная полоса выполняется в бетоне.

Часть полосы, ограниченная плавной живописной линией, разбита по определенному рисунку на большие плиты неправильной формы. Рисунок нанесен на верхний слой бетона.

Плескательные бассейны с игровыми устройствами для детских городков общественных садов и парков.	Пояснительная записка	Типовые проекты серия 320-28	Альбом I	Лист	1968г

ЦНИИП Градостроительства г. Москва

Зам. гл. инж. Рук. маст. Гл. арх. пр. Гл. инж. пр. Ермаков Жуцкий Овчинников Данциг Копировала Каревская

В бассейн вкомпанован островок, облицованный голубой керамической плиткой, со своеобразным душем - фонтаном, а также установлен небольшой металлический тобогган для водных забав.

Часть борта бассейна покрывается деревянным настилом из реек.

Плескательный бассейн тип 4

Бассейн усложненного прямоугольного рисунка.

Площадь зеркала воды равна 300 м^2. Максимальная глубина бассейна - 0,60 м.

Максимальные габариты бассейна, включая отмостку - 24440x22340.

Бассейн расчленен на 2 "отсека" - большой, предназначенный для активных игр ребят /здесь запроектирована специальная площадка с тобогганом/ и малый, представляющий собой "дорожку" с меньшей глубиной воды.

Входы в бассейн решены широким фронтом ступеней с поручнями. Перед входами расположены ванны для мытья ног, облицованные светлой керамической плиткой.

В бетонную площадку, на которой расположен тобогган, втоплены /заподлицо/ в определенном рисунке круглые плитки из цветных цементов.

Плескательный бассейн тип 5

Круглый в плане бассейн, запроектированный как единый комплекс, состоящий из трех концентрически расположенных ванн разных диаметров.

Площадь зеркала воды равна 375 м^2. Глубина бассейна - 0,50 м. Диаметр бассейна, включая защитную полосу с твердым покрытием, 33500.

Борта двух внутренних ванн имеют переменную высоту и устроены таким образом, что обеспечивают последовательный перелив воды из центральной ванны в последующие. Этот внутренний "ансамбль с каскадами" с дополнительными игровыми устройствами - лесенками для перелезания из одной ванны в другую - будет в значительной степени стимулировать фантазию ребят, предоставив большие возможности для различных игр с водой.

Площадка вокруг бассейна составляет с ним одно неразрывное "игровое" целое. Здесь устроен ряд специальных игровых брызгательных устройств и установлены два тобоггана для скатывания в воду внешнего кольца бассейна.

Ванна для мытья ног облицована светлой керамической плиткой. Часть борта бассейна покрыта настилом из деревянных реек.

Конструкции

Плескательные бассейны разработаны для строительства в сухих грунтах с расчетным сопротивлением основания $R_{гр} \geq 1,0$ кг/см^2.

Необходимость песчаной подушки и ее толщина определяется в зависимости от местных условий проектом привязки. При привязке бассейнов к местности с мокрыми, пучинистыми или просадочными грунтами, а также в районах сейсмичности свыше 7 баллов необходимо вводить в конструкции соответствующие коррективы.

На территории бывших свалок и кладбищ строительство бассейнов запрещается.

Ванны бассейнов запроектированы из монолитного железобетона. Днищем опалубки ванн служит цементная стяжка; опалубка бортов дощатая. Армирование предусмотрено товарными сварными сетками по ГОСТ 8478-66. Гидроизоляция ванн бассейнов типов I и 2 из цементного раствора (с уплотняющими добавками), армированного строительной сеткой № 10.

Способ нанесения - торкретирование. Как исключение может быть допущен ручной способ нанесения раствора при условии строгого соблюдения технических правил.

Гидроизоляция бассейнов типов 3, 4 и 5 оклеечная из 3-х слоев гидроизола в рубашке из стеклосетки. Поскольку гидроизоляция наклеивается непосредственно на поверхность бетонной ванны, то последняя не должна иметь впадин и бугров. При прикладывании контрольной рейки длиной 3м просветы между рейкой и поверхностью не должны превышать 5 мм.

Поверх оклеечной гидроизоляции устраивается защитная бетонная стенка толщиной 50 мм, а затем покрытие - цементная стяжка.

Поверхность покрытия должна быть зажелезнена.

Для крепления металлических игровых устройств /тобогганов, трапов и т.д./ в бетонных конструкциях устанавливаются закладные детали, к которым привариваются опоры этих устройств. Сваренные места должны быть зачищены. При приемке конструкций нужно внимательно проверить не имеют ли они острых граней, выступающих болтов и т.п. элементов, могущих впоследствии нанести травму играющим детям.

Учитывая это и все закладные детали, в том числе сантехнические воронки и камеры, должны быть установлены заподлицо с поверхностью покрытий.

Во избежание коррозии винты, крепящие решетки к сантехническим воронкам и камерам должны быть обязательно хромированы и оцинкованы.

Сантехника

Питание бассейна водой предусматривается только от хозяйственного питьевого водопровода. Предусматривается ежедневное единовременное наполнение и ежечасная смена 25% объема всей воды. Регулирование величины объема воды производится задвижками, установленными в колодцах /бассейны типов I и 3/ или в камерах управления /бассейны типов 2, 4 и 5/.

Перед присоединением отводящей трубы к существующим водостоку или канализации необходимо предусмотреть установку колодца с гидрозатвором.

Все трубы, укладываемые в грунт должны быть покрыты усиленной антикоррозийной изоляцией.

Трубопроводы до засыпки траншей и заделки в бетон испытать гидравлическим давлением.

Все трубы, заделываемые в батон очистить от коррозии и обезжирить.

Трубопроводы должны иметь уклон 0,01-0,02 к месту подключения для возможности опорожнения системы на зиму.

Места подключения к водопроводу и водостоку /канализации/ согласовываются при привязке проекта с местными утверждающими и эксплуатирующими организациями.

Плескательные бассейны с игровыми устройствами для детских городков общественных садов и парков.	Пояснительная записка	Типовые проекты серия 320-28	Альбом I	Лист	1968г

ЦНИИП Градостроительства г. Москва

Зам. гл. инж. Ермаков; Рук. маст. Луцкий; Гл. арх. пр. Овчинников; Гл. инж. пр. Данциг

Копировал Карев; Каревская

№ по порядку	Наименование проекта, номер типа	Максимальная глубина бассейна, площадь зеркала воды	Сметная стоимость	Время опорожнения бассейна	Секундный расход воды для создания водообмена	Секундный расход воды при наполнении	Время наполнения бассейна	Кубатура воды ванны бассейна
1	Плескательный бассейн тип 1	0,50 м, 80 м²	3137р	2 часа	2 л/сек.	4 л/сек.	2 часа	30 м³
2	Плескательный бассейн тип 2	0,50 м, 150 м²	4289р	2,5 - 3 часа	3,5 л/сек.	7-10 л/сек.	1,5 - 2 часа	50 м³
3	Плескательный бассейн тип 3	0,60 м, 230 м²	7165р	3 - 5 4ас.	6,5 л/сек.	10 л/сек.	2 - 2,5 часа	90 м³

Схематическое изображение

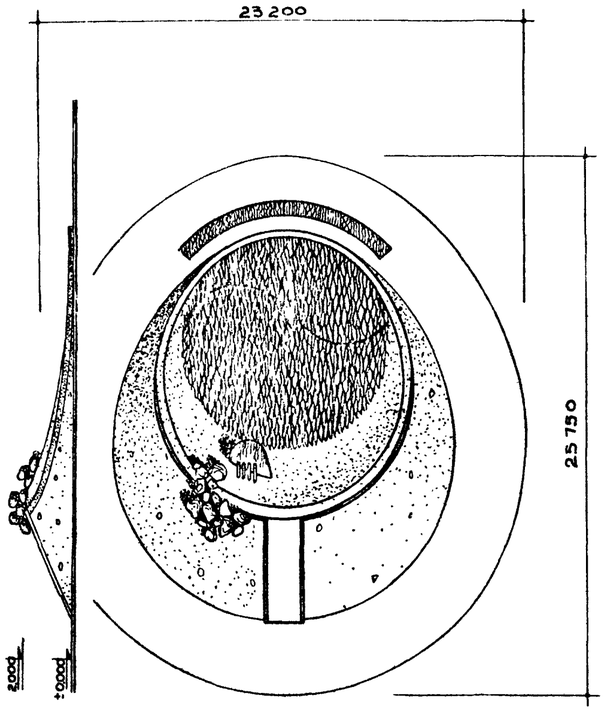

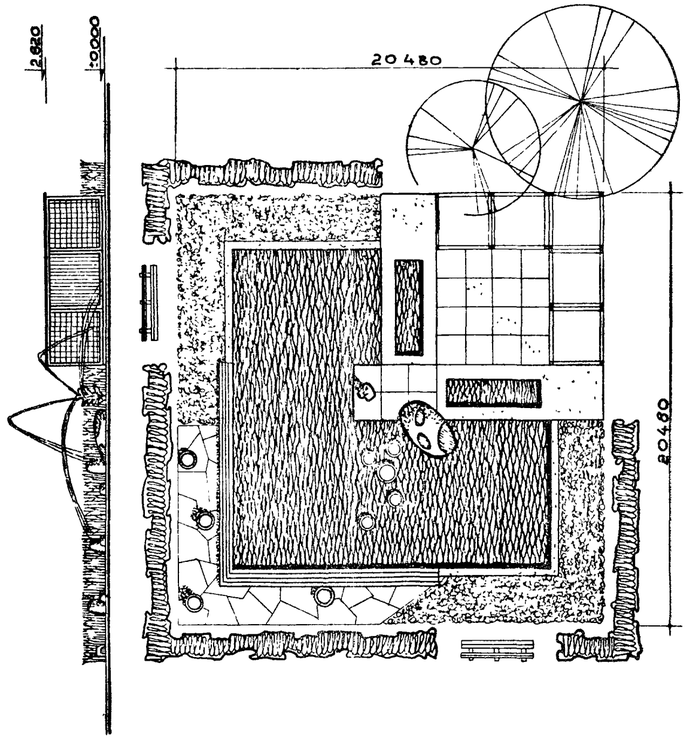

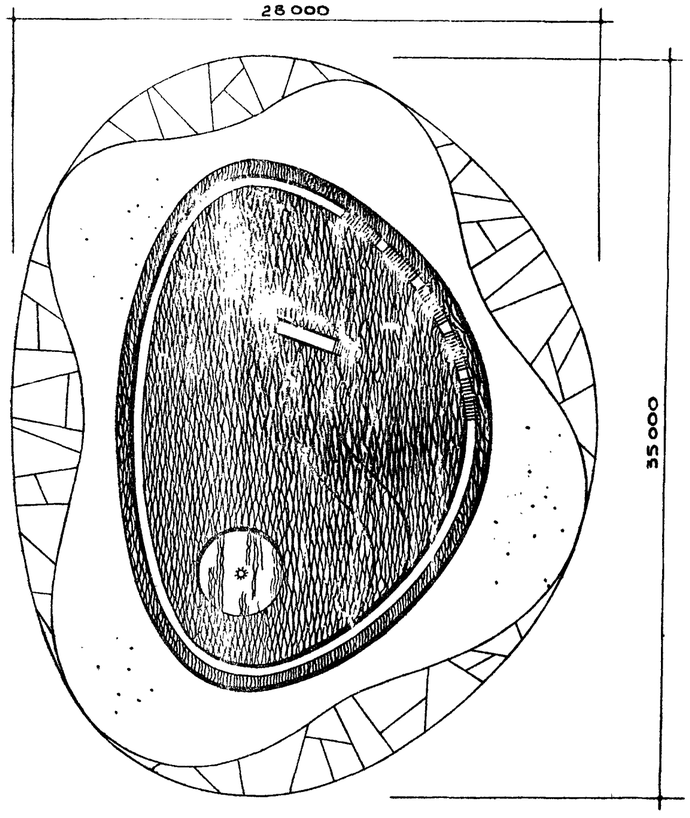

Зам. гл. инж. инг		Сумаков	
Рук. маст. № 5		Луцкий	
Гл. арх. проекта		Овчинников	
Гл. инж. проекта		Данциг	
Ст. техник арх.		Штромберг	

Копировал

Асеева

ЦНИИП градостроительства г. Москва

Плескательные бассейны с игровыми устройствами для детских городков, общественных садов и парков

НОМЕНКЛАТУРА

Типовые проекты серия 320-28 | Альбом I | Лист АС- | 1968г.

№ по порядку	4	5
Наименование проекта, номер, типа	Плескательный бассейн тип 4	Плескательный бассейн тип 5
Максимальная глубина бассейна, площад. зеркала воды	0,60м 300м²	0,50м 375м²
Сметная стоимость	7208р	10741р
Время опорожнения бассейна	2-3 часа	2-3 часа
Секундный расход воды для создания водообмена	8,5 л/сек.	10,5 л/сек.
Секундный расход воды при наполнении	10л/сек.	10-15 л/сек.
Время наполнения бассейна	2-2,5 часа	2-2,5 часа
Кубатура воды ванны бассейна	120 м³	150 м³
Схематическое изображение	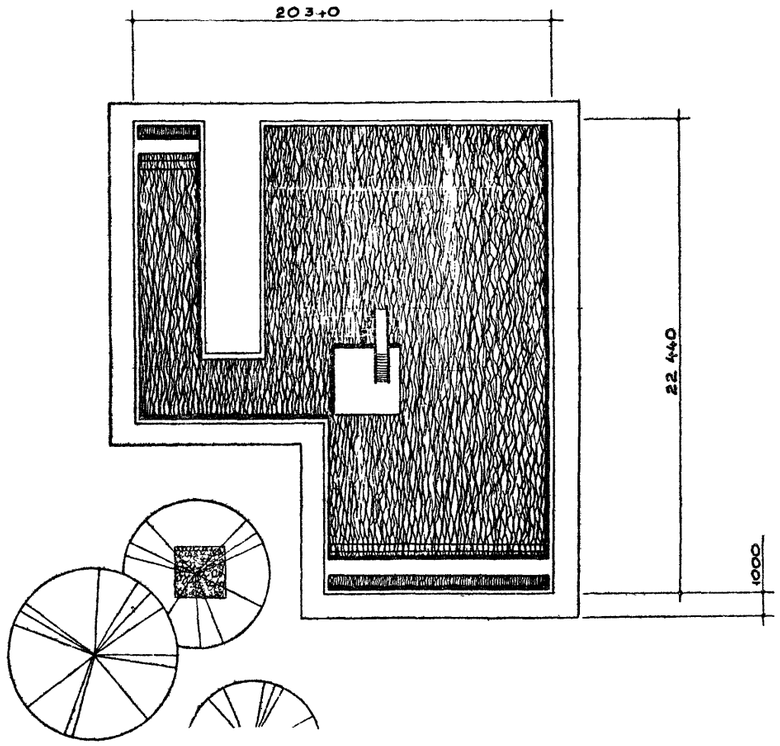	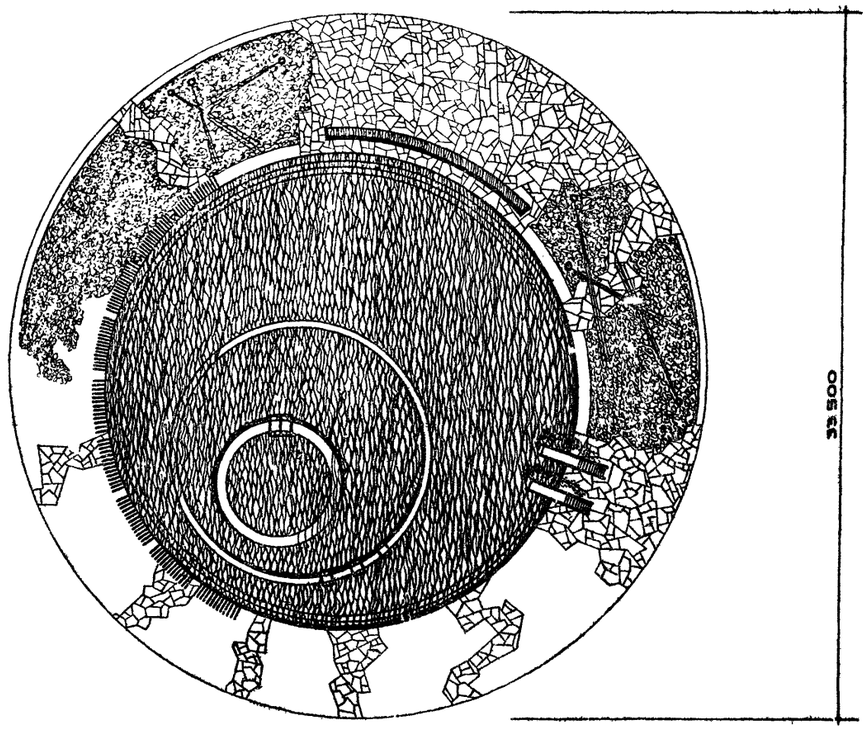

Зам.гл.инж.ин		Копировал
Рук. мастер.	Ермаков	
Гл. арх. пр.	Луцкий	Асеева
Гл. инж. пр.	Овчинников	Ант
Ст. техн-арх.	Данциг	
	Штромберг	

ЦНИИП Градостроительства г. Москва

Плескательные бассейны с игровыми устройствами для детских городков, общественных садов и парков

Номенклатура

Типовые проекты серия 320-28 | Альбом I | Лист АС- | 1968г.

План
м 1:100

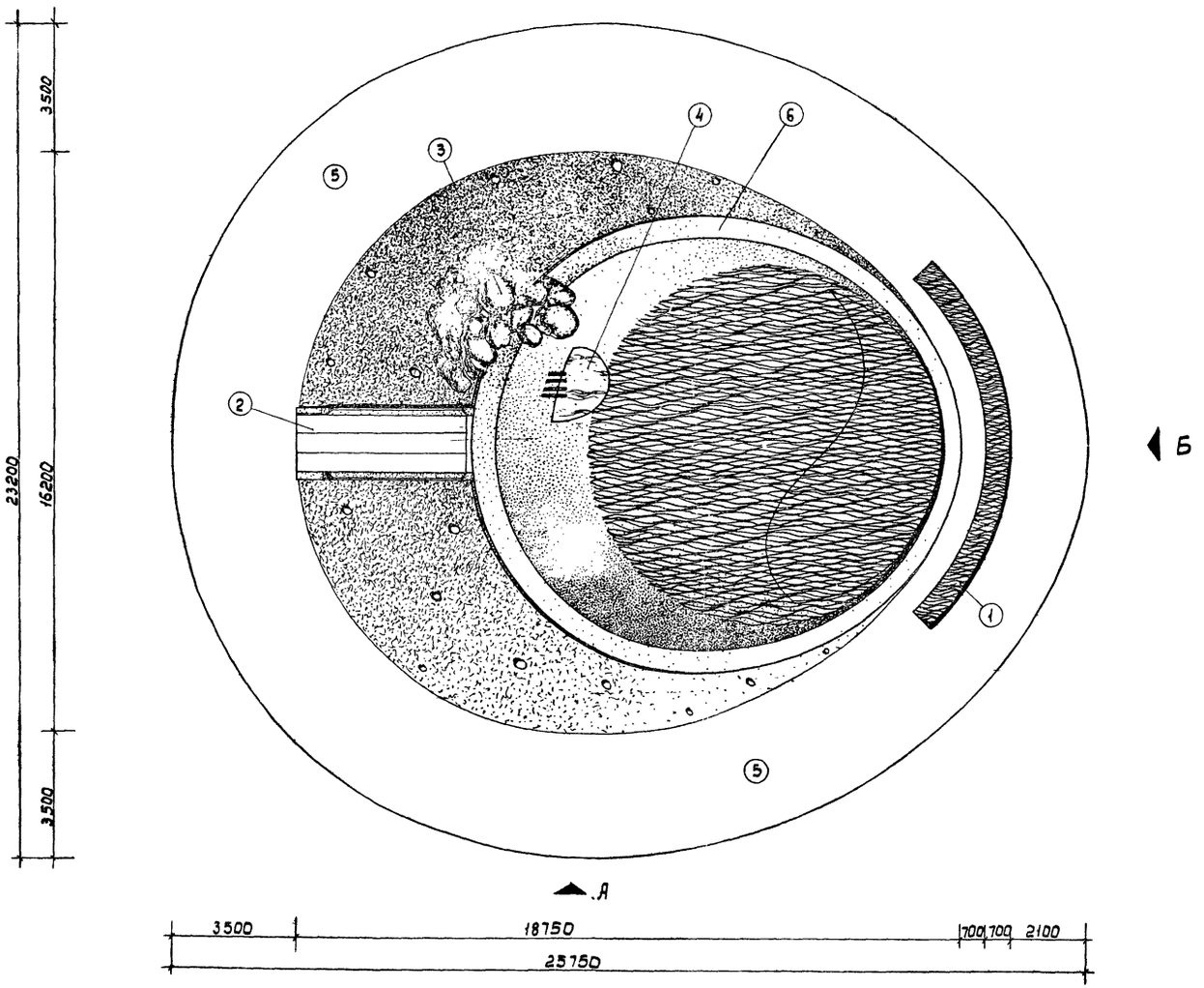

Экспликация

№№ п.п.	Наименование
1	Ручеек для мытья ног
2	Тобогган
3	Горка из камней
4	Фонтан
5	Бетонное покрытие
6	Ванна бассейна

Зам. гл. инж. пр.	Ермаков	Техник-арх.		Скопинцев	
Рук. маст.	Луцкий	Копировал		Асеева	
Гл. арх. пр.	Овчинников	Проверил		Кростошевский	
Гл. инж. пр.	Ланцир				
Ст. инженер	Кузнецова				

ЦНИИП Градостроительства г. Москва

Плескательные бассейны с игровыми устройствами в детских городках общественных садов и парков.	Плескательный бассейн. Тип 1. План. Экспликация	Типовые проекты серия 320-28	Альбом I	Лист АС-1	1968г.

Фасад по „А"
М 1:50

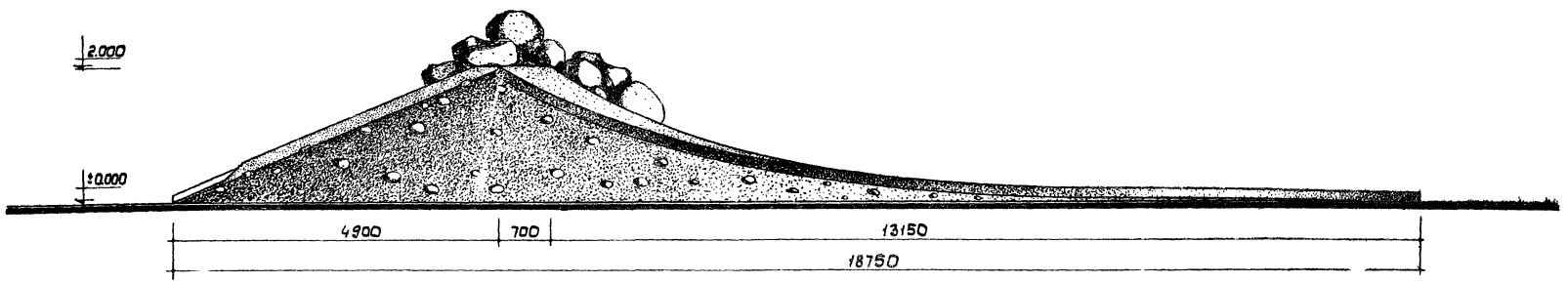

Фасад по „Б"
М 1:50

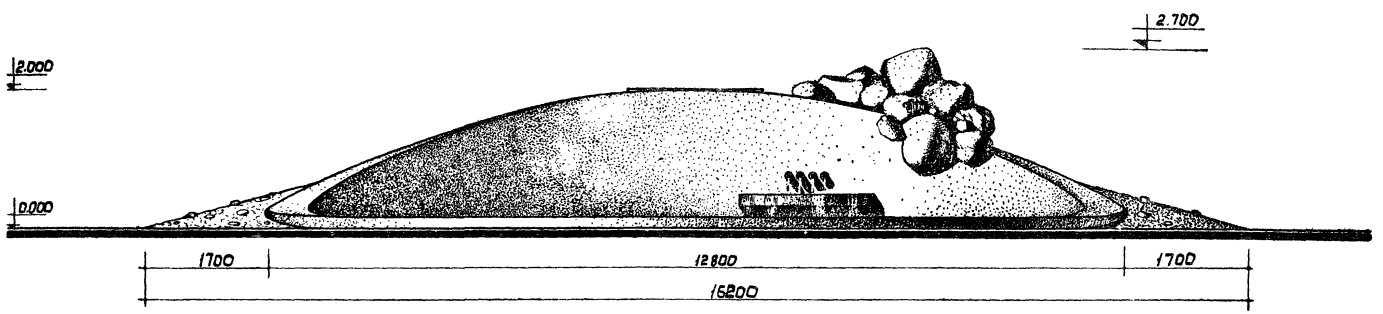

Плескательные бассейны с игровыми устройствами детских городков, общественных садов и парков	Плескательный бассейн. Тип 1. Фасад по „А". Фасад по „Б"	Типовые проекты серия 320-28	Альбом I	Лист ЛС-2	1968 г.

ЦНИИП Градостроительства г. Москва

Зам. гл. инж. ин.		Ерхаков		Техник-арх.	Скопинцев
Рук. маст.		Лукин		Копировал	Асеева
Гл. арх. пр.		Овчинников		Проверил	Крастошевский
Гл. инж. пр.		Данилов			
Ст. инжен.		Кузнецова			

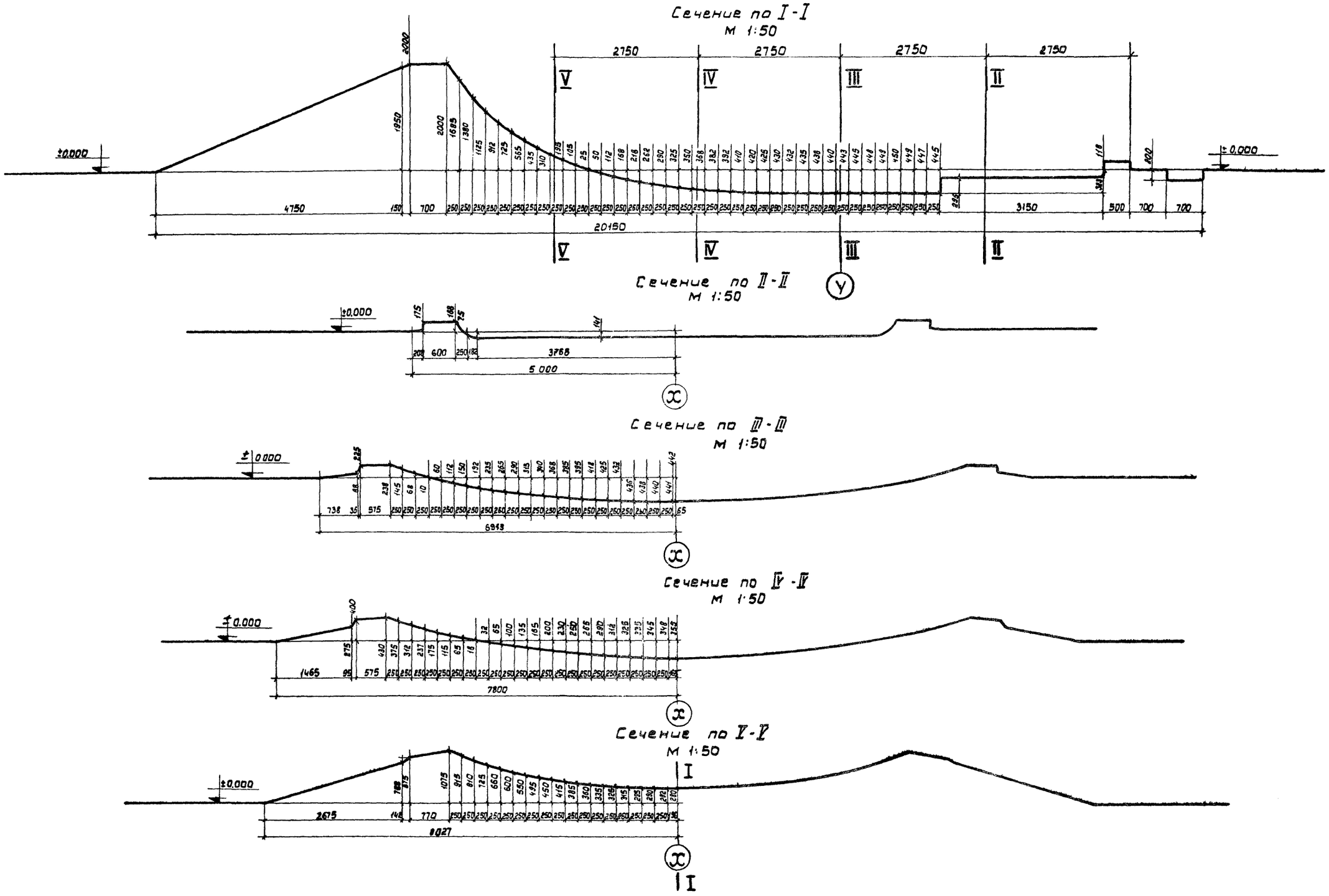

Плескательные бассейны с игровыми устройствами дедетских городков, общественных садов и парков	Плескательный бассейн. Тип 1. Сечения по I-I - V-V	Типовые проекты серия 320-28	Альбом I	Лист АС-3	1968г.

ЦНИИП Градостроительства г. Москва

Зам. гл. инж. ат. Ерчиков
Рук. маст. Ауцкий
Гл. арх. пр. Овчинников
Гл. инж. пр. Данциг
Ст. инжен. Кузнецова

Техник-арх. Скопинцев
Копировал Асеева
Проверил Крастошевский

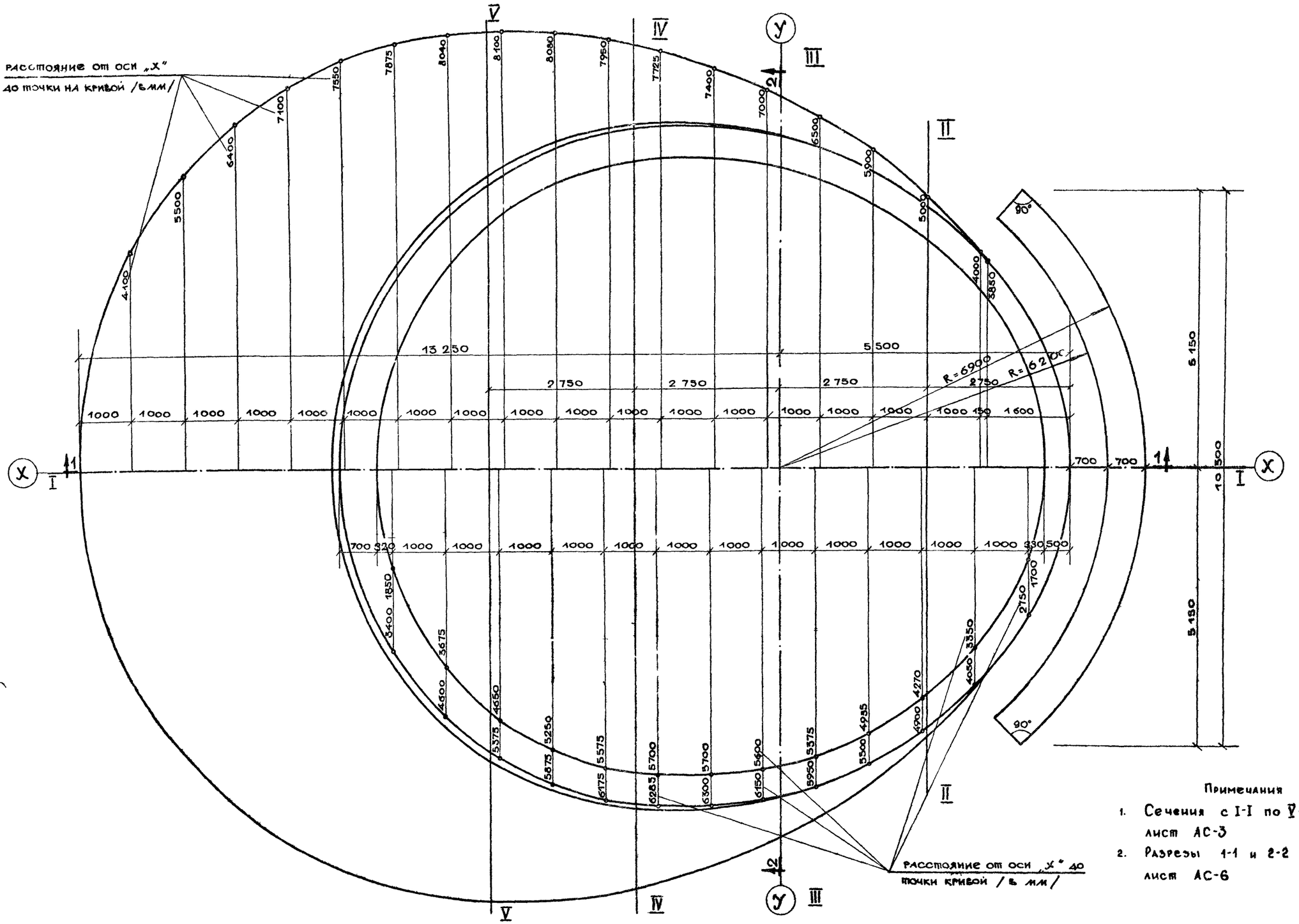

Примечания

1. Сечения с I-I по V-V смотрите лист АС-3
2. Разрезы 1-1 и 2-2 смотрите лист АС-6

Плескательные бассейны с игровыми устройствами для детских городков общественных садов и парков	Плескательный бассейн тип 1. Разбивочный чертеж	Типовые проекты серия 320-28	Альбом I	Лист АС-4	1968 г.

ЦНИИП Радостроительства г. Москва

Зам. гл. инж. Ин-ва | Рук. маст. № 5 | Гл. арх. проекта | Гл. инж. проекта | Ст. инженер

Техник-арх. Копировал | Проверил

Стопинцев | Штромберг | Красташевский

Бердичев | Луцкий | Овчинников | Данциг | Кузнецова

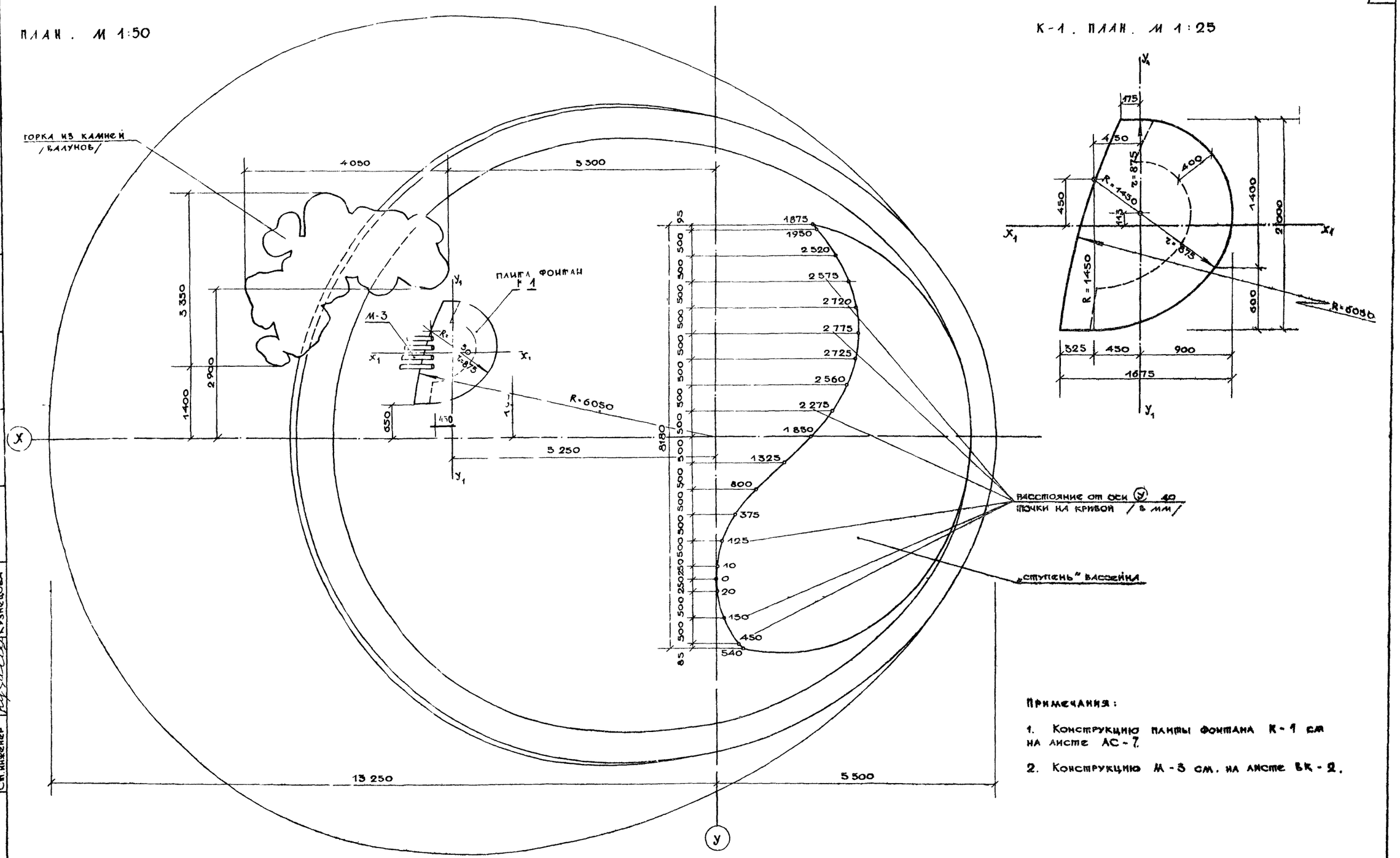

Примечания:

1. Конструкцию плиты фонтана К-1 см на листе АС-7.
2. Конструкцию М-3 см. на листе ВК-2.

Плескательные бассейны с игровыми устройствами для детских городков общественных садов и парков	ПЛЕСКАТЕЛЬНЫЙ БАССЕЙН ТИП 1. Разбивочный чертеж плиты фонтана, „ступени" бассейна. Привязка горки из камней	Типовые проекты серия 320-28	Альбом I	Лист АС-5	1968

ЦНИИП градостроительства г. Москва

Замгл. инж. ин-та | Рук. маст. № 5 | Гл. арх. проекта | Гл. инж. проекта | Ст. инженер

Шпитальный | Копировал | Проверил

Штромберг | Кристошевский

Ерихов | Луцкий | Овчинников | Данциг | Кузнецова

Разрез по 1-1
М 1:50

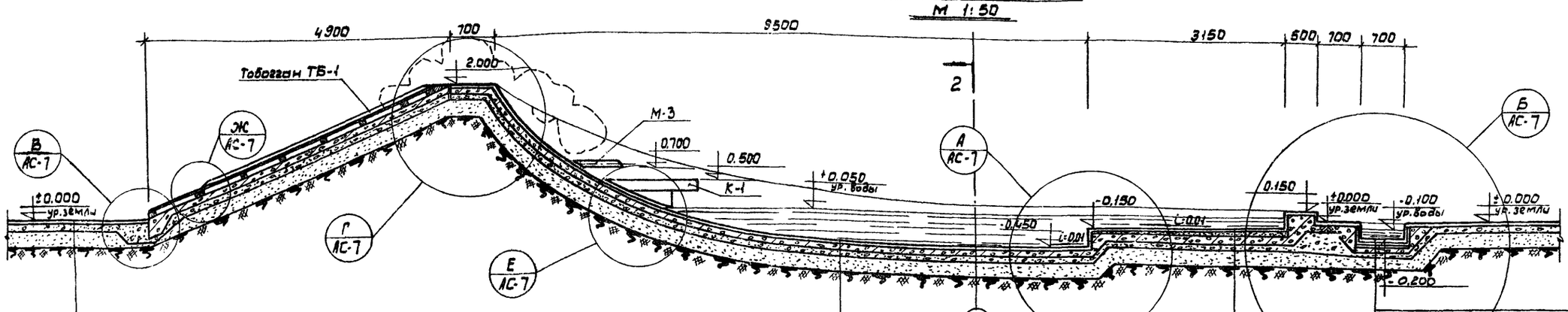

Цементная стяжка армированная строит. сеткой N10 - 3см
бетонная подготовка - 10 см
Песчаная подушка

Торкретбетон - 2см
Ж.бетонная плита, армированная двумя сетками Ф9 AIII 150×150 - 12см
цементная стяжка - 2см
песчаная подушка

Торкретбетон - 2см
подуклонная стяжка от 0 до 3см
Ж. бетонная плита, армированная двумя сетками Ф9 AIII 150×150-12см
цементная стяжка - 2см
песчаная подушка

Керамическая плитка на цементном р-ре - 2.5см
Торкретбетон - 2см
Подуклонная стяжка от 0 до 3см
Ж.бетонная плита, армированная двумя сетками Ф9 AIII 150×150×12см
Цементная стяжка - 2см
Песчаная подушка

Разрез по 2-2
М 1:50

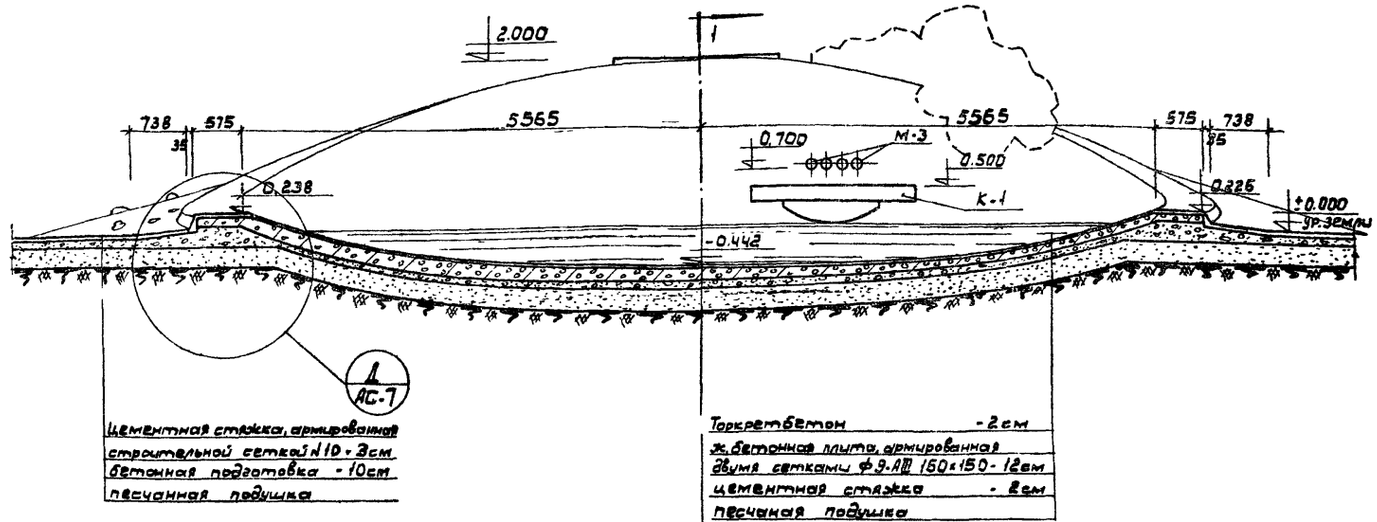

Цементная стяжка, армированная строительной сеткой N10 - 3см
бетонная подготовка - 10см
песчаная подушка

Торкретбетон - 2см
Ж.бетонная плита, армированная двумя сетками Ф9 AIII 150×150 - 12см
цементная стяжка - 2см
песчаная подушка

Расход материалов

	Наименование материала	Ед. изм.	Колич.	ГОСТ
Ванна бассейна	Бетон М 200	м³	21.1	—
	Торкретбетон	м³	3,5	—
	Цементный раствор М 100	м³	6,0	—
	Сварная сетка 150/150/9/9 AIII В:2,5м	кг	2210	8478-66
	Естественный камень (валуны)	м³	5,0	—
Ручей	Бетон М 200	м³	26,0	
	Торкретбетон	м³	0,25	
	Цементный раствор М 100	м³	0,60	
	Арматура кл. А-I.	кг	319,8	5781-61
	Керамическая плитка 50×50мм	м²	12,6	6140-52
Насыпь	Цементный раствор М 200	м³	2,54	—
	Строительная сетка N10	кг	102,0	12184-66
	Бетон М 50	м³	19,7	—
	Булыжник	м³	0,3	—
Покрытие бокового бассейна	Цементный раствор М 200	м³	6,9	—
	Бетон М 50	м³	19,5	—
	Строительная сетка N10	кг	228,0	12184-66
Камень К-1	Бетон М 200	м³	1,2	—
	Торкретбетон	м³	0,1	—
	Сварная сетка 150/150/8/8 AIII В:2,5м	кг	87,2	8478-66
Тобогган ТБ-1	Бетон М 200	м³	1,43	
	Сварная сетка 200/200/8/8 A-I В:1,8м	кг	40,0	8478-66
	Древесина I сорта	м³	0,33	8486-57
	Линолеум безосновный	м²	9,2	7251-66
	Арматура кл. А-I	кг	136,2	5781-66
	Гвозди строительные	кг	0,5	4028-63

Примечания.

1. Бетонное покрытие насыпи во избежание деформаций выполнять со швами через 1000мм в обоих направлениях.
2. Гидроизоляция чаши бассейна состоит из торкретбетона толщиной 2см, поверхность которого затирается цементным раствором и железнится.
3. Валуны на насыпи устанавливать на цементном растворе М-200.
4. В таблицу расхода материалов сантехнические детали не включены.

Гл. инж. пр.	Пугин		
Рук. маст.	Шубин		
Гл. арх. пр.	Яшников		
Зам. гл. инж.	Бочаров		
Гл. инж. пр.	Данилин		
Ст. инженер	Кузнецова		
Исполнит.	Петров		
	Асеева		
	Костюшевский		
	Культурова		
	Проверил		

ЦНИИП Градостроительства г. Москва

Плескательные бассейны с игровыми устройствами детских городков, общественных садов и парков.

Плескательный бассейн. Тип 1
Разрезы по 1-1 и 2-2. Расход материалов.

Типовые проекты	Альбом	Лист	
серия 320-28	I	АС-6	1988г.

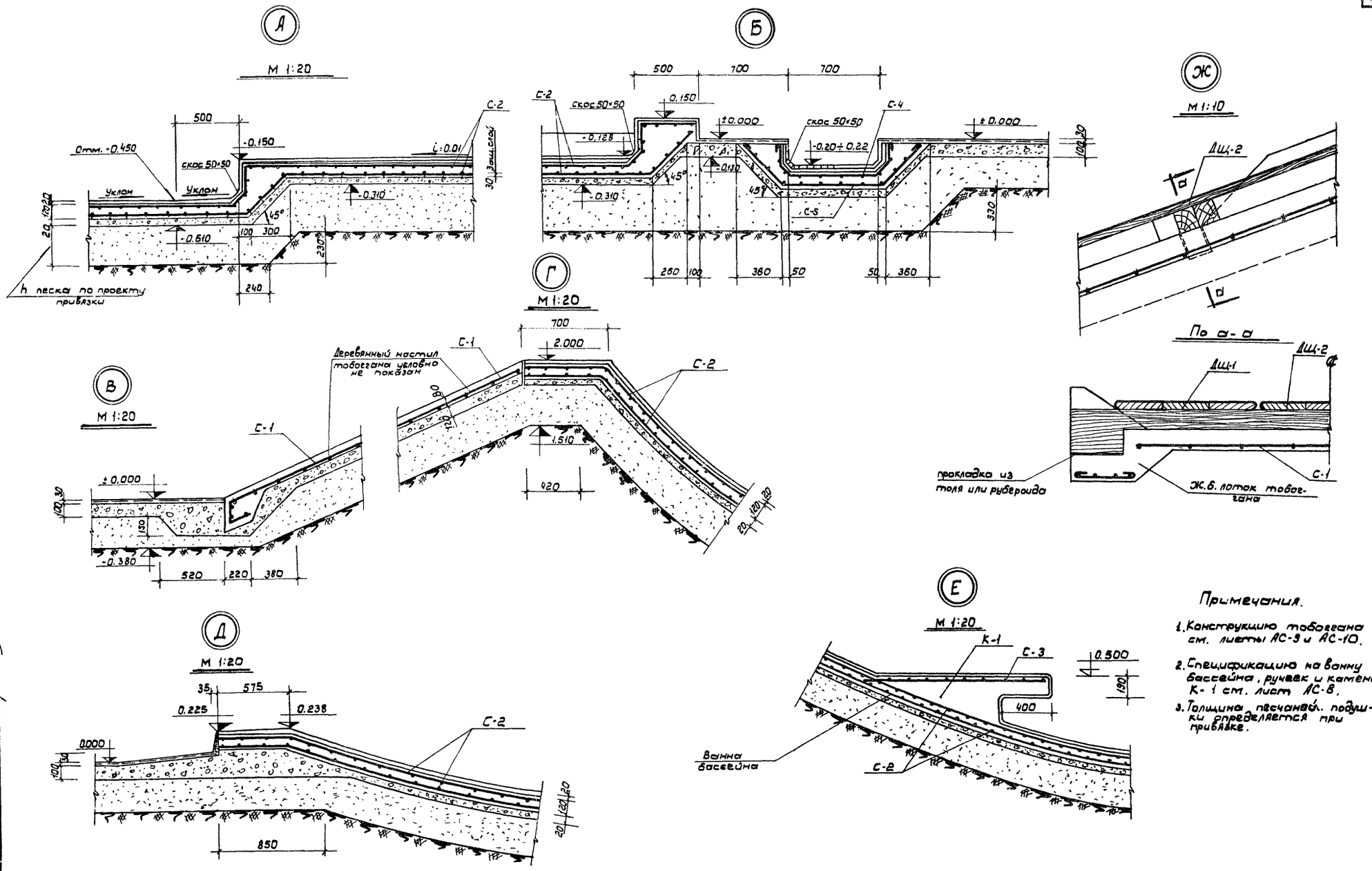

Примечания.

1. Конструкцию тобоггана см. листы АС-9 и АС-10.
2. Спецификацию на ванну бассейна, ручеек и камень К-1 см. лист АС-8.
3. Толщина песчаной подушки определяется при привязке.

Зам. гл. инж. мн.	Бомаков	Исполнит.	Петров		
Рук. маст.	Луцкий	Копиров	Асеева		
Гл. арх. пр.	Овчинников	Проверил	Красноцевский		
Гл. инж. пр.	Данциг				
Ст. инженер	Кузнецова				

ЦНИИП Градостроительства г. Москва

Плескательный бассейны с игровыми устройствами и детских городков общественных садов и парков	Плескательный бассейн. Тип 1. Детали „А", „Б", „В", „Г", „Д", „Е", „Ж". По А-А, по Б-Б.	Типовые проекты серия 320-28	Альбом I	Лист АС-7	1968г.

План армирования ванны и ручейка

м 1:50

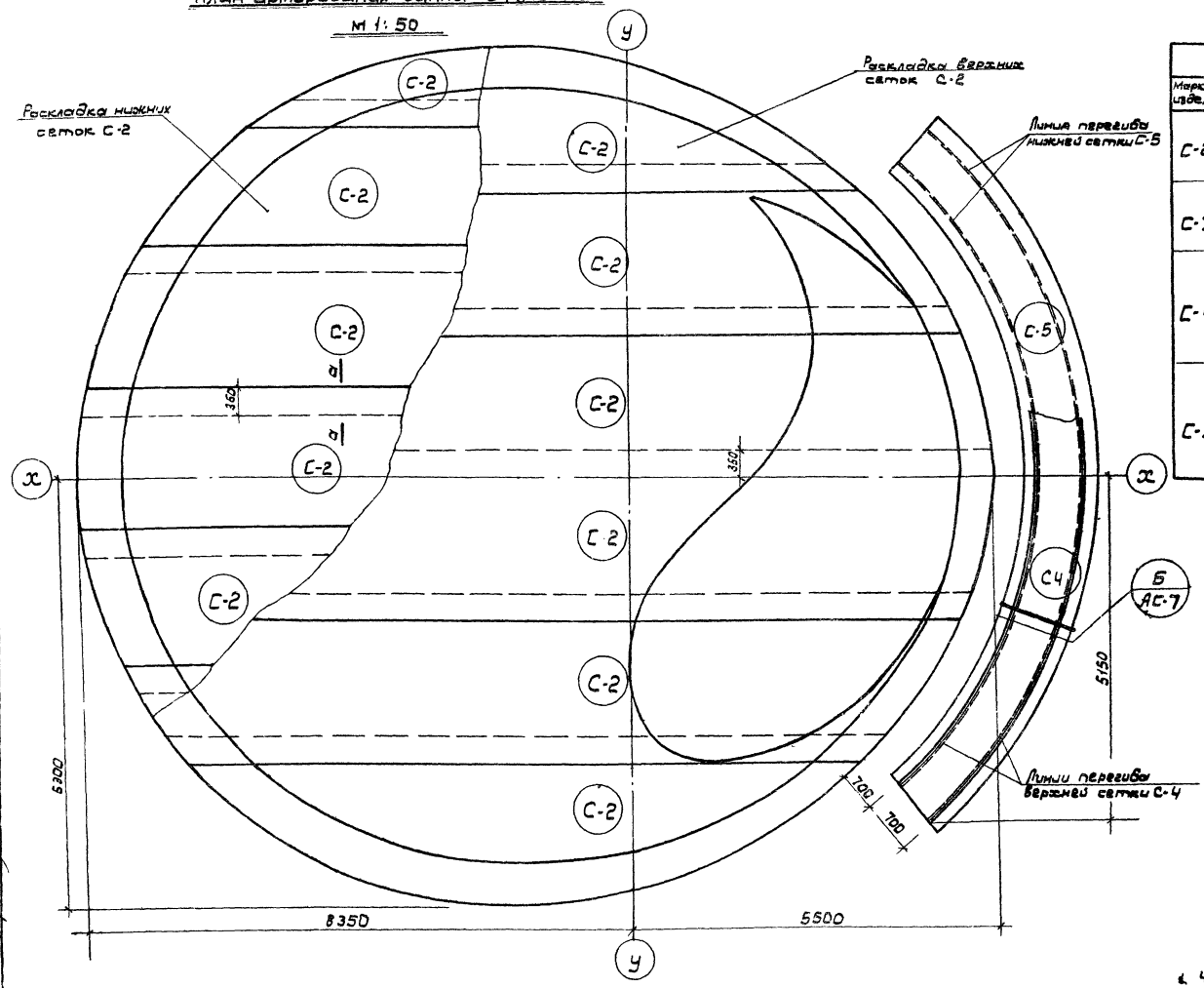

Спецификация арматуры.

Марка изделия	Эскиз стержня	NN поз.	ф мм	Кол. шт.	Длина поз. мм	Длина общ. м	Вес кг поз.	Вес кг марки	ГОСТ
С-2	Сетка сварная 150/150/9/9 А-III В = 2500	–	9АIII	–	–	126,0	2210	2210	8478-66
С-3	Сетка сварная 150/150/9/9 А-III В = 2300	–	9АIII	–	–	1,6	27,2	27,2	8478-66
С-4	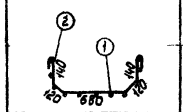	1	10АI	11	от 10500 до 12500	126,5	78,0	148,0	5781-61
		2	10АI	84	1350	113,5	70,0		5781-61
С-5	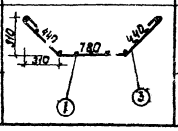	3	10АI	84	1810	152,0	93,8	171,8	5781-61
		1	10АI	11	от 10500 до 12500	126,5	78,0		5781-61

Расход бетона

Марка изделия	Марка бетона	Объем м³
Ванна бассейна	200	21,1
Ручеек	200	2,60
Камень К-1	200	1,2

Выборка арматуры

Наименование	Ед. измерен.	Колич.	ГОСТ
Арматура кл. А-I	кг	319,8	5781-61
Сетка сварная 150/150/9/9 АIII-В=2500	кг	2210,0	8478-66
Сетка сварная 150/150/9/9 АIII-В=2300	кг	27,2	—— " ——

Примечания.

1. Чтобы изогнуть сетки по форме днища бассейна, их необходимо подрезать и гнуть по месту.

По а-а

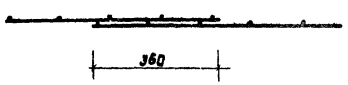

Плескательные бассейны с игровыми устройствами в детских городков общественных садов и парков	Плескательный бассейн. Тип 1. Армирование ванны бассейна и ручейка. Спецификация арматуры. Расход бетона. Выборка арматуры	Типовые проекты серия 320-28	Альбом I	Лист АС-8	1968г.

ЦНИИП Градостроительства г. Москва

Зам. гл. инж. ... Рук. мост. ... Гл. арх. пр. ... Гл. инж. пр. ... Ст. инжен. ... Дзинникова ... Кузнецова ... Проверил ... Асеева ... Крестьянский

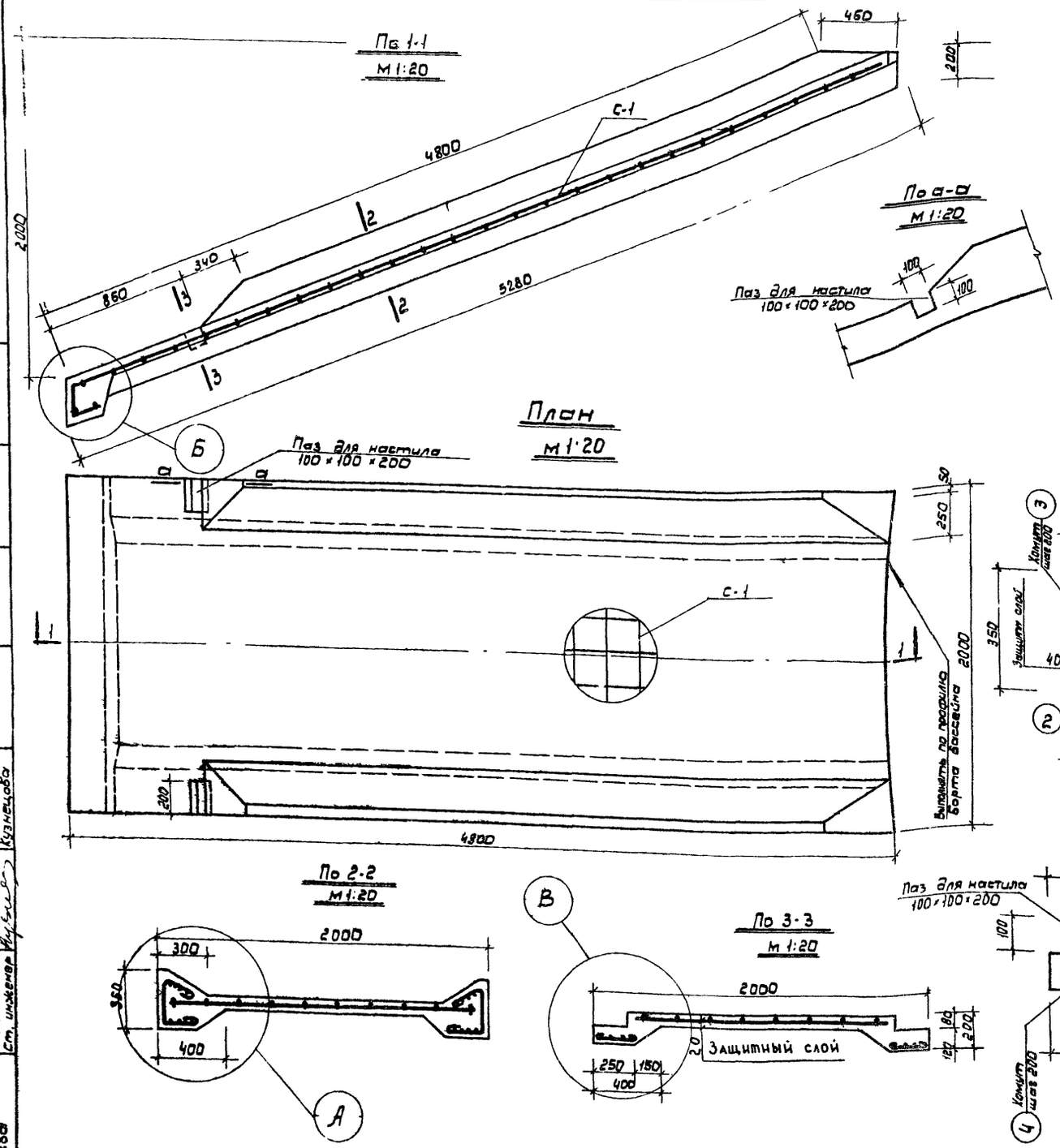

Спецификация арматуры

Марка изделия	Эскиз стержня	NN поз	Ø мм	Кол шт	Длина 1 поз. мм	Длина общ. м	Вес кг Всех поз.	Вес кг Общ.	ГОСТ
ТБ-1	от 3690 до 4410	1	16 А-I	8	4650	37.2	58.8		5781-61
	5350	2	16 АI	8	5590	44.7	70.6		5781-61
	220, 250, 120, 250, 200	3	8 АI	19	830	15.8	6.25		5781-61
	Сетка сварная 200/200/8/8 В = 1800	С-1	8 АI	1	5590	5.6	40.0		8478-66
	200	4	8 АI	6	320	1.92	0.75	176.20	5781-61

Расход бетона

Марка бетона	Объем м³
Бетон М 200	1.43

Выборка арматуры

Наименование	Ед. изм.	Колич.	ГОСТ
Арматура кл. А-I	кг	136.20	5781-61
Сетка сварная 200/200/8/8 В=1800	кг	40.0	8478-66

Примечание.

1. При выполнении пазов для деревянного настила в железобетонном лотке тобогана, сетку подрезать по месту.

Плескательные бассейны с игровыми устройствами детских городков общественных садов и парков.	Плескательный бассейн. Тип 1. Тобоган. Армирование. Детали „А", „Б", „В". Спецификация арматуры. Расход бетона. Выборка арматуры.	Типовые проекты	Альбом	Лист	
		серия 320-28	1	АС-9	1968 г.

ЦНИИЭП Гражданстроительства г. Москва

Гл. инж. пр. Кузнецова; Ст. инженер Кузнецов

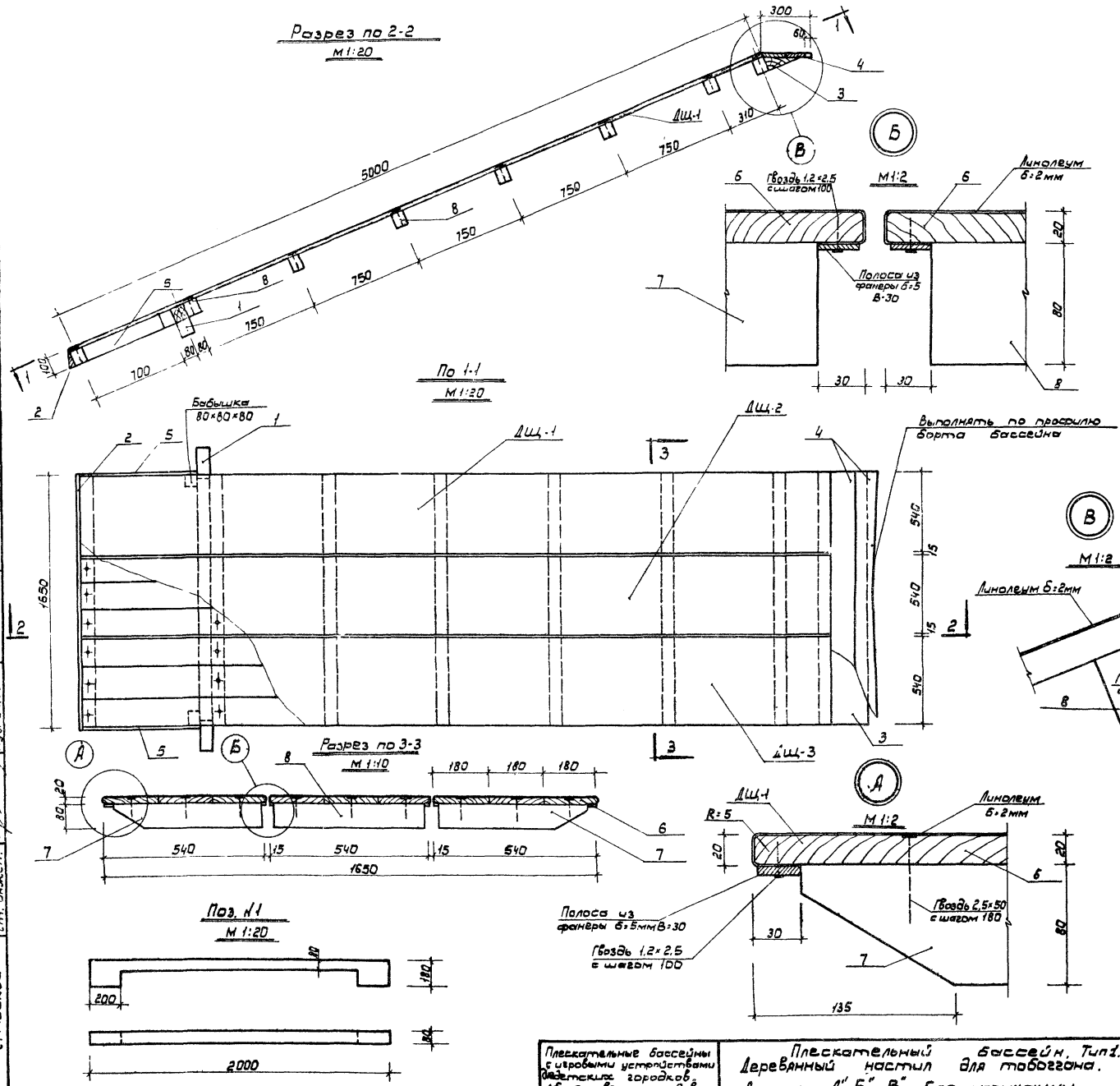

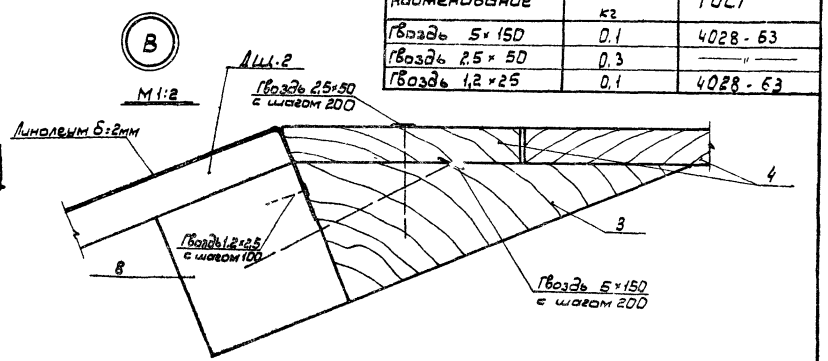

Спецификация древесины								
Марка	N N поз.	Сечение мм	Кол. шт.	Длина Поз. мм	Длина Общ. м	Объем м³ поз.	Объем м³ марки	ГОСТ
Отдельные позиции	1	80 × 180	1	2000	2,0	0.030	0.085	8486-57
	2	30 × 100	1	1650	1,65	0.005		—"—
	3	80 × 250	1	1650	1,65	0.033		—"—
	4	20 × 180	2	1650	3,30	0.012		—"—
	5	20 × 160	2	810	1,62	0.005		—"—
Дщ-1	6	20 × 180	3	5000	15,0	0.054	0.082	—"—
	7	80 × 80	8	480	3,84	0.028		—"—
Дщ-2	6	20 × 180	3	5000	15,0	0.054	0.082	—"—
	7	80 × 80	8	480	3,84	0.028		—"—
Дщ-3	6	20 × 180	3	5000	15,0	0.054	0.082	—"—
	8	80 × 80	8	480	3,84	0.028		—"—

Спецификация линолеума			
Размеры мм	Кол. шт.	Общая площадь м²	ГОСТ
5060 × 600	3	9.12	7251-66

Спецификация гвоздей		
Наименование	Вес кг	ГОСТ
Гвоздь 5×150	0.1	4028-63
Гвоздь 2,5×50	0.3	—"—
Гвоздь 1,2×25	0.1	4028-63

Примечания.

1. Линолеум наклеивать на доски дифенилкетоновой мастикой.
2. Расход прижимной полосы из фанеры для крепления линолеума - 1 м².
3. Поз. N1 вкладывать в пазы ж.б. лотка тобоггана с прокладкой из толя или рубероида
4. Позиции NN 2-5 устанавливать после монтажа марок Дщ-1, Дщ-2, Дщ-3.

Плескательные бассейны с игровыми устройствами детских городков, общественных садов и парков.	Плескательный бассейн, Тип 1. Деревянный настил для тобоггана. Детали „А", „Б", „В". Спецификации.	Типовые проекты серия 320-28	Альбом I	Лист АС-10	1968г.

ЦНИИП Градостроительства г. Москва

Исполнитель Копировала Проверил

Гл. арх. пр. Гл. инж. пр. Ст. инжен. Кузнецова

Сантехническая схема

План

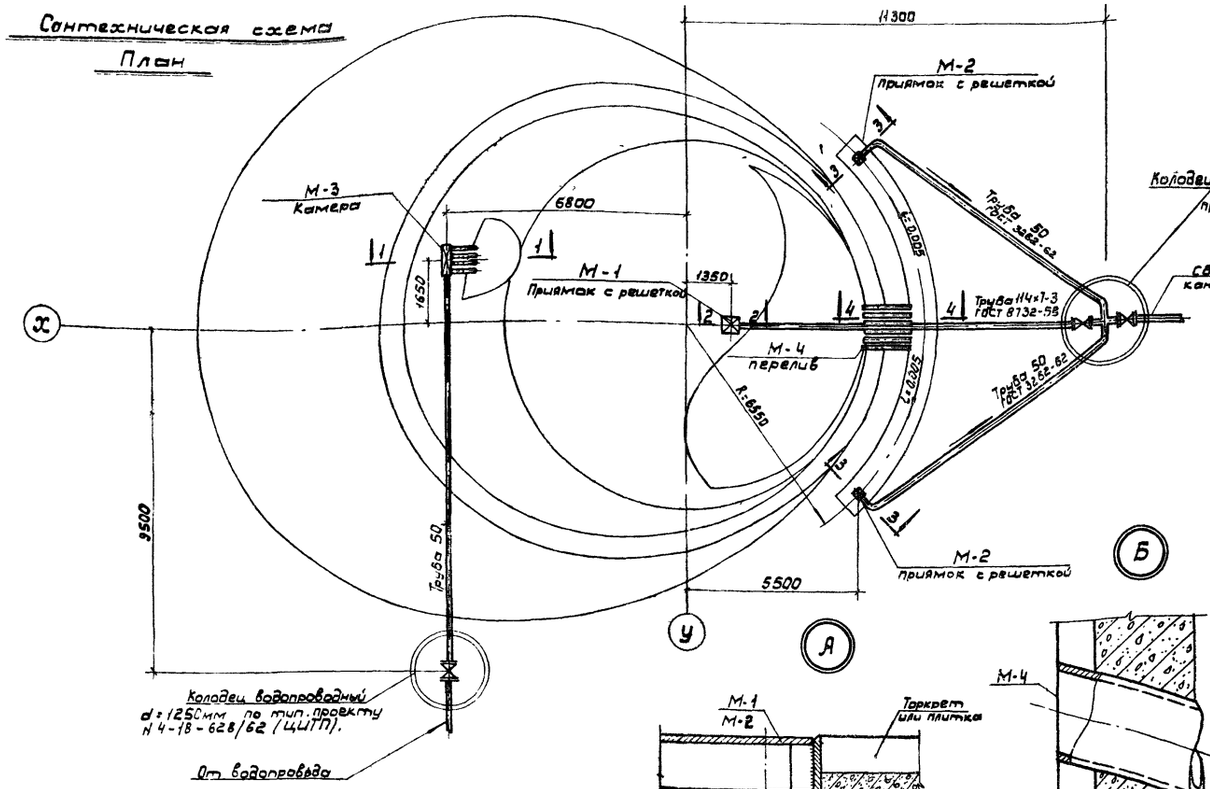

Гидрозатвор

М 1:20

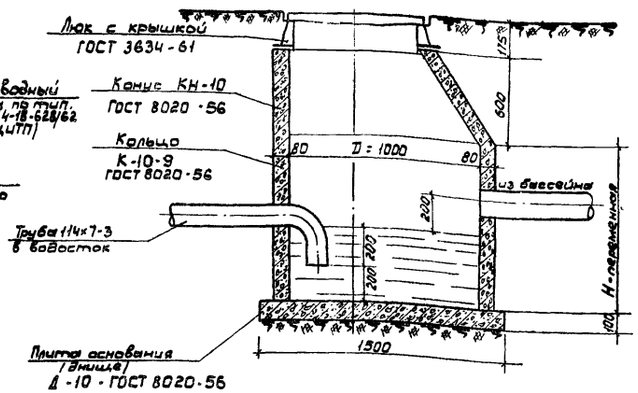

По 5-5

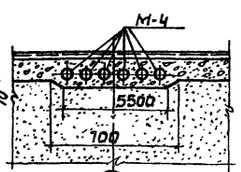

По 4-4

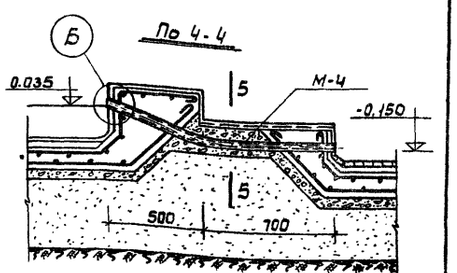

По 1-1

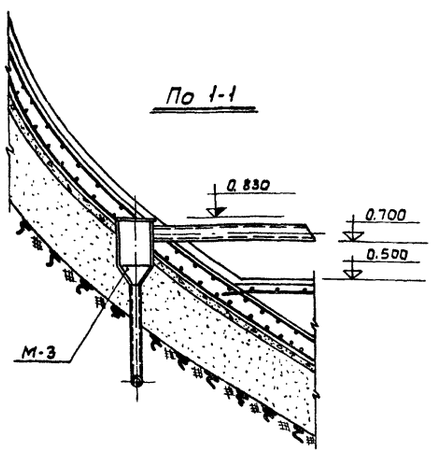

По 2-2

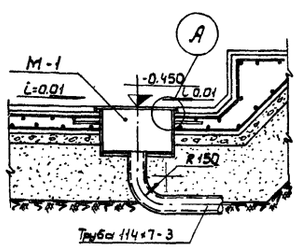

По 3-3

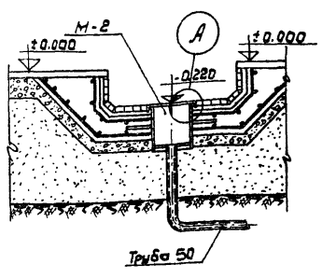

Экспликация

№№ п/п	Наименования	Сечение или ф мм	Ед. изм.	Кол.	Примечания
1.	Трубы стальные водогазопровод.	50	п.м	30	3262-62
2.	Трубы стальные бесшовные	114×7	-"-	10	8732-58
3.	Задвижки чугунные	50	шт	1	3046-бр
4.	—"— —"—	100	-"-	2	3046-бр
5.	Фланцы стальные приварные	50	-"-	2	1257-41
6.	—"— —"—	100	-"-	4	1257-41
7.	Марка М-1 приямок с решеткой	-"-	-"-	1	см. лист ВК-2
8.	Марка М-2 приямок с решеткой	-"-	-"-	2	см. лист ВК-2
9.	Марка М-3 камера	-"-	-"-	2	см. лист ВК-2
10.	Марка М-4 перелив	-"-	-"-	1	см. лист ВК-2
11.	Колодец водопроводный	1250	-"-	2	Н4-18-628/62 ЦИТП
12.	Гидравлический затвор	1500	-"-	1	сборные элементы

Плескательные бассейны с чередными устройствами детских площадок, площадок общественных садов и парков	Плескательный бассейн. Тип 1. Сантехническая схема. План. Сечения 1-1 по 5-5. Детали А и Б. Гидрозатвор. Экспликация.	Типовые проекты	Альбом	Лист	
		серия 320-28	I	ВК-1	1968г.

ЦНИИЭП (Госгражданстроя) г. Москва

Зам. гл. инж. Ермаков
Рук. маст. Лущий
Гл. эрх. пр. Ольчиков
Гл. инж. пр. Данциг
Ст. инжен. Кузнецова

Гл. инж. Ю. Н. Тихов
Нач. отд. Асеев
Гл. специалист Восточенский

Составил Зимин
Копировал Колобова
Проверил Гозерит

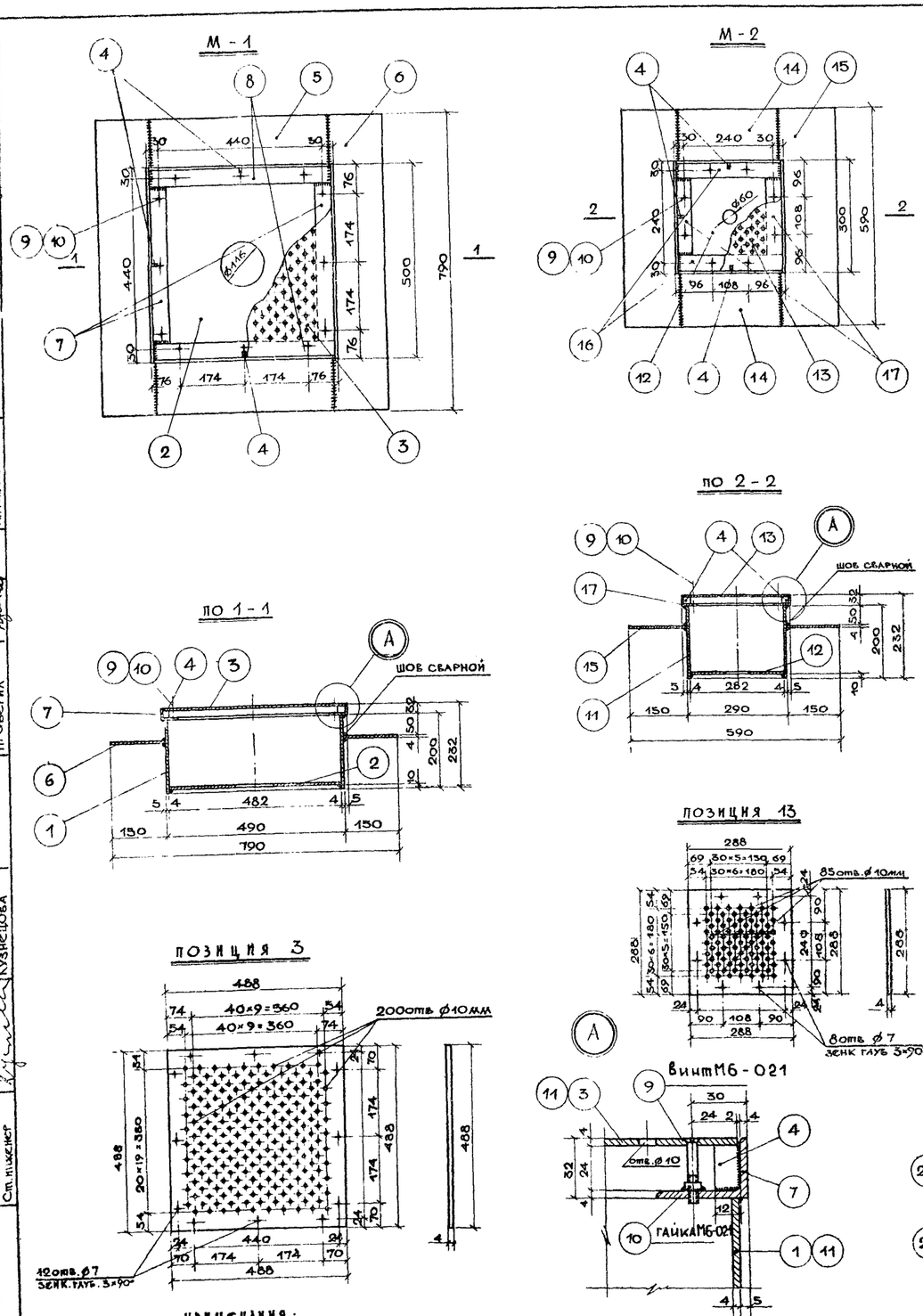

Спецификация металлических деталей								
Марка изд.	№№ поз.	Сечение или ⌀ мм	Длина 1 элемента мм	Количест. шт.	Общая длина м	Вес в кг 1 поз.	Вес в кг 1 марки	№ госта-
М-1	1	−200 × 4	1960	1	1.96	12.30		103 — 57
	2	−482 × 4	482	1	0.48	7.27		82 — 57
	3	−488 × 4	488	1	0.49	7.52		82 — 57
	4	−12 × 4	24	4	0.10	0.04		103 — 57
	5	−150 × 4	490	2	0.98	4.62		103 — 57
	6	−150 × 4	790	2	1.58	7.45		103 — 57
	7	L 50×32×4	500	2	1.00	2.49		8510 — 57
	8	L 50×32×4	492	2	0.98	2.44		8510 — 57
	9	Винт М-6	35	12	—	0.08		1490 — 62
	10	Гайка М-6	—	12	—	0.03	44.24	5915 — 62
М-2	4	−12 × 4	24	4	0.10	0.04		103 — 57
	9	Винт М-6	35	8	—	0.05		1490 — 62
	10	Гайка М-6	—	8	—	0.02		5915 — 62
	11	−200 × 4	1160	1	1.16	7.29		103 — 57
	12	−282 × 4	282	1	0.28	2.48		82 — 57
	13	−288 × 4	288	1	0.29	2.62		82 — 57
	14	−150 × 4	290	2	0.58	2.73		103 — 57
	15	−150 × 4	590	2	1.18	5.56		103 — 57
	16	L 50×32×4	292	2	0.58	1.44		8510 — 57
	17	L 50×32×4	300	2	0.60	1.49	23.72	8510 — 57
М-3	18	−250 × 4	1900	1	1.90	14.90		82 — 57
	19	−200 × 4	760	1	0.76	4.77		103 — 57
	20	−320 × 4	778	1	0.78	7.85		82 — 57
	21	труба 114×7	1000	4	4.00	43.40		8732 — 58
							70.92	
М-4	22	труба d=36	1235	6	7.41	36.10		3262 — 62
	23	⌀20 А-I	550	3	1.65	4.08	40.18	5781 — 61

Примечания:

1. Сварку производить электродами марки „Э-42", толщина сварных швов $h_ш$=3 мм.
2. Болт (9) и гайку (10) хромировать и цинковать.

Плескательные бассейны с игровыми устройствами для детских городков общественных садов и парков	Плескательный бассейн тип 1. Водопровод и канализация. Конструкция марок М-1, М-2, М-3, М-4. Спецификация металлических деталей.	Типовые проекты серия 320-28	Альбом I	Лист ВК-2	1968 г.

Проектировал Пьяных
Техник Петров
Ст. техник Штромберг
Копировал Штромберг
Проверил Крастошевский

Ермаков
Луцкий
Овчинников
Данциг
Кузнецова

Замга инж. инст.
Рук. маст. № 5
Гл. арх. проекта
Гл. инж. проекта
Ст. инженер

ЦНИИП градостроительства г. Москва

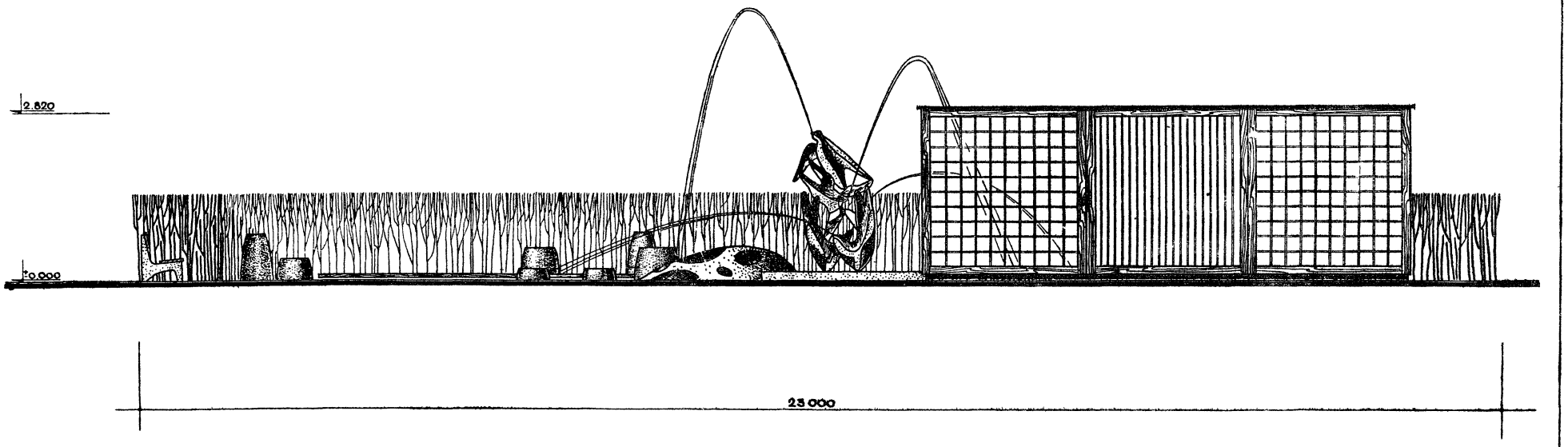

ПЛЕСКАТЕЛЬНЫЕ БАССЕЙНЫ С ИГРОВЫМИ УСТРОЙСТВАМИ ДЛЯ ДЕТСКИХ ГОРОДКОВ ОБЩЕСТВЕННЫХ САДОВ И ПАРКОВ	Плескательный бассейн. Тип 2. Фасад по „А"	ТИПОВЫЕ ПРОЕКТЫ серия 320-28	АЛЬБОМ I	ЛИСТ АС-1	1968

ЦНИИ ГРАДОСТРОИТЕЛЬСТВА г. МОСКВА

Зам. гл. инж. ин-та — Ермаков
Рук. маст. № 5 — Луцкий
Гл. арх. пр. — Обчинников
Гл. инж. пр. — Данциг

Исполнитель — Копировал — Скопинцев, Штромберг

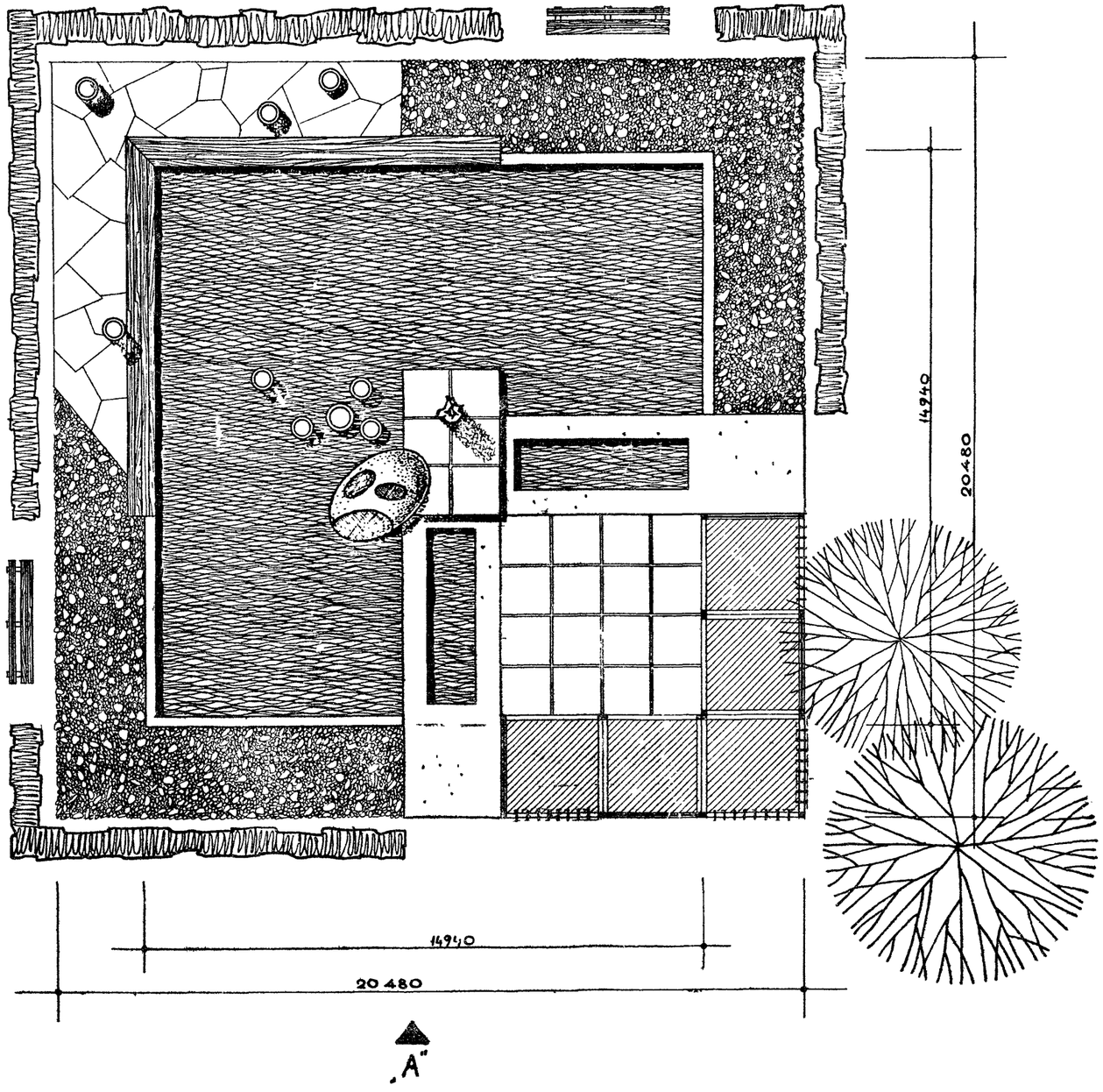

ПЛЕСКАТЕЛЬНЫЕ БАССЕЙНЫ С ИГРОВЫМИ УСТРОЙСТВАМИ ДЛЯ ДЕТСКИХ ГОРОДКОВ ОБЩЕСТВЕННЫХ САДОВ И ПАРКОВ	Плескательный бассейн. Тип 2. План.	ТИПОВЫЕ ПРОЕКТЫ серия 326-28	АЛЬБОМ I	ЛИСТ АС-2	1968г.

ЦНИИП ГРАДОСТРОИТЕЛЬСТВА г. МОСКВА

Зам. гл. инж. ин-та — Ермаков
Рук. маст. №5 — Луцкий
Гл. арх. проекта — Овчинников
Гл. инж. проекта — Данциг

Исполнитель — Скопинцев
Копировал — Штромберг

План
М 1:100

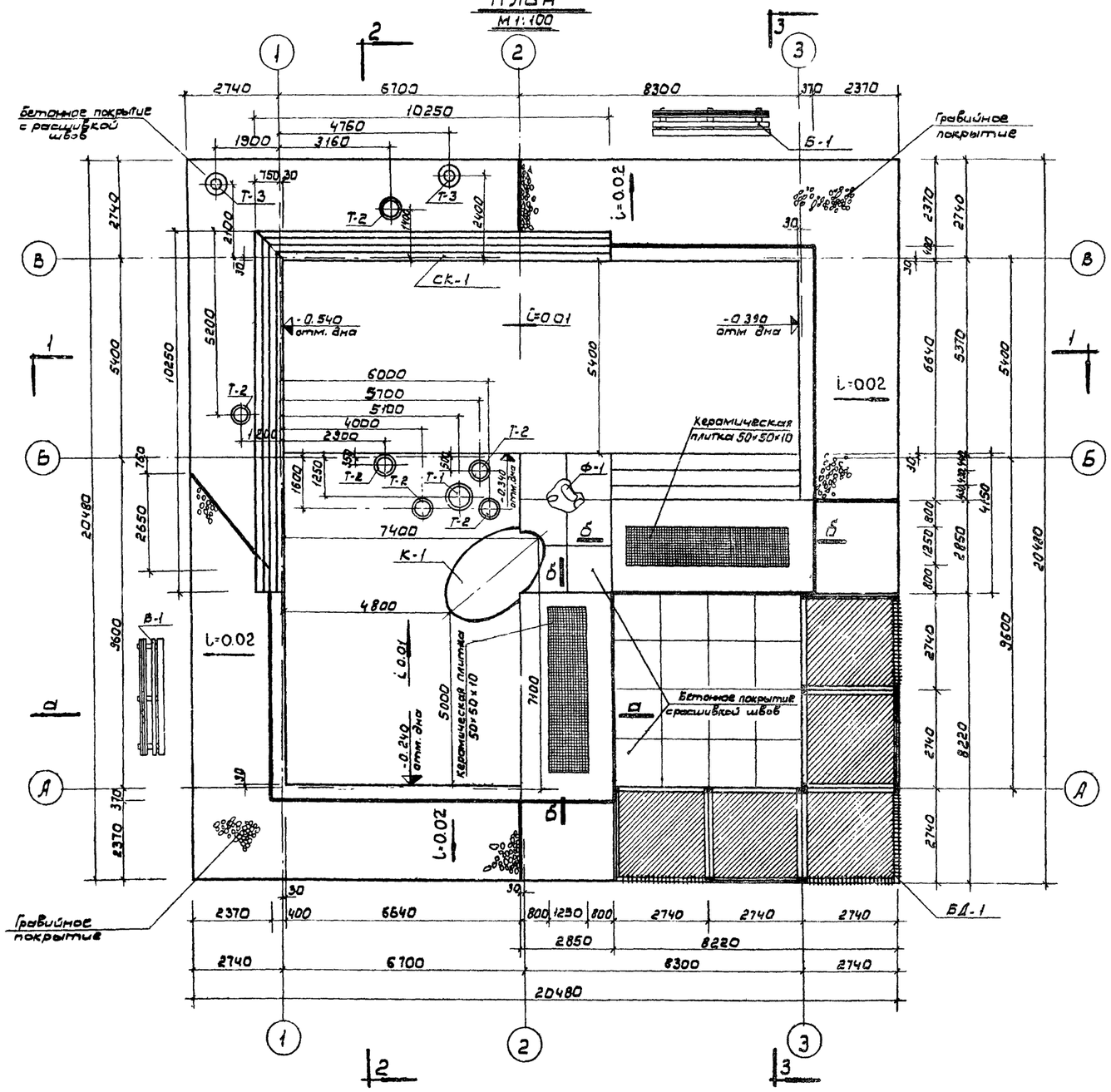

Экспликация

№№ п/п	Наименование элементов	Марка элем.	Колич. шт.	№№ листов рабочих черт
1.	Скамья	Б-1	2	
2.	Беседка	БД-1	5	АС-15 ÷ 23
3.	Деревянный настил	СК-1	1	АС-13
4.	Декоративный камень	К-1	1	АС-11
5.	Цветовые тумбы	Т-1	1	АС-12
		Т-2	6	
		Т-3	2	
6.	Декоративное фонтанирующее устройство /птицы/	Ф-1	1	

Примечания:

1. Разрезы 2-2 и 3-3 см. на листе АС-5.
2. Сечения по а-а и б-б на листе АС-4.
3. Разрез 1-1 см. на листе АС-4.

Плескательные бассейны с игровыми устройствами для детских городков, общественных садов и парков.	Плескательный бассейн. Тип 2. План. Экспликация.	Типовые проекты серия 320-28	Альбом I	Лист АС-3.	1968г

ЦНИИЭП градостроительства г. Москва

Гл. инж. пр. Ланцов
Гл. арх. пр. Обухников
Рук. маст. Луцкий
Зам. гл. инж. пр. Ермаков
Исполнил Котцова
Гл. спец. Гребенюк
Гл. арх. Петров
Рук. сект. Асеева
Гл. спец. Хрустошевский

Разрез по 1-1
М1:50

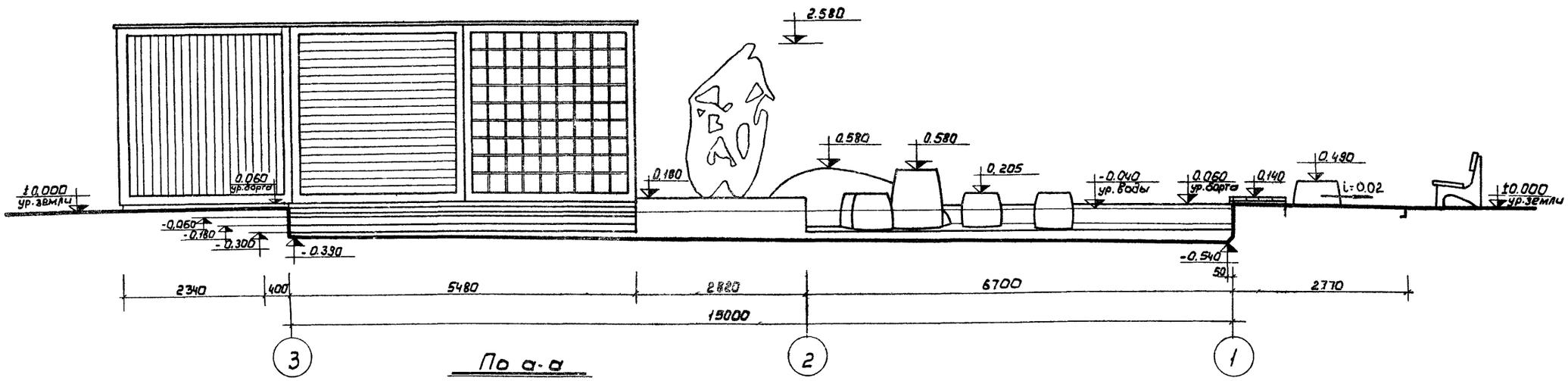

По а-а
М1:50

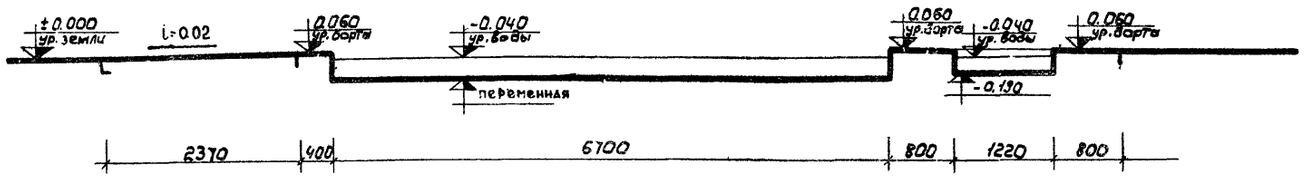

По б-б
М1:50

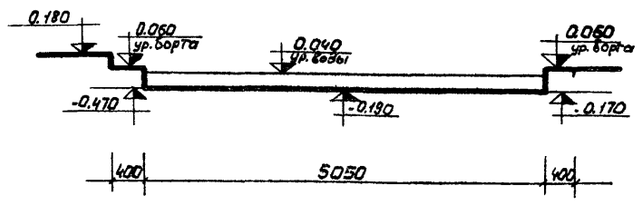

Плескательные бассейны с игровыми устройствами для детских городков, общественных садов и парков.	Плескательный бассейн. Тип 2. Разрез по 1-1. Сечения по а-а; б-б.	Типовые проекты серия 320-28	Альбом I	Лист АС-4	1968г.

ЦНИИП Градостроительства г. Москва

Зам. зл. инж. Ермаков
Рук. маст. Луцкий
Гл. арх. пр. Овчинников
Гл. инж. пр. Ланцыг
Техник Петров
Копировала Асеева
Проверил Красташевский

Разрез по 2-2

М 1:50

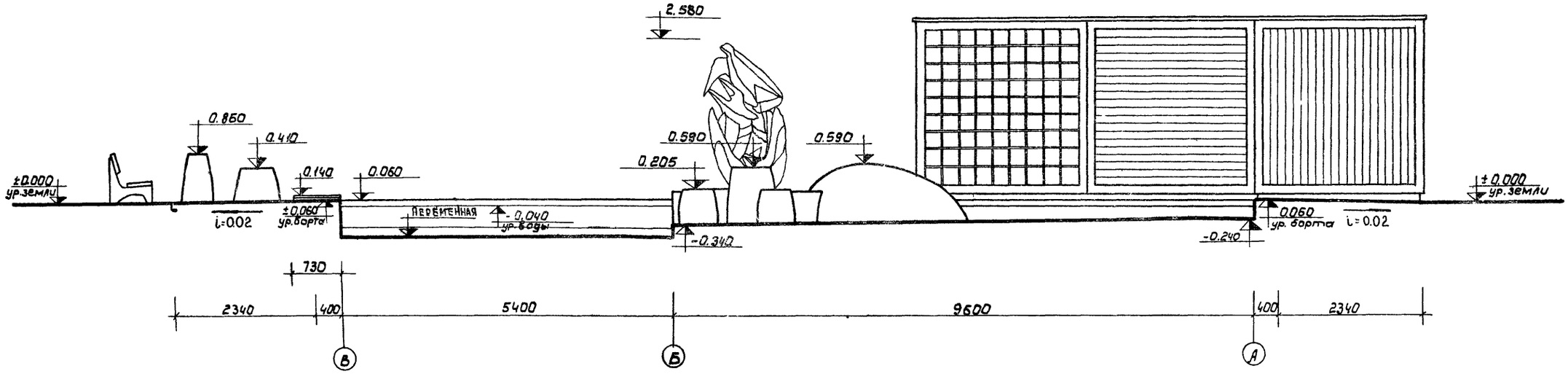

Разрез по 3-3

М 1:50

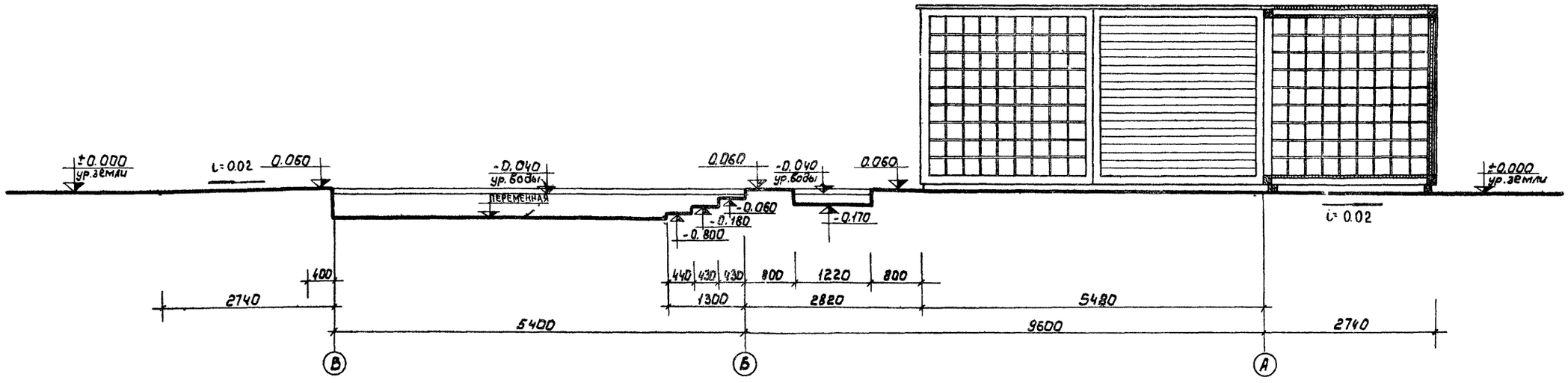

Плескательные бассейны с игровыми устройствами для детских городков общественных садов и парков	Плескательный бассейн. Тип 2. Разрезы по 2-2 и 3-3.	Типовые проекты серия 320-28	Альбом I	Лист АС-5	1968г

ЦНИИП Градостроительства г. Москва

Зам.гл.инж. Ермаков
Рук.мастер. Луцкий
Гл.арх.пр. Овчинников
Гл.инж.пр. Данциг

Техник Петров
Копировала Алеева
Проверил Крестошевский

План земляных работ

м 1:100

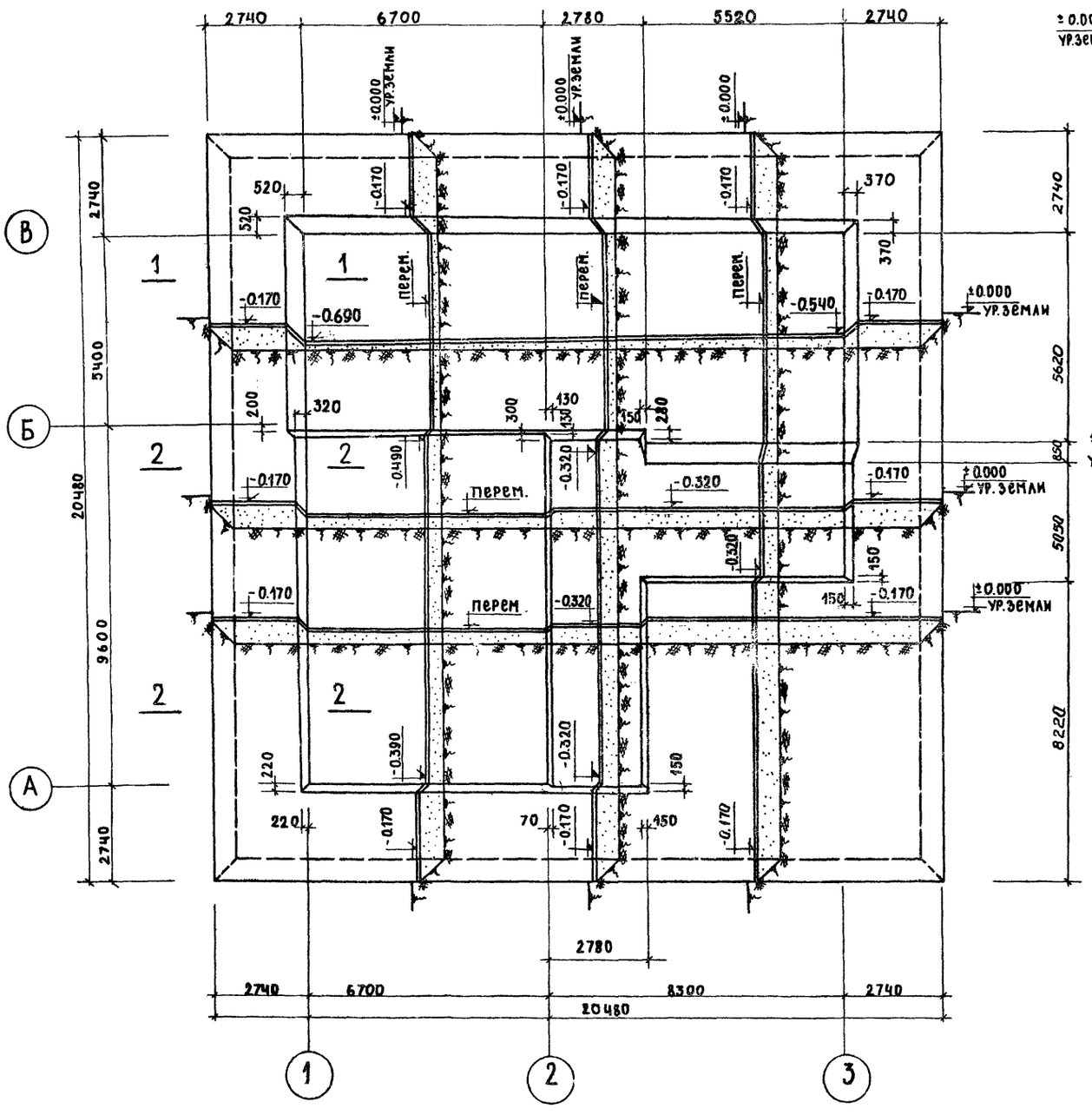

по 1-1

м 1:20

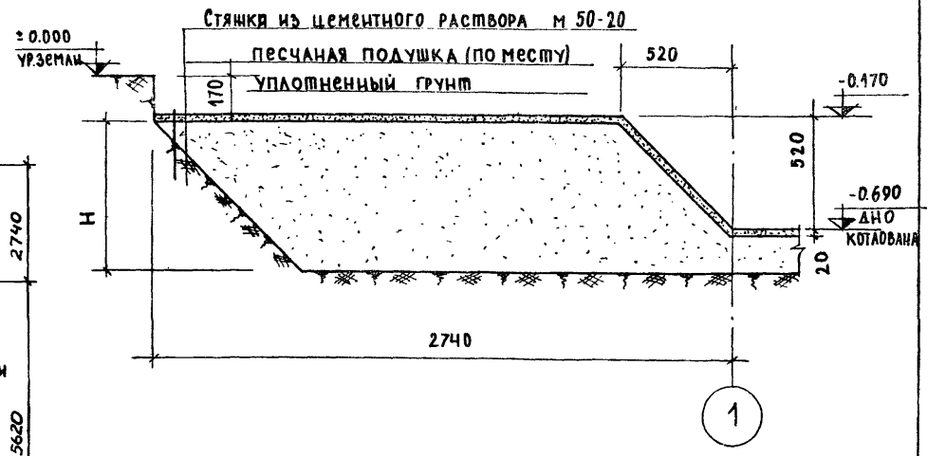

по 2-2

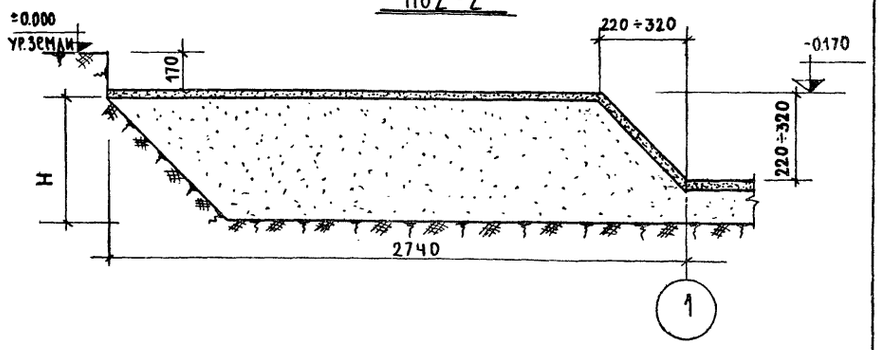

Примечания:

1. Верхняя поверхность цементной стяжки служит днищем опалубки для железобетонной плиты.
2. Толщина песчаной подушки „Н" определяется проектом привязки.
3. Расход цементного раствора на стяжку см. на листе АС-7

ЦНИИП градостроительства г. Москва			
Зам. гл. инж.	Ермаков	Исполнитель	Надточий
Рук. маст.	Луцкий	Копировал	Каревская
Гл. арх. пр.	Овчинников	Проверил	Константиевский
Гл. инж. пр.	Данциг		

Плескательные бассейны с игровыми устройствами для детских городков общественных садов и парков	Плескательный бассейн, тип 2. План земляных работ. Сечения 1-1 и 2-2	Типовые проекты	Альбом	Лист	1968г.
		серия 320-28	I	АС 6	

Опалубочный план

М 1:100

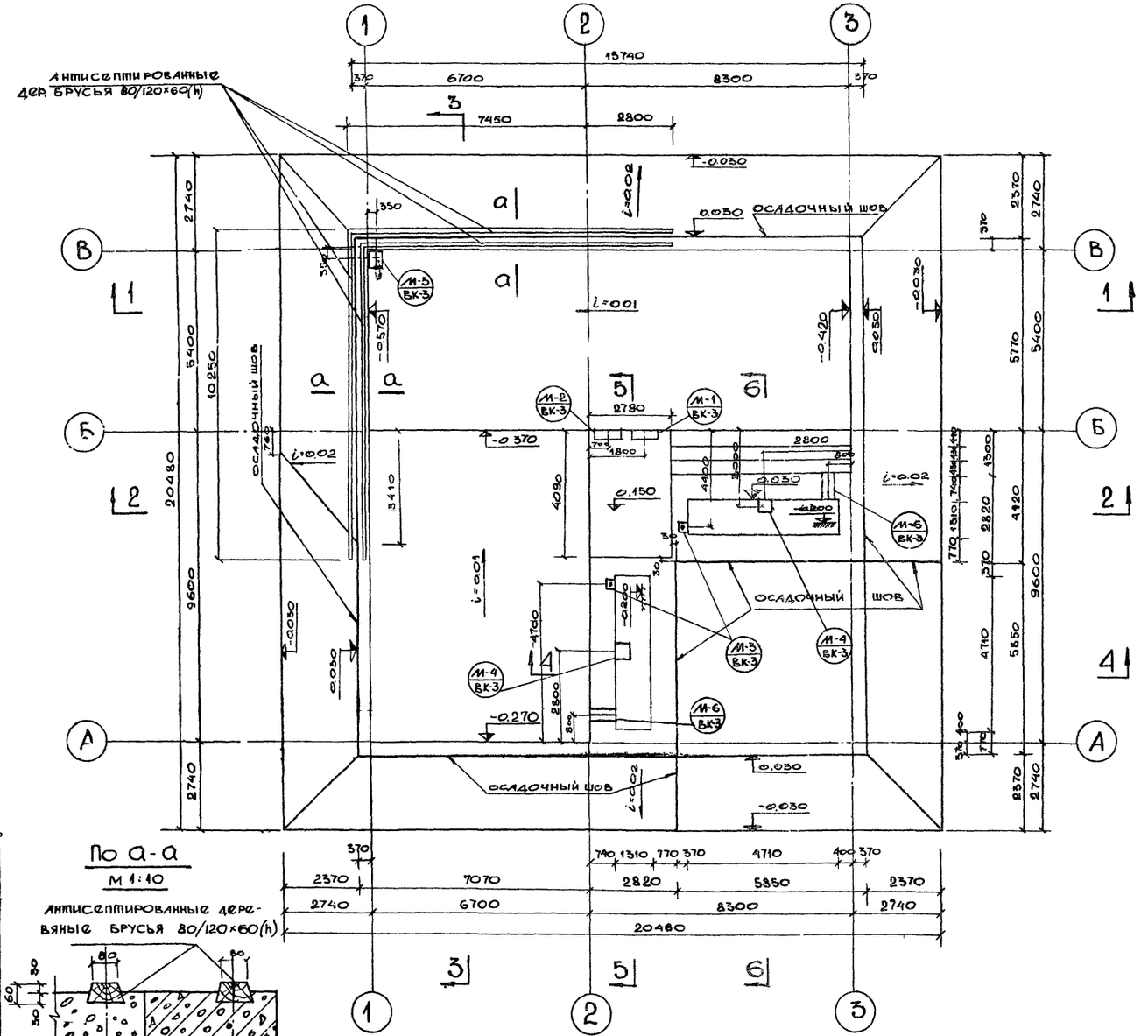

По а-а

М 1:10

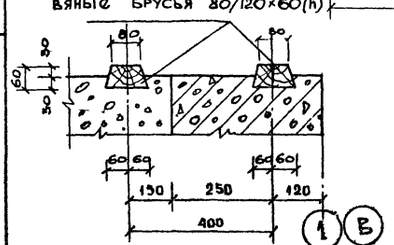

Расход материалов на бассейн

N N по пор.	Наименование материалов	Ед. изм.	Кол. ед.	N ГОСТ-а
1.	Бетон монолитный М-100 (подготовка покрытия)	$м^3$	41.22	—
2.	Бетон монолитный марки „200" (ванна)	$м^3$	38.5	—
3.	Бетон монолитный марки „200" (камень)	$м^3$	2.37	—
4.	Бетон сборный марки „200" (игровые тумбы)	$м^3$	0.65	—
5.	Арматура горячекатаная круглая гладкая кл. А-I	кг	8.71	2590-57
6.	Сетка сварная рулонная 100/100/3/3 А I	кг	20.91	8478-66
7.	Сетка сварная рулонная 150/150/9/9 А III	кг	1722.5	8478-66
8.	Сетка проволочная тканая № 10	кг	310.0	12184-66
9.	Цем. раствор М-50 (корка толщ. 20 мм по песчаной подушке	$м^2$	441.0	—
10.	Цем раствор марки „200" (покрытие толщ. 30 мм)	$м^2$	133.6	—
11.	Цементно-песчаный раствор М-200 состав с уплотняющими добавками (гидроизоляция)	$м^2$	258.8	—
12.	Гравий (покрытие)	$м^3$	2.52	—
13.	Керамические облицовочные плитки 50×50×10 на цем. раств.	$м^2$	12.3	6787-53
14.	Древесина, сосна II кат. (дерев. настил)	$м^3$	0.83	8486-66
15.	Шурупы с потайной головкой 8×70	кг	1.97	1145-60

Примечания:

1. Сечения 1-1, 2-2, 3-3, 4-4, 5-5 и 6-6 см. на листе АС-8.
2. Расход материалов на беседку БД-1 см. на листе АС-17.
3. Расход материалов на камеру управления см. на листе ВК-4

Плескательные бассейны и игровыми устройствами для детских городков общественных садов и парков.	Плескательный бассейн. Тип 2. Опалубочный план. Расход материалов на бассейн.	Типовые проекты серия 320-28	Альбом I	Лист АС-7	1968 г.

ЦНИИП градостроительства г. Москва

Зам. гл. инж. ин. — Ермаков; Рук. маст. — Луцкий; Гл. арх. пр. — Овчинников; Гл. инж. пр. — Данциг; Рук. гр. инж. — Крастошевский

Исполнитель — Ермаков; Копировал — Луцкий; Проверил — Овчинников; Данциг; Крастошевский

Надточий — Прокофьева; Крастошевский

По 1-1

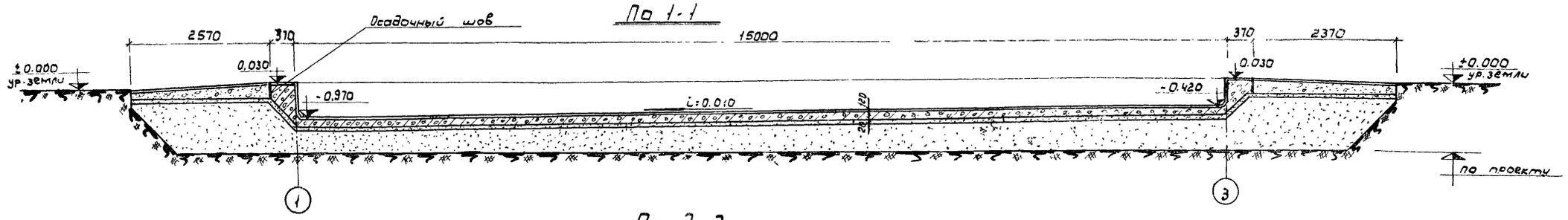

По 2-2

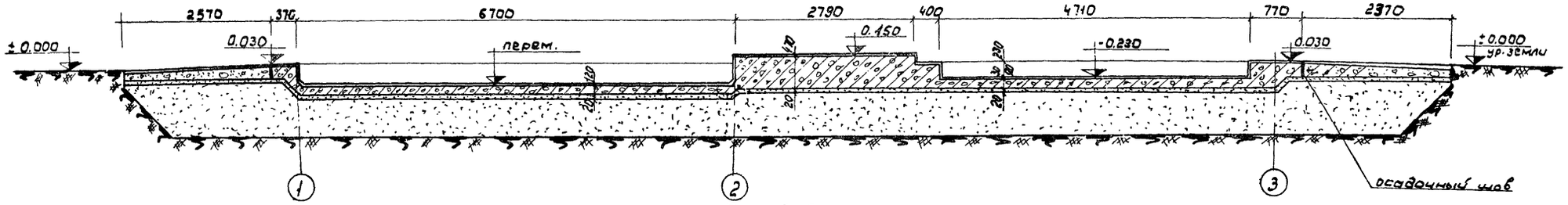

По 3-3

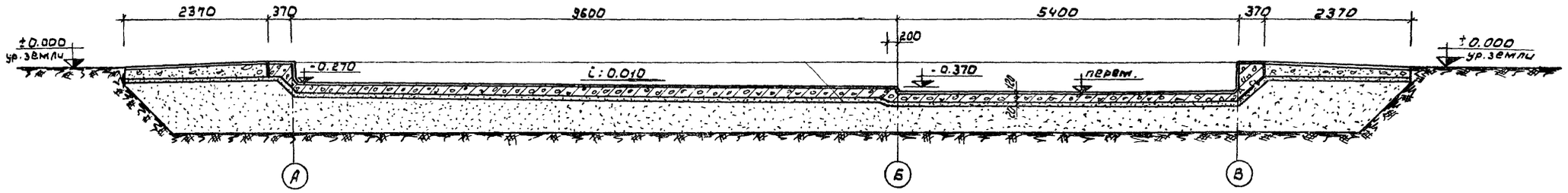

По 4-4

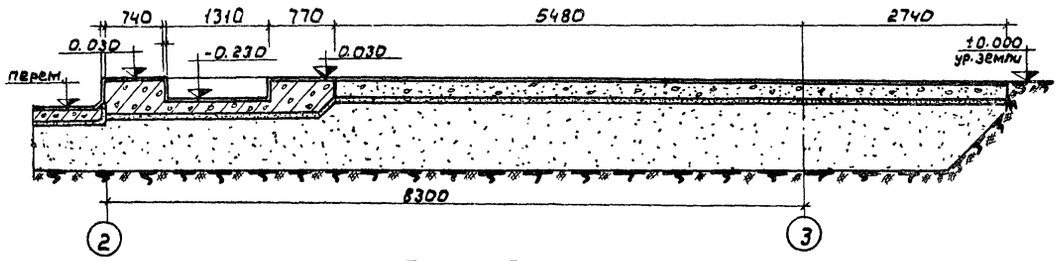

По 5-5

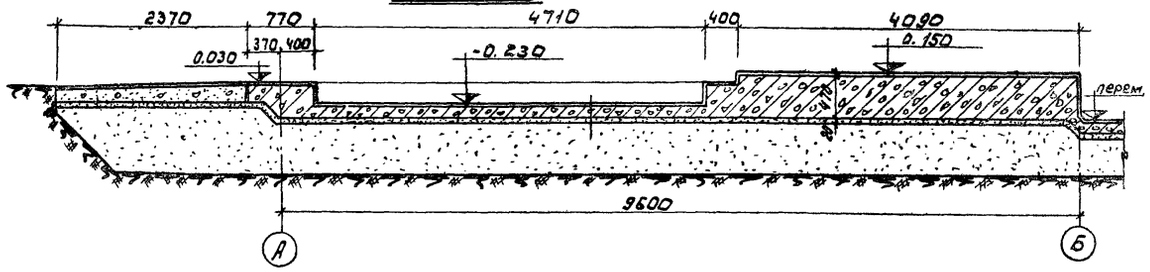

По 6-6

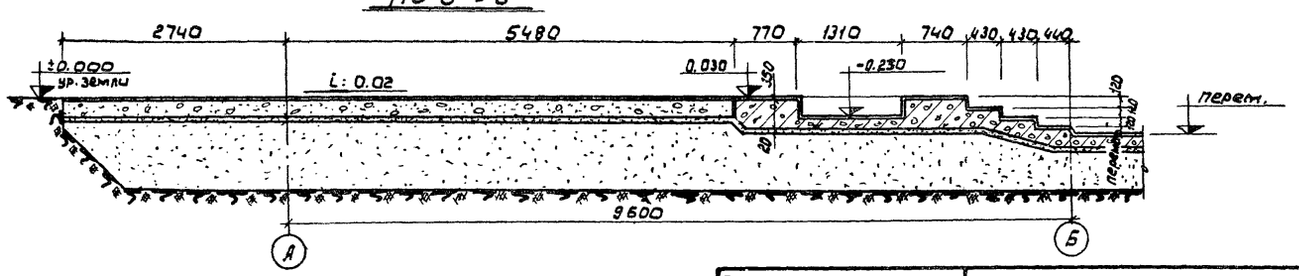

Примечания

1. Места сечений см. на опалубочном плане - /лист АС-7/.
2. Размеры и отметки относятся к опалубке бетонных конструкций.

Плескательные бассейны с игровыми устройствами для детских городков общественных садов и парков.	Плескательный бассейн. Тип 2. Опалубочный чертеж. Сечения по 1-1, 2-2, 3-3, 4-4, 5-5 и 6-6	Типовые проекты	Альбом	Лист	1968г.
		серия 320-28	I	АС-8	

ЦНИИП Градостроительства г. Москва

Нач. Лиц Нудельман
Нач. отд. Асеева
Гл. арх. пр. Кочетова
Гл. инж. пр. Шубина
Рук. мет. Ермакова
Исполнит. Котырева
Подерил Обучикова
Данцига

Арматурный план ванны

М 1:100

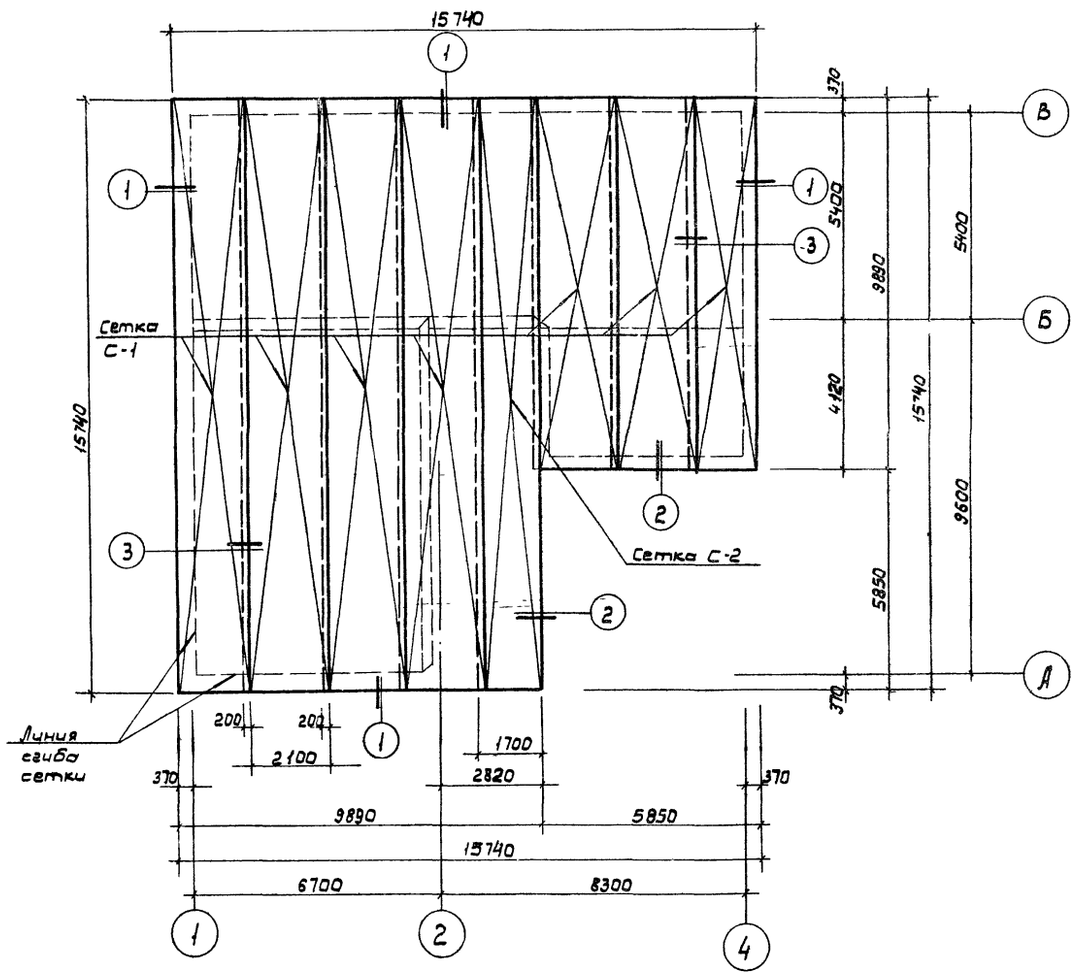

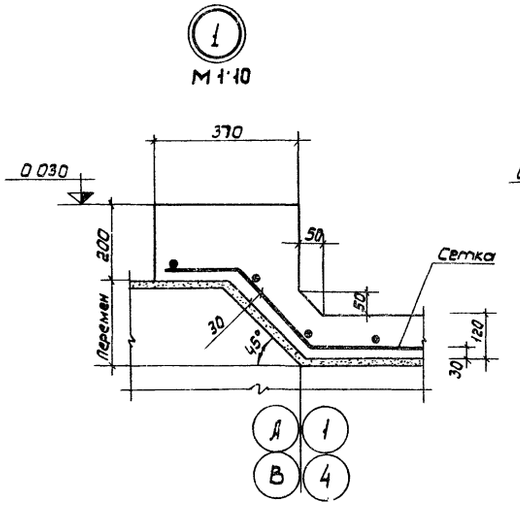

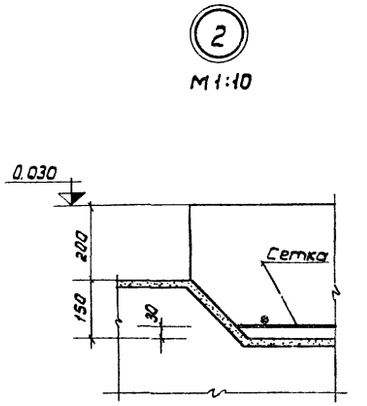

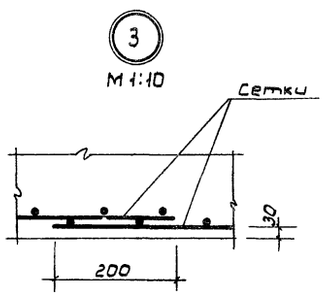

Спецификация арматуры.						
Марка изделия	Наименование изделия	Арматура	Длина сеток М	Вес кг 1 п.м.	Вес кг Общий	ГОСТ
С-1	Сетка сварная 150/150/9/9 В=2300	Ф9 АIII	95,2	16,8	1600,0	8478-66
С-2	То-же В=1700	Ф9 АIII	16,15	12,5	201,0	8478-66

Примечания

1. Арматурные сетки сгибать по форме днища ванны по месту.

Плескательные бассейны с игровыми устройствами для детских городков, общественных садов и парков	Плескательный бассейн. Тип 2. Арматурный план ванны. Детали 1,2,3. Спецификация арматуры:	Типовые проекты серия 320-28	Альбом I	Лист АС-9	1968

ЦНИИП Градостроительства г. Москва

Зам. гл. инж. Ермаков
Рук. маст. Луцкий
Гл. арх. пр. Овчинников
Гл. инж. пр. Данциг

Исполнит. Колировала Проверил

Нальточий Асеева Крастошевский

Маркировочный план покрытий бассейна

М 1:100

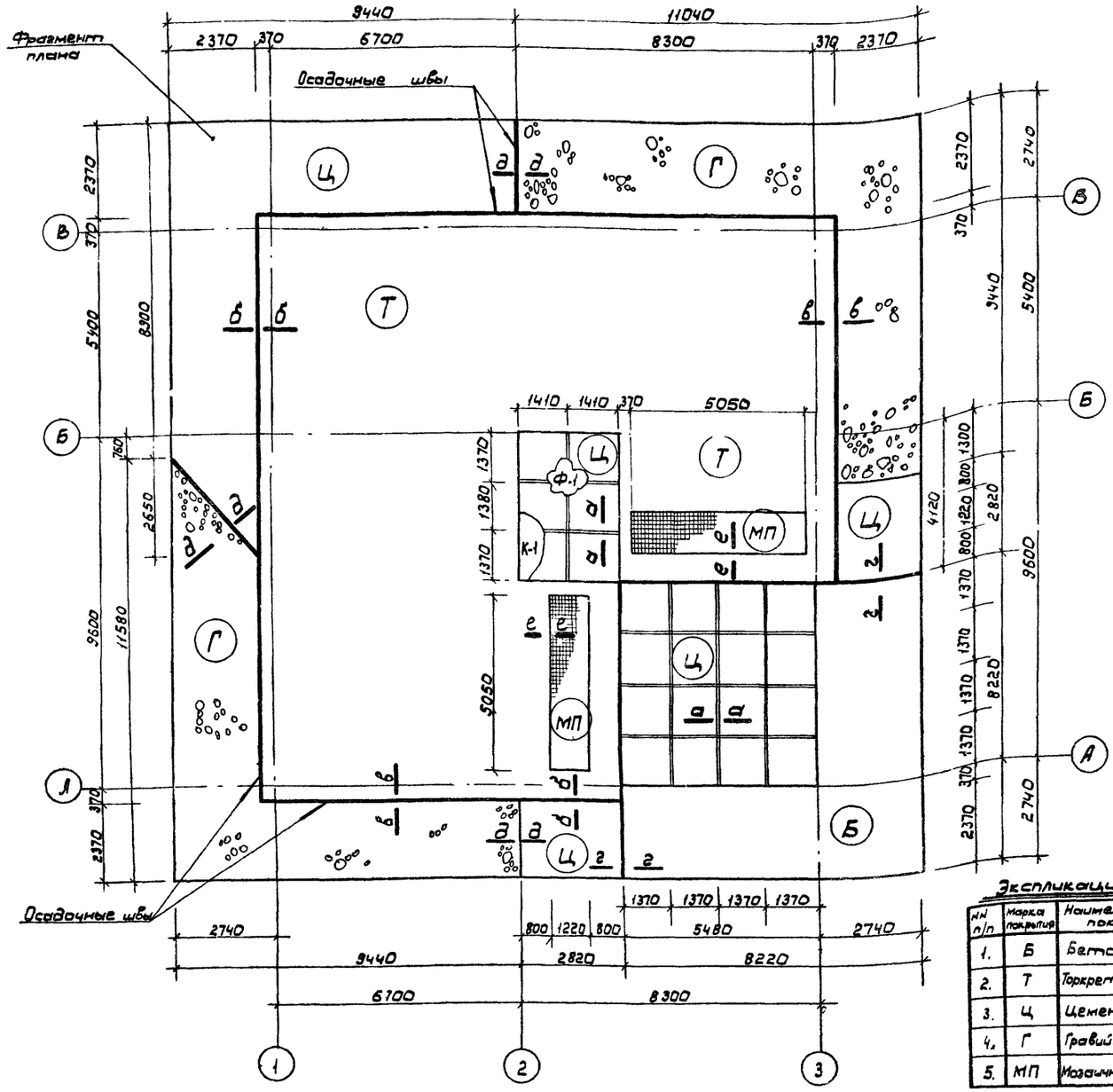

Фрагмент плана

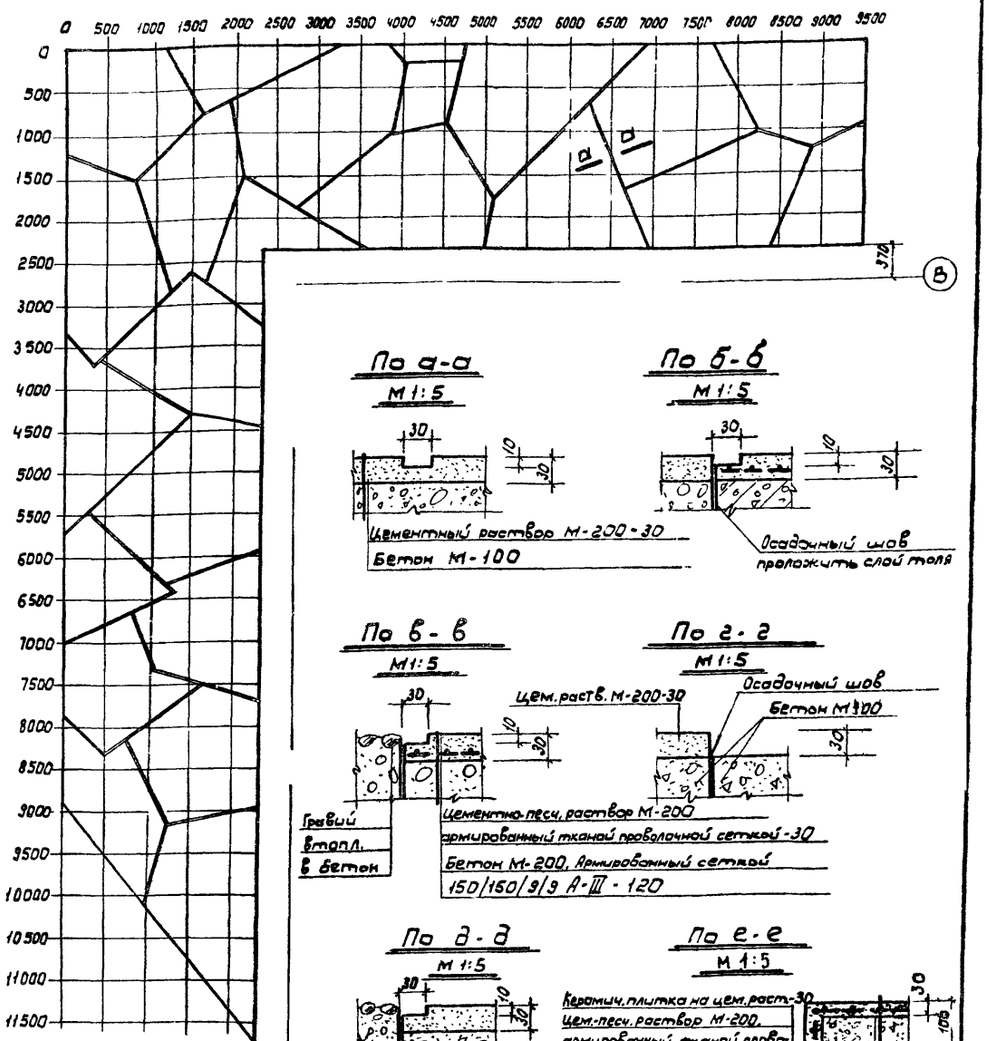

Экспликация покрытий

№№ п/п	Марка покрытия	Наименование покрытия	Площ. м²	Примечания
1.	Б	Бетонное	37.5	Без стяжки
2.	Т	Торкретированное	202.2	
3.	Ц	Цементное	96.1	
4.	Г	Гравийное	84.0	
5.	МП	Мозаичная плитка	12.30	

По а-а

М 1:5

По б-б

М 1:5

По в-в

М 1:5

По г-г

М 1:5

По д-д

М 1:5

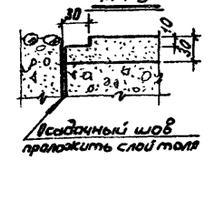

По е-е

М 1:5

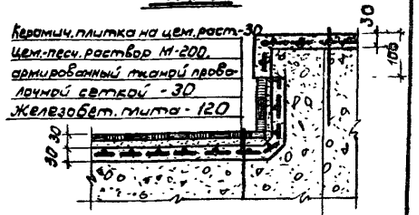

Цем.-песч. раствор М-200, армированный тканой проволочной сеткой - 30
Монолитный железобетон.

Примечания

1. Расход материалов на покрытия см. на листе АС-7.
2. Поверхности покрытий типов Б, Т и Ц зажелезнить железными щетками.

Плескательные бассейны с игровыми устройствами для детских площадок общественных садов и парков

Плескательный бассейн. Тип 2. Конструкция покрытий

Типовые проекты	Альбом	Лист	
серия 320-28	I	АС-10	1968г.

ЦНИИП Градостроительства г. Москва

Нач. арх. Ковтушевский
Гл. инж. Кольцов
Гл. арх. пр. Прозвоил
Рук. маст. Ефимов
Гл. арх. пр. Данилов
Гл. инж. пр. Шварц
Исполнит. Ефимов, Лукьянов, Ульянов, Данилов

Декоративный камень К-1

План

М 1:20

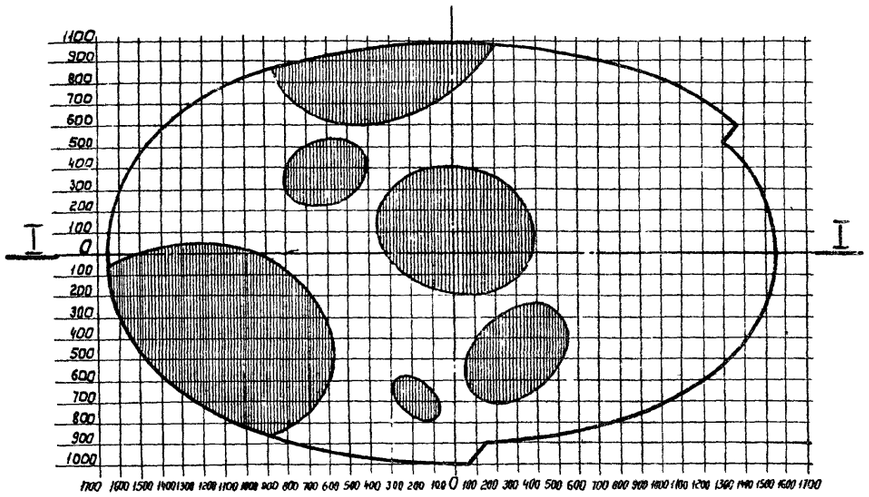

По а-а

М 1:20

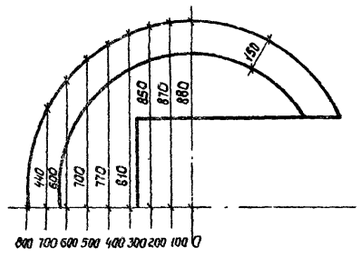

По б-б

М 1:20

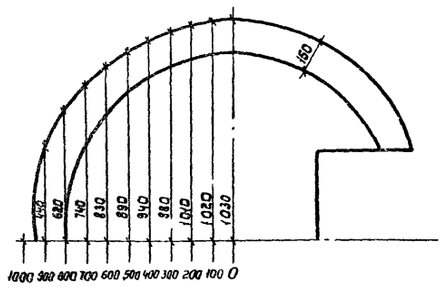

По в-в

М 1:20

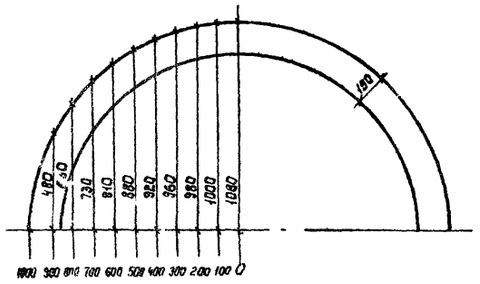

По г-г

М 1:20

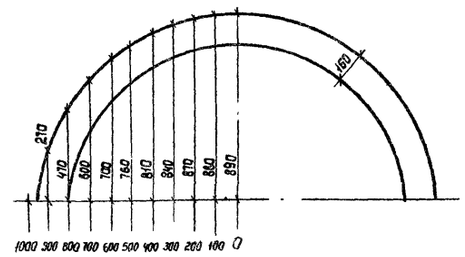

По д-д

М 1:20

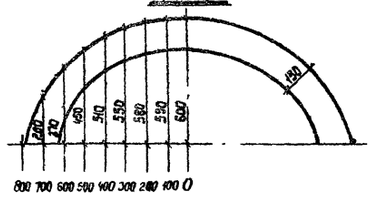

По I-I

М 1:20

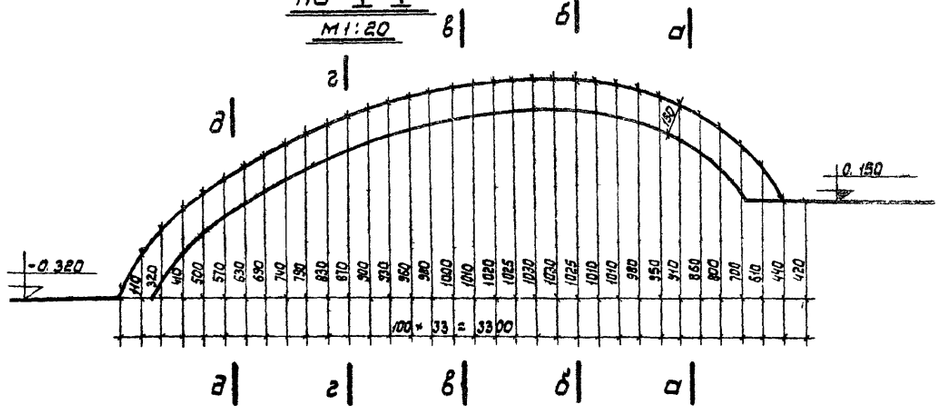

Примечания.

1. Поверхность бетонного камня К-1 покрывается цветной мозаичной керамической плиткой размерами 25×25×10 мм на цементном растворе М-100.
2. Заштрихованные овалы на плане камня — плитка более яркая или более темная по цвету.

Расход бетона М-200 — 2,37 м³.

Плескательные бассейны с игровыми устройствами для детских городков общественных садов и парков	Плескательный бассейн. Тип 2. Конструкция декоративного камня К-1.	Типовые проекты серия 320-28	Альбом I	Лист АС-11	1968 г.

ЦНИИП Градостроительства г. Москва

Зам. гл. инж. им. — Ермаков
Рук. маст. — Лукий
Гл. арх. пр. — Овчинников
Гл. инж. пр. — Данциг
Рук. гр. инж. — Крастошевский

Исполнит. — Петров
Копировала — Асеева
Проверил — Крастошевский

Т-1

М 1:10

По 1-1

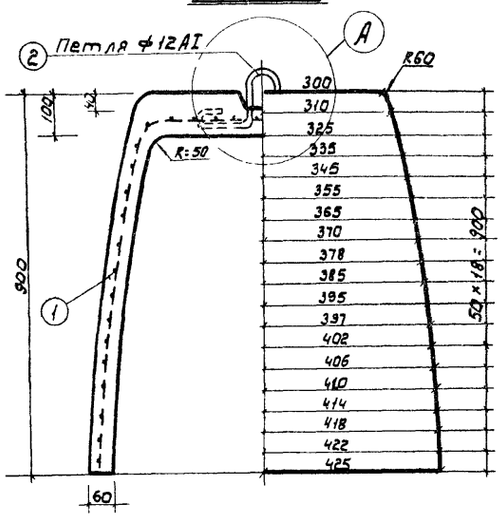

Т-2

М 1:10

По 2-2

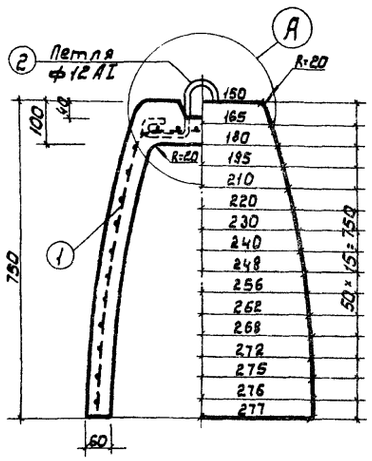

Т-2

М 1:10

По 3-3

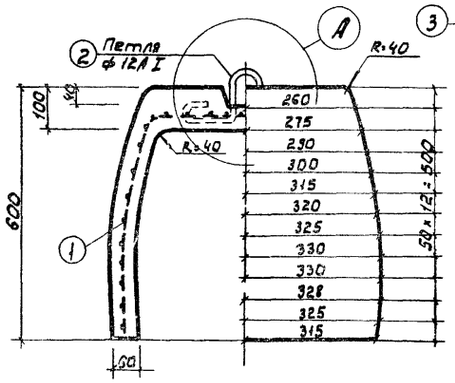

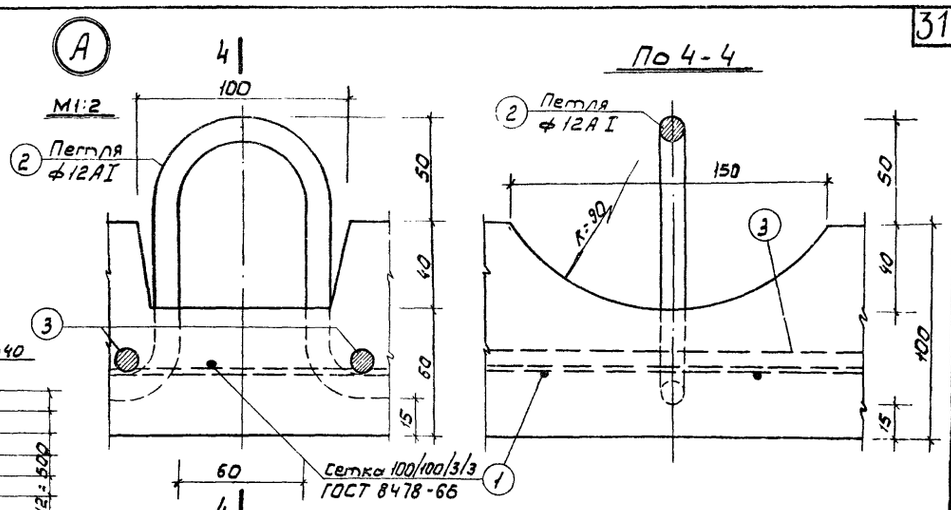

Поз. 2

М 1:5

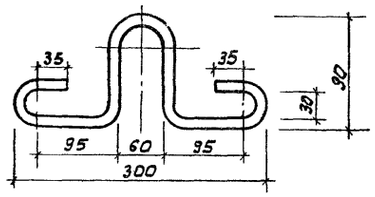

План

М 1:10

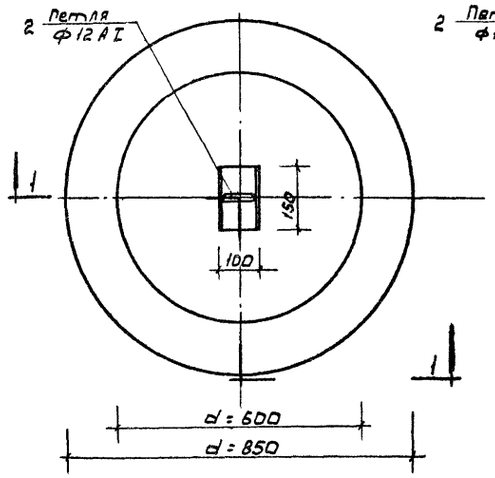

План

М 1:10

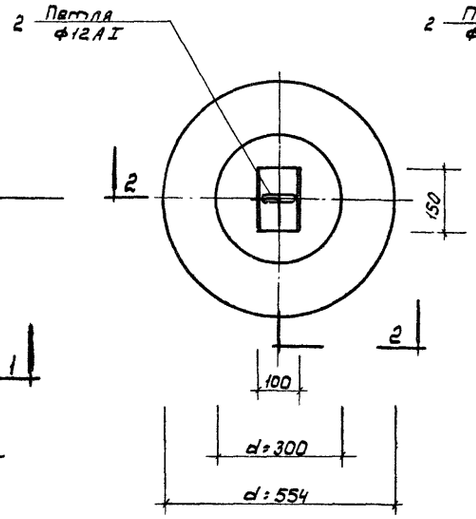

План

М 1:10

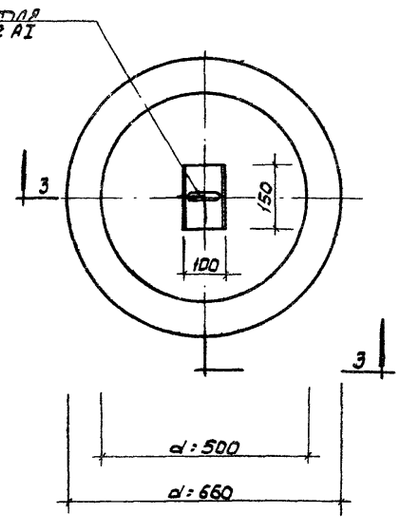

Спецификация арматуры

Марка изд.	№№ поз.	Фили сеч. элем. мм	Длина 1 элем. мм	Колич. элем. шт	Общая длина м	Вес в кг 1 поз.	Вес в кг Общий	№ ГОСТ-А
Т-1	1	Сетка В-1100 100/100/3/3 АI	2670	1	2.67	3.23	4.19	8478-66
	2	Петля ф12АI	585	1	0.59	0.52		2590-57
	3	ф12АI	250	2	0.50	0.44		2590-57
Т-2	1	Сетка В-1100 100/100/3/3 АI	1740	1	1.74	2.11	3,07	8478-66
	2	Петля ф12АI	585	1	0.59	0.52		2590-57
	3	ф12АI	250	2	0.50	0.44		2590-57
Т-3	1	Сетка В-1100 100/100/3/3 АI	2070	1	2.07	2.51	3.47	8478-66
	2	Петля ф12АI	585	1	0.59	0.52		2590-57
	3	ф12АI	250	2	0.50	0.44		2590-57

Примечания

1. При армировании монтажную петлю (поз. 2) завести за арматурную сетку (поз 1) и приварить к ней.
2. По окончании монтажа петлю срезать, выемку в верхнем основании тумбы заделать по месту бетоном марки „200".

Расход бетона

Марка изделия	Ед изм.	Колич.	Марка бетона
Т-1	м³	0.142	„200"
Т-2	-"-	0.060	„200"
Т-3	-"-	0.076	„200"

Плескательные бассейны с игровыми устройствами детских городков, общественных садов и парков

Плескательный бассейн. Тип 2.
Конструкция игровых тумб Т-1, Т-2 и Т-3.
Спецификация арматуры. Расход бетона.

Типовые проекты | Альбом | Лист | 1968г.
серия 320-28 | I | АС-12

ЦНИИП Градостроительства г. Москва

Гипрокоммунстрой, Гипрокоммунстрой, Объединение Данилов, Гипрокоммунстрой, Гипрокоммунстрой, Гипрокоммунстрой

Деревянный настил СК-1

М1:5

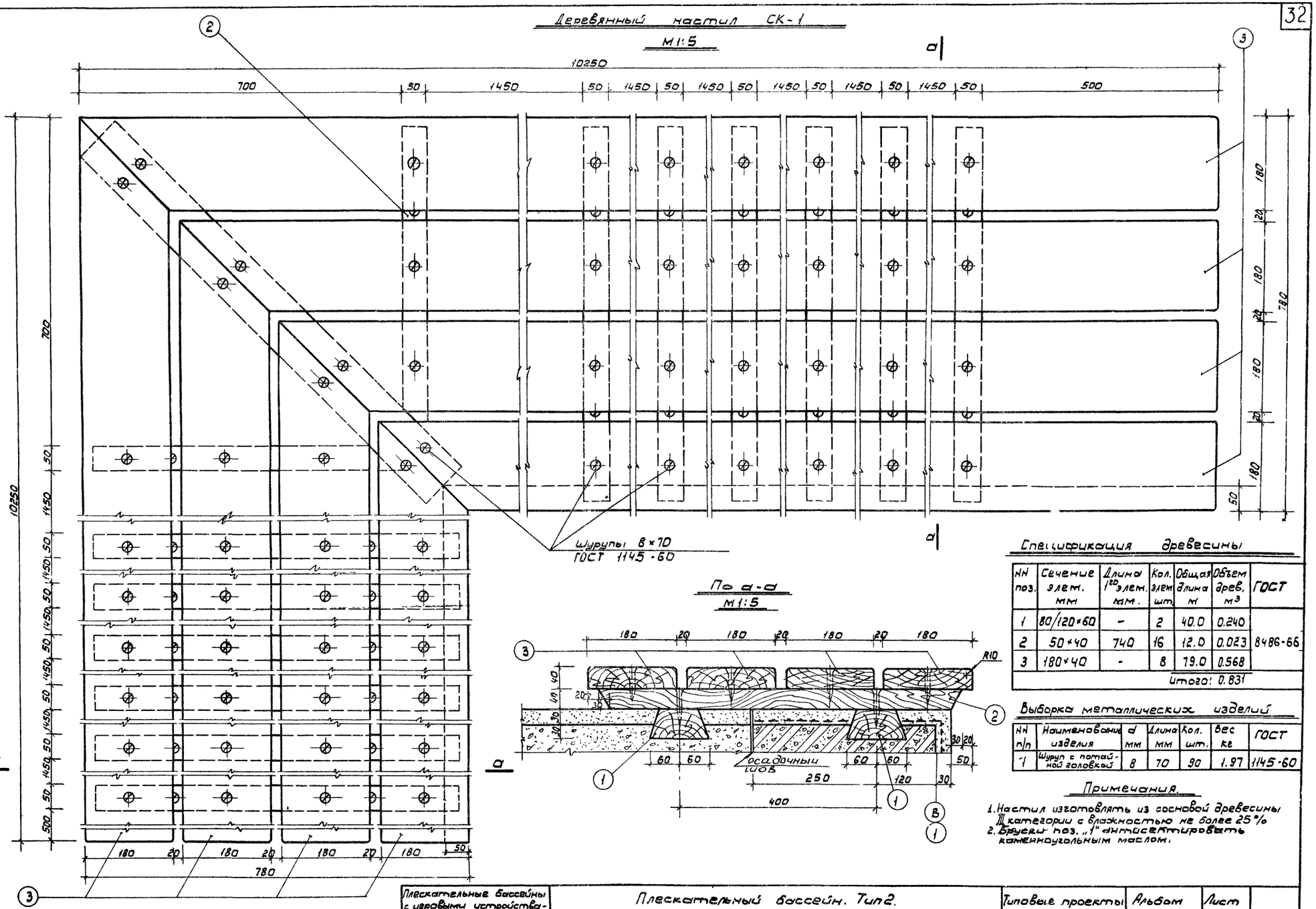

Спецификация древесины

NN поз.	Сечение элем. мм	Длина 1го элем. мм.	Кол. элем шт.	Общая длина м	Объем древ. м³	ГОСТ
1	80/120×60	-	2	40.0	0.240	
2	50×40	740	16	12.0	0.023	8486-66
3	180×40	-	8	79.0	0.568	
				Итого:	0.831	

Выборка металлических изделий

NN п/п	Наименование изделия	d мм	Длина мм	Кол. шт.	Вес кг	ГОСТ
1	Шуруп с потайной головкой	8	70	90	1.97	1145-60

Примечания.

1. Настил изготовлять из сосновой древесины III категории с влажностью не более 25%
2. Бруски поз. „1" антисептировать каменноугольным маслом.

Зам. гл. инж. инж.	Ермаков	Исполнит.	Петров		
Рук. маст.	Лукий	Копиров.	Асеева		
Гл. арх. пр.	Починников	Проверил	Кристошевский		
Гл. инж. пр.	Данциг				

ЦНИИП Градостроительства г. Москва

Плескательные бассейны с игровыми устройствами для детских городков общественных садов и парков	Плескательный бассейн. Тип 2. Конструкция деревянного настила СК-1. Спецификация древесины Выборка металлических изделий.	Типовые проекты серия 320-28	Альбом I	Лист АС-13	1968г.

Разрез 1-1
м 1:25

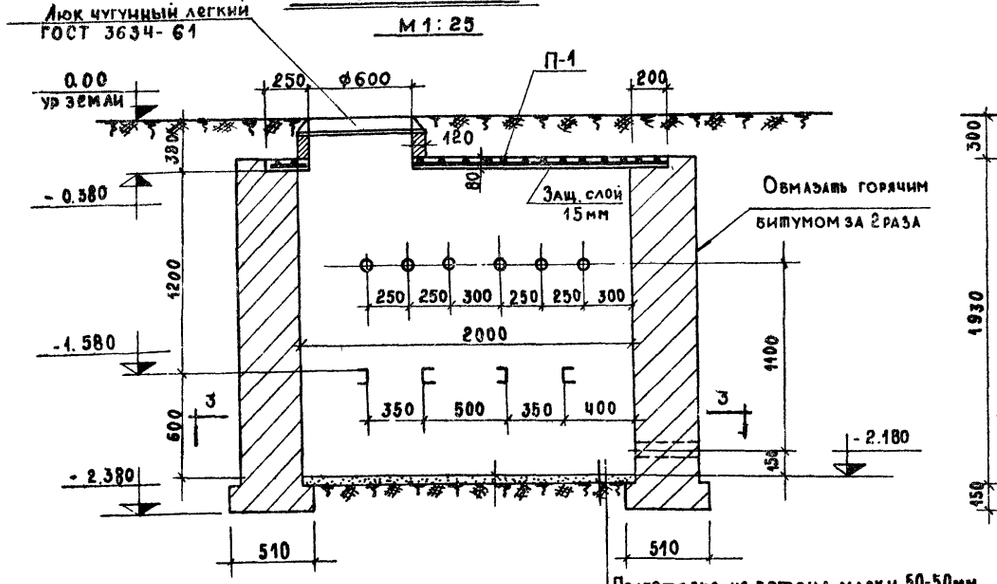

Разрез 2-2
м 1 25

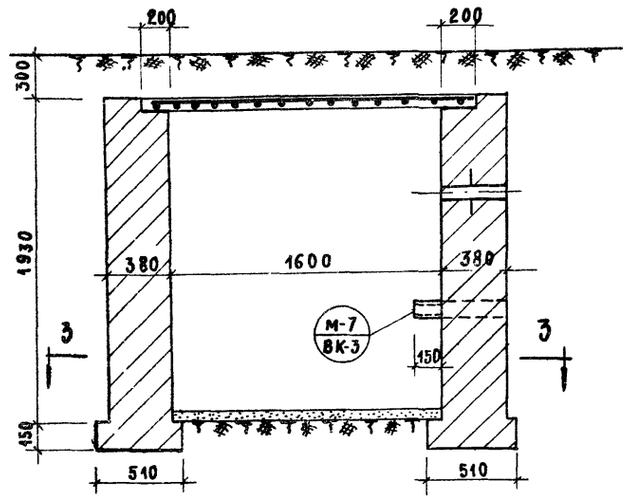

План по 3-3
м 1:25

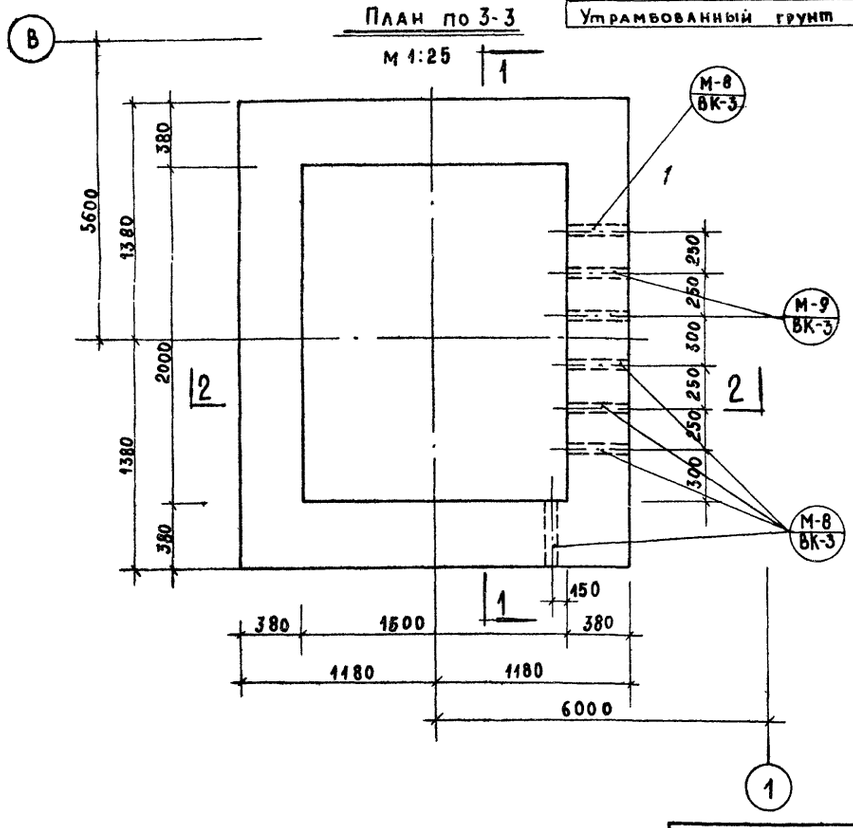

Армирование перекрытия
м 1:25

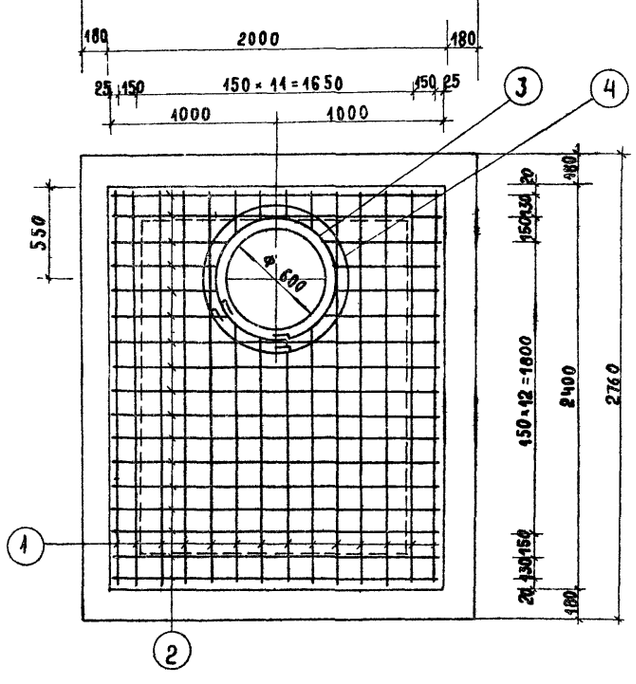

Спецификация арматуры

Изделие	Эскиз	№№ поз.	Ф мм	ℓ мм	n шт	ℓn м	Вес кг поз.	Вес кг Общ.
Плита П-1	2380	1	ВА1	2380	14	33.4	13.1	28,6
	1950	2	ВА1	1970	17	33.5	13.2	
	Уголок 4 по ГОСТ 8509-57	3	ВА1	2700	1	2.7	1,1	
		4	ВА1	3000	1	3,0	1,2	

Объем бетона „М-200" на плиту П-1 - 0,36м³

Объем бетона „М-50 на подготовку - 0,16м³

Выборка марок на камеру

№№ п/п	Марка	Кол-во	Вес в кг 1 марки	Вес в кг общий
1.	М-7	4	5.94	24.0
2	М-8	4	8.03	32.1
3.	М-9	2	5.38	10.8

Примечания:

1. Настоящий чертеж смотреть совместно с чертежем ВК-4.
2. Стены из красного кирпича пластичного прессования марки „100" на цементном растворе марки „50"
3. Стены снаружи обмазать горячим битумом за 2 раза.

Зам. гл. инж.		
Рук. маст.	Наточий	
Гл. арх. пр.	Асеева	
Гл. инж. пр.	Христодуленский	
Исполнит.	Недзор	
Копировал	Асеева	
Проверил	Христодуленский	
	Ермаков	
	Аукштай	
	Овчинников	
	Анцыгин	

ЦНИИП Градостроительства г. Москва

Плескательные бассейны с игровыми устройствами для детских городков общественных садов и парков.

Плескательный бассейн тип-2.
Камера управления.

Типовые проекты	Альбом	Лист	
серия 320-28	I	АС-14	1968г.

План разводки трубопроводов

М 1:100

Спускная из бассейна труба 108×4
Подающая для наполнения бассейна труба 108×4
Труба для подпитки бассейна dy=25
Подающая к скульптуре труба dy=50
Спускная из ванн труба 108×4
Переливная из ванн труба 108×4

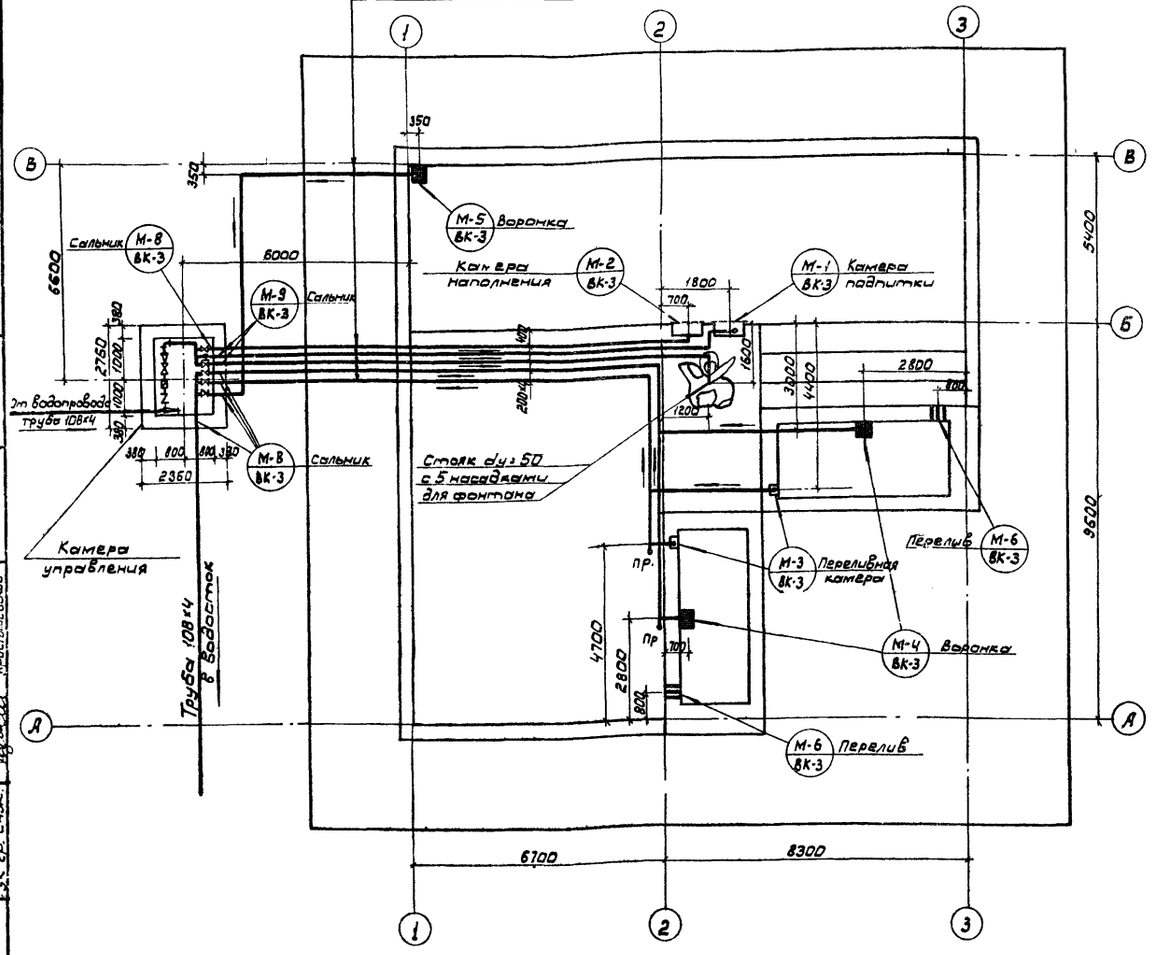

Расход материалов

NN п/п	Наименование материалов	Диам или сеч мм	Ед изм	Колич. ед.	ГОСТ-а или раб. черт.
1.	Трубы стальные водогазопроводные	dy=25	пог.м	1400	3262-62
2.	Трубы —"— —"— —"—	dy=50	—"—	1400	3262-62
3.	Трубы стальные бесшовные горячекатаные	108×4	—"—	70.0	8732-58
4.	Поплавковый клапан	dy=15	шт.	1	7622-61
5.	Короб стальной сварной, М-1	500×200×200(h)	—"—	1	ВК-3
6.	Короб стальной сварной, М-2	500×250×250(h)	—"—	1	ВК-3
7.	Короб стальной сварной, М-3	250×300×60(h)	—"—	2	ВК-3
8.	Воронка стальная сварная, М-4	250×250×200(h)	—"—	2	ВК-3
9.	Воронка стальная сварная, М-5	440×440×200(h)	—"—	1	ВК-3
10.	Насадка бронзовая	dy=8	—"—	5	см. примечан.
11.	Прочистка чугунная	dy=100	—"—	2	6962-63
12.	Перелив трубчатый, М-6	Зтр.89×3,5	—"—	2	ВК-3
13.	Люк чугунный легкий	D=600	—"—	1	3634-61
14.	Кронштейн, М-7	С 12	—"—	4	ВК-3
15.	Сальник, М-8	dy=150	—"—	5	ВК-3
16.	Сальник, М-9	dy=100	—"—	2	ВК-3

Примечания

1. Насадки для фонтана разрабатываются одновременно со скульптурой фонтана.
2. Конструкцию камеры управления см. на листе ВК-4.
3. Конструкцию камер наполнения и подпитки, а также переливной камеры и спускных воронок см. на листе ВК-2

Технические указания

1. Питание бассейна водой предусматривается только от хоз питьевого водопровода
2. Предусматривается ежедневное единовременное наполнение бассейна и ежесуточно 25% объема всей воды.
3. Объем воды в бассейне 50м³.
   Наполнение бассейна принято в течении 2 часов.
   Секундный расход воды при наполнении q сек.= 7 л/сек.
   Секундный расход воды для создания требуемого водообмена бассейна q сек=3,5 л/сек
4. Регулирование величины водообмена производится при помощи вентиля и задвижки, установленных в камере управления.
5. Выпуск воды из бассейна и ванн для мытья ног производится в водосток или канализацию.
6. Все трубы, укладываемые в грунт, покрыть усиленной антикоррозийной изоляцией, трубы, закладываемые в бетон, предварительно очистить от коррозии и обезжирить
7. Трубопроводы должны быть испытаны гидравлическим давлением согласно СНиП.
8. Трубопроводы должны иметь уклон i=0,005 - 0,01 в сторону... подключения для возможности опорожнения на зиму.
9. Место подключения к водопроводу и водостоку (канализации) согласовывается при привязке проекта с местными эксплуатирующими организациями.

Плескательные бассейны с игровыми устройствами для детских городков общественных садов и парков	Плескательный бассейн Тип 2. Водопровод и канализация. План разводки трубопроводов. Расход материалов.	Типовые проекты	Альбом	Лист	1968г.
		серия 320-28	I	ВК-1	

ЦНИИП Градостроительства г. Москва

Зам. гл. инж. ст. Ю. Яньшс
Рук. маст. А. Гаева
Гл. арх. пр. Ю. Гинзбург
Гл. инж. пр. Ю. Гинзбург
Зав. гр. инж. Ю. Гинзбург

Исполнил Ю. Гинзбург
Контролировал Ю. Гинзбург
Проверил Ю. Гинзбург

Чертежи выполнили: Ю. Гинзбург, Ю. Гинзбург, Ю. Гинзбург, Ю. Гинзбург

Камера подпитки М-1

М 1:10

По 1-1

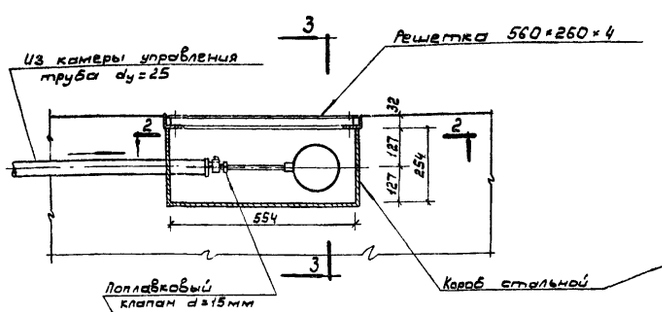

По 2-2

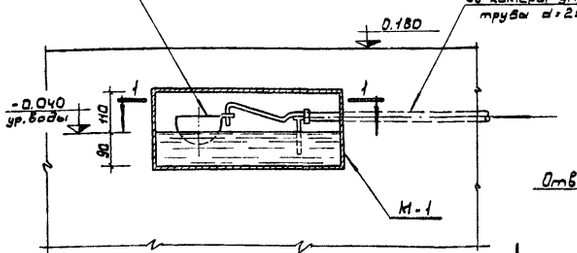

По 3-3

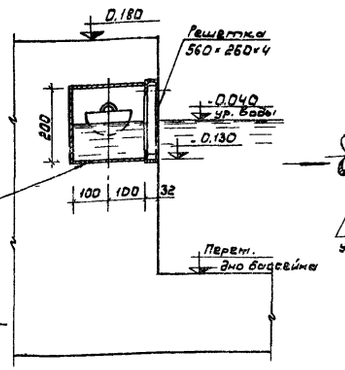

Воронка М-4

М1:10

По 4-4

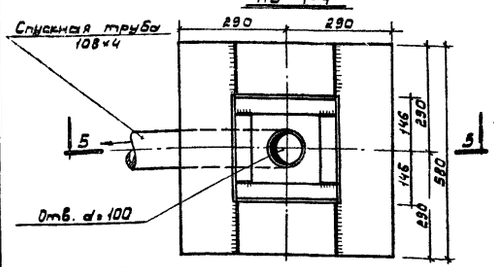

По 5-5

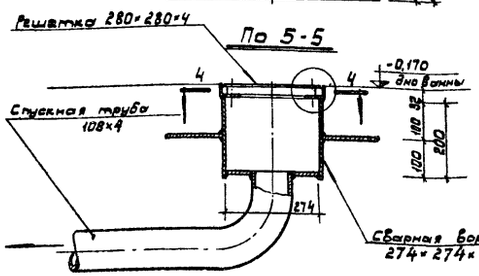

Воронка М-5

М 1:10

По 6-6

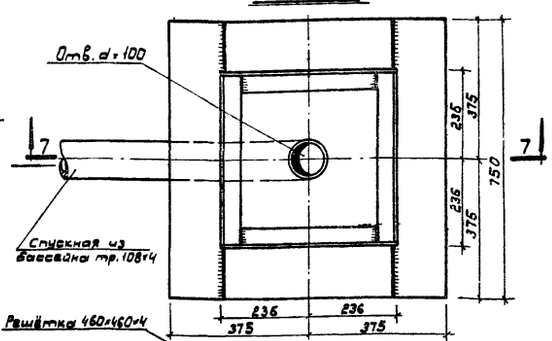

По 7-7

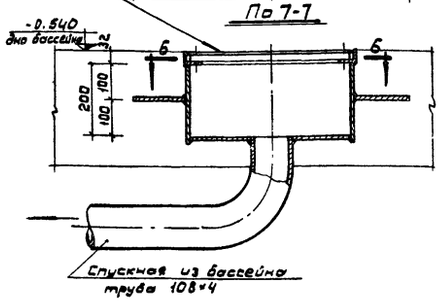

Камера наполнения М-2

М 1:10

По 8-8

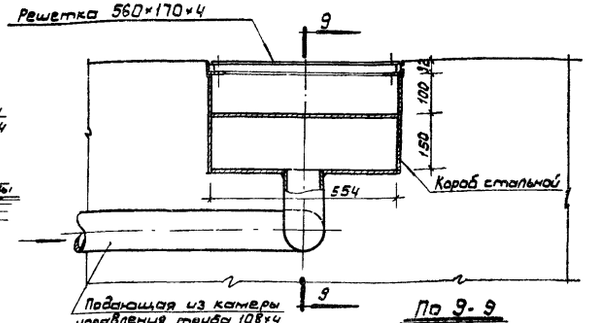

По 9-9

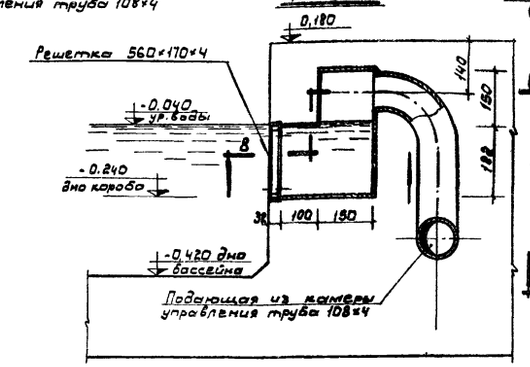

Трубчатый перелив М-6

М 1:10

По 10-10

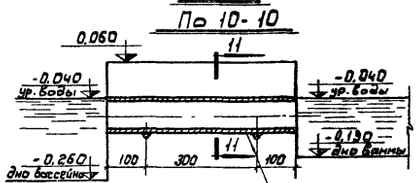

По 11-11

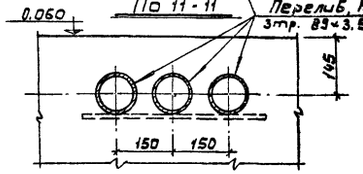

Переливная камера М-3

М 1:10

По 12-12

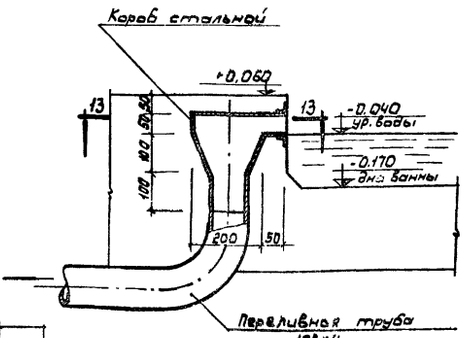

По 13-13

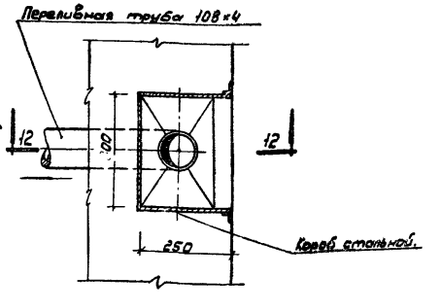

Подводка к скульптуре

М 1:10

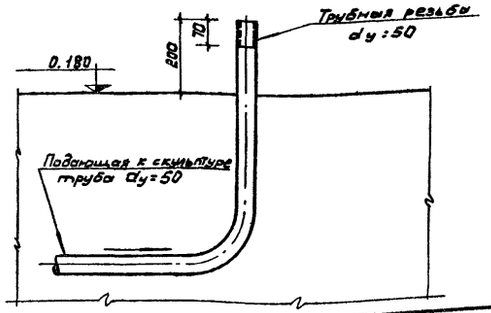

ЦНИИП Градостроительства г. Москва

Гл. инж. пр. Гл. арх. пр. Рук. маст. Исполнит.

Бакаков Гудков Ибрагимов Данцига

Пыльных Асеева Копырев Проверил Арш Красношевский

Плескательные бассейны с игровыми устройствами для детских городков общественных садов и парков.

Плескательный бассейн, Тип 2. Водопровод и канализация. Разрезы по сантехническим закладным деталям с М-1 по М-6.

Типовые проекты	Альбом	Лист	
серия 320-28	I	ВК-2	1968г.

М-1
М 1:10

По 1-1

По 3-3

По 2-2

М-2
М 1:10

По 4-4

По 6-6

Поз. 10
М 1:10

По 7-7

По 9-9

По 8-8

М-3
М 1:10

М-4
М 1:10

По 10-10

М-5
М 1:10

По 11-11

Поз. 6
М 1:10

Поз. 24
М 1:10

М-8 и М-9
М 1:10

По а-а

Поз. 31
М 1:10

М-6
М 1:10

По б-б

Спецификация металлических деталей.

Марка изд.	N N поз.	Сечение или d элем. мм	Длина 1 элем. мм	кол. элем. шт.	Общая длина м	Вес 6 кг 1 поз	Вес 6 кг 1 марки	№ ГОСТ-а
М-1	1	- 4 × 200	1648	1	1.65	10.40		103-57
	2	- 4 × 262	562	1	0.57	4.66		82-57
	3	∟50 × 32 × 4	272	2	0.55	1.37		8510-57
	4	∟50 × 32 × 4	564	2	1.13	2.82		
	5	- 4 × 12	24	6	0.15	0.06		103-57
	6	- 4 × 260	560	1	0.56	4.58		82-57
	7	Гайка М6	-	6	-	0.02		5915-62
	8	Винт М6	35	6	0.21	0.04	23.95	021-1490-62
М-2	4	∟50 × 32 × 4	564	2	1.13	2.82		8510-57
	5	- 4 × 12	24	6	0.15	0.06		103-57
	7	Гайка М6	-	6	-	0.02		5915-62
	8	Винт М6	35	6	0.21	0.04		021-1490-62
	9	∟50 × 32 × 4	182	2	0.37	0.98		8510-57
	10	- 4 × 170	560	1	0.56	2.99		103-57
	11	- 4 × 562	977	1	0.98	17.35		
	12	- 4 × 250	327	2	0.66	5.19	29.39	82-57
М-3	13	Труба 108×4	120	1	0.12	1.23		8732-58
	14	- 4 × 448	488	1	0.49	6.96		82-57
	15	- 4 × 250	308	1	0.31	2.44		
	16	∟25 × 16 × 3	100	2	0.20	0.18		8510-57
	17	∟25 × 16 × 3.	308	2	0.62	0.50	11.31	
М-4	5	- 4 × 12	24	4	0.10	0.04		103-57
	7	Гайка М6	-	4	-	0.01		5915-62
	8	Винт М6	35	4	0.14	0.03		021-1490-62
	18	- 4 × 200	1128	1	1.13	7.00		103-57
	19	- 4 × 274	274	1	0.27	2.33		82-57
	20	- 4 × 149	580	2	1.16	5.44		103-57
	21	- 4 × 149	282	2	0.57	2.67		
	22	∟50 × 32 × 4	292	2	0.59	1.47		8510-57
	23	∟50 × 32 × 4	284	2	0.57	1.42		
	24	- 4 × 280	280	1	0.28	2.47	22.88	82-57
М-5	5	- 4 × 12	24	8	0.19	0.07		103-57
	7	Гайка М6	-	8	-	0.02		5915-62
	8	Винт М6	35	8	0.28	0.06		021-1490-62
	25	- 4 × 200	1848	1	1.85	11.60		103-57
	26	- 4 × 454	454	1	0.46	6.59		82-57
	27	- 4 × 144	750	2	1.50	6.80		103-57
	28	- 4 × 144	288	2	0.58	2.63		
	29	∟50 × 32 × 4	464	2	0.93	2.32		8510-57
	30	∟50 × 32 × 4	472	2	0.95	2.37		
	31	- 4 × 460	460	1	0.46	6.68	39.14	82-57
М-6	32	Труба 88×3.5	520	3	1.56	12.85		8732-58
М-7	33	ф12	500	2	1.00	0.89	13.74	5781-61
	34	⊏12	560	1	0.55	5.35	5.95	8240-56
М-8	35	Труба dу=150	380	1	0.38	6.71		3262-62
	36	- 4 × 200	200	1	0.20	1.26	8.03	103-57
М-9	37	- 4 × 200	200	1	0.20	1.26		
		Труба dу=100	380	1	0.38	4.12	5.38	3262-62

Примечания:

1. Сварку производить электродами марки Э-42, толщина сварных швов $h_ш$ = 3 мм.
2. Винты М6×35 (поз.8) применять оцинкованные с хроматированием.

Плескательные бассейны с игровыми устройствами для детских городков общественных садов и парков.

Плескательный бассейн. Тип 2.
Водопровод и канализация.
Стальные сварные короба М-1,2,3. Стальные сварные воронки М-4,5. Трубчатый перелив М-6. Сальники М-8,9. Спецификация металлических деталей

Типовые проекты	Альбом	Лист	
серия 320-28	I	ВК-3	1968 г.

Гипростроительство
г. Москва
ЦНИИП

Составил Асеев
Проверил Кристошевский
Гл. инж. пр. Данчиц
Рук. маст. Гунцкий
Гл. арх. пр. Обухников
Зам. гл. инж. Бенаков

План М1:25

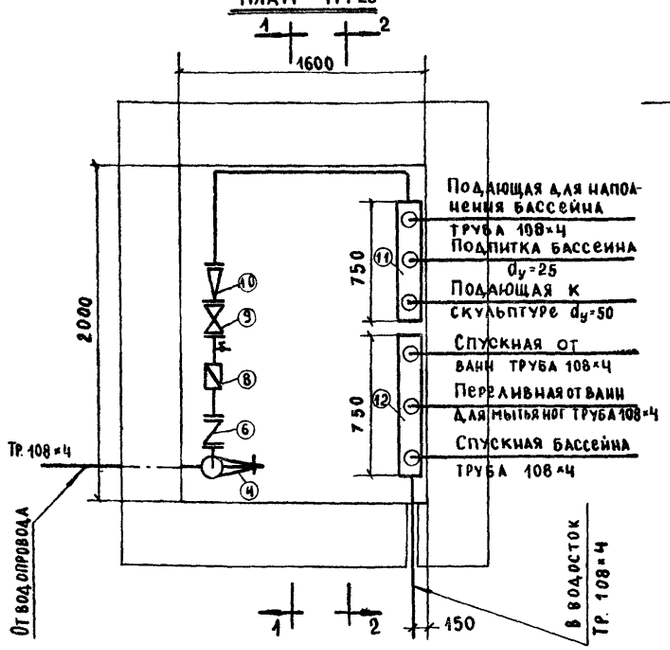

Разрез 1-1

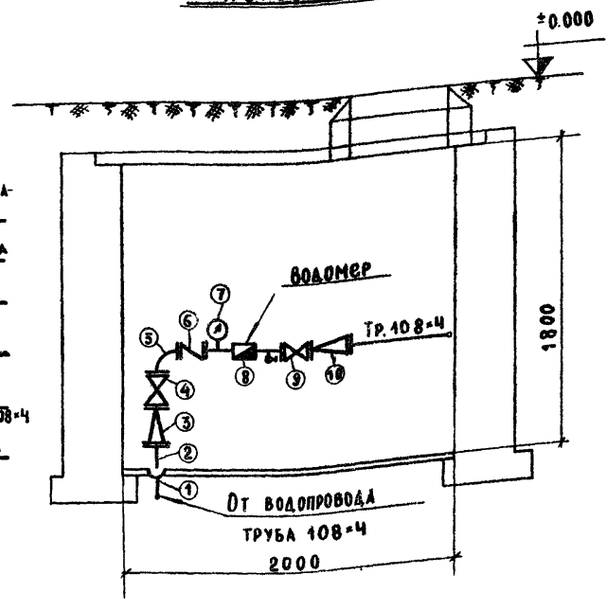

Разрез 2-2

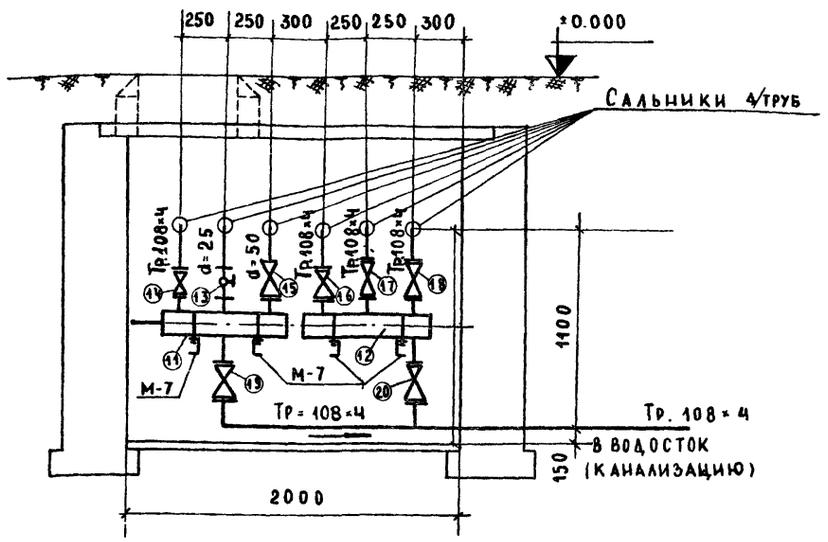

Примечания:

1. Данный чертеж читать совместно с листами ВК-1 и АС-14
2. Оборудование камеры управления обеспечивает наполнение, опорожнение бассейна и регулирование величины водообмена.
3. Оборудование рассчитано на следующие расходы воды:
   а). секундный расход воды при наполнении - 7 л/сек
   б). секундный расход воды для создания требуемого водообмена - 3,5 л/сек.
4. Марка М-7 (кронштейн для подвески оборудования) включена в спецификацию на листе ВК-3.

Расход материалов

№№ п.п.	Наименование материалов и изделий	Уса. обозн.	Сеч. мм d	ед. изм.	№№ поз.	Колич. ед.	№ГОСТ-а
1.	Трубы стальные водогазопроводные	—	50	пог.м		5.0	3262-62
2.	Трубы стальные бесшовные горячекат	—	108×4	—"—		6.0	8732-58
3.	Колено Р.Г.К.		100	шт.	1	1	5525-61
4.	Патрубок Ф.Г.К.		100	—"—	2	1	5525-61
5.	Переход фланцевый		100×50	—"—	3,10	2	5525-61
6.	Колено фланцевое		50	—"—	5	1	5525-61
7.	Задвижки чугунные		50	—"—	4,9, 13,16	3	8437-63
8.	——— " ———		100	—"—	14,16,17, 18,19,20	6	8437-63
9.	Обратный клапан		50	—"—	6	1	9085-59
10.	Водомер ВВ-50		50	—"—	8	1	
11.	Манометр		—	—"—	7	1	
12.	Вентили муфт		25	—"—	13	1	11571-65
13.	Коллекторы стальные	—	150	—"—	11,12	2	
	d=150 l=150 мм						
14.	Фланцы стальные плоские приварные	—	50	—"—		6	1255-54
15.	——— " ———	—	100	—"—		11	1255-54
16.	Сальники 4/труб		50	шт		2	АС-14
17.	—·—·—		100	—"—		5	АС-14

Плескательные бассейны с игровыми устройствами для детских городков общественных садов и парков.	Плескательный бассейн тип 2. Водопровод и канализация. Камера управления. План, разрезы 1-1, 2-2. Расход материалов.	Типовые проекты серия 320-28	Альбом I	Лист ВК-4	1968

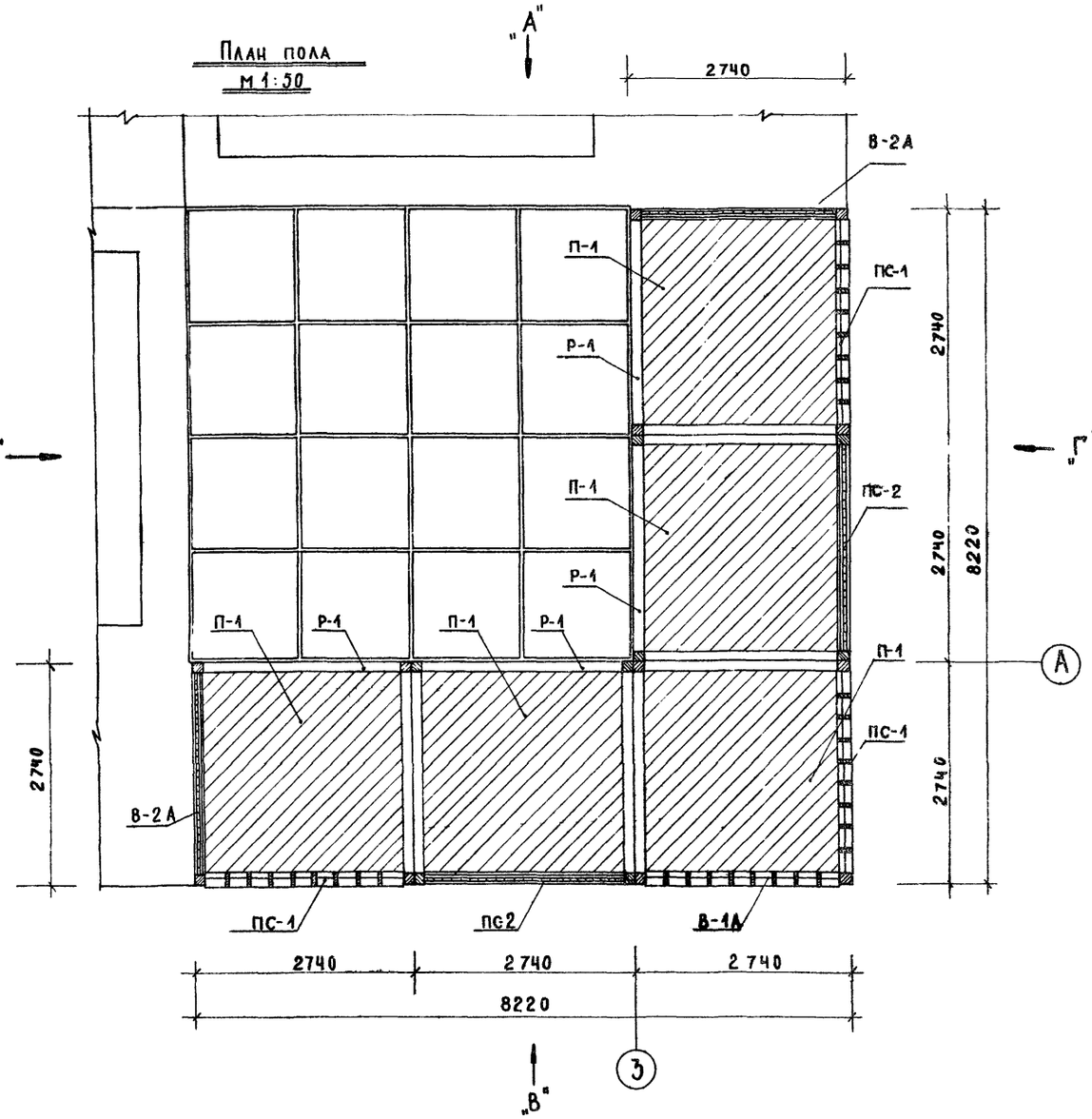

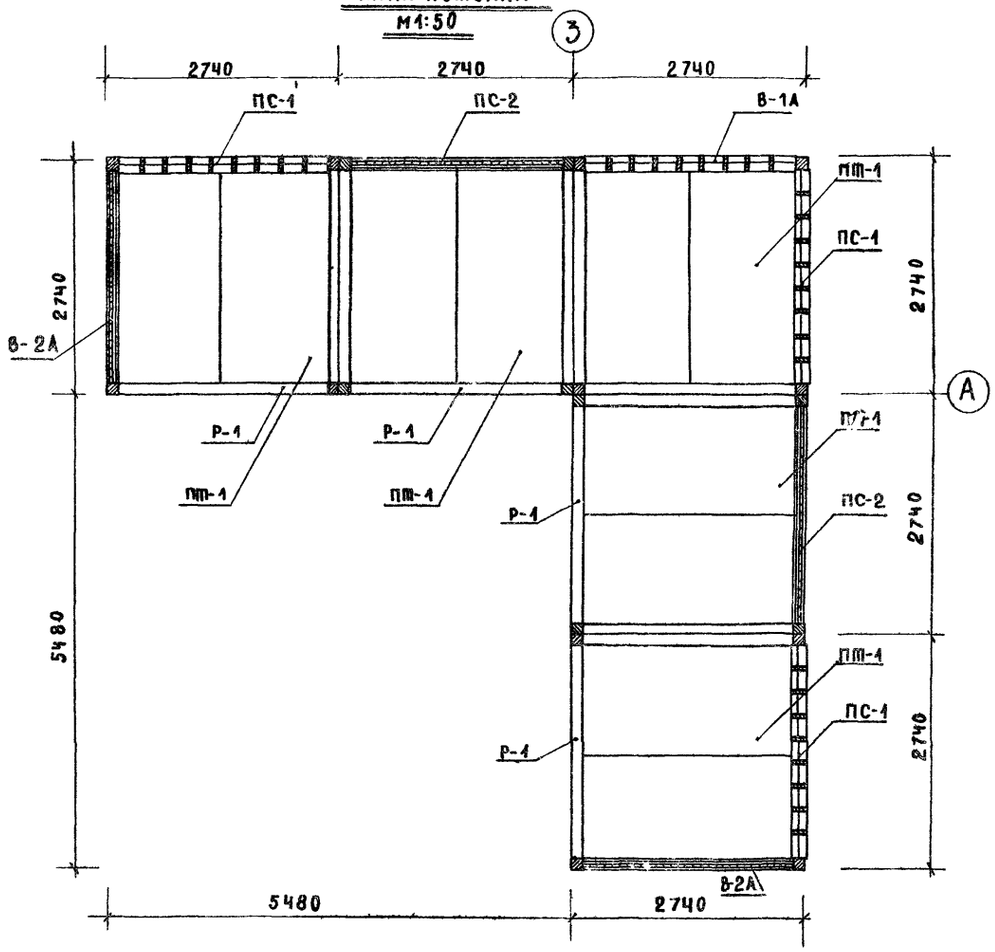

Зам. гл. инж.	Ермаков	Техник	Петров		
Рук. маст.	Луцкий	Копировал	Каревская		
Гл. арх. пр.	Овчинников	Проверил	Кузнецова		
Гл. инж. пр.	Полудень				
Ст. инж.	Кузнецова				

ЦНИИП
Градостроительства
г. Москва

Плескательные бассейны с игровыми устройствами для детских городков общественных садов и парков	Плескательный бассейн тип 2. Беседки. План пола. План потолка.	Типовые проекты серия 320-28	Альбом I	Лист АС-15	1968г.

Вид „А" и Вид „Б"

(Вид „Б" показан зеркально).

М 1:25

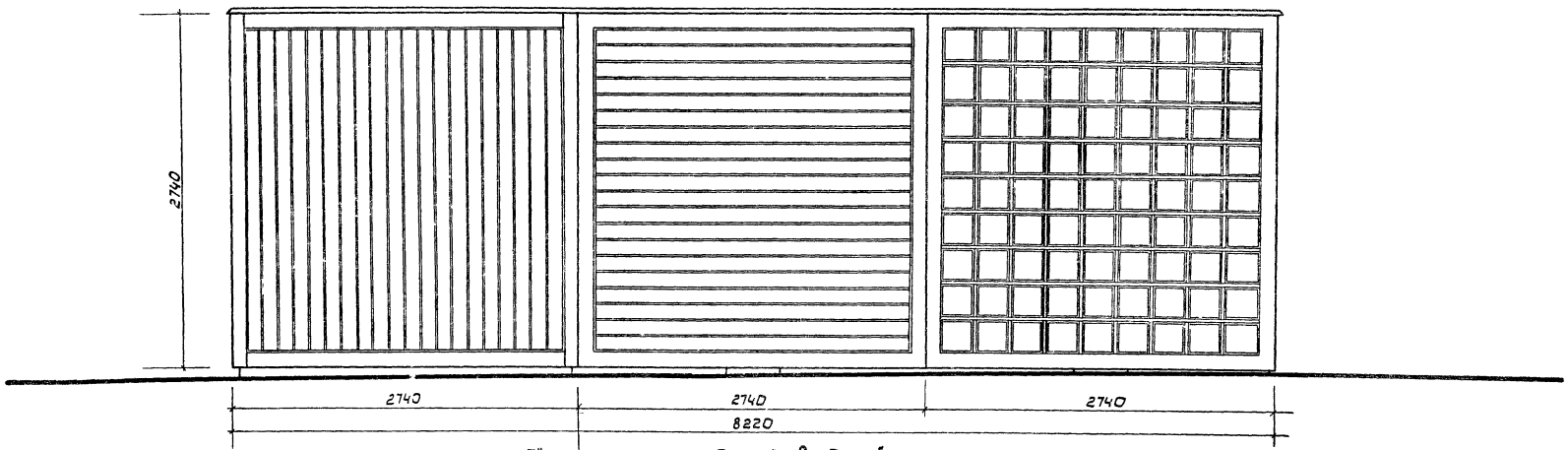

для „Б" (А)
для „А" (3)

Вид „В", Вид „Г"

М 1:25

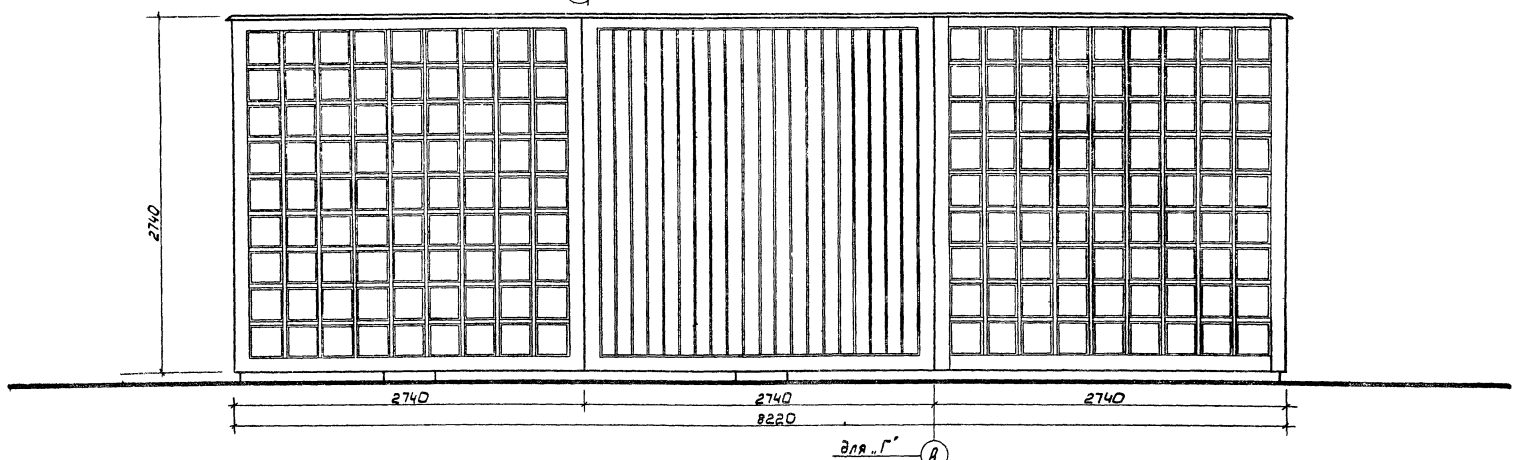

для „Г" (А)
для „В" (3)

Плескательные бассейны с игровыми устройствами для детских городков общественных садов и парков	Плескательный бассейн. Тип 2. Беседки Виды „А", „Б", „В", „Г"	Типовые проекты серия 320-28	Альбом I	Лист АС-16	1968 г.

ЦНИИП Градостроительства г. Москва

Зав. гл. инж. — Ермаков
Рук. маст. — Луцкий
Гл. арх. пр. — Овчинников
Гл. инж. пр. — Ланцыг

Техник — Петров
Копиров — Асеева
Проверил — Кузнецова

Монтажный план цоколя

М 1:100

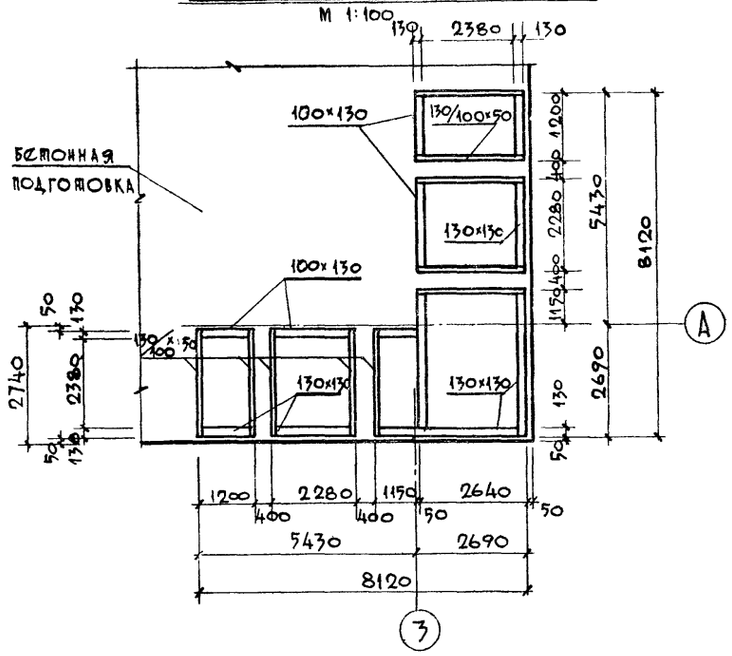

Монтажный план панелей пола и стен

М 1:100

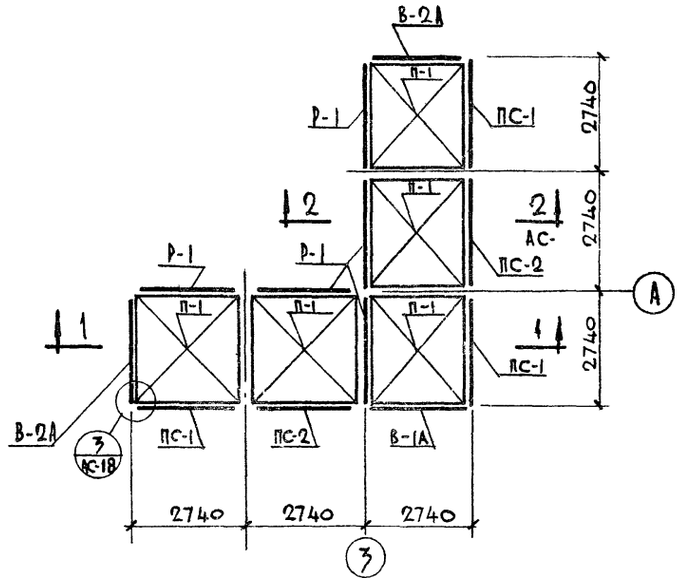

Монтажный план панелей потолка

М 1:100

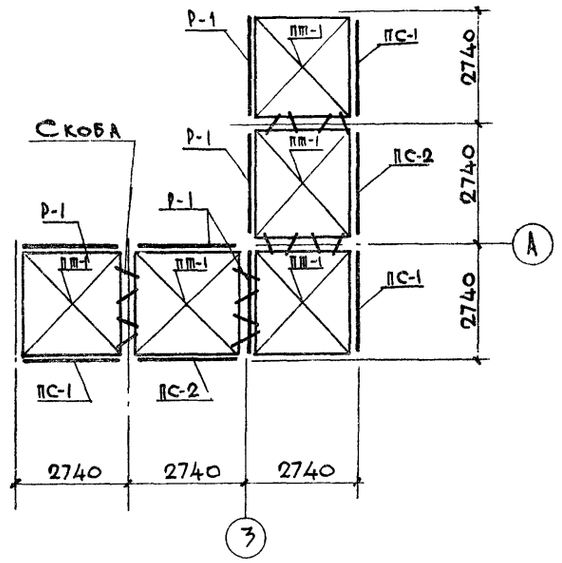

Разрез 1-1

М 1:25

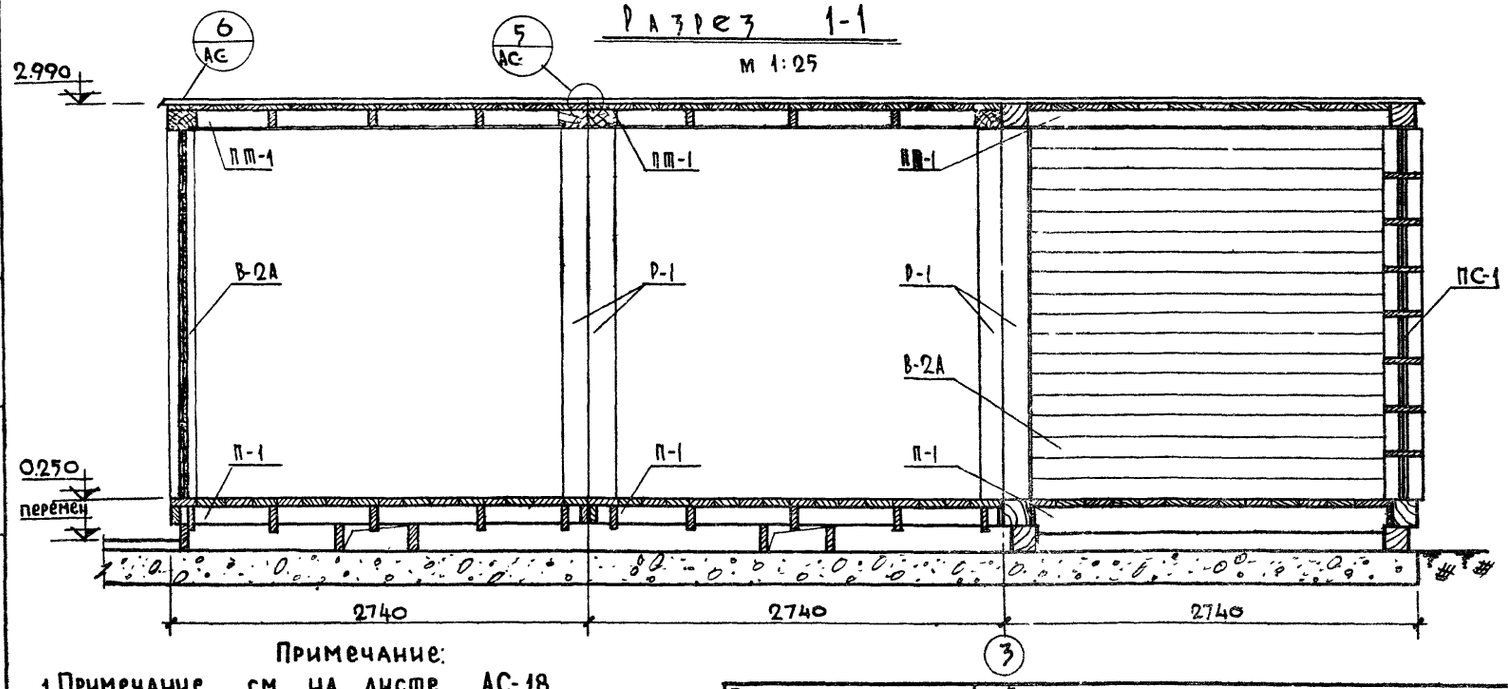

Расход древесины на цоколь

№№ п/п	сечение мм	длина м	объем м³	ГОСТ
1	130×130	25.5	0.43	8486-66
2	50×130	26.4	0.17	8486-66
	итого:		0.60	

Выборка материалов на беседку

№№ п/п	наименован. изделия	марка издел.	на 1 дер. м³	марку металла кг	кол. марок	на все марки дер. м³	на все марки мет. кг	примечания
1	цоколь					0.6		АС-17
1	панель пола	П-1	0.463		5	0.32		АС-20
2	рама	Р-1	0.16		5	0.8		АС-19
3	панель стены	ПС-1	1.58		3	4.74		АС-22
4	панель стены	ПС-2	1.77		2	3.54		АС-24
5	вставка	В-1А	1.42		1	1.42		АС-23
6	вставка	В-2А	0.088	10.8	2	0.176		АС-23
7	панель потолка	ПТ-1	0.28	14.4	5	1.4	72.0	АС-21
8	рубероид						112.5 кв.м	
9	кровел. железо						36 кв.м.	
10	крепеж. эл-ты							

Примечание:

1. Примечание см. на листе АС-18

Плескательные бассейны с игровыми устройствами для детских городков общественных садов и парков	Плескательный бассейн тип 2. Беседки. Монтажные планы конструкции беседки. Расход материалов на беседки.	Типовые проекты серия 320-28	Альбом I	Лист АС-17	1968

ЦНИИП Градостроительства г. Москва

Зам. гл. инж. Ермаков
Рук. маст. Луцкий
Гл. арх. пр. Овчинников
Гл. инж. пр. Данциг
Исполнит. Некрасова
Копировала Кузнецова
Проверил

Разрез 2-2
М 1:25

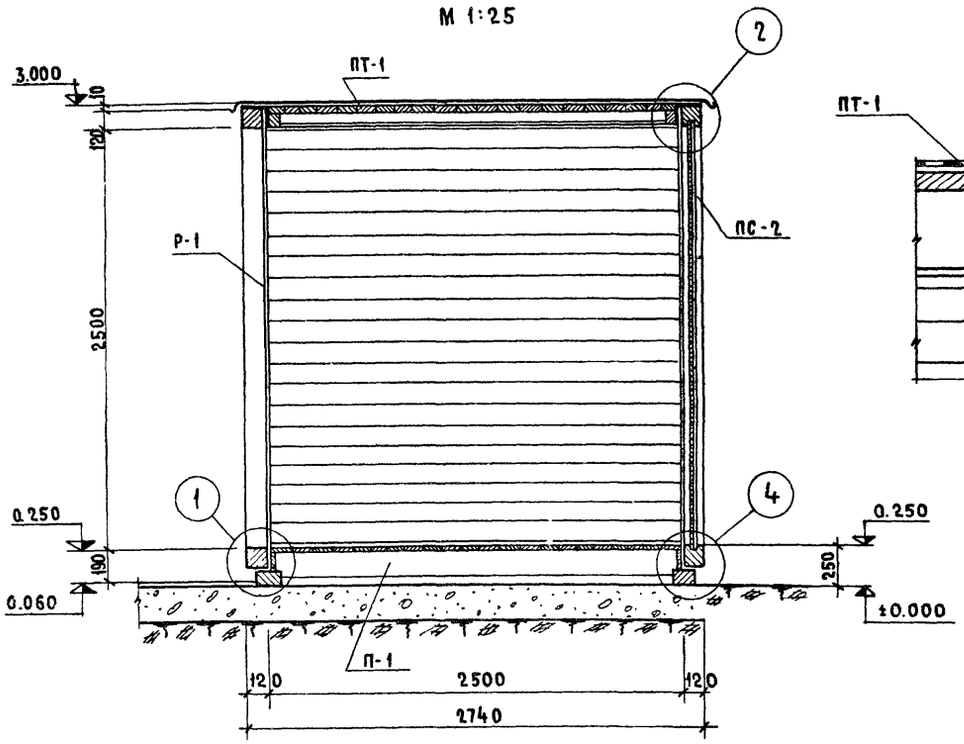

2 М 1:5

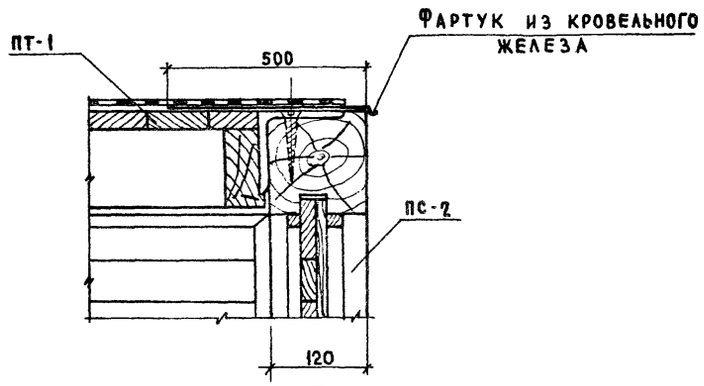

3 М 1:5

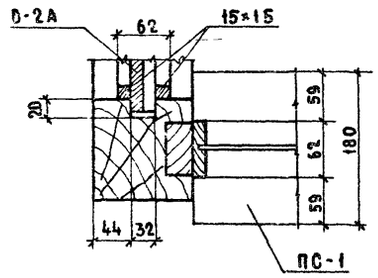

5 М 1:5

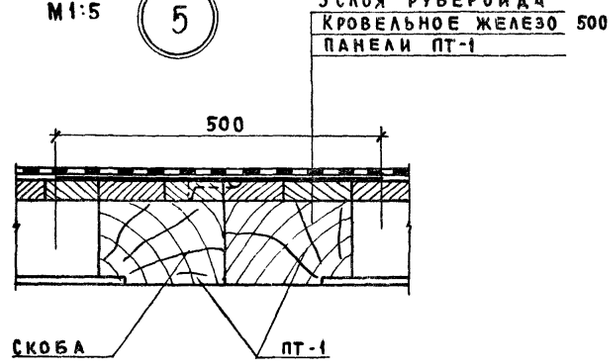

6 М 1:5

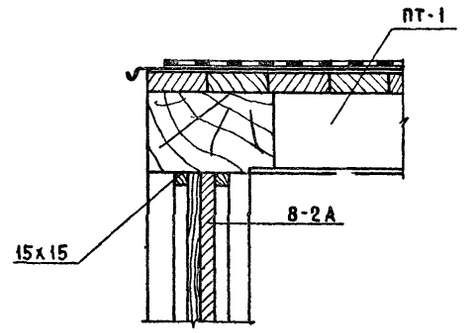

1 М 1:5

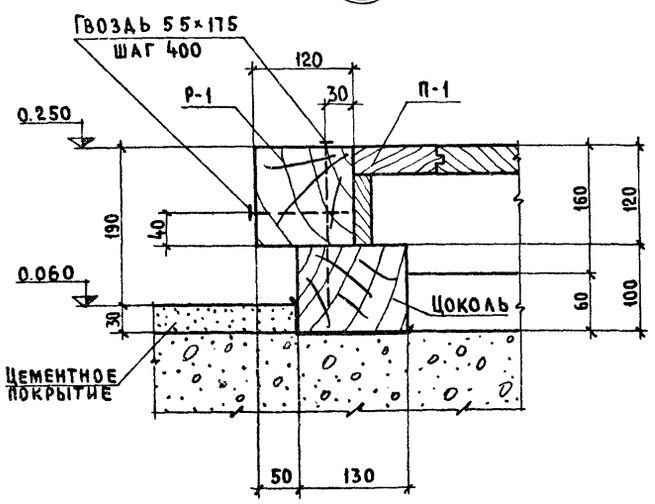

4 М 1:5

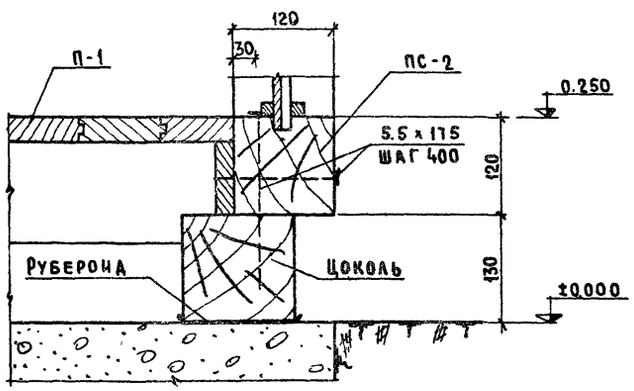

Примечания:

1. Материал конструкций - сосна III категории.
2. После механической обработки изделия покрываются огнезащитным составом /20% раствор буры/, в который добавляется антисептик /фтористый натрий/.
3. На стройплощадку отправочные марки поставляются подготовленными под масляную окраску.
4. Гнезда в панелях потолка и пола для крепления вставки В-1А делать по месту.

ЦНИИП Градостроительства г. Москва	Плескательные бассейны с игровыми устройствами для детских городков общественных садов и парков	Плескательный бассейн тип 2 Беседка. Разрез 2-2. Детали с 1 по 6	Типовые проекты	Альбом	Лист	1968
			Серия 320-28	I	АС-18	

Исполнил Крючкова
Копировал Шкрючкова Кузнецова
Проверил

Зам. гл. инж. Ермаков
Рук. маст. Луцкий
Гл. арх. пр. Овчинников
Гл. инж. пр. Аанциг

Фасад

М 1:20

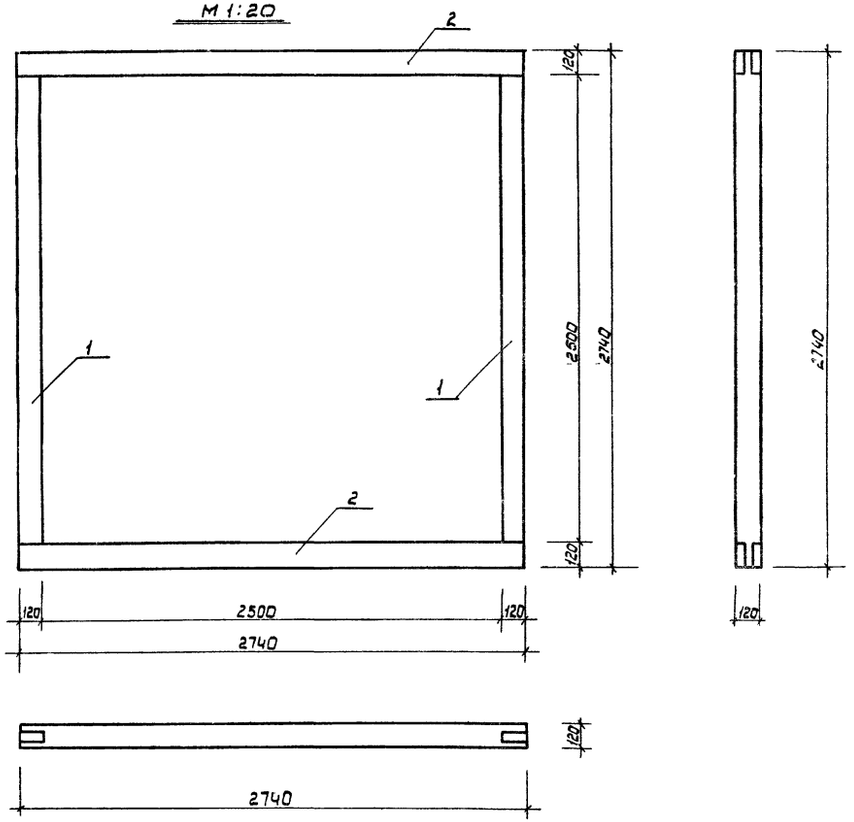

Позиция 1

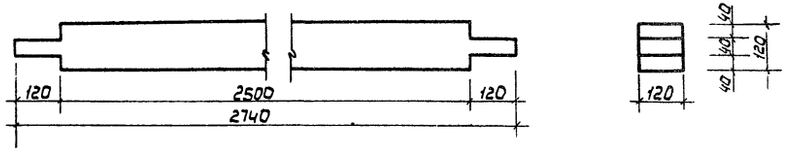

Позиция 2

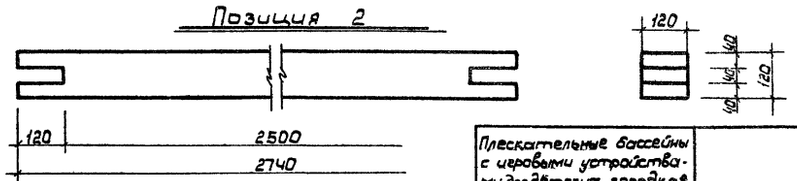

Общий вид

М 1:10

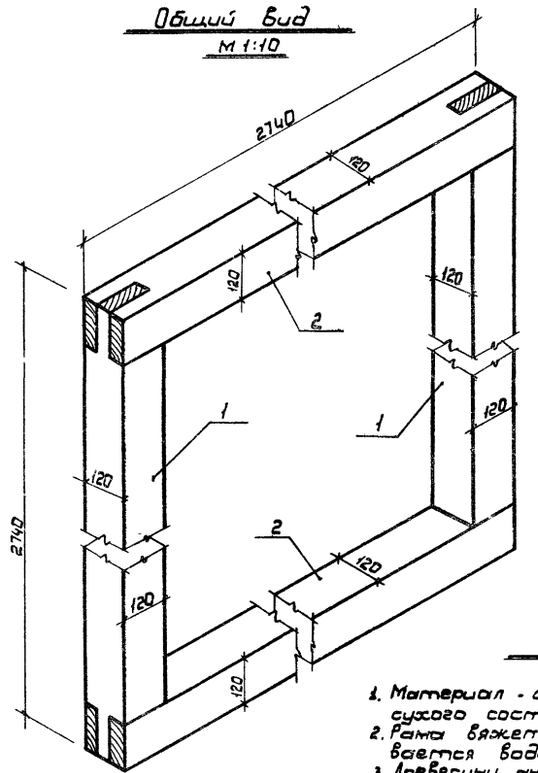

Спецификация древесина на одну марку

Марка	№ поз.	Сечение мм	Длина 1 поз., мм	Кол. шт.	Общ. длина м	Объем м³ 1 поз.	Объем м³ Общий	Объем м³ Марки	ГОСТ
Р-1	1.	120 × 120	2740	2	5,62	0,04	0,08	0,16	8486-66
	2.	120 × 120	2740	2	5,62	0,04	0,08		

Примечания.

1. Материал - сосна II категории воздушно сухого состояния.
2. Рама вяжется в прямой шип и оклеивается водостойким клеем.
3. Древесину антисептировать.
4. Изделие обработать под масляную окраску.

Зам. гл. инж.			
Рук. маст.			
Гл. арх. пр.	Думан	10.12.67	
Гл. инж. пр.			
Беседа	Кузнецова		
Составил	Кононенков		
Проверил			
Н. контр.			
Гл. инж.			

ЦНИИП Градостроительства г. Москва

Плескательные бассейны с игровыми устройствами для детских городков общественных садов и парков.

Плескательный бассейн. Тип 2. Беседка. Рама Р-1. Фасад. Общий вид. Позиции 1,2 Спецификация.

Типовые проекты серия 320-28 | Альбом I | Лист АС-19 | 1968 г.

Панель пола П-1

м 1:20

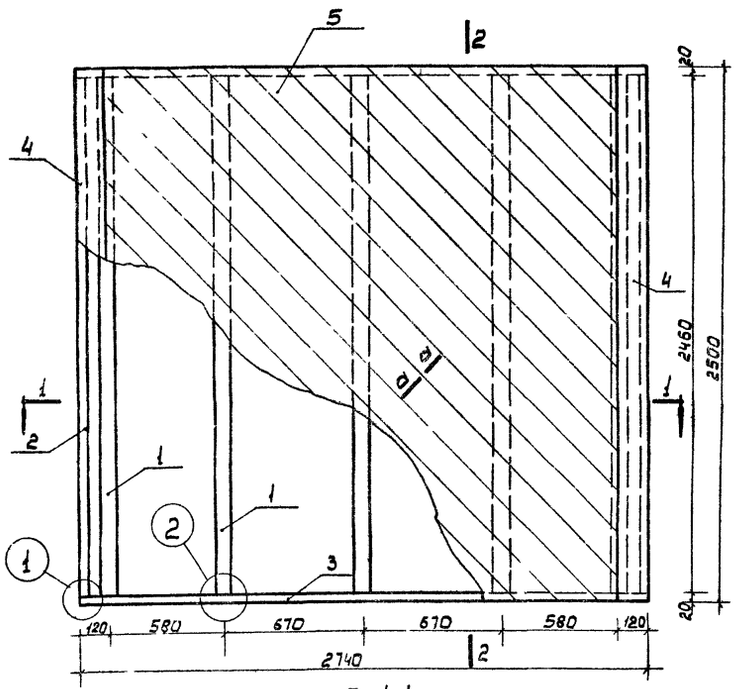

По 2-2

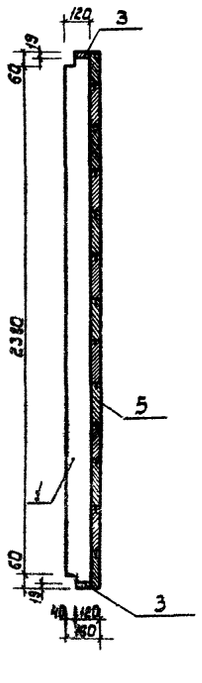

По 1-1

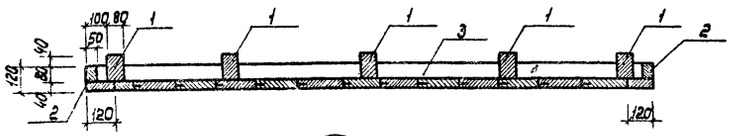

Спецификация древесины

Nn поз.	Сечение мм	Длина мм	Кол. шт.	Длина общ. м	Объем м³ 1 поз.	Объем м³ Всех	ГОСТ
1	120×80	2560	5	12.5	0,025	0,125	8486-66
2	80×50	2500	2	5.00	0,01	0,02	—"—
3	80×19	2740	2	5,48	0,005	0,01	—"—
4	120×40	2500	2	5,0	0,014	0,028	—"—
5	120×40	—	—	57,98	—	0,28	—"—
					Итого	0,463	

Позиция 1

м 1:10

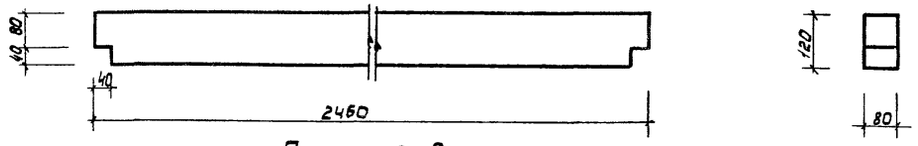

Позиция 2

м 1:10

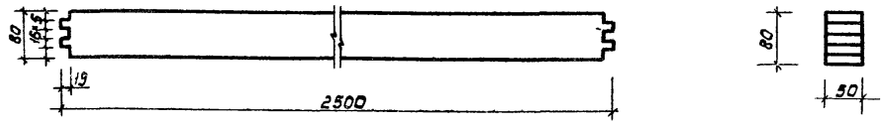

1

м 1:2

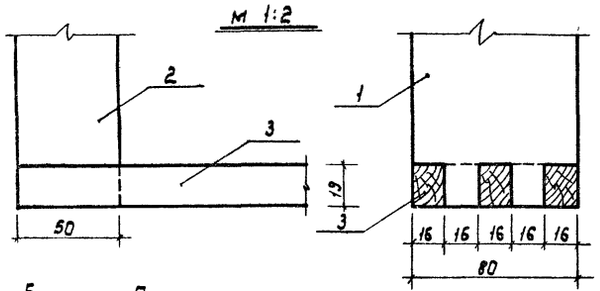

По а-а

м 1:2

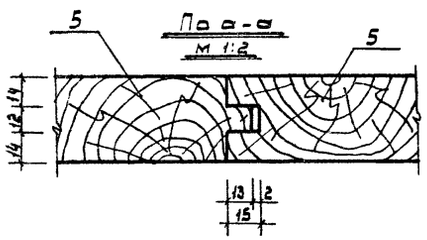

2

м 1:2

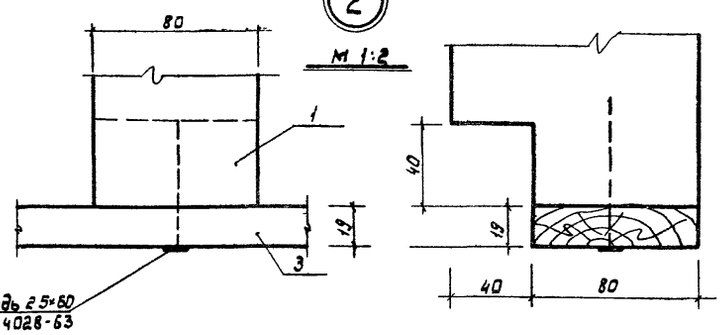

Позиция 3

м 1:10

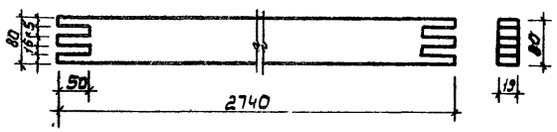

Примечания:

1. Позиции 2 и 3 соединяются в прямой шип на водостойком клею.
2. Позицию 3 крепить к поз. 1 гвоздями.
3. Древесину антисептировать.
4. Панель обработать под масляную окраску.
5. Материал изделия - сосна III категории.

Плескательные бассейны с игровыми устройствами для детских городков общественных садов и парков	Плескательный бассейн. Тип 2. Беседка. Панель пола П-1.	Типовые проекты серия 320-28	Альбом I	Лист АС-20	1968г.

ЦНИИП Градостроительства г. Москва

Гл. инж. пр. Кузнецова
Нач. арх. пр. Асеева
Рук. гр. арх. Кузнецова
Зам. гл. инж. Петров
Гл. инж. Данцыг
Нач. отд. Лукьянов
Рук. гр. Обухников
Гл. спец. Ермаков
Проверил Кузнецова
Техник Кольцов

Вид сверху

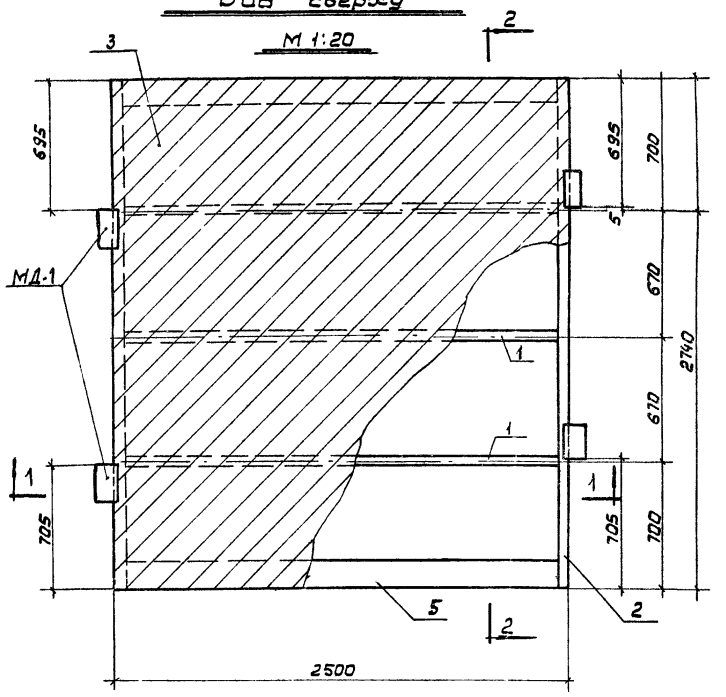

2-2

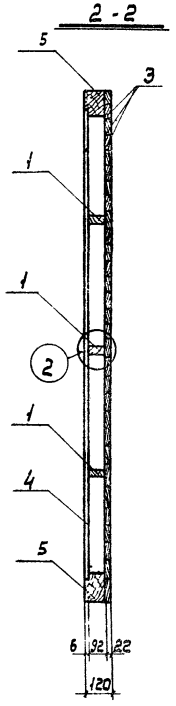

Вид снизу (потолок)

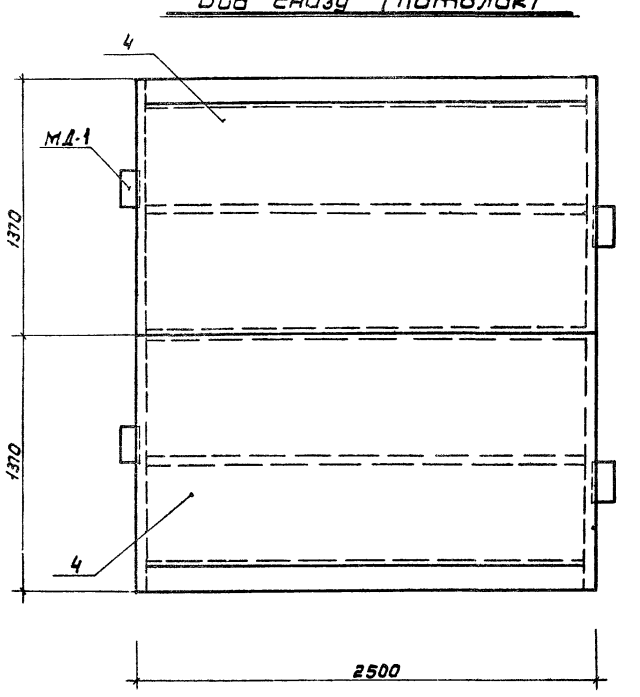

Выборка пиломатериалов

№№ поз.	Сечение мм	Длина мм	Кол. шт.	Объем м³ 1поз.	Объем м³ Всех	Примеч.
1.	50×92	2500	3	0,012	0,036	Сосна
2.	50×92	2740	2	0,012	0,024	Сосна
3.	22×100	—	—		0,15	Сосна
4.	Фанера -6×1370	2500	2	площадь 1,71	площадь 6,60	Береза
5	98×150	2500	2	0,037	0,074	сосна

итого 0,284

Спецификация металла

Изделие	Сечение	Длина	Кол. шт.	Вес кг 1шт.	Вес кг Всех	ГОСТ
МД-1	L 110×8	200	4	2,7	10,8	8509-57
1	шуруп Ф6	60	32	0,01	0,32	1145-60

Разрез 1-1

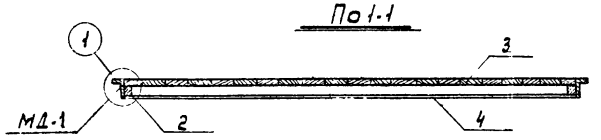

Позиция 5

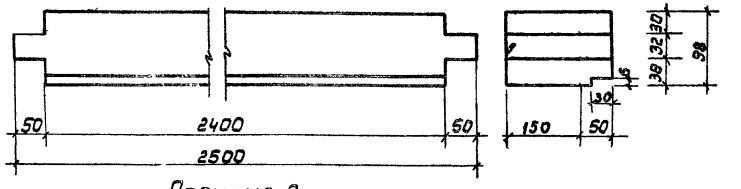

Позиция 2

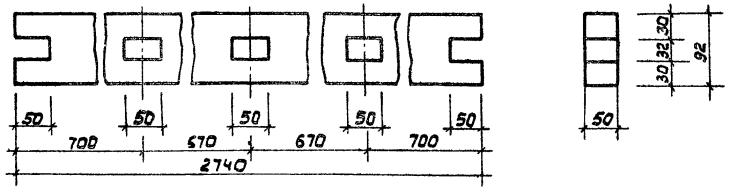

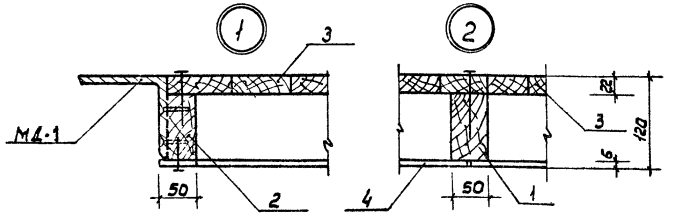

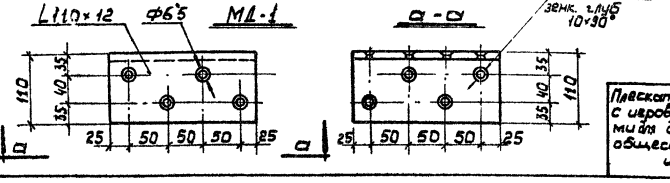

Примечания

1. Позиции 1,2 и 5 соединяются в прямой шип на водостойком. клею.
2. Позиции 3 и 4 крепятся гвоздями.
3. Древесину антисептировать.
4. Панель обработать под масляную краску.
5. Деталь МД-1 окрасить кузбасслаком.

Плескательные бассейны с игровыми устройствами для детских городков общественных садов и парков.	Плескательный бассейн. Тип 2. Беседка. Потолочная панель ПТ-1.	Типовые проекты серия 320-28	Альбом I	Лист АС-21	1968г.

ЦНИИП Градостроительства г. Москва

Исполнили: Асеева, Кузнецова; Копировал: Лещ; Проверил: Лещ; Гл. архитектор: Ефимов; Рук. мастерской: Гущин; Гл. инж. пр.: Обухников; Гл. инж. пр.: Данилов; Зав. мастерской: Гущин; Рук. мастерской: Гущин; Гл. архитектор: Обухников; Гл. инж. пр.: Данилов

Общий вид панели ПС-1

М 1:25

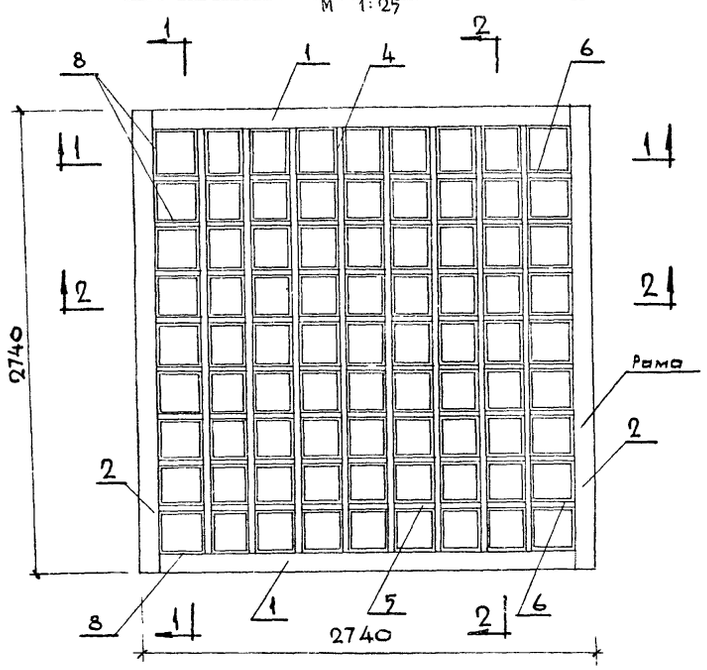

Вставка В-1

/стекла и поз. 7 и 8 условно не показаны/

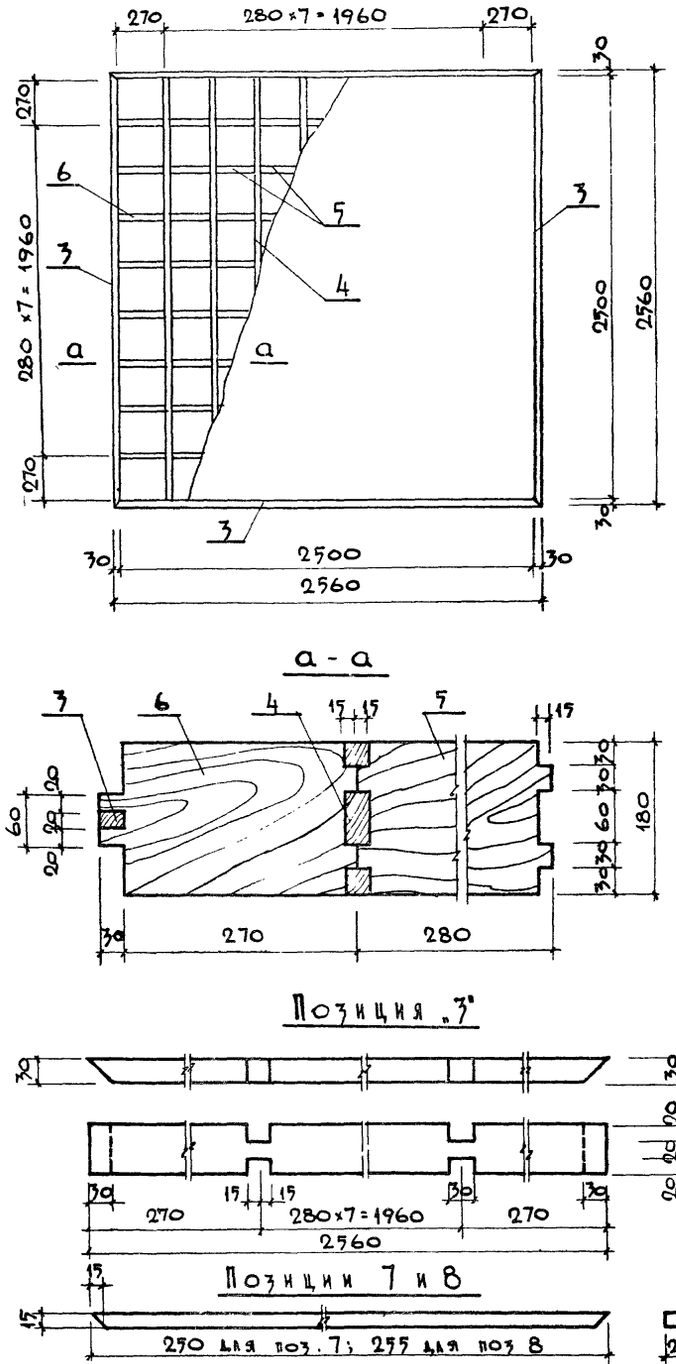

Спецификация древесины на 1 панель

Марка	№ поз.	Сечение мм	Длина 1 поз. мм	Кол. шт.	Общ. длина м	Объем м³ 1 поз.	Объем м³ всех	Объем м³ панели	Гост
Рама	1	120×120	2740	2	2.52	0.04	0.08	1.58	8486-66
	2	120×120	2740	2	2.52	0.04	0.08		
Вставка В-1	3	30×60	2560	4	10.24	0.0002	0.0008		
	4	30×180	2560	8	20.48	0.0006	0.0048		
	5	30×180	280	64	18.0	0.015	0.96		
	6	30×180	300	16	4.8	0.015	0.24		
	7	15×28	250	504	126.0	0.0004	0.202		
	8	15×28	255	144	36.0	0.0004	0.0144		

Расход стекла лист 6×245×245. Всего 81 шт.

Позиция 1-1

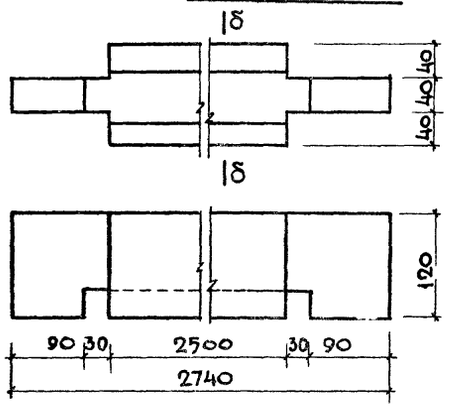

δ-δ

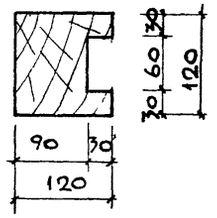

Позиция 2

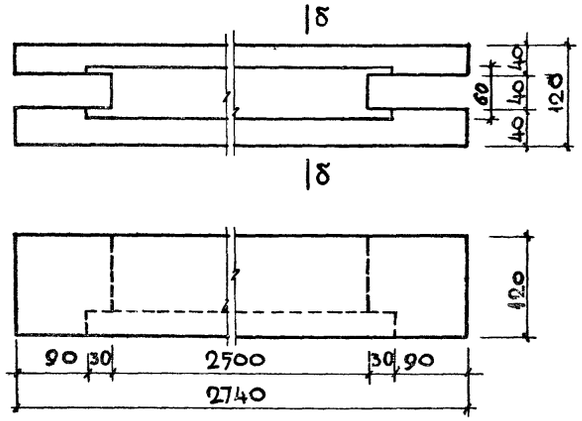

Плескательные бассейны с игровыми устройствами для детских городков общественных садов и парков.	Плескательный бассейн тип 2. Беседка. Панель ПС-1	Типовые проекты серия 320-28	Альбом I	Лист АС-22	1968

ЦНИИП Градостроительства г. Москва

Зам. гл. инж. Ермаков; Рук. маст. Лукьяни; Гл. арх. пр. Овчинников; Гл. инж. пр. Данциг; Копировал Некрасова; Проверил Кузнецова

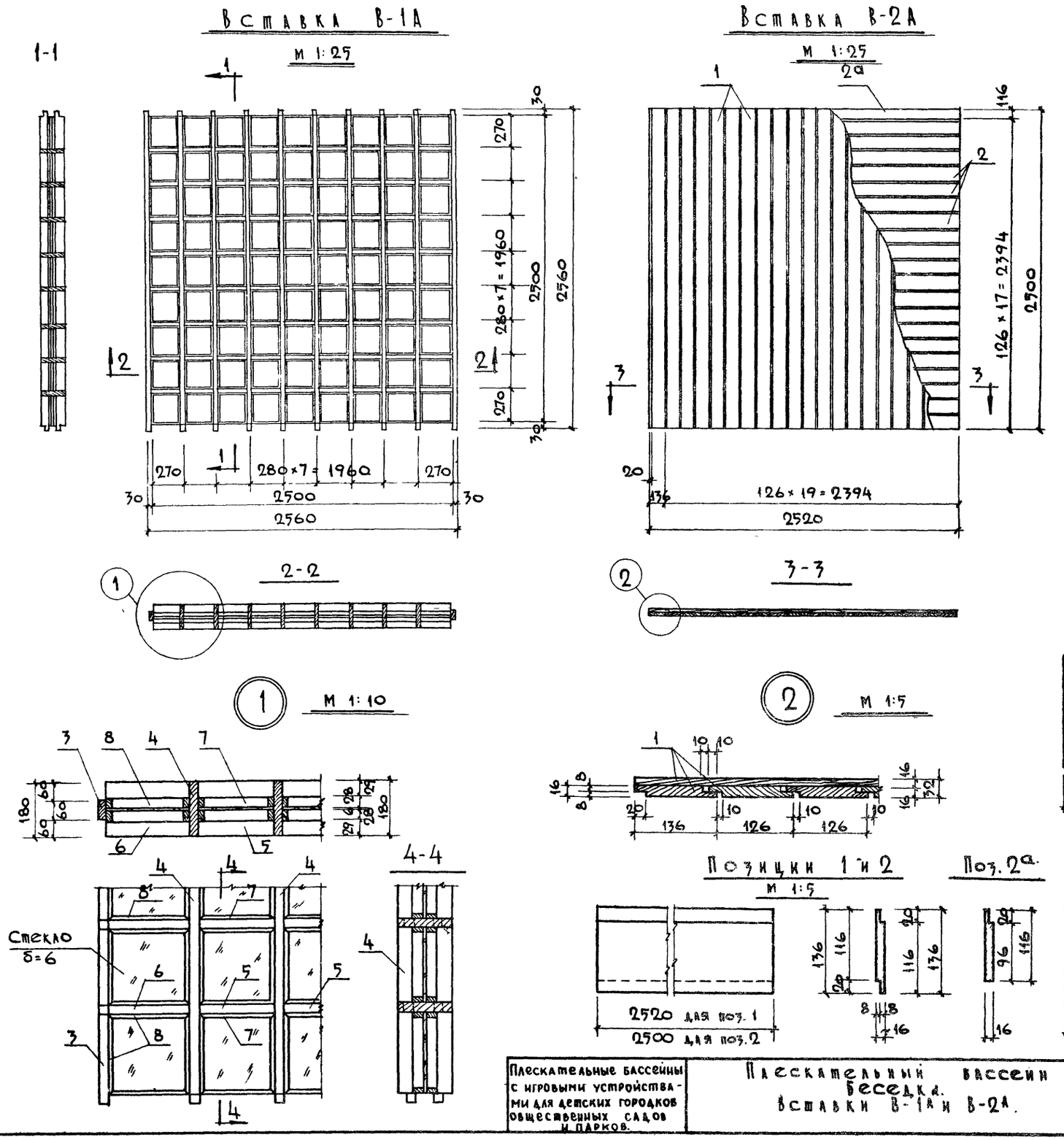

Спецификация древесины на 1 панель									
Марка	№ поз.	Сечение мм	Длина поз. мм	Кол. шт.	Общ. длина м	Объем м³ 1 поз.	Объем м³ Всех	Объем м³ Панели	Гост
В-2А	1	16 × 136	2520	20	50.0	0.0022	0.044	0.088	8486-66
	2	16 × 126	2500	20	50.4	0.0022	0.044		
В-1А	3	30 × 60	2560	4	10.24	0.0002	0.0008	1.42	
	4	30 × 180	2560	8	20.48	0.0006	0.0048		
	5	30 × 180	280	64	18.0	0.015	0.96		
	6	30 × 180	300	16	4.8	0.015	0.24		
	7	15 × 28	250	504	126.0	0.0004	0.202		
	8	15 × 28	255	144	36.0	0.0004	0.0144		

Расход стекла лист 6×245×245. Всего 81 шт.

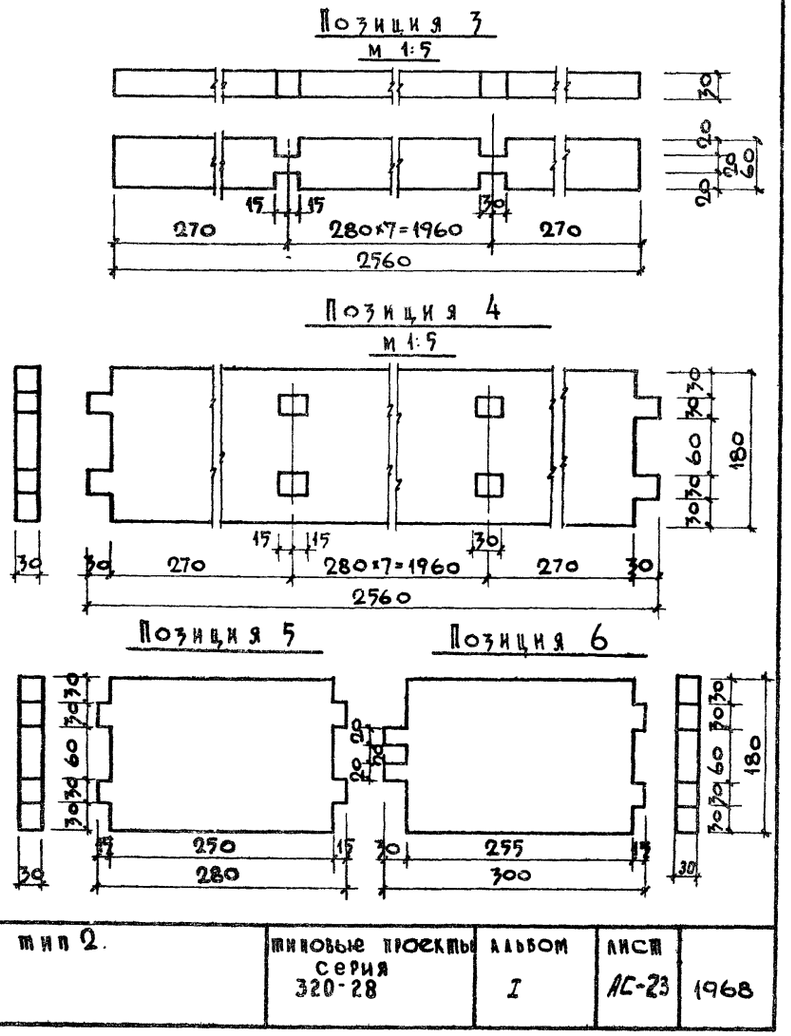

Плескательные бассейны с игровыми устройствами для детских городков общественных садов и парков.	Плескательный бассейн тип 2. Беседка. Вставки В-1А и В-2А.	Типовые проекты серия 320-28	Альбом I	Лист АС-23	1968

ЦНИИП Градостроительства г. Москва

Рук. маст. Гл. арх. пр. Гл. инж. пр.

Ермаков Луцкий Овчинников Данциг

Исполнит. Копировала Проверил

Некрасова Кузнецова

Общий вид панели

М 1:25

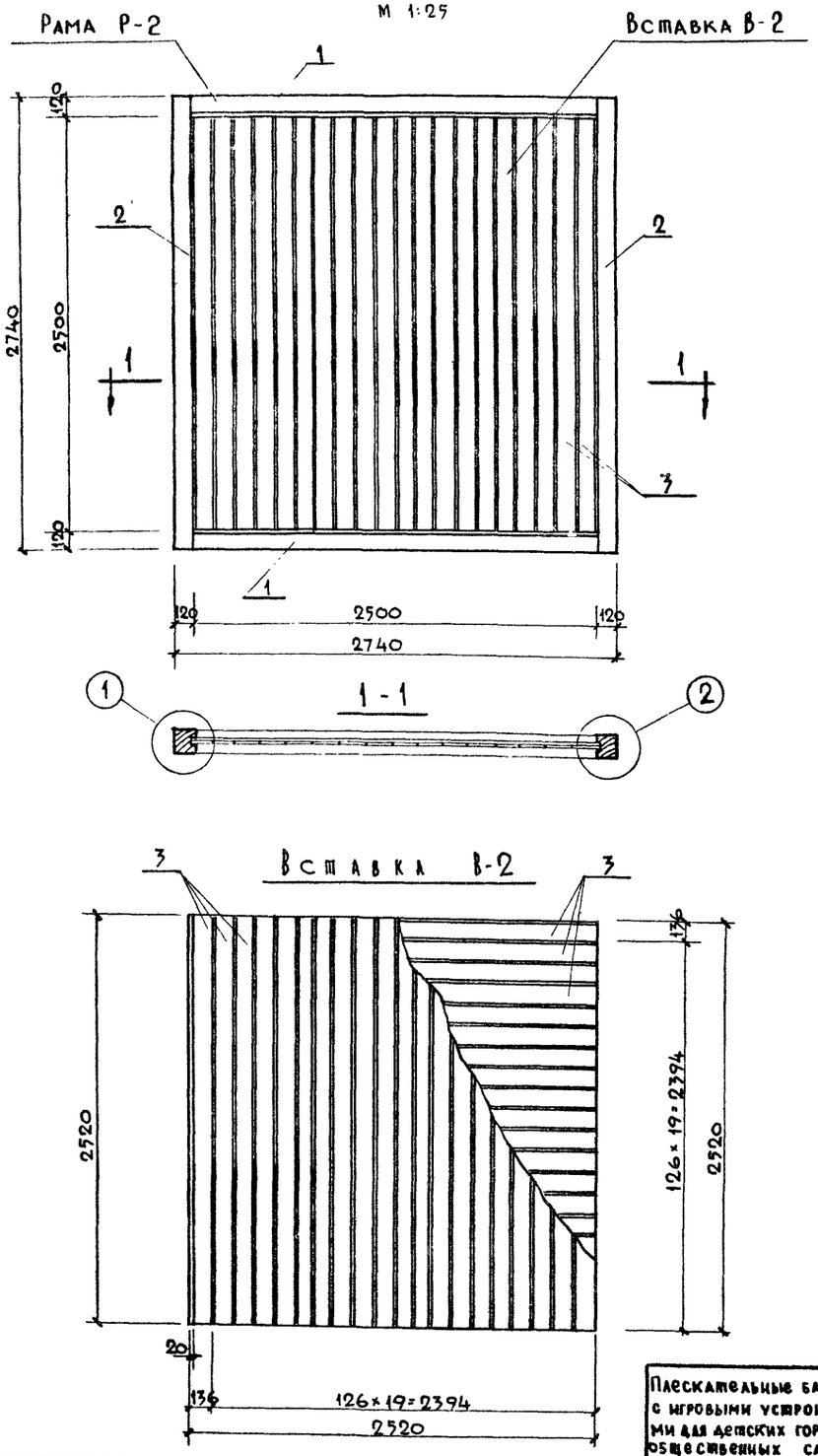

1 М 1:5

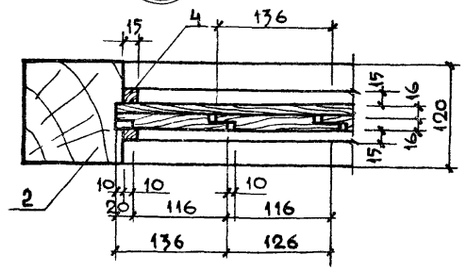

2 М 1:5

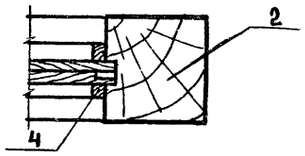

Позиция 1

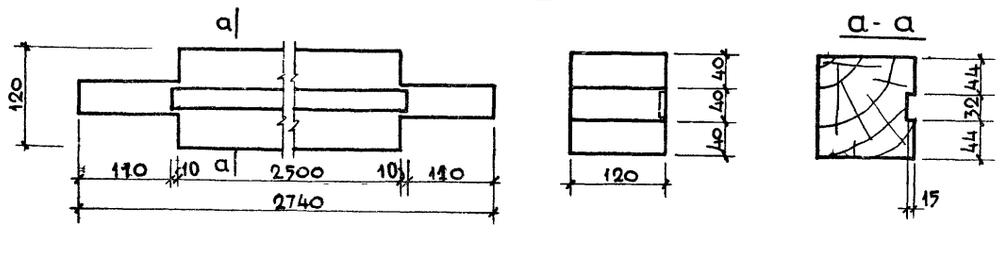

Позиция 2

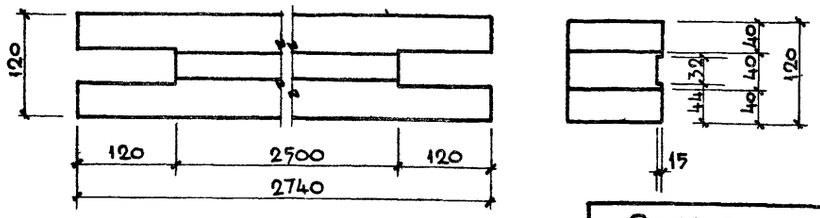

Позиция 3

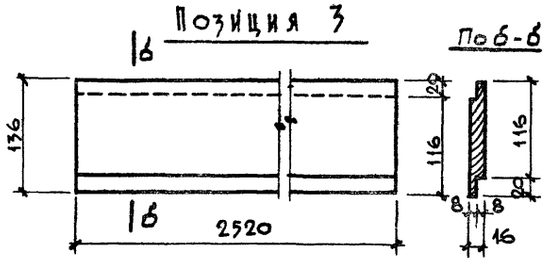

Спецификация древесины на 1 панель

Марка	№ поз.	Сечение мм	Длина поз. мм.	Кол. шт.	Общ. длина м	Объем м³ поз	Объем м³ общий	Объем м³ панели	ГОСТ
Р-2	1	120×120	2740	2	2,52	0,04	0,08	1,77	8486-66
	2	120×120	2740	2	2,52	0,04	0,08		8486-66
В-2	3	136×16	2520	40	100,8	0,04	1,61		8486-66
	4	15×15	2500	2	5,0	—	0,0008		8486-66
	5	15×15	2480	2	4,96	—	0,0008		8486-66

Примечания:

1. Примечания см. на листе АС-18.

ЦНИИП Градостроительства г. Москва	Плескательные бассейны с игровыми устройствами для детских городков общественных садов и парков	Плескательный бассейн тип 2 Беседка Панель ПС-2	Типовые проекты серия 320-28	Альбом I	Лист АС-24	1968

Исполнил: Красова; Скопировала: Кузнецова; Проверил: Данилова, Лущикий, Овчинников, Адницкий

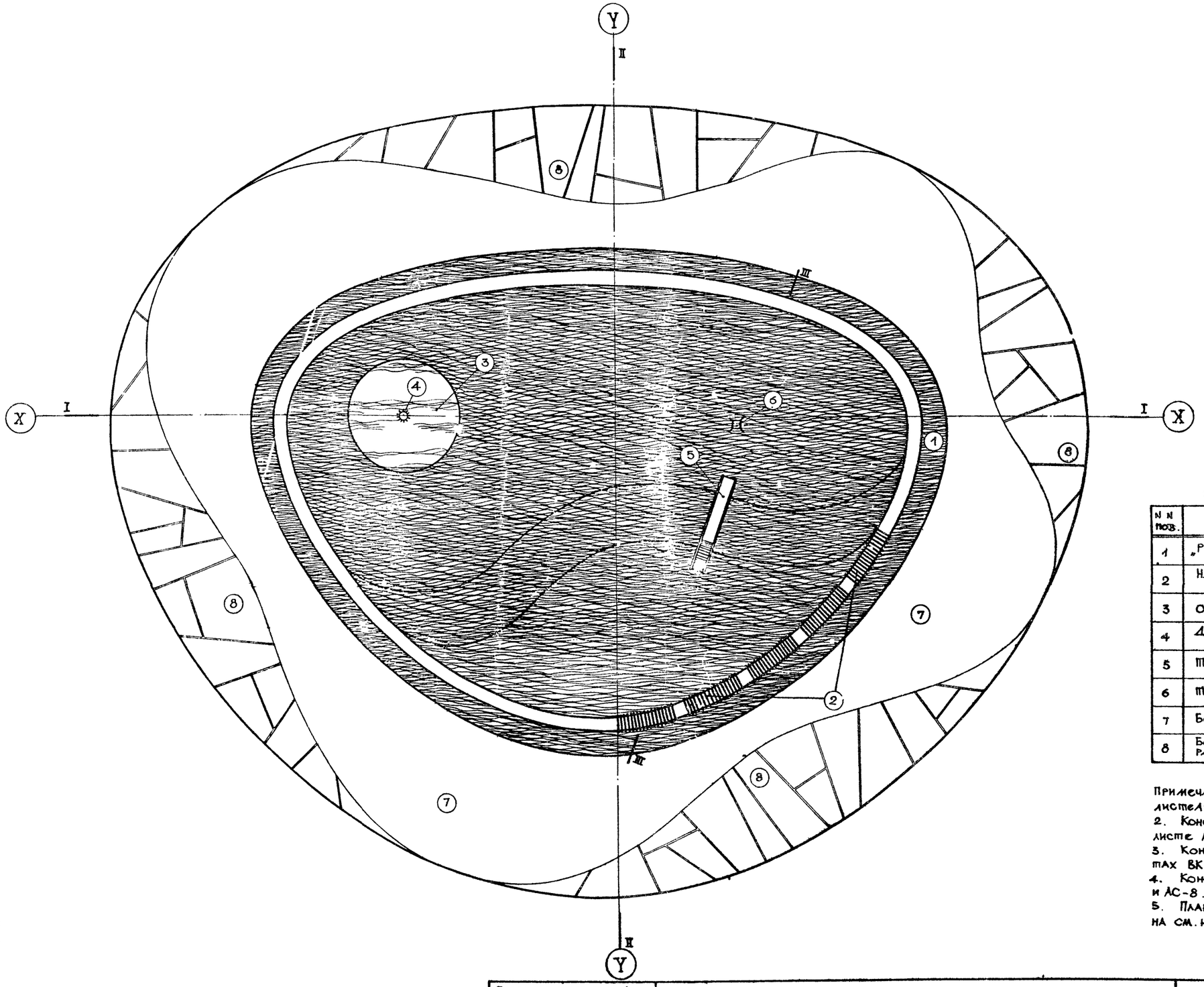

Экспликация

N N поз.	Наименование
1	„Ручеёк" для мытья ног
2	Настил из деревянных реек
3	Островок
4	Душ-фонтан
5	Тобогган
6	Трап для спуска воды
7	Бетонное покрытие
8	Бетонное покрытие с расшивкой швов

Примечания: 1. сечения I-I, II-II, III-III см. на листе АС-2.
2. Конструкцию деревянного настила см. на листе АС-6.
3. Конструкцию душа-фонтана см. на листах ВК-2 и ВК-4.
4. Конструкцию тобогтана см. на листах АС-7 и АС-8.
5. План и детали армирования ванны бассейна см. на листе АС-5.

Плескательные бассейны с игровыми устройствами для детских городков общественных садов и парков	Плескательный бассейн тип 3. План. Экспликация.	Типовые проекты серия 320-28	Альбом I	Лист АС-1	1968 г.

ЦНИИП Градостроительства г. Москва

Зам. гл. инж. мастер. Ермаков
Рук. мастер № 5 Луцкий
Гл. арх. пр. Овчинников
Гл. инж. пр. Данциг
Ст. техник-арх. Штромберг

Проверил Кузнецова
Копировал Штромберг
Рук. гр. инж. Крастошевский

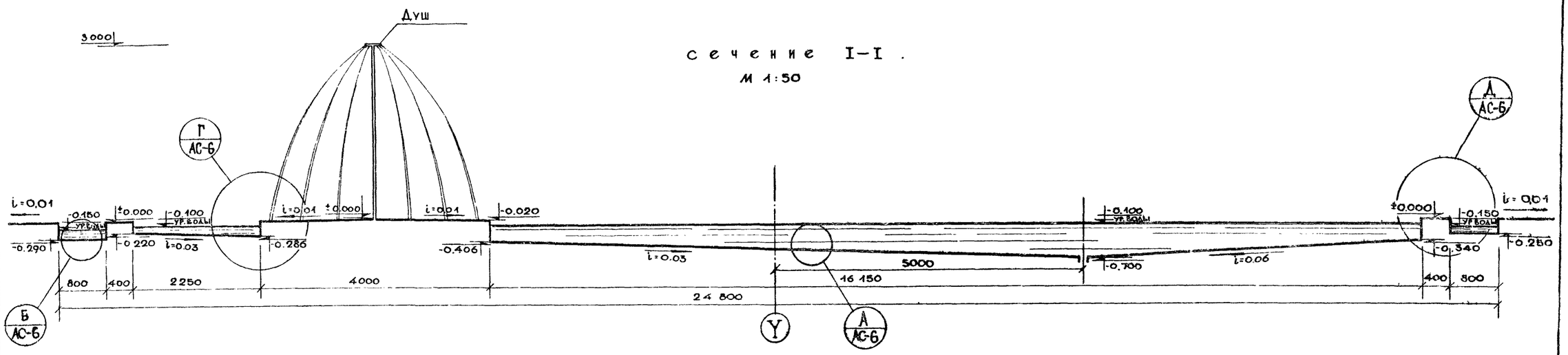

сечение I–I.
М 1:50

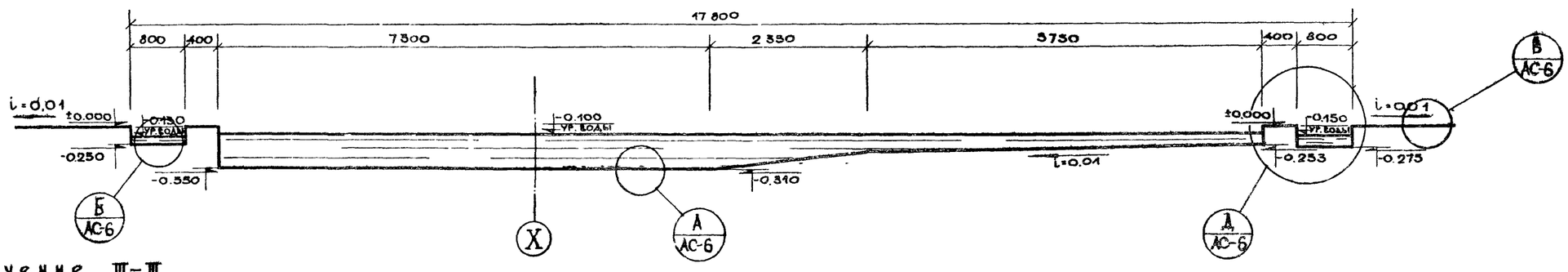

сечение II–II
М 1:50

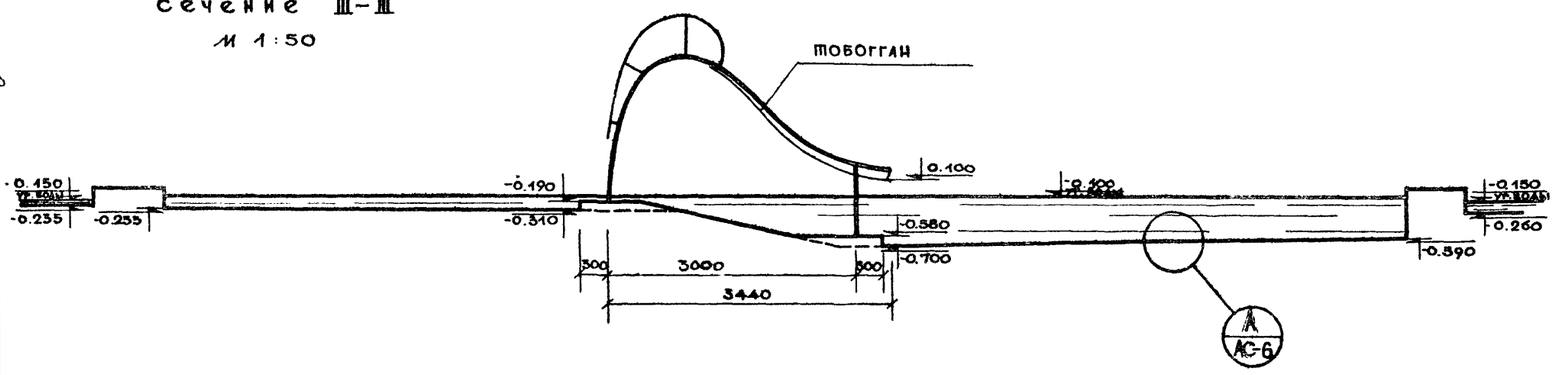

сечение III–III
М 1:50

ПРИМЕЧАНИЯ:

1. Детали А, Б, В, Г, Д см. на листе АС-6.
2. Конструкцию тобоггана см. на листах АС-7 и АС-8.

Плескательные бассейны с игровыми устройствами для детских городков, общественных садов и парков	плескательный бассейн тип 3. сечения I–I, II–II, III–III.	типовые проекты серия 320-28	альбом I	лист АС-2	1968 г.

ЦНИИП градостроительства г. Москва

Зам. гл. инж. ин-та — Ермаков
Рук. маст. № 5 — Луцкий
Гл. арх. проекта — Овчинников
Гл. инж. проекта — Данциг
Рук. гр. инжен. — Крастошевский
Ст. техник-арх. — Копировал
Проверил
Штромберг
Штромберг
Кузнецова

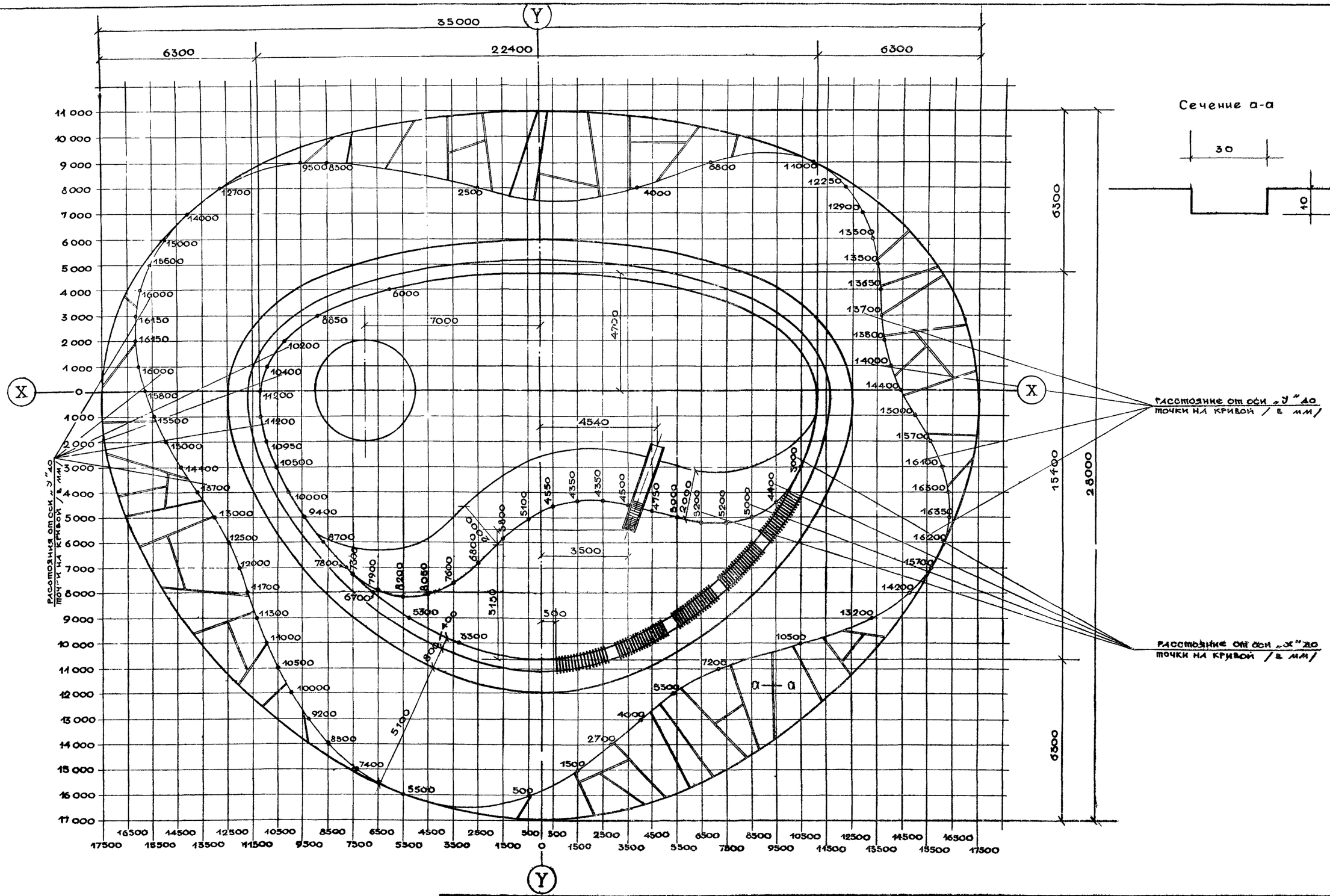

Плескательные бассейны с игровыми устройствами для детских городков общественных садов и парков	Плескательный бассейн тип 3 Разбивочный чертеж.	типовые проекты серия 320-28	альбом I	лист АС-3	1968 г.

ЦНИИП градостроительства г. Москва

Зам. гл. инж. ин-та — Ермаков
Рук. маст. № 5 — Лудкин
Гл. арх. пр. — Овчинников
Гл. инж. пр. — Данциг
Ст. техник. арх. — Штромберг

Рук. гр. инжен. — Кропоровал
Проверил — Кузнецова

Краснощевский
Штромберг

План земляных работ

М 1:100

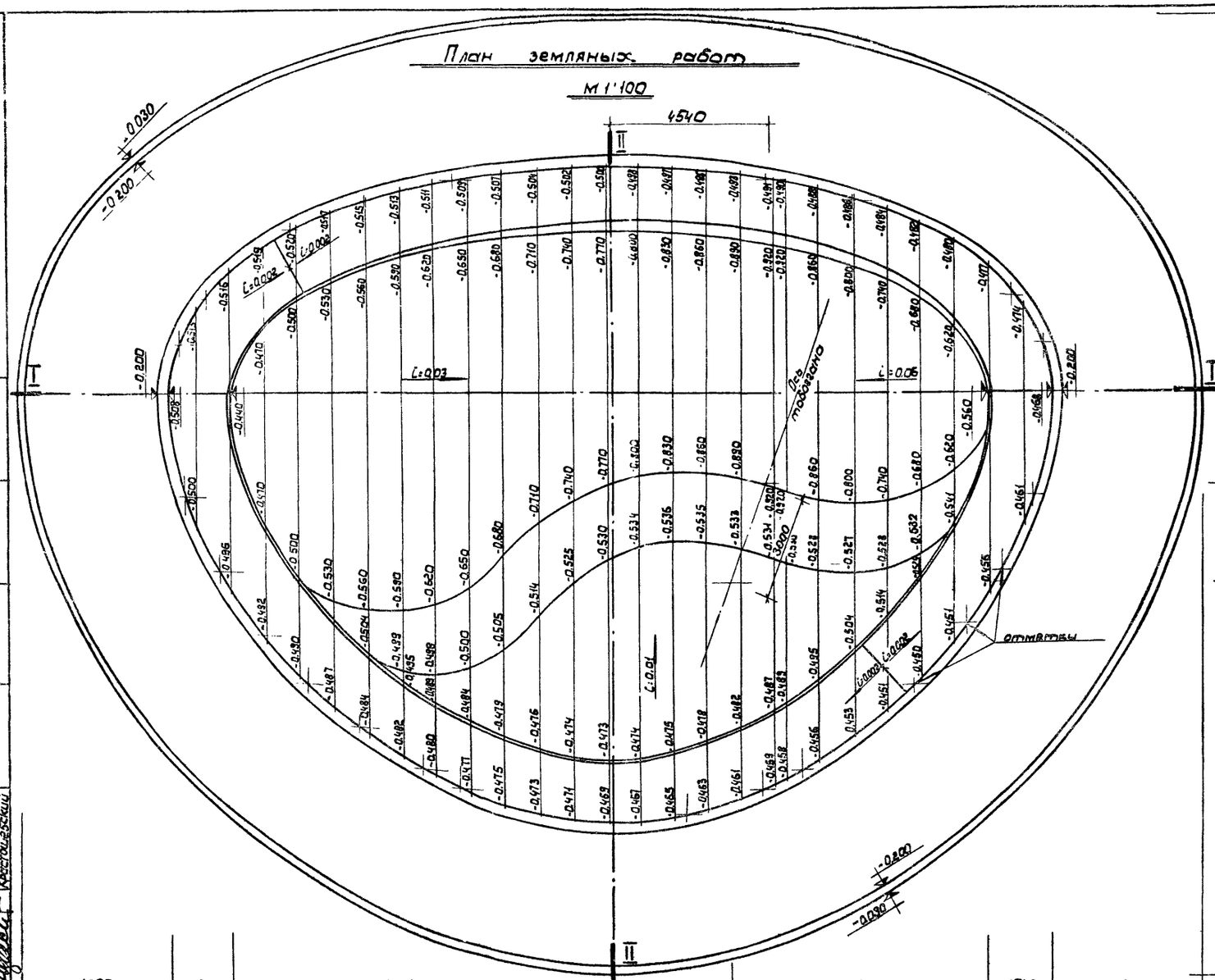

Сеч. I-I

М1:100

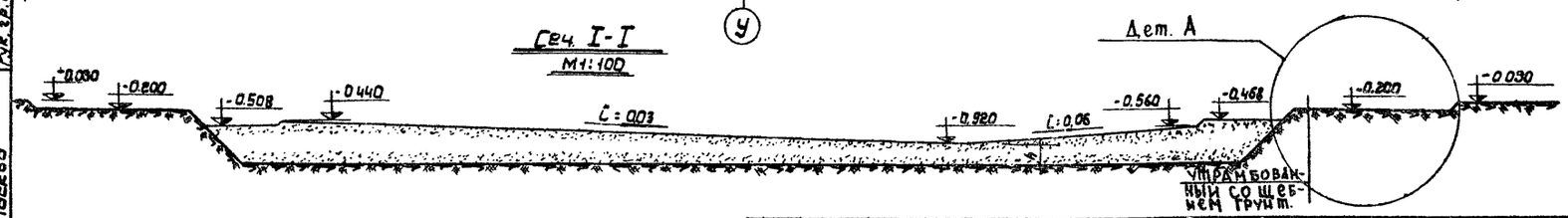

Дет. А

М 1:20

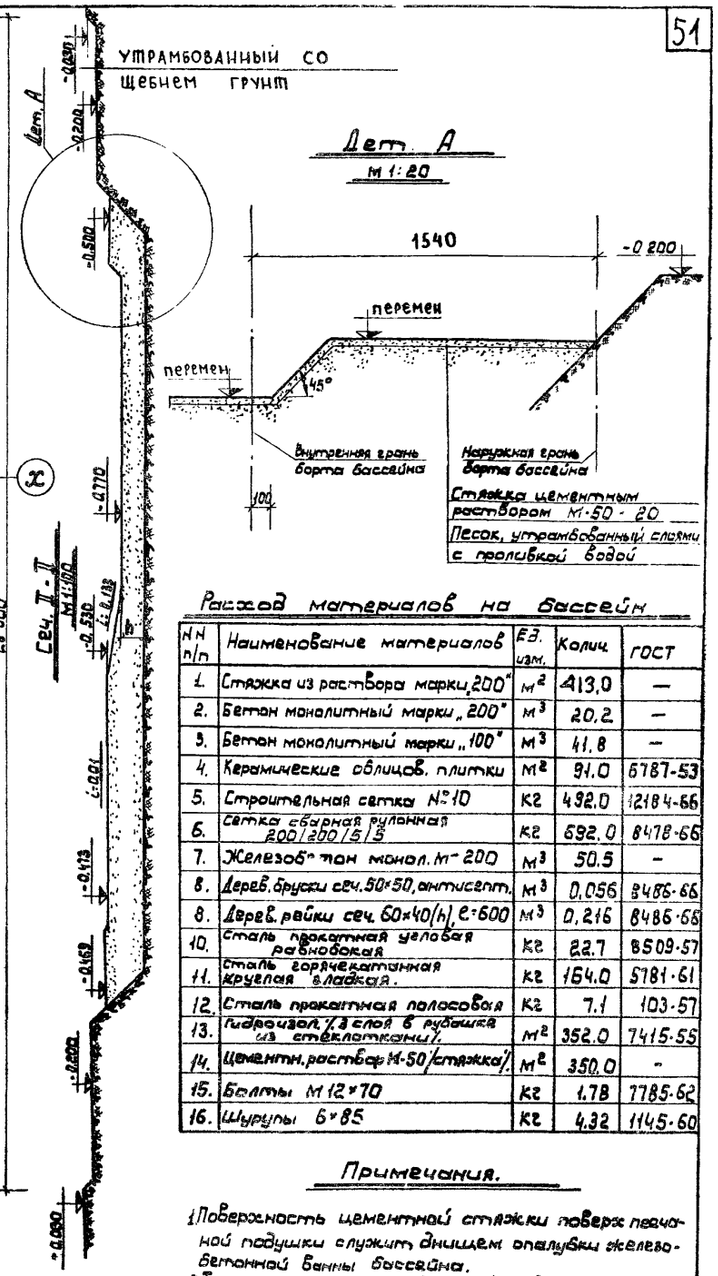

Сеч. I-I

М1:100

Расход материалов на бассейн

NN п/п	Наименование материалов	Ед. изм.	Колич.	ГОСТ
1.	Стяжка из раствора марки „200"	м²	413,0	—
2.	Бетон монолитный марки „200"	м³	20,2	—
3.	Бетон монолитный марки „100"	м³	41,8	—
4.	Керамические облицов. плитки	м²	91,0	6787-53
5.	Строительная сетка №10	кг	492,0	12184-66
6.	Сетка сварная рулонная 200/200/5/5	кг	692,0	8478-66
7.	Железобетон монол. М-200	м³	50,5	—
8.	Дерев. бруски сеч. 50×50, антисепт.	м³	0,056	8486-66
8.	Дерев. рейки сеч. 60×40(h), с=600	м³	0,216	8486-66
10.	Сталь прокатная угловая равнобокая	кг	22,7	8509-57
11.	Сталь горячекатанная круглая гладкая.	кг	164,0	5781-61
12.	Сталь прокатная полосовая	кг	7,1	103-57
13.	Гидроизол (3 слоя в рубашке из стеклоткани)	м²	352,0	7415-55
14.	Цементн. раствор М-50 (стяжка)	м²	350,0	—
15.	Болты М 12×70	кг	1,78	7795-62
16.	Шурупы 6×85	кг	4,32	1145-60

Примечания.

1. Поверхность цементной стяжки поверх песчаной подушки служит днищем опалубки железобетонной ванны бассейна.
2. Толщина песчаной подушки h зависит от глубины промерзания грунта и уточняется при привязке проекта.
3. Расход материалов на устройство водопровода и канализации бассейна см. на листах ВК-1, ВК-3, ВК-4.
4. За отметку ±0.000 принята отметка борта ванны бассейна.

Зам. гл. инж. Ягодкина
Рук. маст. Гаврилов
Гл. арх. пр. Данько
Гл. инж. пр. Кристиановский
Рук. гр. инж. Шульц

Инструктивно-показательная мастерская Госгражданстроя
Гл. инж. Ю. Кузнецов
Арх. Вс. Кузнецов

ЦНИИП Градостроительства г. Москва

Плескательные бассейны с игровыми устройствами для детских городков общественных садов и парков

Плескательный бассейн. Тип 3.
План земляных работ. Сечения I-I, II-II; деталь А, расход материалов на бассейн.

Типовые проекты	Альбом	Лист	
серия 320-28	I	АС-4	1968г.

Армaтурный план

М 1:200

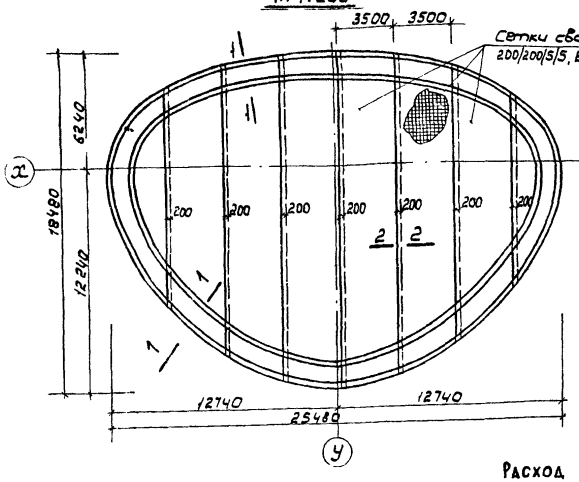

Опалубочный план с расположением закладных деталей

М 1:200

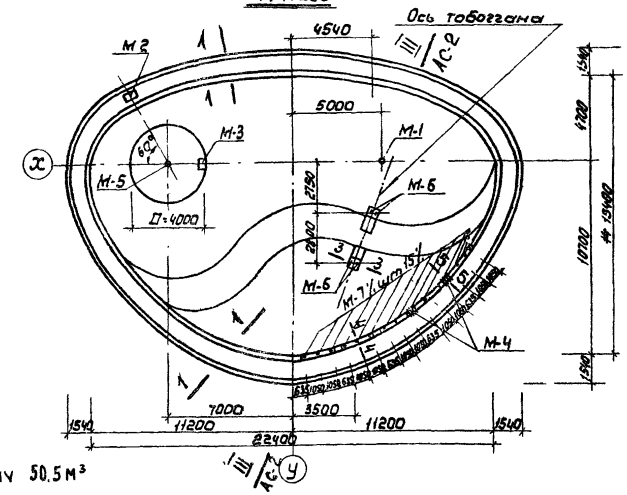

Расход бетона М-200 на ванну 50,5 м³

Выборка марок металлических изделий

NN п/п	Марка изделия	Колич. шт.	NN листов рабоч. черт.
1.	М-1	1	ВК-3
2.	М-2	1	ВК-3
3.	М-3	1	ВК-3
4.	М-4	2	ВК-4
5.	М-5	1	ВК-4
6.	М-6	4	АС-5
7	М-7	15	АС-5

Спецификация арматуры

NN поз.	Эскиз стержня	ф мм	Длина 1 элем., мм	Кол. эл. шт.	Общ. длина м	Вес в кг 1 поз.	Вес в кг общ.	ГОСТ
1.	Сетка 200/200/5/5 В=3500	5А-I	—	8	126,4	5,46	6,92	8478-66
2.	200 300 320	5А-I	940	350	329	0,154	50,7	5781-61
3.	320 320	5А-I	720	350	252	0,154	38,8	
4.	65200	5А-I	65200	6	391,2	0,154	61,1	
					Итого 842,6			

Спецификация закладных деталей

Марки изделий	NN поз.	ф или сеч., мм	Длина 1 элем., мм	Кол. эл. шт.	Общ. длина м	Вес в кг 1 поз.	Вес в кг общ.	ГОСТ
М-6	5.	-10×150	150	1	0,15	1,11		103-57
	6.	ф12	730	2	1,46	1,30	3,01	5781-61
М-7	7.	∠50×5	400	1	0,40	1,51		8509-57
	8.	ф12А-I	550	1	0,55	0,49		5781-61
	9.	Гайки М12	—	2	—	0,04	2,04	5915-62

Сеч. 1-1

М 1:20

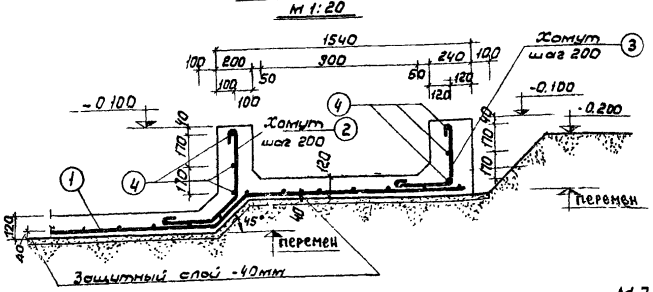

Сеч. 3-3

М 1:20

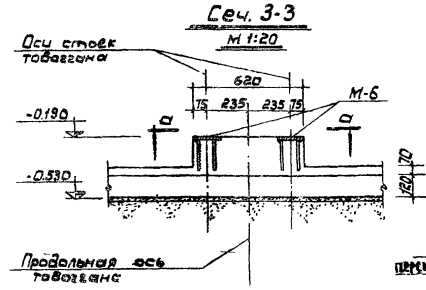

Сеч. 4-4

М 1:10

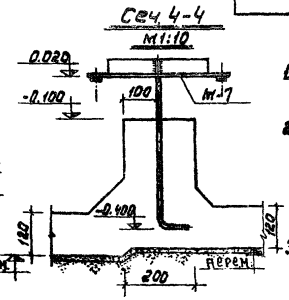

Сеч. 2-2

М 1:10

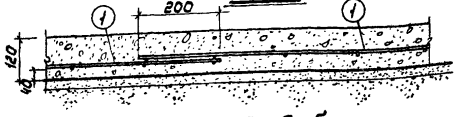

М-7

М 1:10

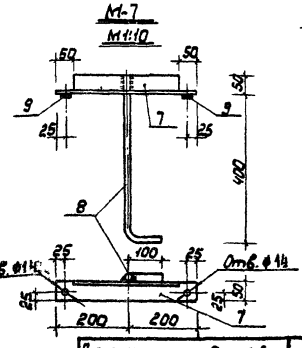

По б-б

М-6

М 1:5

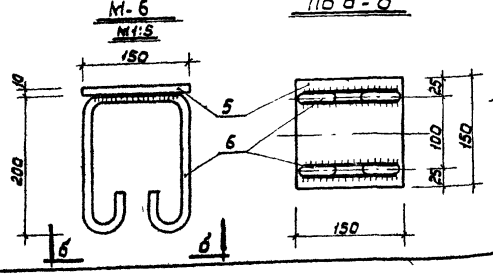

По а-а

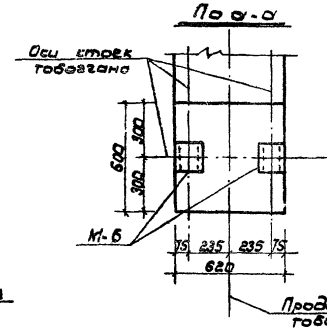

Сеч. 5-5

М 1:10

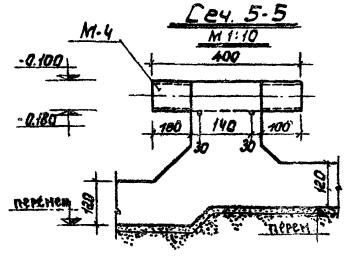

Примечания:

1. Ванну бассейна выполнять из бетона марки „200".
2. Дно бассейна армировать сварными рулонными сетками 200/200/5/5, В=3500 ГОСТ 8478-66. Арматура сеток-стальная проволока кл. А-I.
3. Борта бассейна и ручейка армировать отдельными стержнями из стали класса А-I, горячекатаной круглой гладкого профиля.
4. Сварку производить электродами марки Э-42, толщина сварных швов $b_ш$ 3 мм.
5. Конструкцию закладных деталей М-1, М-2, М-3 см. на листе ВК-3.
6. Конструкцию закладных деталей М-4 и М-5 см. на листе ВК-4.
7. План разводки трубопроводов см. на листе ВК-1.

Плескательные бассейны с иеробными устройствами для детских городков общественных садов и парков.

Плескательный бассейн. Тип 3.
Армaтурный план, план расположения закладных деталей, сечения 1-1, 2-2, 3-3, 4-4, 5-5, по а-а и б-б, марки М-6 и М-7, Спецификации арматуры и закладных деталей, выборка марок металлических изделий.

Типовые проекты	Альбом	Лист	
серия 320-28	I	АС-5	1968г.

ЦНИИП Градостроительства г. Москва

Зам. гл. инженера Ромоко
Рук. маст. Ушаков
Гл. арх. пр. Данилов
Гл. инж. пр. Костюшевский
Рук. гр. инж. Кустодиев
Конс. Кузнецова
Нач. сект. Кудрявцев
Н. контр. Кудрявцев

План секции настила

М 1:10

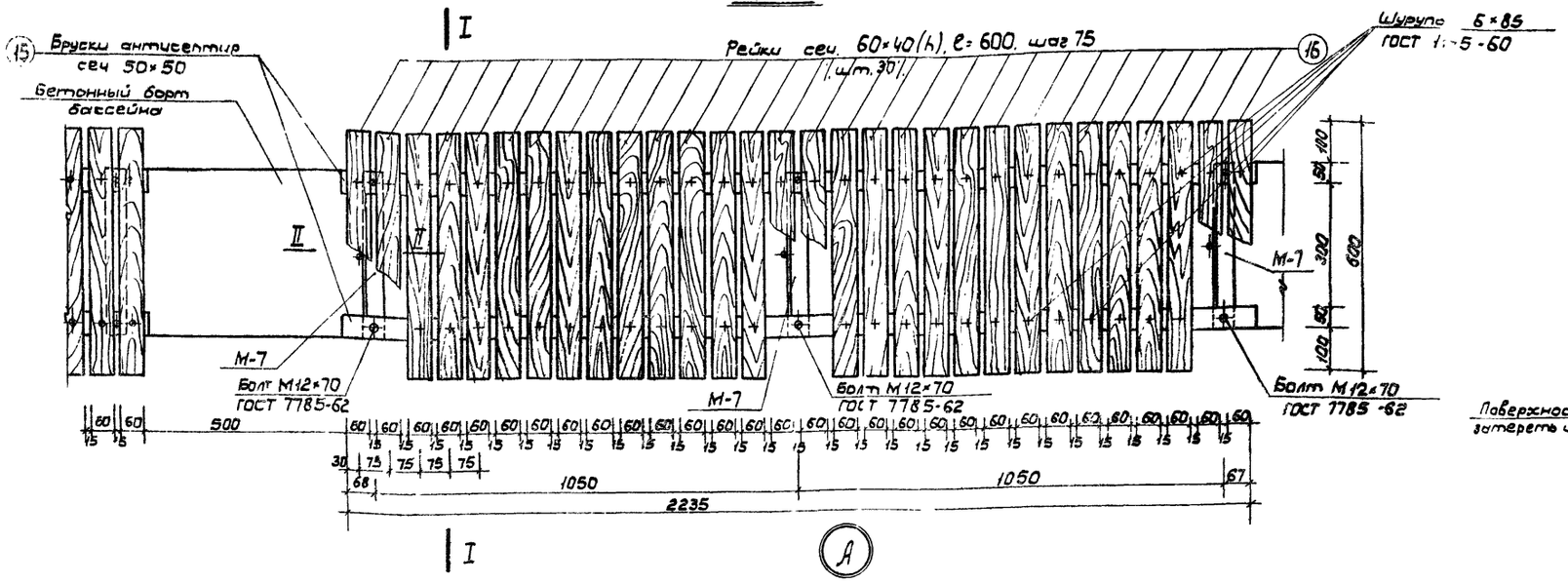

А

М1:10

Сеч. I-I

М 1:10

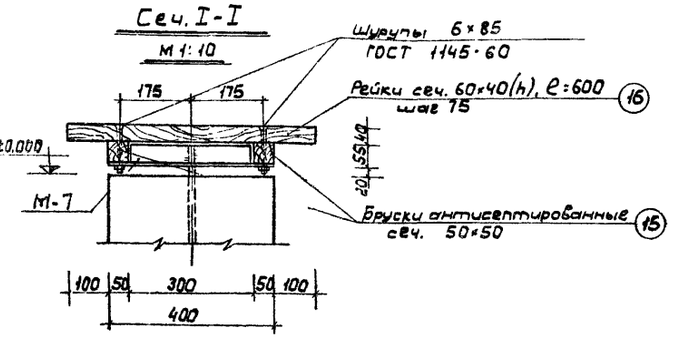

Сеч. II-II

М 1:5

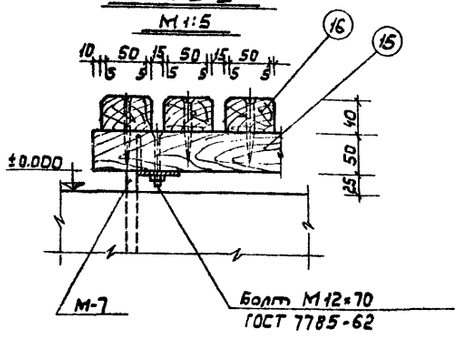

Б

М1:10

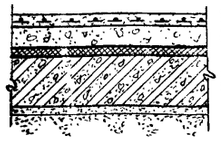

Б

М1:10

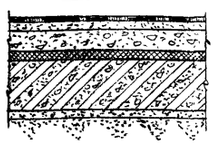

В

М1:10

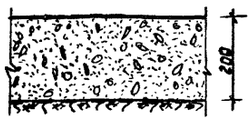

Спецификация древесины на 1 бассейн

№№ поз.	Сечение мм	Длина 1 элем. мм	Колич. шт	Объем в м³ 1 элем	Объем в м³ общий	ГОСТ
15	50×50	2245	10	0.0056	0.056	8486-66
16	60×40	600	150	0.0014	0.216	

Выборка металлических изделий

№№ п/п	Наименование изделия	Сечение в мм	Длина мм	Колич. шт.	Вес кг	ГОСТ
1.	Шуруп с потайной головкой	6	85	300	4.32	1145-60
2.	Болт с потайной головкой	12	70	30	1.78	7785-62

Г

М1:10

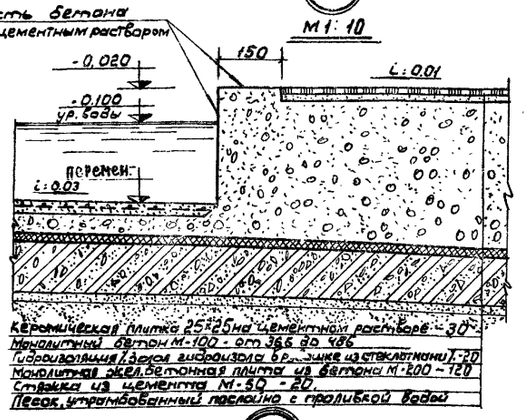

Д

М 1:10

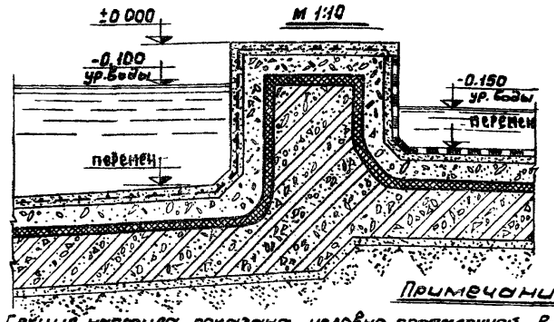

Примечания.

1. Секция настила показана условно спрямленной. Расстояния между рейками даны по внутренней стороне борта бассейна.
2. Настил запроектирован из древесины хвойных пород 2-го сорта с влажностью не более 25%.
3. Опорные рейки (поз. 15) перед установкой антисептировать 10%-ным раствором фтористого натрия.
4. До установки рейки (поз. 16) гладко остругать, после монтажа - покрасить масляной краской.

ЦНИИЭП (Госстрой СССР) г. Москва

Гл. инж. пр. Кузнецов
Рук. гр. инж. Кондратьев
Гл. арх. пр. Данилов
Рук. гр. инж. Костюшевский
Инж. Ю. Цукерник
Рис. Данилов

Плескательные бассейны с игровыми устройствами в детских городках общественных садов и парков	Плескательный бассейн. Тип 3. Конструкция деревянного настила и детали конструкции ванны. План секции настила, сеч. I-I и II-I, узлы А, Б, В, Г и Д. Спецификация древесины, выборка металлических изделий.	Типовые проекты серия 320-28	Альбом I	Лист АС-6	1968г.

По А-А
М 1:20

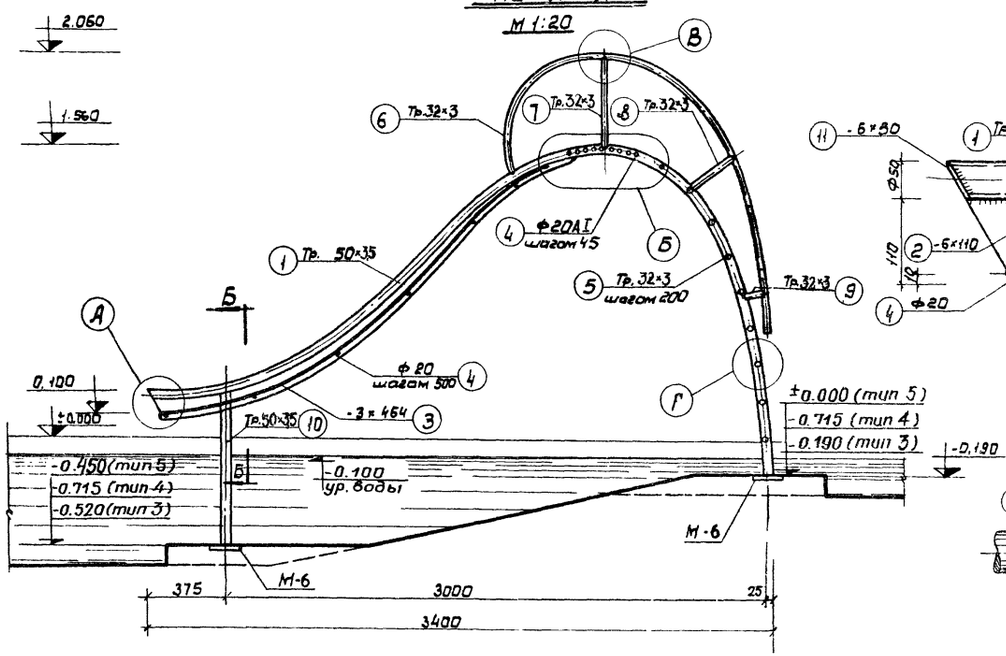

Вид А

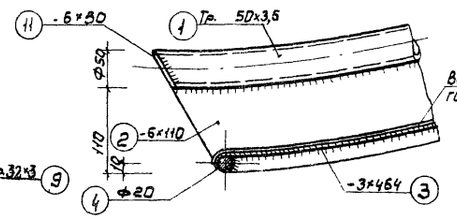

По 1-1

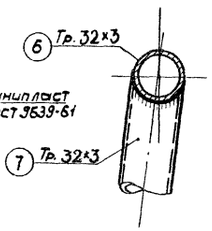

Вид В

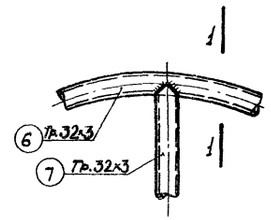

По 2-2
М 1:2

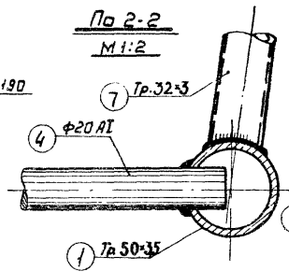

Вид Б

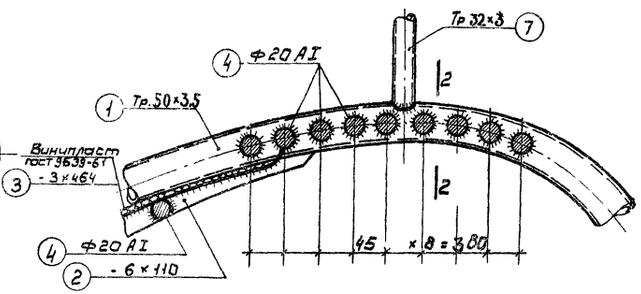

План
М 1:20

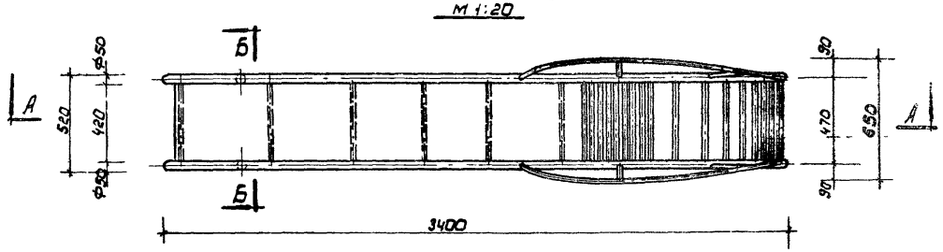

По Б-Б
М 1:5

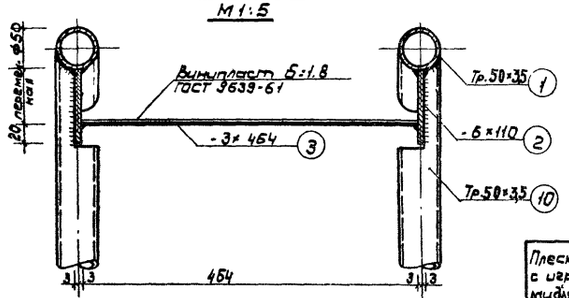

По 3-3

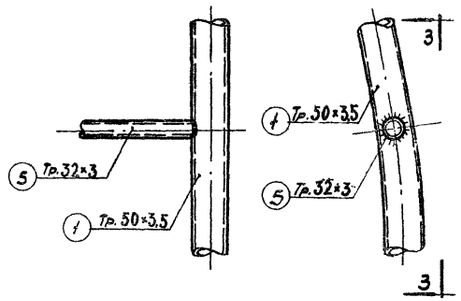

Выборка металла на тобоган

N п/п	Сечение или Ф мм	Общая длина	Вес кг	ГОСТ
1.	Труба 50×3,5	11.62	47.50	10704-63
2.	Труба 32×3	11.25	24.20	10704-63
3.	-3×464	2.75	30.10	82-57
4.	-6×110	5.90	30.50	103-57
5.	-6×50	0.12	0.28	103-57

Расход материалов на тобоган

N п/п	Наименование материалов	Ед. изм.	Колич.	ГОСТ
1.	Арм. Ф20 А-I	кг	17.20	2590-57
2.	Винипласт δ=1.8	м²	1.3	3639-61

Примечания:

1. Металлические изделия делать из В Ст 3 по ГОСТ 380-60.
2. Все металлические элементы сварить электродом Э-42. Толщина сварных швов $h_ш$ = 3мм места соединений зачистить.
3. Покрытие дна лотка выполнить из винипласта многослойного поливинилхлоридного.
4. Винипласт укладывать по дивинилкетоновой мастике.
5. Работать совместно с листом АС-8.

Плескательные бассейны с игровыми устройствами для детских городков общественных садов и парков	Плескательный бассейн, Тип 3 (4 и 5). Конструкция тобогана. План. Разрезы по 1-1, Б-Б. Детали А, Б, В, Г. Сечения по 1-1, 2-2, 3-3. Выборка металла. Расход материалов	Типовые проекты серия 320-28	Альбом I	Лист АС-7	1968г.	

ЦНИИП Градостроительства г. Москва

Гл. инж. проекта Гетманов
Рук. мастерской Пластикова
Гл. архитектор проекта Кузнецова
Гл. инж. проекта Халтобина
Гл. конструктор проекта Лавдарин
Гл. технолог проекта Данилов
Зам. гл. инженера Ершов
Рук. мастерской Пучков
Гл. архитектор проекта Кузнецов
Гл. инж. проекта Данилов
Рук. гр. инж. Хрустовский

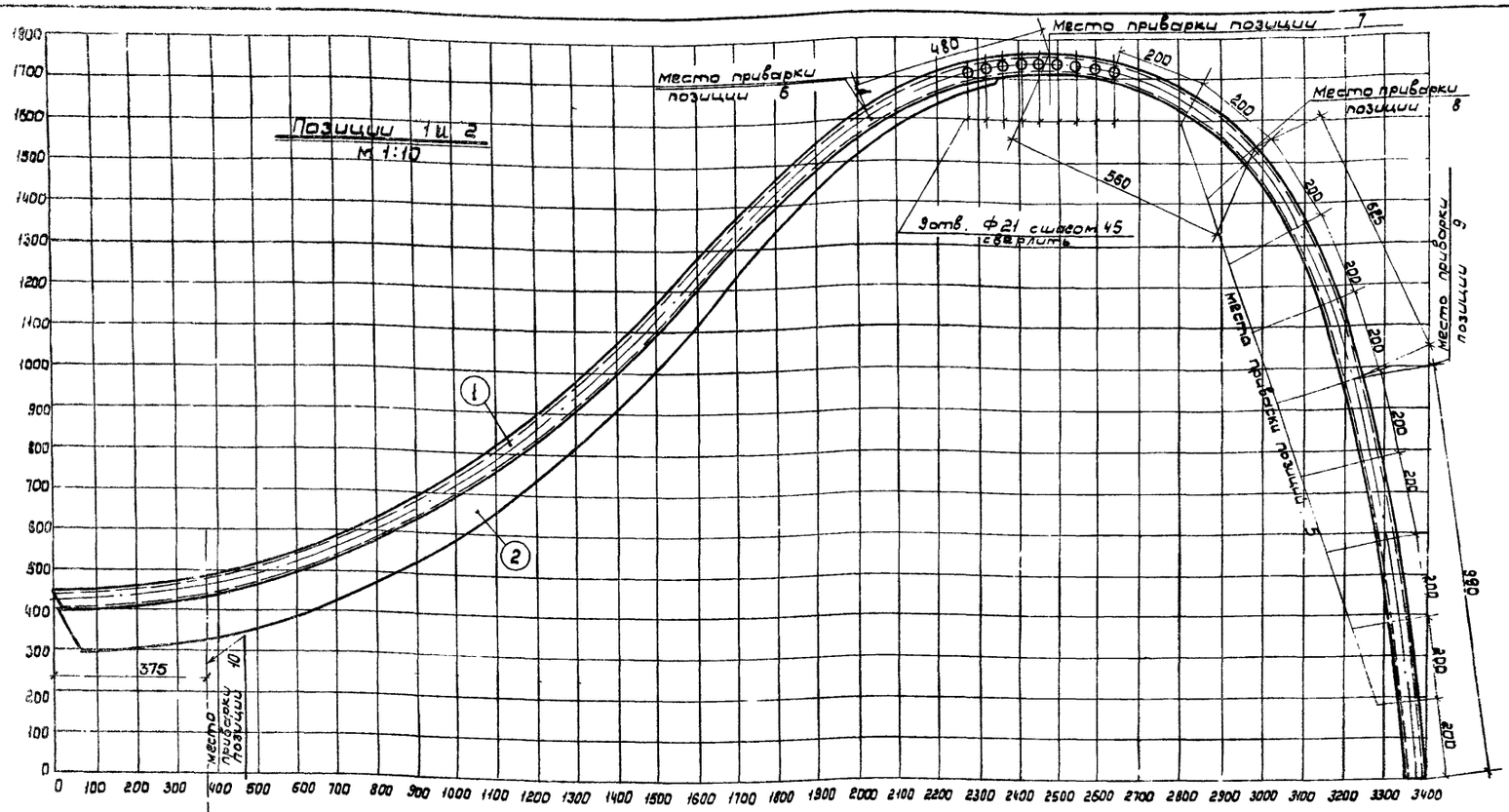

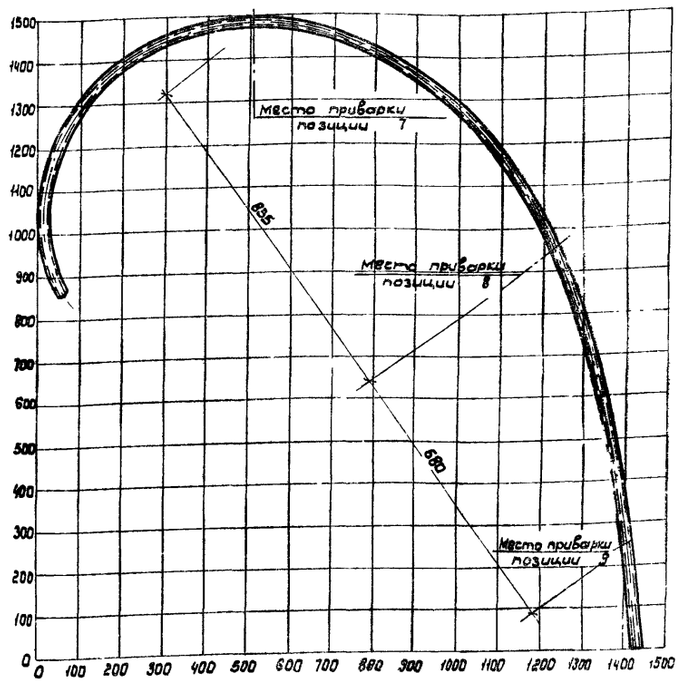

Позиция 6

Позиция 5

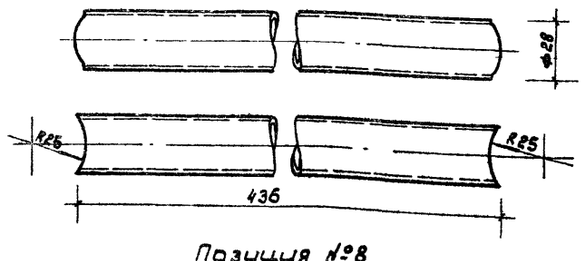

Позиция 7

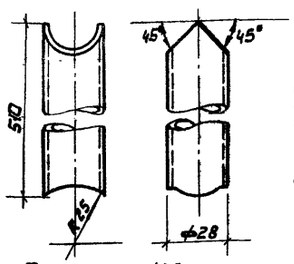

Позиция 10

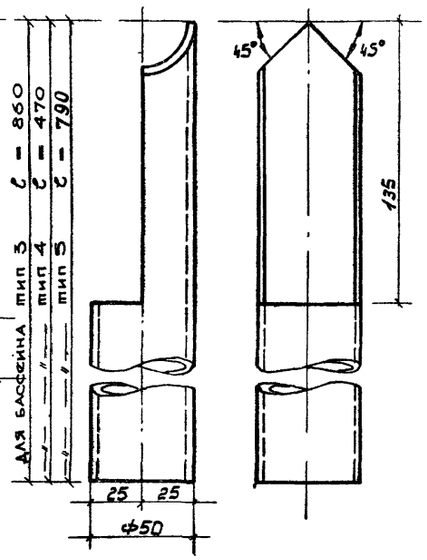

Позиция №8

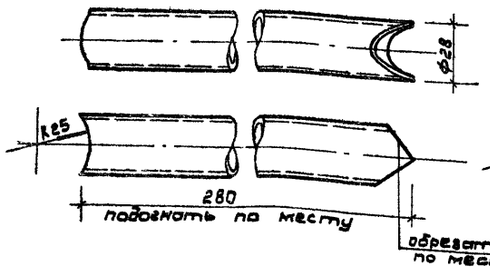

Позиция №9

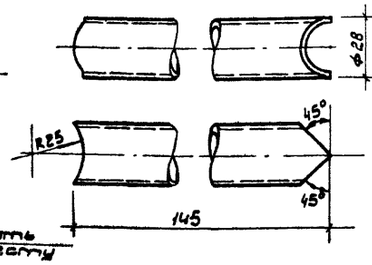

Спецификация металлических деталей

№№ поз.	Сечение или ф мм	Длина 1 поз. мм	Колич. поз. шт.	Общая длина м	Вес в кг: 1 поз. м	Вес в кг: Общий	ГОСТ
1.	Труба 50 × 3.5	5050	2	10.10	4.01	40.50	10704-63
2.	- 6 × 110	2950	2	5.90	5.18	30.50	103-57
3.	- 3 × 464	2750	1	2.75	10.95	30.10	82-57
4.	Ф 20 А I	464	15	6.96	2.47	17.20	2590-57
5.	Труба 32 × 3	436	9	3.92	2.15	8.44	10704-63
6.	—"— 32 × 3	2730	2	5.46	2.15	11.75	10704-63
7.	—"— 32 × 3	510	2	1.02	2.15	2.19	10704-63
8.	—"— 32 × 3	280	2	0.56	2.15	1.20	10704-63
9.	—"— 32 × 3	145	2	0.29	2.15	0.62	10704-63
10.	—"— 50 × 3.5	860	2	1.72	4.01	6.90	10704-63
11.	- 6 × 50	60	2	0.120	2.36	0.28	103-57

Примечание:

Работать совместно с листом АС-7.

Плескательные бассейны с игровыми устройствами для детских городков, общественных садов и парков.	Плескательный бассейн. Тип 3 (4 и 5). Конструкции тобоггана. Спецификация металлических деталей. Раскрой элементов. Позиции 1, 2, 5, 6, 7, 8, 9, 10.	Типовые проекты	Альбом	Лист	
		серия 320-28	I	АС-8	1968г.

ЦНИИП градостроительства г. Москва

Гл. инж. проекта Петров
Рук. сект. Седов
Конструировал Кувичкова
Проверил
Гл. инж. пр. Данилов
Рук. гр. инж. Кравцевский
Зам. гл. инж. Гольцов
Рук. мастер. Лукьянов
Гл. арх. пр. Пушников

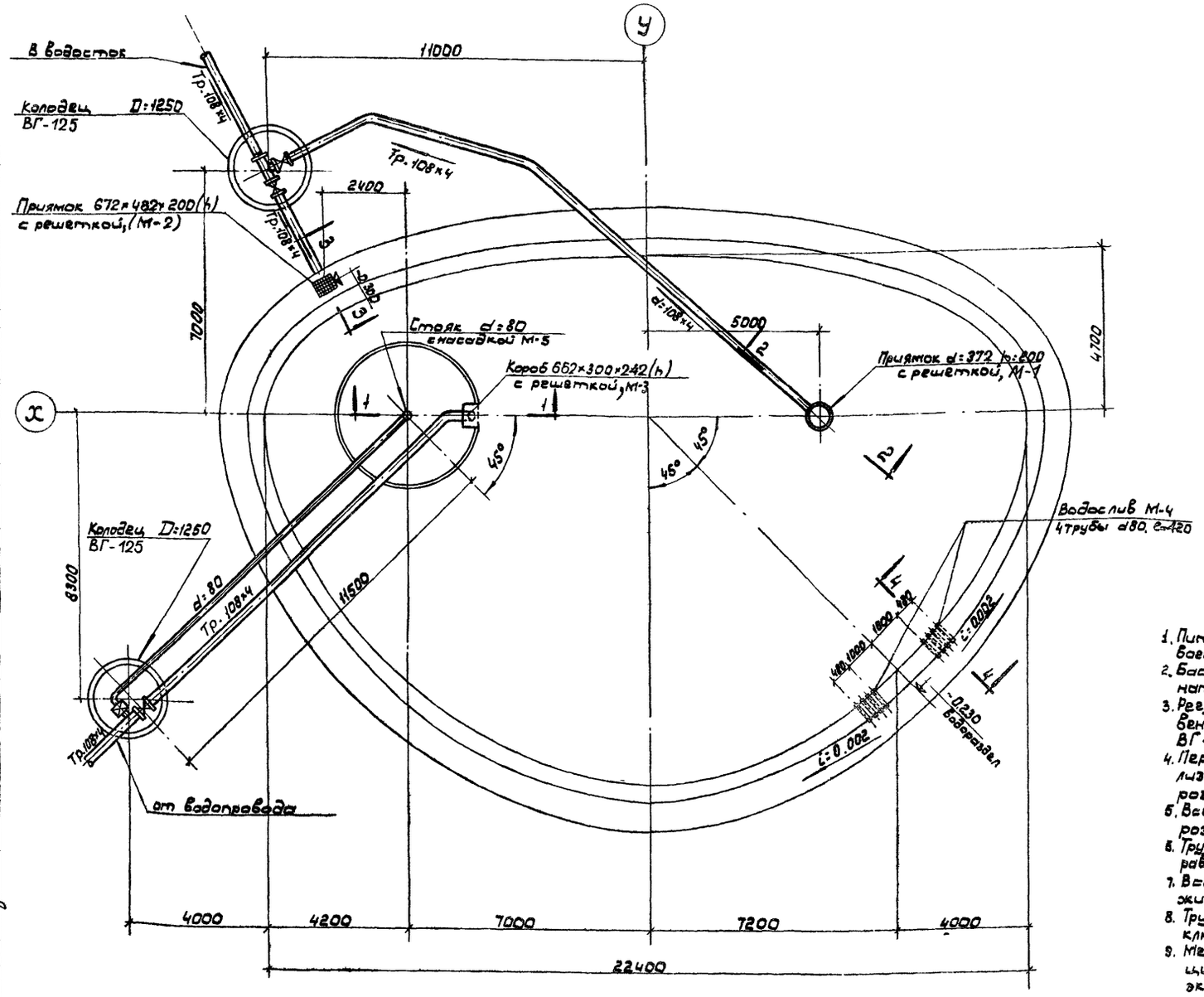

Расход материалов на бассейн.

NN п/п	Наименование материалов	d или сеч. мм	Ед. изм.	Кол.	№ГОСТ-а или листа
1.	Трубы стальные водогазопроводные	80	пог м	17.0	3262-62
2.	Трубы стальные бесшовные горячекатанные.	108×4	-"-	15.0	8732-58
3.	Задвижки чугунные	100	шт	3	8437-63
4.	Задвижки чугунные	80	-"-	1	8437-63
5.	Насадка бронзовая	8	-"-	12	см. лист ВК-4
6.	Воронка стальная сварная, М-1	340	-"-	1	см. лист ВК-3
7.	Воронка стальная сварная, М-2	640×440	-"-	1	см. лист ВК-3
8.	Фланцы стальные плоские приварные.	100	-"-	5	1255-54
9.	Тройники чугун. фланцев.	100×100	-"-	1	5525-61
10.	Короб стальной сварной, М-3	620×220	-"-	1	см. лист ВК-3
11.	Фланцы стальные плоские приварные	80	-"-	1	1255-54
12.	Колодцы из сбор. ж/б. типа ВГ-125	1250	-"-	2	
13.	Водослив из водогазопроводных труб, М-4.	80	-"-	2	см. лист ВК-4

Технические указания.

1. Питание бассейна водой предусматривается только от хоз. питьевого водопровода водой по ГОСТ-у 2874-54.
2. Бассейн проточный. Предусматривается ежедневное единовременное наполнение и ежечасная смена 25% объема всей воды в бассейне.
3. Регулирование величины водообмена производится задвижкой и вентилем, установленными на подводящих трубах в колодце ВГ-125.
4. Перед присоединением отводящей трубы к водостоку или канализации необходимо предусмотреть установку колодца с гидрозатвором.
5. Все трубы, укладываемые в грунт, покрыть усиленной антикоррозийной изоляцией.
6. Трубы до засыпки траншей и заделки в бетон испытать гидравлическим давлением.
7. Все трубы, заделываемые в бетон, очистить от коррозии и обезжирить.
8. Трубопроводы должны иметь уклон 0.01 - 0.02 к месту подключения для возможности опорожнения системы на зиму.
9. Место подключения к водопроводу и водостоку (канализации) согласовывается при привязке проекта с местными эксплуатирующими организациями.

Плескательные бассейны с игровыми устройствами детских городков, общественных садов и парков.	Плескательный бассейн. Тип 3. Водопровод и канализация. План разводки трубопроводов, расход материалов на бассейн.	Типовые проекты	Альбом	Лист	1968г.
		серия 320-28	I	ВК-1	

ЦНИИЛ Градостроительства г. Москвы

Гл. инж. пр. Кузнецова
Рук. гр. Кочуев
Гл. спец. Проворин
Рук. гр. Ефимов
Рук. гр. Пасечный
Гл. спец. Кристошевский
Рук. гр. Шафир
Рук. гр. Пасечный
Гл. инж. пр. Кузнецова
Рук. гр. Кочуев
Гл. спец. Проворин
Рук. гр. Ефимов
Рук. гр. Пасечный
Гл. спец. Кристошевский
Рук. гр. Шафир

Разрез 1-1

М 1:10

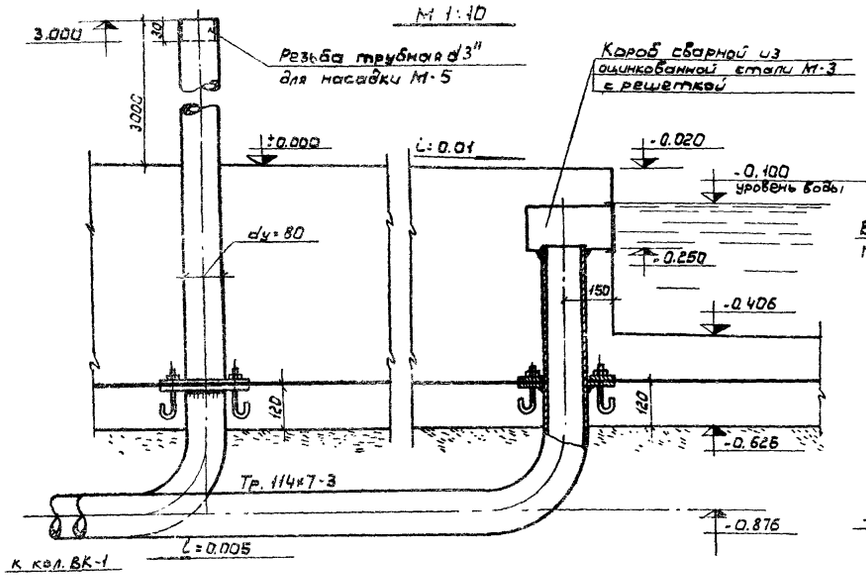

Разрез 2-2

М 1:10

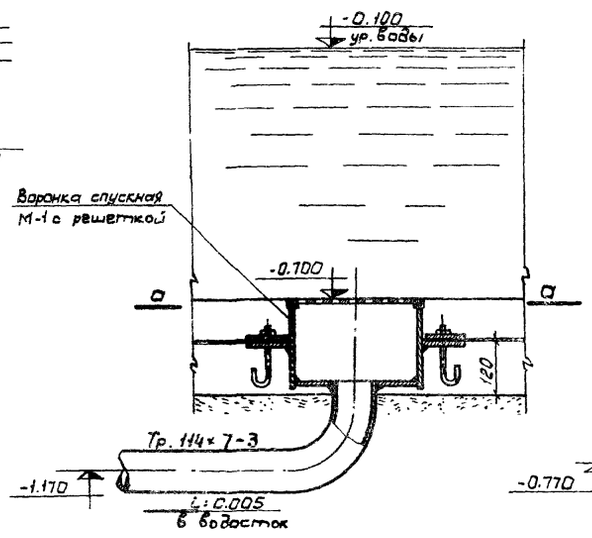

Разрез 3-3

М 1:10

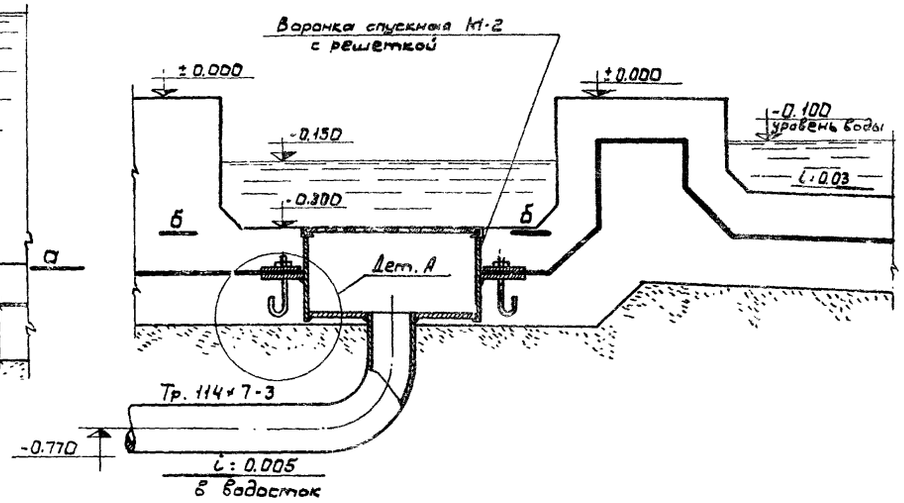

Разрез 4-4

М 1:10

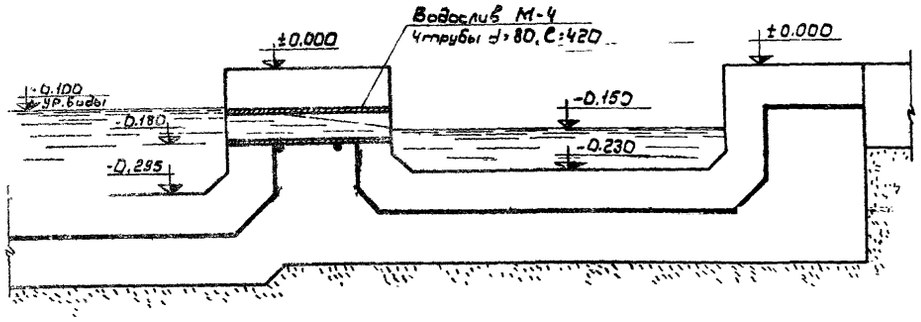

План по а-а

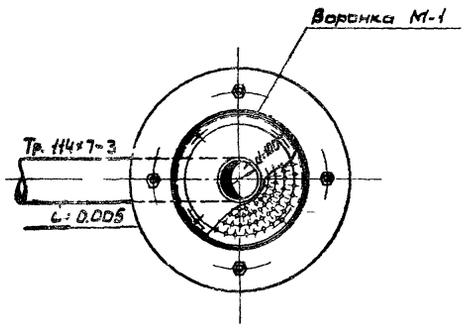

План по б-б

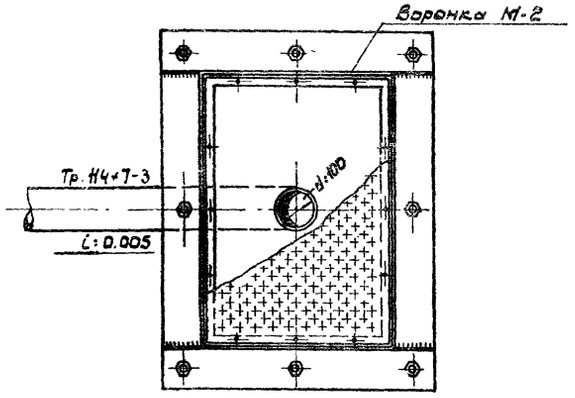

Дет. А

М 1:5

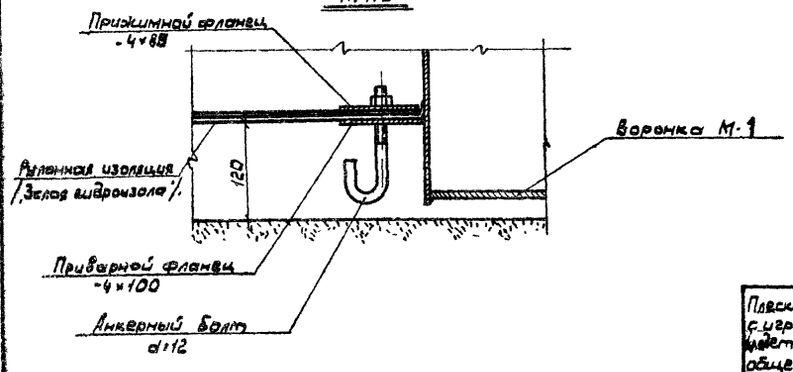

Примечания

1. Линии разрезов 1-1, 2-2, 3-3 и 4-4 см. на листе ВК-1.
2. Конструкцию воронок М-1, М-2 и короба М-3 см. на листе ВК-3.
3. Конструкцию водослива М-4 и насадки М-5 см. на листе ВК-4.

ЦНИИП Градостроительства г. Москва

Плескательные бассейны с игровыми устройствами детских городков, общественных садов и парков

Плескательный бассейн. Тип 3.
Водопровод и канализация.
Разрезы 1-1, 2-2, 3-3, 4-4, планы по а-а и б-б, деталь А.

Типовые проекты	Альбом	Лист	
серия 320-28	I	ВК-2	1968г.

М-1
М 1:10
По 1-1

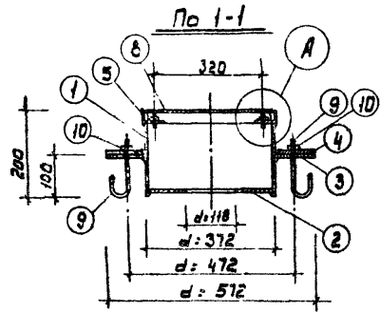

План

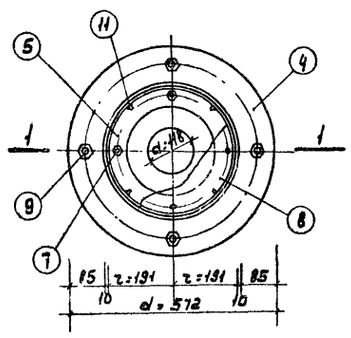

М-2
М 1:10
По 5-5

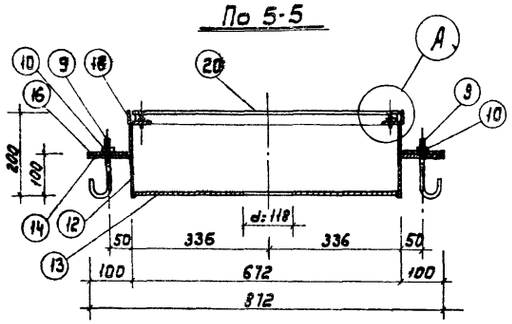

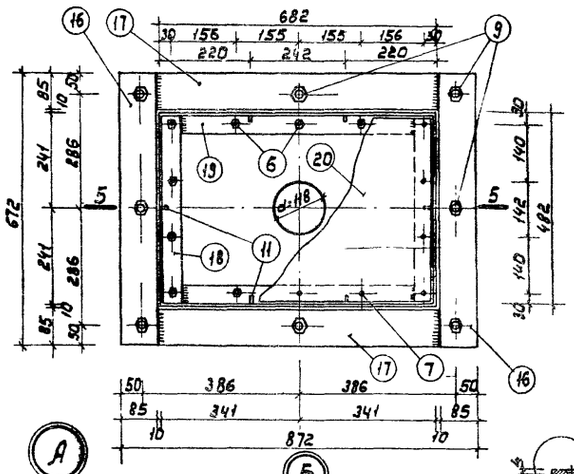

М-3
М 1:10
По 2-2

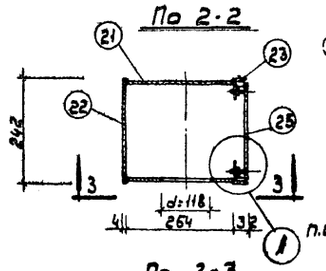

По 3-3

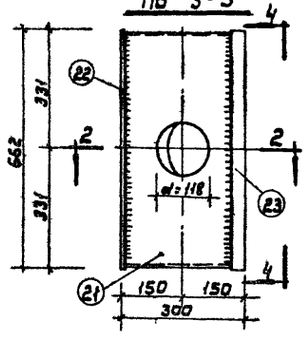

А
М 1:2

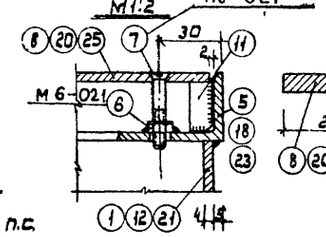

Б
М 1:1

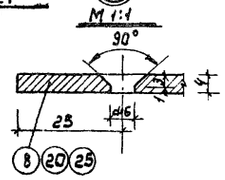

По 4-4

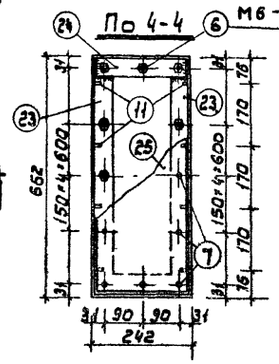

Поз. 8
М 1:5
По 6-6

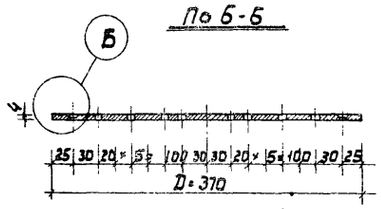

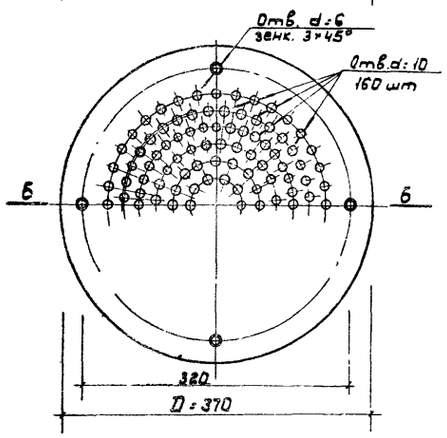

Поз. 25
М1:5
По 8-8

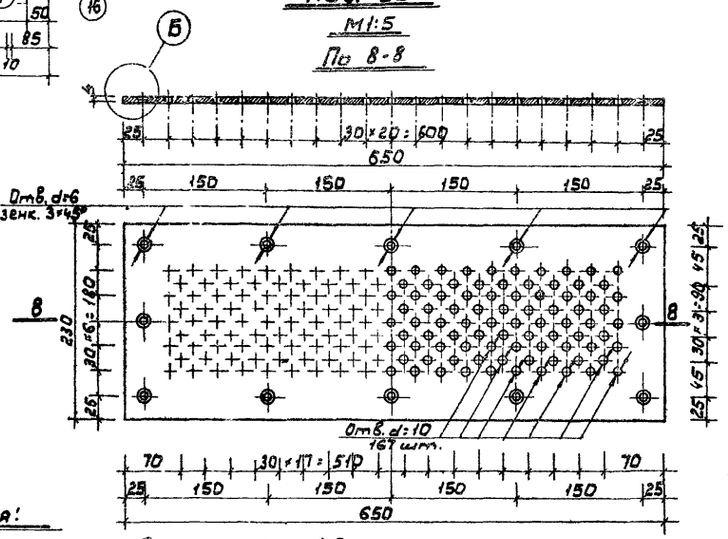

Поз. 20
М 1:5
По 7-7

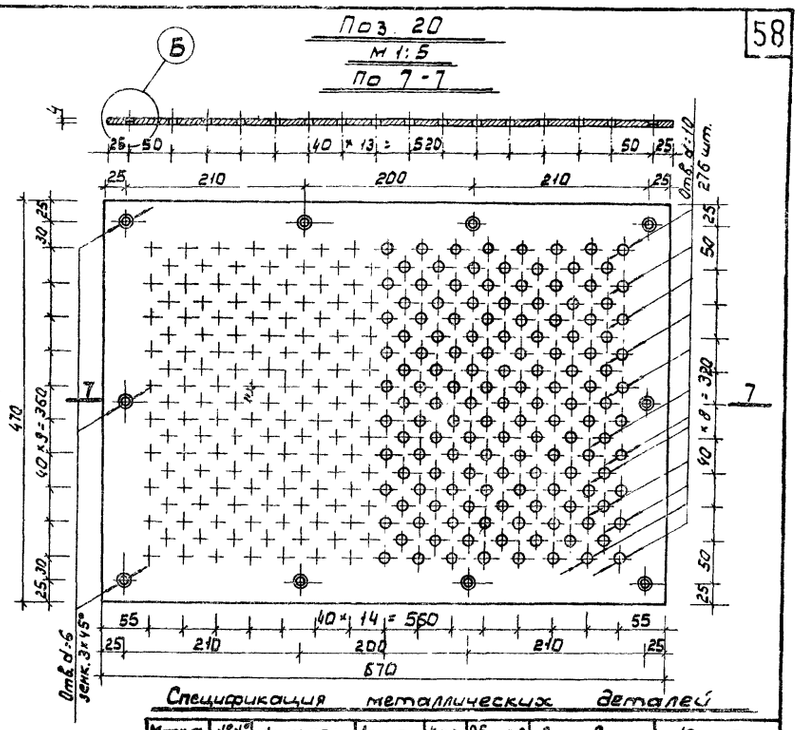

Спецификация металлических деталей

Марка изделия	№№ поз.	d или сеч. элемента мм	Длина 1 элем. мм	Кол. шт.	Общая длина м	Вес 6 кг 1 поз.	Вес 6 кг 1 марки	№ ГОСТ-а
М-1	1	-4×168	1170	1	1,17	6,11		103-57
	2	-4×364	364	1	0,36	4,12		82-57
	3	-4×512	512	1	0,51	4,65		
	4	-4-572	572	1	0,57	4,11		
	5	L 50×32×4	1200	1	1,20	2,99		8510-57
	6	Гайка М6	-	4	-	0,01		5915-62
	7	Винт М6	35	4	-	0,03		1490-62
	8	-4×370	370	1	0,37	4,30		82-57
	9	Болт М12	300	4	1,20	1,07		5781-61
	10	Гайка М12	-	4	-	0,07		5915-62
	11	-4×12	24	4	0,096	0,04	27,56	103-57
М-2	6	Гайка М6	—	14	-	0,04		5915-62
	7	Винт М6	35	14	-	0,10		1490-62
	9	Болт М12	300	8	2,40	2,13		5781-61
	10	Гайка М12	-	8	-	0,14		5915-62
	11	-4×12	24	6	0,14	0,06		103-57
	12	-4×168	2288	1	2,29	12,10		
	13	-4×464	664	1	0,66	9,61		82-57
	14	-4×100	672	2	1,34	4,22		
	15	-4×100	702	2	1,40	4,42		103-57
	16	-4×85	672	2	1,34	3,59		
	17	-4×85	702	2	1,40	3,75		
	18	L 50×32×4	474	2	0,95	2,37		8510-57
	19	L 50×32×4	682	2	1,36	3,39		
	20	-4×470	670	1	0,67	9,30	55,82	82-57
М-3	6	Гайка М6	-	12	-	0,03		5915-62
	7	Винт М6	35	12	-	0,08		1490-62
	11	-4×12	24	8	0,19	0,07		103-57
	21	-4×264	1768	1	1,77	14,67		82-57
	22	-4×242	662	1	0,66	5,01		
	23	L 50×32×4	622	2	1,24	3,09		8510-57
	24	L 50×32×4	234	2	0,47	1,17		
	25	-4×230	650	1	0,65	4,70	28,82	82-57

Примечания:

1. Сварку производить электродами марки Э-42, толщина сварных швов $h_{шв}$ = 3мм.
2. Гайки М6 (поз.6) приварить к рамке из уголков.
3. Винты поз.7 и гайки поз. 6 хромировать и оцинковать

Плескательные бассейны игровыми устройствами детских городков общественных садов и парков	Плескательный бассейн. Тип 3. Водопровод и канализация. Конструкция спускных воронок М-1, М-2 и короба М-3, узлы А и Б, спецификация металлических деталей.	Типовые проекты серия 320-28	Альбом I	Лист ВК-3	1968г.

Исполнил Дегтярь; Проверил Кабулов; Нач. отд. Асаева; Гл. инж. пр. Кузнецова; Рук. гр. Бомазов; Гл. спец. пр. Ковинников; Рук. гр. инж. Данилин; Гл. инж. пр. Костыревский

ЦНИИЭП Гидростроительства г. Москва

М-5
М1:2
План

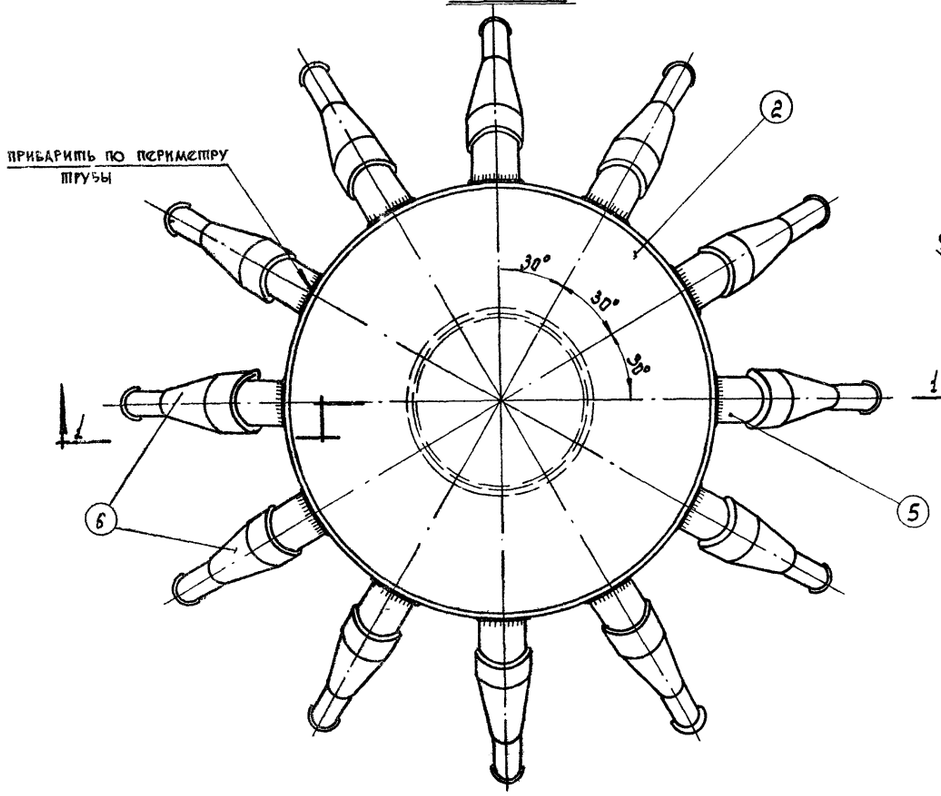

Поз. 5
М1:1

По 2-2

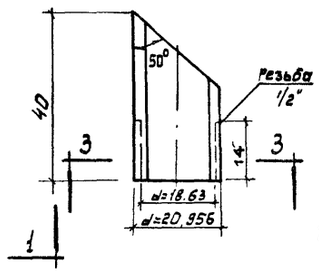

По 3-3

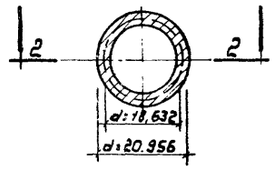

Поз 6
М1:1

По 4-4

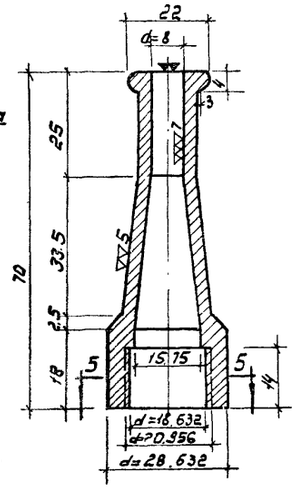

По 5-5

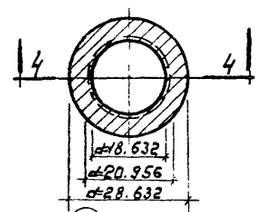

Спецификация металлических деталей

Марка изделия	№№ поз.	Сечение или d мм	Длина 1 эл. мм	Кол. шт.	Общ. длина м	Вес в кг 1 поз.	Вес в кг 1 марки	ГОСТ
М-5	1	- 4 × 65	654	1	0.65	1.33		103-57
	2	- 4 × 200	200	1	0.20	1.26		
	3	- 4 × 200	200	1	0.20	1.26		
	4	Муфта ст. газов. d=3	40	1	0.04	0.33		8954-59
	5	Труба газов. d=1/2"	40	12	0.48	0.69		8954-59
	6	Насадка брокз. d=8	79	12	0.95	1.19	6.06	—
М-4	7	Труба ст. d=80	400	4	1.60	14.00		3262-62
	8	Ф12 AI	600	2	1.20	1.07	15.07	5781-61

Примечания

1. Сварку деталей производить электродами марки Э-42, толщина сварных швов $h_ш$=3мм.
2. Кромки труб 1% поз. 7 1% заовалить.

Разрез 1-1

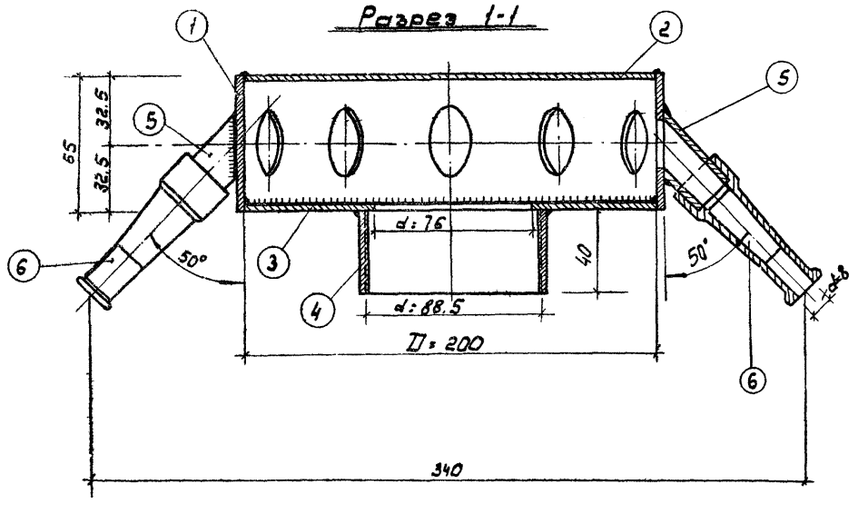

М-4
М1:10

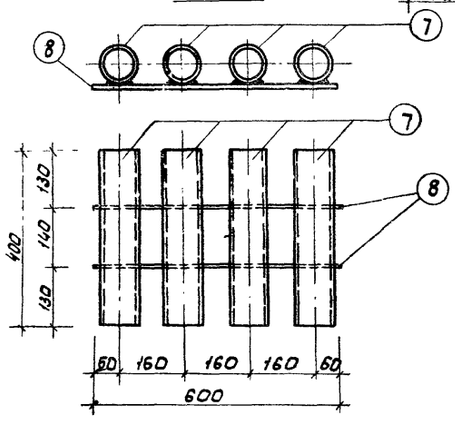

Плескательные бассейны с игровыми устройствами для детских городков, общественных садов и парков.	Плескательный бассейн. Тип 3, Водопровод и канализация, Конструкция марок М-4 и М-5. Позиции 5 и 6, Спецификация металлических деталей.	Типовые проекты серия 320-28	Альбом I	Лист ВК-4	1968г.

ЦНИИЛП градостроительства г. Москва

Составил Кулиев
Проверил Кузнецова
Нач. сект. Пятых
Рук. группы Левеев
Гл. спец. Ашурков
Гл. инж. пр. Обухников
Рук. вн. инж. Костюшевский

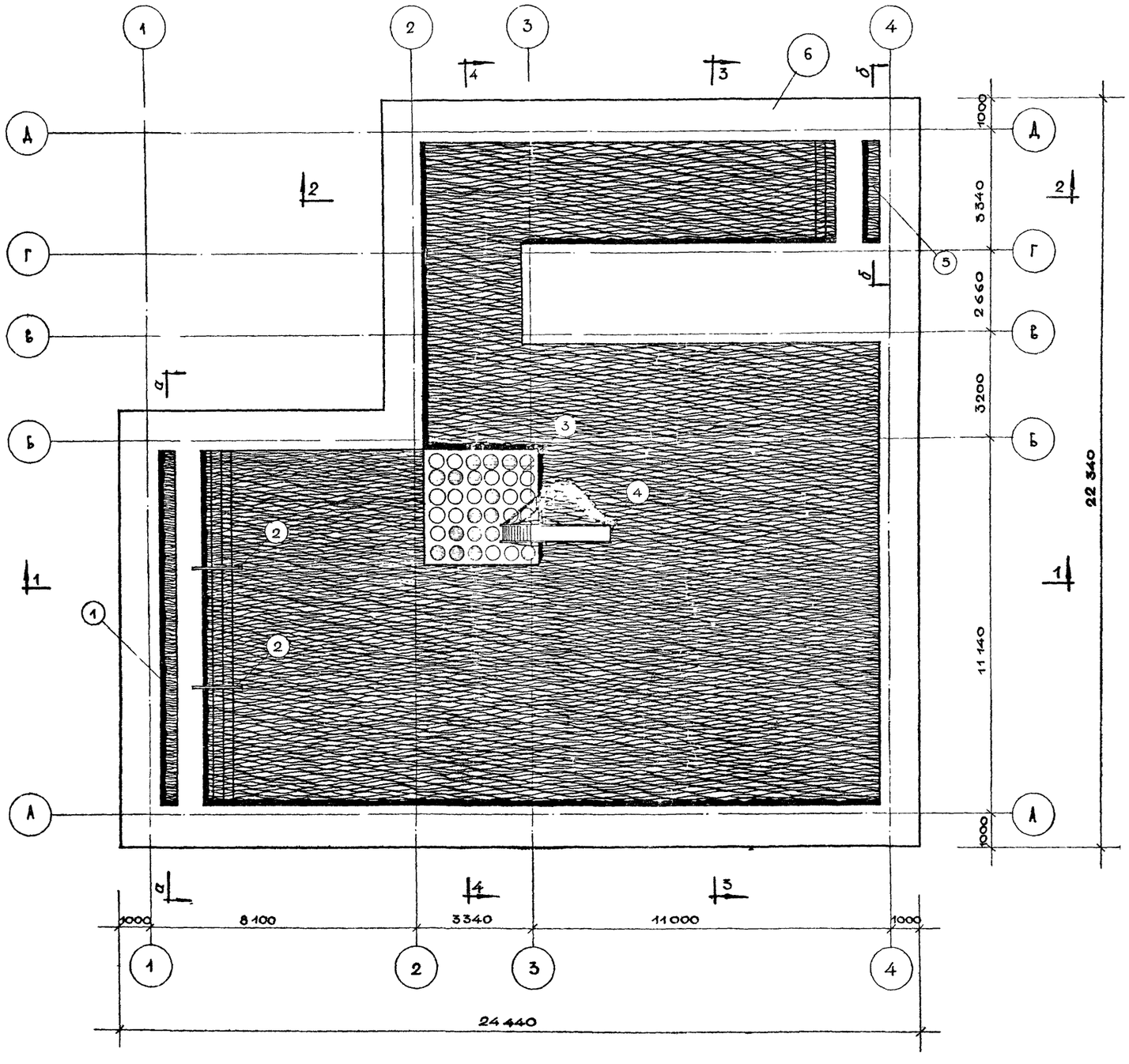

ЭКСПЛИКАЦИЯ.

№№ поз.	Наименование
1	Ванна для мытья ног
2	Поручень
3	Островок
4	Тобогган
5	Ванна для мытья ног
6	Бетонное покрытие

ПРИМЕЧАНИЯ:

1. Разрезы по 1-1; 2-2; 3-3; 4-4 см. на листе АС-2.
2. Сечение а-а и б-б и план покрытия островка см. на листе АС-3.
3

ЦНИИП градостроительства г. Москва	Зам. гл. инж. ин-та	Ерахов	Копировал	Штромберг	
	Рук. маст. № 5	Луцкий	Проверил	Крастошевский	
	Гл. арх. пр.	Овчинников			
	Гл. инж. пр.	Данциг			
	Ст. техник	Петров			

Плескательные бассейны с игровыми устройствами для детских городков, общественных садов и парков	Плескательный бассейн тип 4. План экспликация	Типовые проекты серия 320-28	Альбом I	Лист АС-1	1968

Разрез 1-1
М 1:50

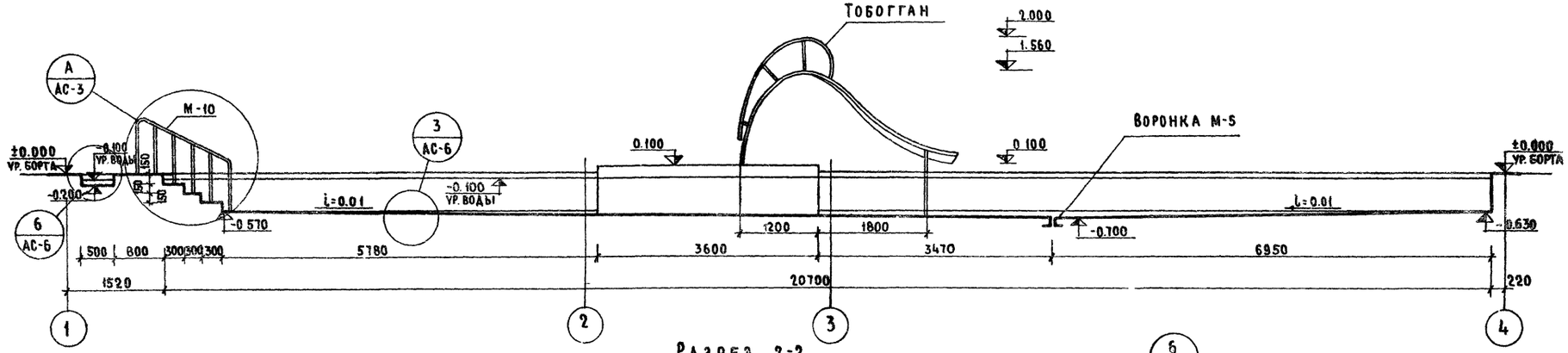

Разрез 2-2
М 1:50

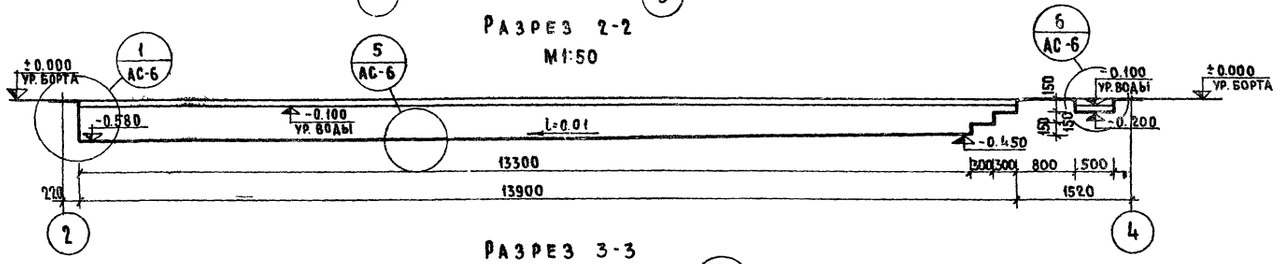

Разрез 3-3
М 1:50

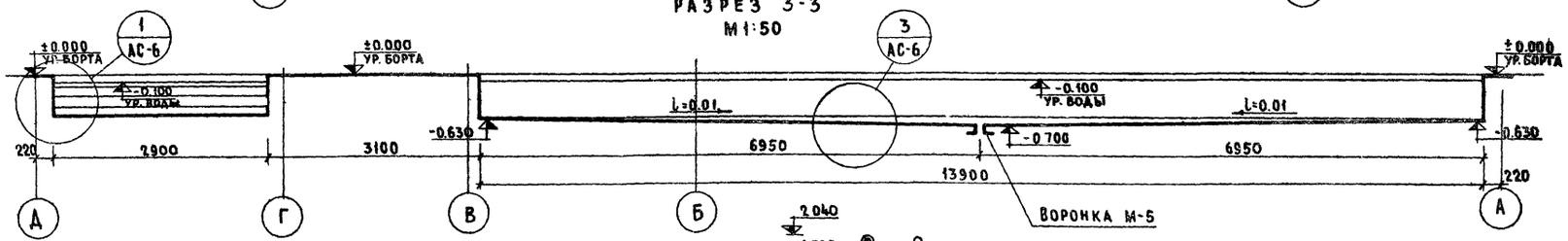

Разрез 4-4
М 1:50

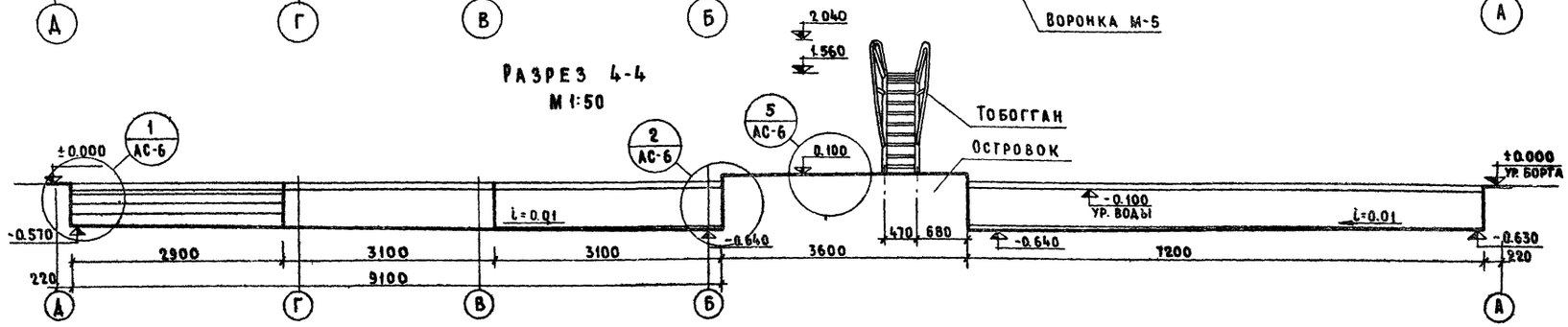

ЦНИИП Градостроительства г. Москва

Зам. гл. инж. НИ.	Ермаков	
Рук. маст.	Луцкий	
Гл. арх. пр-та	Овчинников	
Гл. инж. пр-та	Анцыг	
Исполнитель	Петров	
Проверил	Крастошевский	

Плескательные бассейны с игровыми устройствами для детских городков, общественных садов и парков

Плескательный бассейн тип 4
Разрезы по 1-1; 2-2; 3-3; 4-4.

Типовые проекты	Альбом	Лист	
Серия 320-28	I	АС-2	1968

План покрытия островка по 6-6

М 1:50

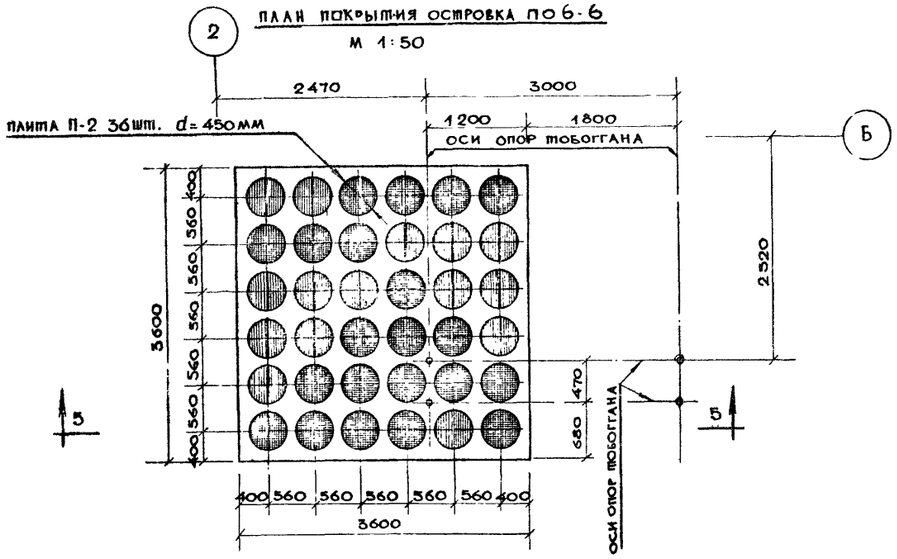

Разрез по 5-5

М 1:50

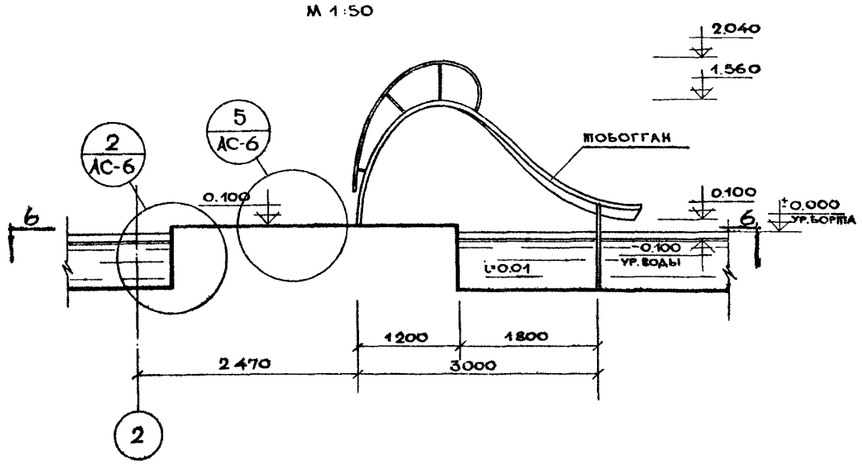

По а-а

М 1:50

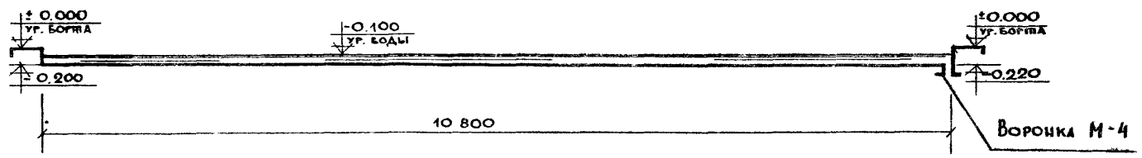

По б-б

М 1:50

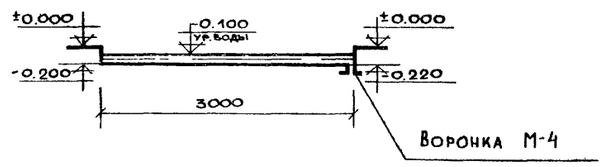

А

М 1:25

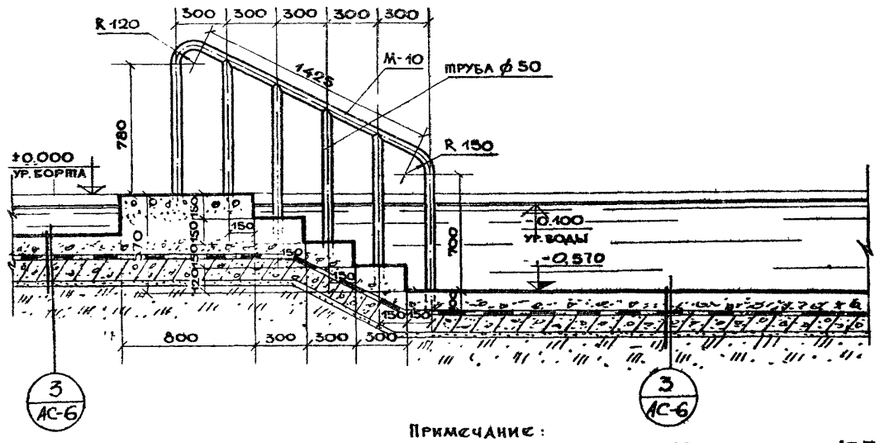

Примечание:
Конструкцию поручня М-10 см. на листе АС-7.

Пескатсальные бассейны с игровыми устройствами для детских городков, общественных садов и парков	Пескатсальный бассейн тип 4. План покрытия островка. Разрез по 5-5. Разрезы по а-а и по б-б. Деталь „А."	типовые проекты серия 320-28	альбом I	лист АС-3	1968 г.

ЦНИИП градостроительства г. Москва

Зам. гл. инж. ин-та — Ермаков
Рук. мастер. гр. 5 — Ацукий
Гл. арх. проекта — Овчинников
Гл. инж. проекта — Адлиц
Ст. техник — Петров

Конфронова
Проверил
Штромберг
Кристожевский

План днища опалубки

М 1:100

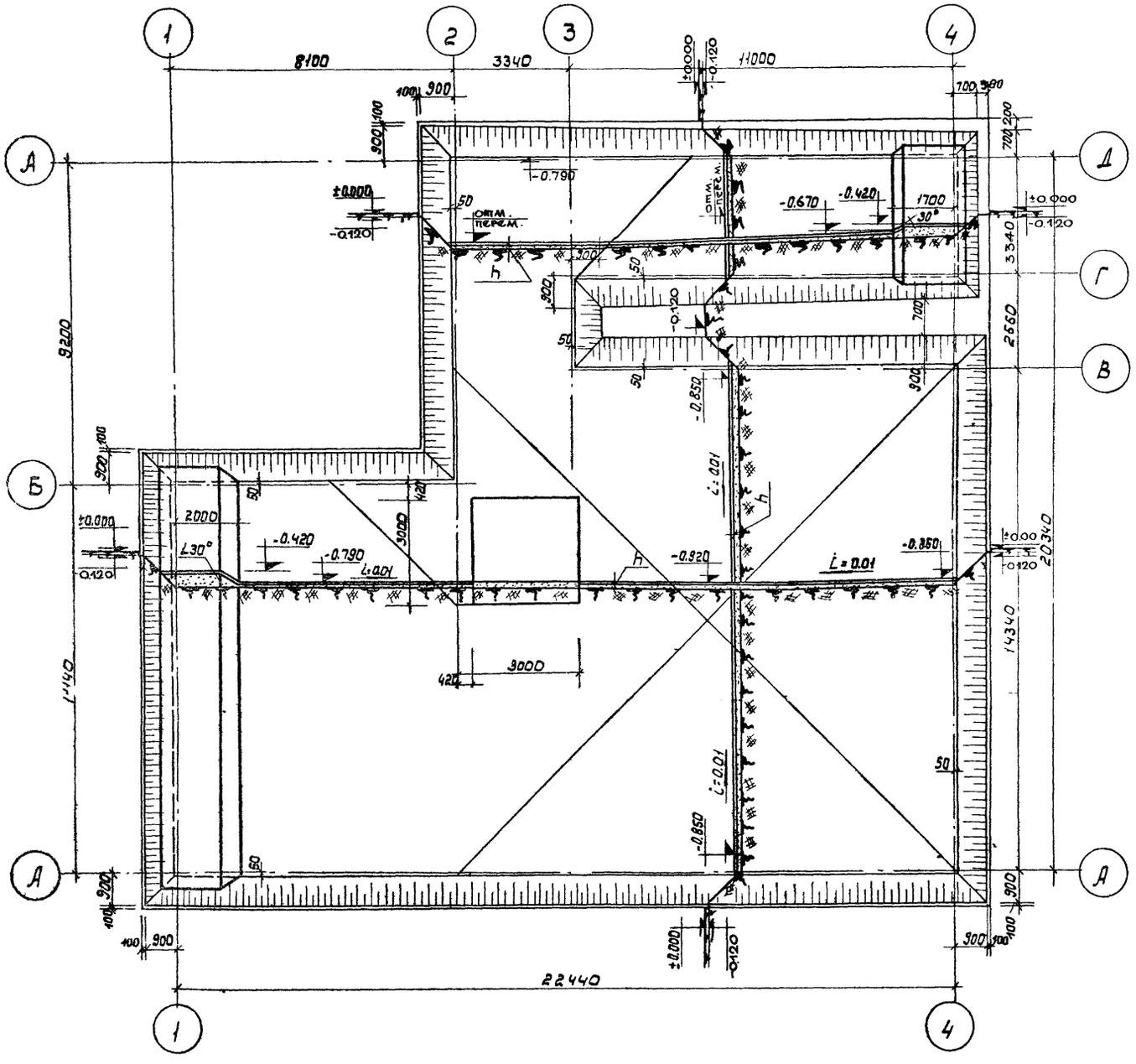

Расход материалов на бассейн

NN п/п.	Наименование материалов	Ед. изм.	Кол-во	N ГОСТ-а или рабочего чертежа
	Ванна бассейна.			
1.	Цементная стяжка толщ. 20мм Раствор марки 50	м²	358.0	——
2.	Бетон монолитный марки „200 для прижимной плиты и стенки	м³	21.2	7473 – 61
3.	Железобетонная ванна бассейна. Бетон М-200	м³	57.3	——
4.	Гидроизол (3слоя в рубашке из стеклоткани).	м²	411.0	7415 – 55
5.	Плиты железобетонные П-2 - 36шт.	м³	0.29	см. лист АС-5
6.	Устройство цементного пола, толщиной 30мм армированного сеткой проволочной тканой. Раствор М - 200	м²	346.5	12184 – 66
7.	Штукатурка стен ванны бассейна цементным раствором М-200. По сетке проволочной тканой	м²	67.5	12184 – 66
8.	Сетка сварная рулонная 100/100/5/5 для армирования ванны бассейна	кг	1472.0	8478 – 66
9	Плитки керамические для мозаичных полов	м2	15.27	6140 – 52
10	Тобоган металлический 1 шт	кг	149.8	см. листы АС-7, АС-8
11	Поручень М-10 – 2шт.	кг	15.14	см. лист АС-7
12	Металлическая деталь М-11-16шт	кг	30.4	см. лист АС-7
	Камера управления			
13	Бетон марки „200"	м³	0.38	7473 – 61
14	Бетон марки „50"	м³	0.16	7473 – 61
15	Люк чугунный легкий	шт	1	3634-61
16	Сталь горячекатанная круглая гладкая кл. А-I.	кг	28.2	5781-61
17	Металлическая деталь М-7-4шт	кг	23.8	см. лист АС-7
18	Кирпичная кладка из кирпича М-100 на цементном растворе М-50	м³	8.0	530 – 54
19	Обмазочная гидроизоляция	м²	28.0	2889 – 51

ПРИМЕЧАНИЯ:

1. Толщина песчаной подушки „h" уточняется при привязке проекта в зависимости от местных условий
2. Цементная стяжка толщиной 30мм служит днищем опалубки плиты бассейна и выполняется из раствора М-50.
3. Расход материалов на санитарно-техническое оборудование см лист ВК-1.

Плескательные бассейны с игровыми устройствами для детских городков, общественных садов и парков	Плескательный бассейн. Тип 4. План днища опалубки Расход материалов на бассейн.	Типовые проекты	Альбом	Лист	
		серия 320-28	I	АС-4	1968г.

Гавричков, Асеева, Красношекский, Шапиро, Кондратьев, Проверил, Гл. инж. пр., Зав. мастерской, Гл. архит. пр., Гл. инж. пр., Земельников, Самсонов, Рудницкий, Обухников, Данциг

ЦНИИЭП Градостроительства г. Москва

Армирование бассейна
М 1:100

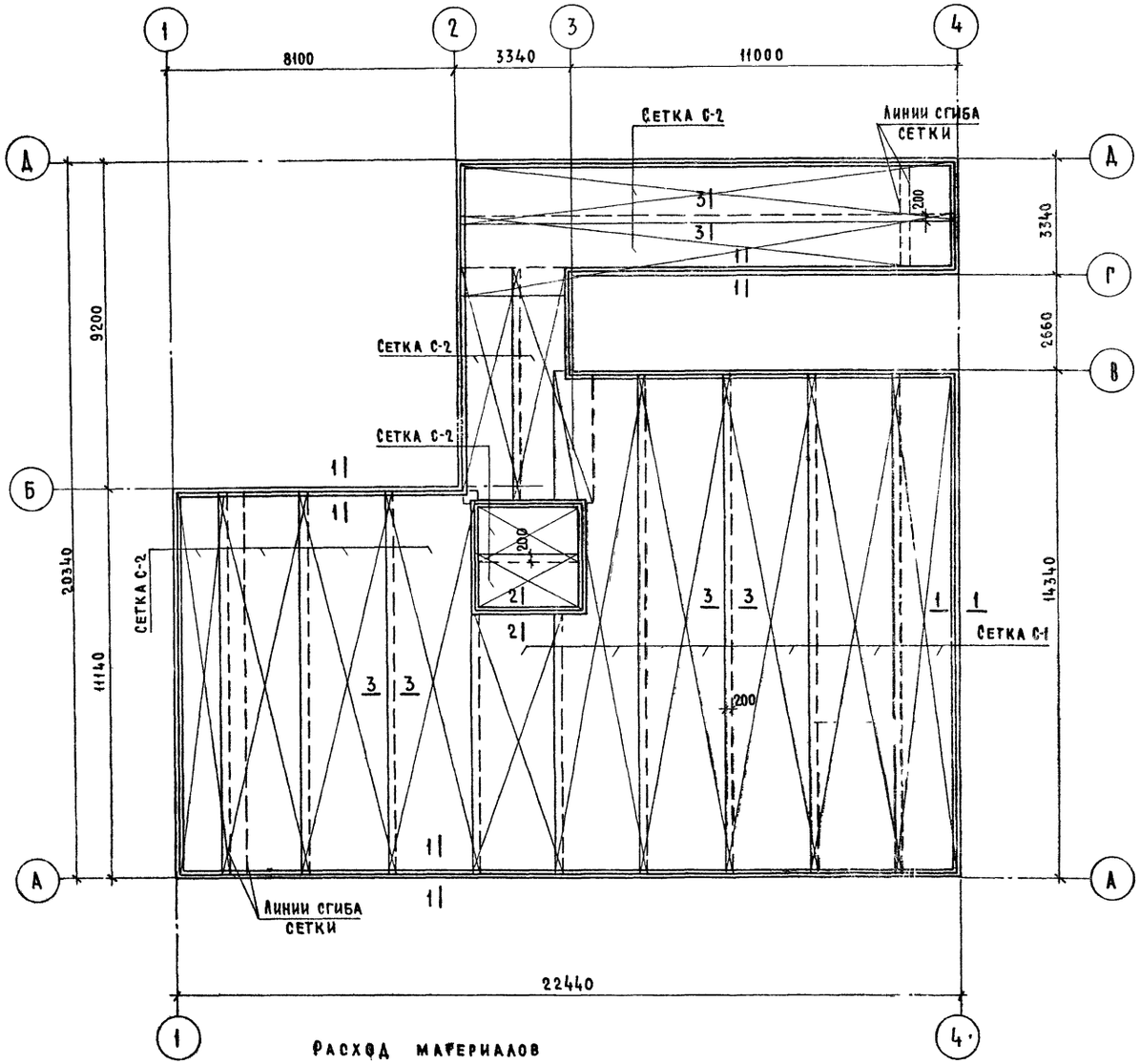

Сеч. 1-1
М 1:10

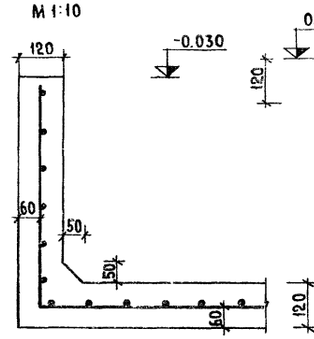

Сеч. 2-2
М 1:10

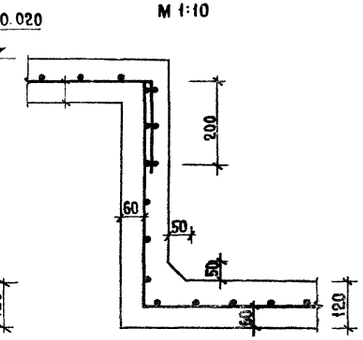

Сеч. 3-3
М 1:10

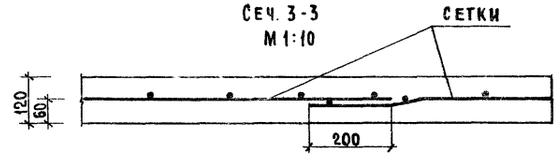

Плита П-2 /36 шт./
М 1:10

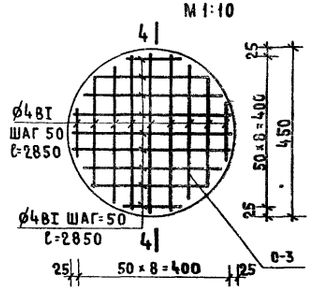

Сеч. 4-4
М 1:10

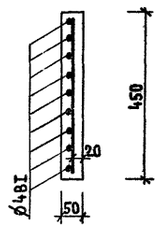

Спецификация арматуры

Марка изделия	Наименование изделия	ф стержней мм.	Общая длина сеток или стержней м.	Вес в кг. сеток или стержней		ГОСТ
				1 п.м.	общий	
С-1	Сетка сварная 100/100 /5/5 В=2700	5 AI	88.0	8.320	732.0	8478-66
С-2	Сетка сварная 100/100 /5/5 В=2300	5 AI	101.6	7.300	740.0	8478-66
С-3	Сетка сварная из арматуры ф4 BI, ячейки 50×50	4 BI	206.0	0.099	20.4	5781-61
			Всего:		1492.4	

Примечание:
Арматурные сетки сгибать по месту по форме днища бассейна.

Расход материалов
на 1 плиту П-2.
Бетон марки 200-0.008м³
Сталь ф4 BI-0.59 кг.

ЦНИИП Градостроительства г. Москва

Зам. гл. инж. инс.	Ермаков	
Рук. мастерс.	Луцкий	
Гл. арх. пр-та	Овчинников	
Гл. инж. пр-та	Данциг	
Исполнит	Теличко	
Проверил	Крастошевский	

Плескательные бассейны с игровыми устройствами для детских городков, общественных садов и парков.

Плескательный бассейн тип 4.
Армирование бассейна. Плита П-2. Спецификация арматуры

Типовые проекты	Альбом	Лист	
Серия 320-28	I	АС-5	1968 г.

Железобетонная ванна бассейна. М 1:100

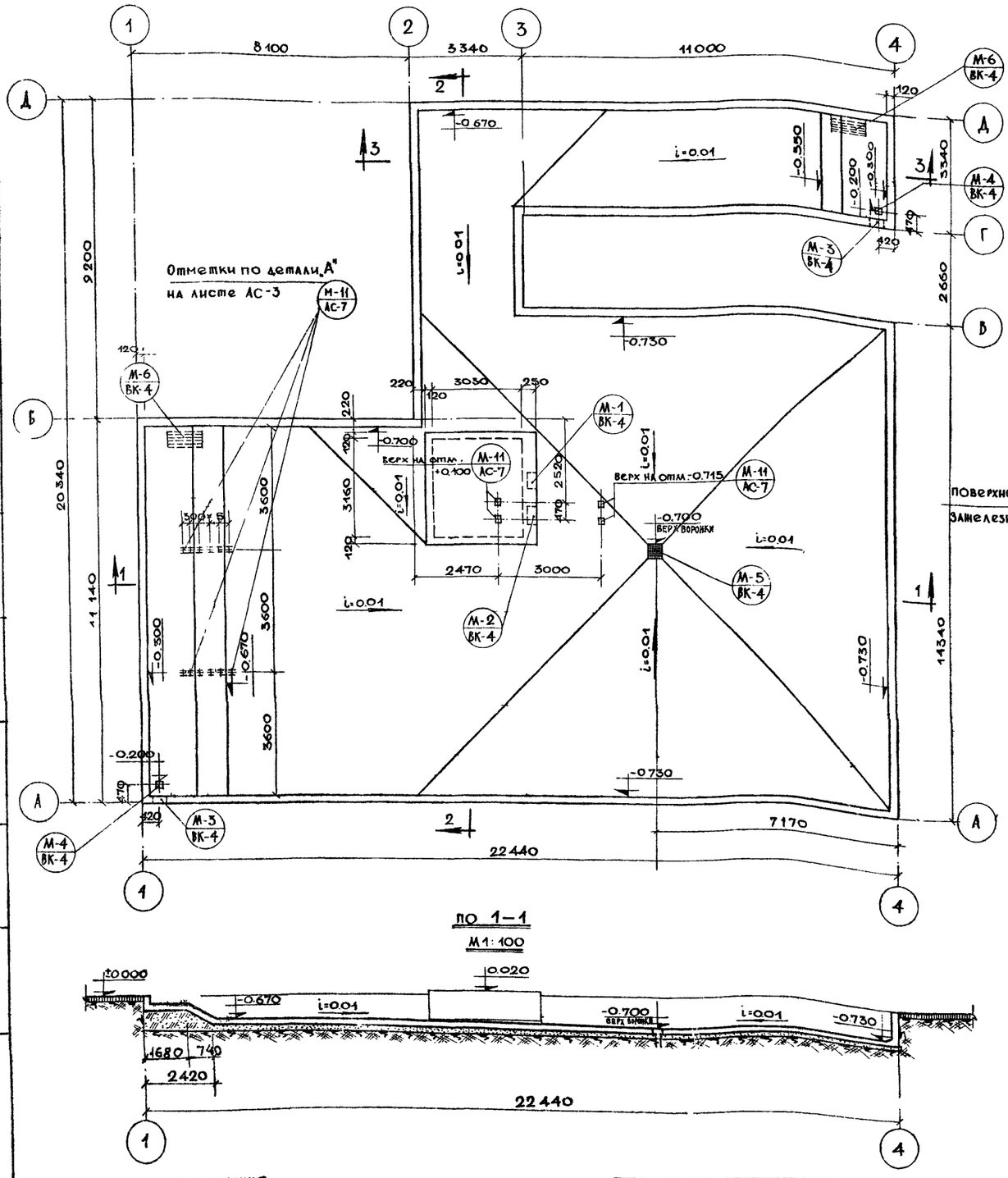

По 1-1

М 1:100

По 2-2

М 1:100

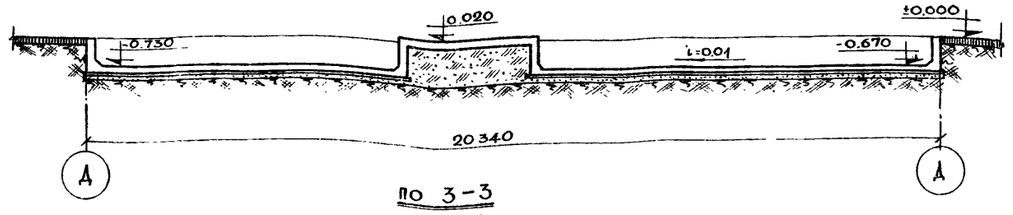

По 3-3

М 1:100

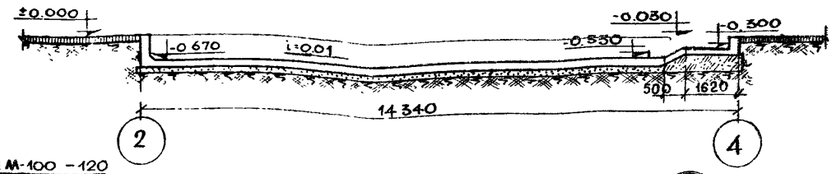

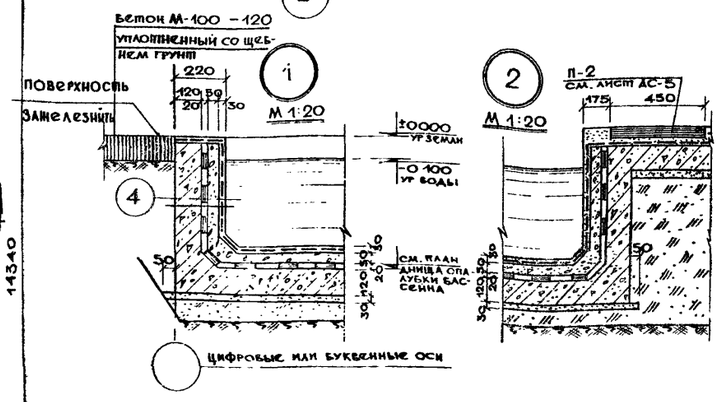

Цементная стяжка по строительной сетке М 10, раствор М-200 — 30
Прижимная плита из бетона М-200 — 50
3 слоя гидроизола
В гуделите из стеклоткани — 20
Железобетонная плита бетон М-200 — 120
Цементная стяжка раствор М-50 — 30
Песок, утрамбованный послойно с проливкой водой
Уплотненный грунт

4
М 1:20



Цементная стяжка по строительной сетке М10, раствор М-200 — 30
Прижимная стенка из бетона М-200 — 50
3 слоя гидроизола на мастике МБК-Г-75
В рубашке из стеклоткани — 20
Железобетонный борт, бетон М-200 — 120

5
М 1:20

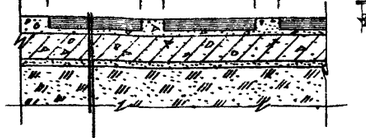

Монолитный цементный пол со всеми-ками из цветного бетона (плиты 8-2)
Раствор М-200 — 80
Железобетонная плита — 120
Цементная стяжка, раствор М-50 — 30
Песок, утрамбованный послойно с проливкой водой

6
М 1:20

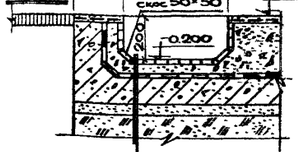

Керамическая плитка на цементном растворе М-200 — 30
Бетонная плита — 50
3 слоя гидроизола — 20
Железобетонная плита — 120
Цементная стяжка — 30
Песок, утрамбованный послойно

Примечания:

Установку металлических деталей М-1, М-2 М-3, М-4, М-5 и М-6 производить по чертежу ВК-1.

ЦНИИП градостроительства г. Москва	Плескательные бассейны с игровыми устройствами для детских городков, общественных садов и парков	Плескательный бассейн тип 4. Железобетонная ванна бассейна. Разрезы по 1-1, 2-2, 3-3. Детали 1, 2, 3, 4, 5, 6.	Типовые проекты серия 320-28	Альбом I	Лист АС-6	1968

Исполнитель Ермаков, Копировал Пуцкий, Проверил Овчинников, Данциг
Гл. инж. мастерской № 5 Шмоллерт, Гл. арх. пр. Красношлыкский, Гл. инж. пр.

Поручень М-10
М 1:10

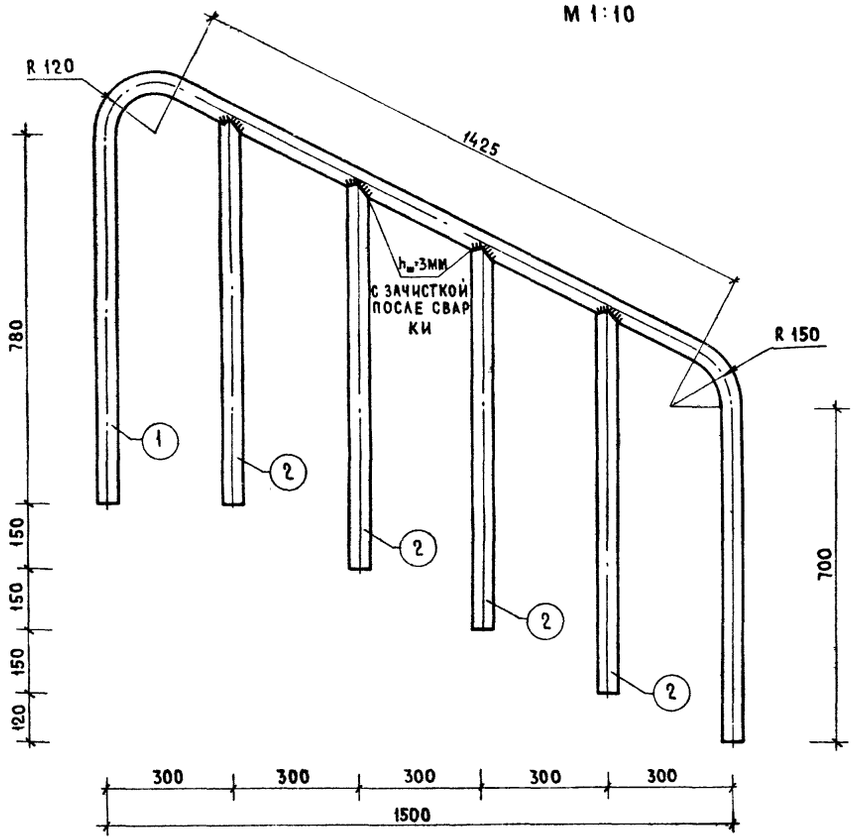

Закладная деталь М-11
М 1:2

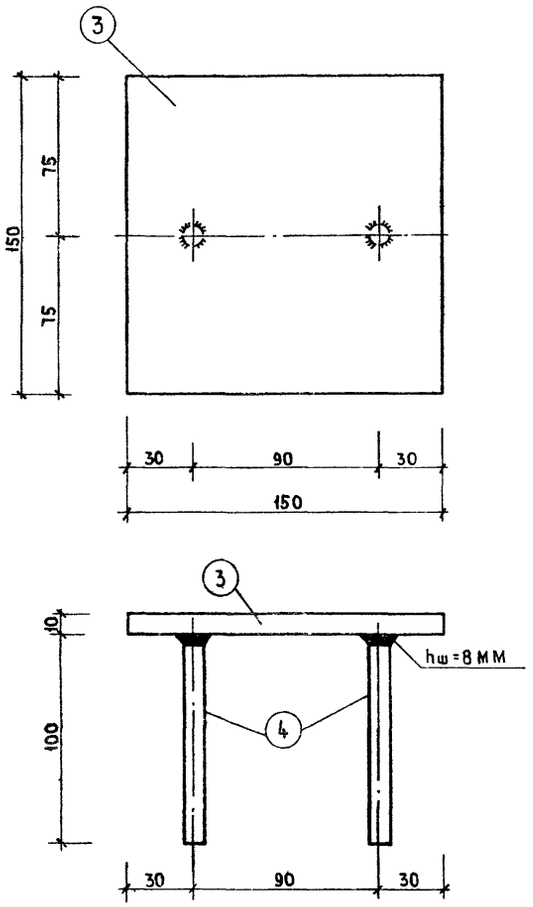

Спецификация металлических деталей

Марка изделия	N№ поз.	Сечение мм	Длина 1 эл. м.	Кол. шт.	Общая длина м.	Вес в кг. 1 поз.	Вес в кг. всех поз.	Вес в кг. марки	ГОСТ
М-10	1	Труба 50×2.5	3520	1	3.52	3.66	3.66	7.57	10704-63
	2	Труба 50×2.5	925	4	3.70	0.96	3.85		
М-11	3	-150×10	150	1	0.15	1.77	1.77	1.89	103-57*
	4	⌀10 AII	100	2	0.20	0.06	0.12		5781-61
М-7	5	[12	550	1	0.55	5.95	5.95	5.95	8240-56
М-8	6	Труба 150	380	1	0.38	6.77	6.77	8.03	3262-62
	8	-4×200	200	1	0.20	1.26	1.26		103-57*
М-9	7	Труба 100	380	1	0.38	4.12	4.12	5.38	3262-62
	8	-4×200	200	1	0.20	1.26	1.26		103-57*

Примечания:

1. Сварку производить электродами Э-42.
2. Металлические изделия выполнять из стали марки В Ст.3 кп ГОСТ 380-60.

Консоль М-7
М 1:10

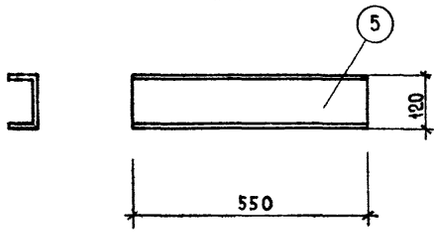

Сальники М-8 и М-9
М 1:10

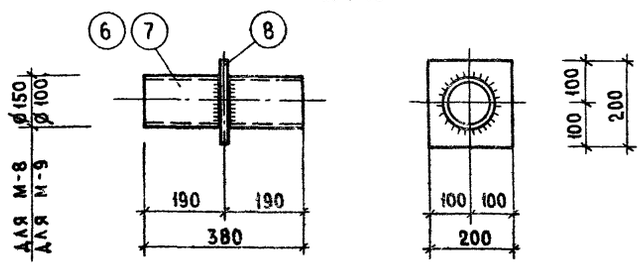

ЦНИИП Градостроительства г. Москва	Плескательные бассейны с игровыми устройствами для детских городков, общественных садов и парков.	Плескательный бассейн тип 4. Металлические изделия с М-7 по М-11. Спецификация металлических изделий.	Типовые проекты: Серия 320-28	Альбом I	Лист АС-7	1968 г.

Зам. гл. инж. института Ермаков
Рук. мастерс. Луцкий
Гл. арх. пр-та Овчинников
Гл. инж. пр-та Данциг
Исполнитель Гелицко
Проверил Крастошевский

РАЗРЕЗ 1-1
М 1:25

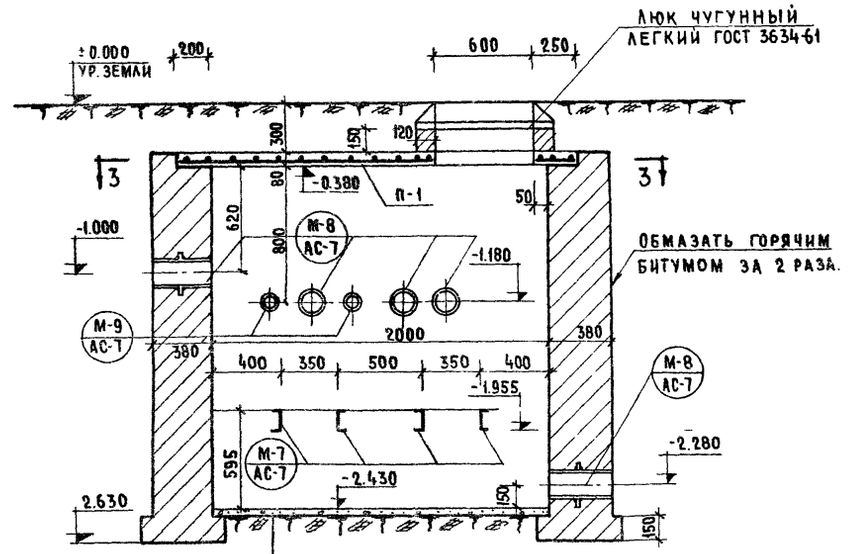

ПЛАН ПО 3-3
М 1:25

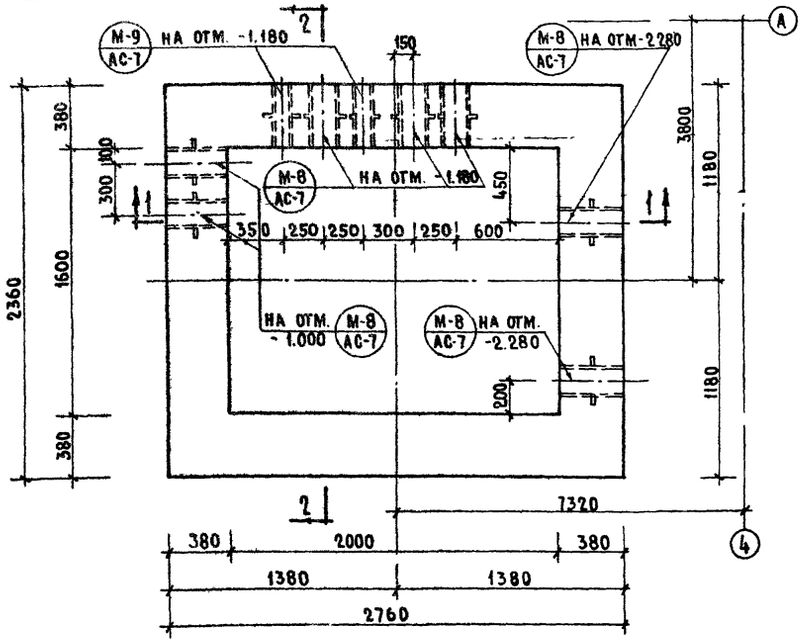

РАЗРЕЗ 2-2
М 1:25

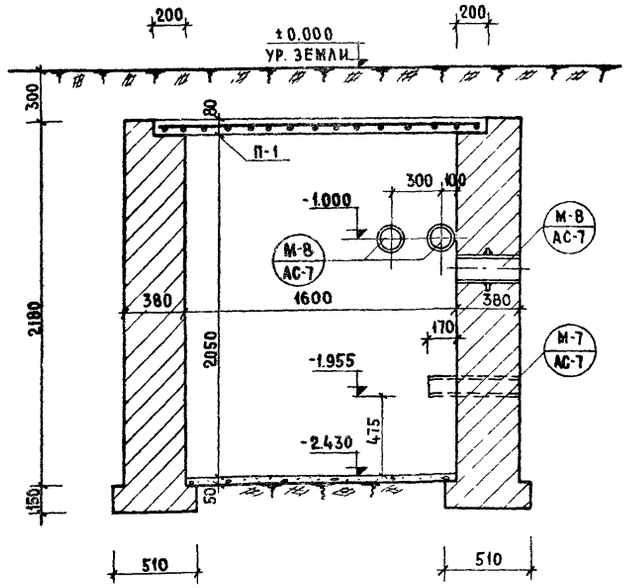

ПЛАН АРМИРОВАНИЯ ПЕРЕКРЫТИЯ
(ПЛИТА П-1)
М 1:25

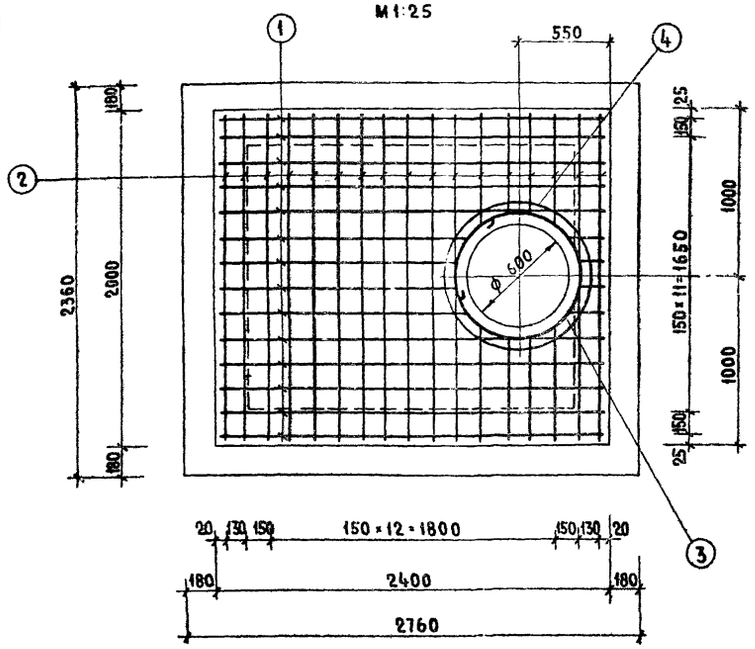

ВЫБОРКА МАРОК НА КАМЕРУ.

NN п/п	МАРКА	КОЛ-ВО ШТ.	ВЕС В КГ.	
			1 МАРКУ	ОБЩИЙ
1	М-7	4	5.94	24.00
2	М-8	7	8.03	56.21
3	М-9	2	5.38	10.76

СПЕЦИФИКАЦИЯ АРМАТУРЫ

ИЗД.	ЭСКИЗ	NN ПОЗ.	⌀ ММ.	ℓ ММ.	n ШТ.	ℓn М.	ВЕС КГ. ПОЗ.	ВЕС КГ. ОБЩ.
ПЛИТА П-1	2380	1	8AI	2380	14	33.4	13.1	28.6
	1950	2	8AI	1970	17	33.5	13.2	
		3	8AI	2700	1	2.7	2.7	
		4	8AI	3000	1	3.0	1.2	

ОБЪЕМ БЕТОНА „М-200" НА ПЛИТУ П-1 - 0.38 м³
ОБЪЕМ БЕТОНА „М-50" НА ПОДГОТОВКУ - 0.16 м³
ОБЪЕМ КИРПИЧНОЙ КЛАДКИ / КИРПИЧ М-100 НА ЦЕМЕНТНОМ РАСТВОРЕ М-50 / - 8.0 м³
ОБМАЗОЧНАЯ БИТУМНАЯ ГИДРОИЗОЛЯЦИЯ - 28.0 м²

ПРИМЕЧАНИЯ:

1. НАСТОЯЩИЙ ЧЕРТЕЖ СМОТРЕТЬ СОВМЕСТНО С ЧЕРТЕЖОМ ВК-2.
2. СТЕНЫ ИЗ КРАСНОГО ОБОЖЖЕННОГО КИРПИЧА ПЛАСТИЧЕСКОГО ПРЕССОВАНИЯ.
3. СТЕНЫ ОБМАЗАТЬ СНАРУЖИ ГОРЯЧИМ БИТУМОМ ЗА 2 РАЗА.

ИСПОЛНИТЕЛЬ	ГЕЛЬЧКО		
КОПИРОВАЛ	КРЮЧКОВА		
ПРОВЕРИЛ	КРАСТОШЕВСКИЙ		
ЗАМ. ГЛ. ИНЖ.	ЕРМАКОВ		
РУК. МАСТ.	АУЦКИЙ		
ГЛ. АРХ. ПР.	ОВЧИННИКОВ		
ГЛ. ИНЖ. ПР.	ДАНЦИГ		

ЦНИИП ГРАДОСТРОИТЕЛЬСТВА г. МОСКВА

ПЛЕСКАТЕЛЬНЫЕ БАССЕЙНЫ С ИГРОВЫМИ УСТРОЙСТВАМИ ДЛЯ ДЕТСКИХ ГОРОДКОВ, ОБЩЕСТВЕННЫХ САДОВ И ПАРКОВ	ПЛЕСКАТЕЛЬНЫЙ БАССЕЙН ТИП 4. КОНСТРУКЦИЯ КАМЕРЫ УПРАВЛЕНИЯ.	ТИПОВЫЕ ПРОЕКТЫ СЕРИЯ 320-28	АЛЬБОМ I	ЛИСТ АС-8	1968г

План
М 1:100

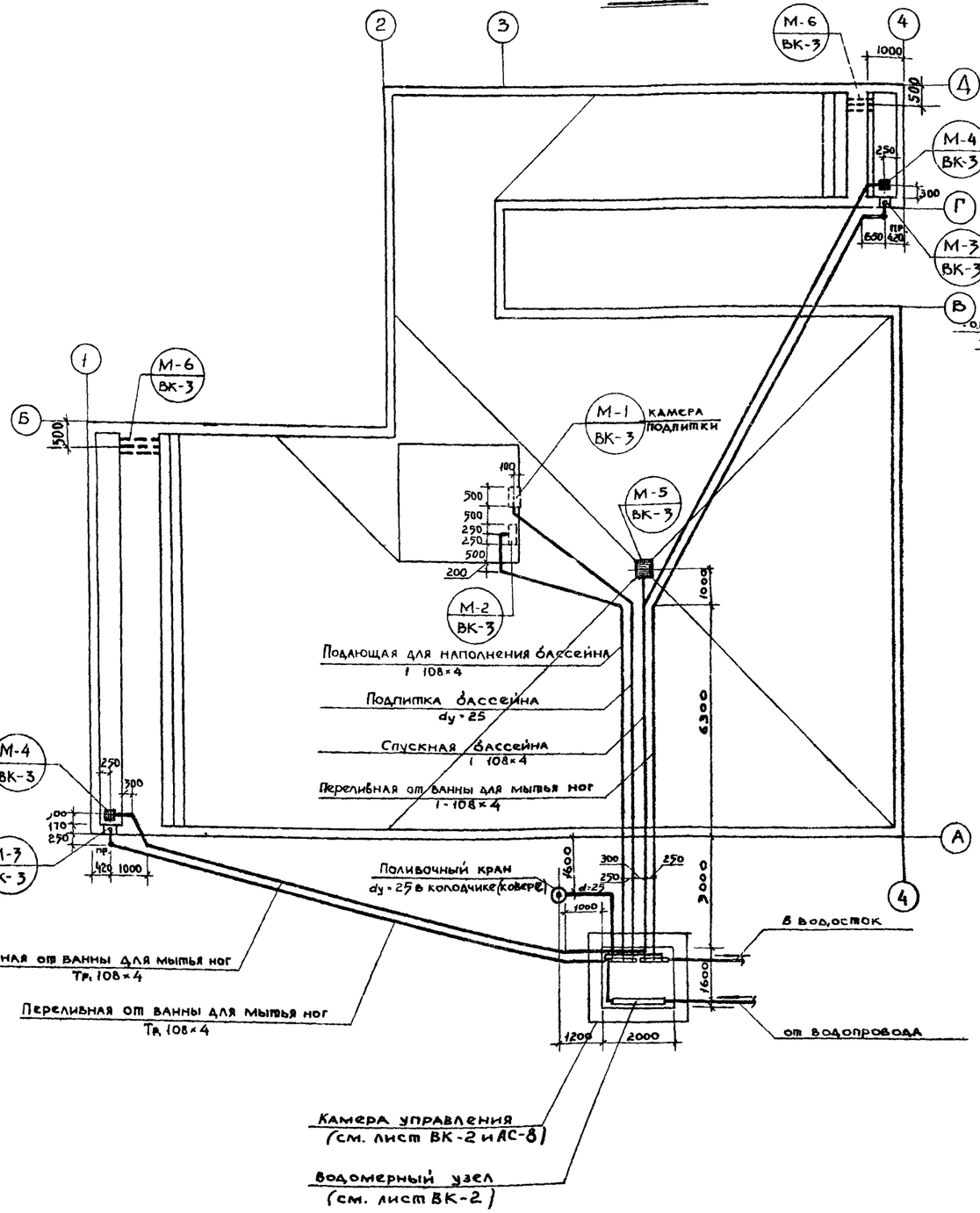

Схема трубопроводов
М 1:200

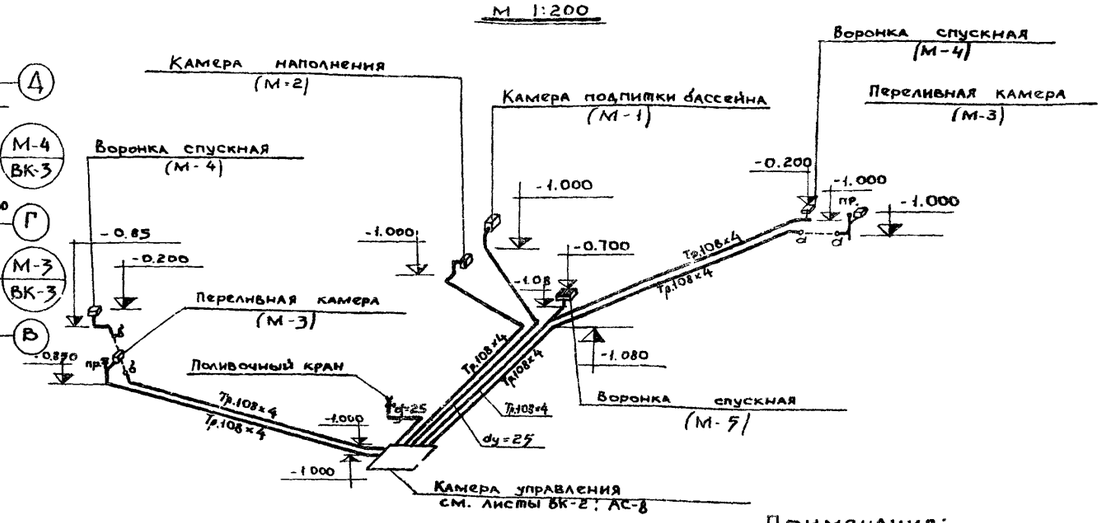

Расход материалов

№№ п/п.	Наименование	Усл. обозн.	Диам. мм	Ед. изм.	Кол.	ГОСТ
1.	Трубы стальные бесшовные, горячекатанные	–	108×4	пм	91.0	8732-58
2.	— " — стальные водогазопров.	–	25	"	20.0	3262-62
3.	Колена стальн. сварные	L	108×4	шт	6	8732-58
4.	Отводы стальн. сварные	L	108×4	"	9	8732-58
5.	Тройники стальные сварные	⊥	108×4	"	2	8732-58
6.	Пробки из ковкого чугуна	⊤ пр.	dy=100	"	2	8963-59
7.	Угольники из ковкого чугуна	⊥	dy=25	"	4	8946-59
8.	Рукава резинотканевые		dy=25	пм.	20,0	8318-57
9.	Поливочн. колодец (ковер) чугун.	⊙		шт.	1	—
10.	Вентили запорн. муфтов.	⊥	dy=25	"	1	10611-63
11.	Клапан поплавковый.		dy=25	"	1	3311-60

Примечания:

1. Снабжение бассейна водой производится только от питьевого водопровода.
2. Уклон труб (i=0,005) в сторону камеры управления.
3. Бассейн с проточной водой. Регулирование величины обмена воды производится запорной арматурой, установленной в камере управления.
4. Пополнение бассейна водой (в ночное время притока не будет), происходит автоматически через поплавковый клапан, установленный в камере подпитки.
5. Спуск воды из бассейна осуществляется в сеть ливневой канализации через колодец с гидравлическим затвором.
6. Сварка труб и деталей - газовая.
7. Место подключения к водопроводу и место сброса воды, устанавливаются и согласовываются при привязке проекта.
8. Детали М-1 до М-6 см. на листах ВК-3 и ВК-4.
9. Позиции 3, 4 и 5 делать по месту.

Плескательные бассейны с игровыми устройствами для детских городков общественных садов и парков.	Плескательный бассейн. Тип 4. Водопровод и канализация. План и схема трубопроводов, расход. материалов	Типовые проекты серия 320-28	Альбом I	Лист ВК-1	1968г.

ЦНИИП Градостроительства г. Москва.

Зам. гл. инж. ин. — Ермаков
Рук. маст. — Луцкий
Гл. арх. пр. — Овчинников
Гл. инж. пр. — Данциг
Исполнит. — Новосильцев
Копиров. — Асеева
Проверил — Крастошевский

План
М 1:25

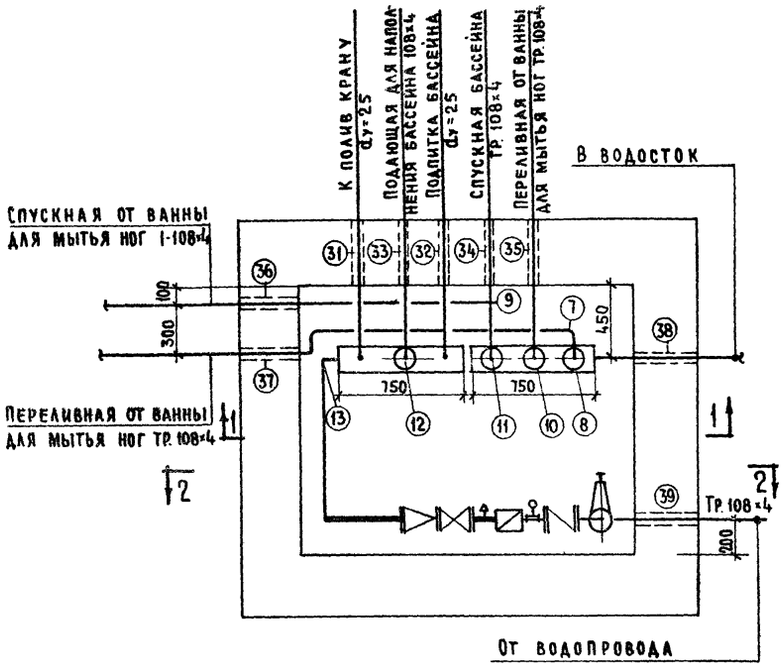

Разрез 2-2
М 1:25

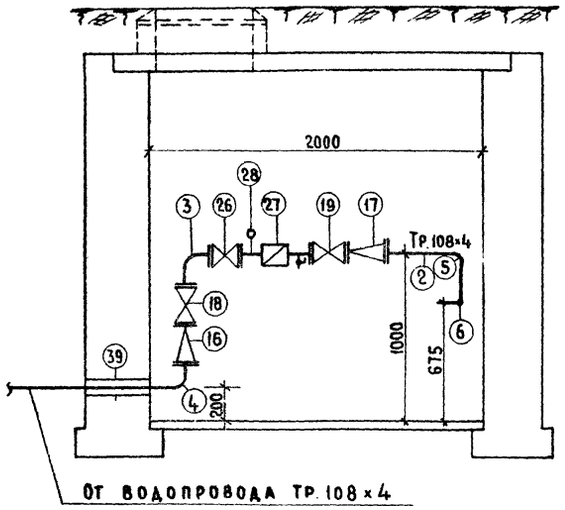

Разрез 1-1
М 1:25

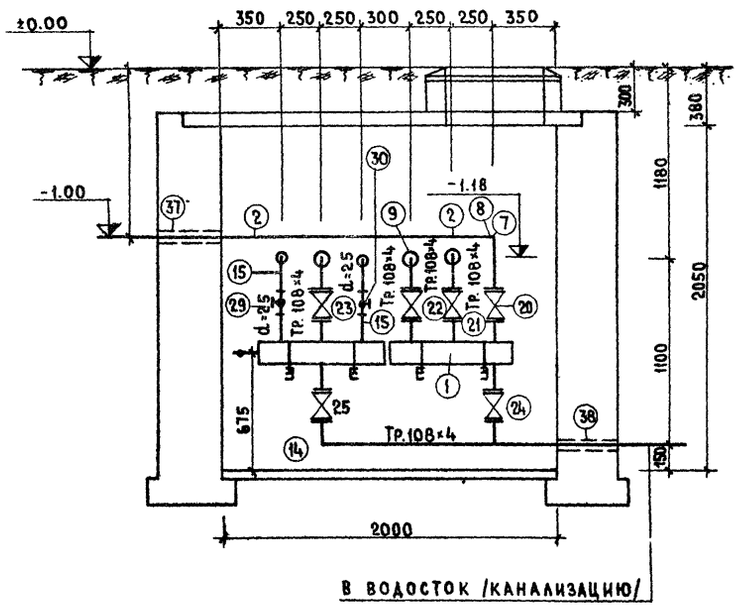

Спецификация

NN п/п	Наименование	ø мм	Ед. изм.	NN поз.	Кол	ГОСТ
1	Трубы стальные бесшовные горячекатанные	150×4	п.м.	1	1.50	8732-58
2	Трубы стальные бесшовные горячекатанные	108×4	п.м.	2	10.0	8732-58
3	Колена чугунные фланцев.	50	шт.	3	1	5525-61
4	Колена стальные сварные	108×4	шт.	4,5,6,7,8 9,10,11,12 13,14	11	8732-58
5	Трубы стальные водогазопровод.	25	п.м.	15	2.0	3262-62
6	Переход чугунный фланцевый	100×50	шт.	16,17	2	5525-61
7	Задвижки чугунные	50	шт.	18,19	2	8437-63
8	Задвижки чугунные	100	шт.	20,21,22 23,24,25	6	8437-63
9	Обратные клапаны	50	шт.	26	1	9085-59
10	Водомер ВВ-50	50	шт.	27	1	Завод „Водоприбор"
11	Манометр		шт.	28	1	8625-65
12	Вентили запорные муфтовые	25	шт.	29.30	2	11465-65
13	Стальные патрубки для сальников ℓ=380	50	шт	31.32	2	8732-58
14	Стальные патрубки для сальников ℓ=380	150	шт.	33,34,35 36,37,38 39	7	8732-58
15	Фланцы стальные приварные	100	шт		13	1255-54

Примечания:

1. Строительную часть камеры управления см. лист АС-8.
2. Оборудование камеры управления обеспечивает наполнение, опорожнение бассейна и регулирование величины водообмена.
3. Металлические детали м-8 и м-9 см. на листе АС-7.

ЦНИИП градостроительства г. Москва	Плескательные бассейны с игровыми устройствами для детских городков общественных садов и парков	Плескательный бассейн тип 4 Водопровод и канализация Камера управления. План, разрезы, спецификация.	Типовые проекты серия 320-28	Альбом I	Лист ВК-2	1968

Ермаков, Луцкий, Овчинников, Данциг — Зам. гл. инж. инс., Рук. мастерс., Гл. арх. пр-та, Гл. инж. пр-та
Новосильцев, Крастошевский — Испанит, Проверил

Камера подпитки бассейна (М-1)

План
М-1:10

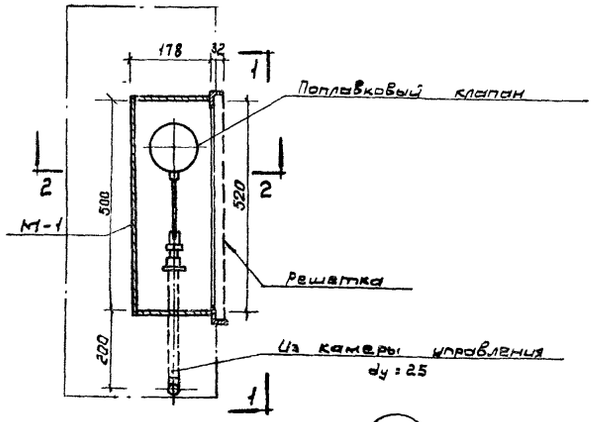

Разрез 2-2

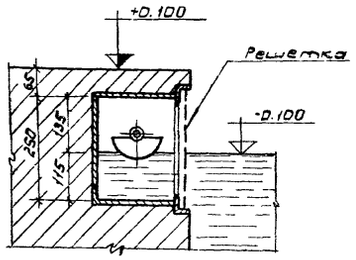

Вид по 1-1

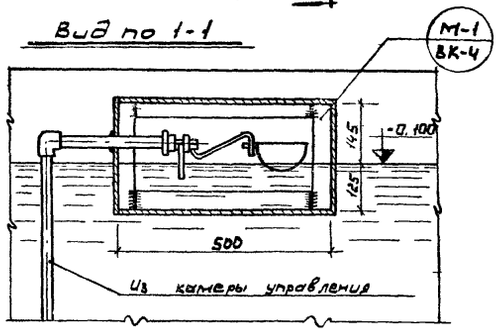

Воронка М-5
М 1:10

План

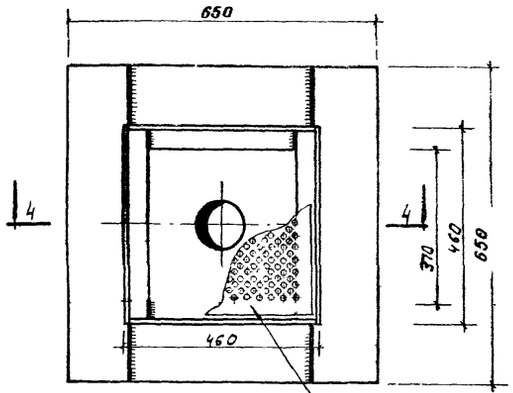

Разрез 4-4

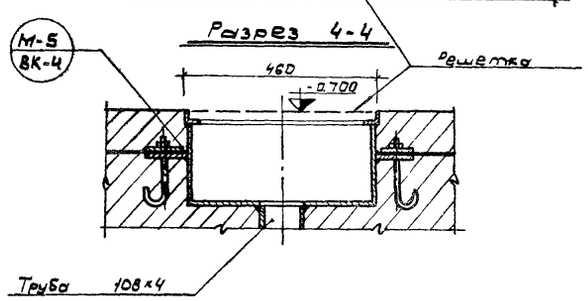

Воронка М-4
М 1:10

План

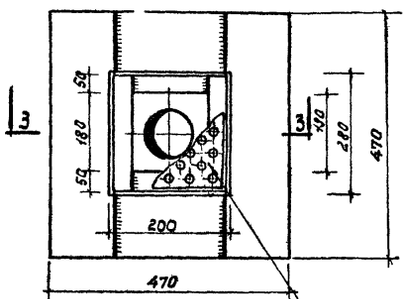

Разрез 3-3

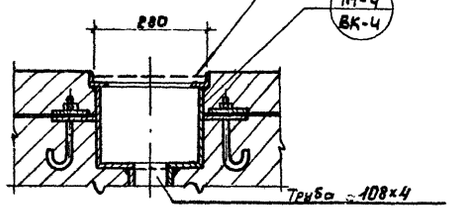

Камера наполнения (М-2)

План
М 1:10

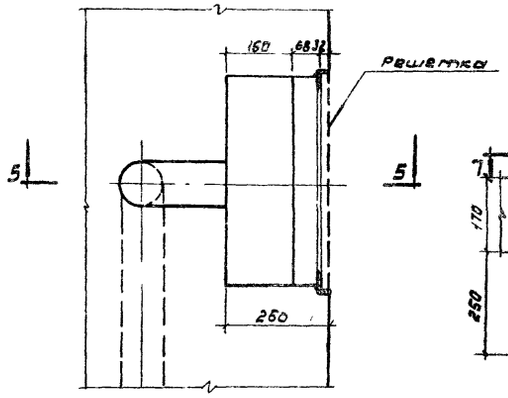

Разрез 5-5

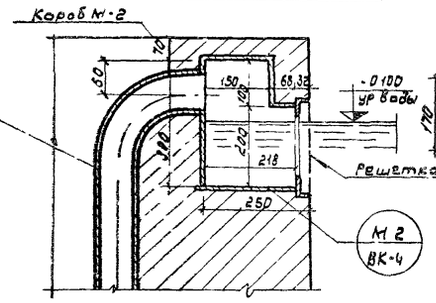

Переливная камера (М-3)

М 1:10

План

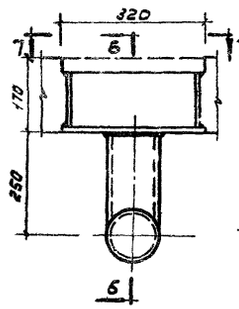

Разрез 6-6

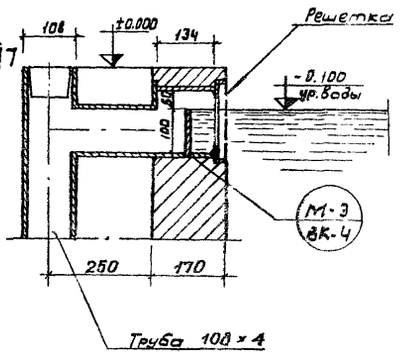

Вид по 7-7

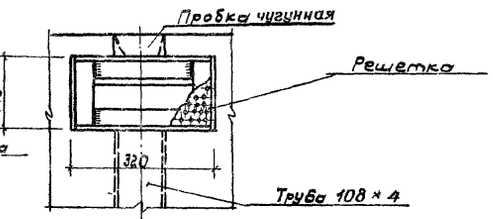

Трубчатый перелив (М-6)

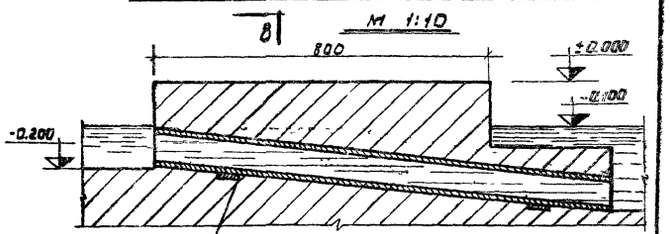

Разрез 8-8

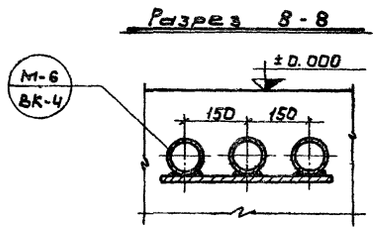

Выборка марок металлических изделий

№№ п/п	Марка изделия	Кол. шт.	№№ листов рабочих черт
1	М-1	1	ВК-4
2	М-2	1	ВК-4
3	М-3	2	ВК-4
4	М-4	2	ВК-4
5	М-5	1	ВК-4
6	М-6	2	ВК-4
7	М-7	4	АС-7
8	М-8	7	АС-7
9	М-9	2	АС-7

Плескательный бассейн с игровыми устройствами для детских городков общественных садов и парков

Плескательный бассейн. Тип 4.
Водопровод и канализация.
Камеры М-1, М-2, М-3. Воронки М-4, М-5. Трубчатый перелив М-6.

Типовые проекты	Альбом	Лист	
серия 320-28	I	ВК-3	1968г.

Гл. инж. пр. Ломцов
Гл. спец. Ивинских
Нач. отд. Кучкин
Рук. гр. Ковель
Инв. № подл. | Подпись и дата | Взам. инв. №

ЦНИИЭП Градостроительства г. Москва

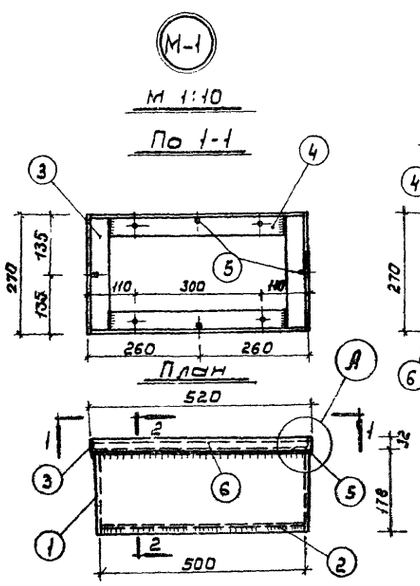

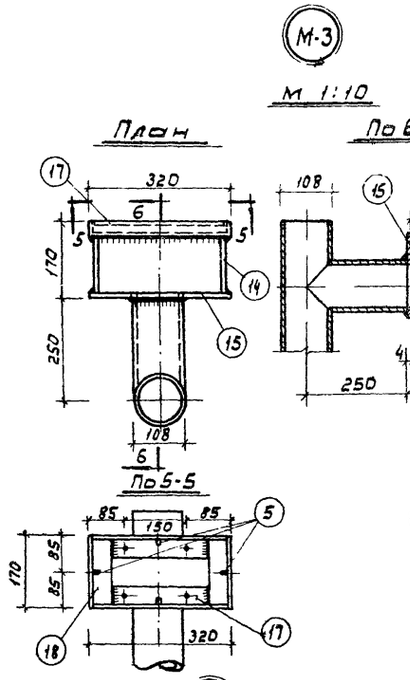

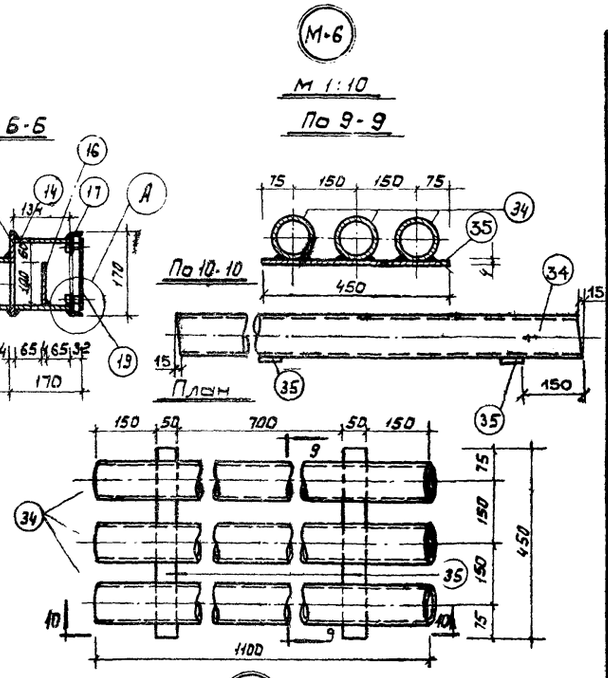

Спецификация металлических деталей

Марка изделия	NN поз.	d или сеч. элемента мм	Длина 1 элем. мм	Кол. шт.	Общая длина м	Вес в кг 1 поз.	Вес в кг всего	ГОСТ
М-1	1	-4×178	1520	1	1.52	8.50		103-57
	2	-4×250	500	1	0.50	3.93		82-57
	3	∠50×32×4	270	2	0.54	1.35		8510-57
	4	∠50×32×4	512	2	1.02	2.55		
	5	-4×12	24	4	0.10	0.04		103-57
	6	-4×254	504	1	0.50	4.01		82-57
	7	Винт М6	35	4	—	0.03		021-1490-62
	8	Гайка М6	-	4	—	0.01	20.42	5915-62
М-2	9	-4×228	1116	1	1.12	8.04		82-57
	10	-4×328	508	1	0.51	5.23		
	11	-4×300	500	1	0.50	4.71		
	4	∠50×32×4	510	2	1.02	2.54		8510-57
	12	∠50×32×4	220	2	0.44	1.10		
	13	-4×204	504	1	0.50	3.20		82-57
	5	-4×12	24	4	0.10	0.04		103-57
	7	Винт М6	35	4	—	0.03		021-1490-62
	8	Гайка М6	—	4	—	0.01	24.90	5915-62
М-3	14	-4×134	916	1	0.92	3.86		103-57
	15	-4×170	320	1	0.32	1.71		
	16	-4×100	300	1	0.30	0.94		
	17	∠50×32×4	170	2	0.34	0.85		8510-57
	18	∠50×32×4	310	2	0.62	1.55		
	19	-4×154	304	1	0.30	1.48		103-57
	5	-4×12	24	4	0.10	0.04		
	7	Винт М6	35	4	—	0.03		021-1490-62
	8	Гайка М6	—	4	—	0.01	10.49	5915-62
М-4	20	-4×200	1048	1	1.05	6.60		103-57
	21	-4×260	260	1	0.26	2.13		82-57
	22	-4×100	410	2	0.84	2.86		103-57
	23	-4×100	280	2	0.56	1.64		
	24	∠50×32×4	280	2	0.56	1.40		8510-57
	25	∠50×32×4	270	2	0.54	1.35		
	26	-4×264	264	1	0.26	2.18		5681-57
	5	-4×12	24	4	0.10	0.04		103-57
	7	Винт М6	35	4	—	0.03		021-1490-62
	8	Гайка М6	—	4	—	0.01		5915-62
	36	-4×85	470	2	0.94	2.61		103-57
	37	-4×85	300	2	0.60	1.60		
	38	Болт М12	300	4	1.20	1.07		5781-61
	39	Гайка М12	—	4	—	0.01	23.58	5915-62
М-5	27	-4×200	1768	1	1.77	11.10		103-57
	28	-4×440	440	1	0.44	6.09		82-57
	29	-4×100	650	2	1.30	4.10		103-57
	30	-4×100	440	2	0.88	2.78		
	31	∠50×32×4	460	2	0.92	2.28		8510-57
	32	∠50×32×4	450	2	0.90	2.25		
	33	-4×444	464	1	0.44	6.19		82-57
	5	-4×12	24	8	0.19	0.08		103-57
	7	Винт М6	35	8	—	0.05		021-1490-62
	8	Гайка М6	—	8	—	0.02		5915-62
	38	Болт М12	300	6	1.80	1.60		5781-61
	39	Гайка М12	—	6	—	0.10		5915-62
	40	-4×85	650	2	1.30	3.48		103-57
	41	-4×85	480	2	0.96	2.56	42.68	
М-6	34	Тр 89×3.5	1115	3	3.65	27.00		8732-58
	35	-4×50	450	2	0.90	1.42	28.12	103-57

ПРИМЕЧАНИЯ:
1. Металлические решетки поз. 6, 13, 19, 26 и 33 см. на листе ВК-5.
2. Сварку производить электродами марки „Э-42", толщина сварных швов $h_{шв}$ = 3 мм.
3. Винт (поз. 7) изготовить оцинкованными с хроматированием.

Плескательные бассейны с игровыми устройствами для детских городков, общественных садов и парков	Плескательный бассейн. Тип 4. Водопровод и канализация. Конструкция камер М-1, М-2, М-3, спускных воронок М-4, М-5 и трубчатого перелива М-6. Спецификация.	Типовые проекты серия 320-28	Альбом I	Лист ВК-4	1968г.

ЦНИИЭП Гражданстрой, г. Москва.
Исполнитель Калиев. Проверил Ромазов. Рук. маст. Ильинский. Гл. инж. пр. Данилов. Гл. инж. Данилов.

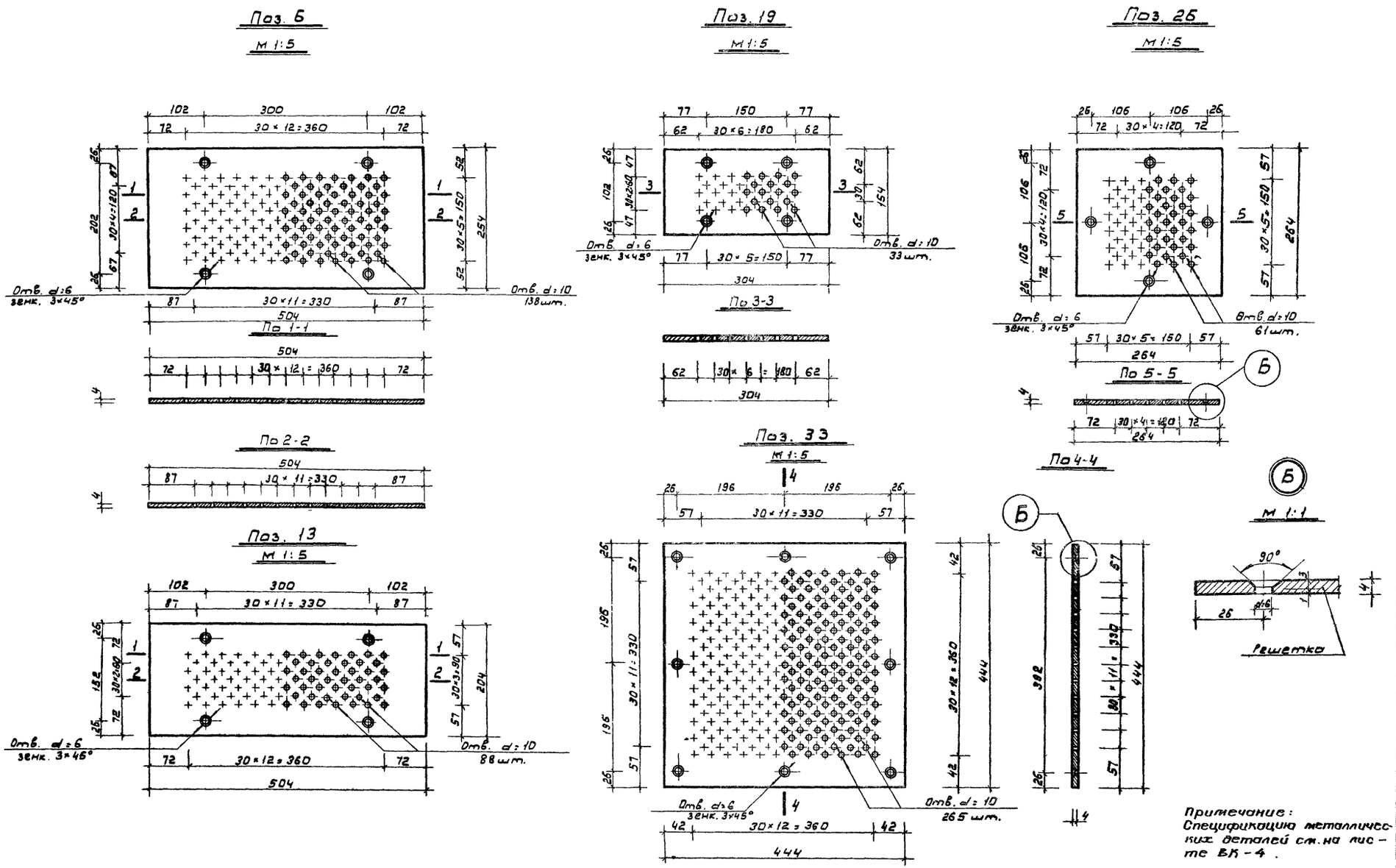

Примечание:
Спецификацию металлических деталей см. на листе ВК-4.

Плескательные бассейны с игровыми устройствами для детских городков, общественных садов и парков.	Плескательный бассейн. Тип 4. Водопровод и канализация. Металлические решетки поз 6, 13, 19, 26 и 33.	Типовые проекты серия 320-28	Альбом I	Лист ВК-5	1968г.

ЦНИИП Градостроительства г. Москва

Зам. гл. инж. пр. Рук. маст. Гл. арх. пр. Гл. инж. пр.

Бакаков Луцкий Овчинников Данциг

Исполнит. Копировал. Проверил

Телицко Асеева Красноцевский

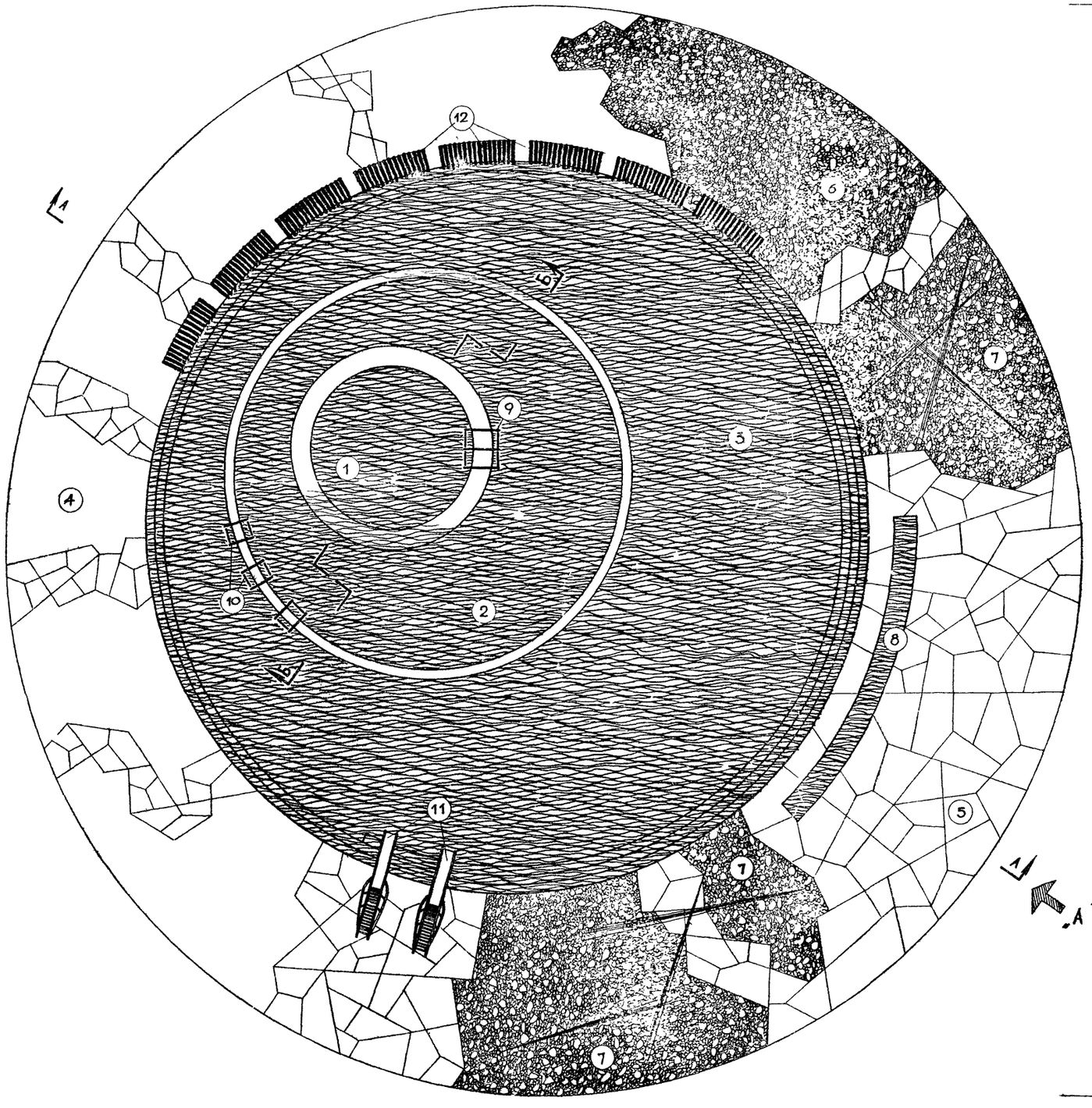

53500

ЭКСПЛИКАЦИЯ	
№№ п.п.	Наименование
1	1й бассейн
2	2й бассейн
3	3й бассейн
4	Бетонное покрытие
5	Бетонное покрытие с расшивкой швов
6	Бетонное покрытие с втопленным гравием
7	Сухой фонтан
8	Ванна для мытья ног
9	Трап тр-1
10	Трап тр-2
11	Тобогган
12	Деревянный настил

Примечание:

1. Фасад „А" и разрезы по А-А и Б-Б см. лист АС-2.

Плескательные бассейны с игровыми устройствами для детских городков, общественных садов и парков	Плескательный бассейн тип 5. План. Экспликация.	Типовые проекты серия 320-28	Альбом I	Лист АС-1	1968 г.

Цнипп Градостроительства г. Москва

Зам. гл. инж. ин-та — Ермаков
Рук. маст. № 5 — Луцкий
Гл. арх. пр. — Овчинников
Гл. инж. пр. — Данциг
Ст. техник — Петров

Копировал
Проверил

Штромбург

ФАСАД „А"

М 1:50

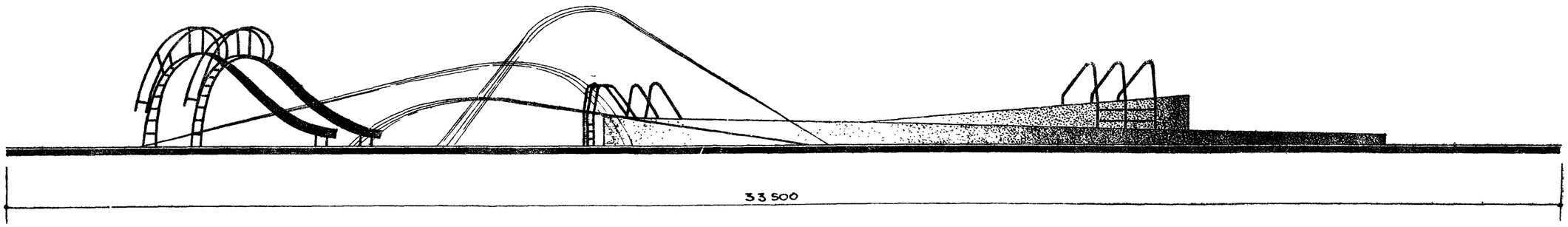

РАЗРЕЗ ПО А-А

М 1:100

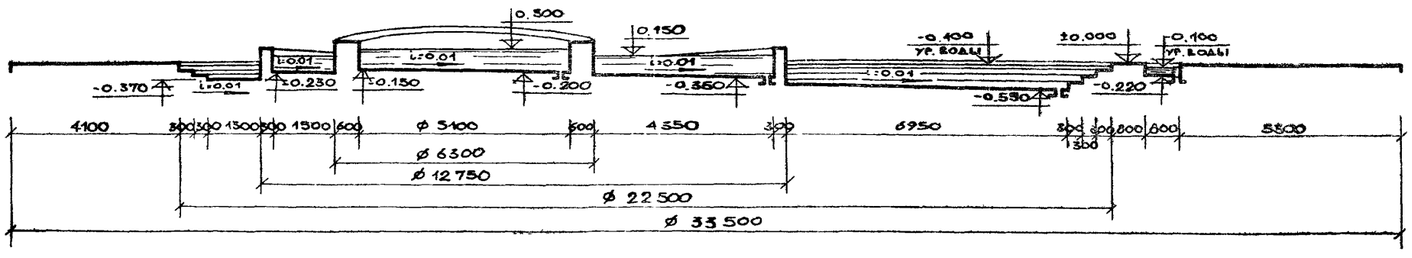

РАЗРЕЗ ПО Б-Б

М 1:100

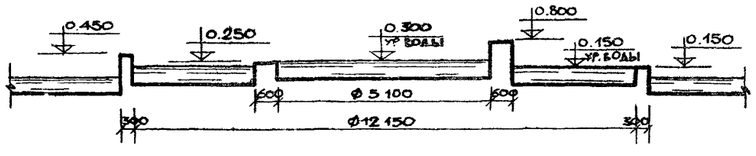

ПРИМЕЧАНИЯ:

1. Работать совместно с листом АС-1

ПЛЕСКАТЕЛЬНЫЕ БАССЕЙНЫ С ИГРОВЫМИ УСТРОЙСТВАМИ ДЛЯ ДЕТСКИХ ГОРОДКОВ, ОБЩЕСТВЕННЫХ САДОВ И ПАРКОВ	ПЛЕСКАТЕЛЬНЫЙ БАССЕЙН ТИП 5. ФАСАД „А" РАЗРЕЗЫ ПО А-А И ПО Б-Б.	ТИПОВЫЕ ПРОЕКТЫ СЕРИЯ 320-28	АЛЬБОМ I	ЛИСТ АС-2	1968г

ЦНИИП ГРАДОСТРОИТЕЛЬСТВА г. МОСКВА

Зам. гл. инж. пр. — Ермаков
Рук. маст. № 5 — Луцкий
Гл. арх. пр. — Овчинников
Гл. инж. пр. — Данциг
Ст. техник — Петров

Копировал — Шпромберг
Проверил

СХЕМА ПОКРЫТИЯ ПОЛОСЫ ВОКРУГ БАССЕЙНА.

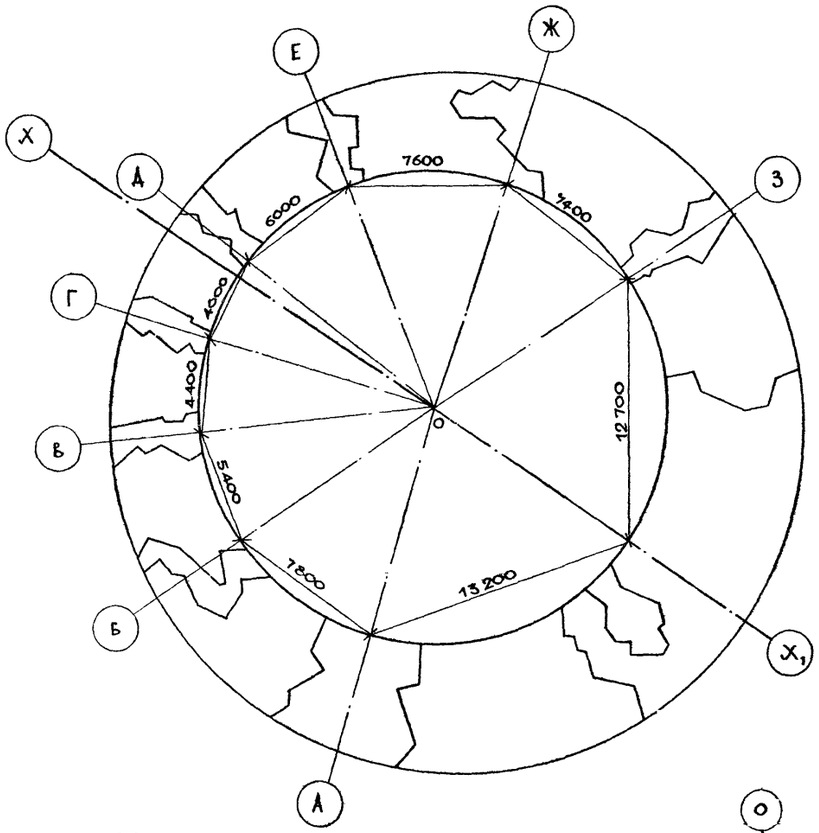

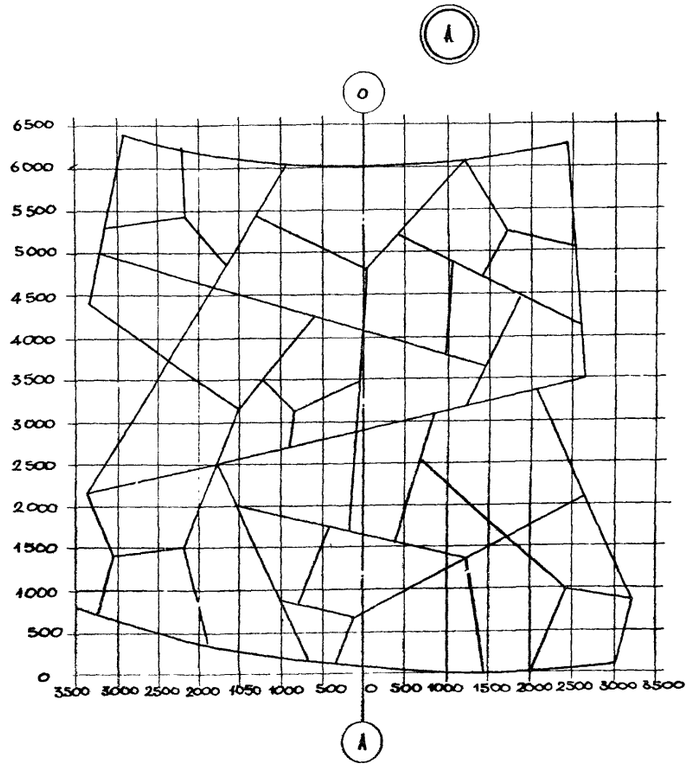

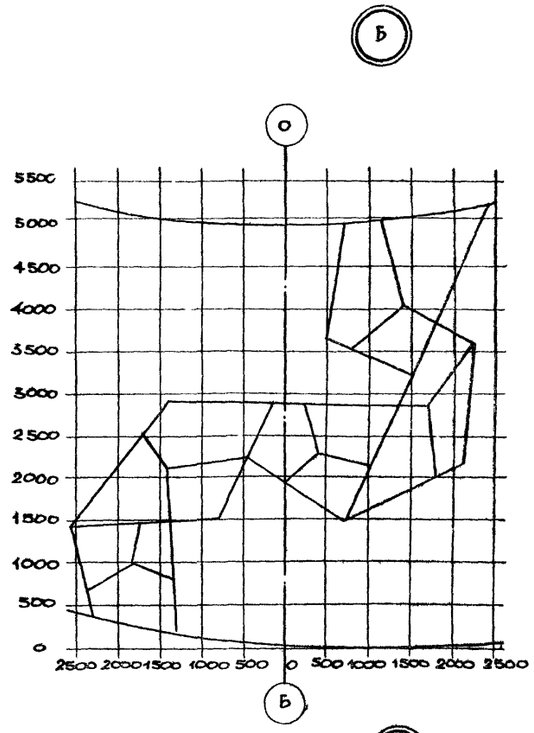

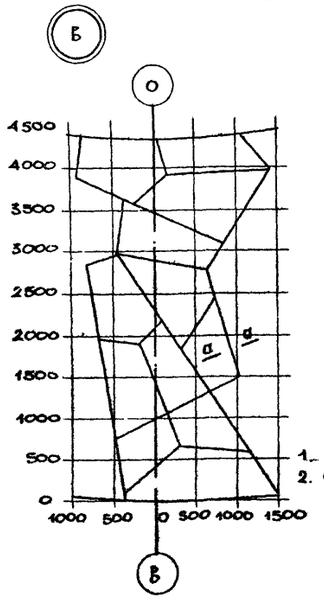

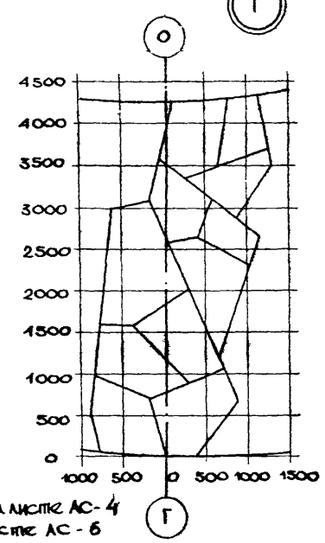

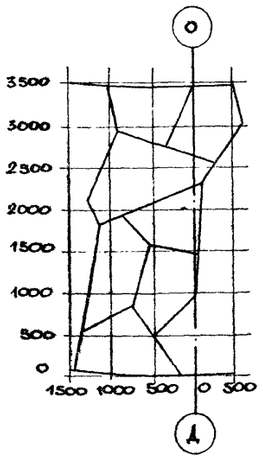

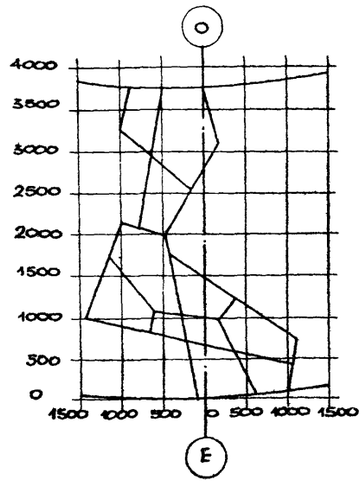

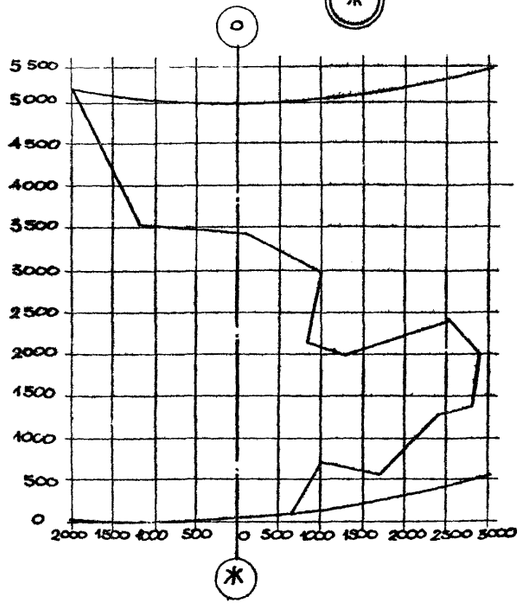

ПРИМЕЧАНИЯ:

1. ФРАГМЕНТЫ З; $Х_1$ СМ. НА ЛИСТЕ АС-4
2. СЕЧЕНИЕ а-а СМ. НА ЛИСТЕ АС-6

ПЛЕСКАТЕЛЬНЫЕ БАССЕЙНЫ С ИГРОВЫМИ УСТРОЙСТВАМИ ДЛЯ ДЕТСКИХ ГОРОДКОВ, ОБЩЕСТВЕННЫХ САДОВ И ПАРКОВ	ПЛЕСКАТЕЛЬНЫЙ БАССЕЙН ТИП 5. СХЕМА ПОКРЫТИЯ ПОЛОСЫ ВОКРУГ БАССЕЙНА. ФРАГМЕНТЫ ПОКРЫТИЯ А; Б; В; Г; Д; Е; Ж.	ТИПОВЫЕ ПРОЕКТЫ СЕРИЯ 320-28	АЛЬБОМ I	ЛИСТ АС-3	1968 г.

ЦНИИП ГРАДОСТРОИТЕЛЬСТВА г. МОСКВА

ЗАМ. ГЛ. ИНЖ. ПРОЕКТА		ЕРМАКОВ
РУК. МАСТ. N 5		ЛУЦКИЙ
ГЛ. АРХ. ПР.		ОВЧИННИКОВ
ГЛ. ИНЖ. ПР.		ДАНЦИГ
СТ. ТЕХНИК		ПЕТРОВ

КОПИРОВАЛ ШТРОМБЕРГ
ПРОВЕРИЛ

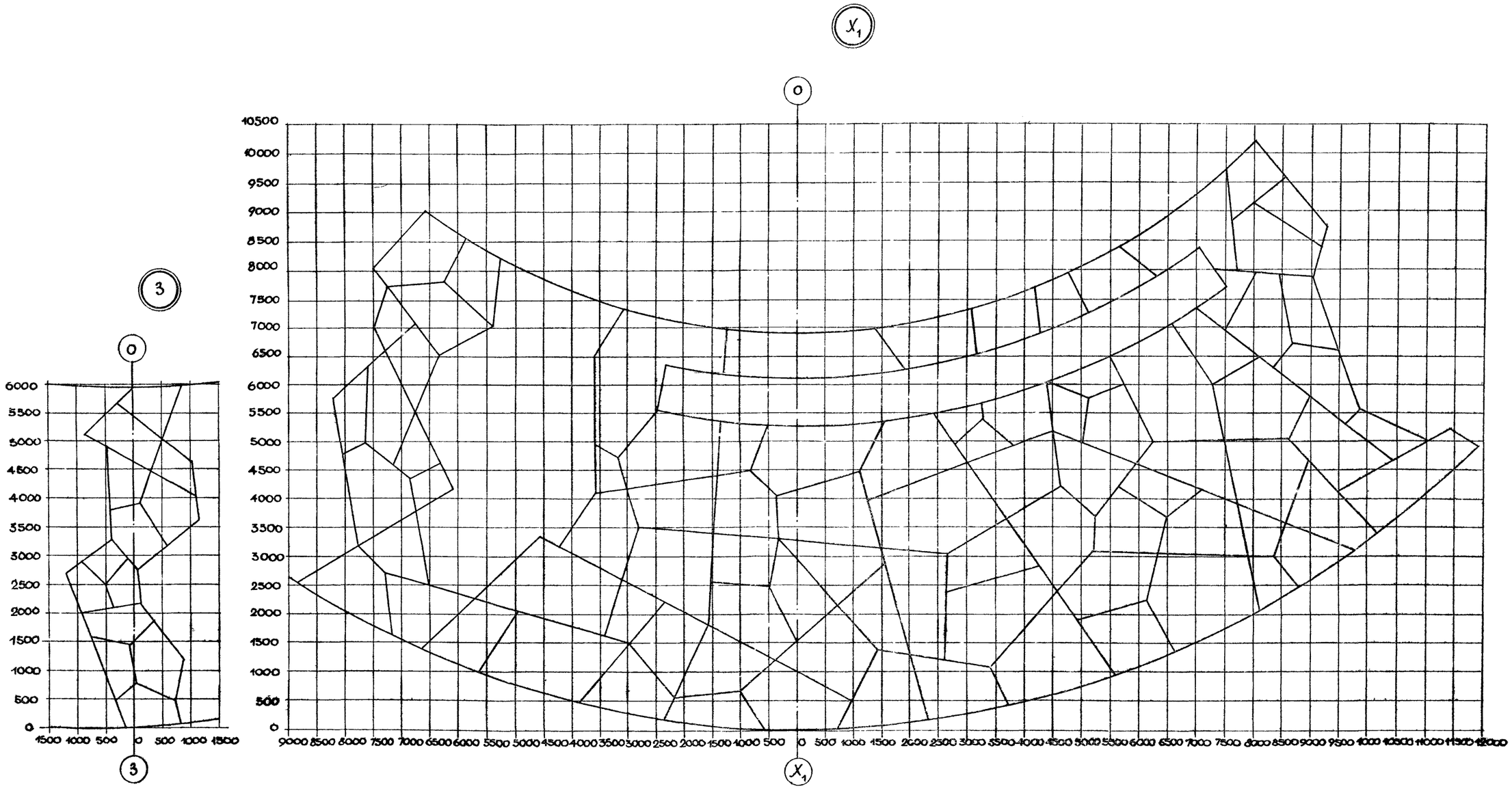

ПРИМЕЧАНИЕ

1. Работать совместно с листом АС - 3

ПЛЕСКАТЕЛЬНЫЕ БАССЕЙНЫ С ИГРОВЫМИ УСТРОЙСТВАМИ ДЛЯ ДЕТСКИХ ГОРОДКОВ, ОБЩЕСТВЕННЫХ САДОВ И ПАРКОВ	ПЛЕСКАТЕЛЬНЫЙ БАССЕЙН ТИП 5 ФРАГМЕНТЫ ПОКРЫТИЯ ПОЛОСЫ ВОКРУГ БАССЕЙНА 3; X_1.	ТИПОВОЙ ПРОЕКТ СЕРИЯ 320 - 28	АЛЬБОМ I	ЛИСТ АС-4	1968г.

ЦНИИП ГРАДОСТРОИТЕЛЬСТВА г. МОСКВА

Зам. гл. инж. пр. — Ерцаков
Рук. маст. № 5 — Луцкий
Гл. арх. пр. — Овчинников
Гл. инж. пр. — Данциг
Ст. техник — Петров

Копировал — Шпромберг
Проверил

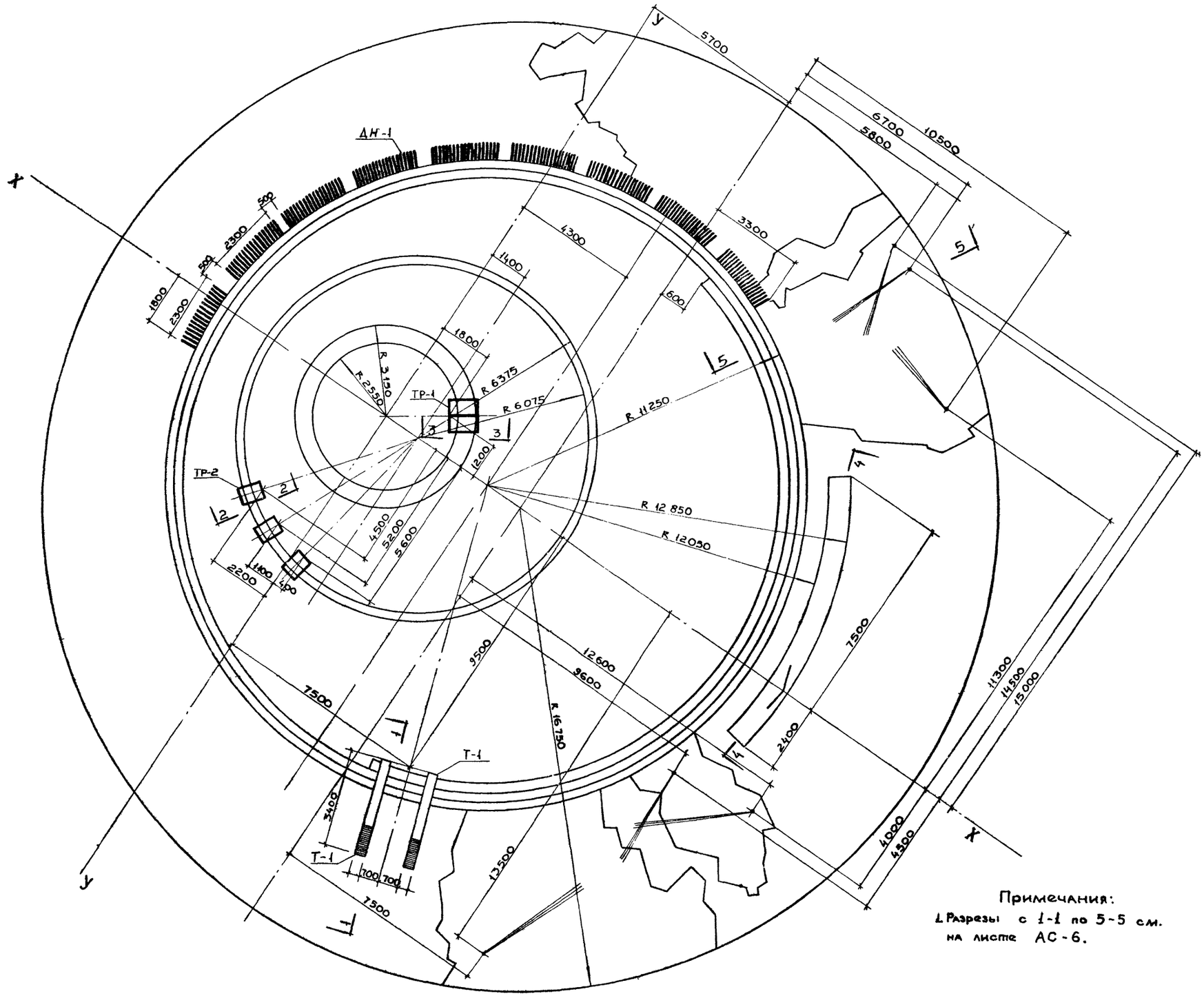

Примечания:

1. Разрезы с 1-1 по 5-5 см. на листе АС-6.

Зам. гл. инж. ин-ва			
Рук. маст. №5	Ермаков		
Гл. арх. пр.	Луцкий		
Гл. инж. пр.	Овчинников		
Ст. техник	Данциг		
	Петров		

ЦНИИП градостроительства г. Москва

Плескательные бассейны с игровыми устройствами для детских городков, общественных садов и парков

Плескательный бассейн. Тип 5. План.

Типовые проекты	Альбом	Лист	
серия 320-28	I	АС-5	1968г

ПО 1 - 1
М 1:50

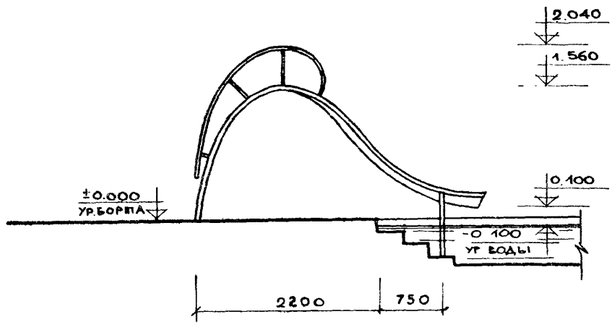

ПО 2 - 2
М 1:50

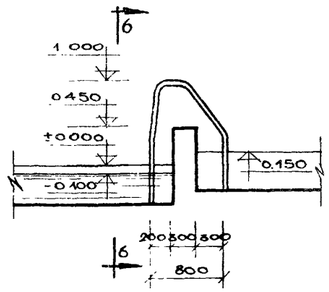

ПО 3 - 3
М 1:50

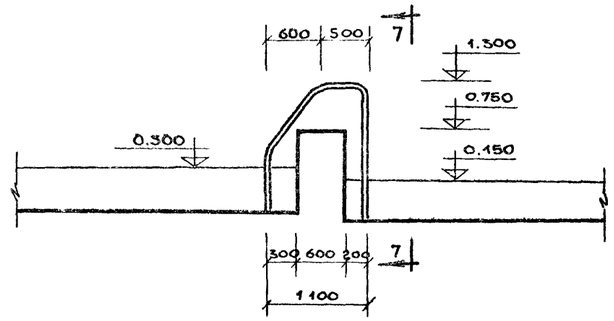

ПО 4 - 4
М 1:50

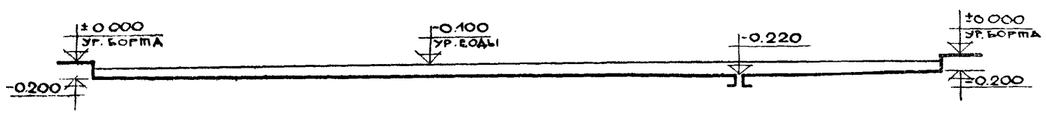

ПО 5 - 5
М 1:50

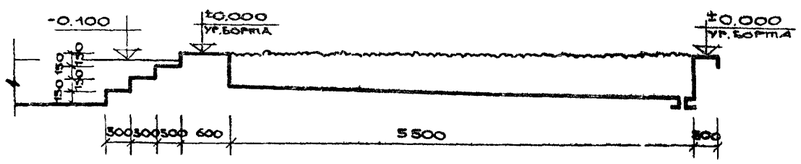

ПО 6 - 6
М 1:50

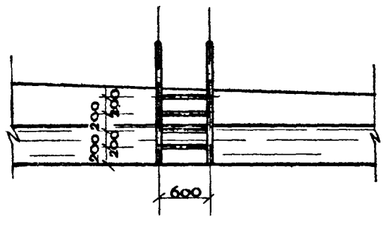

ПО 7 - 7
М 1:50

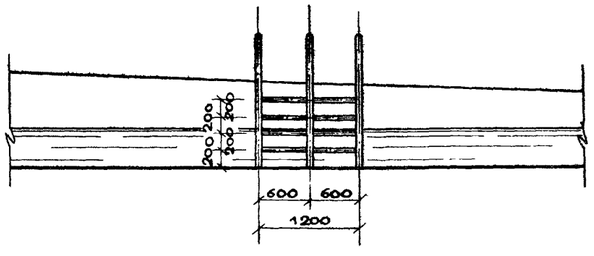

ПО а - а
М 1:1

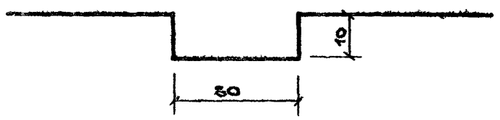

ПРИМЕЧАНИЯ:

1. РАБОТАТЬ СОВМЕСТНО С ЛИСТОМ АС-3 и АС-5

ПЛЕСКАТЕЛЬНЫЕ БАССЕЙНЫ С ИГРОВЫМИ УСТРОЙСТВАМИ ДЛЯ ДЕТСКИХ ГОРОДКОВ, ОБЩЕСТВЕННЫХ САДОВ И ПАРКОВ	ПЛЕСКАТЕЛЬНЫЙ БАССЕЙН ТИП 5. РАЗРЕЗЫ С 1 - 1 ПО 7-7. СЕЧЕНИЕ ПО а - а.	ТИПОВЫЕ ПРОЕКТЫ СЕРИЯ 320 - 28	АЛЬБОМ I	ЛИСТ АС-6	1968 г

ЦНИИП ГРАДОСТРОИТЕЛЬСТВА г. МОСКВА

Зам. гл. инж. инж. Шпромберг
Рук. маст. № 5 Лукин
Гл. арх. пр. Овчинников
Гл. инж. пр. Данциг
Ст. техник Петров
Копировал
Проверил

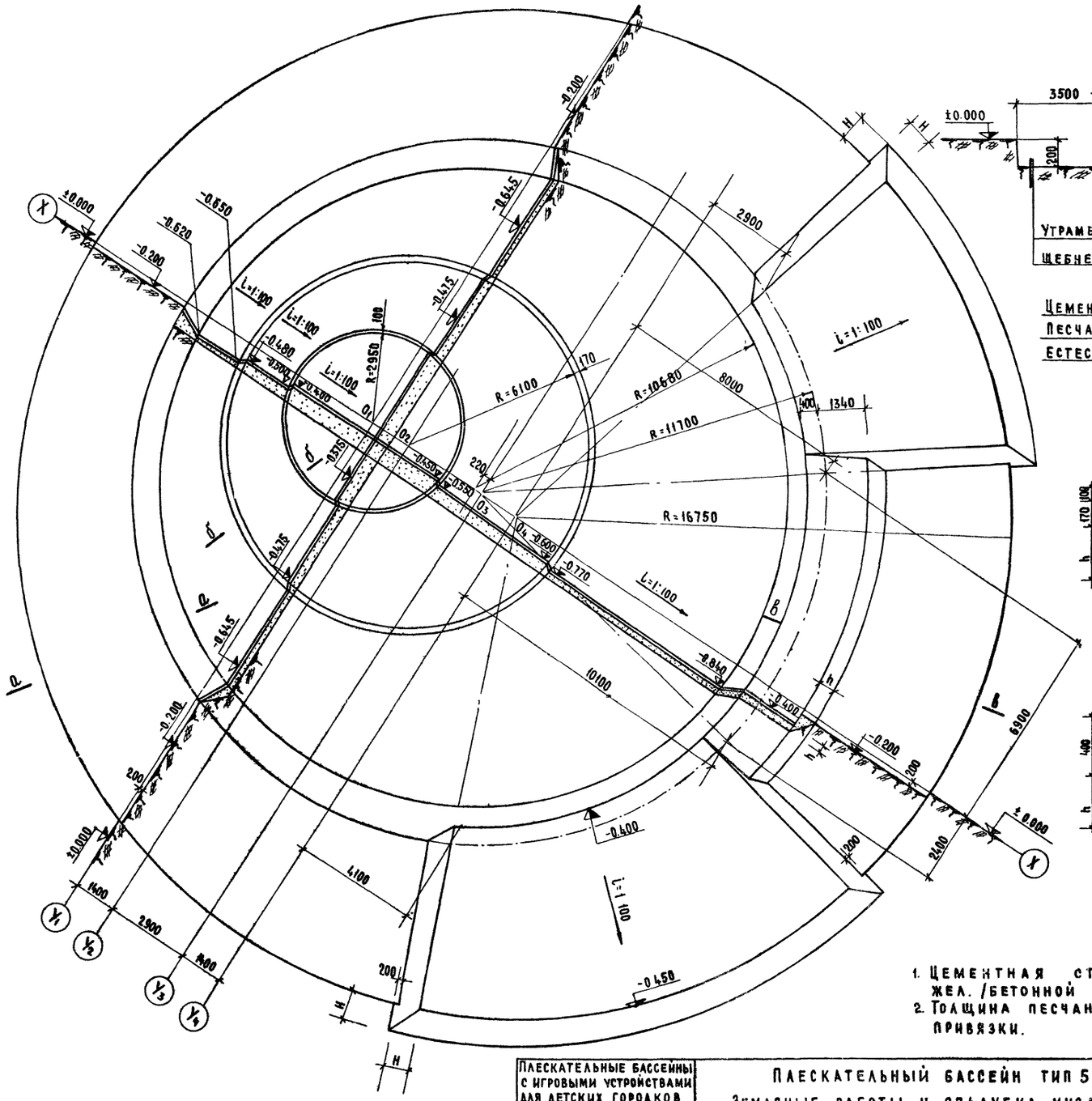

Сечение а-а
1:20



Сечение б-б
1:20

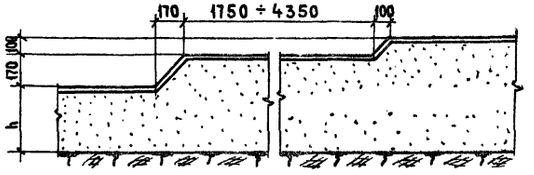

Сечение в-в

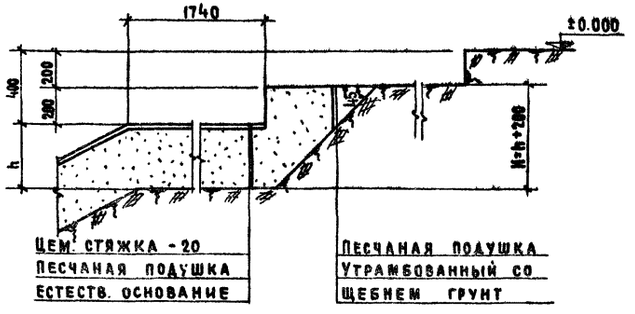

Примечания:

1. Цементная стяжка является днищем опалубки жел./бетонной ванны бассейна.
2. Толщина песчаной подушки „h" определяется проектом привязки.

ЦНИИП Градостроительства г. Москва	Плескательные бассейны с игровыми устройствами для детских городков общественных садов и парков	Плескательный бассейн тип 5 Земляные работы и опалубка низа плиты ванны	Типовые проекты серия 320-28	Альбом I	Лист АС-7
					1968

Зам. гл. инж.	Ермаков	
Рук. маст. № 5	Луцкий	
Гл. арх. пр.	Овчинников	
Гл. инж. пр.	Ганциг	
Исполнит.	Крючкова	
Копировал	Крючкова	
Проверил	Крастошевский	

Разрез Е-Е М 1:20

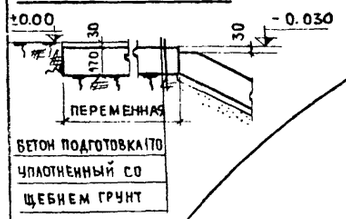

Разрез А-А М 1:20 (кольцо „А")

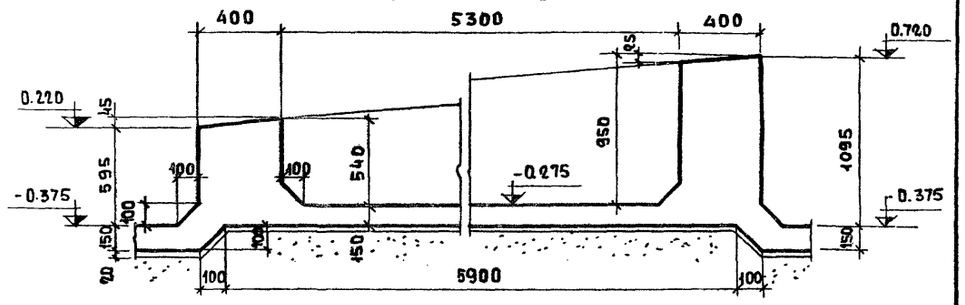

Разрез Б-Б М 1:20 (кольцо „Б")

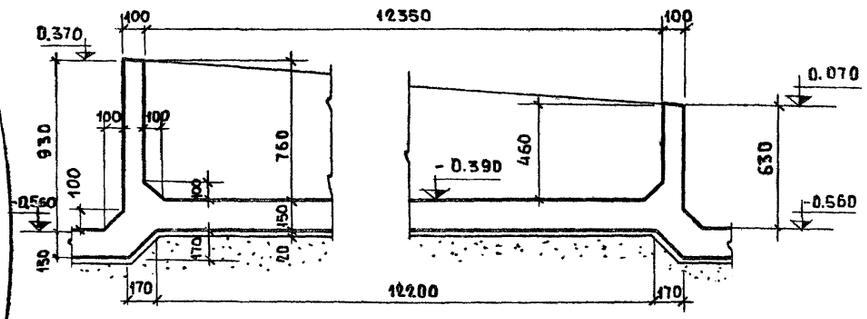

Разрез В-В М 1:20 (ванна)

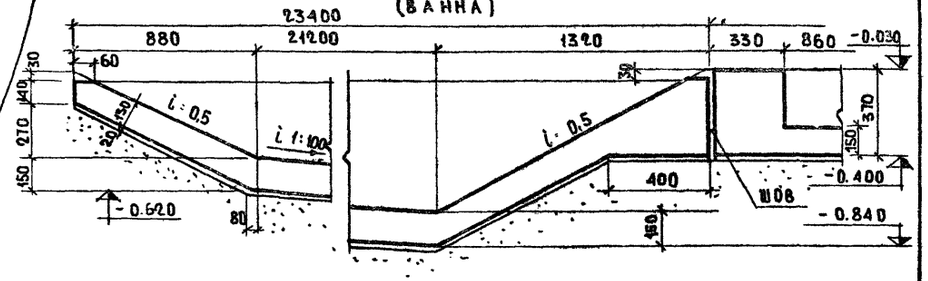

Разрез Г-Г (ручеек)

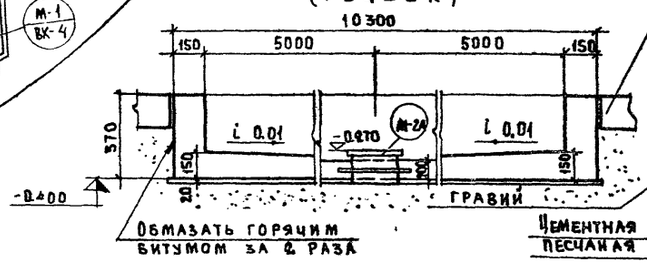

Разрез Д-Д (сухой фонтан)

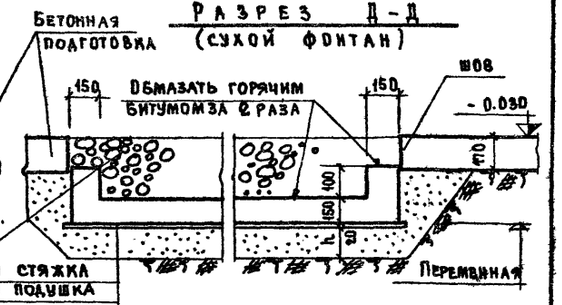

Расход монолитного бетона

Наименование конструкции	Марка бетона	Об'ем м³
Ванна бассейна	200	67.6
Сухие фонтаны	200	16.0
Ручеек	200	2.9
Бетонная подготовка	50	55.0

Примечания:

1. Поверхность бетонной подготовки смотрите лист АС-10
2. Привязку закладных деталей М-1,2 см. чертеж ВК-1.

Плескательные бассейны с игровыми устройствами для детских городков общественных садов и парков

Плескательный бассейн тип 5
Опалубочные чертежи ванны бассейна, ручейка и сухих фонтанов

Типовые проекты	Альбом	Лист	
Серия 320-28	I	АС-8	1968г

ЦНИИП градостроительства г. Москва

Исполнил	Кондратьева	
Копировал	Красношевский	
Проверил	Ермаков	
	Луцкий	
	Овчинников	
	Данциг	
	Красношевский	
Зам.гл.инж.пр.		
Рук.маст.		
Гл.арх.пр.		
Гл.инж.пр.		
Рук.гр.инж.		

Арматурный план ванны и ручейка

М 1:100

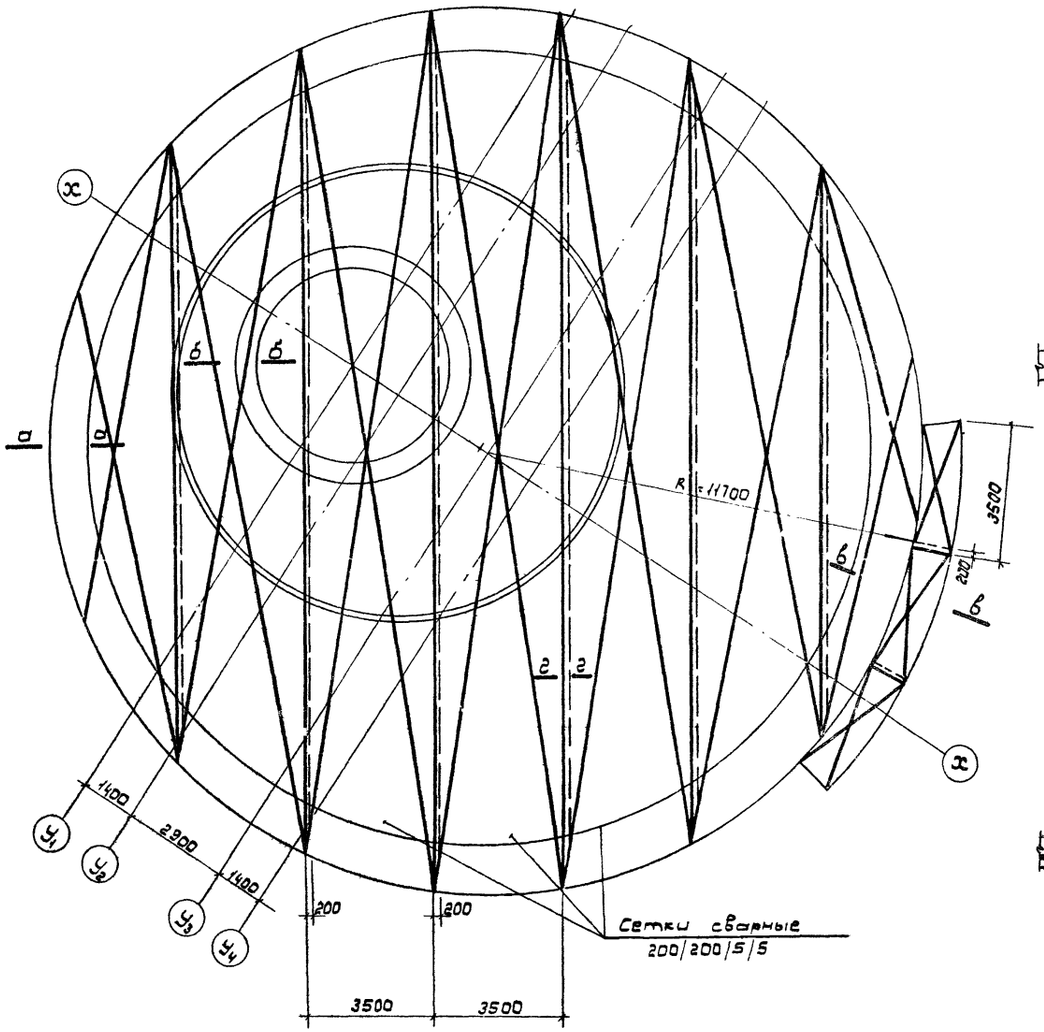

Спецификация арматуры

NN п/п	Изделие	Ф мм	Ширина изд. мм	Общая длина м	Вес в кг 1 пм	Вес в кг Общий	ГОСТ
1.	Сетки сварные 200/200/5/5	5AI	3500	124.5	3.93	490.0	8478-66

По а-а

М 1:20



По б-б

М 1:20

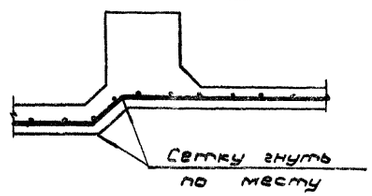

По в-в

М 1:20

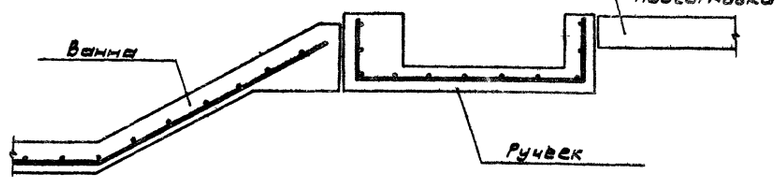

По г-г

М 1:20

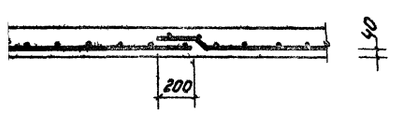

Зам. г.л. инж. ин.	Ермаков	Гл. инж.	Копиров		Асеева
Рук. маст.	Луцкий				
Гл. арх. пр.	Овчинников	Проверил			Крастошевский
Гл. инж. пр.	Данциг				

ЦНИИП Градостроительства г. Москва

Плескательные бассейны с игровыми устройствами для детских городков общественных садов и парков	Плескательный бассейн. Тип 5. Армирование ванны и ручейка.	Типовые проекты серия 320-28	Альбом I	Лист АС-9	1968г.

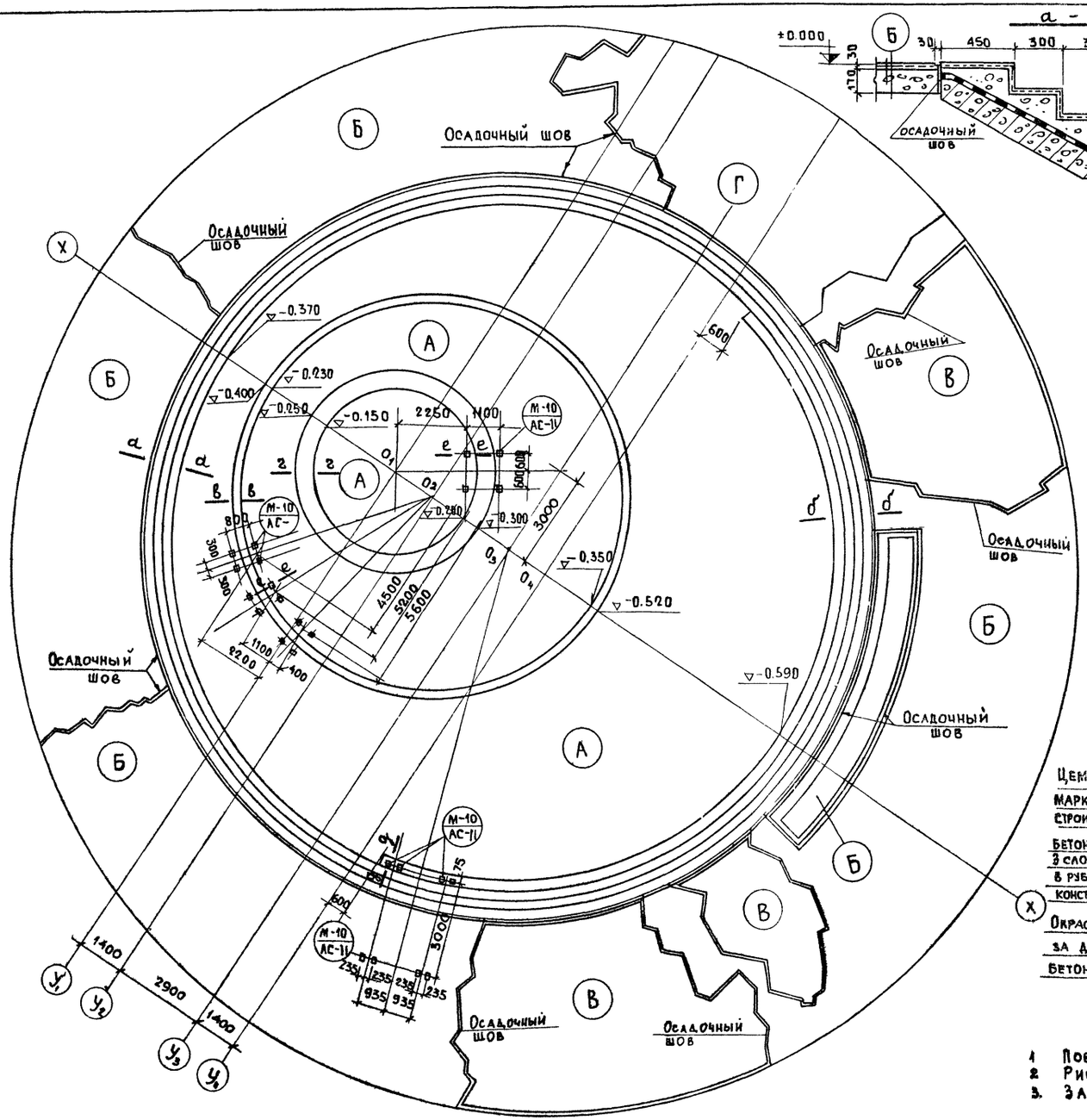

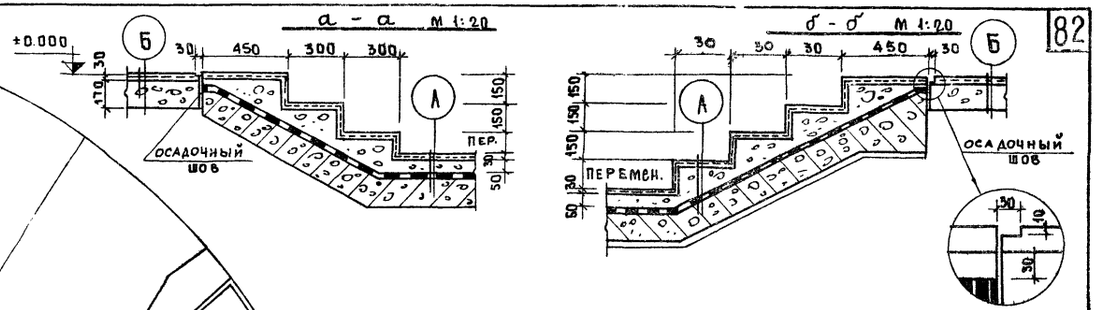

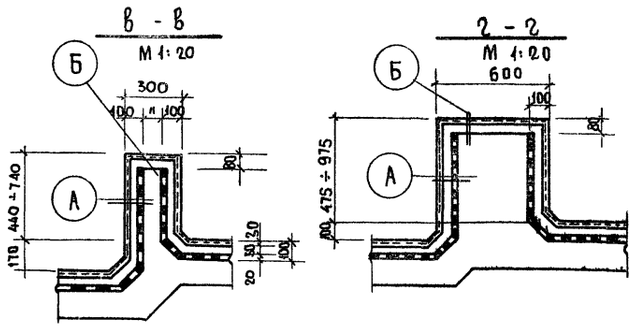



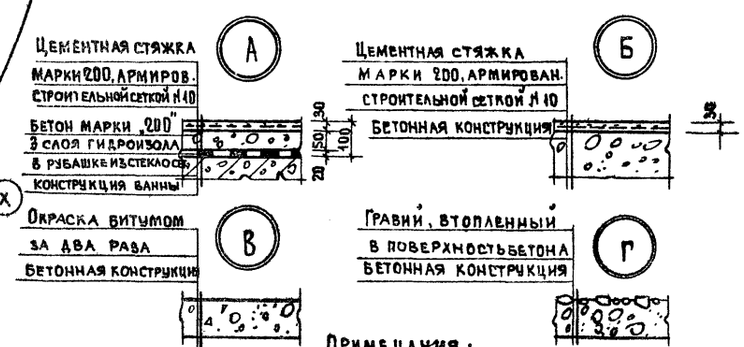

ПРИМЕЧАНИЯ:

1. Поверхность бетонной стяжки в покрытиях „А" и „Б" зажелезнить.
2. Рисунок швов покрытия типа „Б" см. лист АС-3, 4
3. Закладные детали деревянного настила см. лист АС-12

Плескательные бассейны с игровыми устройствами для детских городков обществ. садов и парков	Плескательный бассейн тип 5 Конструкции покрытий бассейна	Типовые проекты серия 320-28	Альбом I	Лист АС-10	1968 г

ЦНИИП Градостроительства г. Москва

Зам. гл. инж. ин.	Ермаков	Исполнит	Кондратьева
Рук. маст	Луцкий	Копировал	Крастошевский
Гл. арх. пр.	Овчинников	Проверил	
Гл. инж. пр.	Данциг		
Рук. гр. инж.	Крастошевский		

По 1-1

ТР-1

М1:20

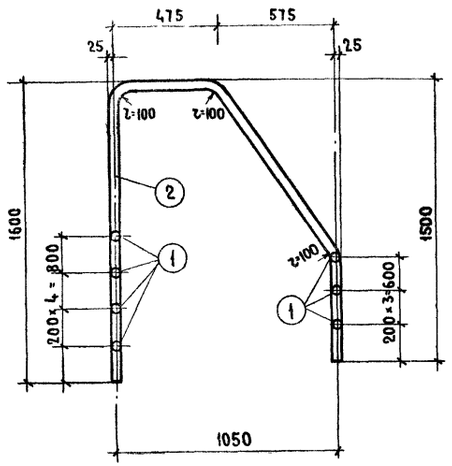

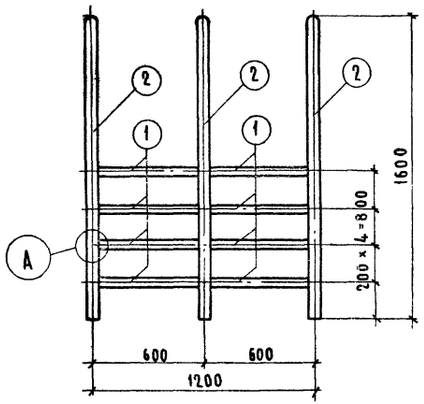

А

М1:2

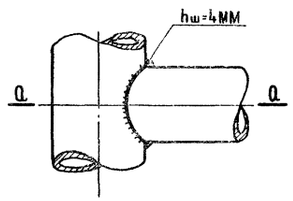

0 - 0

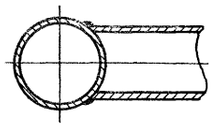

План

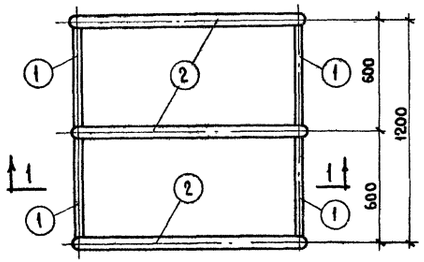

По 2-2

ТР-2

М1:20

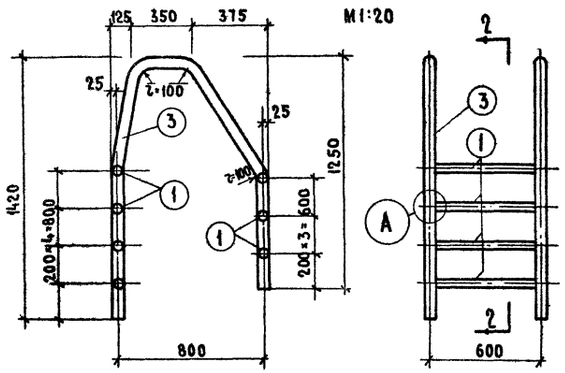

М-10

М1:5

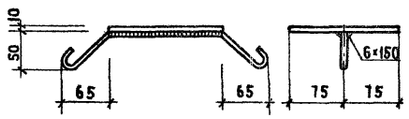

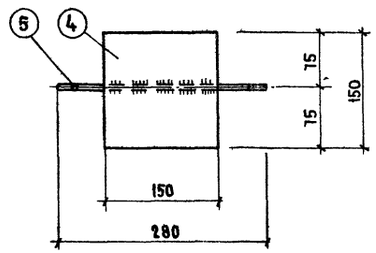

Спецификация металлических изделий

Марка изд.	№№ поз.	Сечение мм.	Длина 1 эл-та мм	Кол-во шт.	Общая длина м	Вес в кг. 1 поз	Вес в кг. всех поз.	Марки	ГОСТ
ТР-1	1	Труба 32×3	560	14	7.84	1.2	16.9	63.9	10704-63
	2	Труба 50×3.5	3900	3	11.7	15.65	47.0		10704-63
ТР-2	1	Труба 32×3	560	7	3.92	1.2	8.4	33.6	10704-63
	3	Труба 50×3.5	3150	2	6.3	12.6	25.2		10704-63
М-10	4	-150×10	150	1	0.15	1.77	1.77	2.2	103-57*
	5	ф12 АI	470	1	0.47	0.42	0.42		3781-61

Выборка металлических изделий

Марка изделия	Кол-во штук	Вес в кг 1 шт.	Вес в кг всех	Применяются на листах	Примечания
ТР-1	1	63.9	63.9	АС-1,2,5	
ТР-2	3	33.6	100.8	АС-1,2,5	
М-10	26	2.2	57.2	АС-10	

Примечания

1. Материал изделий - в ст.3кп ГОСТ 380-60
2. Сваривать электродом Э-42; швы зачистить
3. На стройку марки ТР-1 и ТР-2 поставляются подготовленными под масляную окраску.

ЦНИИП Градостроительства г. Москва	Зам. гл. инж.		
	Рук. маст. № 5	Ермаков	
	Гл. арх. пр.	Лунский	
	Гл. инж. пр.	Овчинников	
		Данцыг	
Исполнит.		Крючкова	
Копировал		Красношевский	
Проверил			

Пескательные бассейны с игровыми устройствами для детских городков общественных садов и парков

Пескательный бассейн тип 5

Металлические изделия ТР-1, ТР-2 и М-10.

Типовые проекты	Альбом	Лист	
Серия 320-28	I	АС-11	1968

План секций деревянного настила
М 1:100

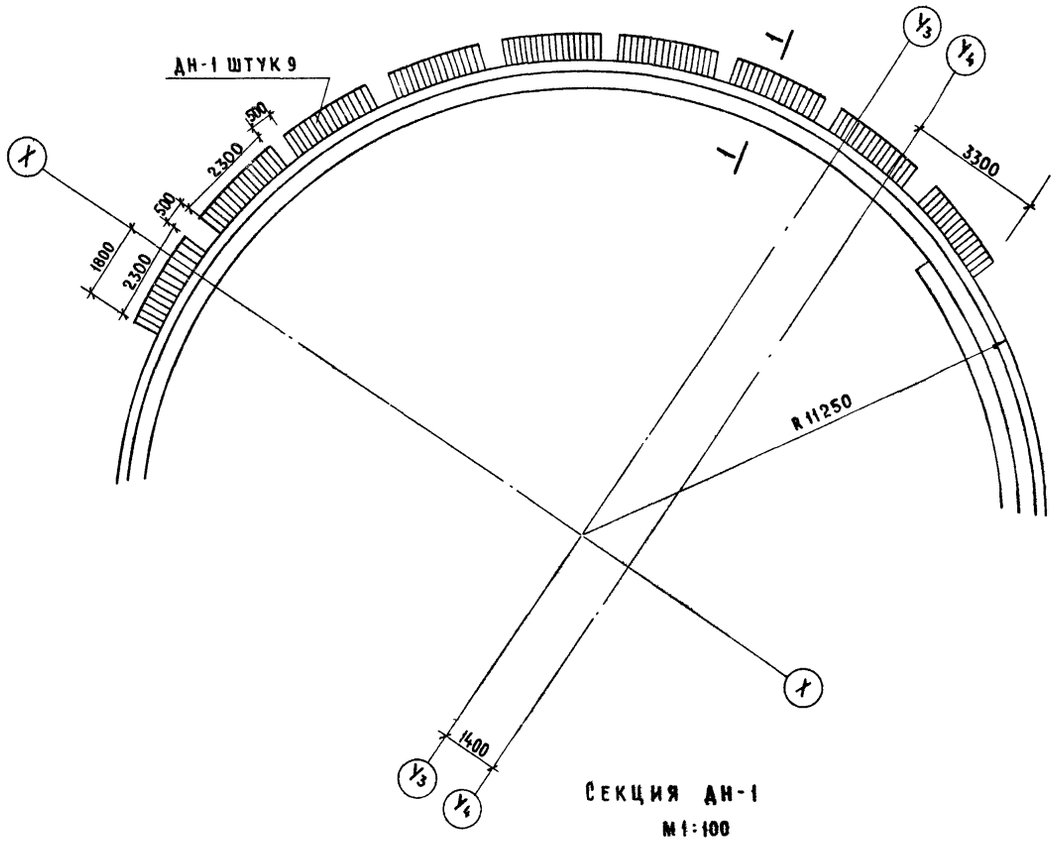

Секция ДН-1
М 1:100

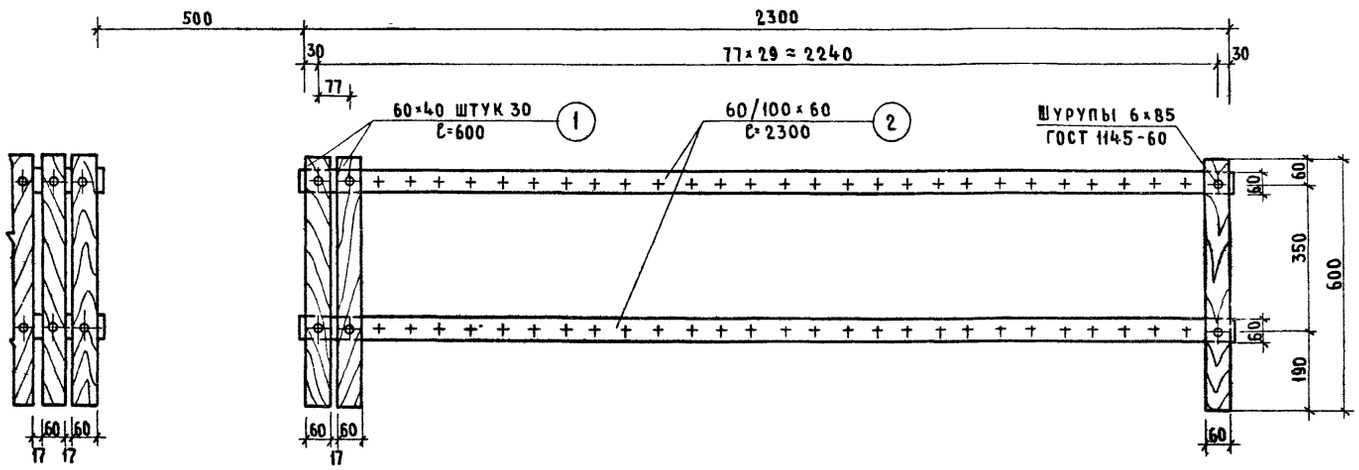

Разрез 1-1
М 1:10

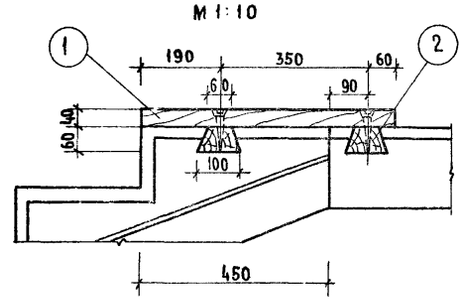

Позиция „1"
М 1:5

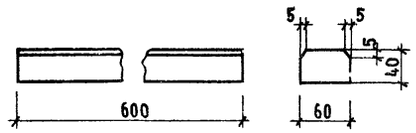

Позиция „2"
М 1:5

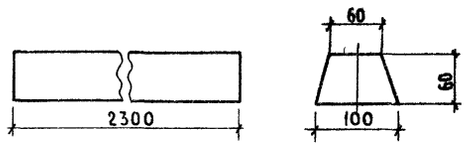

Спецификация древесины на 1 марку

№№ поз	Сечение мм.	Длина поз. мм.	Кол. шт.	Об'ем в м³ 1 поз.	Об'ем в м³ общий	ГОСТ
1	60×40	600	30	0.00142	0.0426	8486-66
2	60/100×60	2300	2	0.011	0.022	

Итого 0.065

Расход материала на бассейн

Об'ем древесины $V = 9 \times 0.065 = 0.59$ м³

Шурупы 6×85 ГОСТ 1145-60 - 540 шт./7.8 кг

Примечания.

1. Материал древесины - хвойные породы 2го сорта.
2. После механической обработки изделия пропитываются водостойким антисептиком.
3. Рейки позиции 1 должны быть гладко остроганы и покрашены масляной краской.

Плескательные бассейны с игровыми устройствами для детских городков общественных садов и парков.	Плескательный бассейн тип 5 Деревянный настил ДН-1	Типовые проекты серия 320-28	Альбом I	Лист АС-12	1968

ЦНИИП Градостроительства г. Москва

Зам. гл. инж. — Ермаков
Рук. маст. №5 — Луцкий
Гл. арх. пр. — Овчинников
Гл. инж. пр. — Данциг
Исполнит — Крючкова
Копировал — Крючкова
Проверил — Крастошевский

По 1-1

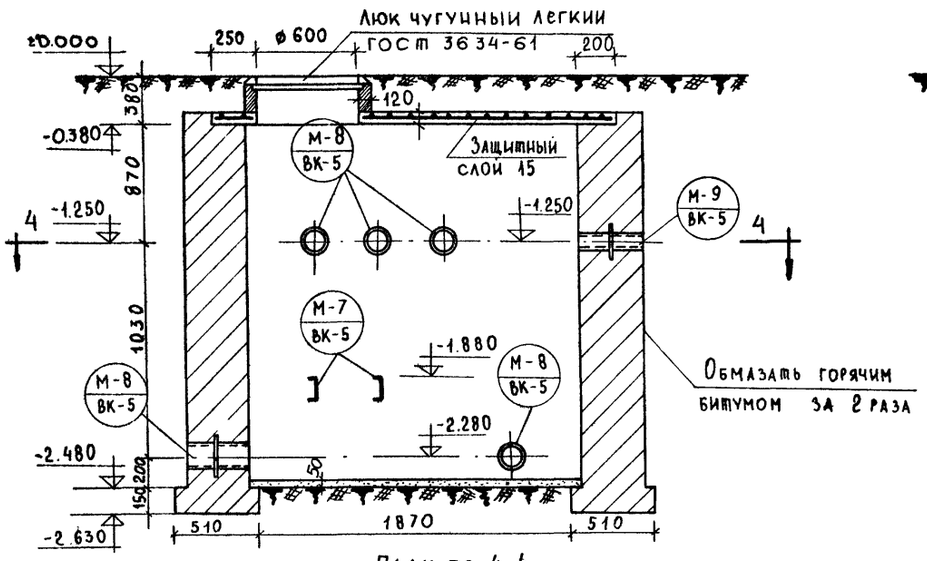

По 2-2

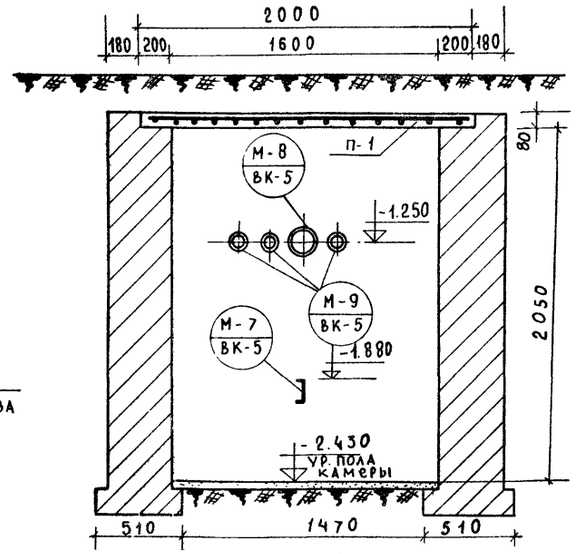

По 3-3

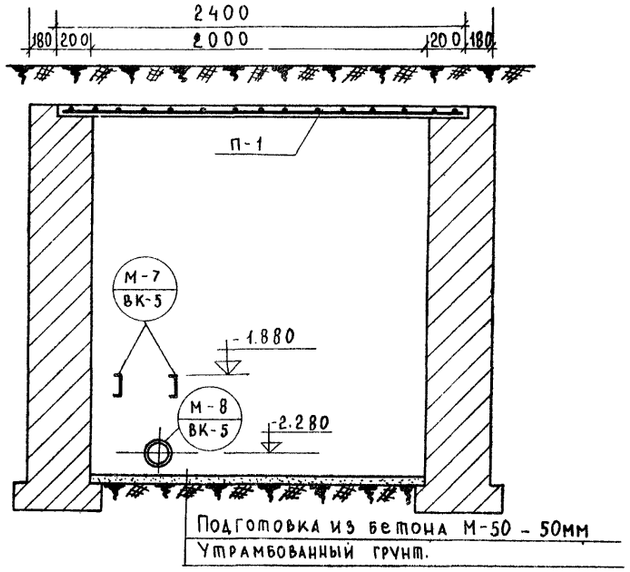

План по 4-4

М 1:25

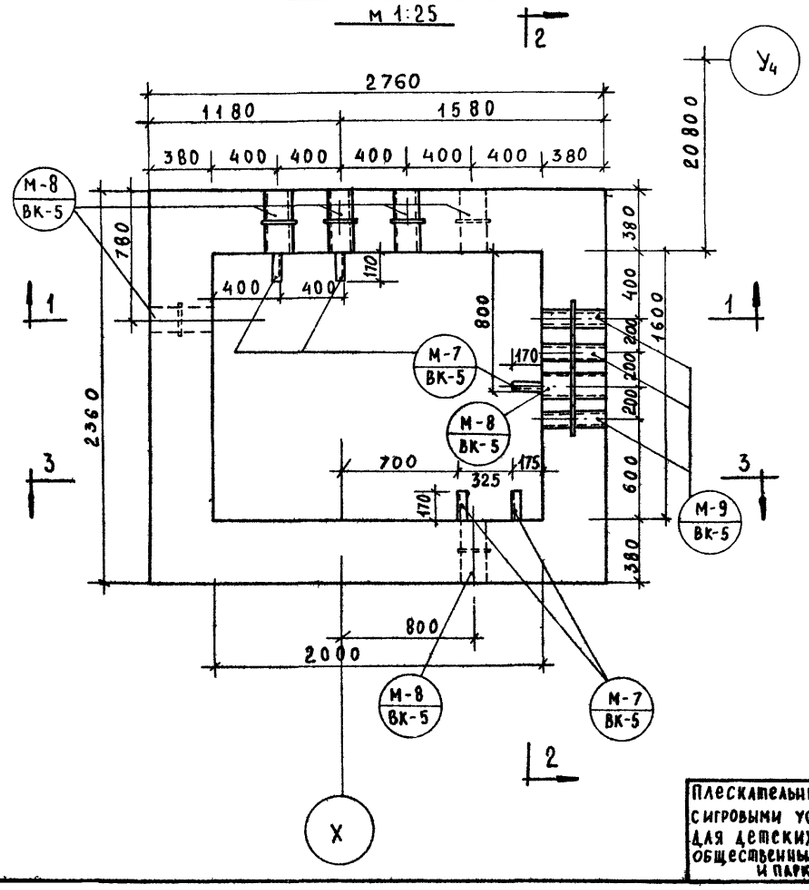

Плита П-1 Армирование

М 1:25

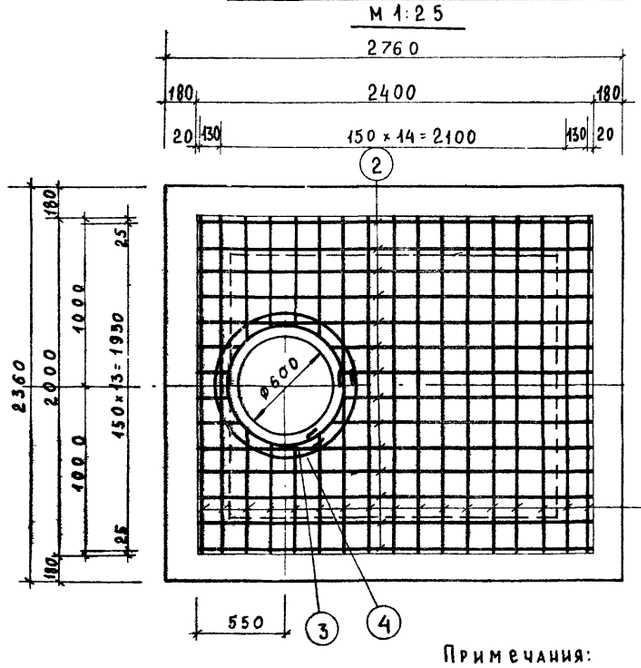

Спецификация арматуры

Изд.	Эскиз	NN поз.	ø мм	ℓ мм	n шт.	м.п	Вес в кг поз.	Вес в кг общ
Плита П-1	2380	1	8AI	2380	14	33.4	13.1	28.6
	1950	2	8AI	1970	17	33.5	13.2	
	Кол. 3×100 Кол. 4 ø800	3	8AI	2700	1	2.7	1.1	
		4	8AI	3.000	1	3.0	1.2	

Расход бетона на камеру

NN п/п	Наименование	ед. изм.	кол-во
1	Плита П-1. Бетон М-200	м³	0.36
2	Подготовка. Бетон М-50	м³	0.16

Выборка марок на камеру

NN п/п	Марка	кол-во	Вес в кг 1 марки	Вес в кг общий
1	М-7	5	5.94	29.70
2	М-8	7	8.03	56.21
3	М-9	3	5.38	16.14

Примечания:

1. Настоящий чертеж смотреть совместно с листом ВК-4.
2. Стены из красного кирпича пластичного прессования марки „100" на цементном растворе марки „50"
3. Стены снаружи обмазать горячим битумом за 2 раза

Плескательные бассейны с игровыми устройствами для детских городков общественных садов и парков	Плескательный бассейн тип 5. Камера управления.	Типовые проекты серия 320-28	Альбом I	Лист АС-13	1968г.

ЦНИИП Градостроительства г. Москва.

Зам. гл. инж. Рук. маст. — Гл. арх. пр. — Гл. инж. пр. — Ст. техник.

Составил — Проверил — Сидоров, Луцкий, Овчинников, Данциг, Петров

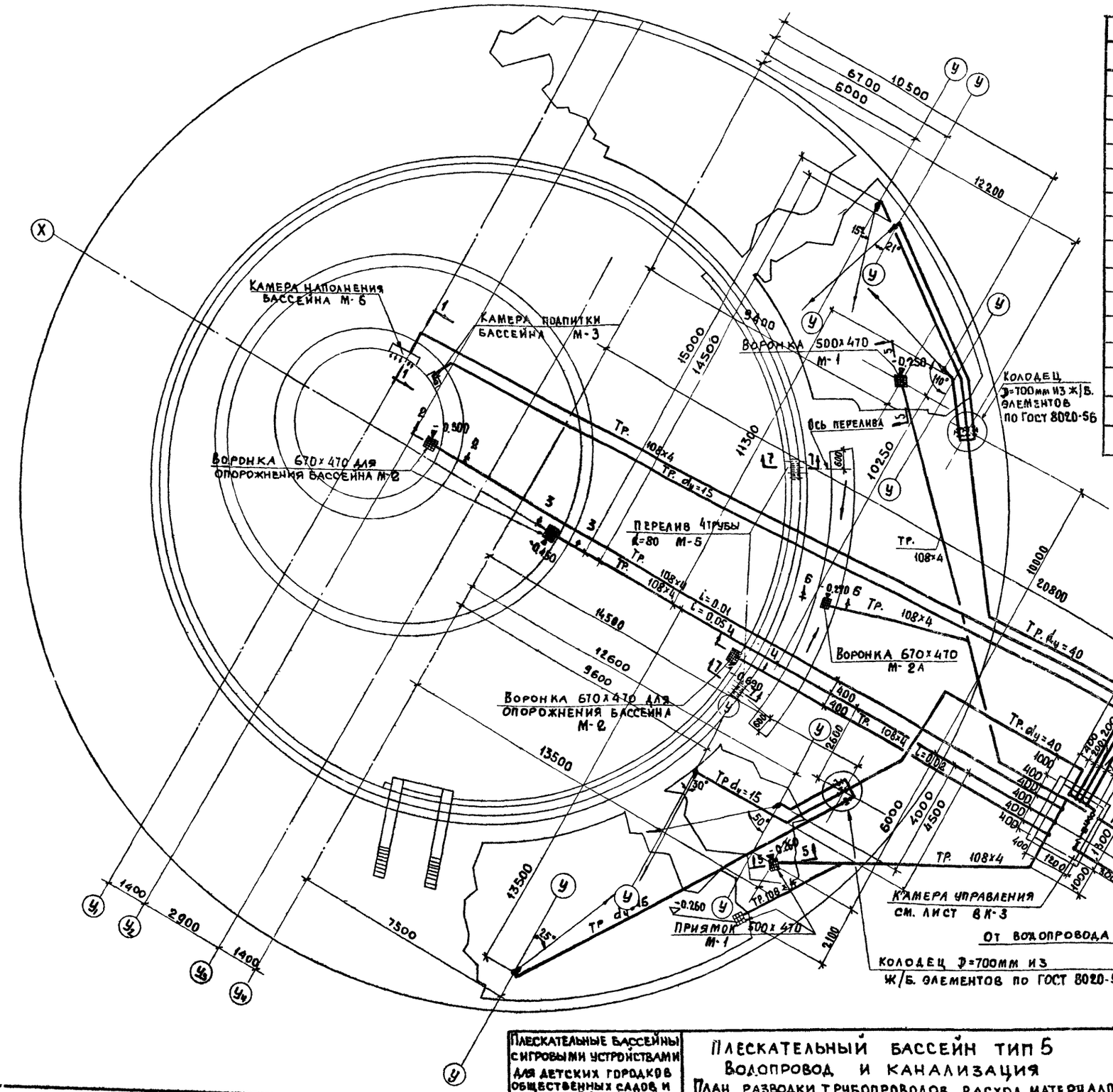

Расход материалов на бассейн

№ п/п	Наименование	Един. изм.	Размер	Колич.	Чертежи и ГОСТ
1	Трубы стальные водогазопроводные	п.м.	80	120	3262-62
2	—"— —"— —"—	—"—	40	30.0	—"—
3	—"— —"— —"—	—"—	15	75.0	—"—
4	Трубы стальные бесшовные горячекатанные	—"—	108х4	95.0	8732-58
5	Воронка опорожнения М-2	шт.	670х470	3	см. лист ВК-4
6	—"— —"— М-1	—"—	500х470	3	—"—
7	Камера наполнения бассейна М-6	—"—		1	—"—
8	Камера подпитки бассейна М-3	—"—		1	см. лист ВК-5
9	Перелив М-5	—"—		2	—"—
10	Насадки бронзовые М-4	—"—		6	—"—
11	Вентили муфтовые	—"—	dу=15	6	11517-65
12	Колодцы из сборных ж/б				
	элементов	—"—	Д=700	2	8020-56
13	Камера управления	шт.	2000х1600	1	см. лист ВК-3
14	Воронка опорожнения М-2А	шт.	670х470	1	см. лист ВК-4

Пояснительная записка

1. Снабжение бассейна водой производить только от питьевого водопровода. Наполнение осуществляется в центральный бассейн через камеру наполнения (М-6), туда же осуществляется и подпитка бассейна через камеру подпитки (М-3). Подача воды в остальные бассейны производится переливом через борта.
2. Бассейны—проточные. Регулирование величин обмена воды производится задвижкой установленной в камере управления. Сброс проточной воды производится через воронку, установленную в ручейке для мытья ног.
3. Место подключения к водопроводу и место сброса воды от бассейна должны быть определены и согласованы при привязке проекта.

Исполнил	Фирсакова	
Копировал	Кондратьева	
Проверил	Крастошевский	
Зам. гл. инж. юд.	Ермаков	
Рук. мастерской	Яуцкий	
Гл. арх. пр.	Овчинников	
Гл. инж. пр.	Данциг	
Рук. гр. инж.	Крастошевский	

ЦНИИП Градостроительства г. Москва

Плескательные бассейны сигровыми устройствами для детских городков общественных садов и парков	Плескательный бассейн тип 5 Водопровод и канализация План разводки трубопроводов, расход материалов на бассейн	Типовые проекты серия 320-28	Альбом I	Лист ВК-1	1968г

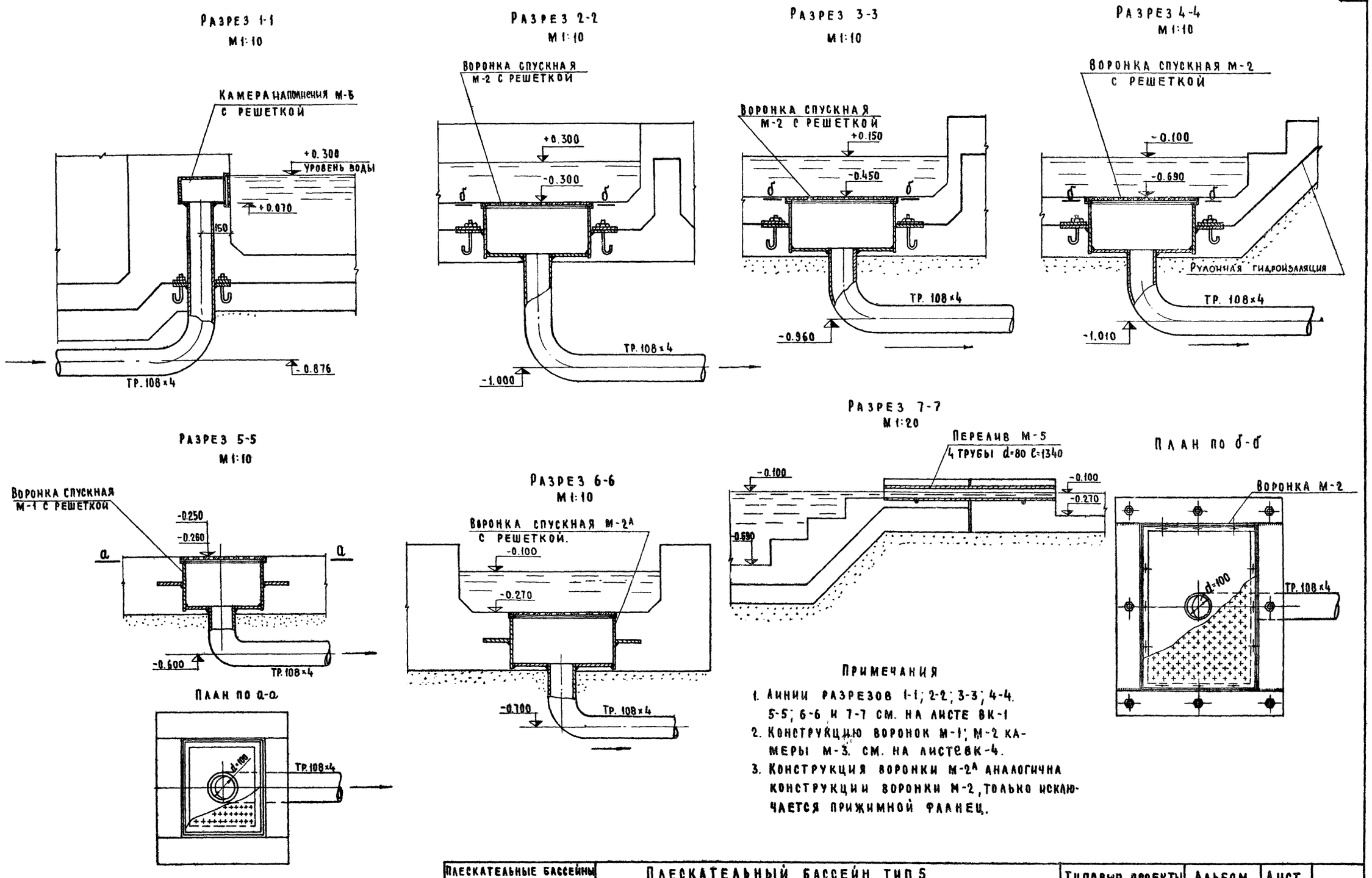

Примечания

1. Линии разрезов 1-1; 2-2; 3-3; 4-4. 5-5; 6-6 и 7-7 см. на листе ВК-1
2. Конструкцию воронок М-1; М-2 камеры М-3. см. на листе ВК-4.
3. Конструкция воронки М-2А аналогична конструкции воронки М-2, только исключается прижимной фланец.

Плескательные бассейны с игровыми устройствами для детских городков общественных садов и парков	Плескательный бассейн тип 5 Водопровод и канализация Разрезы с 1-1 по 7-7.	Типовые проекты серия 320-28	Альбом I	Лист ВК-2	1968

ЦНИИП Градостроительства г. Москва

Зам. гл. инж. ин. — Рук. маст. — Гл. арх. пр. — Гл. инж. пр. — Ермаков — Луцкий — Овчинников — Данциг

Исполнит — Копиров — Проверил — Фирсакова — Крючкова — Крастошевский

Разрез 1-1
м 1:2.5

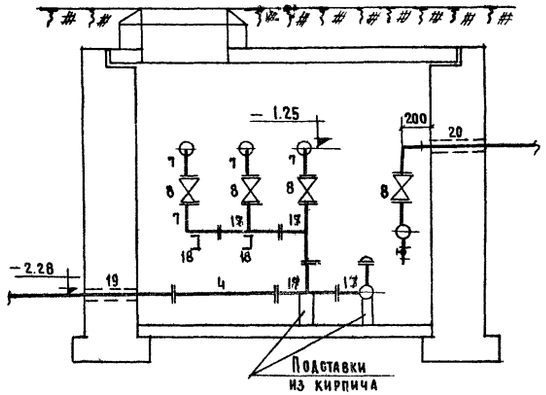

Разрез 2-2
м 1:2.5

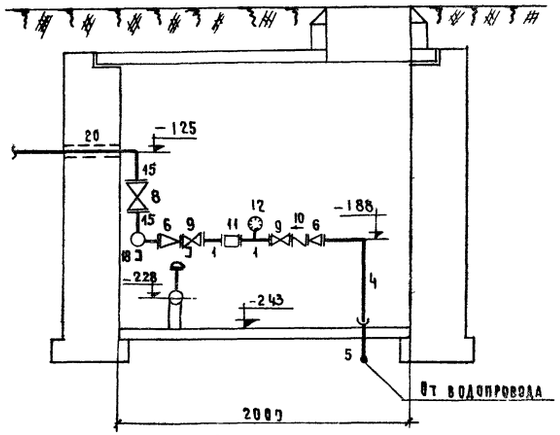

План
м 1:2.5

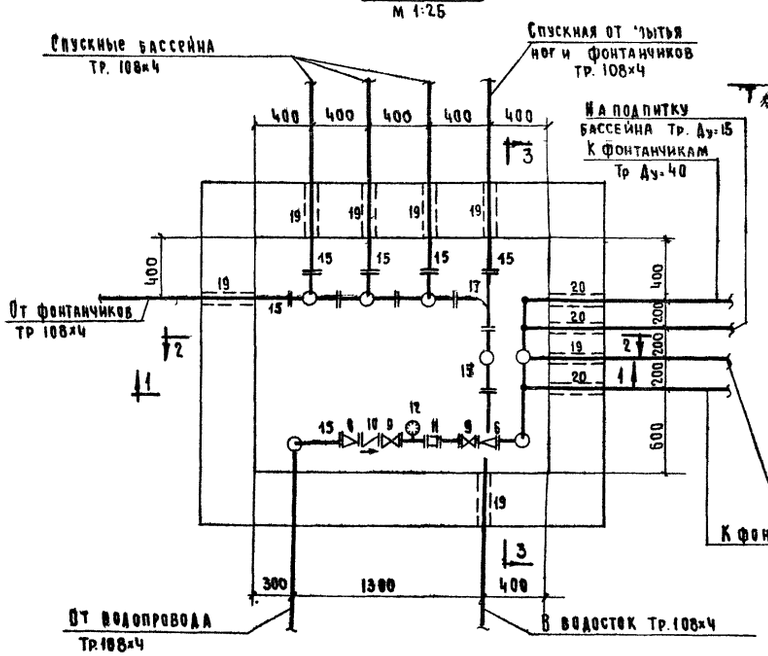

Разрез 3-3
м 1:2.5

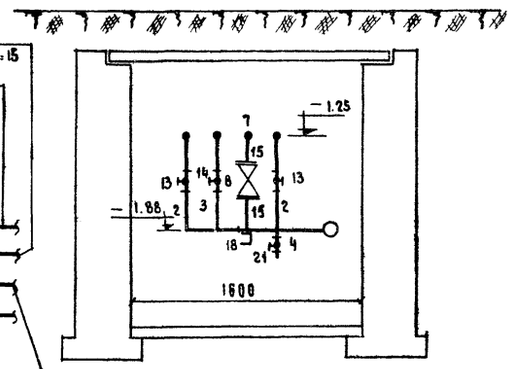

Спецификация материалов

№№ п/п	Наименование материалов и изделий	Услов. обоз.	Сечение или d в мм	Единица измер.	Кол-во единиц	ГОСТ или чертеж
1	Трубы стальные водогазопроводные	—	50	п.м	1.0	3262-62
2	—"— —"—	—"—	40	—"—	1.30	—"—
3	—"— —"—	—"—	15	—"—	0.70	—"—
4	Трубы стальные бесшовные	—"—	100	—"—	4.0	8732-58
5	Колено Р.Г.К		100	шт	1	5525-61
6	Переход фланцевый		100×50	—"—	2	—"—
7	Колено фланцевое		100	—"—	4	—"—
8	Задвижка чугунная		100	—"—	4	30ч 6бр
9	—"— —"—	—"—	50	—"—	2	—"—
10	Обратный клапан		50	—"—	1	9085-59
11	Водомер турбинный		50	—"—	1	ВВ-50
12	Монометр общего назначения		—	—"—	1	—
13	Вентиль муфтовый		40	—"—	2	11517-65
14	—"— —"—	—"—	15	—"—	1	—"—
15	Фланцы стальные плоские приварные		100	—"—	8	1255-54
16	—"— —"—	—"—	50	—"—	4	—"—
17	Тройник фланцевый		100×100	—"—	5	5525-61
18	Несущая консоль М-7	—	—	—"—	5	Лист ВК-5
19	Сальник М-8	—	—	—"—	7	—"—
20	Сальник М-9	—	—	—"—	3	—"—
21	Вентиль муфтовый		20	—"—	1	11517-65

Разраб. Фирсакова
Руков. Крючкова
Исполнит. Копиров
Проверил Крастошевский
Гл. спец. Градаков
Нач. отд. Аудкин
Гл. инж. пр-та Овчинников
Гл. инж. пр-та Данцигер
Зам. гл. инж. ин-та
Рук. маст.
Гл. арх. пр-та

ЦНИИП Градостроительства г. Москва

Плескательные бассейны с игровыми устройствами для детских городков общественных садов и парков	Плескательный бассейн Тип 5 Водопровод и канализация Камера управления и спецификация материалов	Типовые проекты серия 320-28	Альбом I	Лист ВК-3	1968

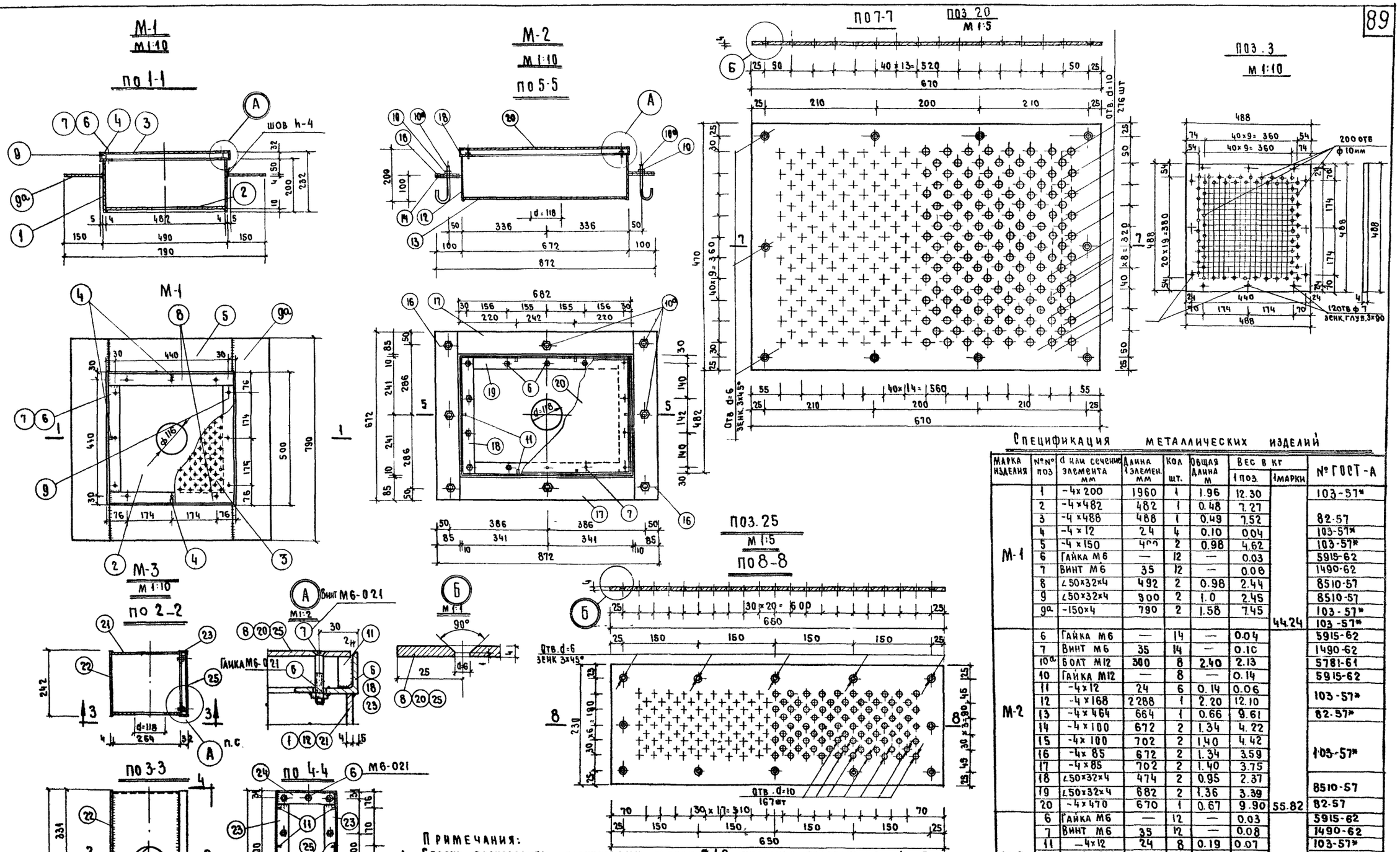

Примечания:

1. Сварку производить электродами марки Э-42, толщина сварных швов $h_ш = 3$ мм
2. Гайки М6 (поз. 6) приварить к рамке из уголков
3. Гайки поз. 6 и винты поз. 7 хромировать и оцинковать

Спецификация металлических изделий

Марка изделия	№№ поз	d или сечение элемента мм	Длина 1 элемен. мм	Кол шт.	Общая длина м	Вес в кг 1 поз.	Вес в кг 1 марки	№ ГОСТ-А
М-1	1	-4×200	1960	1	1.96	12.30		103-57*
	2	-4×482	482	1	0.48	7.27		
	3	-4×488	488	1	0.49	7.52		82-57
	4	-4×12	24	4	0.10	0.04		103-57*
	5	-4×150	400	2	0.98	4.62		103-57*
	6	Гайка М6	—	12	—	0.03		5915-62
	7	Винт М6	35	12	—	0.08		1490-62
	8	∠50×32×4	492	2	0.98	2.44		8510-57
	9	∠50×32×4	500	2	1.0	2.45		8510-57
	9а	-150×4	790	2	1.58	7.45		103-57*
							44.24	103-57*
М-2	6	Гайка М6	—	14	—	0.04		5915-62
	7	Винт М6	35	14	—	0.10		1490-62
	10а	Болт М12	300	8	2.40	2.13		5781-61
	10	Гайка М12	—	8	—	0.14		5915-62
	11	-4×12	24	6	0.14	0.06		103-57*
	12	-4×168	2288	1	2.20	12.10		
	13	-4×464	664	1	0.66	9.61		82-57*
	14	-4×100	672	2	1.34	4.22		
	15	-4×100	702	2	1.40	4.42		103-57*
	16	-4×85	672	2	1.34	3.59		
	17	-4×85	702	2	1.40	3.75		
	18	∠50×32×4	474	2	0.95	2.37		8510-57
	19	∠50×32×4	682	2	1.36	3.39		
	20	-4×470	670	1	0.67	9.90	55.82	82-57
М-3	6	Гайка М6	—	12	—	0.03		5915-62
	7	Винт М6	35	12	—	0.08		1490-62
	11	-4×12	24	8	0.19	0.07		103-57*
	21	-4×264	1768	1	1.77	14.67		82-57
	22	-4×242	662	1	0.66	5.01		
	23	∠50×32×4	622	2	1.24	3.09		8510-57
	24	∠50×32×4	234	2	0.47	1.17		
	25	-4×230	650	1	0.65	4.70	28.82	82-57

Зам. гл. инж. ин-та	Ермаков	Исполнит	Фирсакова		
Рук. маст.	Луцкий	Копировал	Крючкова		
Гл. арх. пр-та	Овчинников	Проверил	Крастошевский		
Гл. инж. пр-та	Данциг				

ЦНИИП Градостроительства г. Москва

Плескательные бассейны с игровыми устройствами для детских городков общественных садов и парков

Плескательный бассейн тип 5
Водопровод и канализация
Воронки М-1 и М-2. Камера подпитки М-3

Типовые проекты	Альбом	Лист	
серия 320-28	I	ВК-4-	1968

КАМЕР[illegible] БАССЕЙНА М-6

М 1:10

По 3-3

По 4-4

Камера подпитки бассейна (см. ВК-4)

План

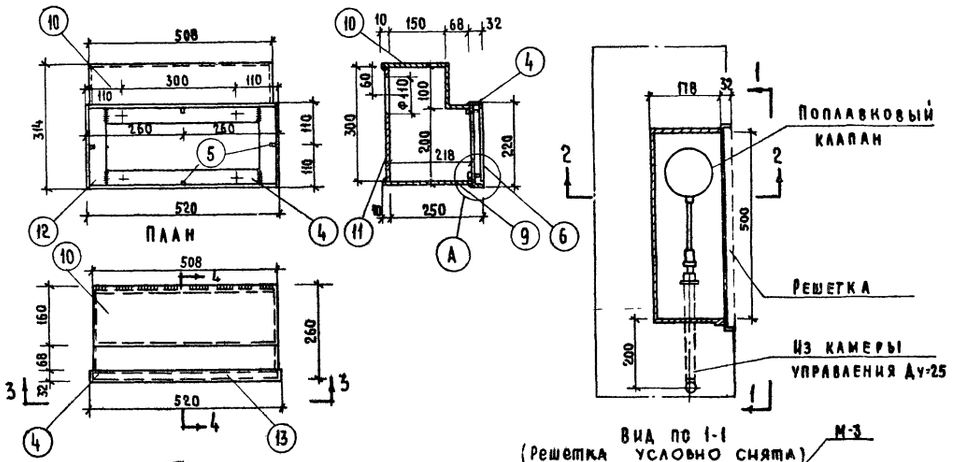

НАСАДКА БРОНЗОВАЯ М-4

М 1

По 6-6

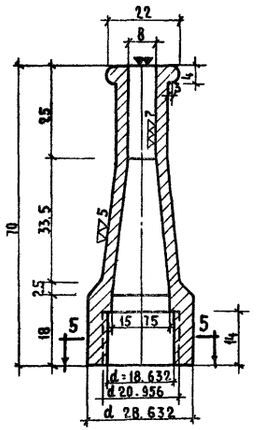

СПЕЦИФИКАЦИЯ МЕТАЛЛИЧЕСКИХ ДЕТАЛЕЙ

Марка издел.	№№ поз.	Сечение мм.	Длина элемента	К-во шт.	Общая длина м	Вес в кг. 1 поз.	Вес в кг. всех поз.	Вес в кг. марки	ГОСТ
М-4	1	d=8	70	1	1	0.16	0.16	0.16	—
М-5	2	89×3	1340	4	5.36	8.5	34.0	48.16	8732-58
	3	-150×10	600	2	1.20	7.08	14.16		103-57*
М-6	4	∠ 50×32×4	510	2	1.02	1.265	2.53		8510-57
	5	-4×12	24	4	0.10	0.01	0.04		103-57*
	6	-4×204	504	1	0.5	3.20	3.20		5681-57
	7	Винт М6	35	4	—	—	0.03		1492-62
	8	Гайка М6	—	4	—	—	0.01		5915-62
	9	-4×228	1116	1	1.12	8.0	8.0		3681-57
	10	-4×328	508	1	0.51	5.25	5.25		5681-57
	11	-4×300	500	1	0.50	4.71	4.71	24.87	5681-57
М-7	12	С 12	550	1	0.55	5.95	5.95	5.95	8240-56
М-8	13	Труба 150	380	1	0.38	6.77	6.77	8.03	3262-62
	14	-4×200	200	1	0.20	1.26	1.26		103-57*
М-9	15	Труба 100	380	1	0.38	4.12	4.12	5.38	3262-62
	14	-4×200	200	1	0.20	1.26	1.26		103-57*

Вид по 1-1

(Решетка условно снята)

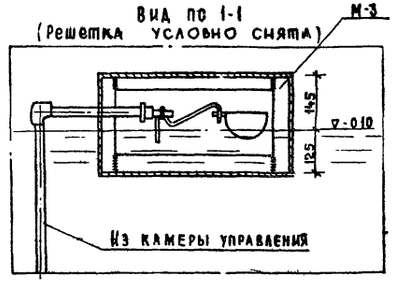

По 5-5

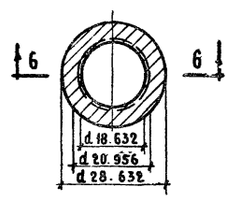

Переливное устройство М-5

М 1:10

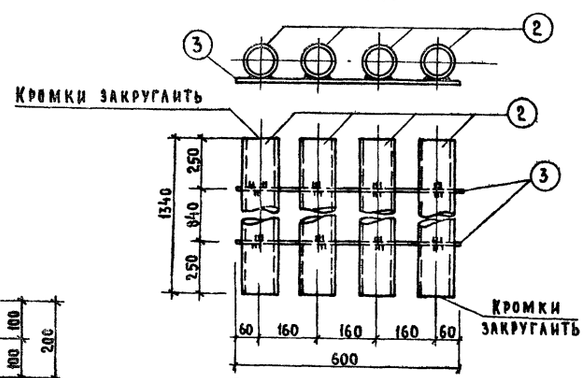

Узел А

М 1:2

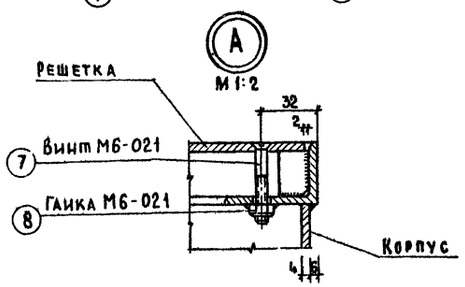

По 2-2

М 1:10

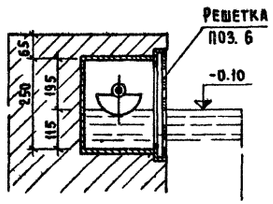

Консоль М-7

М 1:10

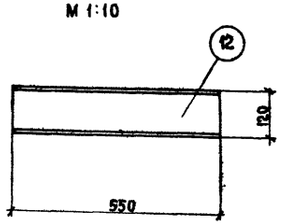

Сальники М-8 и М-9

М 1:10

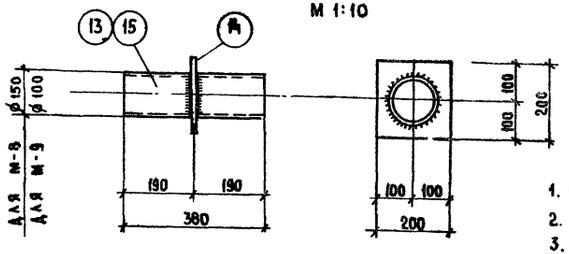

Примечания:

1. Сварку производить электродом Э-42
2. Все изделия кроме оговоренных Вст 3КП ГОСТ 380-71
3. Винт (поз. 7) и гайку (поз. 8) хромировать и оцинковать.

ЦНИИП Градостроительства г. Москва	Плескательные бассейны с игровыми устройствами для детских городков общественных садов и парков.	Плескательный бассейн тип-5 Водопровод и канализация Марки М-4, 5, 6, 7, 8, 9	Типовые проекты серия 320-28	Альбом I	Лист ВК-5	1968

Зам. гл. инж. ин. Ермаков
Рук. маст. Лукьский
Гл. арх. пр. Овчинников
Гл. инж. пр. Данцыг
Исполнит. Фирсакова
Копиров. Крючкова
Проверил Крастошевский

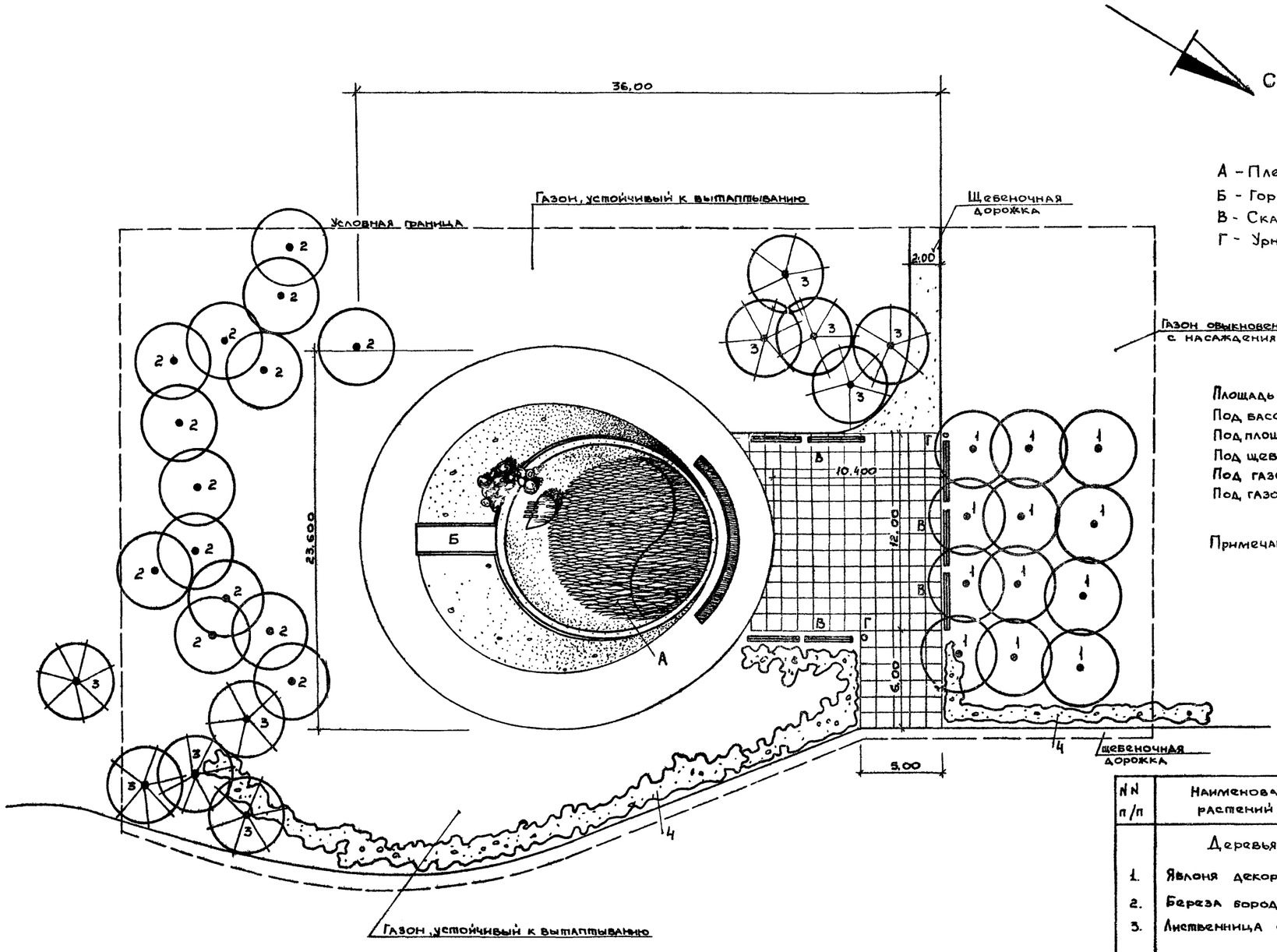

Экспликация.

А – Плескательный бассейн — 1 шт.
Б – Горка — 1 шт.
В – Скамья со спинкой — 7 шт.
Г – Урна — 2 шт.

Показатели:

Площадь участка в условных границах — 2300 м²
Под бассейном — 484,0 м²
Под площадкой с твердым покрытием — 162,0 м²
Под щебеночной дорожкой — 89,0 м²
Под газоном, устойчивым к вытаптыванию — 1285,0 м²
Под газоном обыкновенным с насаждениями — 280,0 м²

Примечание: Горка входит в состав бассейна.

NN п/п	Наименования растений	Возраст растений	Кол-во штук	Примечания
	Деревья			
1.	Яблоня декоративная	5 - 11 лет	12 шт.	
2.	Береза бородавчатая	6 - 11 лет	14 шт.	
3.	Лиственница сибирская	12 - 16 лет	10 шт.	
		Итого	36 шт.	
	Кустарник			
4.	Бирючина в живой изгороди	станд. саженцы	200 шт.	

М 1:200

Плескательные бассейны с игровыми устройствами для детских городков общественных садов и парков	Пример размещения бассейна типа 1 на площадке.	Типовые проекты серия 320-28	Альбом I	Лист П-1	1968 г.

ЦНИИП Градостроительства г. Москва

Зам. гл. инж. Ф. Ф. Ермаков
Рук. мастерск. Луцкий
Гл. арх. пр. Овчинников
Рук. гр. арх. Савина

Копировал Асеева

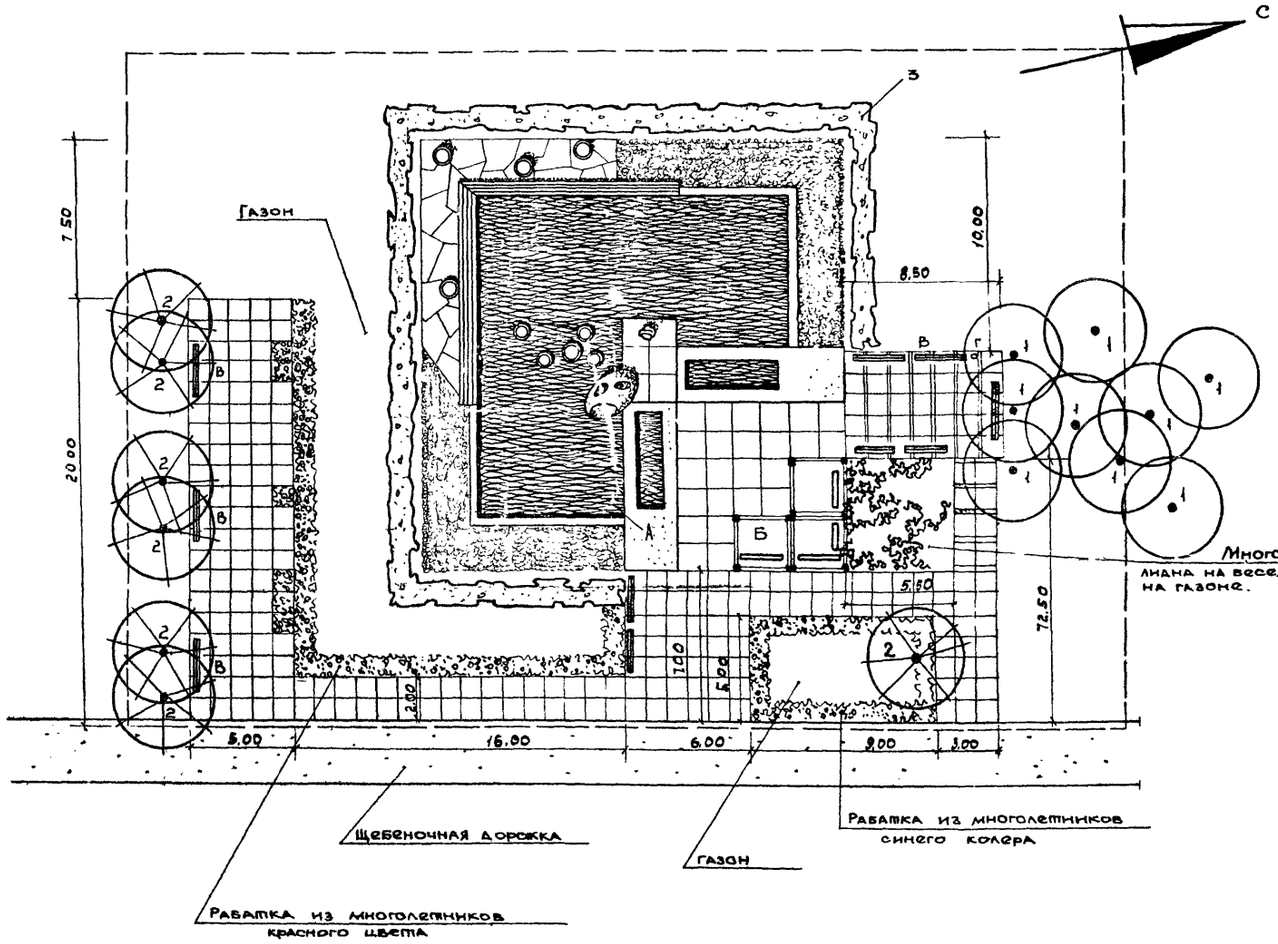

Экспликация.

А - Плескательный бассейн	———	1 шт.
Б - Навес - беседка	———	1 шт.
В - Скамья со спинкой	———	10 шт.
Г - Урна	———	1 шт.

Примечание: беседки и площадка, на которой установлены беседки входят в состав бассейна.

Показатели:

Площадь участка в условных границах	———	1540.00 м²
Под бассейном	———	420.00 м²
Под площадкой с твердым покрытием	———	266.00 м²
Под цветниками	———	74.00 м²
Под газоном с насаждениями	———	780.00 м²

№№ п/п	Наименование растений	Возраст растений	Кол-во штук	Примечания
	Деревья.			
1.	Береза бородавчатая	6-11 лет	9 шт.	
2.	Ель колючая голубая	12-16 лет	7 шт.	
		Итого	16 штук	
	Кустарники			
3.	Смородина альпийская в живой изгороди	станд. саженцы	150 шт.	
4.	Хмель обыкновенный	ст. сажен.	10 шт.	
		Итого	160 шт.	

М 1:200

Плескательные бассейны с игровыми устройствами для детских городков, общественных садов и парков	Пример размещения бассейна типа 2 на площадке.	Типовые проекты серия 320-28	Альбом I	Лист П-2	1968 г.

ЦНИИП Градостроительства г. Москва

Зам. гл. инж. Рук. мастер. Гл. арх. пр. Рук. гр. арх. Бурлаков Лущий Овчинников Савина Копировал Асеева

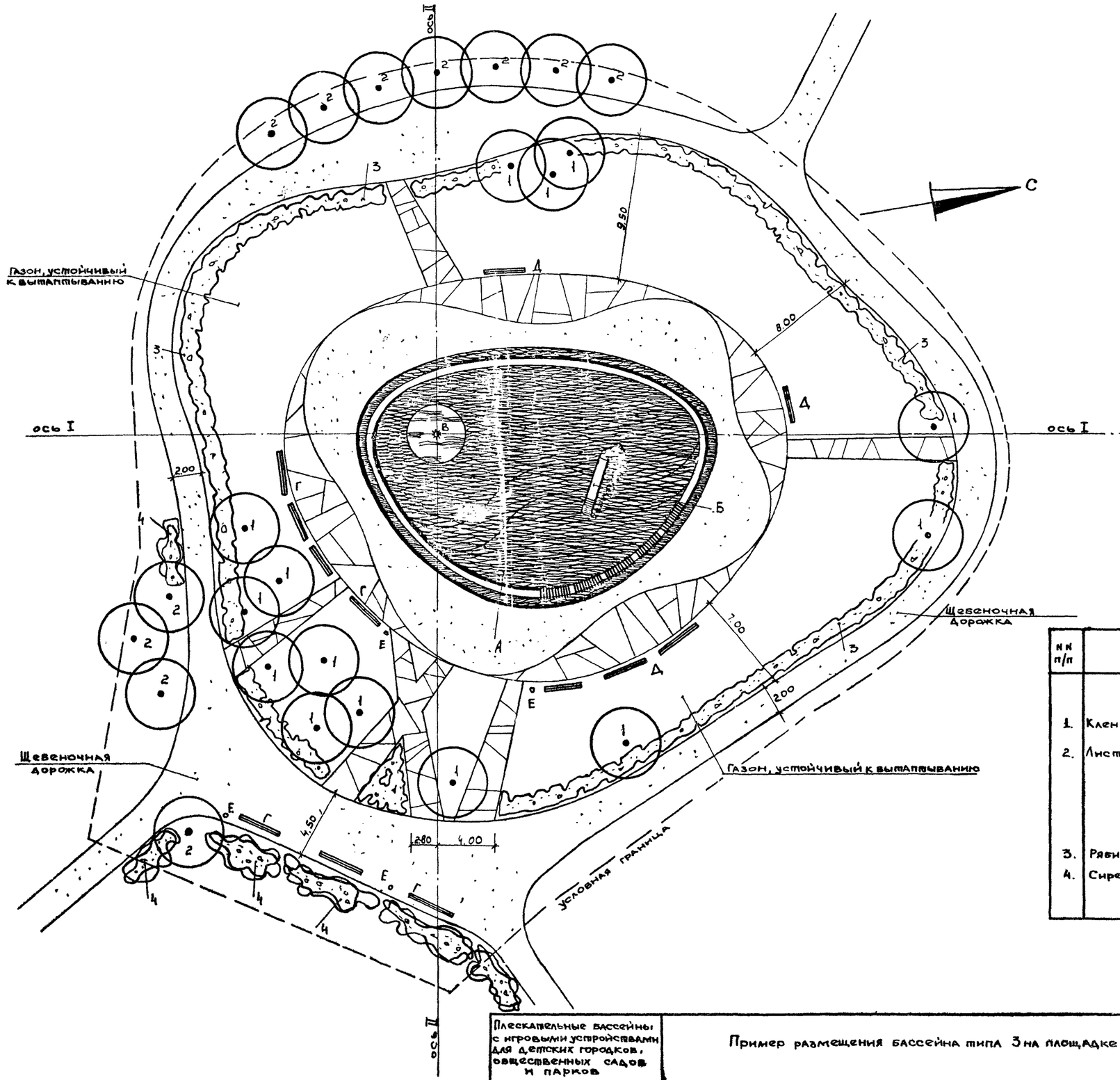

Экспликация.

А - плескательный бассейн	1 шт.
Б - горка	1 шт.
В - фонтан	1 шт.
Г - скамья с спинкой	10 шт.
Д - скамья без спинки	5 шт.
Е - урна	4 шт.

Показатели:

Под участком в условных границах	2700,00 м²
Под бассейном	725,00 м²
Под газоном, устойчивым к вытаптыванию	750,00 м²
Под дорожками с твердым покрытием	125,00 м²
Под дорожками и площадкой с щебеночным покрытием	470,00 м²
Под газоном с насаждениями.	340,00 м²

Примечание: Горка и фонтан входят в состав бассейна. Твердое покрытие - та же конструкция, что и на площадке у бассейна: монолитный бетон с расшивкой швов.

NN п/п	Наименование растений	Возраст растений	Кол-во штук	Примечания
	Деревья			
1.	Клен остролистный кустовой	12 - 14 лет	14 шт.	
2.	Лиственница сибирская	12 - 14 лет	11 шт.	
		Итого	25 шт.	
	Кустарники			
3.	Рябинник в живой изгороди	ст. саж.	600	
4.	Сирень венгерская в группах	—"—	30 шт.	
		Итого	630 штук	

М 1:200

Плескательные бассейны с игровыми устройствами для детских городков, общественных садов и парков	Пример размещения бассейна типа 3 на площадке.	Типовые проекты серия 320-28	Альбом I	Лист П-3	1968 г.

ЦНИИП Градостроительства г. Москва

Зам. гл. инж. инж. Ермаков
Рук. маст. Луцкий
Рл. арх. пр. Обчинников
Рук. гр. арх. Савина
Копировал
Асеева

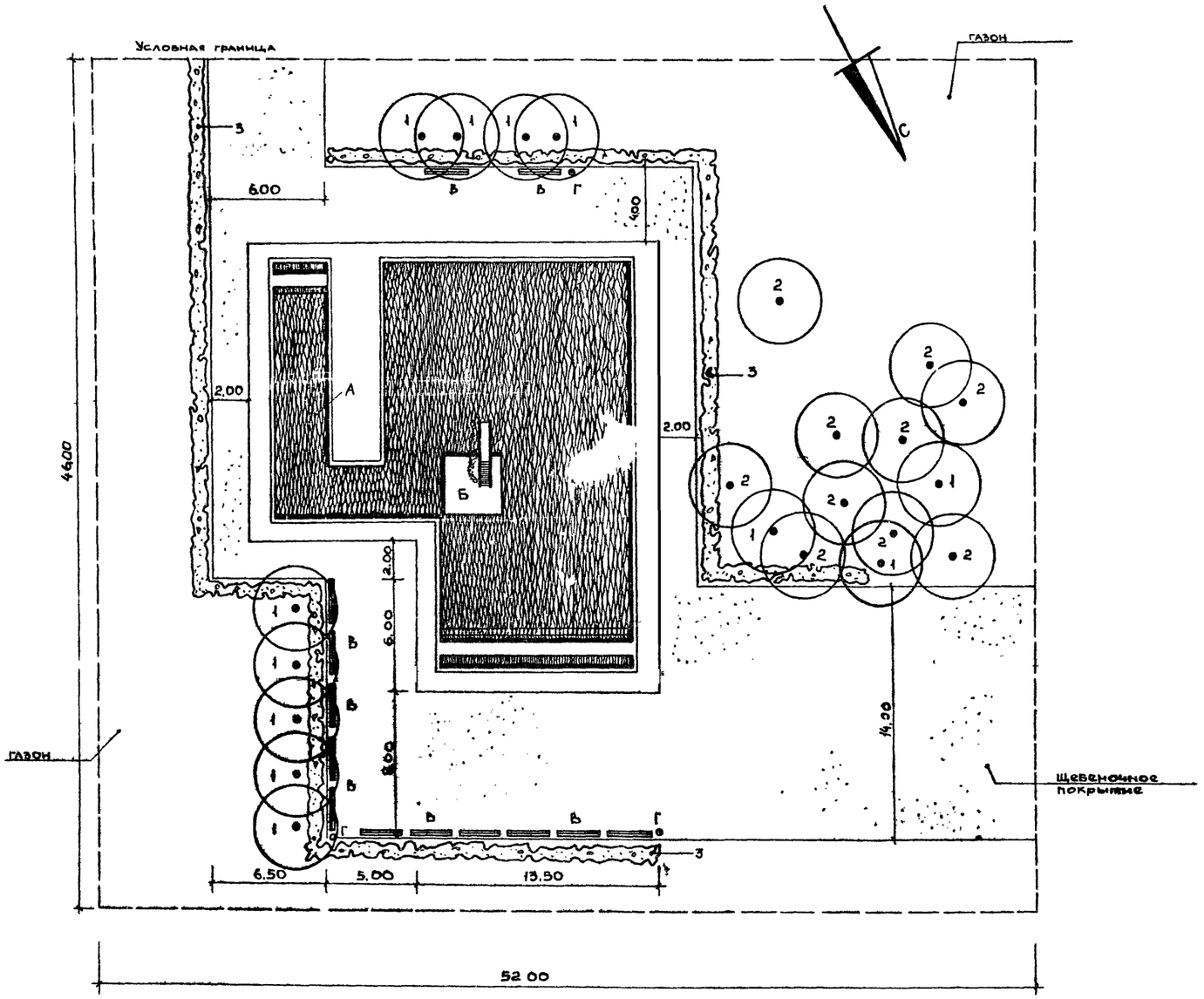

Экспликация.

А – плескательный бассейн	—	1
Б – островок с горкой	—	1
В – скамьи со спинкой	—	13 шт.
Г – урна	—	3 шт.

Показатели.

Площадь участка в условных границах	—	2400,0 м²
Под бассейном	—	470,0 м²
Под площадкой с щебеночным покрытием	—	810,0 м²
Под газоном с насаждениями	—	1120,0 м²

Примечание: Островок с горкой входит в состав бассейна.

Ассортимент растений.

NN п/п	Наименование растений	Возраст растений	Кол-во штук	Примечание
	Деревья			
1.	Клен остролистный	12-16 лет	12	
2.	Липа мелколистная ф. кустовая	12-16 лет	10	
		Итого	22 шт.	
	Кустарник			
3.	Смородина золотистая	стандартные саженцы	250 шт.	В живой изгороди в 2 ряда 122.0 пог. м.

М 1:200

Плескательные бассейны с игровыми устройствами для детских городков, общественных садов и парков	Пример размещения бассейна типа 4 на площадке.	Типовые проекты серия 320-28	Альбом I	Лист П-4	1968 г.

ЦНИИП Градостроительства г. Москва

Зам. гл. инжин. Ермаков
Рук. мастер. Луцкий
Гл. арх. пр. Овчинников
Рук. гр. арх. Савина
Копиров
Асеева

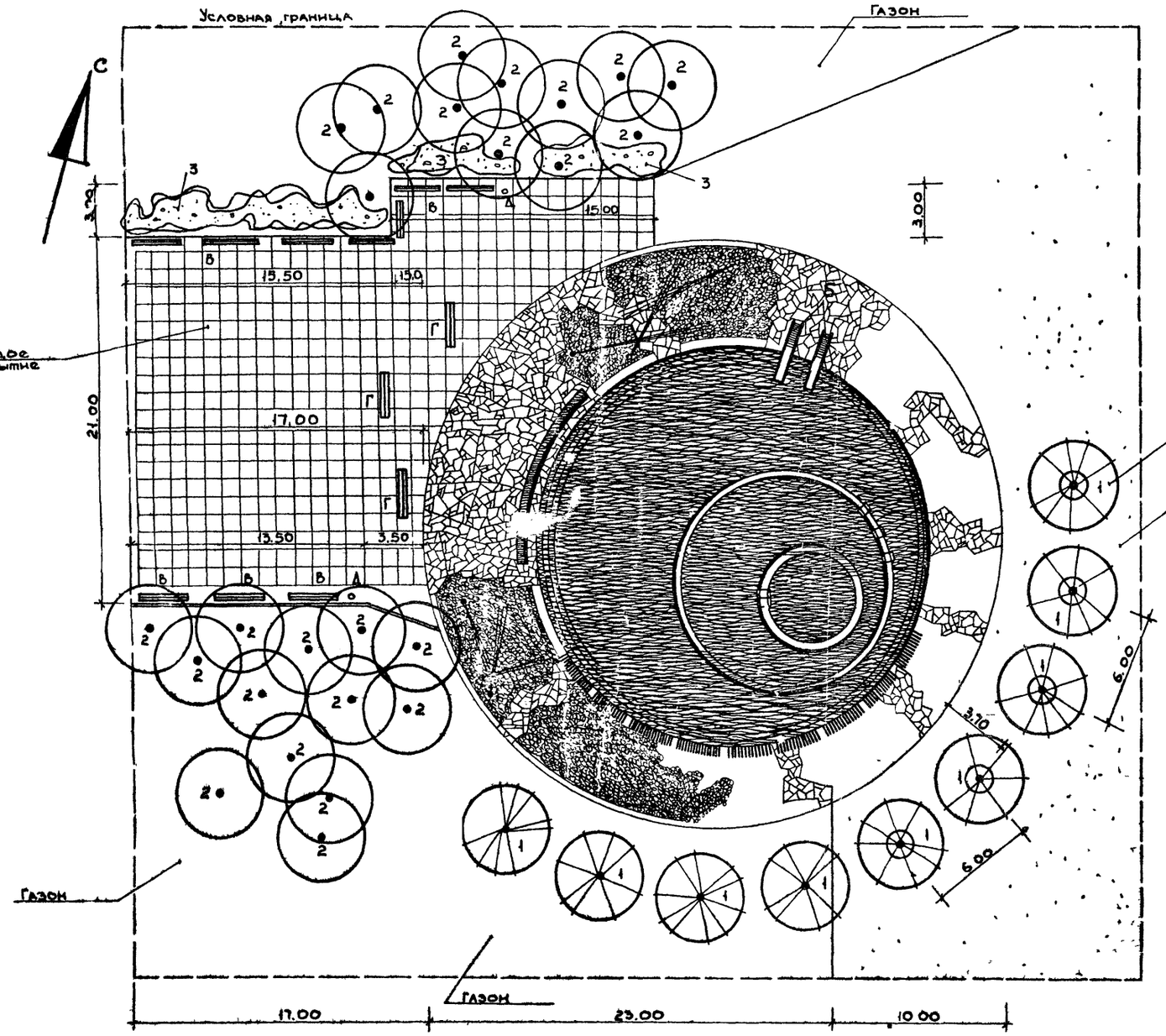

Экспликация.

А - плескательный бассейн	1 шт.
Б - горка	2 шт.
В - скамья со спинкой	10 шт.
Г - скамья без спинки	3 шт.
Д - урна	2 шт.

Показатели.

Площадь участка в условных границах	3140,0 м²
Под бассейном	820,0 м²
Под площадкой с твердым покрытием	400,0 м²
Под площадкой с щебеночным покрытием	713,0 м²
Под газоном с насаждениями	1177,0 м²

Примечание: Горки входят в состав бассейна.

Ассортимент растений.

NN п/п	Наименование растений	Возраст растений	Кол-во штук	Примечание
	Деревья.			
1.	Лиственница сибирская.	L= 12-14 л.	9	
2.	Береза бородавчатая.	12-14 лет	24	
		Итого	33 шт	
	Кустарник.			
3.	Барбарис Тумберга в группах.	стандартные саженцы	40	

М 1:200

Плескательные бассейны с игровыми устройствами для детских городков общественных садов и парков.	Пример размещения бассейна типа 5 на площадке.	Типовые проекты	Альбом	Лист	
		серия 320-28	I	П-5	1968г.

ЦНИИП Адостроительства г. Москва

Зам. гл. инж. Ермаков
Рук. мастер. Лацкий
Гл. арх. пр. Овчинников
Рук. гр. арх. Савина
Копировал
Асеева

gost.e-ecolog.ru