ТИПОВОЙ ПРОЕКТ

320 – 24

МАЛЫЕ АРХИТЕКТУРНЫЕ ФОРМЫ

ДЕКОРАТИВНЫЕ БАССЕЙНЫ, БАССЕЙНЫ ДЛЯ ВОДНЫХ РАСТЕНИЙ И РЫБ /АКВАРИУМЫ/

АЛЬБОМ I

АРХИТЕКТУРНО-СТРОИТЕЛЬНАЯ ЧАСТЬ

9506-01

Москва 1967

gost.e-ecolog.ru

Госстрой СССР
ЦЕНТРАЛЬНЫЙ ИНСТИТУТ ТИПОВОГО ПРОЕКТИРОВАНИЯ
620062, г.Свердловск-62, ул.Генеральская,3а
Заказ № 2604 Инв.№ 9506-01 тираж 200
Сдано в печать 3.07 1980г цена 2-36

ТИПОВОЙ ПРОЕКТ

320 – 24

МАЛЫЕ АРХИТЕКТУРНЫЕ ФОРМЫ

ДЕКОРАТИВНЫЕ БАССЕЙНЫ, БАССЕЙНЫ ДЛЯ ВОДНЫХ РАСТЕНИЙ И РЫБ /АКВАРИУМЫ/

СОСТАВ ПРОЕКТА:

АЛЬБОМ I. АРХИТЕКТУРНО-СТРОИТЕЛЬНАЯ ЧАСТЬ

АЛЬБОМ II. СМЕТЫ

АЛЬБОМ I

РАЗРАБОТАН ЦНИИП ПО ГРАДОСТРОИТЕЛЬСТВУ

ВВЕДЕН В ДЕЙСТВИЕ ПРИКАЗОМ ПО ИНСТИТУТУ ОТ 1/XI 1967 №338

ЦЕНТРАЛЬНЫЙ ИНСТИТУТ ТИПОВЫХ ПРОЕКТОВ
МОСКВА 1967

Содержание альбома.

№№ п/п	Наименование чертежа	№№ листа	№№ стр.
1.	Пояснительная записка	АС-1	1,2
2.	Декоративный бассейн. План, фасады 1-1, 2-2, 3-3	АС-2	3
3.	Декоративный бассейн. Облицовка плиткой горизонтальных плоскостей бортов, внутренних стенок и дна бассейна, разрез по 1-1, фрагмент установки ящиков для цветов.	АС-3	4
4.	Декоративный бассейн. План. Разрез 1-1. Расход материалов, выборка марок металлических и деревянных деталей.	АС-4	5
5.	Декоративный бассейн. Монтажные узлы 1,2,3. Сечение по А-А, Б-Б и В-В.	АС-5	6
6.	Декоративный бассейн. Планы армирования плиты поддона и перемычек. Сечения по 1-1, 2-2 и 3-3. Спецификация арматуры.	АС-6	7
7.	Бассейн для водных растений. Фасад 1-1. План. Разрез по 1-1.	АС-7	8
8.	Бассейн для водных растений. Фасады 2-2, 3-3, 4-4. Шаблон слива Ш-1.	АС-8	9
9.	Бассейн для водных растений. План. Расход материалов выборки марок металлических и деревянных деталей.	АС-9	10
10.	Бассейн для водных растений. Разрезы 1-1, 2-2, 3-3	АС-10	11
11.	Бассейн для водных растений. Монтажные узлы 1,2 и 3. Сечения по А-А, Б-Б и В-В.	АС-11	12
12.	Бассейн для водных растений. Арматурный чертеж. Планы армирования плиты поддона и бортов. Сечение 6-6, 7-7 и 8-8. Спецификация арматуры.	АС-12	13
13.	Бассейн для водных растений. Арматурный чертеж. Сечения по 4-4, 5-5, 9-9, 10-10.	АС-13	14
14.	Бассейн для рыб (аквариум). План. Разрез 1-1 и облицовка наружных стенок бассейна А, Б, В, Г.	АС-14	15
15.	Бассейн для рыб (аквариум) Вариант облицовки плиткой бортов и дна бассейна №1. План. Облицовка внутренних стенок бассейна Д, Е, Ж, З.	АС-15	16
16.	Бассейн для рыб (аквариум). Вариант облицовки плиткой внутренних и наружных стенок, горизонтальных плоскостей бортов и дна бассейна №2. Фасад 1-1, план, разрез по 2-2.	АС-16	17
17.	Бассейн для рыб (аквариум). План. Разрез 1-1, расход материалов.	АС-17	18
18.	Бассейн для рыб (аквариум). Монтажные узлы 1,2 и 3. Сечения по А-А, Б-Б и В-В.	АС-18	19
19.	Бассейн для рыб (аквариум). Планы армирования плиты поддона и перемычек. Сечения по 1-1, 2-2, и 3-3. Спецификация арматуры.	АС-19	20
20.	Декоративный бассейн. Бассейн для рыб (аквариум). Металлические детали решетки М-1, М-2, М-3. Спецификация металлических деталей.	АС-20	21
21.	Бассейн для рыб (аквариум). Металлические детали короба М-4, М-5. Рамка М-6. Развертка позиций 7 и 9. Позиция 8.	АС-21	22
22.	Бассейн для водных растений. Металлические детали. Кронштейн М-7. Решетки М-8 и М-10. Рамка М-9. Кронштейн М-11. Заготовка позиции 18 Спецификация металлических деталей.	АС-22	23
23.	Декоративный бассейн. Деревянные детали. Конструкция Д-1 и Д-2. Узлы 1,2. Сечение по а. Деталь А. Спецификация деревянных деталей.	АС-23	24
24.	Бассейн для водных растений. Деревянные детали Конструкция ящиков для водных растений Д-3 и Д-4. Деталь А. Спецификация деревянных деталей.	АС-24	25
25.	Декоративный бассейн. План разводки и детали трубопроводов Разрезы 1-1, 2-2 и 3-3. Узлы 1, 2, 3. Спецификация.	ВК-1	26
26.	Бассейн для водных растений. План разводки и детали трубопроводов. Узлы 1, 2 и 3. Разрезы 1-1, 3-3 и 5-5. Спецификация.	ВК-2	27
27.	Бассейн для рыб (аквариум). План разводки и детали трубопроводов. Разрезы 1-1, 2-2, 3-3, А-А. Узлы 1, 2, 3.	ВК-3	28

Декоративные бассейны, бассейны для водных растений и рыб (аквариум).	Содержание альбома.	Типовой проект 320-24	Альбом I	Лист	1967г.

Пояснительная записка.

В альбом включены рабочие чертежи декоративных бассейнов, бассейнов для водных растений и рыб (аквариумов).
Декоративные бассейны и бассейны для водных растений предназначаются для строительства в садах и парках, на бульварах и скверах, на площадках отдыха внутри микрорайонов, школьных участках и т.п.
Бассейны для рыб (аквариумы) предназначены для строительства на территории детских городков общественных садов и парков, в пионерских лагерях, на учебно-опытных участках школ и др.
Бассейны разработаны на основании проектных заданий и сводного заключения Управлений планировки и застройки городов и строительства общественных зданий и сооружений Государственного Комитета по гражданскому строительству и архитектуре при Госстрое СССР (от 17 декабря 1965 года).
Проекты согласованы Санитарно-эпидемиологическим управлением Минздрава СССР № 125-16/11-5 от 17 марта 1966 года.

1. Декоративный бассейн.

Бассейн имеет форму квадрата со сторонами 4,94×4,94 м. Зеркало воды бассейна = 16,00 м², общая площадь его - 24,40 м².
Отметка уровня воды +0,300, отметка дна = -0,150. За отметку ±0,000 принята планировочная отметка земли. Высота борта бассейна над землей = 50 см. Глубина воды в бассейне = 45 см.
Бассейн запроектирован из кирпича и железобетона. Днище бассейна выполняется из монолитного бетона марки „200", армированного сварной рулонной сеткой марки 5-20. Железобетонная плита поддона толщиной 100 мм, укладывается поверх подготовки из бетона марки „100" толщиной 70 мм.
Борт бассейна выкладывается из красного глиняного кирпича пластического прессования марки „100 на цементном растворе марки „100".
Снаружи борт бассейна штукатурится цементным раствором, под шубу". Горизонтальные и внутренние вертикальные поверхности бортов, а также дно бассейна облицовываются по специальному рисунку керамической неглазурованной плиткой, на цементном растворе с уплотняющими добавками.
Наружная гидроизоляция стен - обмазочная, из двух слоев горячего битума.
Внутренняя гидроизоляция стен и дна бассейна - цементная, в виде покрытия из цементно-песчаного раствора состава 1:2 на портланд-цементе с уплотняющими добавками (алюминатом натрия, жидким стеклом, сульфитно-спиртовой бардой, хлорным железом, гидратом окиси железа и др.), наносимого на изолируемые поверхности торкретированием.
Торкретный слой наносится цемент-пушкой или установкой „Пневмобетон" на увлажненную шероховатую изолируемую поверхность в два-три намета общей толщиной 30 мм по предварительно натянутой тканой проволочной сетке в соответствии с "Указанием по проектированию гидроизоляции подземных частей зданий и сооружений (СН 301-65).
Трубопроводы монтируются в штрабах кирпичных стен, а затем бетонируются по месту бетоном марки „100". Подающая и переливная трубы открываются в металлические ящики, установленные в нишах стен. С внутренней стороны бассейна ниши закрыты металлическими решетками, навешенными на кронштейны. Сверху ниши перекрыты монолитными железобетонными перемычками из бетона марки „200", арматура стержневая горячекатанная из стали класса А-I. Спуск воды из бассейна осуществляется через металлическую воронку, заделанную в бетон.
Воронка накрыта рамкой из угловой стали с решеткой.
С наружной стороны, с трех сторон бассейна, в его борта заделаны металлические кронштейны из квадратной стали для установки деревянных ящиков - цветочниц. Все металлические детали конструкций и трубопроводов, не заделанные в бетон или кирпичную кладку, должны быть окрашены масляной краской за 2 раза.
Цветочницы, из сосновых шпунтованных досок, строганных с одной стороны, собираются на гвоздях.
Доски необходимо прокрыть и покрыть бесцветным лаком.

Водоснабжение.

Снабжение бассейна водой предусматривается от водопровода.
Вода может быть непитьевого качества (от производственного водопровода), но должна быть прозрачной и не иметь неприятного запаха.
В точке присоединения к водопроводу (в колодце) устанавливается вентиль и спускной кран для опорожнения трубы, подводящей воду к бассейну.
Вода подводится в специальную камеру к поплавковому клапану, служащему для наполнения бассейна и поддержания постоянного уровня воды в нем.

Канализация.

Для отвода воды бассейн оборудуется переливной и спускной трубами. Первая служит для периодического сброса верхних слоев воды с плавающими загрязнениями, а также для отвода воды при неисправности поплавкового клапана.
Спускная труба служит для полного опорожнения бассейна.
Отвод воды из бассейна осуществляется в сеть ливневой канализации.

2. Бассейн для водных растений.

Бассейн запроектирован в двух уровнях с переливом воды из верхнего уровня (большого бассейна) в нижний (малый бассейн).
Размер большого бассейна 2,35×3,20 м, общая его площадь 7,52 м². Зеркало воды = 4,16 м².
Отметка уровня воды = +0,200. Отметка дна = -0,510. За отметку ±0,000 принимается планировочная отметка земли. Высота борта бассейна над землей = 40 см. Размер малого бассейна = 1,40×2,42 м. Общая его площадь = 3,36 м². Зеркало воды = 2,16 м². Отметка уровня воды = -0,050. Отметка дна = -0,550. Глубина воды = 75 см. За отметку ±0,000 принимается планировочная отметка земли. Высота борта бассейна над землей = 50 см. Несущие конструкции запроектированы из монолитного железобетона.
Материалы: бетон марки „200", арматура поддона - сварные рулонные сетки марки 5-20,
арматура бортов - стержневая горячекатанная из стали класса А-I.
Железобетонная плита поддона толщиной 150 мм укладывается по плотно утрамбованному с щебнем грунту. В днище большого и малого бассейнов предусмотрены приямки для слива воды, закрытые сверху металлическими решетками. В бортах бассейны остаются штрабы и ниши для трубопроводов. По окончании монтажа трубопроводов штрабы заделываются бетоном марки „200" по месту.
Ниша для подающей трубы открывается непосредственно внутрь большого бассейна горизонтальной щелью, расположенной ниже уровня воды.
Ниша для переливной трубы в борте малого бассейна с внутренней стороны закрыта навесной металлической решеткой.
Борта большого бассейна оштукатуриваются снаружи — цементным раствором с вкраплением скола естественного камня, внутри цементно-песчаным раствором состава 1:2 с уплотняющими добавками по проволочной тканой сетке.

Декоративные бассейны, бассейны для водных растений и рыб (аквариумы).	Пояснительная записка	Типовой проект 320-24	Альбом I	Лист АС-1		1967г.

ЦНИИП (Госстроя СССР) г. Москва

Гл. инженер проекта — Ермаков
Гл. архитектор проекта — Кульчицкий
Рук. гр. арх. — Ефимцев
Рук. гр. инж. — Кравцевич

Изм. Кол. уч. Лист № док. Подпись Дата

Копировал: Жегалова

9506-01 4

Подающая и переливная трубы открываются в металлические ящики, установленные в нишах стен. Со стороны бассейны ниши защищены металлическими навесными решетками.

Сверху ниши перекрыты монолитными железобетонными перемычками из бетона марки „200", арматуры стержневой, горячекатанной из стали класса А-1.

Спуск воды из бассейна производится через металлическую воронку, защищенную решеткой.

Все детали трубопроводов, не заделанные в бетон или кирпичную кладку, красить масляной краской за 2 раза.

Рекомендуемые виды водных растений для большого бассейна: кувшинка белая и чистобелая, лотос каспийский, кувшинка желтая и водяной орех (рогульник).

Для малого бассейна: водяной ирис - касатик желтый, рогоз широколистный, вир болотный, стрелолист обыкновенный и сусак зонтичный.

Водоснабжение.

Снабжение бассейна водой предусматривается от водопровода.

Вода может быть непитьевого качества, но должна быть прозрачной и не иметь неприятного запаха. В точке присоединения к водопроводу (в колодце) устанавливается запорный вентиль и спускной кран, для опорожнения трубы, подводящей воду к бассейну.

Вода подводится к бассейну в двух точках: к поплавковому клапану и к подающей трубе. Поплавковый клапан служит для поддержания постоянного уровня воды в период, когда проточность воды не требуется (например - в ночное время). Подающая труба служит для обеспечения проточности воды из верхнего бассейна в нижний.

Канализация.

Верхний бассейн оборудуется спускной трубой для полного опорожнения. Нижний бассейн оборудуется переливной и спускной трубами.

Первая труба служит для сброса воды поступающей из верхнего бассейна, а вторая для полного опорожнения. Отвод воды из бассейна осуществляется в сеть ливневой канализации (водосток).

3. Бассейн для рыб.

Бассейн имеет форму квадрата со сторонами 4,54 х 4,54 м. Площадь его = 20,60 м². Зеркало воды = 12,96 м². Отметка уровня воды = +0,200. Отметка дна = -0,400. Глубина воды = 60 см. За отметку ±0,000 принята планировочная отметка земли. Высота борта бассейна = 40 см.

Бассейн запроектирован из кирпича и железобетона.

Днище бассейна выполняется из монолитного бетона марки „200" армированного сварными рулонными сетками марки „200" $\frac{5-2b_1}{5-2b_1}$, укладывается на подготовку из бетона марки „100".

Борта бассейна выкладываются из красного глиняного кирпича, пластического прессования марки „100" на цементном растворе марки „100".

Борта и дно бассейна облицовываются цветной керамической плиткой на цементном растворе с уплотняющими добавками.

В проекте предусмотрены два варианта (рисунка) облицовки.

Наружная гидроизоляция стен - обмазочная, из двух слоев горячего битума.

Внутренняя гидроизоляция стен и дна - цементная; из цементного раствора состава 1:2 с уплотняющими добавками, наносимого на изолируемые поверхности торкретированием. Толщина торкретного слоя - 30 мм. Торкретирование производится по предварительно натянутой проволочной сетке цемент - пушкой „или установкой „Пневмобетон".

Трубопроводы монтируются в штрабах кирпичных стен и после установки бетонируются по месту бетоном марки „100".

Борта малого бассейна облицовываются снаружи и внутри цветной керамической плиткой на цементном растворе с уплотняющими добавками.

Гидроизоляция в большом и малом бассейне - цементная в виде покрытия цементно-песчаным раствором состава 1:2 с уплотняющими добавками по проволочной тканой сетке, нанесенного способом торкретирования, согласно СН 301-65.

На дне большого и малого бассейна устанавливаются деревянные ящики для посадки водных растений. Ящики для водных растений - деревянные, из шпунтованных сосновых досок, строганных с одной стороны, окрашиваются масляной краской.

Металлические детали трубопроводов, не заделанные в бетон, окрасить масляной краской.

Рекомендуемые виды рыб: карпы, караси, сазаны, золотая рыбка, вуалехвосты.

Водоснабжение.

Снабжение бассейна водой предусматривается от водопровода.

Вода может быть непитьевого качества, но должна быть прозрачной и без запаха. В точке присоединения к водопроводу (в колодце) устанавливаются вентиль и спускной кран для опорожнения трубы, подводящей воду к бассейну. Вода подводится к бассейну в двух точках: к поплавковому клапану и к „аэратору".

Поплавковый клапан служит для наполнения бассейна и для поддержания постоянного уровня воды в нем. „Аэратор" - труба, подающая воду в бассейн для обогащения ранее налитой воды кислородом.

Канализация.

Для отвода воды бассейн оборудуется переливной и спускной трубами. Первая служит для сброса воды поступающей от „аэратора", а вторая - для полного опорожнения бассейна.

Отвод воды из бассейна осуществляется в сеть ливневой канализации (водосток).

Декоративные бассейны, бассейны для водных растений и рыб (аквариумы).	Пояснительная записка.	Типовой проект 320-24	Альбом I	Лист АС-1	1967г.

9506-01 5

Госстроительство г. Москва
Гл. арх. пр. Ушаков
Гл. ев. арх. Иванченко
Гл. ев. инж. Кругляков
Архитектор Ефимцев
Конструктор Крестьянинов
Инженер Кругляков
Изменение 1

Фасад 1-1
М 1:20

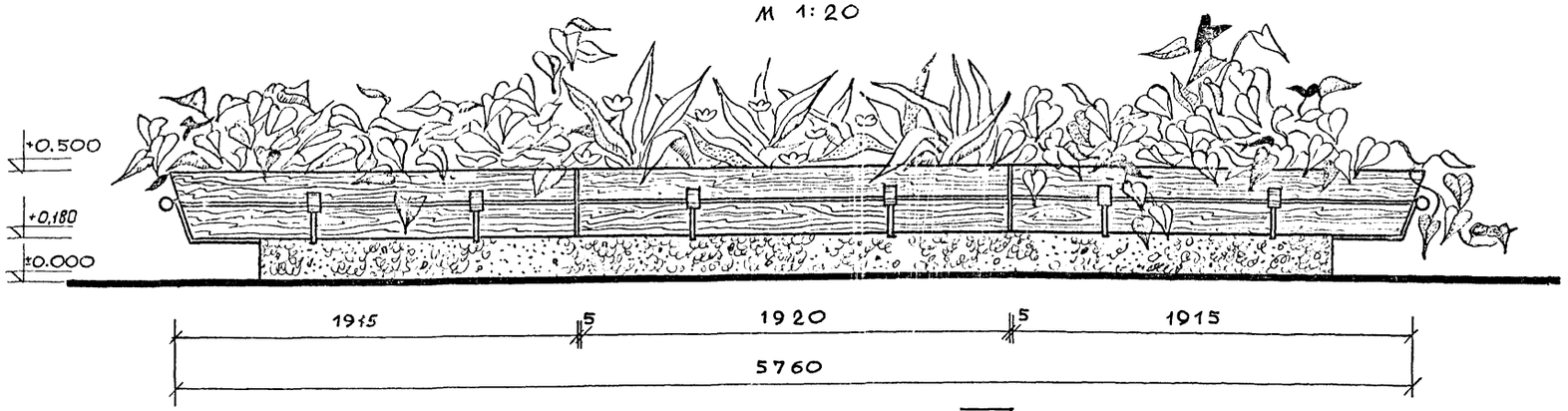

План
М 1:50

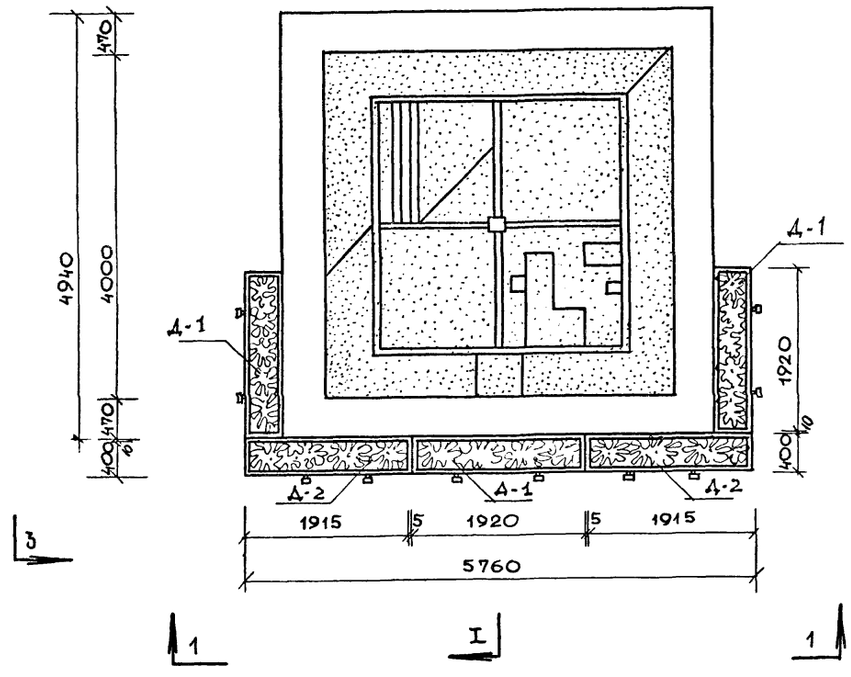

Фасад 2-2
М 1:50

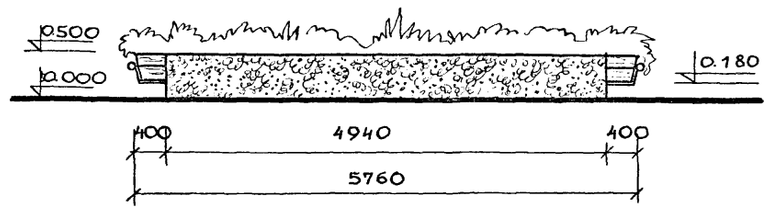

Фасад 3-3
М 1:50

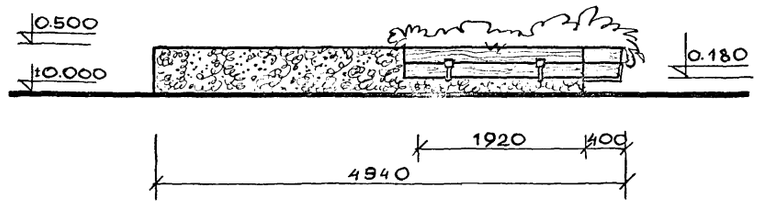

Примечания.

1. План облицовки плиткой бортов, внутренних стенок и дна бассейна см. лист АС-3
2. Деревянные ящики для цветов см. листы АС-23
3. Размеры даны в мм.
4. Разрез I-I см. лист АС-3

ЦНИИП Градостроительства г. Москва	Декоративные бассейны, бассейны для водных растений и рыб / аквариумы /.	Декоративный бассейн. План, фасады 1-1, 2-2, 3-3	Типовой проект 320-24 · Альбом I · Лист АС-2 · 1967 г.

Гл. инж. проекта Ермаков; Рук. маст. Луцкий; Гл. арх. пр. Овчинников; Рук. гр. арх. Еремина; Рук. гр. инж. Кастошевский; Копировал Иванова; Проверил Кастошевский

Облицовка плиткой горизонтальных плоскостей бортов, внутренних стенок и дна бассейна.

М1:20

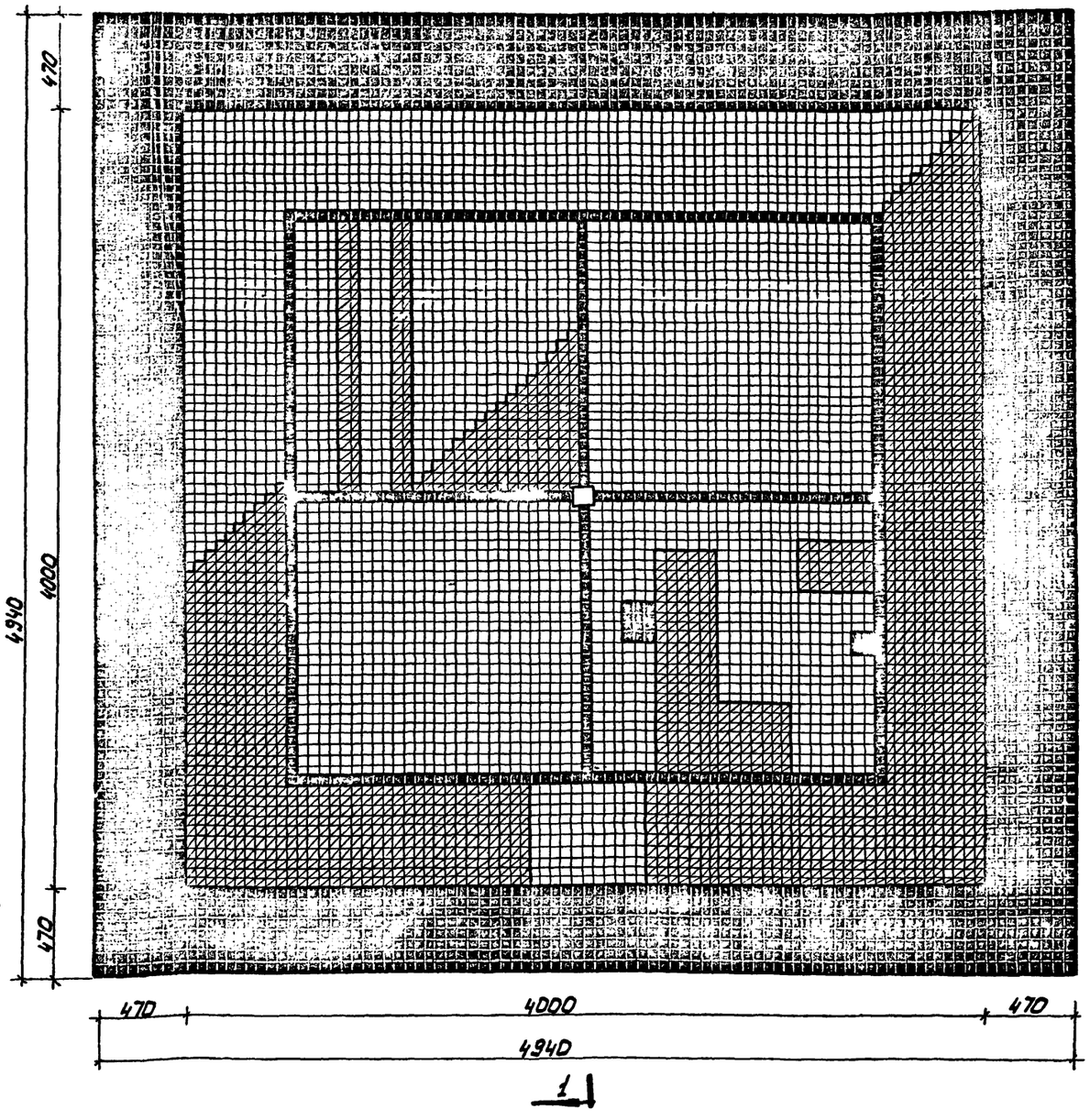

Разрез по 1-1

М 1:25

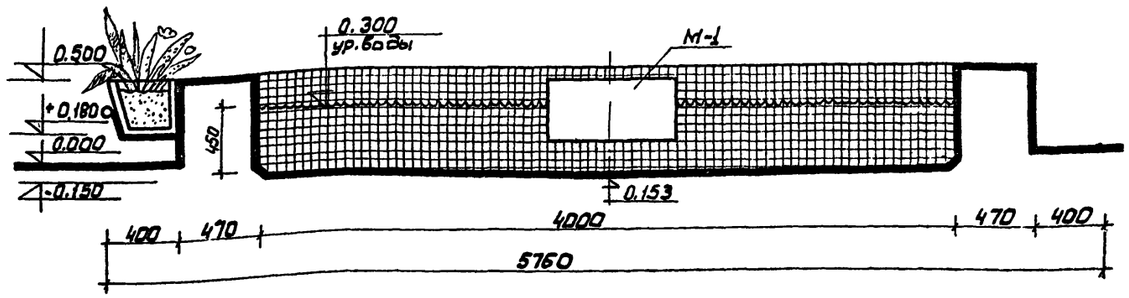

Фрагмент установки ящиков для цветов.

М1:10

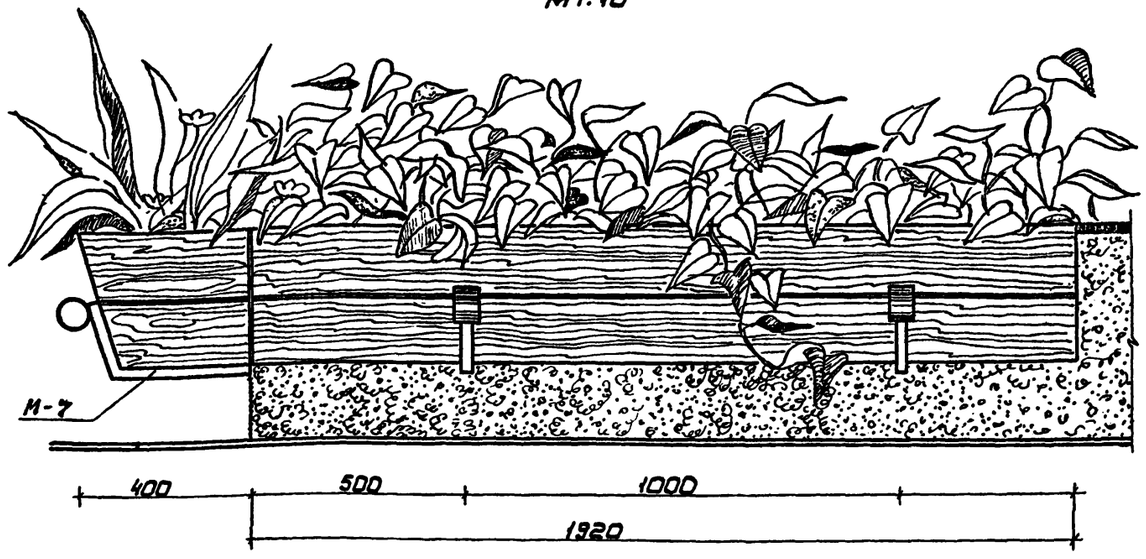

Примечания.

1. Дно бассейна, внутренние стенки и горизонтальные плоскости бортов - облицовываются цветной керамической не глазурованной плиткой 50×50×10 мм см. ГОСТ 6787-53.
2. Ящики для цветов см. лист АС-23
3. Размеры даны в мм.

Условные обозначения.

- черный цвет
- зеленый цвет
- серый цвет.

Декоративные бассейны, бассейны для водных растений и рыб /аквариумы/.	Декоративный бассейн. Облицовка плиткой горизонтальных плоскостей бортов, внутренних стенок и дна бассейна. Разрез по 1-1. Фрагмент установки ящиков для цветов.	Типовой проект 320-24	Альбом I	Лист АС-3	1967г.

ЦНИИП Градостроительства г. Москва

Рук. маст. Гл. арх. пр. Рук. гр. арх. Рук. гр. инж. Лукий Овчинников Еремина Кростошевский Копировал Исаева

9506-01 7

План

М 1:50

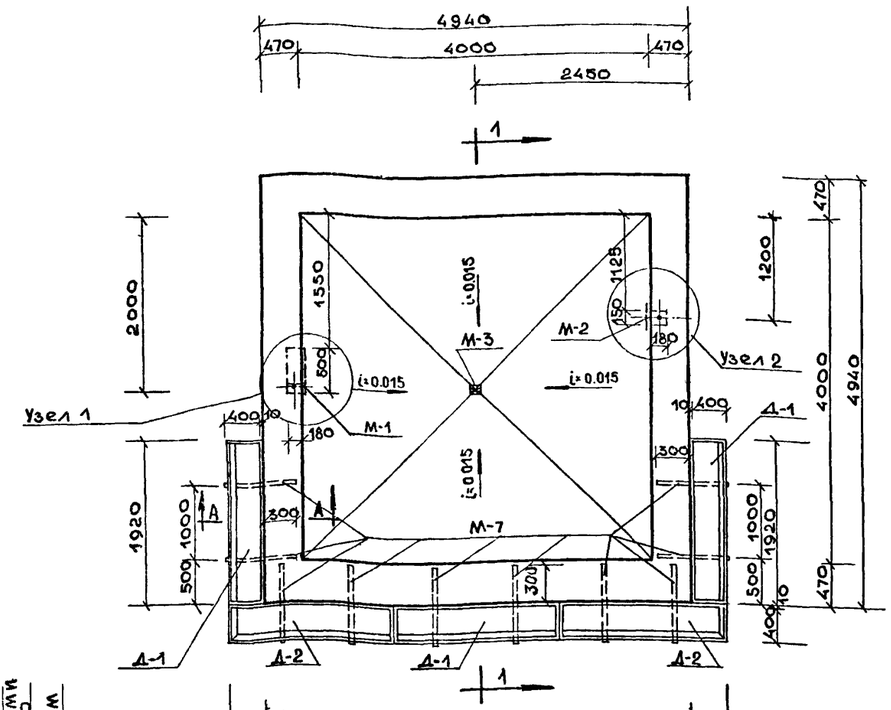

Разрез по 1-1

М.1:50

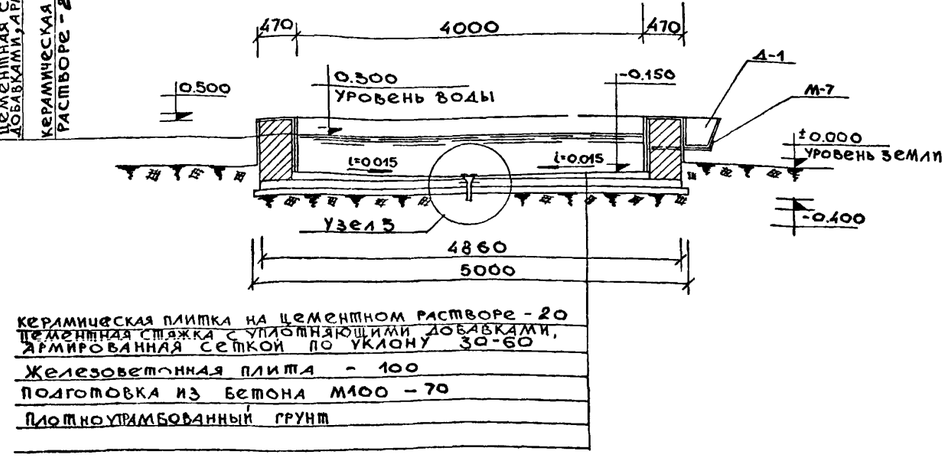

Керамическая плитка на цементном растворе - 20
Цементная стяжка с уплотняющими добавками, армированная сеткой по уклону 30-60
Железобетонная плита - 100
Подготовка из бетона М100 - 70
Плотноутрамбованный грунт

Выборка марок металлических деталей

N N п/п	Марка	Количество	№ листа
1	М-1	1	АС-20
2	М-2	1	АС-20
3	М-3	1	АС-20
4	М-4	1	АС-21
5	М-5	1	АС-21
6	М-6	1	АС-21
7	М-7	10	АС-22

Выборка марок деревянных деталей

N N п/п	Марка	Количест.	№ листа
1	Д-1	3	АС-23
2	Д-2	2	АС-23

Расход материалов

N N п/п	Наименование материалов	Ед. измерения	Количество	№ ГОСТ-а
1	Бетон марки „200"	м³	2,56	—
2	Бетон марки „100"	"	1.75	—
3	Кирпич глиняный обыкновенный марки „100"	тыс. шт.	2.06	530-54
4	Цементный раствор марки „100"	м³	1.80	965-66
5	Цементный раствор состава 1:2 с уплотняющими добавками	"	1.10	—
6	Сталь прокатная угловая неравнобокая	кг	0.47	8509-57
7	Сталь прокатная полосовая	"	10.37	103-57
8	Сталь прокатная тонколистовая	"	4.45	3680-57
9	Сталь горячекатаная квадратная	"	32.70	2591-57
10	Сталь горячекатаная для армирования железобетонных конструкций	"	0.74	5781-61
11	Сетки сварные для армирования железобетонных конструкций	"	41.60	8478-66
12	Сетки проволочные тканые с квадратными ячейками общего назначения	"	47.50	12184-66
13	Сталь тонколистовая кровельная оцинкованная	"	4.13	8075-56
14	Гвозди строительные	"	1.30	4028-63
15	Пиломатериалы хвоиных пород	м³	0.45	8486-66
16	Битум нефтяной строительный марки БН-IV	т	0.04	6617-56
17	Плитки керамические для полов размером 50×50×10	м²	34.78	6787-53

Примечания:

1. Стенки бассейна выполнять из глиняного кирпича пластического прессования марки „100" на цементном растворе марки „100".
   Наружную поверхность кирпичной кладки, соприкасающуюся с грунтом, промазать горячим битумом за 2 раза.
2. Узлы и сечения см. на листе АС-5.
3. Детали армирования поддона и перемычек см. на листе АС-6.
4. План и детали разводки трубопроводов см. на листе ВК-1.

Согласовано: Новосильцев

Исполнит.	Теличко	
Копиров.	Барская	
Проверил	Красношевский	
	Ермаков	
	Луцкий	
	Овчинников	
	Еремина	
	Красношевский	
Зам. гл. инж.		
Рук. маст.		
Гл. арх. пр.		
Рук. гр. арх.		
Рук. гр. инж		

ЦНИИП градостроительства г. Москва

Декоративные бассейны. Бассейны для водных растений и рыб (аквариумы)	Декоративный бассейн. План, разрез 1-1, расход материалов, выборка марок металлических и деревянных деталей	Типовой проект 520-24	Альбом I	Лист АС-4	1967

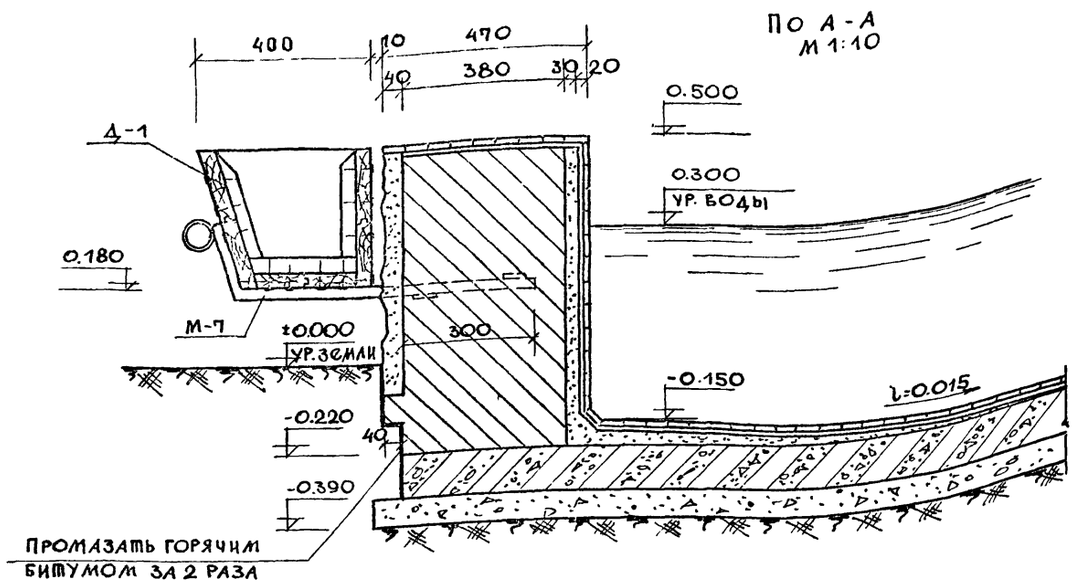

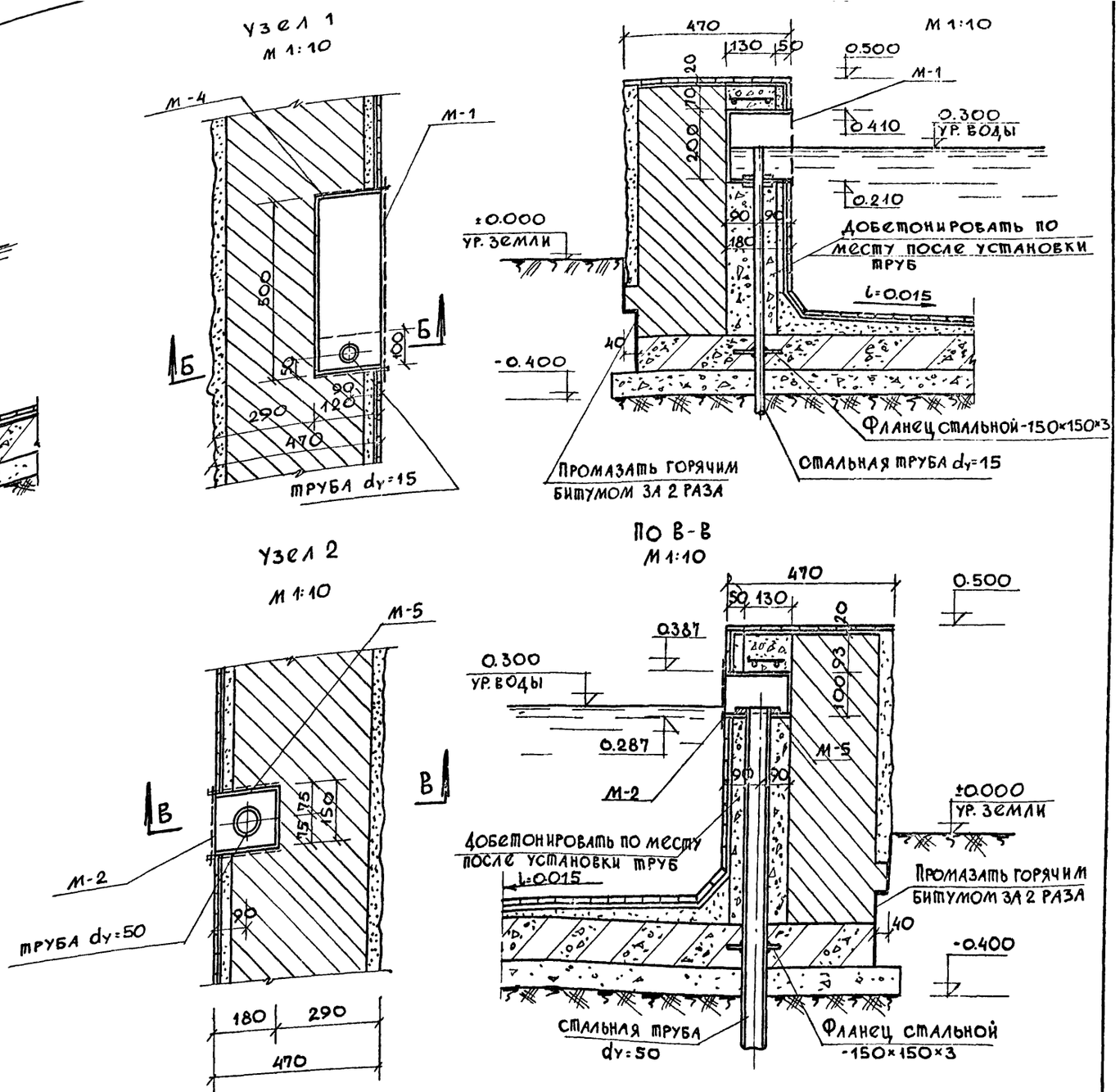

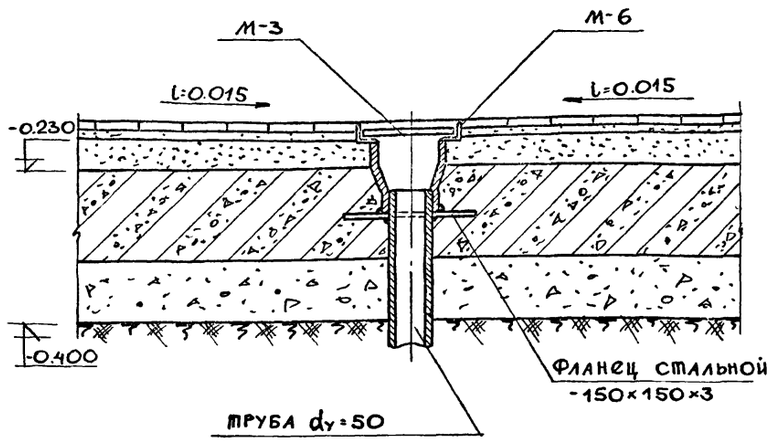

Примечания:

1 Кронштейн М-7 монтировать по ходу кирпичной кладки.
2 Детали армирования поддона и перемычек см. на листе АС-6.
3. Металлические детали (с М-1 по М-7) см на листах АС-20, АС-21 и АС-22.
4 Детали трубопроводов см. на листе ВК-1.

Декоративные бассейны, бассейны для водных растений и рыб /аквариумы/.	Декоративный бассейн. Монтажные узлы 1, 2 и 3, сеч. по А-А, Б-Б и В-В	Типовой проект 320-24	Альбом I	Лист АС-5.	1967г.

ЦНИИП Градостроительства г. Москва

Рук. маст. Луцкин; Гл. арх. пр. Овчинников; Рук. гр. арх. Еремина; Рук. гр. инж. Крастошевский; Копировал Иванова; Проверил Крастошевский; Новосильцев

План армирования плиты поддона

м 1:50

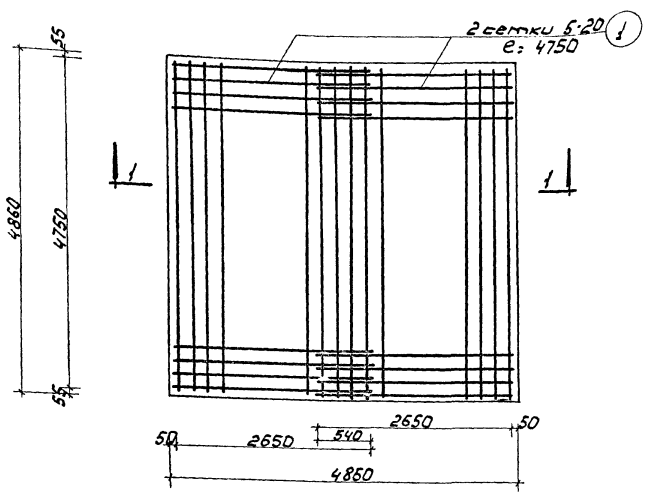

По 1-1

м 1:10

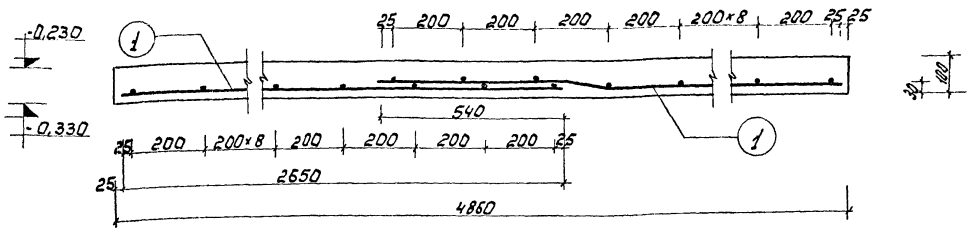

По 2-2

м 1:10

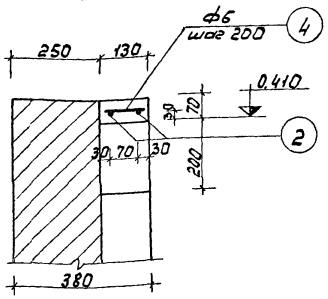

План армирования перемычек

м 1:50

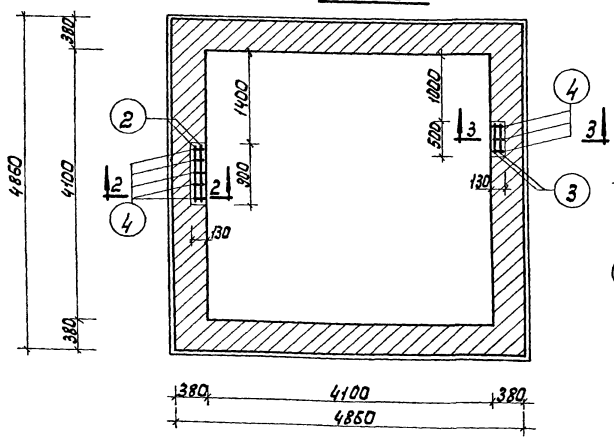

По 3-3

м 1:10

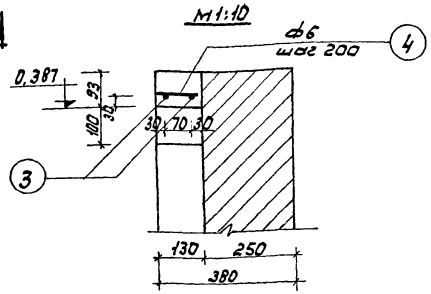

Спецификация арматуры

Марка изделия	Эскиз стержня	№№ поз.	Ф стерж. мм	Кол-во шт.	Длина 1поз. мм	Длина Общ. м	Вес в кг 1поз.	Вес в кг Общий
Плита поддона	Сетка 5-20	1	5	2	4750	9,50	20,80	41,60
Перемычки	860	2	6	2	900	1,72	0,19	0,38
	460	3	6	2	500	0,92	0,10	0,20
	100	4	6	8	100	0,80	0,02	0,16
						Итого:		42,34

Примечания.

1. Плиту поддона и перемычки выполнять из бетона марки „200".
2. Плита поддона армируется сетками 5-20, шириной 2650 мм, (ГОСТ 8478-66).
3. Арматура сеток - стальная проволока класса В-1 (ГОСТ 6727-53). В месте нахлестки сетки сварить контактной сваркой.
4. Арматура перемычек - горячекатаная круглая гладкая из стали класса А-I (ГОСТ 5781-61).

Согласовано: Ковзанчик; Тельчко; Ермаков; Гуцких; Шевчук; Кравцов; Шевчук

ЦНИИП Градостроительства г. Москва

Гл. инж. Ермаков; Рук. гр. Гуцких; Гл. арх. пр. Шевчук; Рук. гр. арх. Кравцов; Рук. гр. инж. Шевчук

Исполнил: Тельчко; Проверил: Кустошевский; Копировал: Асеева

Декоративные бассейны, бассейны для водных растений и рыб (аквариумы)	Декоративный бассейн. Планы армирования плиты поддона и перемычек. Сечения по 1-1, 2-2 и 3-3, спецификация арматуры.	Типовой проект 320-24	Альбом I	Лист АС-6	1967г.

Фасад 1-1
М 1:10

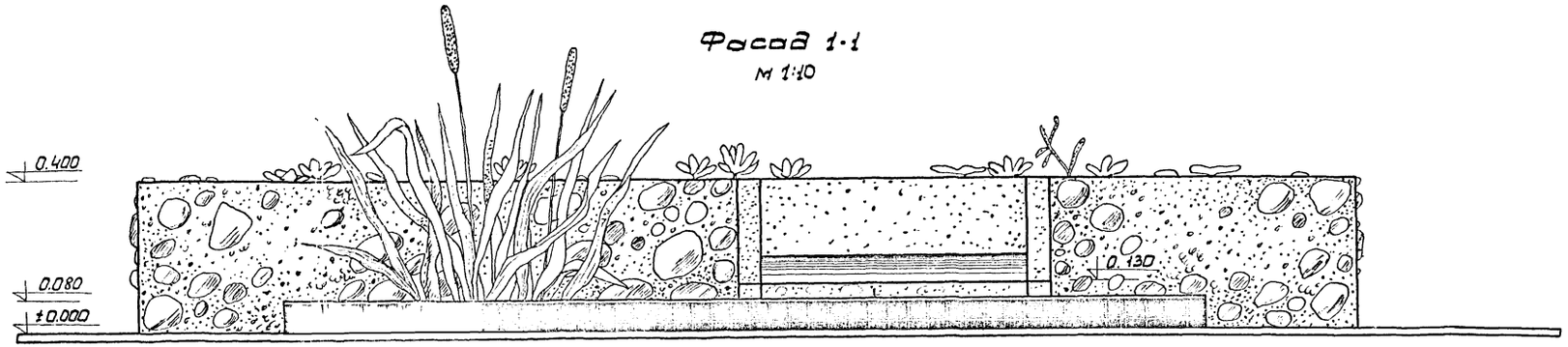

План
М 1:20

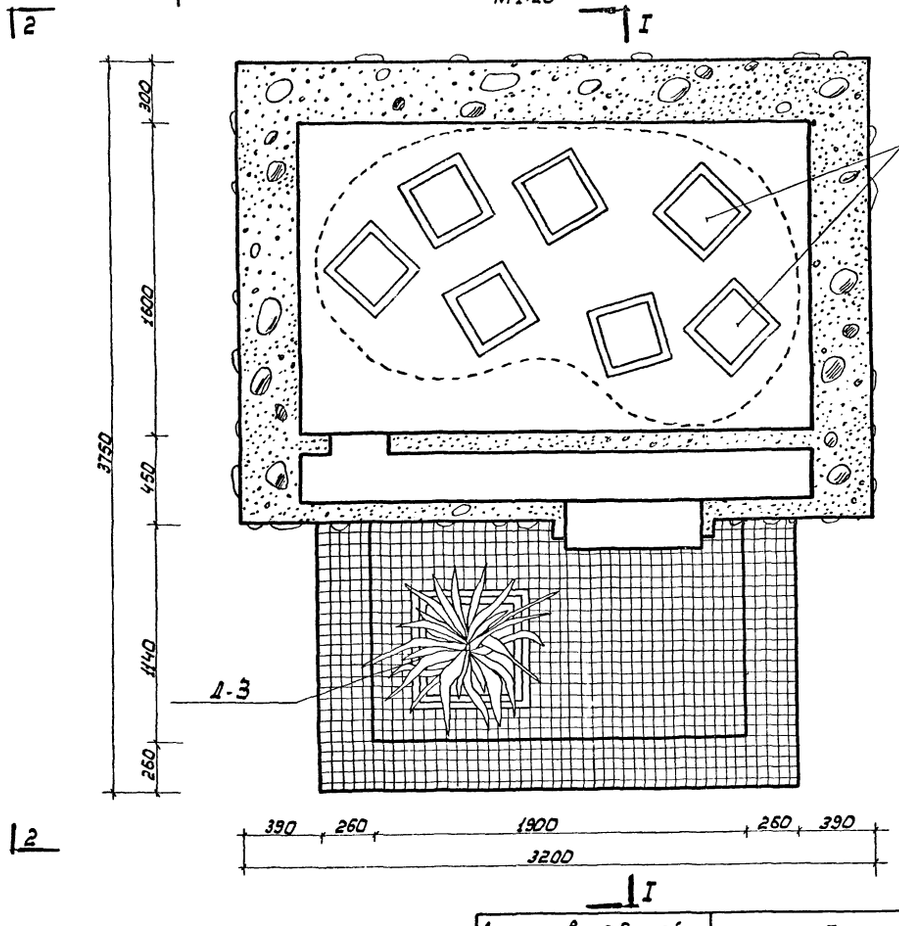

Разрез по I-I
М1:20

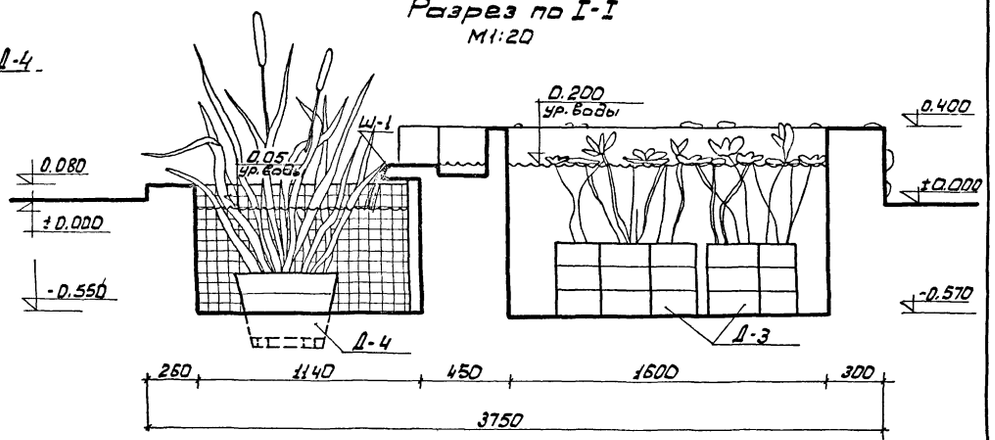

Примечания.

1. Ящики для посадки цветов см. листы АС-24.
2. Наружные, внутренние стенки бортов и дно бассейна - облицовываются цветной керамической неглазурованной плиткой одного цвета-светло коричневого, размер плитки 50×50×10мм см ГОСТ 6787-53
3. Размеры даны в мм.

Декоративные бассейны, бассейны для водных растений и рыб (аквариумы)	Бассейн для водных растений Фасад 1-1, план, разрез по I-I	Типовой проект 320-24	Альбом I	Лист АС-7	1967г.

ЦНИИП Градостроительства г. Москва

Замгл.инж.ин-та Ермаков
Рук. маст. Луцкий
Гл.арх.пр-та Овчинников
Рук.гр.арх. Еремина
Рук.гр.инж. Кростошевский

Проверил Копировал
Кростошевский Асеева

Фасад 3-3
М 1:10

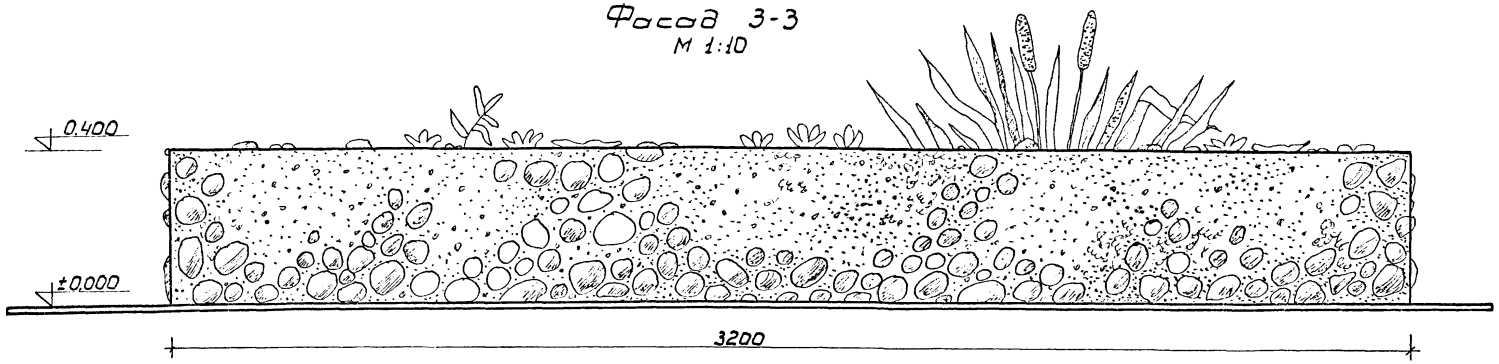

Шаблон слива жолоба
Ш-1

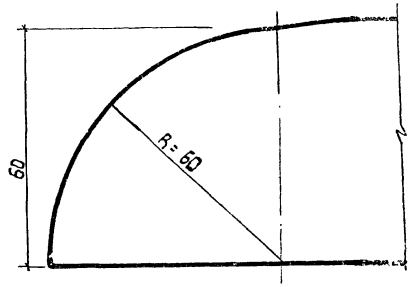

М Н.В

Фасад 2-2
М 1:10

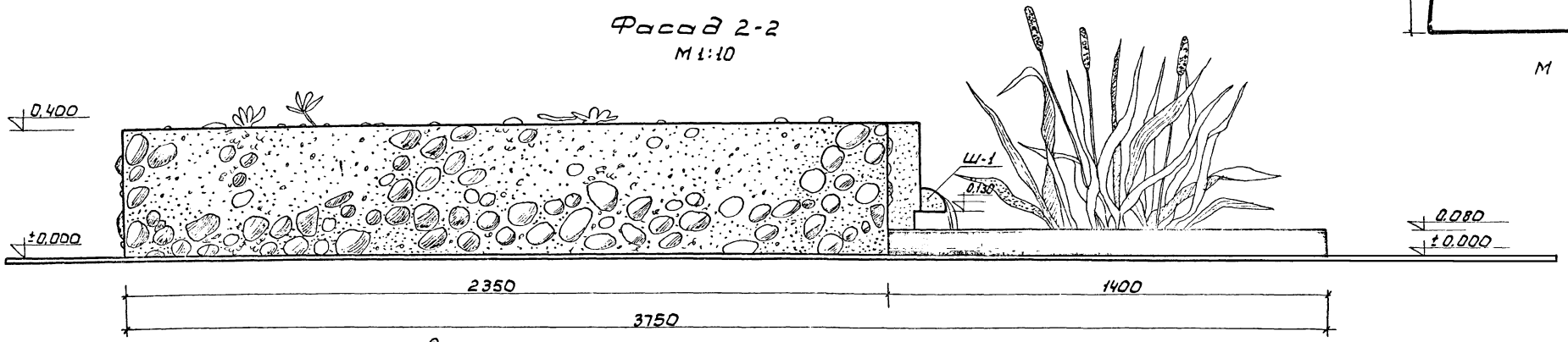

Фасад 4-4
М 1:10

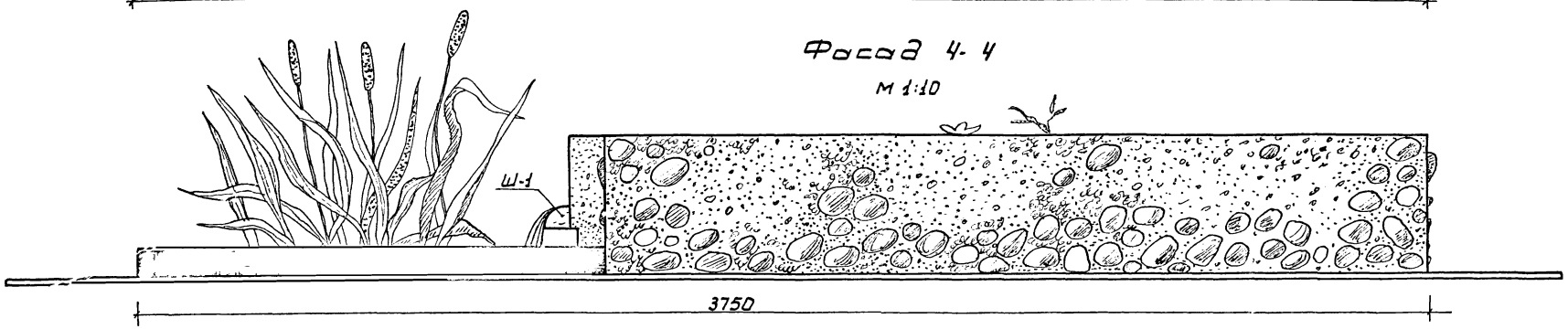

Примечания.

1. Размеры даны в мм.

Декоративные бассейны, бассейны для водных растений и рыб (аквариумы)	Бассейн для водных растений. Фасады: 2-2; 3-3; 4-4. Шаблон слива Ш-1.	Типовой проект 320-24	Альбом I	Лист АС-8	1967г.

ЦНИИП Градостроительства г. Москва.

Зам. гл. инж. ин. Ермаков
Рук. маст. Луцкий
Гл. арх. пр. Овчинников
Рук. гр. арх. Еремина
Рук. гр. инж. Крастошевский

Проверил Копировал
Крастошевский Асеева

План

М1:20

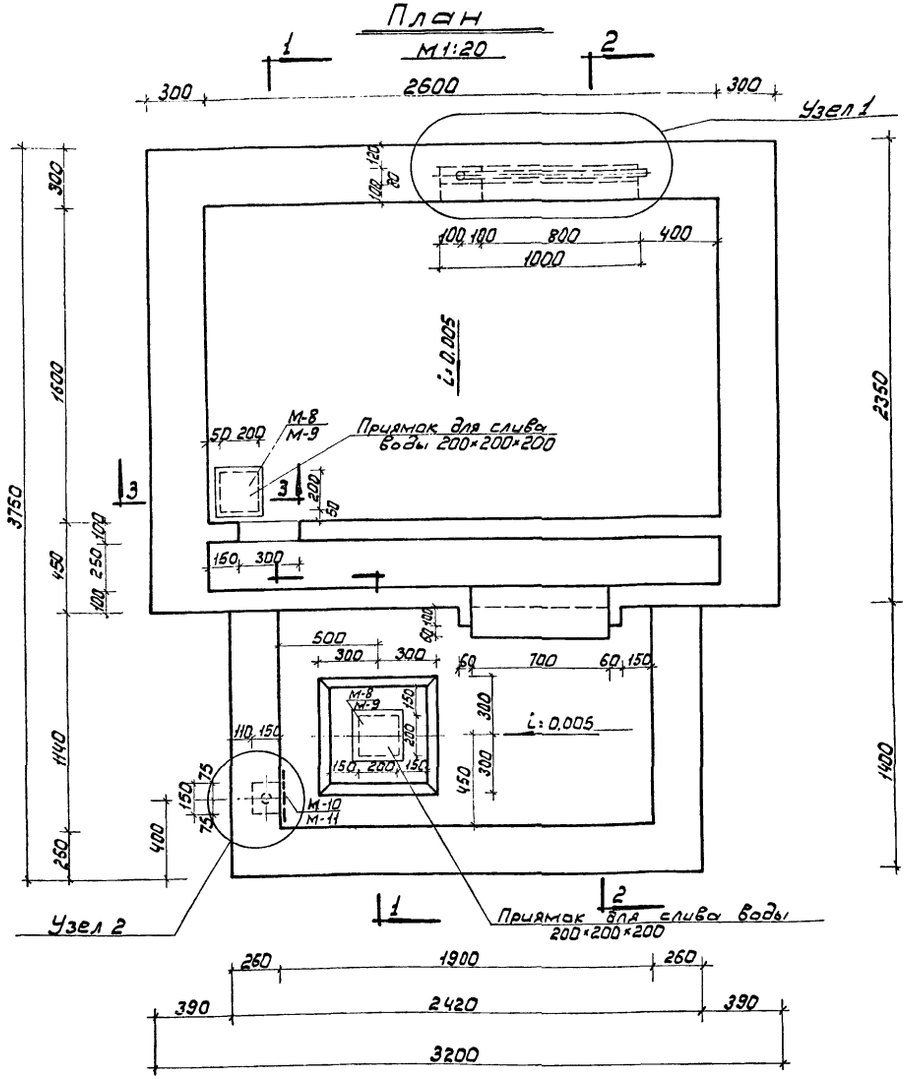

Выборка марок металлических деталей

№№ п/п	Марка	Кол. шт.	№листа
1.	М-8	2	АС-22
2.	М-9	2	АС-22
3.	М-10	1	АС-22
4.	М-11	1	АС-22

Выборка марок деревянных деталей

№№ п/п	Марка	Кол. шт.	№листа
1	Д-3	1	АС-24
2	Д-4	7	АС-24

Расход материалов

№№ п/п	Наименование материалов	Единица измерен.	Кол-во	№№ ГОСТ-ов
1.	Бетон марки „200".	м³	5,70	—
2.	Цементный раствор марки „100".	„	0,40	—
3.	Цементный раствор состава 1:2 с уплотняющими добавками.	„	0,70	—
4.	Сталь прокатная угловая неравнобокая.	кг	1,66	8510-57
5.	Сталь прокатная полосовая	„	3,80	103-57
6.	Сталь прокатная, толстолистовая	„	0,77	3680-57
7.	Сталь горячекатанная для армирования ж.б. конструкций	„	68,65	5781-61
8.	Сетки сварные для армирования ж.б. конструкций	„	17,52	8478-66
9.	Сетки проволочные тканые с квадратными ячейками общего назначения.	„	49,00	12184-66
10.	Плитки керамические для полов размером 50×50×10	м²	7,80	6787-53
11.	Камень естественный рваный	м³	0,20	—
12	Пиломатериалы хвойных пород	м³	0,18	8486-66
13.	Гвозди строительные	кг	1,44	4028-63

Примечания:

1. Чашу бассейна выполнять из бетона марки „200".
   Стенки большого бассейна оштукатурить снаружи цементным раствором с вкраплением крупных кусков естественного камня, внутри - цементным раствором с уплотняющими добавками по проволочной тканой сетке.
   Стенки малого бассейна с двух сторон облицевать керамической плиткой.
2. Разрезы 1-1, 2-2 и 3-3 см. на листе АС-10.
3. Узлы и сечения см. на листе АС-11.
4. Детали армирования чаши бассейна см. на листах АС-12 и АС-13.
5. План разводки и детали трубопроводов см. на листе ВК-2.

Декоративные бассейны, бассейны для водных растений и рыб (аквариумы)	Бассейн для водных растений. План, расход материалов, выборки марок металлических и деревянных деталей.	Типовой проект 320-24	Альбом I	Лист АС-9	1967г.

ЦНИИЭП Градостроительства г. Москва.

Гл. инж. проекта Новосильцев
Нач. маст. Ананьев
Гл. арх. пр. Крестьяновский
Рук. гр. арх. Асеева
Рук. гр. инж. Крестьяновский
Гл. специалисты: Конструкции Крестьяновский, Отопление Асеева, Водопровод Асеева, Электрика Асеева
Исполнители: Крестьяновский, Асеева

Цементный раствор по строительной сетке с вкраплением декоративного естественного камня - 30
Железобетонный борт бассейна - 240
Цемент. стяжка с уплотняющими добавками, армир. строит. сеткой - 30

Разрез 1-1
М 1:20

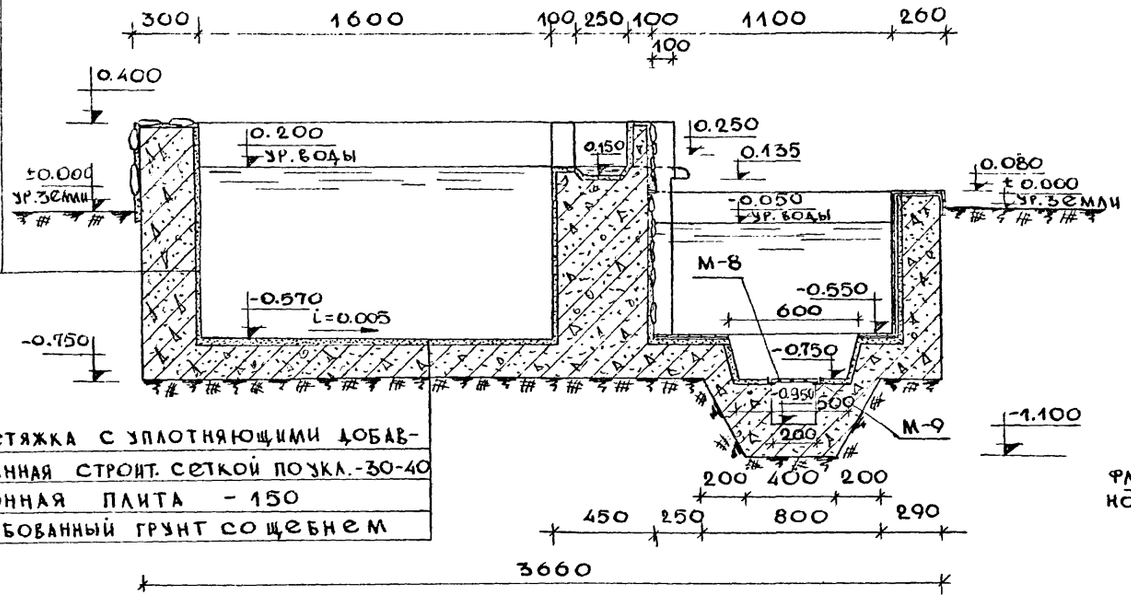

Цементная стяжка с уплотняющими добавками, армированная строит. сеткой по укл. -30-40
Железобетонная плита - 150
Плотно утрамбованный грунт со щебнем

по 3-3
М 1:10

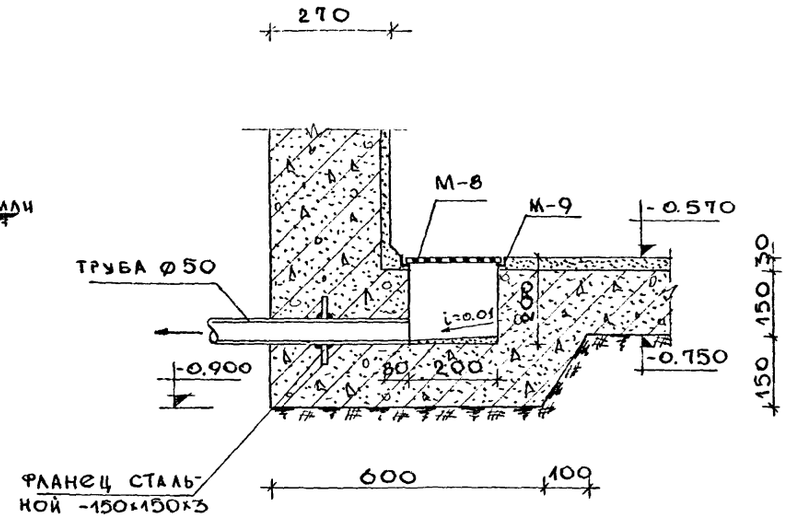

Разрез 2-2
М 1:20

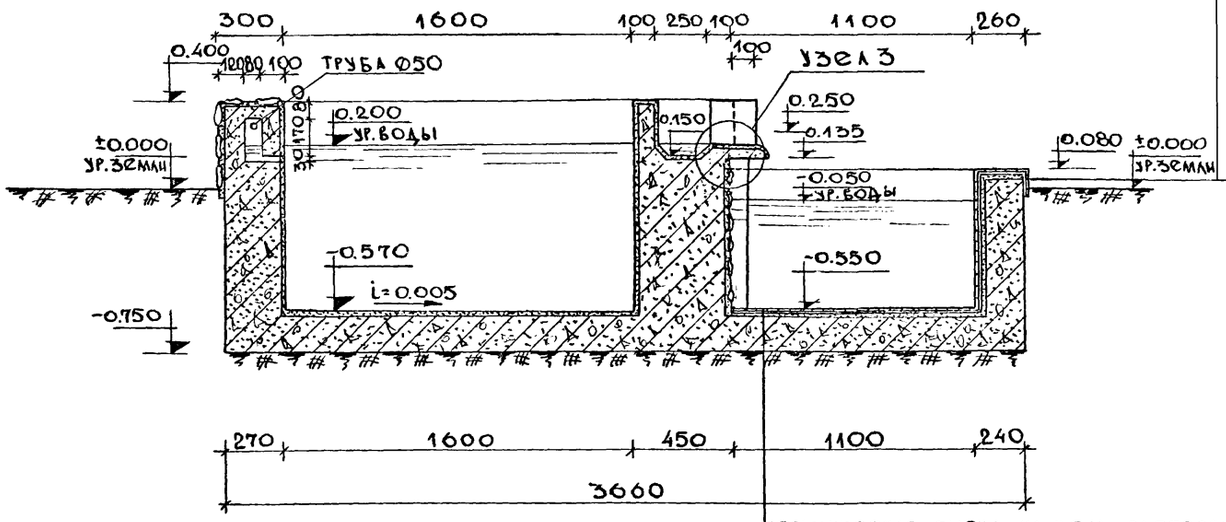

Керамическая плитка на цем. растворе - 20
Цементная стяжка с уплотняющими добавками, армиров. строит. сеткой - 30
Железобетонная плита - 150
Плотно утрамбов. грунт со щебнем

Керам. плитка на цем. раств. - 20
Цем. стяжка с уплотн. добавками, арм. строит. сеткой - 30
Железобет. борт бас. - 190
Керам. плитка на цем. раств. - 20

Примечания:

1. Чашу бассейна выполнять из бетона марки „200"
2. Узлы и сечения см. на листе АС-11
3. Армирование чаши бассейна см. на листе АС-12 и АС-13
4. Металлические детали М-8 и М-9 см. на листе АС-22
5. План разводки и детали трубопроводов см. на листе ВК-2.

Декоративные бассейны, бассейны для водных растений и рыб (аквариумы)	Бассейн для водных растений. Разрезы 1-1, 2-2 и 3-3.	Типовой проект 320-24	Альбом I	Лист АС-10	1967

Зам. гл. инж. ин. Ермаков
Рук. маст. Луцкий
Гл. арх. пр. Овчинников
Рук. гр. арх. Еремина
Рук. гр. инж. Крастошевский

Исполнит. Теличко
Копировал Рассолова
Проверил Крастошевский

Согласовано
Исполнит. Новосильцев

ЦНИИП Градостроительства г. Москва

9506-01 14

Узел 1

М1:10

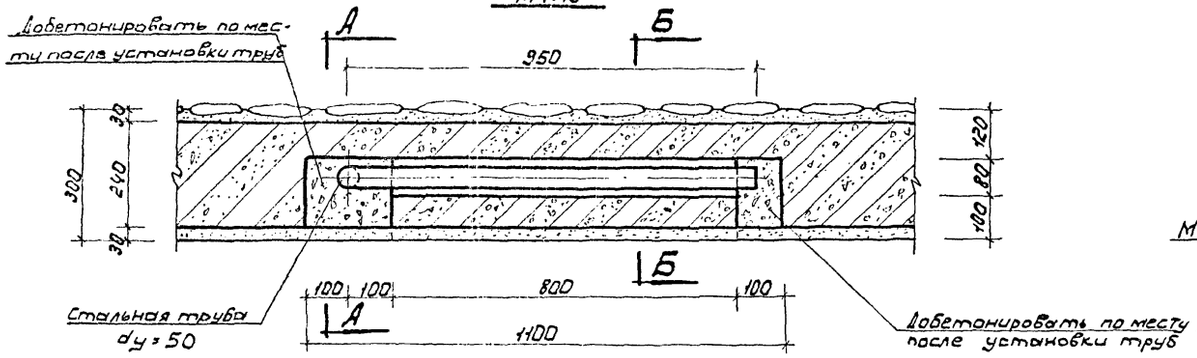

Узел 2

М1:10

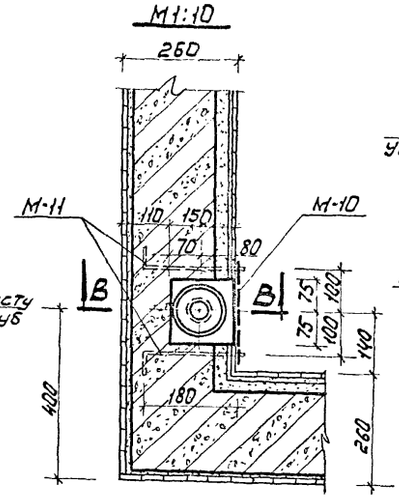

По В-В

М1:10

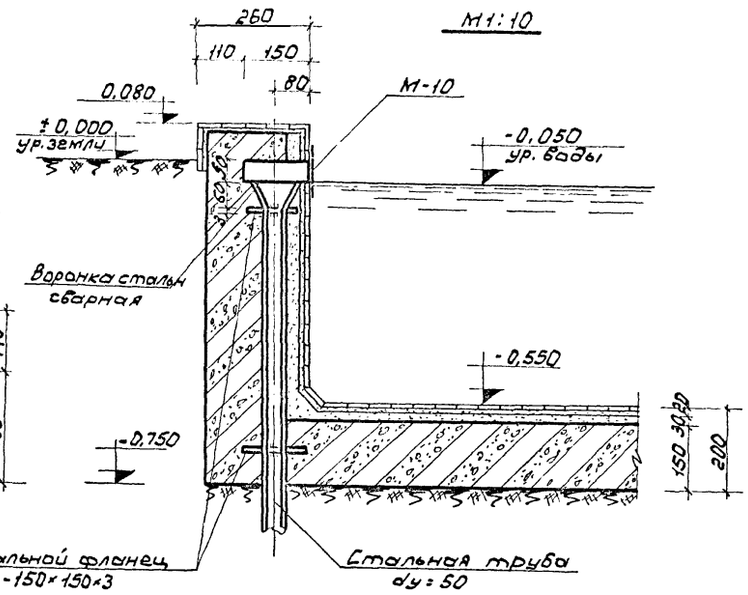

По А-А

М1:10

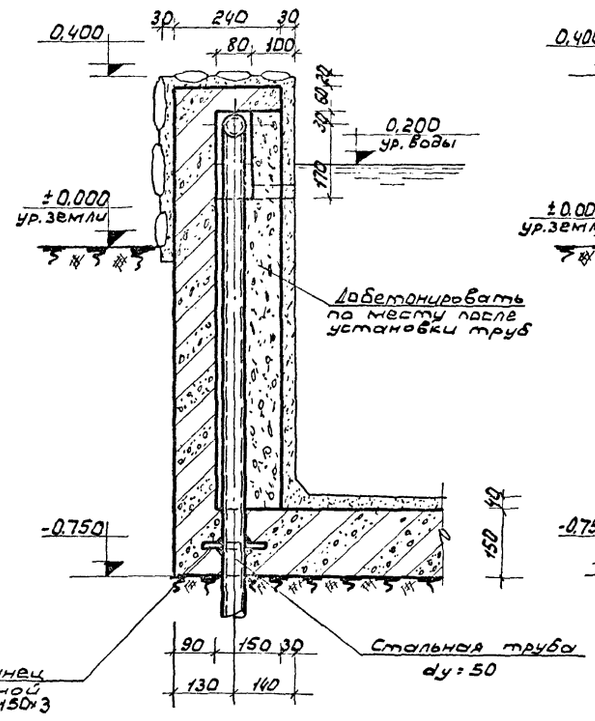

По Б-Б

М1:10

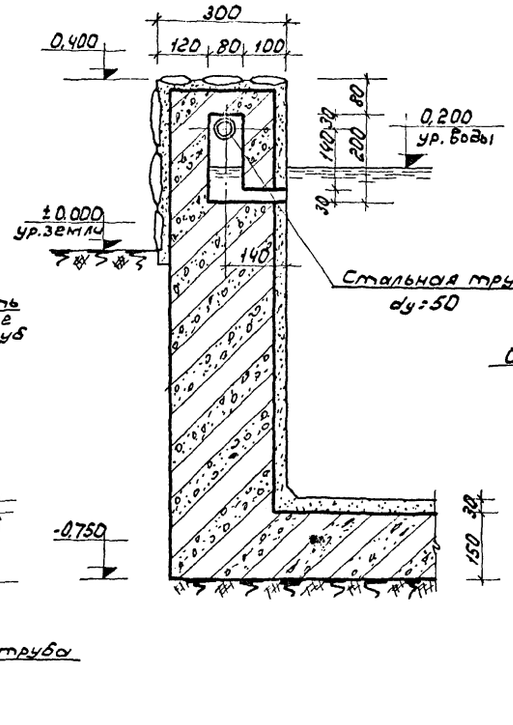

Узел 3

М1:5

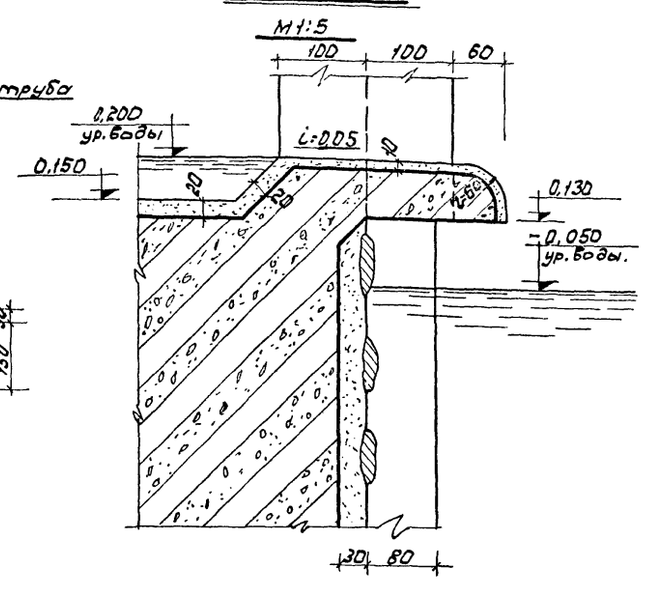

Примечания:

1. Детали армирования чаши бассейна см. на листахАС-12, АС-13
2. Металлические детали М-10 и М-11 см на листе АС-22.
3. Детали трубопроводов см. на листе ВК-2.

Согласовано	Новосильцев		
	Исполнит.	Гальчко	
	Конструкторский сектор	Шувалов	
Исполнит	Проверил	Копырюл	
Гл. инж. проекта	Гринков		
Рук. маст.	Лукьяный		
Гл. спец. пр.	Обчинников		
Рук. гр. спец.	Ефимич.	Ефимино	
Рук. гр. инж.	Шувалов	Кроотошевский	

ЦНИИП Градостроительства г. Москва

Декоративные бассейны, бассейны для водных растений и рыб (аквариумы).	Бассейн для водных растений. Монтажные узлы 1, 2 и 3. Сечения по А-А, Б-Б и В-В.	Типовой проект 320-24	Альбом I	Лист АС-11	1967г.

План армирования плиты поддона

М1:25

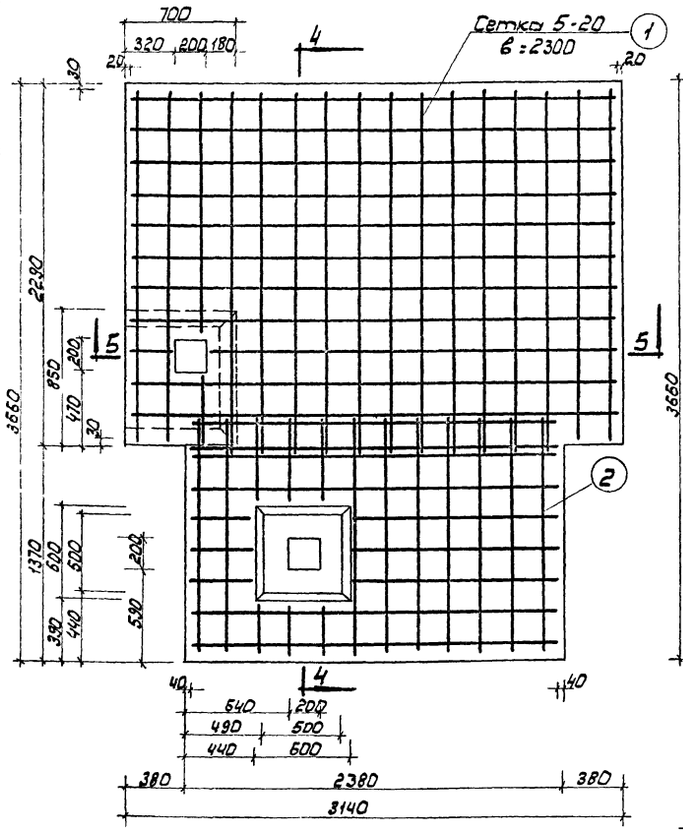

План армирования бортов

М1:25

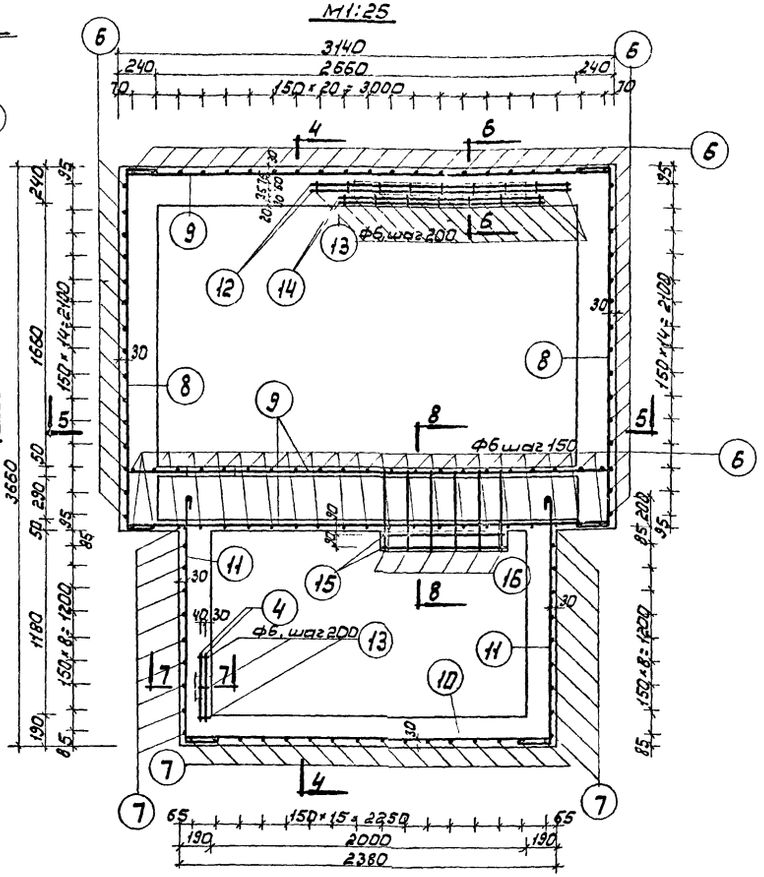

По 6-6

М1:10

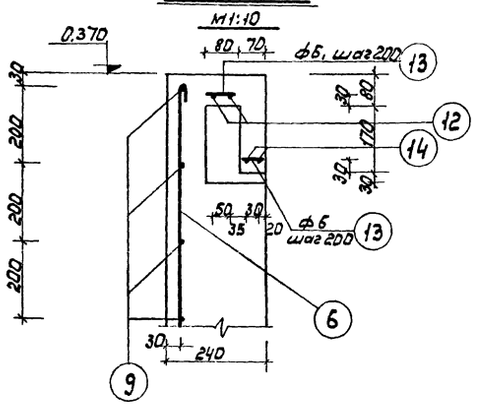

По 7-7

М1:10

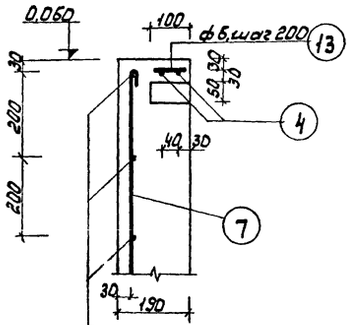

По 8-8

М1:10

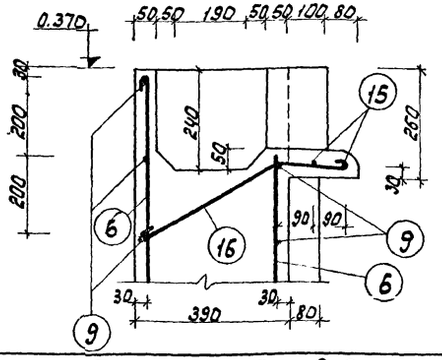

Спецификация арматуры

Марка изделия	Эскиз стержня	№№ поз.	ф мм	Кол. шт.	Длина 1 поз. мм	Длина общ. м	Вес кг 1 поз.	Вес кг общий
Плита поддона	Сетка 5-20	1	5	1	3100	3.10	11.80	11.80
	Сетка 5-20	2	5	1	1500	1.50	5.72	5.72
	600	3	6	3	600	1.80	0.13	0.40
	500	4	6	4	500	2.00	0.11	0.44
	350	5	6	6	350	2.10	0.08	0.47
Борта бассейна	500	4	6	2	500	1.00	0.11	0.22
	250 1060	6	6	93	1400	130.20	0.31	28.90
	250 750	7	6	36	1090	39.24	0.24	8.72
	250 2230 250	8	6	12	2820	33.80	0.63	7.50
	3080	9	6	18	3080	55.50	0.68	12.30
	2320	10	6	5	2320	11.60	0.52	2.58
	250 1570	11	6	10	1910	19.10	0.42	4.24
	1700	12	6	2	1700	3.40	0.38	0.76
	60	13	6	19	60	1.14	0.01	0.25
	1300	14	6	2	1300	2.60	0.29	0.58
	800	15	6	2	830	1.78	0.20	0.40
	400 180 150°	16	6	6	670	4.02	0.15	0.89
						Итого		86,17

Примечание.

Сечения по 4-4, 5-5, 9-9 и 10-10 и общие примечания см. на листе АС-13

Согласовано: Гипрокоммунпроект, Госстроевский, Исаев

Исполнил: Трофимов, Копылов

Гл. инж. пр. Ефимов; Рук. гр. арх. Пилкий; Рук. гр. инж. Окунишков; Н. контр. Еремина; Гл. К.С. Костюшевский

ЦНИИП Градостроительства г. Москва

Декоративный бассейн, бассейны для водных растений и рыб (аквариумы).

Бассейн для водных растений. Арматурный чертеж. Планы армирования плиты поддона и бортов. Сечения 6-6; 7-7; 8-8. Спецификация арматуры.

Типовой проект	Альбом	Лист	
320-24	I	АС-12	1967г.

По 4-4

М1:20

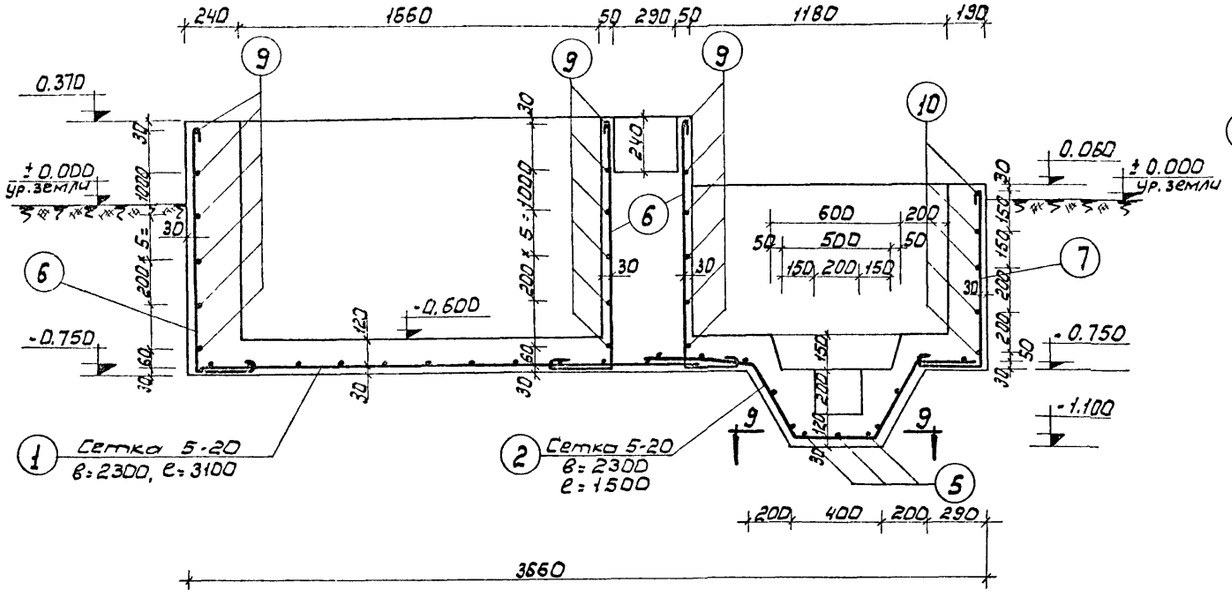

По 9-9

М1:10

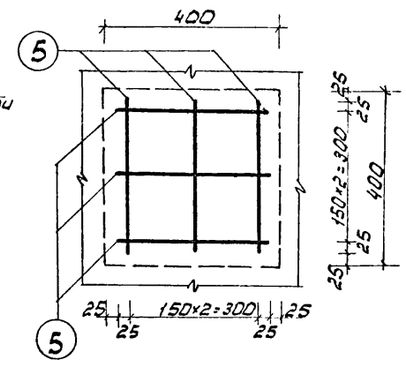

По 10-10

М1:10

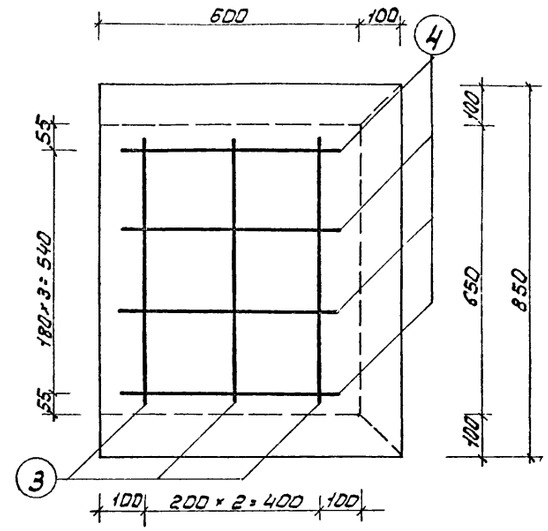

По 5-5

М1:20

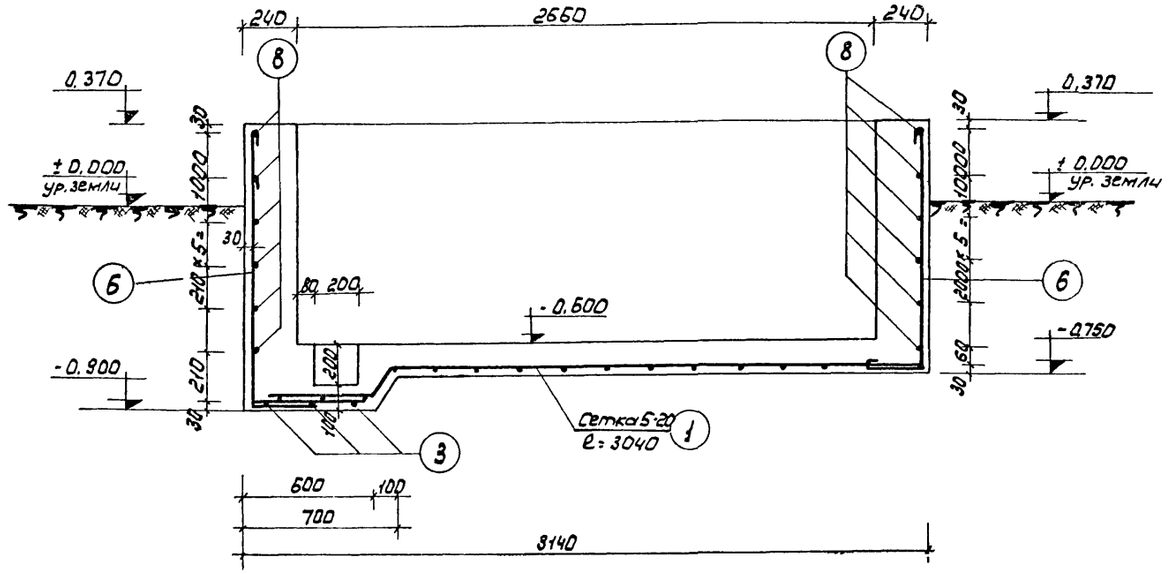

Примечания:

1. Чашу бассейна выполнять из бетона марки 200
2. Плита поддона армируется сетками 5·20, шириной 2300мм (ГОСТ 8478-66). Арматура сеток - стальная проволока класса В-I (ГОСТ 6727-53). В месте нахлестки сетки сварить контактной сваркой.
3. Арматура бортов - горячекатанная круглая, гладкая из стали класса А-I (ГОСТ 5781-61). Горизонтальные стержни (поз. 8, 9, 10 и 11) в местах пересечения свариваются между собой.
4. Боковые стенки приямков армируются отгибами арматурных сеток поддонов (поз. 1 и 2).

Декоративный бассейн, бассейны для водных растений и рыб (аквариумы).	Бассейн для водных растений. Арматурный чертеж. Сечения по 4-4; 5-5; 9-9; 10-10.	Типовой проект 320-24	Альбом I	Лист АС-13	1967г.

ЦНИИЭП Градостроительства г. Москва
ГИП Кустошевский
Рук. гр. инж. Кустошевский
Рук. гр. арх. Ефимина
Гл. арх. пр. Юрчанков
Рук. гр. конст. Асеев
Рук. гр. техн. Новгородцев
Утверждены Госкомитетом по делам строительства 9 июня 1967 г.

План
М 1:50

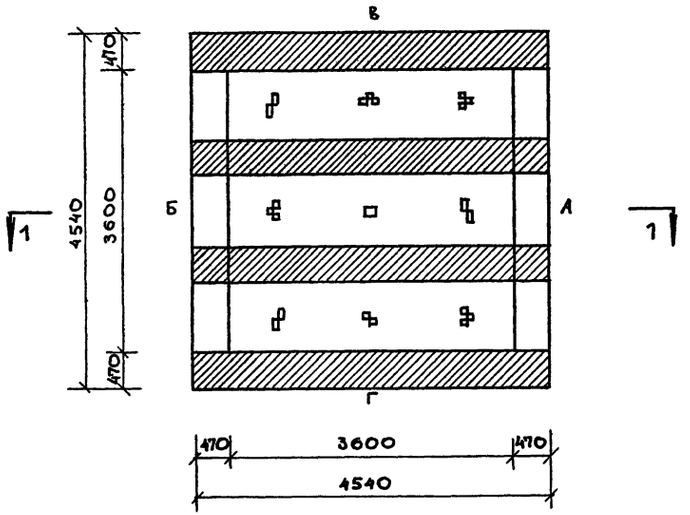

Разрез по 1-1
М 1:25

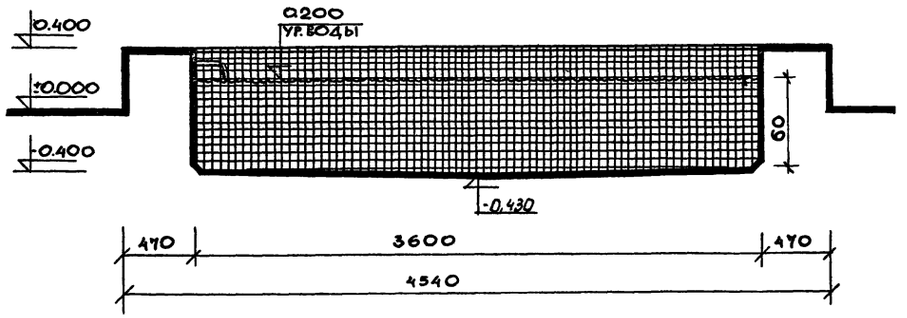

Облицовка наружных стенок бассейна вариант №1.
М 1:20

Стенки а, б.

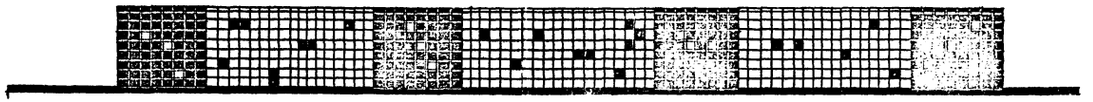

Стенки в, г

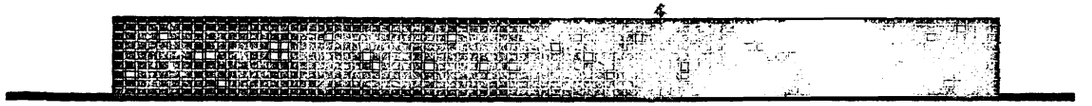

Примечания.

1. Дно бассейна, внутренние и наружные стенки бортов бассейна облицовываются цветной неглазурованной керамической плиткой 50×50×10 см. Гост 6787-53. Каталог отделочных материалов и изделий. Раздел пятый. Керамика. 1961г.
2. Облицовку плиткой бортов и дна бассейна см. лист АС-15.
3. Размеры даны в мм.

Условные обозначения.

■ — черный цвет.

□ — голубой цвет.

Декоративные бассейны, бассейны для водных растений и рыб/аквариумы/.	Бассейн для рыб /аквариум./ План, разрез 1-1 и облицовка наружных стенок бассейна А, Б, В, Г.	Типовой проект 320-24	Альбом I	Лист АС-14	1967г

ЦНИИП Градостроительства г. Москва.

Зам. гл. инж. и-та | Рук. маст. | Гл. арх. пр. | Рук. гр. арх. | Рук. гр. инж. | Ермаков | Луцкий | Овчинников | Еремина | Кристошевский

Копировал | Проверил | Иванова | Кристошевский

Вариант облицовки плиткой бортов и дна бассейна №1
М 1:20

План

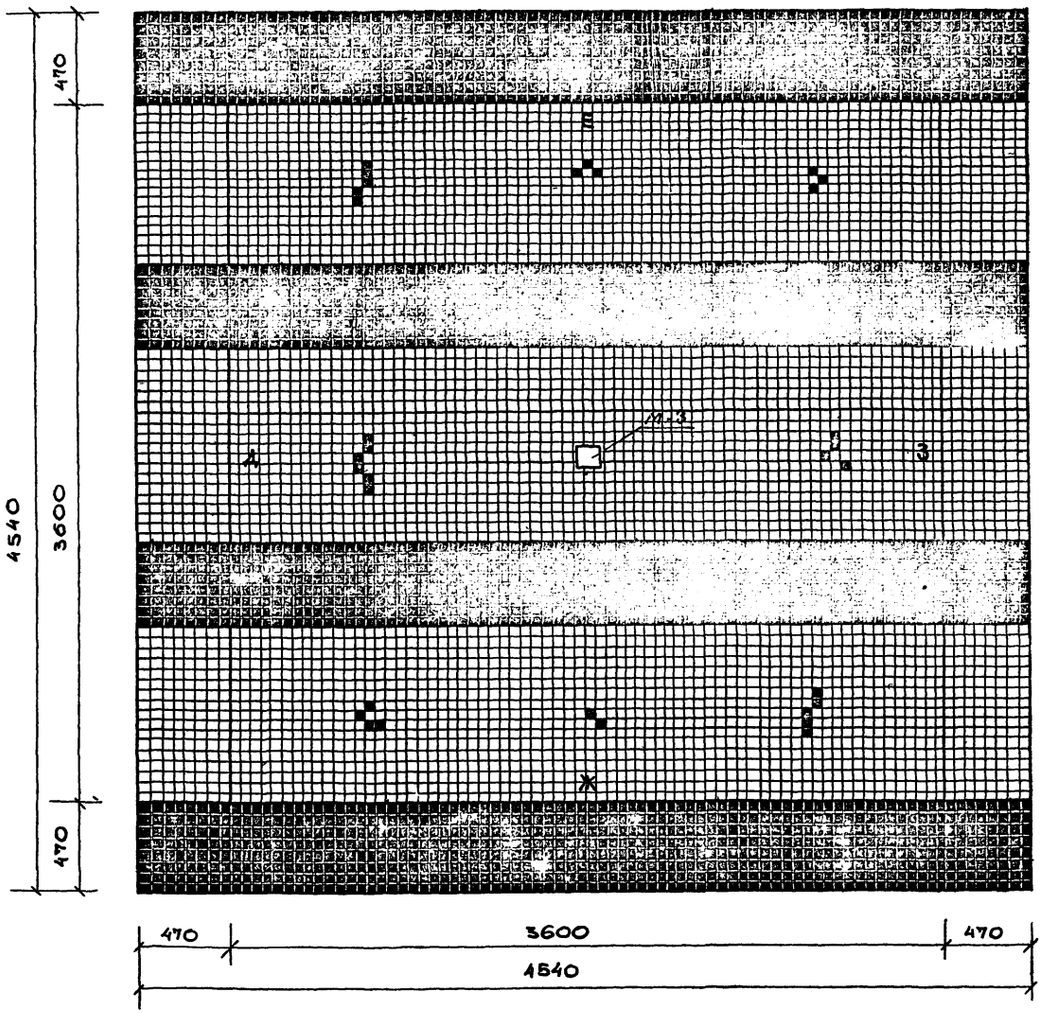

Облицовка внутренних стенок бассейна
М 1:20

Стенка - Д

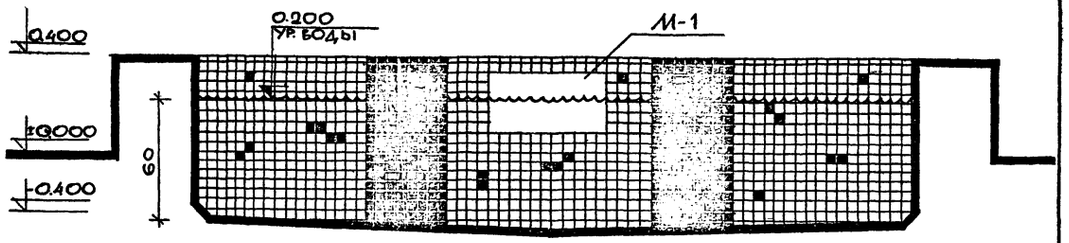

Стенка - З

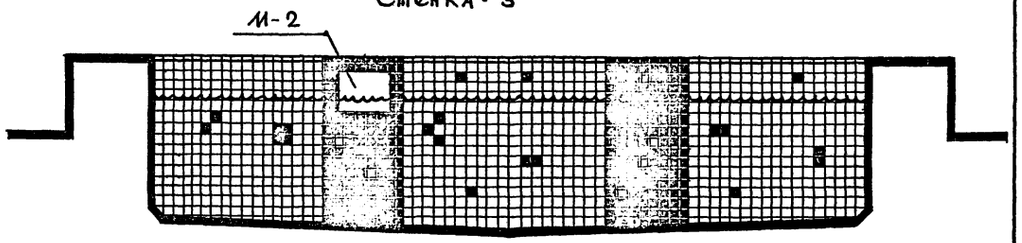

Стенка - Е, Ж

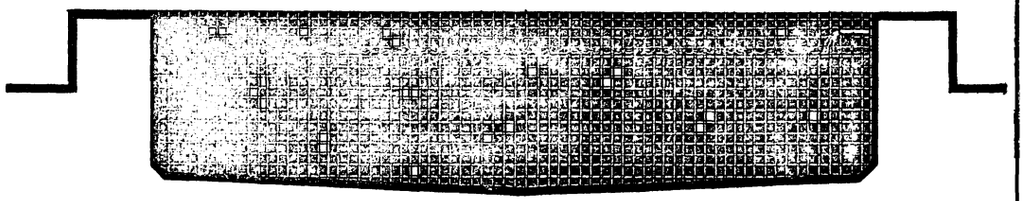

Условные обозначения

■ – черный цвет.

□ – голубой цвет.

Декоративные бассейны, бассейны для водных растений и рыб (аквариумы).	Бассейн для рыб (аквариум). Вариант облицовки плиткой бортов и дна бассейна №1. План, облицовка внутренних стенок бассейна Д,З,Е,Ж.	Типовой проект 320-24	Альбом I	Лист АС-15	1967г

Цнипи Градостроительства г. Москва.

Зам. гл. инж. п-та Ермаков
Рук. маст. Луцкий
Гл. арх. пр. Овчинников
Рук. гр. арх. Еремина
Рук. гр. инж. Кристошевский

Копировал Иванова
Проверил Кристошевский

Вариант облицовки плиткой внутренних и наружных стенок, горизонтальных плоскостей бортов и дна бассейна.

Фасад 1-1

М 1:20

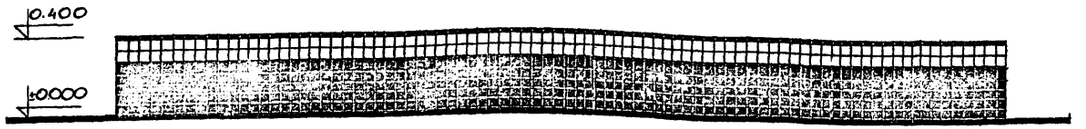

План

М 1:20

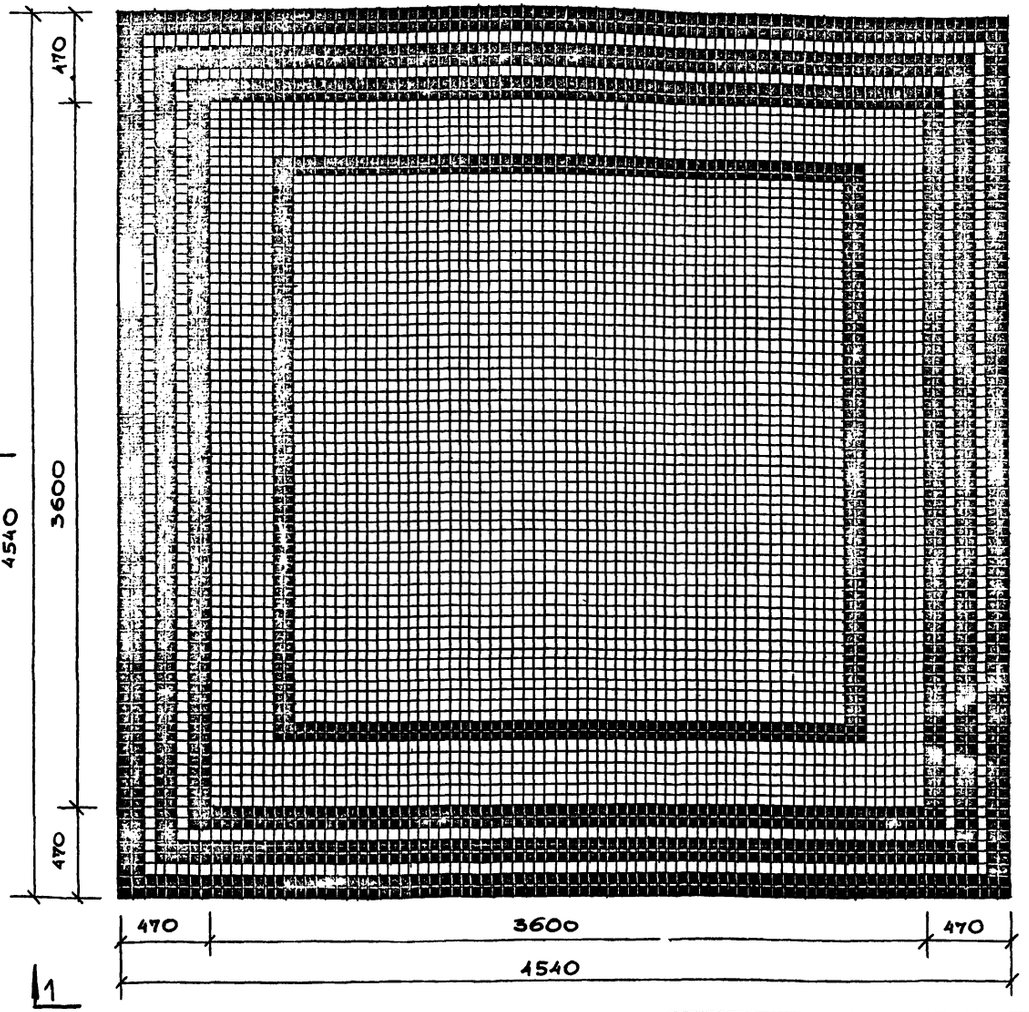

Разрез по 2-2

М 1:20

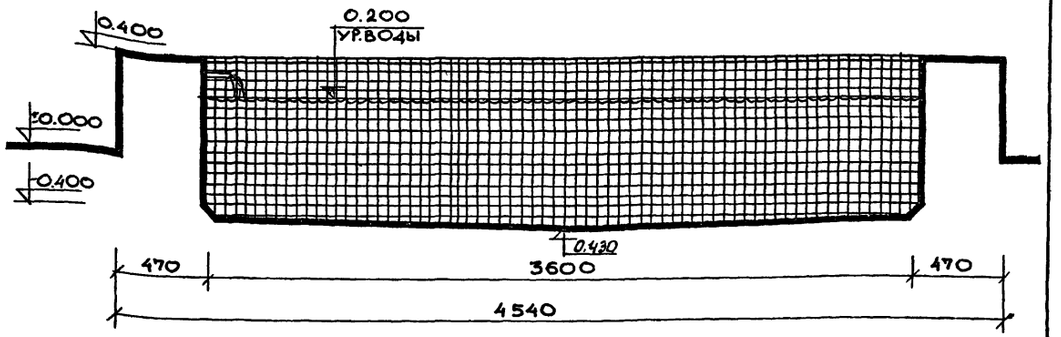

Примечания.

1. Дно бассейна и наружние стенки бортов бассейна облицовываются цветной неглазурованной керамической плиткой 50×50×10 см. ГОСТ 6787-53 Каталог отделочных материалов и изделий. Раздел пятый. Керамика 1961г.
2. Размеры даны в мм.

Условные обозначения.

■ — черный цвет.

□ — светложелтый цвет.

Декоративные бассейны, бассейны для водных растений и рыб /Аквариумы/.	Бассейн для рыб /Аквариум/. Вариант облицовки плиткой наружных и внутренних стенок, горизонтальных плоскостей бортов и дна бассейна № 2. Фасад 1-1. План и разрез по 2-2.	Типовой проект 320-24	Альбом I	Лист АС-16	1967г.

Зам.гл.инж.	Ермаков	Копировал		Иванова
Рук.маст.	Луцкий	Проверил		Кастошевский
Гл.арх.пр.	Овчинников			
Рук.гр.арх.	Еремина			
Рук.гр.инж.	Кастошевский			

ЦНИИП Градостроительства г. Москва

План
М 1:50

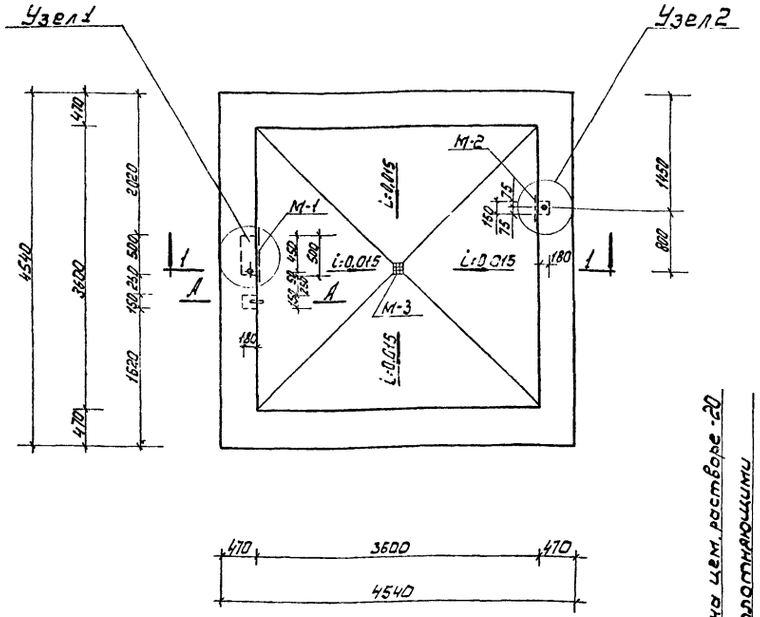

Разрез 1-1
М 1:50

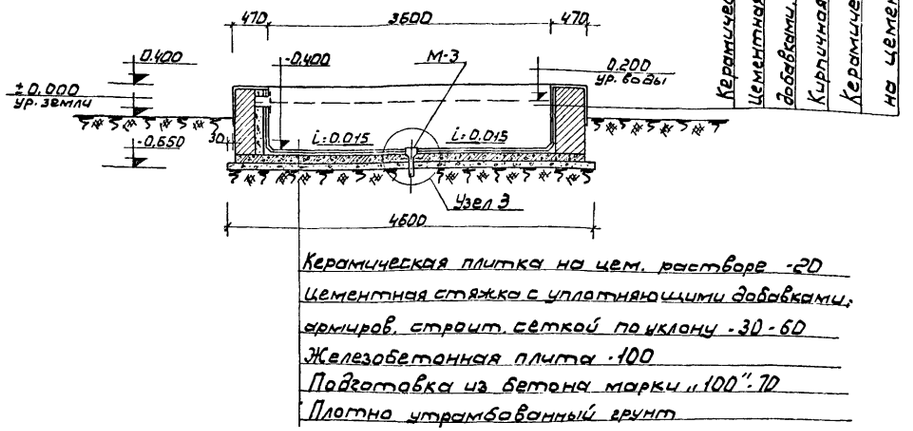

Керамическая плитка на цем. растворе -20
Цементная стяжка с уплотняющими добавками, армиров. строит. сеткой по уклону -30-60
Железобетонная плита -100
Подготовка из бетона марки „100" -70
Плотно утрамбованный грунт

Расход материалов

NN пп	Наименование материалов.	Един. измер.	Кол-во	№ГОСТ-а
1.	Бетон марки „200"	$м^3$	2,05	—
2.	Бетон марки „100"	"	1,50	—
3	Кирпич глиняный обыкнов. марки „100"	тыс. шт.	2,15	530-54
4.	Цементный раствор марки „100"	$м^3$	2,10	965-66
5.	Цементный раствор состав 1:2 с уплотняющими добавками	"	1,00	—
6.	Сталь прокатная угловая неравнобокая	кг	0,47	8510-57
7.	Сталь прокатная полосовая	"	0,90	103-57
8.	Сталь прокатная толстолистовая	"	4,55	3680-57
9.	Сталь горячекатаная для армирования ж.б конструкций	"	0,76	5781-61
10.	Сетки сварные для армирования ж.б конструкций	"	33,00	8478-66
11.	Сетки проволочные тканые с квадратными ячейками общего назначения	"	40,00	12184-66
12.	Сталь толстолистовая кровельная оцинкованная	"	4,13	8075-56
13.	Битум нефтяной строительный марки БН-IV	т.	0,06	6617-56
14.	Плитки керамические для полов размер 50×50×10	$м^2$	39,40	6787-53

Примечание.

1. Стенки бассейна выполнять из глиняного кирпича пластического прессования марки „100" на цементном растворе марки „100" и облицевать керамическими плитками размером 50×50×10 мм изнутри и снаружи. Наружную поверхность кирпичной кладки, соприкасающуюся с грунтом, промазать горячим битумом 2 раза.
2. Узлы и сечения см. на листе АС-18.
3. Детали армирования поддона и перемычек см. на листе АС-19.
4. План разводки и детали трубопроводов см. на листе ВК-3.

Декоративные бассейны, бассейны для водных растений и рыб (аквариум)	Бассейн для рыб (аквариум). План, разрез 1-1, расход материалов	Типовой проект 320-24	Альбом I	Лист АС-17	1967г.

ЦНИИП Градостроительства г. Москва

Гл. инж. Новосильцев
Гл. арх. Асеева
Конструктивный Константинов
Исполнит. Колчанова
Гл. спец. Гаврилов
Ермаков
Пупкин
Двинских
Еремина
Ерастовецкий
Гл. инж. Константинов
Рук. гр. Пупкин
Рук. гр. Двинских
Рук. гр. Еремина
Рук. гр. инж. Ерастовецкий

По А-А

М1:10

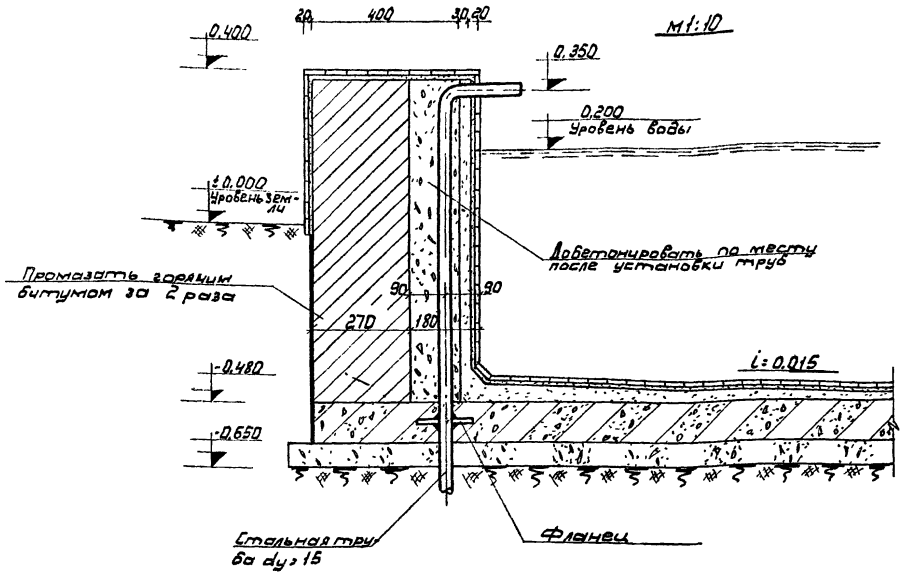

Узел 1

М1:10

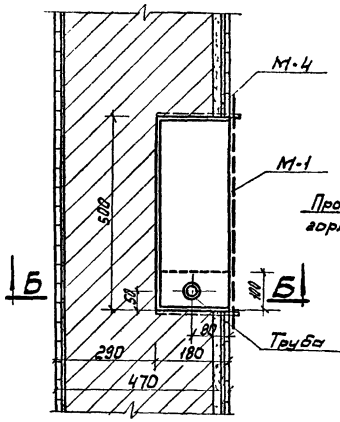

По Б-Б

М1:10

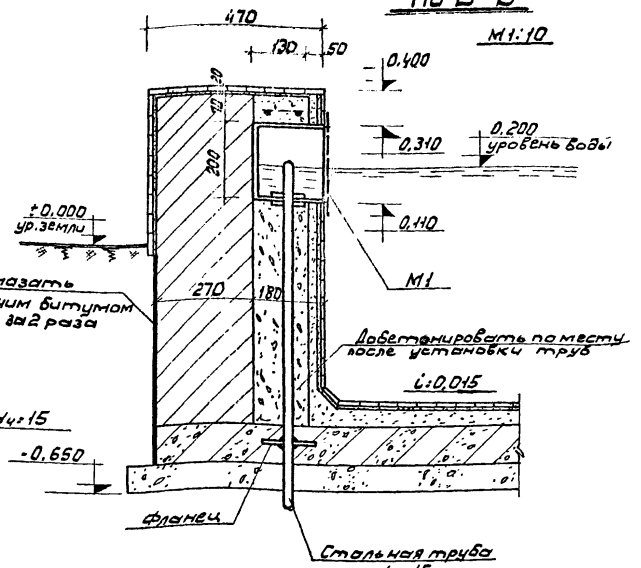

Узел 3

М1:5

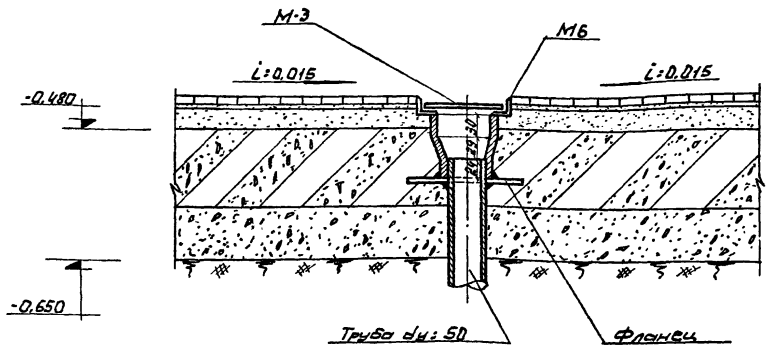

Узел 2

М1:10

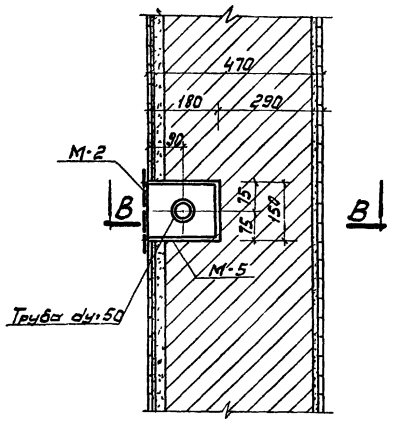

По В-В

М1:10

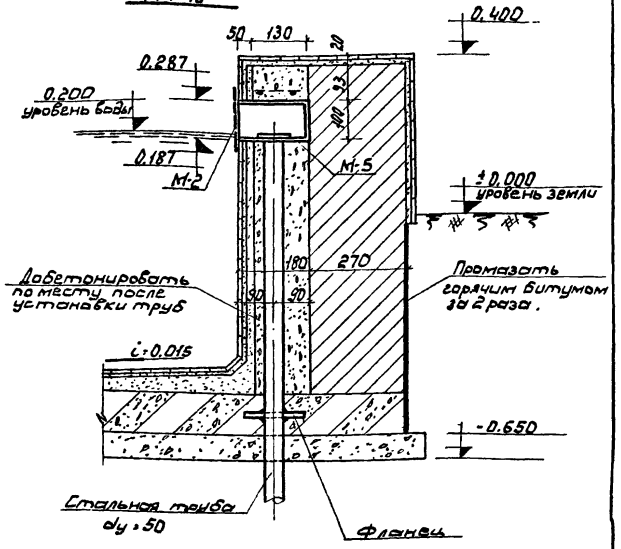

Примечания:

1. Детали армирования поддона и перемычек см. на листе АС-19.
2. Металлические детали М-1, М-2, М-3 см. на листе АС-20, детали М-4, М-5, М6 см. на листе АС-21.
3. Детали трубопроводов см. на листе ВК-3.

Декоративные бассейны, бассейны для водных растений и рыб/аквариумы/	Бассейн для рыб (аквариум). Монтажные узлы 1, 2 и 3, сечения по А-А, Б-Б и В-В.	Типовой проект 320-24	Альбом I	Лист АС-18	1967г.

План армирования плиты поддона

М 1:50

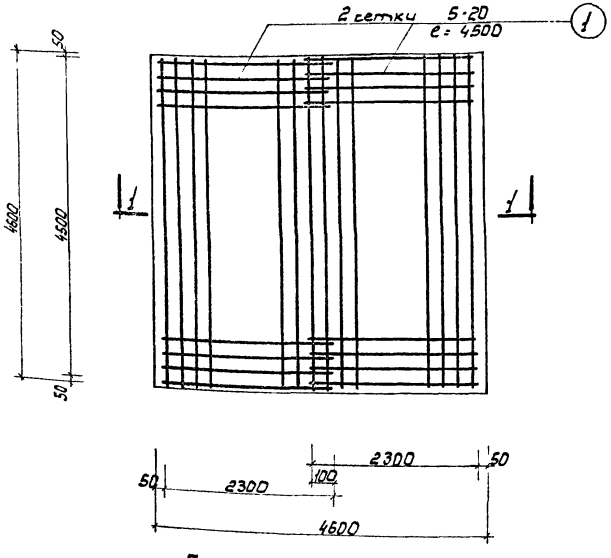

План армирования перемычек

М 1:50

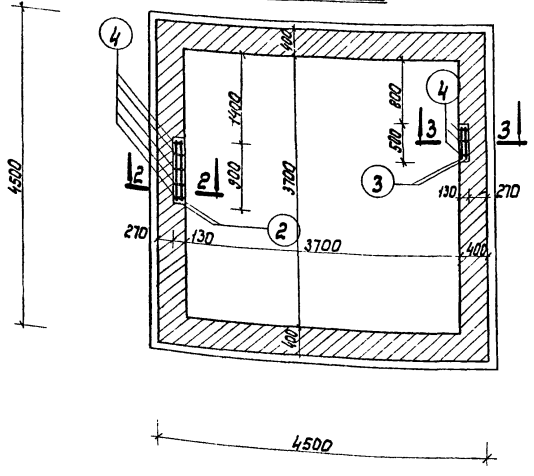

По 1-1

М 1:10

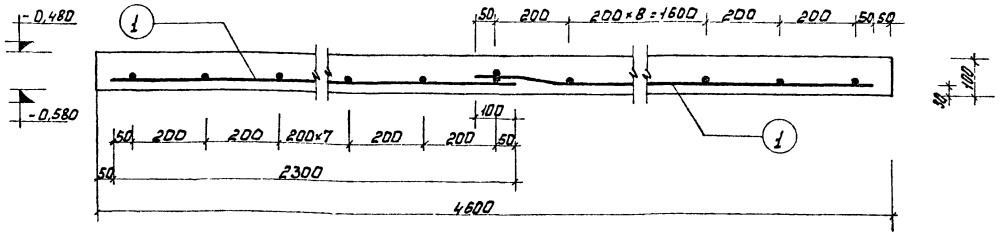

По 2-2

М 1:10

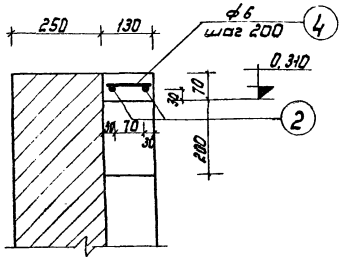

По 3-3

М 1:10

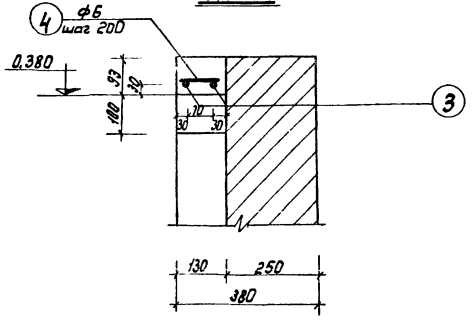

Спецификация арматуры.

Марка изделия	Эскиз стержня	№№ поз.	ф мм	Колич. шт.	Длина 1 поз. мм	Длина общ. м	Вес в кг 1 поз.	Вес в кг Общий
Плита поддона	Сетка 5-20	1	5	2	4500	9.00	16,5	33.00
Перемычки.	860	2	6	2	860	1,72	0,19	0,38
	460	3	6	2	460	0,92	0,10	0,20
	100	4	6	8	100	0,80	0,02	0,18
						Итого:		33,76

Примечания:

1. Плиту поддона и перемычки выполнять из бетона марки „200".
2. Плита поддона армируется сетками 5-20, шириной 2300 мм (ГОСТ 8478-66).
   Арматура сеток - стальная проволока класса В-I (ГОСТ 6727-53). В месте нахлёстки сетки сварить контактной сваркой.
3. Арматура перемычек - горячекатаная круглая гладкая из стали класса А-I (ГОСТ 5781-61).

Декоративные бассейны, бассейны для водных растений и рыб (аквариумы)	Бассейн для рыб (аквариум). Планы армирования плиты поддона и перемычек. Сечения по 1-1, 2-2 и 3-3, спецификация арматуры.	Типовой проект 320-24	Альбом I	Лист АС-19	1967г.

Ц. ИИП Градостроительства г. Москва

Рук. мастер. Ижевск. обл. Рук. гр. инж. Ижевский

Нач. сект. Ижевск. обл. Рук. гр. Ижевский

Инж. Ижевский

Инж. Ижевский

Инж

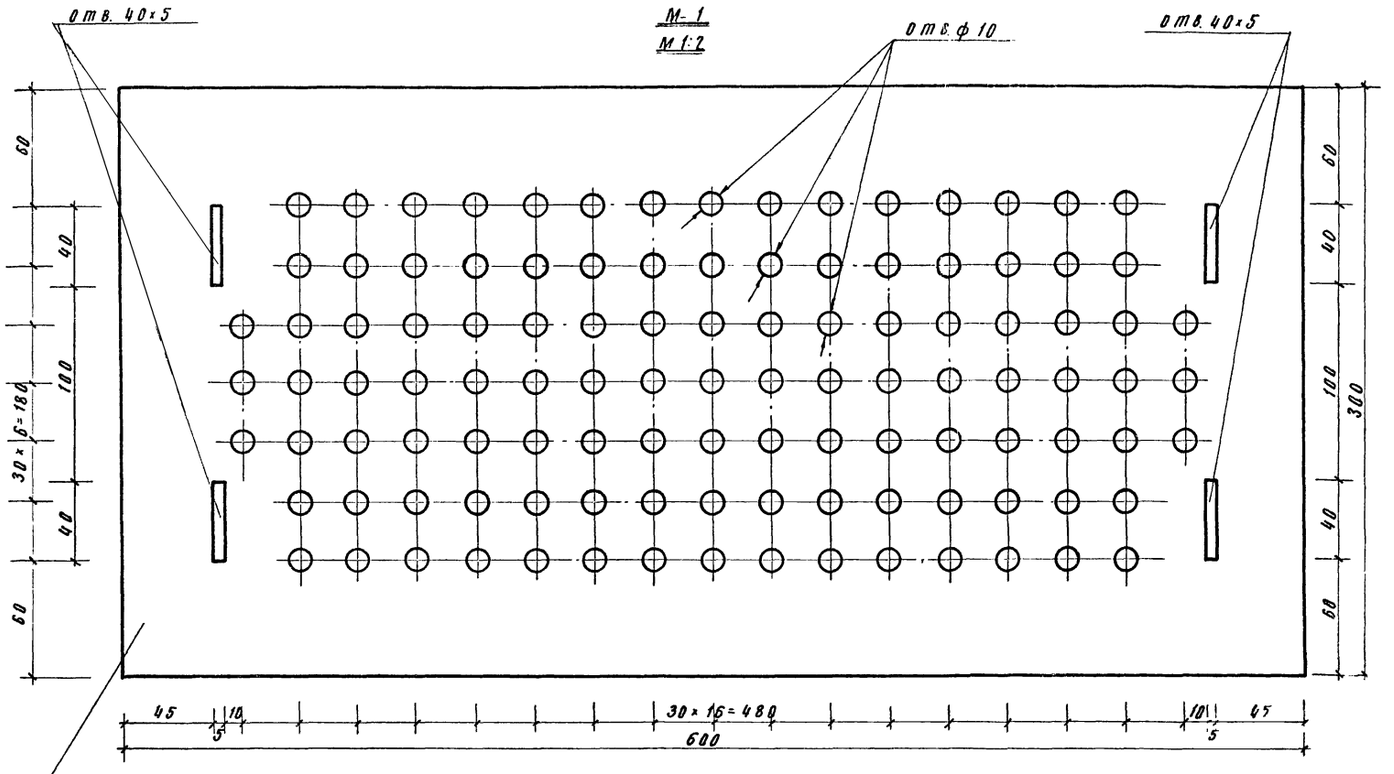

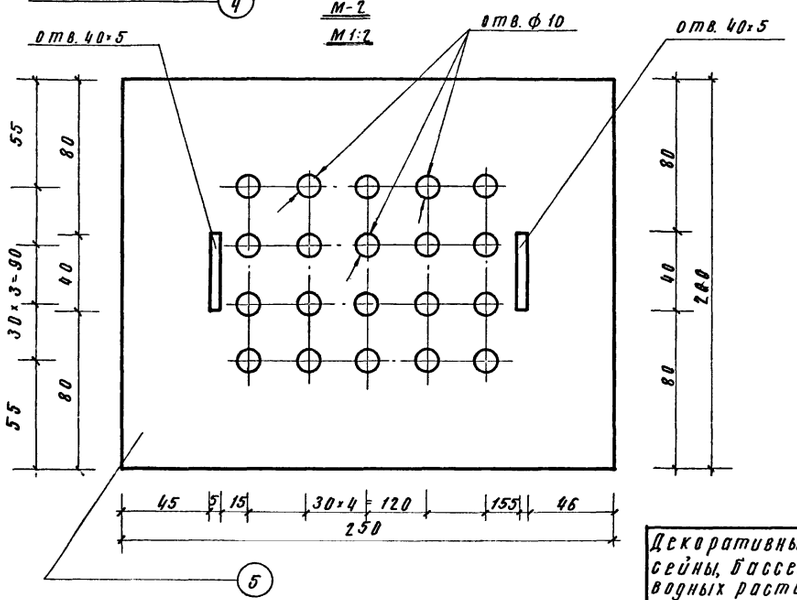

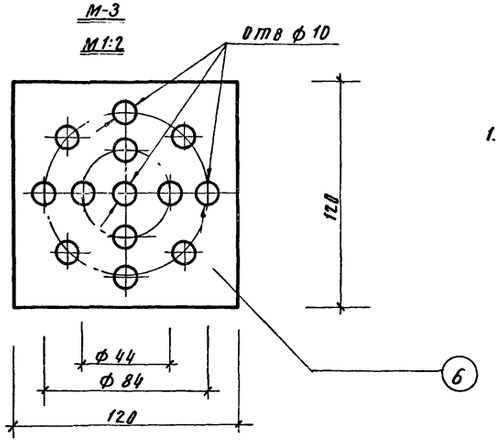

Спецификация металлических деталей.

марка изд.	NN поз.	сечение мм	длина 1 элем. мм.	к-во шт.	общая длина м	вес в кг 1 поз.	вес в кг 1 марки	ГОСТ.
М-1	4	-300×2	600	1	0.60	2.82	2.82	3680-57
М-2	5	-200×2	250	1	0.25	0.79	0.79	3680-57
М-3	6	-120×5	120	1	0.12	0.57	0.57	103-57
М-4	7	-400×1	1440	1	1.44	3.13	3.69	8075-56
	8	-30×3	200	4	0.80	0.56		3680-57
М-5	8	-30×3	200	2	0.40	0.28	1.28	3680-57
	9	-300×1	540	1	0.54	1.00		8075-56
М-6	10	L 25×16×3	520	1	0.52	0.47	0.47	8510-57

Примечания:

1. Конструкцию марок М-4, М-5, М-6, а также указания по их изготовлению см. на листе АС-21.

Декоративные бассейны, бассейны для водных растений и рыб (аквариумы)	Декоративный бассейн бассейн для рыб (аквариум). Металлические детали. Решетки М-1, М-2, М-3. Спецификация металлических деталей.	Типовой проект 320-24	Альбом I	Лист АС-20	1967г.

Зам. гл. инж. ин-та Ермаков
Рук. маст. Луцкий
Гл. арх. пр. Овчинников
Рук. гр. арх. Еремина
Рук. гр. инж. Кростошевский

Исполнит. Теличко
Копировал Иванова
Проверил Кростошевский

Согласовано:
Исполнит. Новосильцев

ЦНИИП
Градостроительство
г. Москва.

ЦНИИП градостроительства г. Москва
Рук. маст. Лучкин
Гл. арх. пр. Овчинников
Рук. гр. арх. Ермилина
Рук. гр. инж. Костюковский
Копировал
Проверил Костюковский
Составитель Обухова
Н. контр.
Гл. инж. проекта
Гл. спец. Новосибирск

М-4

М 1:5

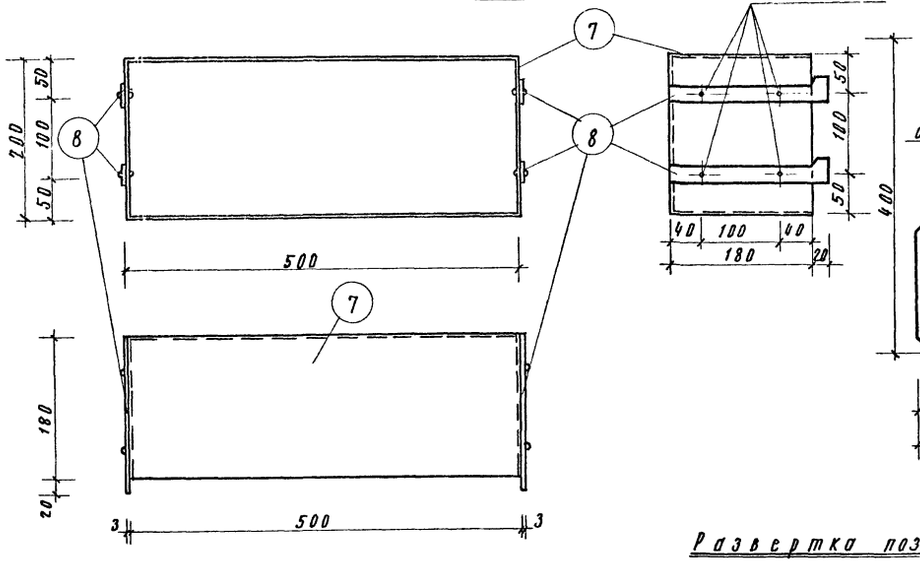

Развертка поз. 7

м 1:5

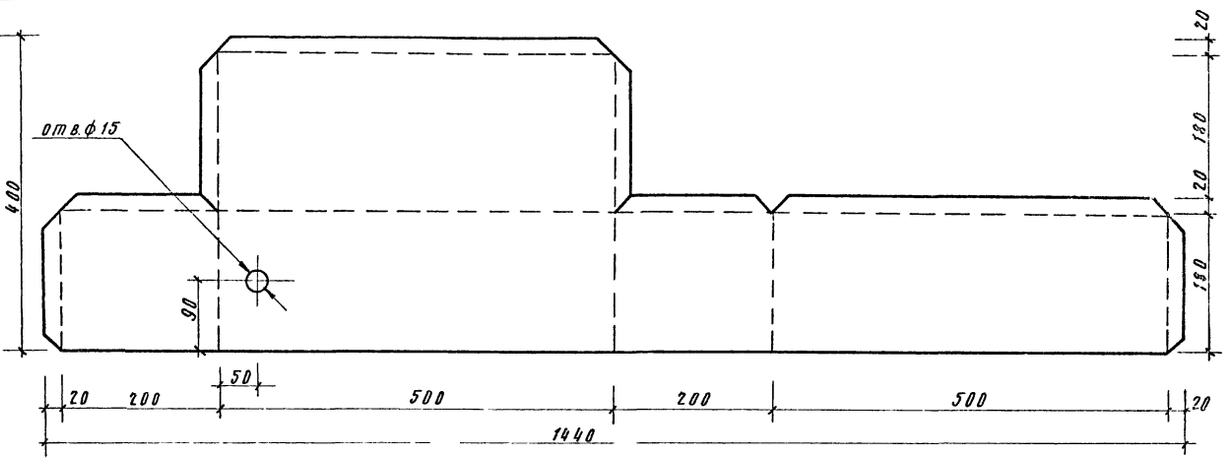

Развертка поз. 9

м 1:5

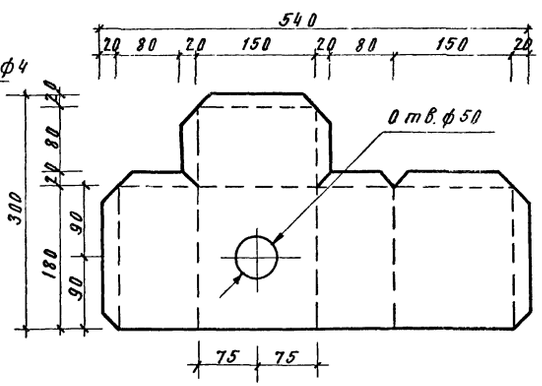

М-5

М 1:5

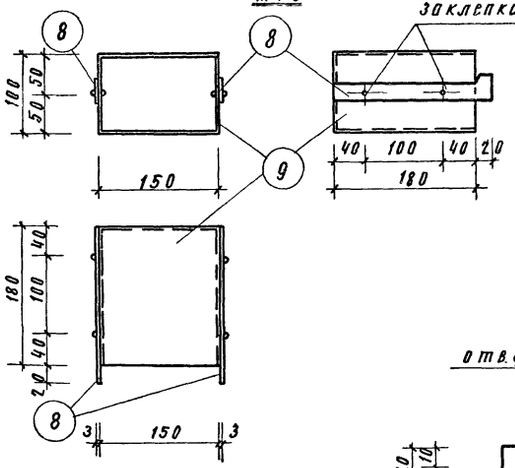

М-6

М 1:2

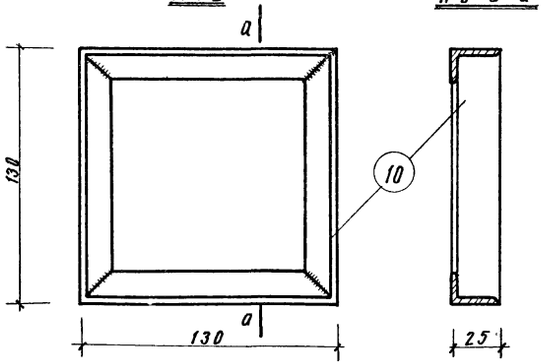

По а-а

Заготовка поз. 10

М 1:5

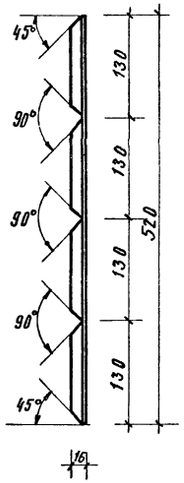

Поз. 8

М 1:2

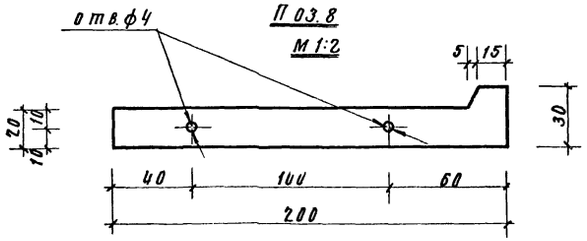

Примечания:

1. Места сгибов на развертках обозначены пунктиром
2. Сборку коробов м-4 и м-5 производить с помощью пайки
3. Рамку м-6 сварить электродом марки э-42, толщина шва $h_ш$ = 3мм.
4. Конструкцию решеток м-1, м-2, м-3 и спецификацию металлических деталей см. на листе АС-20.

Декоративные бассейны, бассейны для водных растений и рыб (аквариумы)	Бассейн для рыб (аквариум). Металлические детали, короба м-4 и м-5, рамка м-6. Развертка поз. 7 и 9. поз. 8	Типовой проект 320-24	Альбом I	Лист АС-21	1967г.

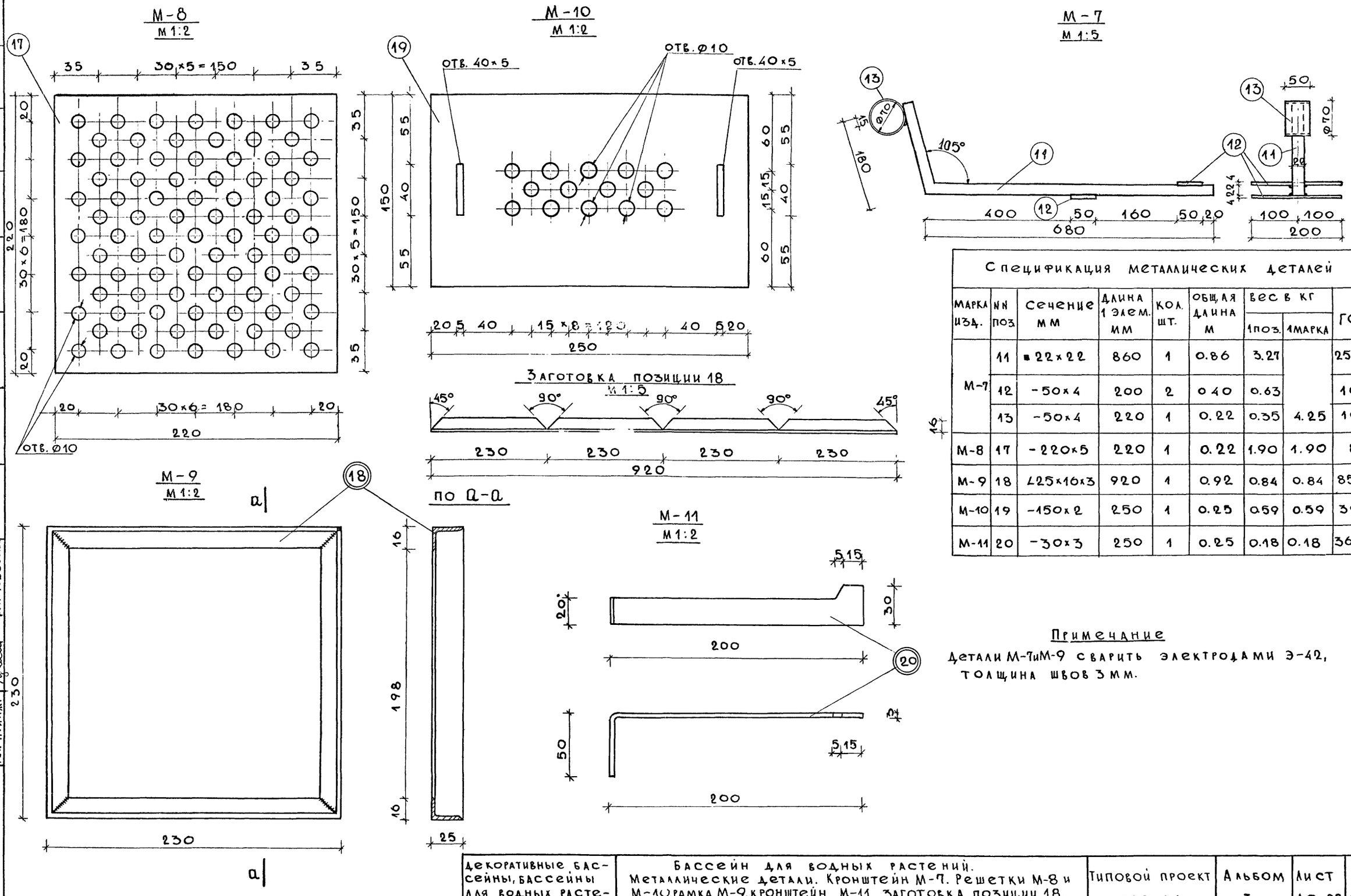

Спецификация металлических деталей

Марка изд.	NN поз.	Сечение мм	Длина 1 элем. мм	Кол. шт.	Общая длина м	Вес в кг 1 поз.	Вес в кг 1 марка	ГОСТ
М-7	11	■22×22	860	1	0.86	3.27		2591-57
	12	-50×4	200	2	0.40	0.63		103-57
	13	-50×4	220	1	0.22	0.35	4.25	103-57
М-8	17	-220×5	220	1	0.22	1.90	1.90	82-57
М-9	18	∠25×16×3	920	1	0.92	0.84	0.84	8510-57
М-10	19	-150×2	250	1	0.25	0.59	0.59	3680-57
М-11	20	-30×3	250	1	0.25	0.18	0.18	3680-57

Примечание

Детали М-7 и М-9 сварить электродами Э-42, толщина швов 3 мм.

Декоративные бассейны, бассейны для водных растений и рыб/аквариумы/	Бассейн для водных растений. Металлические детали. Кронштейн М-7. Решетки М-8 и М-10, рамка М-9, кронштейн М-11, заготовка позиции 18, спецификация металлических деталей.	Типовой проект 320-24	Альбом I	Лист АС-22	1967г.

ЦНИИП градостроительства г. Москва

Зам. гл. инж. ин. Ермаков; Рук. маст. Луцкий; Гл. арх. пр. Овчинников; Рук. гр. арх. Еремина; Рук. гр. инж. Крастошевский

Исполнит. Копировал Проверил

Теличко Рассолова Крастошевский

Согласовано Исполнит. Новосильцев

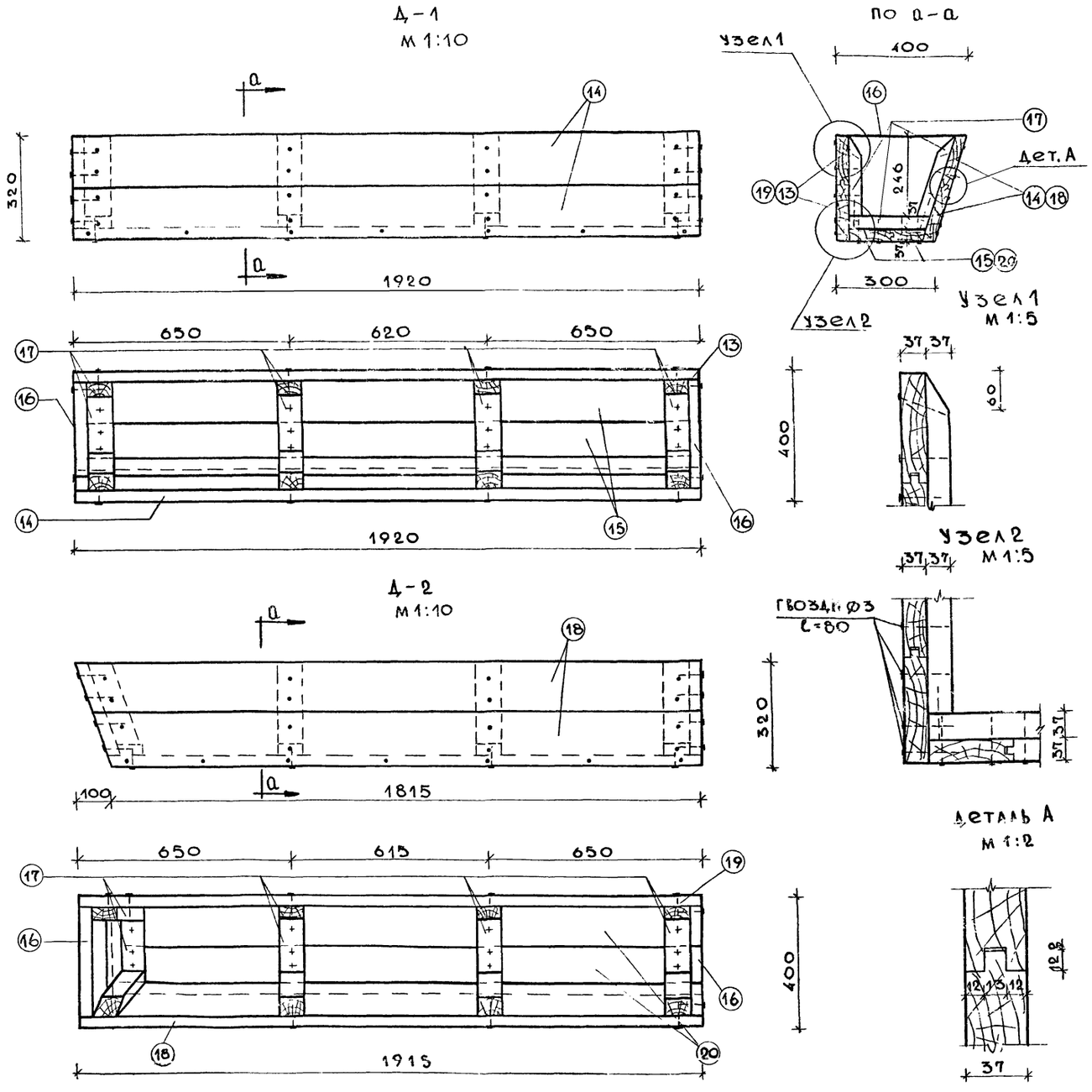

Спецификация деревянных деталей								
Марка издел.	N поз.	Сечение мм	Длина 1 элем. мм	Кол. шт.	Общая длина м	Объем древесины м³ 1 поз.	Объем древесины м³ 1 марка	ГОСТ
Д-1	13	166×37	1920	2	3.84	0.024		8486-66
	14	180×37	1920	2	3.84	0.026		
	15	125×37	1920	2	3.84	0.018		
	16	148×37	330	4	1.32	0.007		
	17	50×37	250	12	3.00	0.006	0.081	
Д-2	16	148×37	330	4	1.32	0.007		8486-66
	17	50×37	250	12	3.00	0.006		
	18	180×37	1915	2	3.83	0.026		
	19	166×37	1915	2	3.83	0.024		
	20	125×37	1830	2	3.66	0.017	0.08	

Примечания:

1. Материал цветочниц Д-1 и Д-2 — шпунтованные доски, строганные с одной стороны, из древесины хвойных пород с влажностью не более 25%
2. Все соединения выполнять с помощью строительных гвоздей Ø3, l=80 мм /ГОСТ 4028-63/
3. Цветочницы устанавливаются на металлических кронштейнах М-7 /см. лист АС-22/

Декоративный бассейн, бассейны для водных растений и рыб /аквариумы/	Декоративный бассейн. Деревянные детали. Конструкция цветочниц Д-1 и Д-2. Узлы 1 и 2, сечение по а-а, деталь А. Спецификация деревянных деталей.	Типовой проект 320-24	Альбом I	Лист АС-23	1967

ЦНИИП Градостроительства г. Москва

Зам. гл. инж. Ермаков; Рук. маст. Луцкий; Гл. арх. пр. Овчинников; Рук. гр. арх. Еремина; Рук. гр. инж. Крастошевский

Исполнит. Теличко; Проверил Крастошевский; Копировал Рассолова

Согласовано: Исполн. Новосильцев

9506-01 27

Д-3
м 1:5

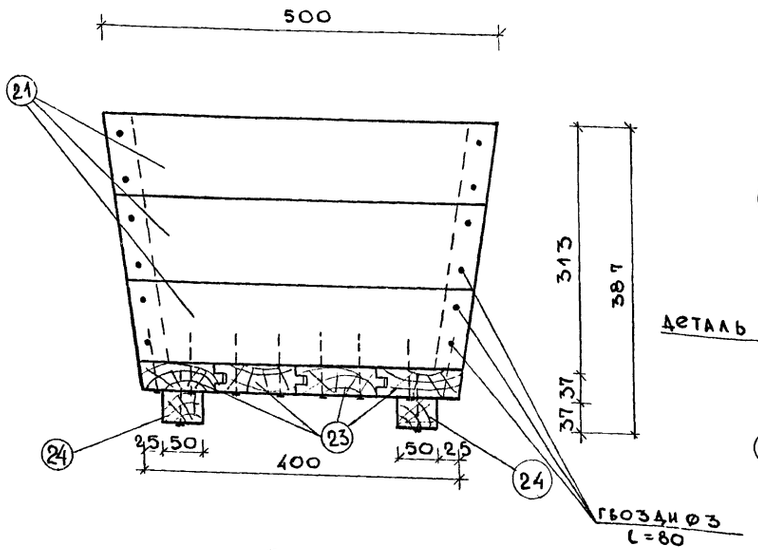

Д-4
м 1:5

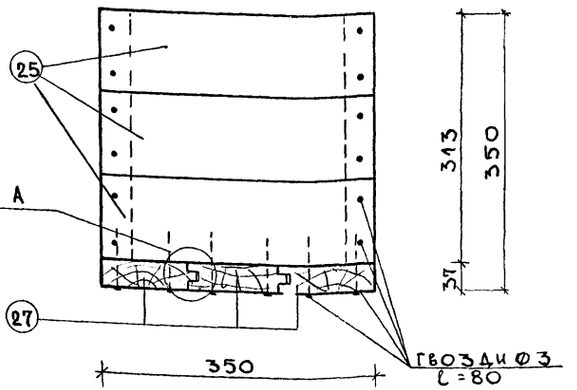

План

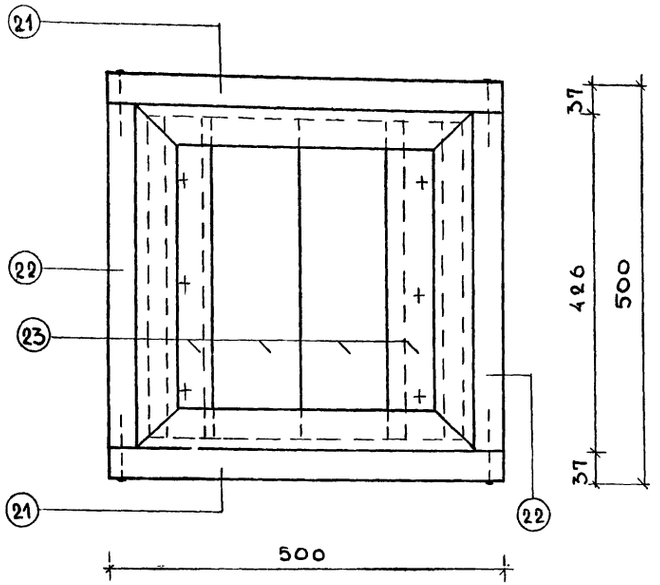

План

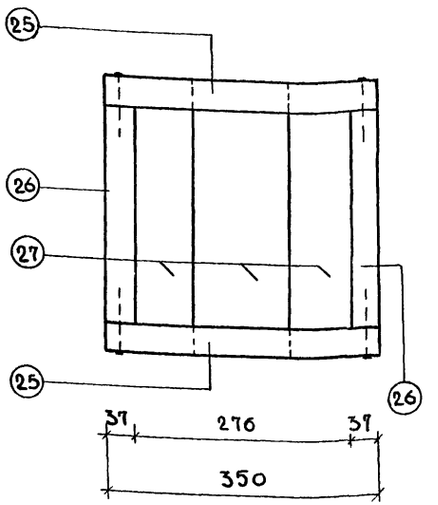

Деталь А
м 1:2

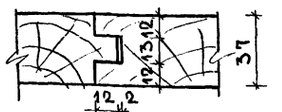

Спецификация деревянных деталей

Марка изд.	NN поз.	Сечение мм	Длина 1 элем. мм	Кол. шт.	Общая длина м	Объем древ. м³ 1 поз.	Объем древ. м³ 1 марки	ГОСТ
Д-3	21	112×37	500	6	3.80	0.013	0.033	8486-66
	22	112×37	426	6	2.56	0.011		
	23	112×37	411	4	1.65	0.007		
	24	50×37	400	2	0.80	0.002		
Д-4	25	112×37	350	6	2.10	0.009	0.021	8486-66
	26	112×37	276	6	1.66	0.007		
	27	125×37	350	3	1.05	0.005		

Примечания:

1. Ящики для водных растений Д-3 и Д-4 выполнять из строганных с одной стороны, шпунтованных досок из древесины хвойных пород с влажностью не более 25%
2. Все соединения выполняются на строительных гвоздях ф3, ℓ=80мм. ГОСТ 4028-63. Расход гвоздей на 1 ящик – 0,18кг.
3. План расстановки ящиков в бассейне см. лист АС-7

Декоративные бассейны, бассейны для водных растений и рыб/аквариумы/	Бассейн для водных растений. Деревянные детали. Конструкция ящиков для водных растений Д-3 и Д-4, деталь А, спецификация деревянных деталей.	Типовой проект 320-24	Альбом I	Лист АС-24	1967

План разводки трубопроводов

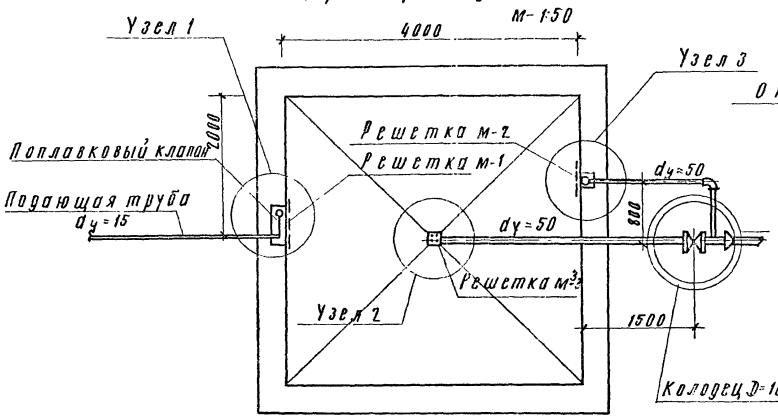

Узел 2

План

м1:2

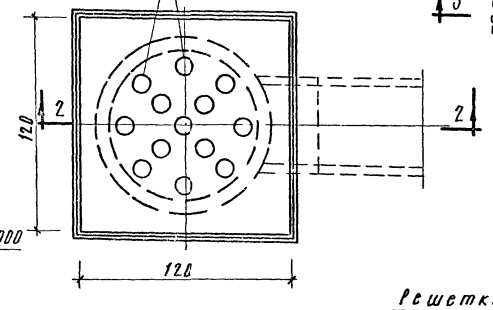

Узел 3

План по 4-4

м1:10

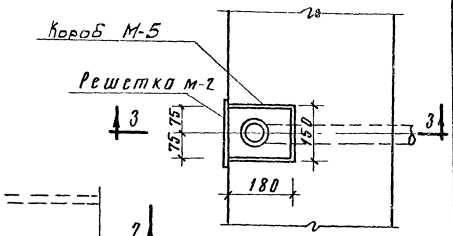

Спецификация

NN п/п	Наименование	dу или сеч. мм	Кол. шт	ГОСТ
1.	Трубы стальные водогазопроводные, t=3,0мм	50	1	3262-62
2.	——— " ——— t=2,0мм	15	1	3262-62
3.	Муфты из ковкого чугуна переходные	80×50	1	8957-59
4.	Угольники из ковкого чугуна	15	2	8946-59
5.	Контргайки стальные	50	1	8968-59
6.	—— " —— —— " ——	15	2	8968-59
7.	Прокладки резиновые	50	3	7338-65
8.	—— " —— —— " ——	15	1	7338-65
9.	Клапаны поплавковые	15	1	3311-60
10.	Фланцы приварные	150×3	2	1255-54
11.	Задвижки чугунные фланцевые	50	1	3026-62

Узел 1

План

м1:10

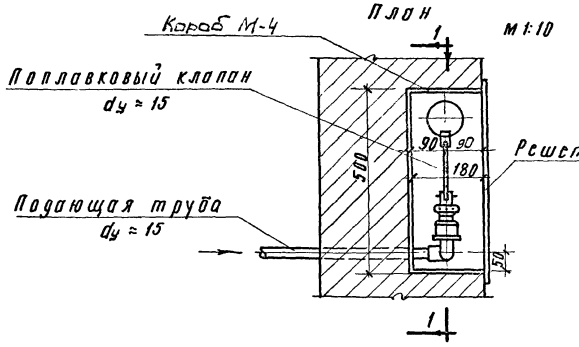

Разрез 2-2

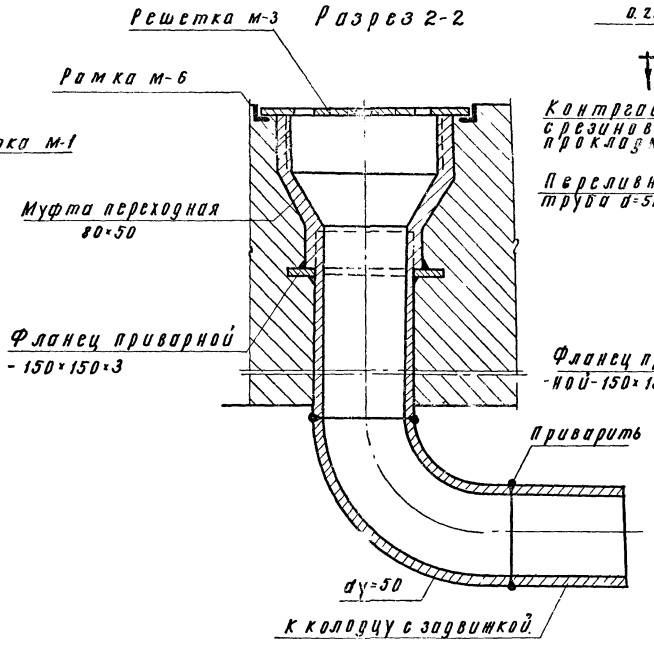

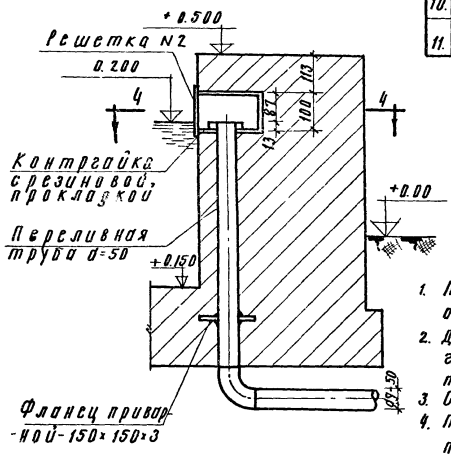

Разрез 3-3

Разрез 1-1

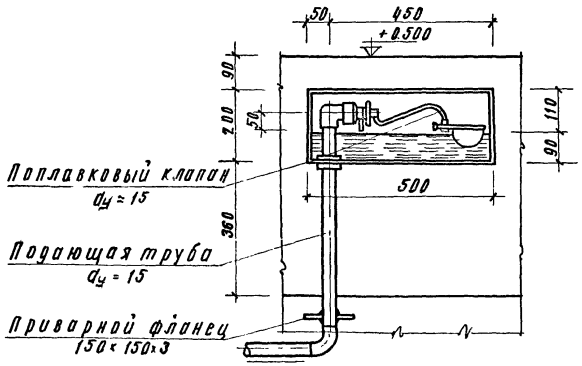

Примечания:

1. Трубы, закладываемые в бетон, очистить от коррозии и обезжирить.
2. До заделки в бетон трубы испытать гидравлическим давлением согласно техническим условиям.
3. Сварка труб и деталей - газовая.
4. Трубы горизонтальных направлений проложить с уклоном 0,02.
5. Вентиль на подающей трубе установить в колодце, в месте подключения к водопроводу.
6. Места подключения к водопроводу и место спуска воды из бассейна устанавливаются при привязке проекта.
7. Детали металлических коробов и решеток см. на листах АС-20, АС-24.

ЦНИИП Гражданстроительства г. Москва	Декоративные бассейны, бассейны для водных растений и рыб (аквариумы)	Декоративный бассейн. План разводки и детали трубопроводов. Разрезы 1-1, 2-2, 3-3, узлы 1, 2, 3; спецификация	Типовой проект 320-24	Альбом I	Лист ВК-1	1967г.

Гл. инж. Ермаков; Рук. мастер. Лукин; Гл. арх. пр-та Авчинников; Нач. отд. инж. Стриж; Исполнитель Новосельцев

Проверил Колиров; Рук. гр. арх. Асеева; Рук. гр. инж. Новик; Исполнит. Шнайдер

Гл. инж. Еремина; Гл. арх. Кристинский; Нач. отд. Телички

9506-01 29

План разводки трубопроводов

м 1:50

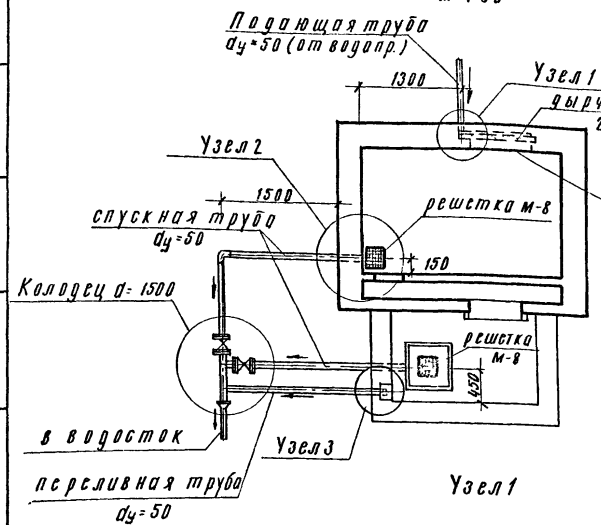

Узел 1

План по 2-2

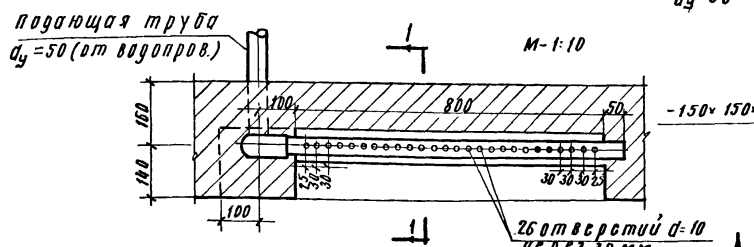

Разрез 1-1

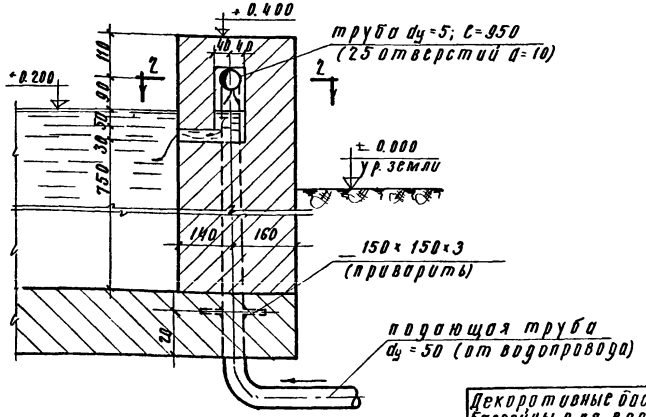

Узел 2

План по 4-4

м-1:10

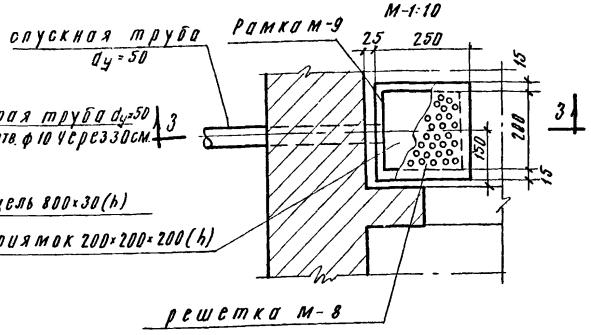

Разрез 3-3

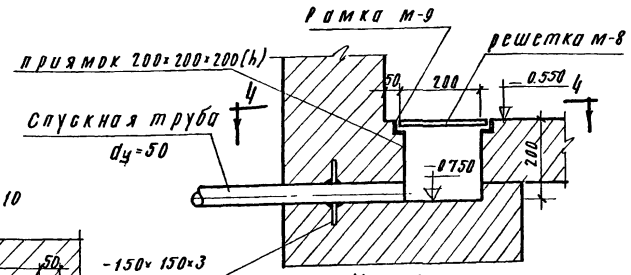

Узел 3

План по 6-6

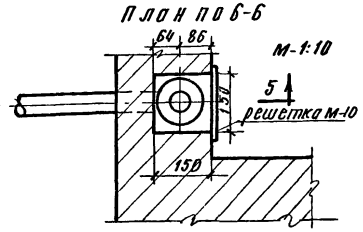

Разрез 5-5

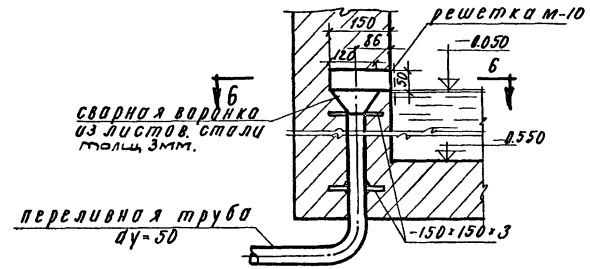

Спецификация

№№ п/п	Наименование	dу или сеч. мм	Ед. изм.	Кол-во	Гост примечан.
1	Трубы стальные водогазопровод	50	п.м.	11.50	3262-62
2	Угольники ковкого чугунна	50	шт.	1	8946-59
3	Задвижки чугунных фланцев.	50	—"—	2	30ч 6бр.
4	Воронки сварные из лист. стали	150×50	—"—	1	
5	Фланцы стальные приварные	50	—"—	4	12.55-54
6	Труба стальная с отверстиями				
	в один ряд (26 отв. d=10 через 30 мм)	50	п м	0.90	
7	Люки чугунные с крышками.	700	шт	1	36.34-61

Примечания:

1. На подающей трубе, в точке присоединения к водопроводу (в колодце) установить задвижку и тройник с пробкой для опорожнения подающей трубы (при ремонте).
2. Стальные трубы, укладываемые в грунт, покрыть битумной антикоррозийной изоляцией.
3. Трубы, заделываемые в бетон, предварительно очистить от коррозии и обезжирить. До заделки в бетон трубы испытать гидравлическим давлением согласно техническим условиям.
4. Сварка стыков труб – газовая.
5. Спуск воды из бассейна производится в водосток. При спуске в канализационную сеть необходимо обеспечить неподтопляемость бассейна при засорах в канализационных трубах. Кроме того, необходимо устройство гидравлического затвора (в колодце) на участке между бассейном и точкой присоединения к канализации.
6. Детали металлических рамок и решеток см. на листе АС-22.

Декоративные бассейны. бассейны для водных растений и рыб. (аквариумы)	бассейны для водных растений План разводки и детали трубопроводов. Узлы 1, 2 и 3, разрезы 1-1, 3-3 и 5-5, Спецификация	типовой проект 320-24	Альбом I	Лист ВК-2	1967г.

ЦНИИП Градостроительства г. Москвы

Зам. гл. инж. Рук. мастер. Гл. арх. пр-та Нач. отд. и Исполнит.

Ермаков, Чукин, Звягинцев, Стирис, Колесников

Проверил Копылов

Красовицкий Воронина

Гл. арх. арх. Рук. гр. инж. Исполнит.

Еремина Кристовский Телячко

Согласовано:

План разводки трубопроводов
м 1:50

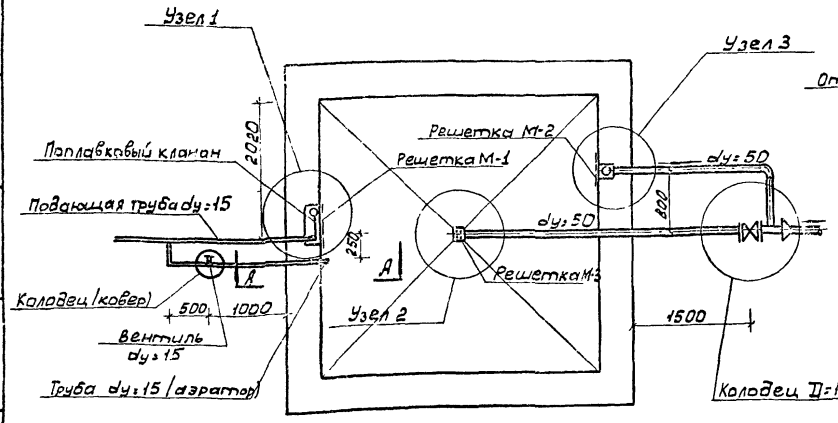

Узел 2
План
м 1:2

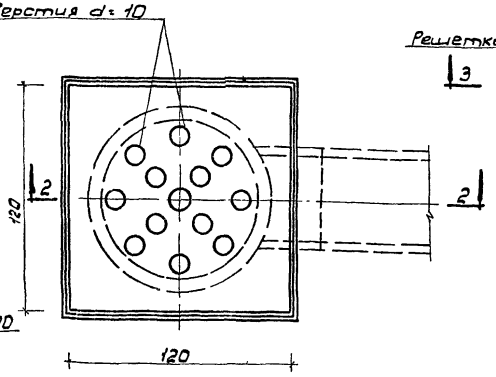

Узел 3
План по 4-4
м 1:10

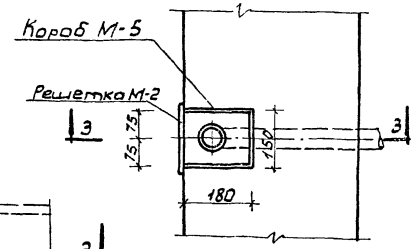

Разрез 3-3

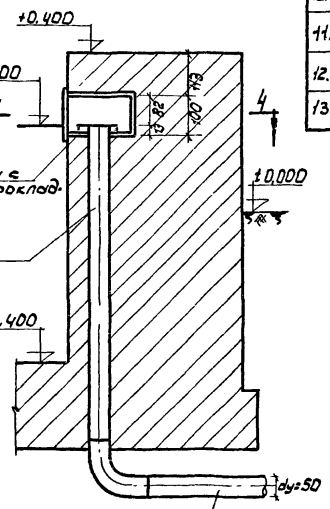

Спецификация.

NN п/п	Наименование	dy или сечение мм	кол. шт.	ГОСТ
1.	Трубы стальные ℓ=8,5м водогазопроводные	50	1	3262-62
2.	——"—— ℓ=6,0м	15	1	3262-62
3.	Муфты из ковкого чугуна переходные	-80×50	1	8957-59
4.	Угольники из ковкого чугуна	15	2	8946-59
5.	Контргайки стальные	50	1	8968-59
6.	——"——	15	2	8968-59
7.	Прокладки резиновые	50	3	7338-65
8.	——"—— ——"——	15	1	7338-65
9	Клапаны поплавковые	15	1	331Н-60
10.	Фланцы приварные	-150×3	2	1255-54
11.	Задвижки чугунные фланцевые	50	1	3026 Бр.
12.	Тройники из ковкого чугуна	15×15	1	8948-59
13.	Вентили запорные	15	1	15кч18р

Узел 1
План
м 1:10

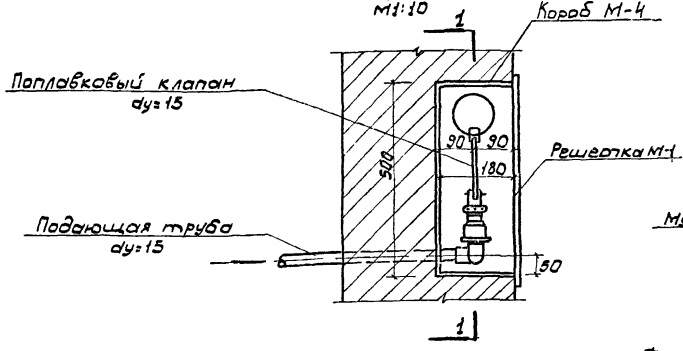

Разрез 2-2

Разрез 1-1

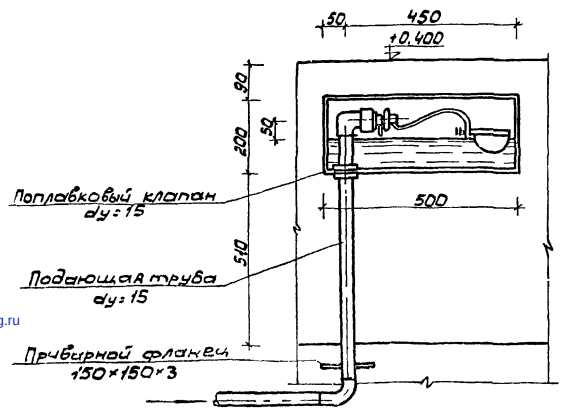

Разрез А-А
м 1:50

Примечания:

1. Трубы, закладываемые в бетон, очистить от коррозии и обезжирить.
2. До заделки в бетон трубы испытать гидравлическим давлением согласно техническим условиям.
3. Сварка труб и деталей-газовая.
4. Трубы горизонтальных направлений проложить с уклоном.
5. Вентиль на подающую трубу установить в колодце в месте подключения к водопроводу.
6. Места подключений к водопроводу и место спуска воды из бассейна устанавливаются при привязке проекта.
7. Детали металлических коробов и решеток см. на листах АС- и АС-

Декоративные бассейны, бассейны для водных растений и рыб (аквариумы)

Бассейн для рыб (аквариум)
План разводки и детали трубопроводов.
Разрезы 1-1, 2-2, 3-3, А-А. Узлы 1, 2, 3.

Типовой проект	Альбом	Лист	
320-24	I	ВК-3	1967г.

gost.e-ecolog.ru