ТИПОВОЙ ПРОЕКТ
320-3

СТОЯНКИ АВТОМОБИЛЕЙ, МОТОЦИКЛОВ И ВЕЛОСИПЕДОВ ЛИЧНОГО ТРАНСПОРТА НА 100, 200 и 300 ЕДИНИЦ

/ДОЛГОСРОЧНОЕ ХРАНЕНИЕ/

Альбом I

8030-01

gost.e-ecolog.ru

Москва 1965 г.

ТИПОВОЙ ПРОЕКТ
320-3

СТОЯНКИ АВТОМОБИЛЕЙ, МОТОЦИКЛОВ И ВЕЛОСИПЕДОВ ЛИЧНОГО ТРАНСПОРТА НА 100, 200 и 300 ЕДИНИЦ

/Долгосрочное хранение/

Альбом I

Состав проекта:

Альбом I Общестроительная, санитарно-техническая и электротехническая части.
Альбом II Сметы.

РАЗРАБОТАН
Государственным проектным институтом
Гипроавтотранс-Воронежское отделение

ВВЕДЕН В ДЕЙСТВИЕ
Приказом по институту Гипроавтотранс
от 17 июля 1965г. № 100

Центральный институт типовых проектов
Москва 1965 год.

Объект 2850
Марка-лист 1
Инв. N

СОДЕРЖАНИЕ АЛЬБОМА

Наименование чертежей	NN листов и шифр	NN страниц альбома
Титульный лист		1
Содержание альбома	1	2
Заглавный лист	2	3
Пояснительная записка	3-5	4-6
I. Генеральный план		
Генеральный план стоянки на 100 автомобилей	ГП-1	7
Генеральный план стоянки на 200 автомобилей	ГП-2	8
Генеральный план стоянки на 300 автомобилей	ГП-3	9
Конструкции дорожной одежды	ГП-4	10
Геометрические параметры расстановки автомобилей под углами 90°, 60°, 45°. Разметка покрытия	ГП-5	11
II. Архитектурно-строительные чертежи		
Павильон-клиентская		
Фасады, план по а-а, план фундаментов. Разрез I-I.	АС-1	12
Монтажный план балок покрытия. Узлы NN 1-4	АС-2	13
Монтажный план балок пола. Узлы NN 5-9	АС-3	14
Лестница Л-1	АС-4	15
Балки МБ-1 ÷ МБ-10; МК-1, МК-1а		
Стойка С-1. Поз. 13-16, 20-22	АС-5	16
Узлы NN 10-17	АС-6	17
Монтажный план металлических каркасов стен.		
Каркасы К-1, К-2, К-3 Узлы NN 18-22	АС-7	18
Узлы NN 23-33	АС-8	19
Узлы NN 34-43	АС-9	20
Дверь Д-1. Форточка Ф-1. Узлы NN 44, 45, 46	АС-10	21
План и элементы перегородок	АС-11	22
Решетчатая перегородка Дверь Д-2		
Спецификация.	АС-12	23
Рабочий стол дежурного	АС-13	24
Световая реклама (1 вариант)	АС-14	25
Световая реклама (2 вариант)	АС-15	26
Спецификация металла на марку. Выборка марок	АС-16	27
Выборка металла по профилям. Спецификации пиломатериалов, отделочных и кровельных материалов, стекла, столярных изделий	АС-17	28
Навес для велосипедов, мотоциклов и постов обслуживания.		
Планы, фасад секции навеса		
Разрезы 1-1, 2-2, 3-3	АС-18	29
План фундаментов, монтажная схема покрытия навесов стоянок на 100, 200 и 300 автомобилей. Фундамент БФ-1 и спецификация	АС-19	30
Ферма Ф-1 Детали	АС-20	31
Металлические прогоны МБ-1, МБ-2, МБ-3, МБ-4. Узлы	АС-21	32
Схемы размещения велосипедов и мотоциклов в секции навеса	АС-22	33
Осмотровая канава. План. Разрезы. Детали. Спецификация	АС-23	34
Велостоянки.		
Схемы расстановок велосипедов. Велостоянки с применением бетонных и металлических велодержателей	АС-24	35
Грязеотстойник с бензиномаслоуловителем.		
План Разрез 1-1. План покрытия. Раскладка блоков Лоток Л-1. Щелевая перегородка		
Спецификация	АС-25	36
III. Чертежи по водопроводу и канализации		
Стоянка на 100 автомобилей		
Генплан с сетями водопровода, фекальной и дождевой канализации. Деталировка водопровода	ВК-1	37
Стоянка на 100 автомобилей.		
Продольные профили производственно-фекальной и дождевой канализации. Спецификация	ВК-2	38
Стоянка на 200 автомобилей.		
Генплан с сетями водопровода, фекальной и дождевой канализации Деталировка водопровода.	ВК-3	39
Стоянка на 200 автомобилей.		
Продольные профили производственно-фекальной и дождевой канализации. Спецификация	ВК-4	40
Стоянка на 300 автомобилей.		
Генплан с сетями водопровода, фекальной и дождевой канализации. Деталировка водопровода	ВК-5	41
Стоянка на 300 автомобилей.		
Профили производственно-фекальной и дождевой канализации. Спецификация	ВК-6	42
Павильон-клиентская.		
Водопровод, канализация и вентиляция.		
План, разрез, схемы. Спецификация.	ВК-7	43
Навес для велосипедов, мотоциклов и постов обслуживания.		
Стоянка на 100 автомобилей. Водопровод, канализация. План, разрез, схема водоснабжения. Спецификация.	ВК-8	44
Стоянка на 200 автомобилей.		
Водопровод, канализация. План, разрез, схема водоснабжения. Спецификация.	ВК-9	45
Стоянка на 300 автомобилей. Водопровод канализация. План, разрез, схема. Спецификация.	ВК-10	46
Грязеотстойник с бензиномаслоуловителем.		
Технологическая часть План, разрезы, расчет грязеотстойника Спецификация.	ВК-11	47
Цилиндр и колпак Детали крепления и узлы	ВК-12	48
Бидон для бензина. Узлы, детали. Патрубок бензиномаслоуловителя. Спецификации	ВК-13	49
Детали водопровода и канализации. Установка наружного поливочного крана в колодце (ковере). Флюгарка. Общий вид. Детали	ВК-14	50
IV. Чертежи по электрооборудованию и электрослаботочному устройству.		
Стоянка на 100 автомобилей. Наружное электроосвещение и наружные слаботочные сети	ЭН-1	51
Стоянка на 200 автомобилей. Наружное электроосвещение и наружные слаботочные сети	ЭН-2	52
Стоянка на 300 автомобилей. Наружное электроосвещение и наружные слаботочные сети	ЭН-3	53
Павильон-клиентская.		
Электроосвещение и слаботочные устройства	ЭН-4	54
Электроотопление	ЭН-5	55
Навес для велосипедов, мотоциклов и постов обслуживания.		
Навесы стоянок на 100, 200, 300 автомобилей. Электроосвещение. Планы.	ЭН-6	56
Кронштейн светильника ПВЛ-1	ЭН-7	57

Дата выпуска: ноябрь 1964 г.

Гл. инж. отделения Долгополов
Гл. инж. проекта Коростелев
Нач. стр. отдела Махова
Автор проекта Ермолаев

Ст. инженер Малышева

Минавтошоссдор РСФСР
ГИПРОАВТОТРАНС
г. Воронеж

Стоянки автомобилей, мотоциклов и велосипедов личного транспорта на 100, 200 и 300 единиц

Общепроектные данные.

Содержание альбома.

Типовой проект 320-3
Марка-лист 1

8030-01 3

Объект 2850

Марка-лист 2

Инв. №

ЗАГЛАВНЫЙ ЛИСТ

Общие данные.

Типовой проект стоянок автомобилей, мотоциклов и велосипедов личного транспорта на 100, 200 и 300 единиц разработан Воронежским отделением государственного проектного института „Гипроавтотранс" Министерства автомобильного транспорта и шоссейных дорог РСФСР на основании задания на проектирование № 147, утвержденного Управлением по строительству общественных зданий и сооружений госкомитета по гражданскому строительству и архитектуре при Госстрое РСФСР от 15 июня 1964 года.

Типовой проект утвержден Государственным комитетом Совета Министров РСФСР по делам строительства (приказ № 39 от 22 мая 1965 г).

Проект согласован Главным санитарно-эпидемиологическим Управлением Министерства здравоохранения РСФСР (заключение № 0715-261 от 10 декабря 1964 года), Управлением пожарной охраны, Министерства охраны общественного порядка РСФСР (14 декабря 1964 года).

Стоянки предназначаются для оказания населению платных услуг по хранению автомобилей, мотоциклов и велосипедов личного пользования и запроектированы в следующем составе павильон-клиентская, навес для велосипедов, мотоциклов и постов обслуживания и открытая стоянка автомобилей.

Технологический расчет стоянок произведен на автомобиль марки „Волга".

Водоснабжение, канализация, электроснабжение, телефонизация и радиофикация стоянок предусматриваются от местных городских сетей. Отопление павильонов осуществляется электронагревательными приборами.

Типовой проект разработан для районов со следующими природными условиями:

расчетная зимняя температура -20°, -30°;

скоростной напор ветра для I, II и III географического района СССР;

нормативная снеговая нагрузка-70, 100 кг/м²;

грунты непучинистые, сухие с нормативным давлением на грунт основания 2 кг/см²

сейсмичность - не более 6 баллов.

Технико-экономические показатели.

№ № п/п	Наименования показателей	Ед. изм.	Количество					
			Стоянка на 100 автомоб.		Стоянка на 200 автомоб.		Стоянка на 300 автомоб.	
			Всего	на 1 авто.	Всего	на 1 авто	Всего	на 1 авто
1	Площадь участка	га	0.31	0.0031	0.57	0.0028	0.90	0.003
2	Площадь застройки	м²	1343	1.34	197.39	0.98	260.45	0.86
3	Процент использования участка	%	85.8		91.5		91.2	
4	Площадь дорожных покрытий							
	а) проездов и стоянок	м²	2182	21.82	4430	22.15	7286	24.28
	б) тротуаров	м²	24		24		16	
5	Количество мотоциклов	шт.	4		8		12	
6	Количества велосипедов	шт	9		18		27	
7	Количество постов осмотра	шт	1		2		3	
8	Количество моечных постов	шт	1		1		1	
9	Установленная мощность							
	токоприемников	кВт	35.54		96.6		37.66	
	а) силовых потребителей	кВт	32.0		32.0		32.0	
	б) освещения	кВт	3.54		4.60		6.66	
10	Потребная мощность	кВт	28.94		29.9		30.9	
11	Суточный расход воды	м³	8.31		15.55		22.97	
12	Суточный расход хоз.-фек. вод	м³	0.05		0.05		0.075	
13	Сметная стоимость стр-ва	тыс. руб.	21.310	0.021	33.056	0.017	47.380	0.016
	Основные сооружения.							
	Павильон-клиентская.							
14	Площадь застройки	м²	23		23		23	
15	Полезная площадь	м²	19.5		19.5		19.5	
16	Строительный объем	м³	77		77		77	
	Навес для велосипедов, мотоциклов и постов обслуживания							
17.	Площадь застройки	м²	98.9		161.8		224.8	

Минавтотрансдор РСФСР ГИПРОАВТОТРАНС г. Воронеж.	Общепроектные данные	Типовой проект 320-3
Стоянки автомобилей, мотоциклов и велосипедов личного транспорта на 100, 200 и 300 единиц	Заглавный лист.	Марка-лист 2

ПОЯСНИТЕЛЬНАЯ ЗАПИСКА

I. Технологическая часть.

Стоянки предназначаются для организованного хранения автомобилей, мотоциклов и велосипедов на специально выделенных участках. На стоянках владельцу предоставляется возможность производить индивидуальный осмотр и мойку автомобиля.

Для этой цели на участке запроектированы посты осмотра и мойки автомобиля, которые расположены под навесом. Посты осмотра предназначены для периодического осмотра автомобилей и устранения мелких неисправностей. Посты осмотра оборудованы универсальными осмотровыми канавами.

Пост мойки предназначен для обмыва кузова автомобиля и оборудован щеткой для ручной мойки автомобилей, модель ГАРО - 166, работающей от водопроводной сети.

На стоянке на 100 автомобилей предусмотрены - 1 пост осмотра и 1 пост мойки.

На стоянке на 200 автомобилей - 2 поста осмотра и 1 пост мойки.

На стоянке на 300 автомобилей - 3 поста осмотра и 1 пост мойки.

Правила пользования стоянкой.

Оформление документов. Заполняется карточка с указанием фамилии, имени и отчества клиента, его адреса, марки и номера автомобиля и номера машино-места. На имя клиента выдается пропуск.

Въезд. При въезде автомобиля клиенту вручается пропуск. Дежурный производит осмотр автомобиля. При отсутствии дефектов клиент ставит автомобиль на свое место. При обнаружении дефекта дежурный выписывает дефектный талон, где указывается характер повреждения. Этот талон прикладывается к карточке клиента. При устранении дефекта талон аннулируется.

Выезд. При выезде клиент отдает пропуск дежурному. Дежурный сверяет номер автомобиля с номером, указанным в пропуске, после чего автомобиль выезжает за пределы стоянки.

Спецификация технологического оборудования для стоянок на 100, 200 и 300 автомобилей.

№№ п/п	Наименование оборудования	Модель или тип	Краткая техническая характеристика	Завод изготовитель	Кол-во	Мощность единицы оборудования	Примечания
1	2	3	4	5	6	7	8
1	Щетка для ручной мойки автомобилей	ГАРО 166	шланг $\ell = 4$м	Московская мастерская ГАРО	1	–	–

II. Генеральный план.

Генеральные планы стоянок решены в соответствии с нормами проектирования СНиП II Д-6-62 и СНиП II Д-9-62.

Участки строительства стоянок на 100, 200 и 300 автомобилей условно приняты прямоугольной формы с размерами 36 × 85 м; 62 × 92 м и 62 × 145 м соответственно. В основу решения генеральных планов положены требования наиболее рационального использования площади, четкой схемы движения автомобилей на стоянке, непересекаемости основных потоков и независимого въезда и выезда автомобиля с места стоянки.

На участках стоянок на 100, 200 и 300 автомобилей запроектированы:

1. Павильон - клиентская.
2. Навес для велосипедов, мотоциклов и постов обслуживания.
3. Грязестойлик с бензомаслоуловителем.
4. Открытые стоянки на 100, 200 и 300 автомобилей соответственно.

Стоянки автомобилей имеют асфальто-бетонное покрытие и окаймлены лентой травяного газона. По границе участка устраивается ограда из сталь-ной сетки высотой 1,2 м по серии АЭ-01-07 промстройпроект.

III. Архитектурно-строительная часть.

Павильон - клиентская решен в простых архитектурных формах, с большими поверхностями остекления, по всему периметру

Фундаменты - сборные бетонные блоки по серии ИИ-03-02. Альбом 1-64.

Цоколь - кладка из красного кирпича с расшивкой швов.

Стены - многослойные с каркасом из угловой стали (ГОСТ 8509-57 и 8510-57). Снаружи стены облицовываются асбестоцементными плоскими плитами марки „П" (ГОСТ 929-59). С внутренней стороны стены санузла и помещения для установки водоподогревателя облицовываются теми же плитами, что и снаружи, а стены клиентской - полутвердыми древесно-волокнистыми отделочными плитами (ГОСТ 4598-60) с покрытием их бесцветным лаком.

Утеплитель стен - древесно-волокнистые изоляционные плиты (ГОСТ 4598-60).

Стойки - металлические трубы (ГОСТ 1753-53).

Покрытие - совмещенного типа. По деревянным балкам устраивается двойной настил из досок, снизу - одинарный с облицовкой древесно-волокнистыми отделочными плитами, покрытыми бесцветным лаком.

Полы в помещении клиентской - из линолеума (ГОСТ 7251-54) по деревянному настилу, в санузле и в помещении для установки электроводонагревателя - из керамической плитки (ГОСТ 6140-52).

Минавтошоссор РСФСР ГИПРОАВТОТРАНС г. Воронеж.	Общеплощадочные данные.		
Стоянки автомобилей, мотоциклов и велосипедов личного транспорта на 100, 200 и 300 единиц	Пояснительная записка.	Типовой проект	320-3
		Марка-лист	3

Кровля – рулонная многослойная.

Все металлические элементы окрашиваются черным лаком Ч-2 (ГОСТ 2347-43).

Навес.

Фундаменты – сборные бетонные.

Стойки – металлические трубы (ГОСТ 1753-53).

Фермы – металлические из труб (ГОСТ 1753-53) с верхним поясом из уголков (ГОСТ 8510-57).

Прогоны – швеллеры (ГОСТ 8240-56).

Кровля – волнистые асбестоцементные листы усиленного профиля (ГОСТ 8423-57).

Пол – асфальтобетонный.

Смотровые канавы – кирпичные с облицовкой стен и полов керамическими плитками светлых тонов.

Все металлические элементы навеса окрашиваются черным лаком Ч-2 (ГОСТ 2347-43).

IV. ВОДОСНАБЖЕНИЕ, ФЕКАЛЬНАЯ И ДОЖДЕВАЯ КАНАЛИЗАЦИЯ.

1. Общие положения.

Водоснабжение, фекальная и дождевая канализации стоянок разработаны с учетом использования городских сетей. В тех случаях, когда в районе строительства стоянок отсутствуют городские сети водопровода и канализации, водоснабжение и канализация стоянок решаются в зависимости от местных условий.

Условия подключения к городским сетям должны быть получены от организаций, в ведении которых они находятся, а также согласованы с местными органами санитарной и пожарной инспекций.

Проект разработан на основании СНиП II-Д.9-62, II-Г 6-62 и II-Г. 3-62.

2. Водоснабжение.

Источником водоснабжения стоянок принимается городской закольцованный водопровод. Для подачи воды из городского водопровода на территорию стоянок запроектирован 1 ввод. На вводе устанавливается водомер.

Наружное пожаротушение осуществляется из пожарных гидрантов, устанавливаемых в колодцах на сети водопровода.

Наружная сеть водопровода выполняется из чугунных труб.

Глубина укладки труб принимается равной глубине заложения сетей городского водопровода.

Колодцы на сети водопровода приняты по типовому проекту № 4-18-628/62.

Внутренняя сеть водопровода в павильоне-клиентской проектируется из стальных водогазопроводных труб.

Внутреннее пожаротушение предусматривается ручным огнетушителем.

Потребный напор на вводе водопровода должен быть не менее 12.0 м.

Расчетный расход воды по стоянкам приведен в таблице № 1.

Таблица № 1.

NN п/п	Вид водопотребления	Расход воды: суточный, м³			часовой, м³			секундный обычный, л			секундный при пожаре, л		
		100	200	300	100	200	300	100	200	300	100	200	300
1.	хоз.-питьевое водоснабжение	0.05	0.05	0.075	0.006	0.006	0.01	0.17	0.17	0.17	0.17	0.17	0.17
2.	производственное водоснабжение	5.0	10.0	15.0	1.5	1.5	1.5	0.42	0.42	0.42	–	–	–
3.	поливка стоянок, проездов и газонов	3.16	5.3	7.6	1.8	1.8	1.8	0.5	0.5	0.5	–	–	–
4.	заправка автомобилей	0.1	0.2	0.3	0.1	0.2	0.3	0.2	0.2	0.2	–	–	–
5.	наружное пожаротушение	–	–	–	–	–	–	–	–	–	5	10	15
	Итого:	8.31	15.55	22.975	3.406	3.506	3.606	1.29	1.29	1.29	5.17	10.17	15.17

Расход воды на наружное пожаротушение принят для стоянки на 100 автомобилей – 5 л/сек; на 200 автомобилей – 10 л/сек; на 300 автомобилей – 15 л/сек.

3. Канализация:

Сброс производственных и фекальных сточных вод стоянки предусматривается в городскую сеть фекальной канализации.

Атмосферные осадки с территории стоянки отводятся закрытым способом в городскую сеть дождевой канализации, и в случае отсутствия дождевой канализации открытым способом в лоток городского проезда.

Расход сточных вод от стоянок и наименование потребителей, сбрасывающих сточные воды приведены в таблице №2.

Таблица №2.

NN п/п	Наименование потребителей	Расход воды: 100 автомобилей		200 автомобилей		300 автомобилей	
		м³/сут.	м³/час	м³/сут.	м³/час	м³/сут	м³/час
1.	хозяйственно-бытовые стоки	0.05	0.006	0.05	0.006	0.075	0.01
2.	Пост мойки автомобилей	5	1.5	10	1.5	15	1.5
	Итого:	5.05	1.506	10.05	1.506	15.075	1.51

Для очистки сточных вод, поступающих от мойки автомобилей, принят грязеотстойник с бензиномаслоуловителем. Удаление шлама из отстойника производится передвижным илососом модели „980."

Шлам и бензиномасляная эмульсия вывозятся с территории стоянок в место по указанию местной санинспекции.

Сеть фекальной канализации принята из керамических труб.

Сеть дождевой канализации принята из бетонных безнапорных труб.

Колодцы на сети выполняются по типовому проекту № 4-18-628/62.

V. ЭЛЕКТРОСНАБЖЕНИЕ.

Питание электроэнергией стоянок предполагается осуществлять от местных городских электрических сетей низкого напряжения 380/220 в.

Минавтошоссдор РСФСР ГИПРОАВТОТРАНС г. Воронеж	Общеплощадочные данные	
Стоянки автомобилей, мотоциклов и велосипедов личного транспорта на 100, 200 и 300 единиц.	Пояснительная записка (продолжение).	Типовой проект 320-3; Марка – лист 4

Объект 2850 | Марка-лист 5 | Инв №

Присоединение к электрическим сетям выполняется по кабельной линии или воздушной с вводом через кабельную вставку.

Основными электроприемниками являются источники света, нагревательные приборы электрического отопления и электроводонагреватель.

Данные по установленным, расчетным мощностям и годовому расходу электроэнергии приводятся в таблице на листе ЭН-5.

Учет электроэнергии осуществляется счетчикам активной энергии установленным на вводе в павильон.

Все нетоковедущие части электроустановок: кожухи щитков, нагревательных приборов, осветительной арматуры и т.п, - должны быть присоединены к нулевому проводу.

Внутреннее электроосвещение.

Освещенности в помещениях приняты в соответствии с действующими нормами на проектирование электроосвещения производственных и административных зданий и ПУЭ.

Источниками света в павильоне служат люминесцентные лампы и лампы накаливания, а в навесе - лампы накаливания.

Тип светильников выбирался в зависимости от характера помещений и условий окружающей среды.

Электропроводка освещения в павильоне выполняется кабелем АНРГ с креплением скобами, в навесе - проводом АПВ в стальных тонкостенных трубах.

Освещение осмотровых канав выполняется люминесцентными светильниками, устанавливаемыми в нишах.

Наружное электроосвещение.

Освещение территории осуществляется светильниками типа СЗПР - 250 с ртутными лампами исправленной цветности.

Светильники устанавливаются на железобетонных опорах высотой 9,73 м, принятых по альбому ЭК-01-01 Ленинградского ГПИ „Горстройпроект."

Сеть освещения территории выполняется кабелем АНБ, который прокладывается в траншее на глубине 0,7 м от поверхности земли.

Арматуру железобетонных опор присоединить к нулевому проводу.

Электросиловое оборудование.

Силовыми электроприемниками в павильоне служат электрические печи типа ПТ-10-7, мощностью 1000 вт напряжением 220 в и электроводонагреватель мощностью 18 квт.

Электропроводка к нагревательным приборам электрического отопления и электроводонагревателю выполняется проводом АПВ в стальных трубах под полом частично кабелем АРНГ по стене.

В качестве распределительного пункта принят щиток типа СУ9445, выпускаемый Харьковским электромеханическим заводом.

В качестве заземляющих проводников используются рабочий нулевой провод и стальные трубы.

Электрослаботочные устройства.

Телефонизация и радиофикация стоянок осуществляется от местных городских сетей. Телефонный ввод в павильон выполняется кабелем СОБ, емкостью 2×1.

Ввод радио воздушный, выполняется проводом ПСО Ф4 мм.

В павильоне устанавливаются один телефонный аппарат и одна радиоточка.

Гл. инж. отд. Заведеев		
Гл. инж. проекта Коротк.		
Нач. отд. с/у раб. Малов		
Ст. инженер Карелс		
Дата выпуска: Н. контр. Бор.	12.84 г.	

Минавтотрансстрой РСФСР
ГИПРОАВТОТРАНС
г. Воронеж.

Стоянки автомобилей, мотоциклов и велосипедов личного транспорта на 100, 200 и 300 единиц.

Общеплощадочные данные.

Пояснительная записка. (окончание).

Типовой проект 320-3

Марка - лист 5

Экспликация

1. Павильон - клиентская
2. Навес для велосипедов, мотоциклов и постов обслуживания.
3. Грязеотстойник с бензомаслоуловителем.
4. Открытая стоянка на 100 автомобилей.

Показатели по генеральному плану

1. Площадь участка	– 0,31га	5. Количество ворот	– 2шт.
2. Площадь застройки	– 134,43м²	6. Площадь озеленения	– 725м²
3. Площадь замощенного покрытия:		7. Бетонный борт размером 15×30×100 (ГОСТ 6665-63)	– 223п.м.
а) проездов и стоянок	– 2182м²	8. Коэффициент использования участка-85,81%	
б) тротуаров	– 24м²		
4. Протяженность ограды	– 232п.м.		

Условные обозначения

- Павильон
- Навес
- Автомобили
- Направление движения
- Бетонный борт
- Ограда из стальной сетки с воротами
- Травяной газон – Деревья
- Городской водопровод
- Городская канализация
- Городская дождевая канализация
- Внутриплощадочная фекальная канализация
- Внутриплощадочная производственная канализация
- Внутриплощадочный водопровод
- Внутриплощадочный производственно-питьевой водопровод
- Внутриплощадочная дождевая канализация
- ВК-1/пг – Водопроводный колодец с пожарным гидрантом
- ВК-2 – Водопроводный колодец
- ВПК-2 – Водопроводный колодец с питьевым краном
- К-3 – Канализационный колодец
- ДК-1 – Дождеприемный колодец
- Светильник наружного эл. освещения на опоре.
- Кабельная линия низкого напряжения.
- Кабель, прокладываемый в трубе
- Кабельная телефонная линия
- Воздушная радиолиния.

Генеральный план

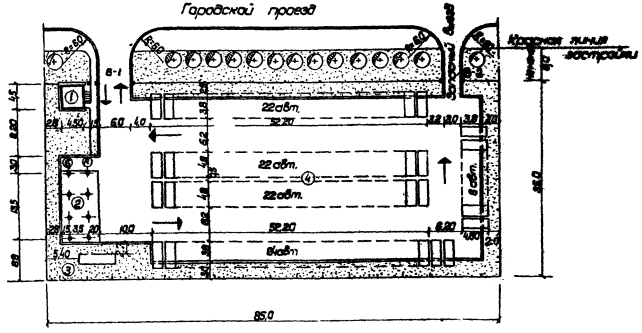

Сводный план коммуникаций.

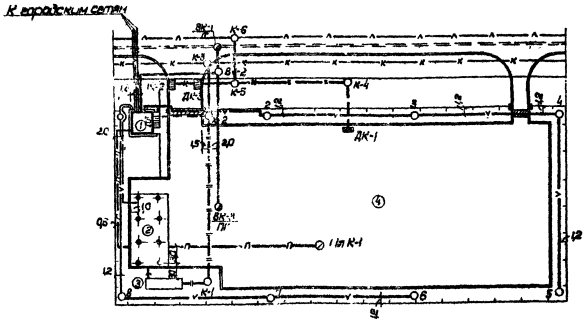

Примечания

1. Конструкции замощенных покрытий даны на листе ГП-4.
2. Сводный план коммуникаций составлен на основании листов ВК-1 и ЭС-1.
3. Размеры на чертежах даны в метрах.
4. Ворота В-1 шириной 6м, ворота В-2 шириной-3,5м

Минавтотранс РСФСР ГИПРОАВТОТРАНС г. Воронеж	Общепланировочные материалы	Типовой проект 320-3
Стоянки автомобилей, мотоциклов и велосипедов закрытого типа на 100, 200 и 300 единиц	Генеральный план стоянки на 100 автомобилей. М1:500	Альбом-лист ГП-1

3030-01 Р

Объект 2850
Марка лист ГП-2
Инв. №

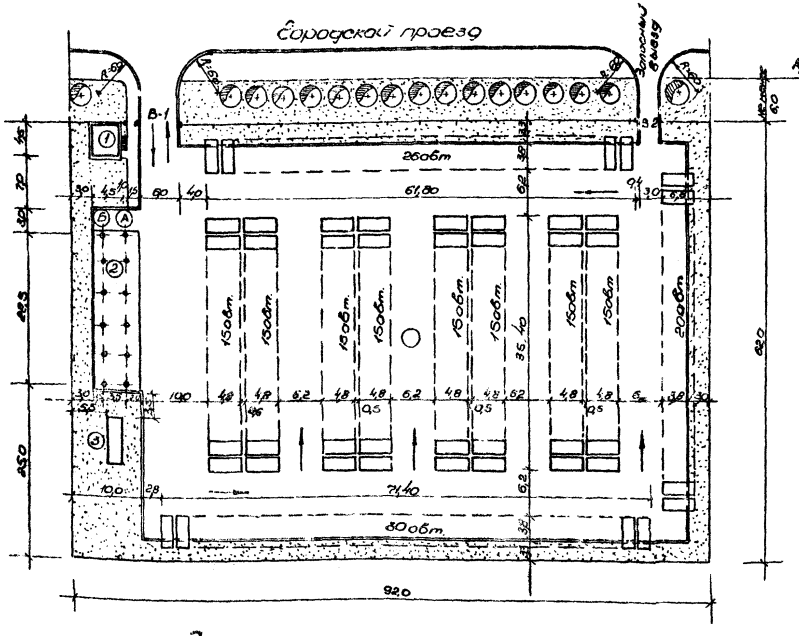

Генеральный план

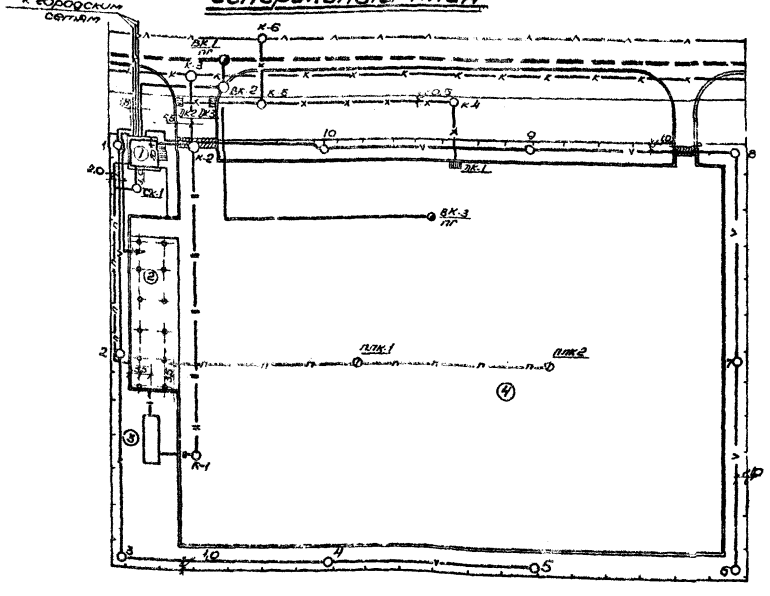

Сводный план коммуникаций

Экспликация

1. Павильон-клиентская
2. Навес для велосипедов, мотоциклов и постов обслуживания
3. Грязеотстойник с бензиномаслоуловителем.
4. Открытая стоянка на 200 автомоб.

Показатели по генеральному плану

1. Площадь участка - 0,57 га
2. Площадь застройки - 197,39 м²
3. Площадь дорожного покрытия:
   а) проездов и стоянок - 4430 м²
   б) тротуаров - 24 м²
4. Протяженность ограды - 298 п.м.
5. Количество ворот - 2 шт
6. Площадь озеленения - 1060 м²
7. Бетонный борт размером 15×30×100 (ГОСТ 6665-63) - 289 п.м.
8. Коэффициент использования участка - 91,5%

Условные обозначения

- Павильон
- Навес
- Автомобили
- Направление движения
- Ограда из стальной сетки с воротами
- Травяной газон - Деревья
- Бетонный борт
- Городской водопровод
- Городская канализация
- Городская дождевая канализация
- Внутриплощадочный водопровод
- Внутриплощадочная производств. канализация чистых стоков
- Внутриплощадочная производств. канализация грязных стоков.
- Внутриплощадочн. фекальн. канализ.
- Внутриплощадочная дождевая канализация
- Внутриплощадочный производств.-поливочный водопровод
- ВК-1/ПГ - Водопроводный колодец с пожарным гидрантом
- ВК-2 - Водопроводный колодец
- ПЛК-2 - Водопроводный колодец с поливочным краном.
- К-3 - Канализационный колодец
- ДК-1 - Дождеприемный колодец
- 1 - Светильник наружного электроосвещения на опоре.
- Кабельная линия низкого напряжения
- Кабель, прокладываемый в трубе
- Кабельная телефонная линия
- Воздушная радиотрансляционная линия

Примечания

1. Конструкции дорожных покрытий даны на листе ГП-4
2. Сводный план коммуникации составлен на основании листов ВК-3 и ЭС-2
3. Размеры на чертежах даны в метрах.
4. Ворота В-1 шириной 6 м; В-2 шириной - 3,5 м

Минавтошосдор РСФСР ГИПРОАВТОТРАНС г. Воронеж	Общеплощадочные материалы	
Стоянки автомобилей, мотоциклов и велосипедов личного транспорта на 100, 200 и 300 единиц	Генеральный план стоянки на 200 автомобилей м1:500	Типовой проект 320-3
		Марка-лист ГП-2

Гл. инж. отдел | Гл. инж. пр. | Нач. стр. отд. | Автор пр. | Дата выпуска

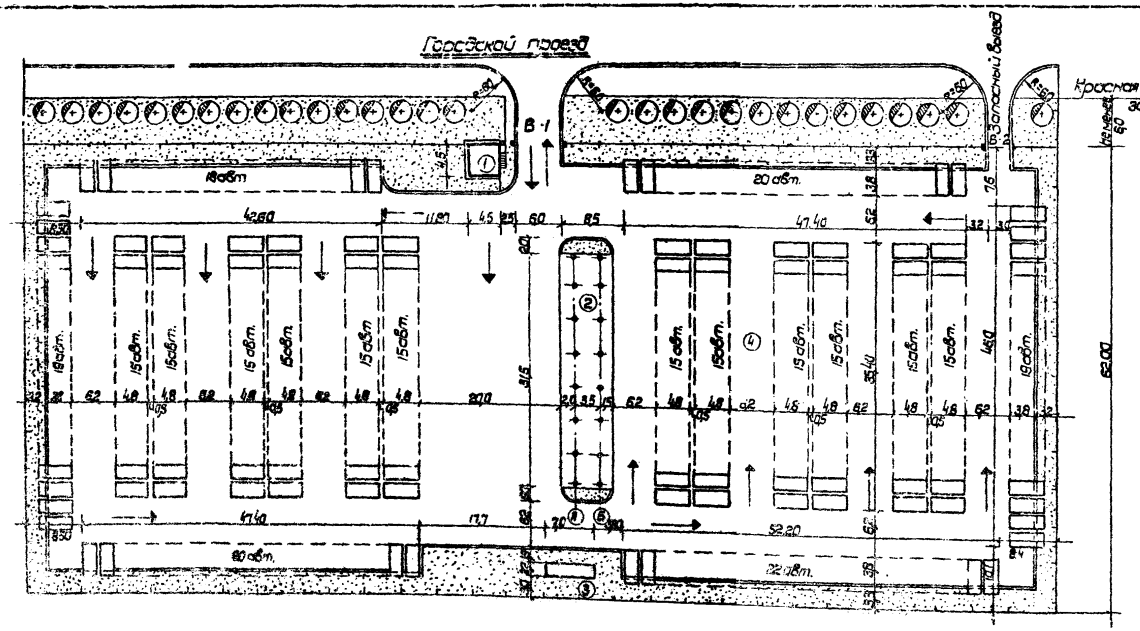

Генеральный план

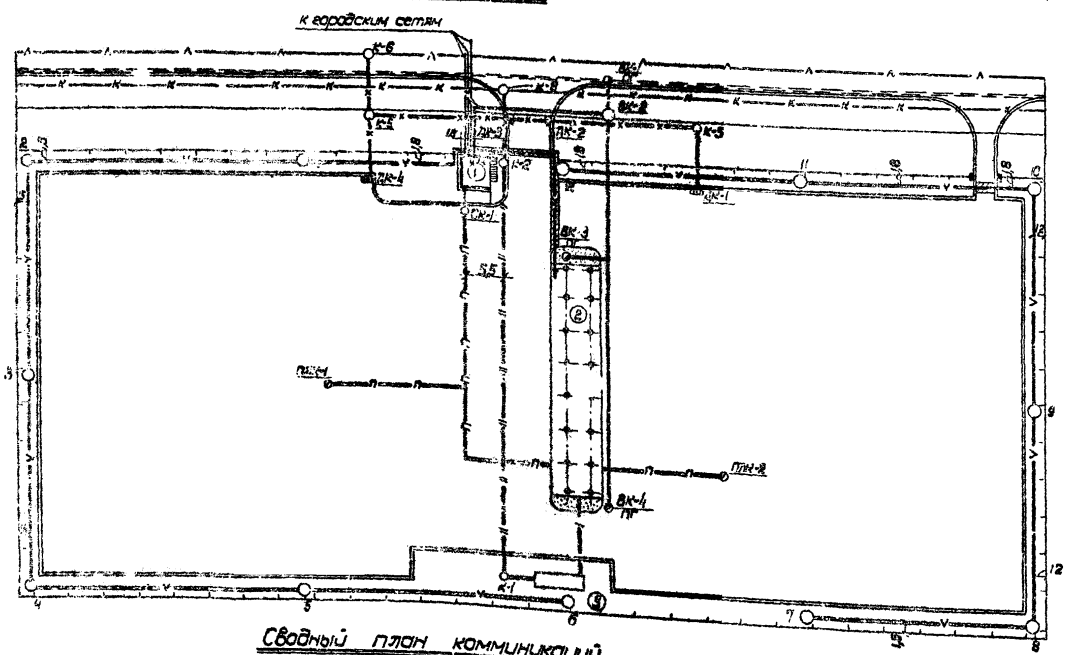

Сводный план коммуникаций.

Экспликация

1. Павильон-клиентская
2. Навес для велосипедов, мотоциклов и постов обслуживания.
3. Грязеотстойник с бензиномаслоуловителем.
4. Открытая стоянка на 300 автомобилей.

Показатели по генеральному плану

1. Площадь участка – 0,90 га
2. Площадь застройки – 260,43 м²
3. Площадь дорожного покрытия:
   а) проездов и стоянок – 72,86 м²
   б) тротуаров – 16 м²
4. Протяженность ограды – 404 п.м
5. Количество ворот – 2 шт.
6. Площадь озеленения – 1431 м²
7. Бетонный борт размером 15×30×100 (ГОСТ 6665-63) – 427 п.м
8. Коэффициент использования участка – 91,2%

Условные обозначения:

- Павильон
- Навес
- Автомобили
- Направление движения
- Бетонный борт
- Ограда из стальной сетки с воротами
- Травяной газон (+) – Деревья
- Городской водопровод
- Городская канализация
- Городская дождевая канализация
- Внутриплощадочная фекальная канализация
- Внутриплощадочная производственная канализация.
- Внутриплощадочный водопровод
- Внутриплощадочный производственно-поливочный водопровод
- Внутриплощадочная канализация.
- ВК-1/пг Водопроводный колодец с пожарным гидрантом
- ВК-2 Водопроводный колодец
- ПЛК-2 Водопроводный колодец с поливочным краном
- К-3 Канализационный колодец
- ДК-1 Дождеприемный колодец
- 1 Светильник наружного эл. освещения на опоре
- Кабельная линия низкого напряжения
- Кабель прокладыв. в трубе
- Кабельная телефонная линия
- Воздушная радиолиния

Примечания

1. Конструкции дорожных покрытий даны на листе ГП-4
2. Сводный план коммуникаций составлен на основании листов ВК-5 и ЭС-3
3. Размеры на чертежах даны в метрах. Ч ворота В-1 шириной 6 м. ворота В-2 ширин 3,5 м

Минавтошосдор РСФСР ГИПРОАВТОТРАНС г. Воронеж	Общеплощадочные материалы	
Стоянки автомобилей, мотоциклов и велосипедов личного транспорта на 100, 200 и 300 единиц	Генеральный план стоянки на 300 автомобилей М 1:500.	Типовой проект 320-3
		Марка-лист ГП-3

Объект 2850
Марка-лист ГП-4
Инв. №

Конструкции деталей, принятых в проекте

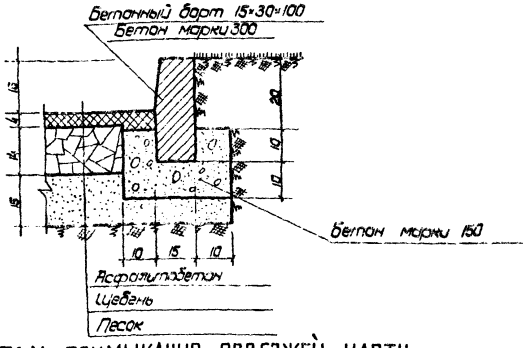

Деталь примыкания проезжей части к газону

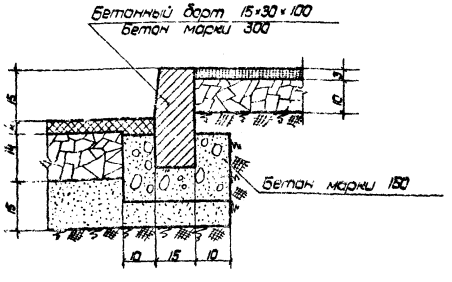

Деталь примыкания тротуара к проезжей части

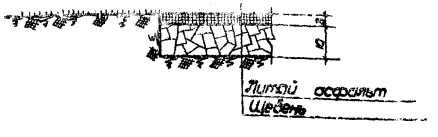

Деталь примыкания тротуара к газону

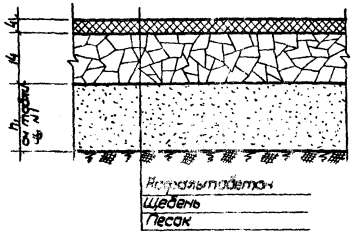

Асфальтобетонное покрытие

Рекомендации по подбору конструктивных слоёв дорожной одежды

Примечания

1. Расчетный модуль деформации дорожной одежды принят -325 кг/см².
2. При определении толщины конструктивных слоев дорожной одежды в типовом проекте приняты следующие модули деформации материалов:
   - асфальтобетонное покрытие – 2800 кг/см²
   - основание из известкового щебня или из дробленого гравия прочностью свыше 600 кг/см² – 1000 кг/см².
   - песок среднезернистый – 350 кг/см²
3. Толщина песчаного подстилающего слоя принимается по таблице №1 в зависимости от его модуля деформации и модуля деформации грунта.
4. Расчетный модуль деформации земляного полотна принимается в зависимости от климатической зоны, типа увлажнения местности и характеристики группы грунта в соответствии с „Инструкцией по назначению конструкций дорожных одежд нежесткого типа ВСН-16-60.“
5. При привязке типового проекта толщины конструктивных слоев дорожной одежды должны корректироваться по модулям деформации фактически применяемых материалов с сохранением расчетного модуля деформации дорожной одежды.
6. При строительстве дорожной одежды нежесткого типа должны соблюдаться требования СНиП III-Д.5-62.
7. Перед укладкой асфальтобетона по поверхности щебеночного основания производится разлив битума в количестве 2-2,5 литра на 1 кв м.
8. Размеры на чертеже даны в см

Таблица №1

Модуль деформации грунта кг/см²	Толщина подстилающего слоя в см при модуле материала кг/см² и модуле верха подстилающего слоя E=180 кг/см²			
	450	400	350	300
80	28	25	30	35
90	20	25	25	30
100	17	20	25	30
110	15	20	20	25
120	13	15	20	20
130	11	15	20	20
140	9	10	15	15
150	8	10	10	10
160	6	10	10	10
170	4	10	10	10

М1:10

Минавтошосдор РСФСР
ГИПРОАВТОТРАНС
г. Воронеж
Станции автомобилей, мотоциклов, велосипедов и гаражи транспорта на 100, 200, 300 единиц

Общепланировочные материалы
Конструкции дорожной одежды
Типовой проект 320-3
Марка-лист ГП-4

Изм. Кол. уч. Лист № док. Подпись Дата
Разраб. Кузнецов
Проверил Кузнецов
Гл. спец. отд. Мазаев
Нач. отд. Ермолов
Н. контр. Шухфеев

3030-01 11

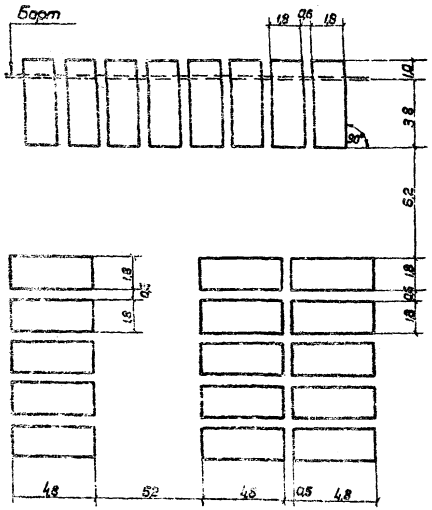

Расстановка автомобилей под углом 90°

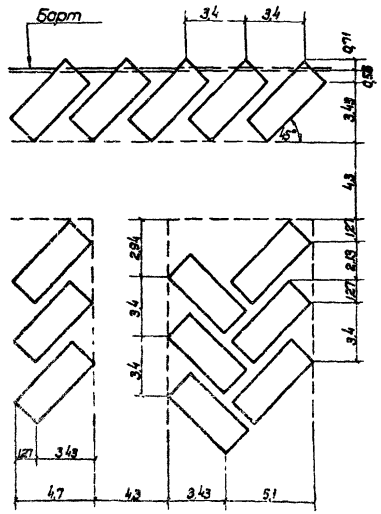

Расстановка автомобилей под углом 45°, елочная

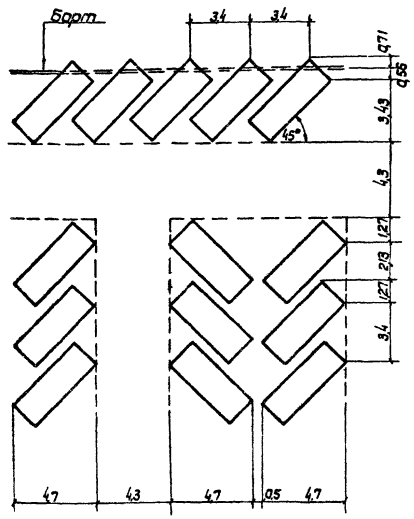

Расстановка автомобилей под углом 45°, обычная

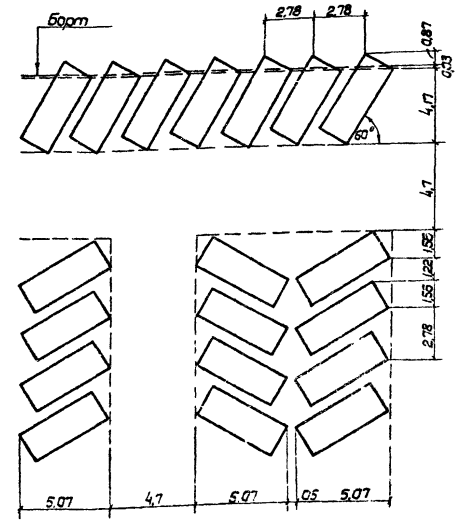

Расстановка автомобилей под углом 60°

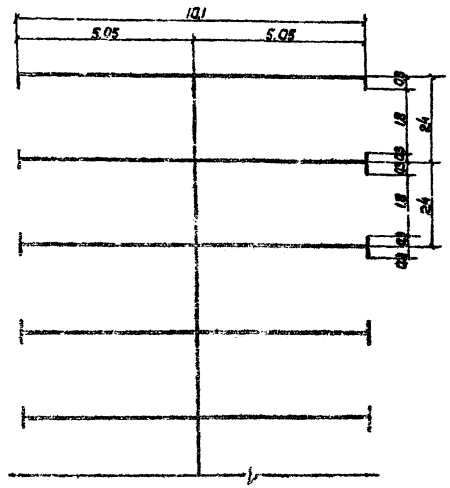

Разметка покрытия для расстановки под углом 90°

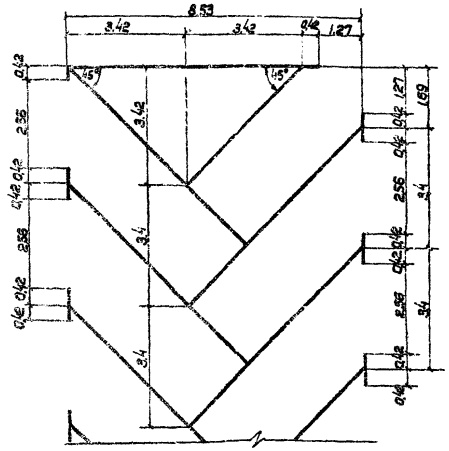

Разметка покрытия для расстановки под углом 45°, елочной

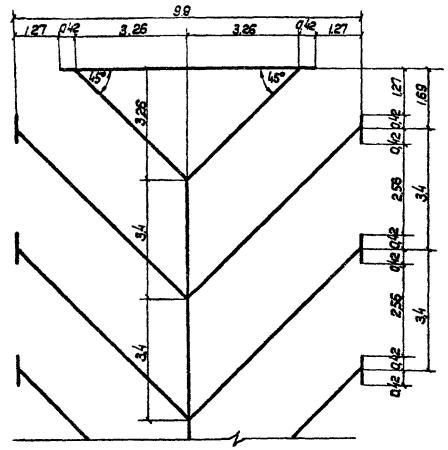

Разметка покрытия для расстановки под углом 45°, обычной

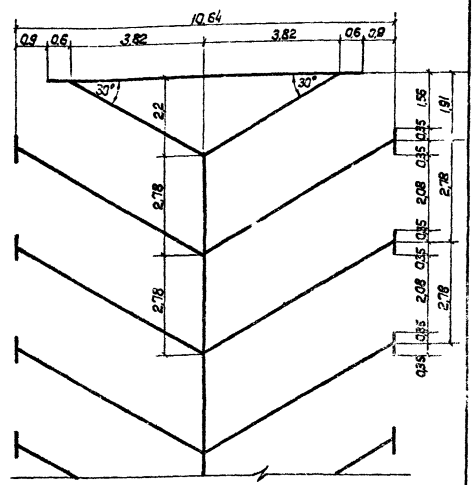

Разметка покрытия для расстановки под углом 60°

Примечание.

Разметка покрытия стоянок для расстановки автомобилей производится белой краской, полосами шириной .5 см.

Минавтошосдор РСФСР ГИПРОДАВТОТРАНС г. Воронеж	Общепланировочные материалы	
Стоянки автомобилей, мотоциклов и велосипедов личного транспорта на 100, 200 и 300 ед.	Геометрические параметры расстановки автомобилей под углом 90°, 45° и 60°. Разметка покрытия.	Типовой проект 320-3
		Марка-лист ГП-5

8030-01 12

Объект 2850 | Марка-лист АС-1 | Инв. N

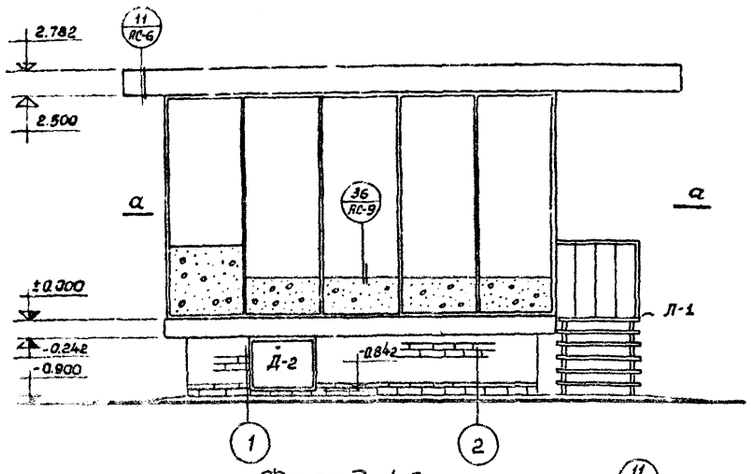

Фасад 1-2

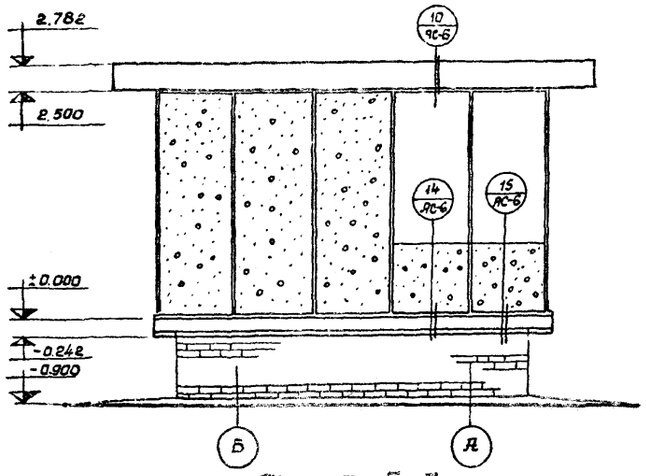

Фасад Б-А

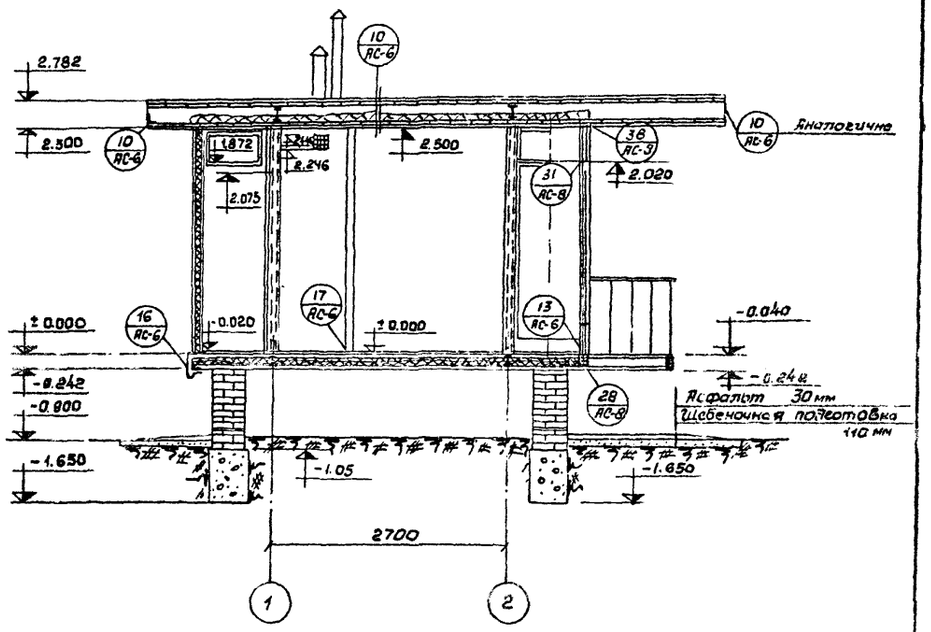

Разрез I-I

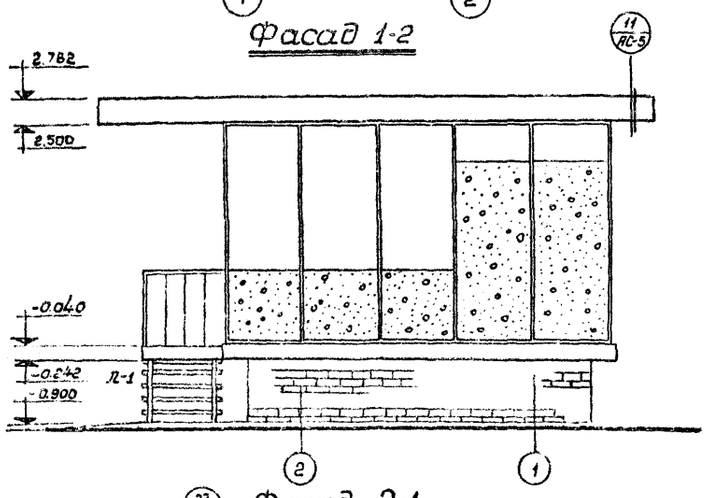

Фасад 2-1

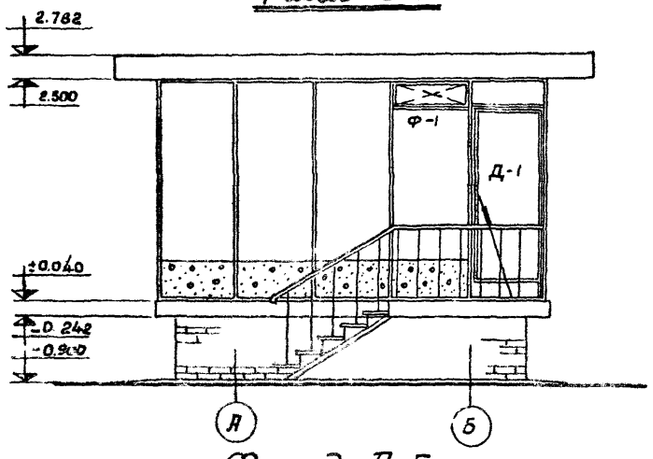

Фасад А-Б

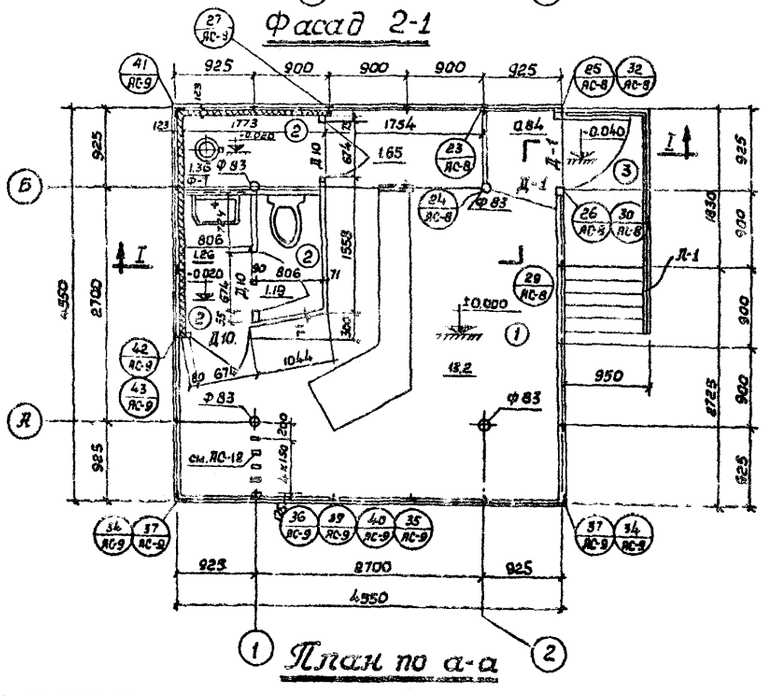

План по а-а

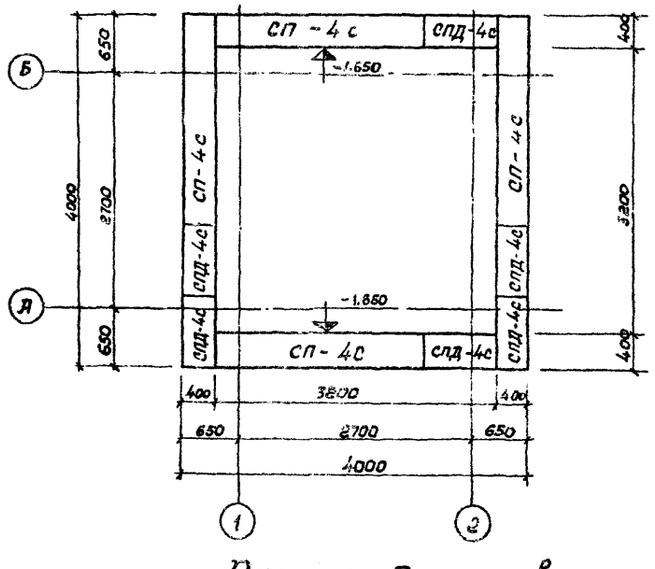

План фундаментов

М 1:50

Спецификация бетонных блоков.

№ п/п	Марка блоков	Кол-во шт.	Вес кг	Марка бетона	Объем бетона: 1 блока	Объем бетона: Всех	Содерж. стали в 1 м³ бет.	Серия
1	СП-4с	4	1300	100	0.542	2.168	2.7	ИИ-03-02 Альбом 1-85
2	СПД-4с	6	413	100	0.172	1.032	8.5	—"—

Примечания.

1. За условную отметку ± 0.000 принят уровень чистого пола
2. Реклама и вентиляционные стояки на фасадах условно не показаны.
3. Все деревянные изделия на фасаде окрасить черной влагостойкой масляной краской за 2 раза.
4. Цоколь выполнять из кирпича М-75 на растворе М-25.

1. Площадь застройки – 23.0 м²
2. Полезная площадь – 19.5 м²
3. Строительная кубатура – 72.0 м³

Минавтошосдор РСФСР
ГИПРОАВТОТРАНС
г. Воронеж.

Стоянки автомобилей, мотоциклов и велосипедов личного транспорта на 100, 200 и 300 единиц.

Павильон-клиентская.

Фасады, план по а-а, план фундаментов разрез 1-1

Типовой проект 320-3

Марка-лист АС-1.

Гл. инж. отдела Борзунов
Гл. инж. пр-та Кононов
Нач. отд. отд. Мосягин
Архитектор пр-та Плотников
Руководитель группы Сидоренко
Дата 1964 г.

Объект 2850
Марка-лист АС-2
Инв.№

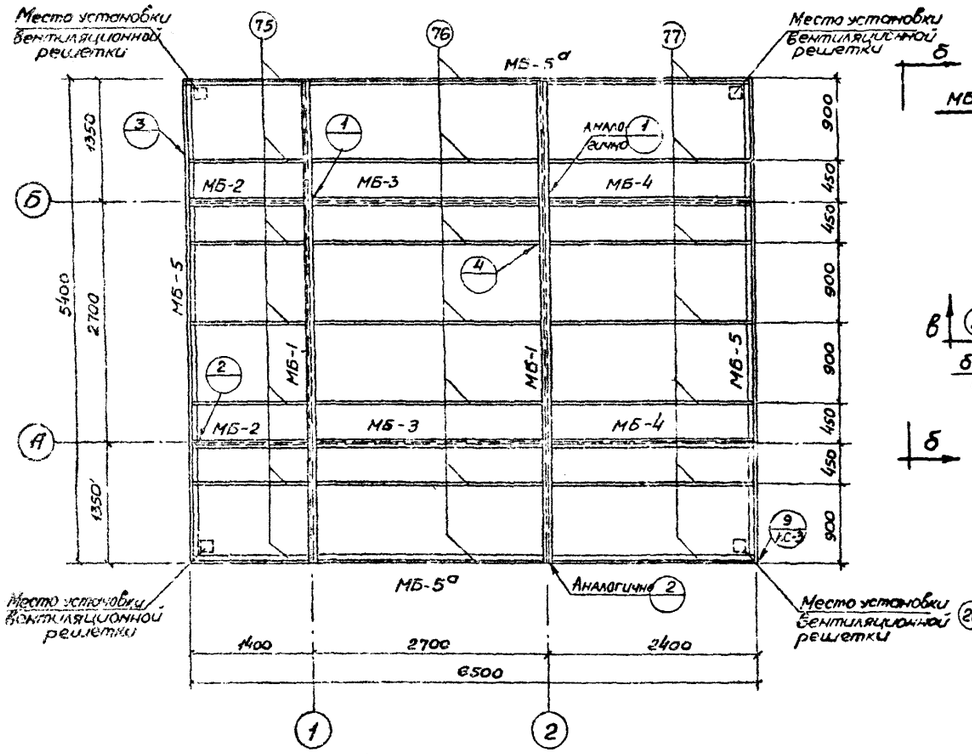

Монтажный план балок покрытия
М 1:50

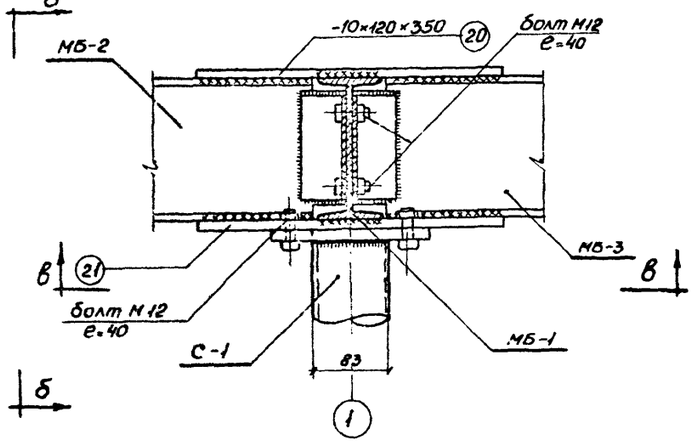

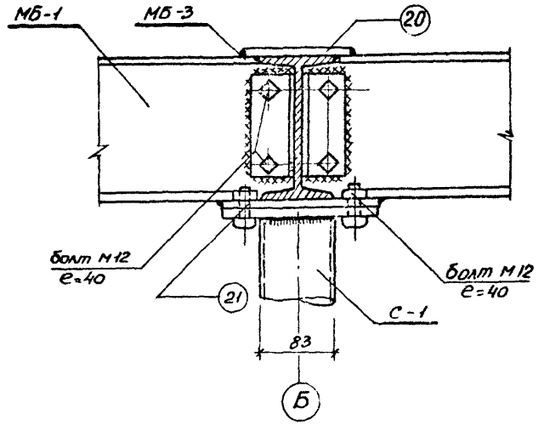

а-а

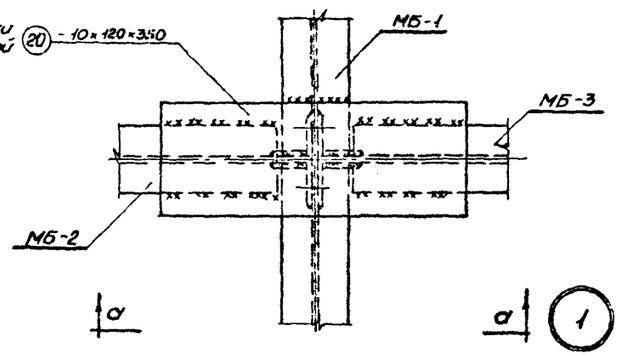

М 1:5

по б-б

по в-в

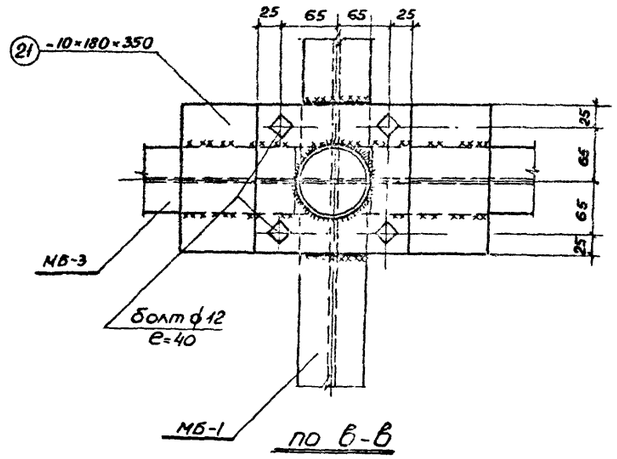

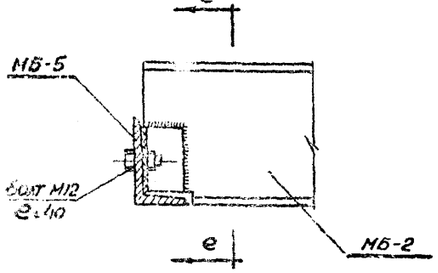

г-г

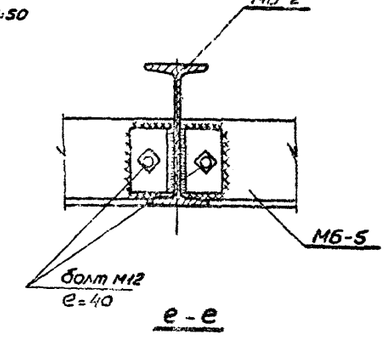

е-е

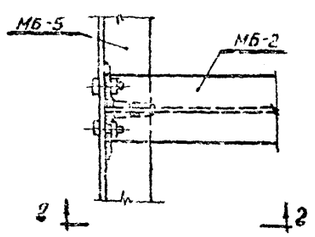

2
М 1:5

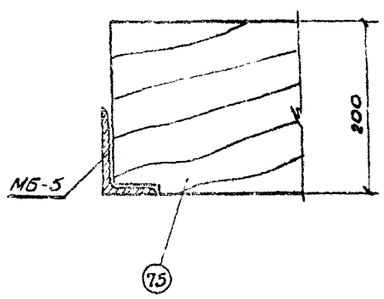

3
М 1:5

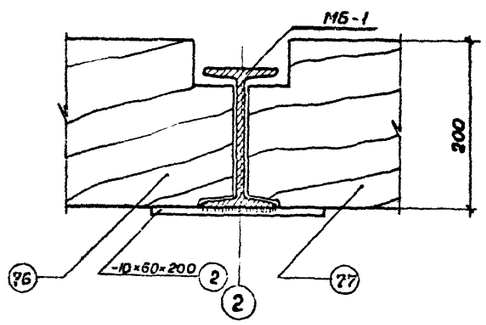

д-д

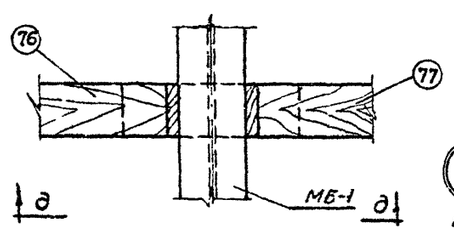

4
М 1:5

Примечания.

1. Сварку металлоконструкций производить электродами типа Э-42. Сварные швы принимать толщиной 6 мм по всей длине соприкасания элементов.
2. Данный лист смотреть совместно с листами АС-5, АС-16, АС-17.
3. В местах опирания деревянных балок на металлические – проложить 2 слоя толя.

Минавтошосдор РСФСР ГИПРОАВТОТРАНС г. Воронеж	Павильон-клиентская	Типовой проект 320-3
Стоянки автомобилей мотоциклов и велосипедов личного транспорта на 100, 200 и 300 единиц.	Монтажный план балок покрытия. Узлы №№ 1-4.	Марка-лист АС-2

Объект 2850
Марка-лист АС-3
Инв. №

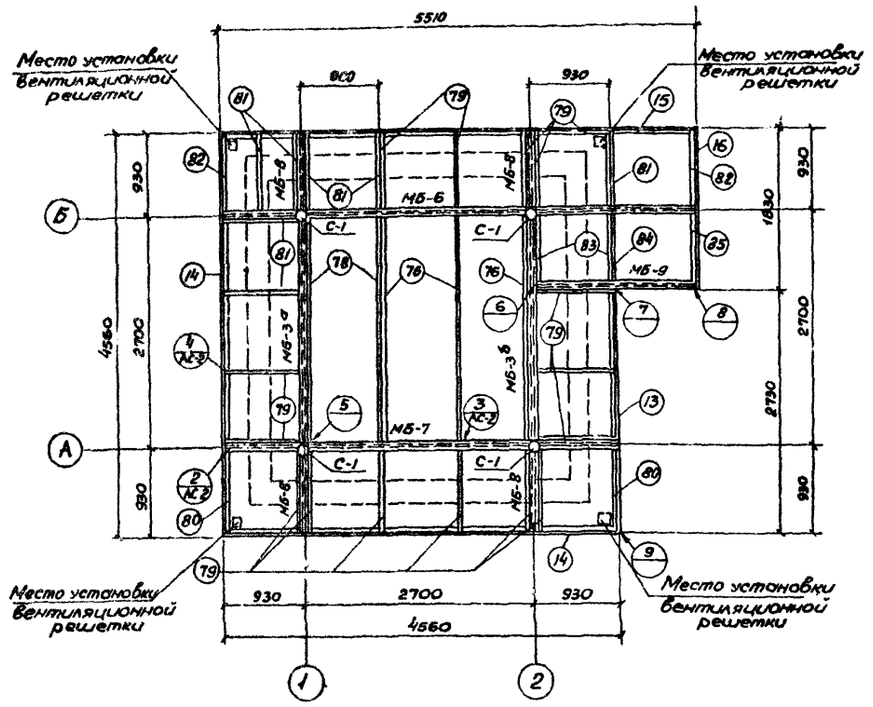

Монтажный план балок пола

М 1:50

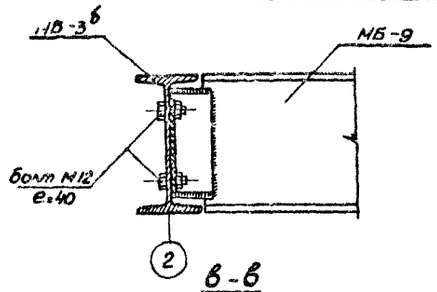

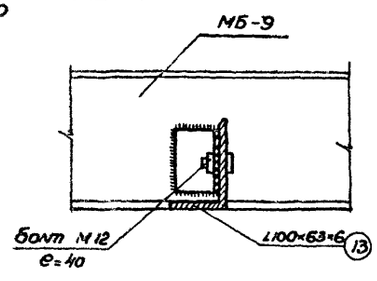

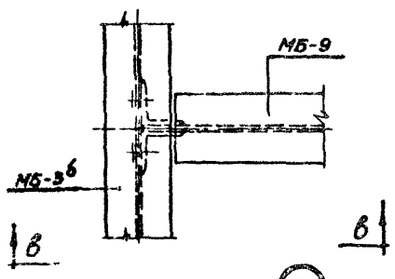

6

М 1:5

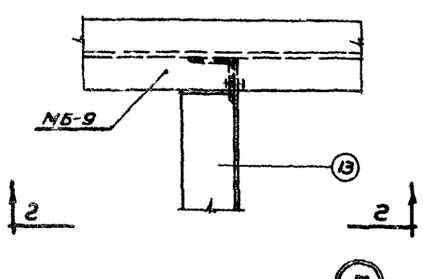

7

М 1:5

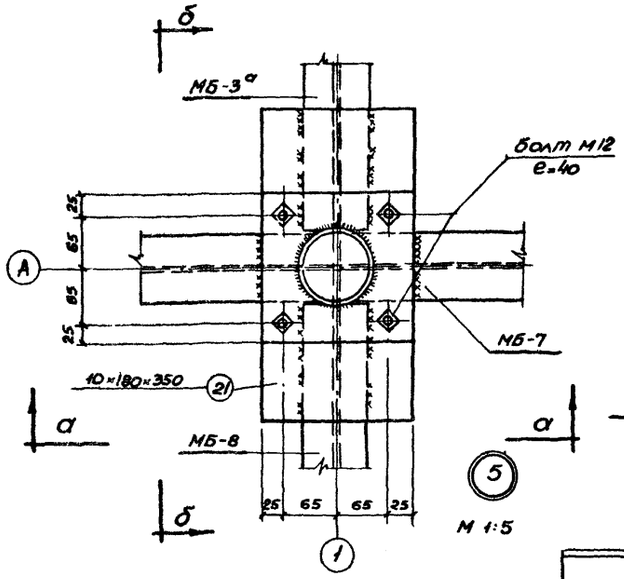

5

М 1:5

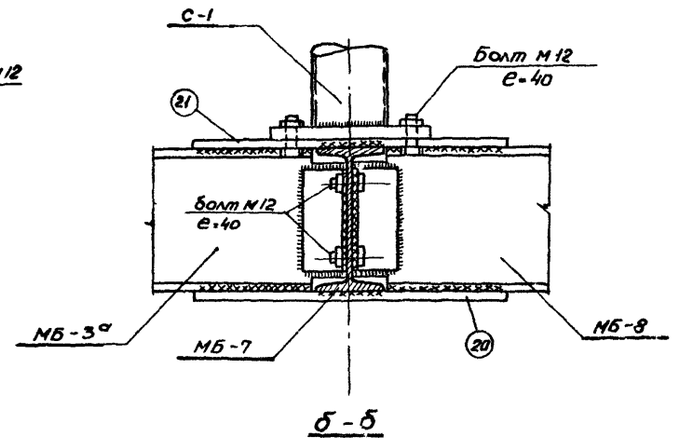

б-б

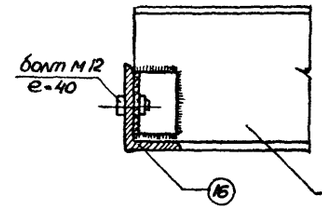

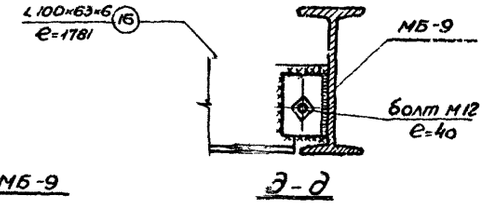

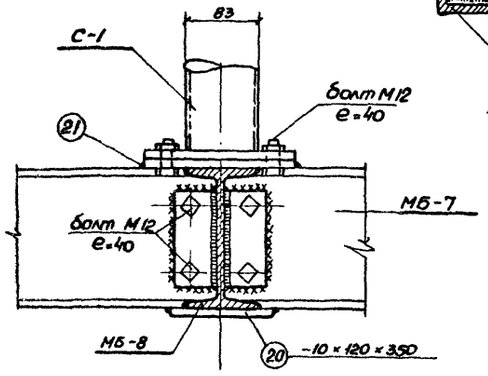

а-а

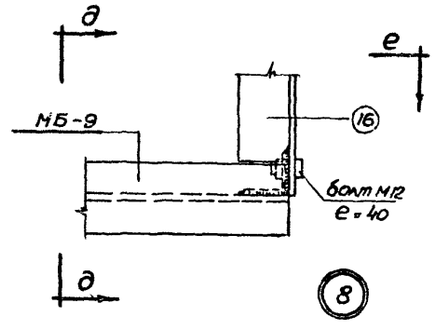

8

М 1:5

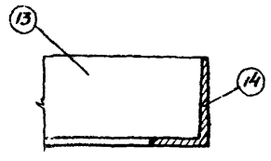

ж-ж

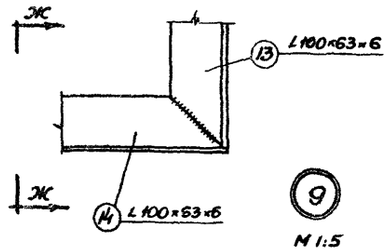

9

М 1:5

Примечания

1. Сварку металлоконструкций производить электродами типа Э-42, толщина сварного шва $h_{шв}$ = 6 мм по всей длине соприкасания элементов.
2. В узлах деревянные балки условно не показаны.
3. Данный лист смотреть совместно с листами АС-5, АС-16, АС-17.

Минавтошосдор РСФСР ГИПРОАВТОТРАНС г. Воронеж	Павильон - клиентская
Стоянки автомобилей мотоциклов и велосипедов личного транспорта на 100, 200 и 300 единиц	Монтажный план балок пола. Узлы №№ 5-9.
	Типовой проект 320-3
	Марка-лист АС-3

Гл. инженер проекта Князев
Гл. специалист Кондратьев
Ст. инженер Колотилкин
Нач. отд. Мотовилов
Авто-проекта Ермолаев
Ст. инженер Наумов
Ст. техник Ильина
Альбом 1964г.

3030-01 15

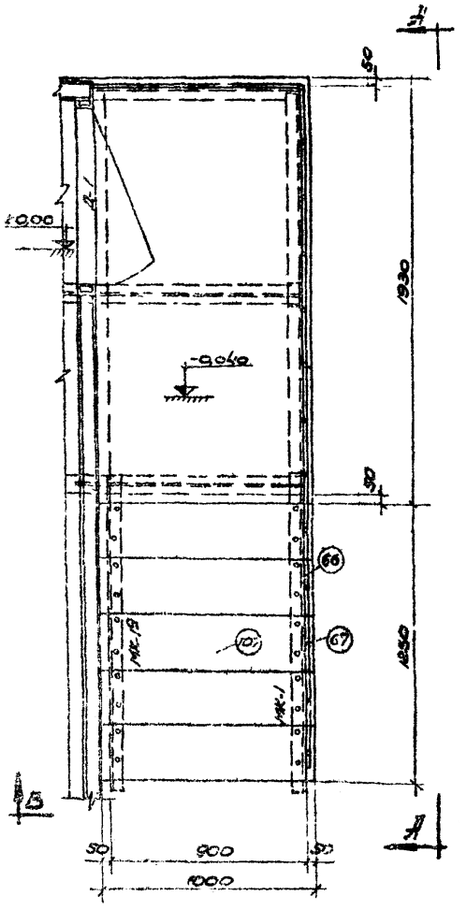

План лестницы П-1
М 1:20

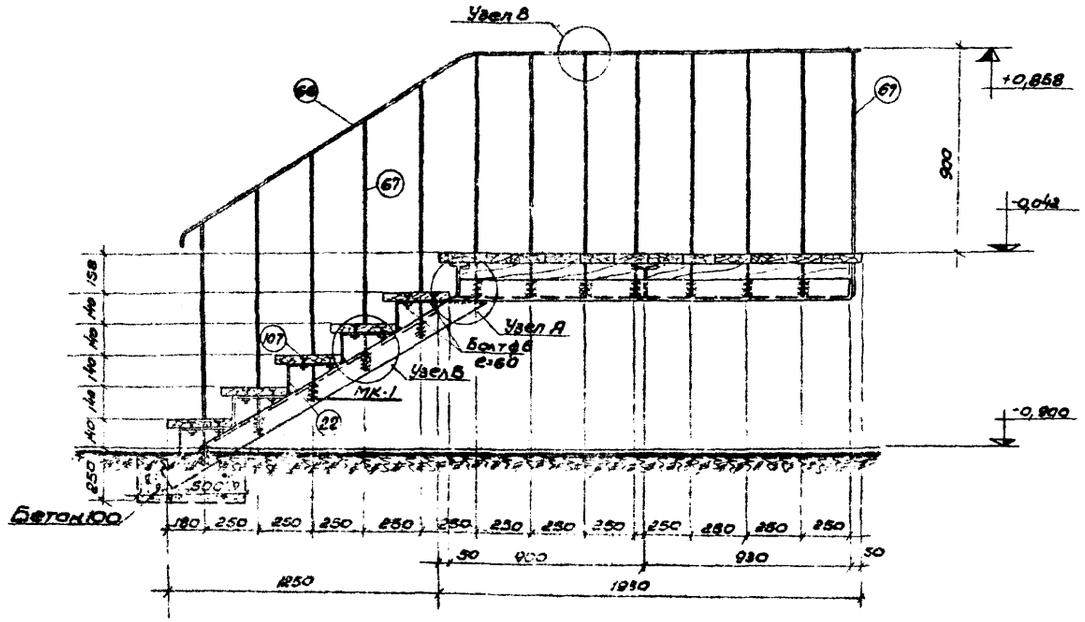

А-А
М 1:20

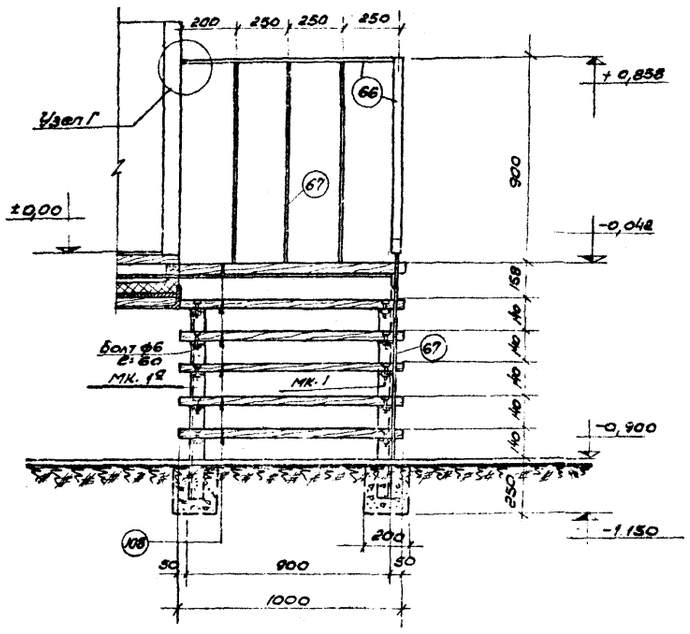

Б-Б
М 1:20

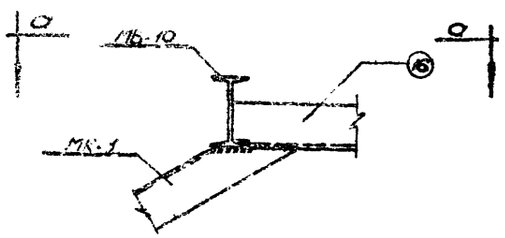

а-а

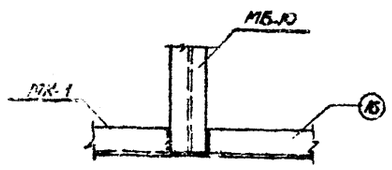

А
М 1:10

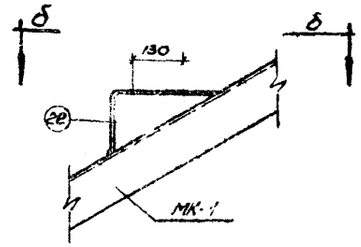

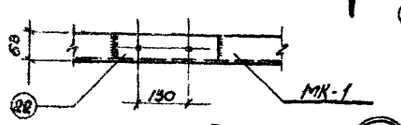

б-б

Б
М 1:10

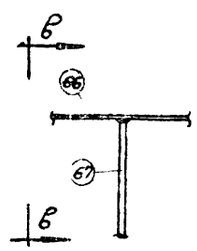

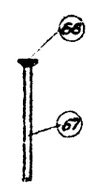

в-в

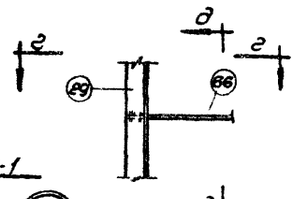

д

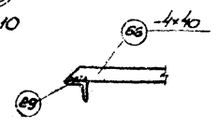

г-г

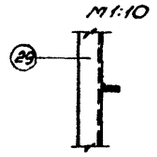

д-д

Г
М 1:10

Примечания.

1. Сварку производить электродами типа Э-42. Сварные швы принимать толщиной 5мм по всей длине соприкосновения элементов. Швы зачистить.
2. Поз. 66 обтянуть поливинилхлоридным поручнем
3. В узлах А и Б деревянные элементы условно не показаны.
4. Металлические косоуры МК-1, МК-1в и поз 22 см лист АС-5
5. Спецификацию металла см. лист АС-16
6. Спецификацию дерева см. лист АС-17

Минавтошосдор РСФСР ГИПРОАВТОТРАНС г. Воронеж	Павильон-кассовая	
Стоянки автомобилей, мотоциклов и велосипедов личного транспорта на 100, 200 и 300 единиц	Лестница П-1	Типовой проект 320-3
		Марка, лист АС-4

Объект 2830
Чертеж АС-5
Инв.№

МБ-1

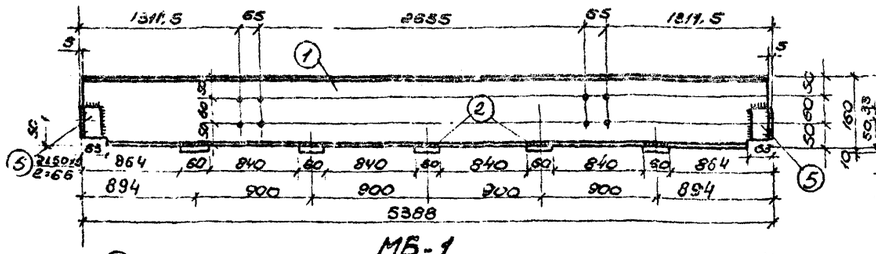

МБ-2; МБ-4; МБ-8

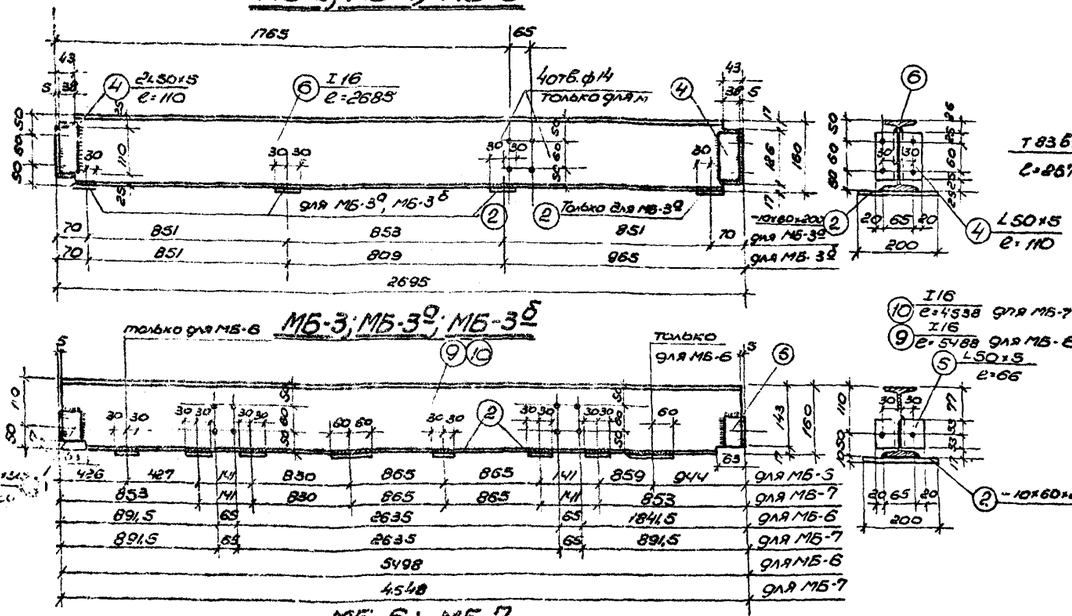

МБ-3; МБ-3^а; МБ-3^б

МБ-6; МБ-7

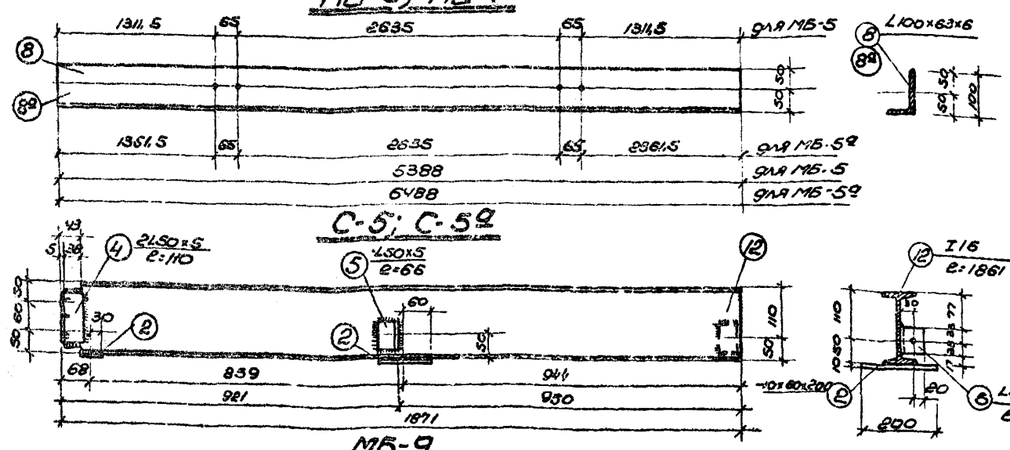

С-5; С-5^а

МБ-9

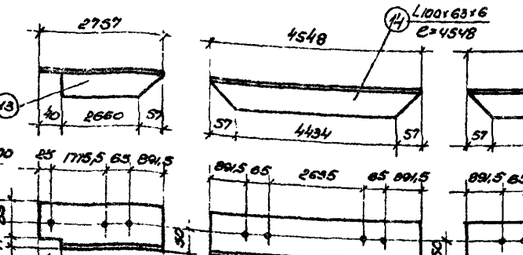

пов 18 пов 14 пов 15 пов. 16

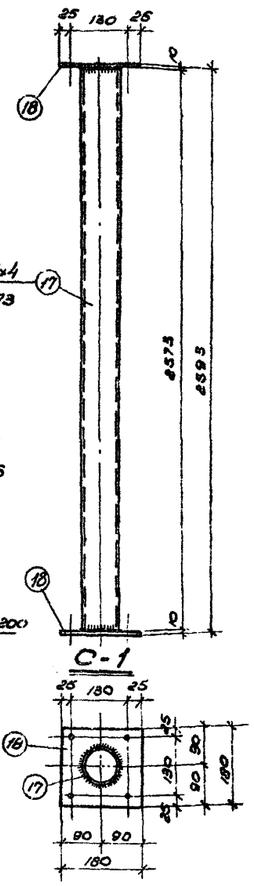

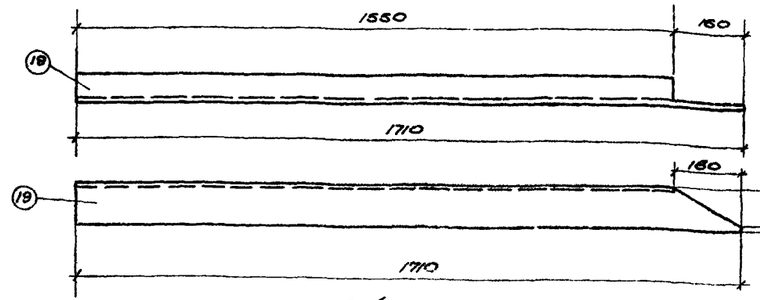

МК-1; МК-1^а (зеркально МК-1)

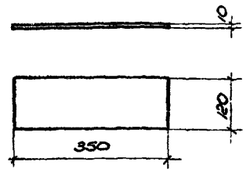

пов. 20

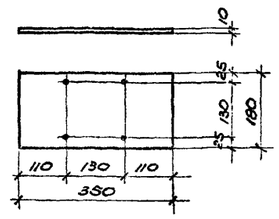

пов 21

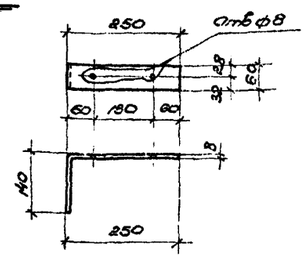

пов 22

Примечания.

1. Сварку металлоконструкций производить электродами типа Э-42, толщина сварного шва $h_{шв}$=3мм, швы тщательно зачищаются.
2. Все неоговоренные отверстия принимать диаметром d=14мм под черные болты М12мм

Минавтошосдор РСФСР ГИПРОАВТОТРАНС г. Воронеж	Побилбон-клиентская
Стоянка автомобилей, тягачей и велосипедов личного транспорта на 100, 200 и 300 единиц	Балки МБ-1 ÷ МБ-10; МК-1; МК-1^а; Стойка С-1; Поз. 13-16; 20-22
	Типовой проект 320-3
	Марка-лист АС-5

Гл. инженер проекта Князев
Гл. специал. Ермолаев
Ст. инженер Кокоев
Зотов Волгуспецгаз 1985г.

8030-01 17

Объект 2850 | Марка-лист АС-6 | Инв.№

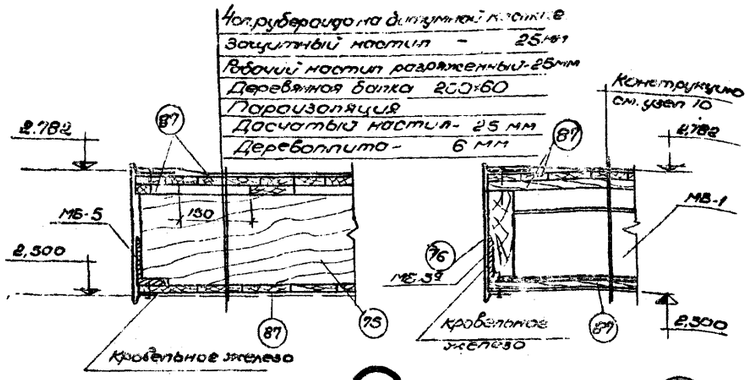

10 11

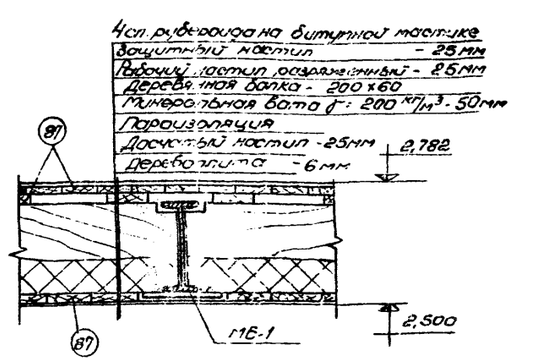

12

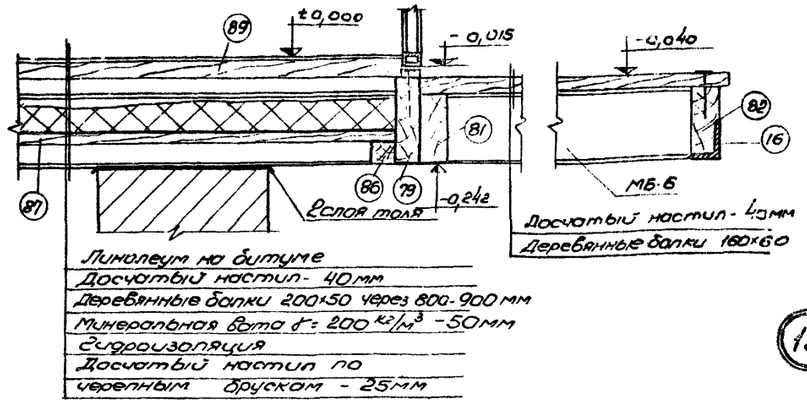

13

Экспликация полов

Номер по проекту	Чертеж конструкции пола	Наименование слоя и толщина в мм	Примечан.
1	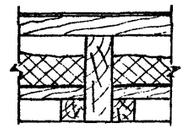	Линолеум на битуме Досчатый настил - 40мм Деревянные балки 200х60 Минеральная вата γ = 200 кг/м³ Пароизоляция - 1сл толя Досчатый настил по черепным брускам - 25мм	
2	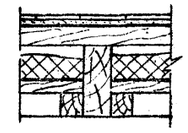	Керамическая плитка - 10мм Цементно-песчаный раствор - 10мм 2 слоя толя на битумной мастике Досчатый настил - 40 мм Деревянные балки 160х60 Минеральная вата γ = 200 кг/м³ пароизоляция - 1сл толя Досчатый настил по черепным брускам - 25мм	
3	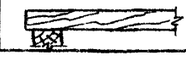	Досчатый настил - 40мм Деревянные балки 160х60	

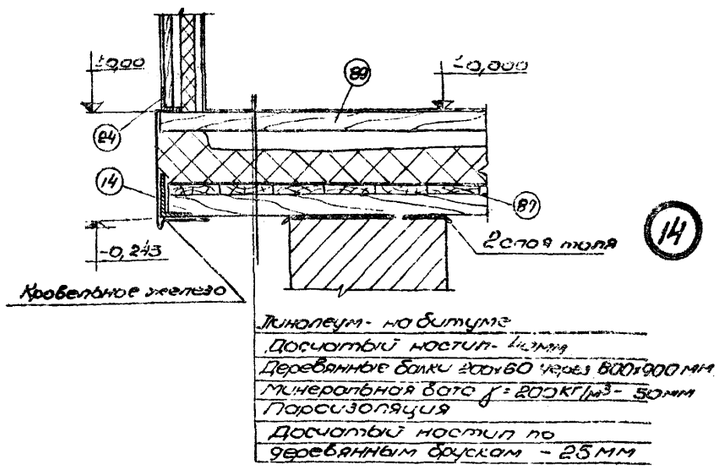

14

Линолеум на битуме
Досчатый настил - 40мм
Деревянные балки 200х60 через 800-900 мм
Минеральная вата γ = 200 кг/м³ - 50мм
Пароизоляция
Досчатый настил по
деревянным брускам - 25мм

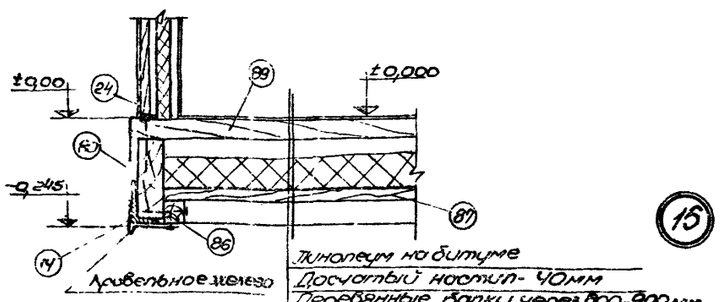

15

Линолеум на битуме
Досчатый настил - 40мм
Деревянные балки через 800-900 мм
Минеральная вата γ = 200 кг/м³ - 50мм
Пароизоляция
Досчатый настил по
черепным брускам - 25мм

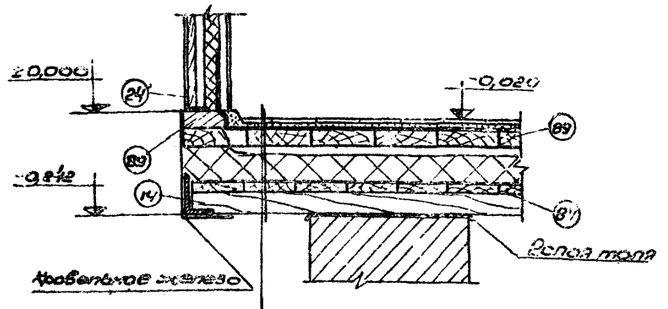

16

Керамическая плитка - 10мм
Цементно-песчаный раствор - 10мм
2 сл. толя на битумной мастике
Досчатый настил - 40 мм
Деревянные балки 160х60
800 - 900мм
Минеральная вата γ = 200 кг/м³ - 50мм.
Пароизоляция
Досчатый настил по
черепным брускам - 25мм

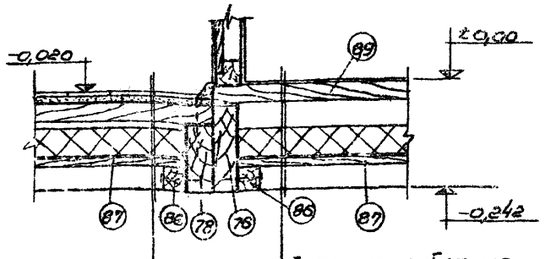

17

Линолеум на битуме
Досчатый настил - 40мм
Деревянные балки через 800-900 мм
Минеральная вата γ = 200 кг/м³ - 50мм
Пароизоляция
Деревянный настил по черепным
брускам - 25мм.

Примечания

1. Древесину применять воздушно-сухую из хвойных пород.
2. Деревянные конструкции проантисептировать
3. Донный лист смотреть совместно с листами АС-1, АС-16, АС-17.

М 1:10

Гл.инженер проекта	Мосеев		
Нач.отд.	Ахов		
Гл.констр.	Самоваров		
Гл.спец.	Князев		
Ст.инж.	Кокорев		
Дата выпуска	ноябрь 1964г.		

Минавтошосдор РСФСР ГИПРОАВТОТРАНС г. Воронеж

Стоянки автомобилей, мотоциклов и велосипедов личного транспорта на 100, 200 и 300 единиц

Павильон-клиентская

Узлы №№ 10-17

Типовой проект 320-3

Марка-лист АС-6

Объект 2850
Марка лист АС-7
Инв. №

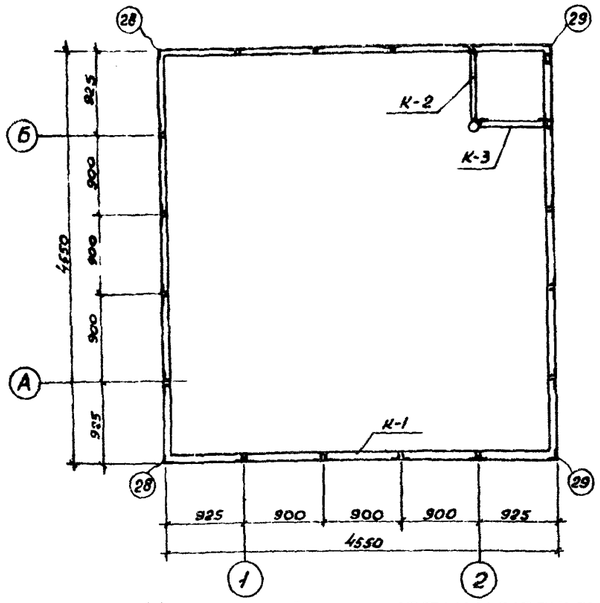

Монтажный план металлических каркасов стен
М 1:50

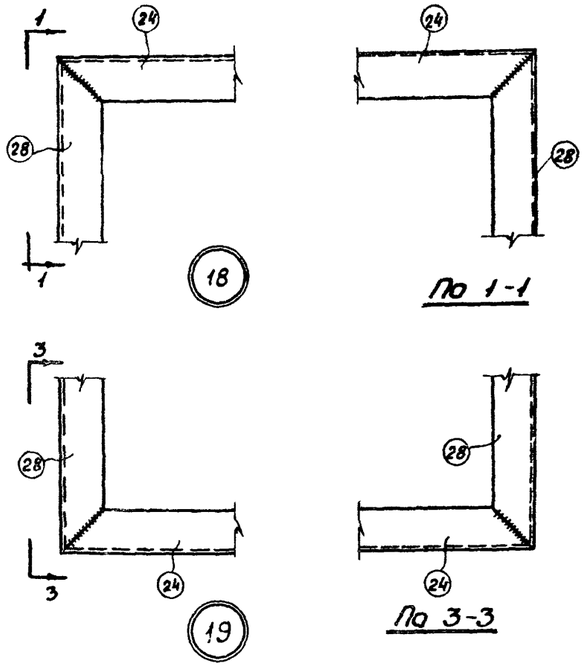

По 1-1

По 3-3

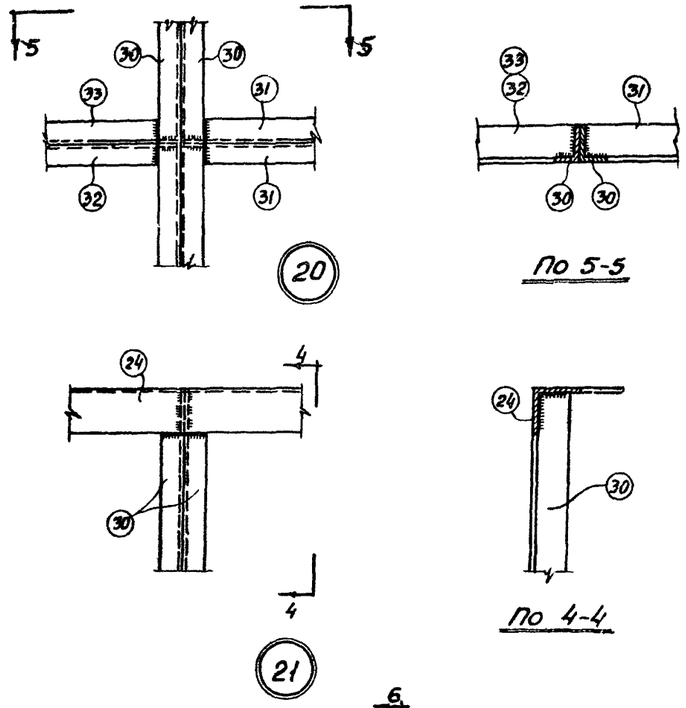

По 5-5

По 4-4

По 6-6

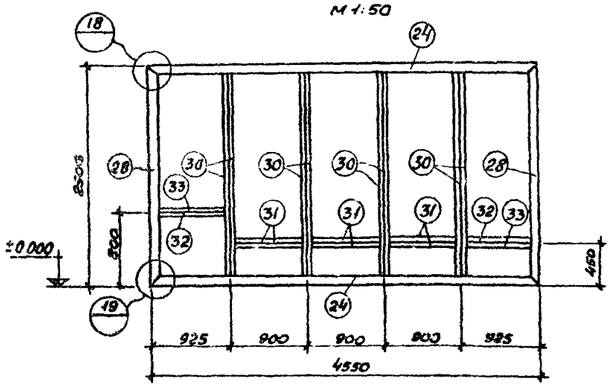

Вид К-1 в осях 1-2
М 1:50

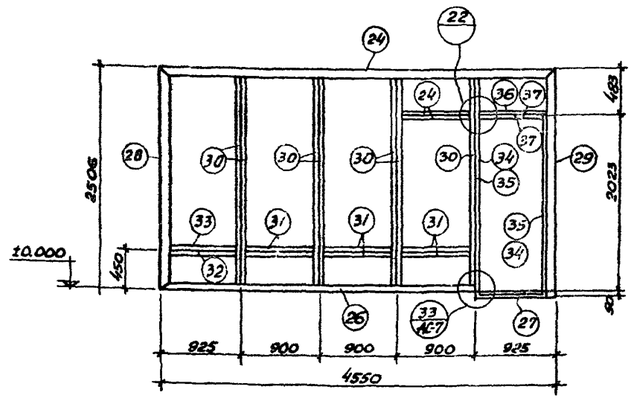

Вид К-1 в осях А-Б
М 1:50

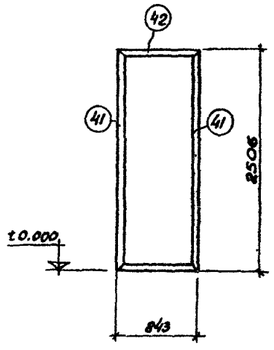

Вид К-2

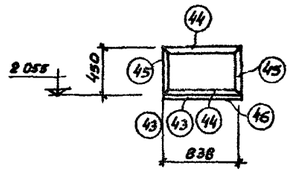

Вид К-3

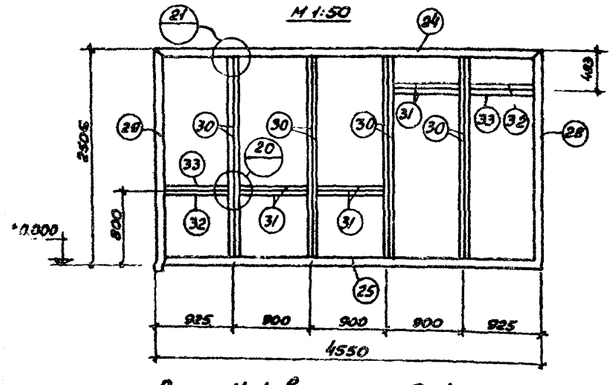

Вид К-1 в осях 2-1
М 1:50

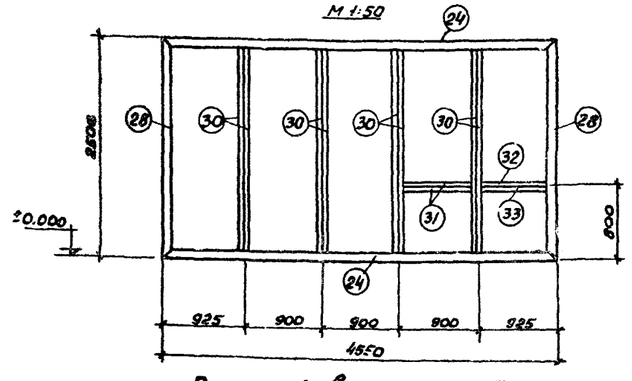

Вид К-1 в осях Б-А

Примечания

1. Сварку производить электродами типа Э-42.
2. Сварные швы принимать толщиной hшв=3мм по длине соприкасания элементов и тщательно зачислить.
3. Деревянные элементы переплетов крепить к каркасу самонарезающими винтами по ГОСТ 10618-63 с шагом 200 мм.

Минавтошосдор РСФСР ГИПРОАВТОТРАНС г. Воронеж	Павильон - клиентская	
Стоянки автомобилей, мотоциклов и велосипедов личного транспорта на 100, 200 и 300 единиц.	Монтажный план металлических каркасов стен. Каркасы К-1, К-2, К-3. Узлы №№ 18-22	Типовой проект 320-3
		Марка - лист АС-7

Нач. отдела Махова
Автор проекта Ермолаев
Гл. специалист Княжев
Ст. инженер Адамен
Дата выпуска: мая 1964г.

8030-01 19

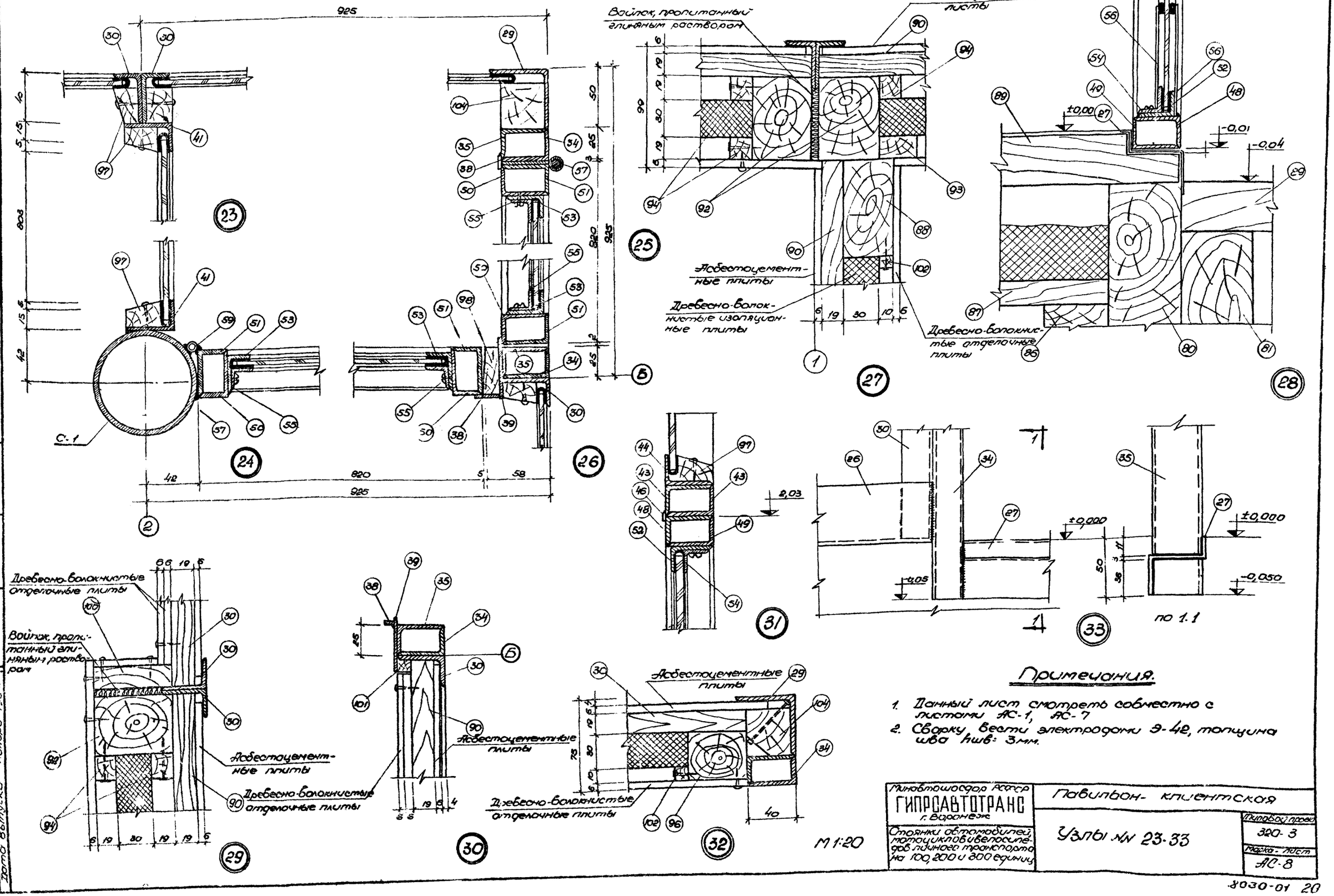

Примечания.

1. Данный лист смотреть совместно с листами АС-1, АС-7
2. Сварку вести электродами Э-42, толщина шва hшв: 3мм.

Минавтошосдор РСФСР ГИПРОАВТОТРАНС г. Воронеж	Павильон- клиентская		
Стоянки автомобилей, мотоциклов и велосипедов личного транспорта на 100, 200 и 300 единиц	Узлы №№ 23-33	Типовой проект 320-3	Марка-лист АС-8

Объект 2850
Марка-лист АС-8
Инв. №

Начальн. отд. Махова
Автор пр-та Ермолаев
Гл. специал. Княжев
Ст. инжен. Утолина
Дата выпуска ноябрь 1964

Ст. инженер
Напитов

8030-01 20

Объект 2850
Марка-лист АС-9
Инв. №

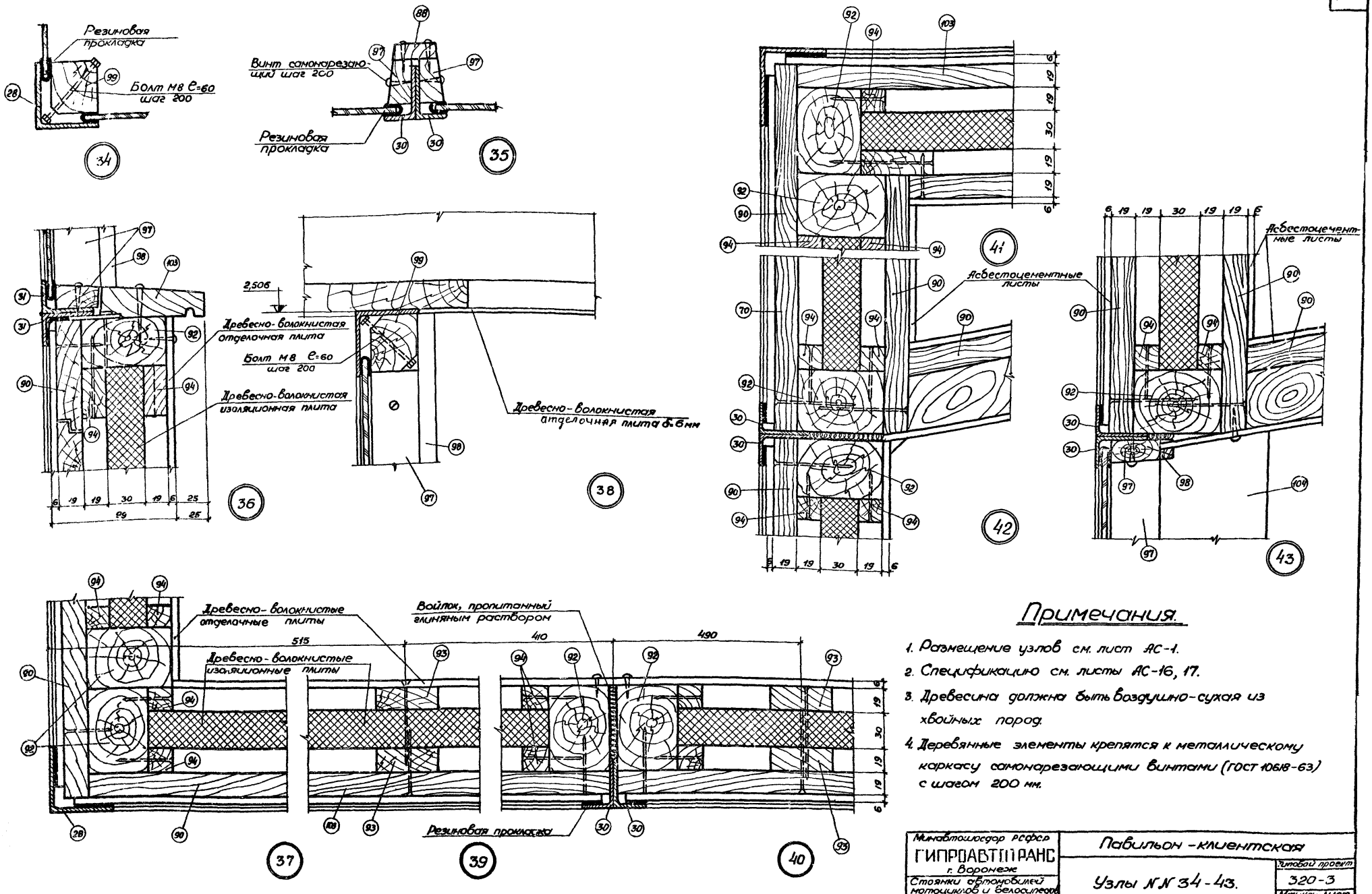

Примечания.

1. Размещение узлов см. лист АС-1.
2. Спецификацию см. листы АС-16, 17.
3. Древесина должна быть воздушно-сухая из хвойных пород.
4. Деревянные элементы крепятся к металлическому каркасу самонарезающими винтами (ГОСТ 10618-63) с шагом 200 мм.

М 1:2

Минавтошосдор РСФСР ГИПРОАВТОТРАНС г. Воронеж	Павильон-клиентская	
Стоянки автомобилей мотоциклов и велосипедов личного транспорта на 100, 200, 300 единиц	Узлы №№ 34-43.	Типовой проект 320-3
		Марка-лист АС-9

Нач. отдела | Автор проекта | Гл. специалист | Ст. инженер | Дата выпуска: Ноябрь 1964 г.

Ст. инженер Налитова

8030-01 21

Объект	2850
Марка-лист	АС-10
Инв. №	

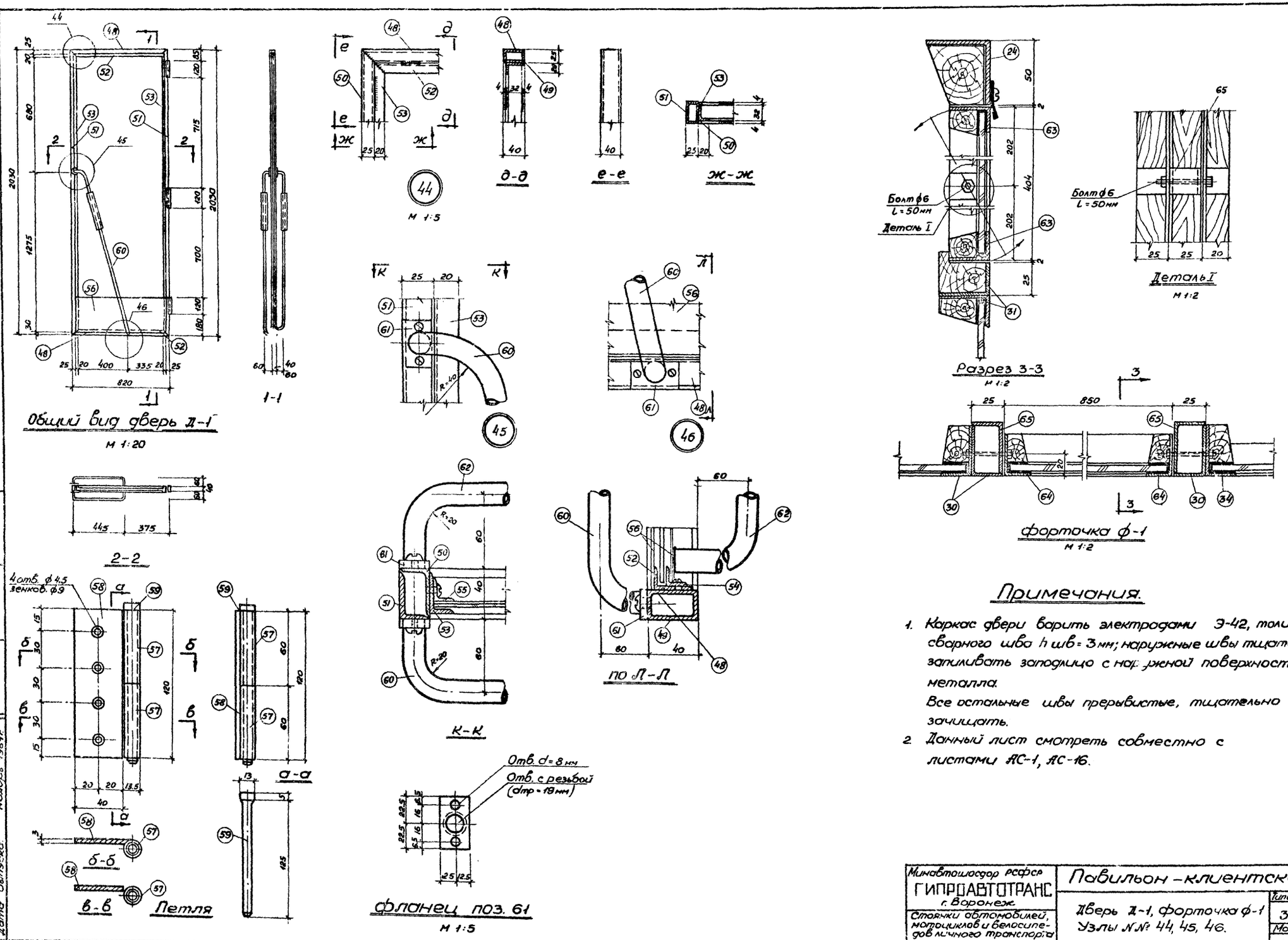

Примечания.

1. Каркас двери варить электродами Э-42, толщина сварного шва h шв = 3 мм; наружные швы тщательно запиливать заподлицо с наружной поверхностью металла.
   Все остальные швы прерывистые, тщательно зачищать.
2. Данный лист смотреть совместно с листами АС-1, АС-16.

Минавтошосдор РСФСР ГИПРОАВТОТРАНС г. Воронеж. Стоянки автомобилей, мотоциклов и велосипедов личного транспорта на 100, 200, 300 единиц.	Павильон-клиентская	
	Дверь Д-1, форточка ф-1 Узлы №№ 44, 45, 46.	Типовой проект 320-3
		Марка-лист АС-10

Нач. стр. отдела	Матова	
Автор проекта	Ермолаев	
Гл. специалист	Княжев	
Ст. инженер	Утолина	
Дата выпуска	ноябрь 1964 г.	

Объем т. 2850

Марка-лист АС-11

Инв. №

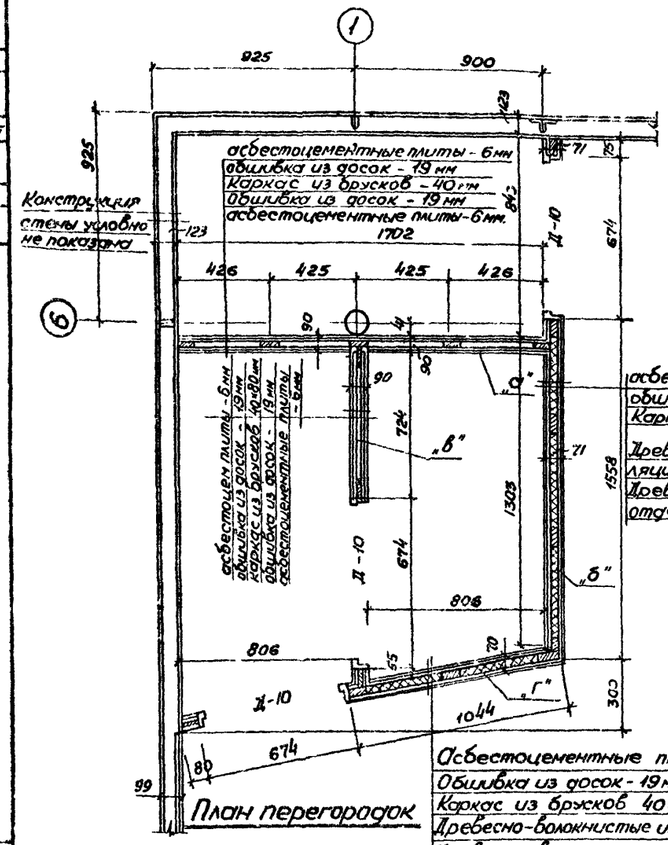

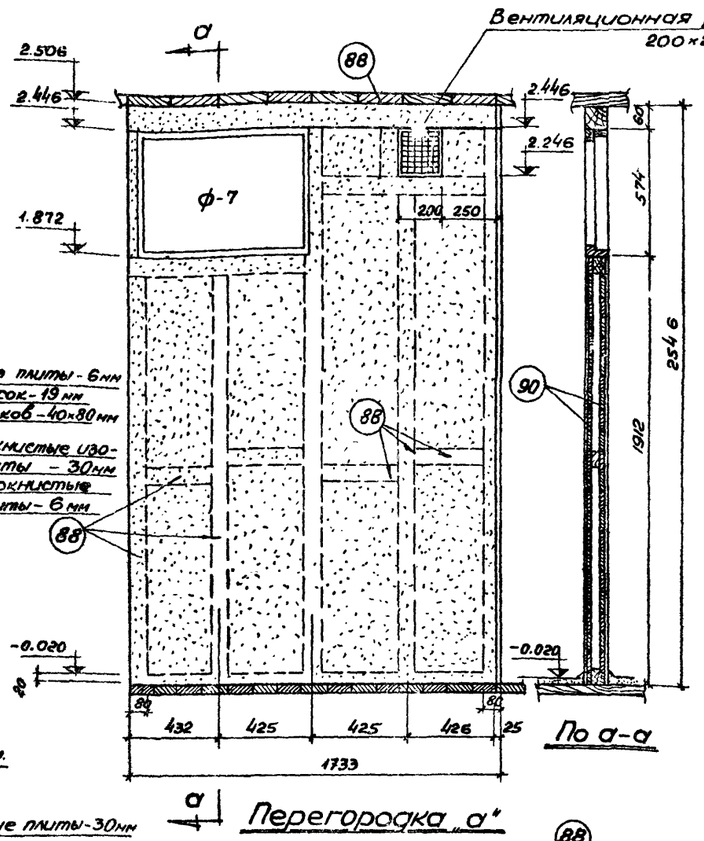

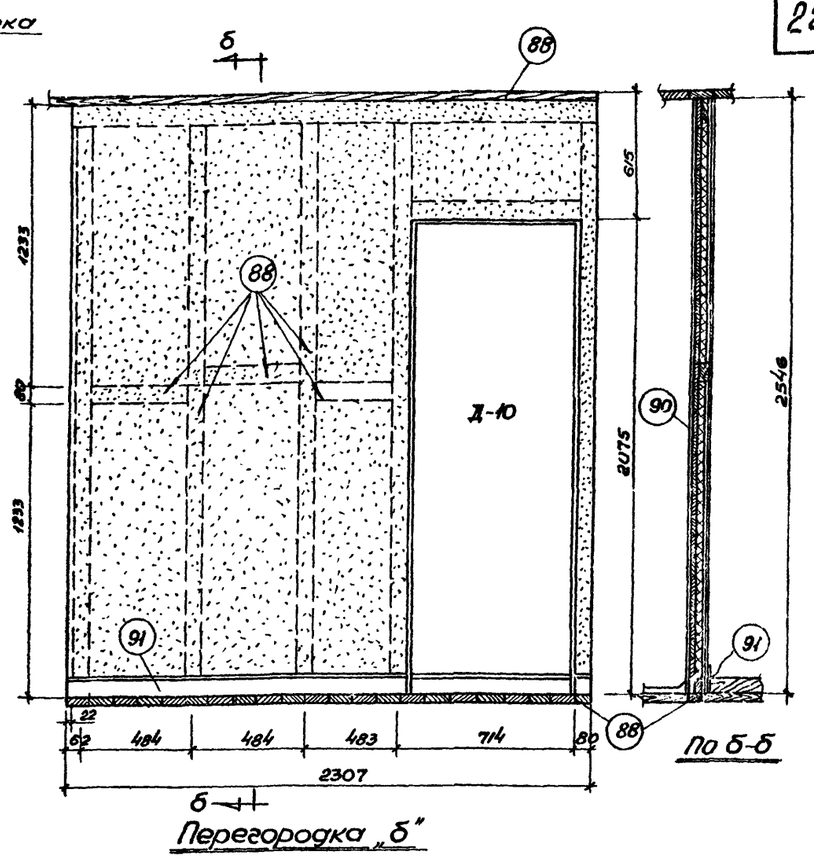

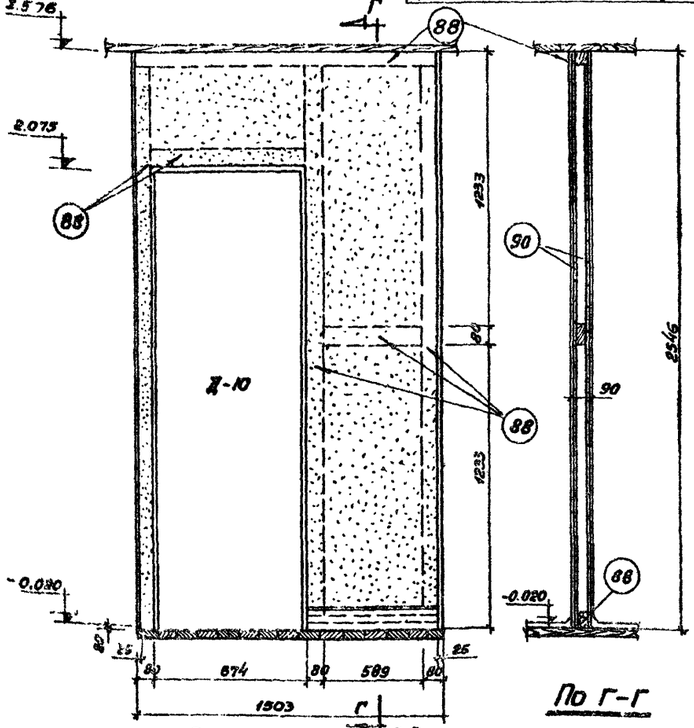

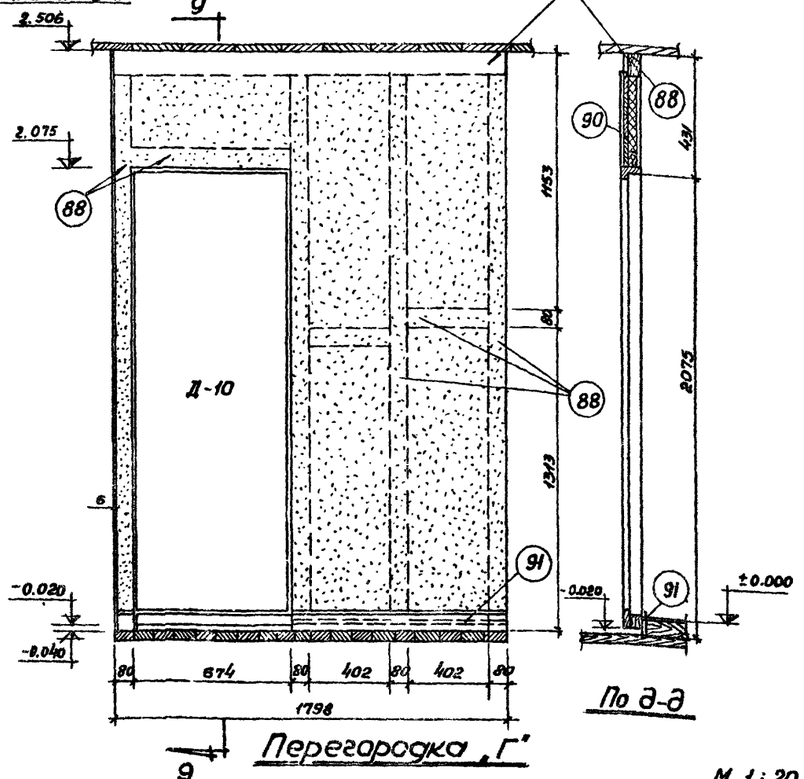

М 1:20

Примечания

1. Спецификацию на древесину см. лист АС-17.
2. Фрамуга принята по ГОСТ 6629-58. Детали коробки фрамуги, двери и детали коробок дверей по ГОСТ 6629-64.

Минавтошосдор РСФСР ГИПРОАВТОТРАНС г. Воронеж	Павильон - клиентская		
Стоянки автомобилей, мотоциклов и велосипедов личного транспорта на 100, 200 и 300 единиц	План и элементы перегородок.	Типовой проект	320-3
		Марка-лист	АС-11

Инв. № подл. | Подпись и дата | Взам. инв. № | Инв. № дубл. | Подпись и дата

Гл. инженер проекта Чумаков
Ст. инженер Колпакова
Нач. отд. Мар
Нач. гр. по ГО Сок
Техник Белкина
Копировал
Формат А3

Объект 2850
Марка-лист АС-12
Инв. №

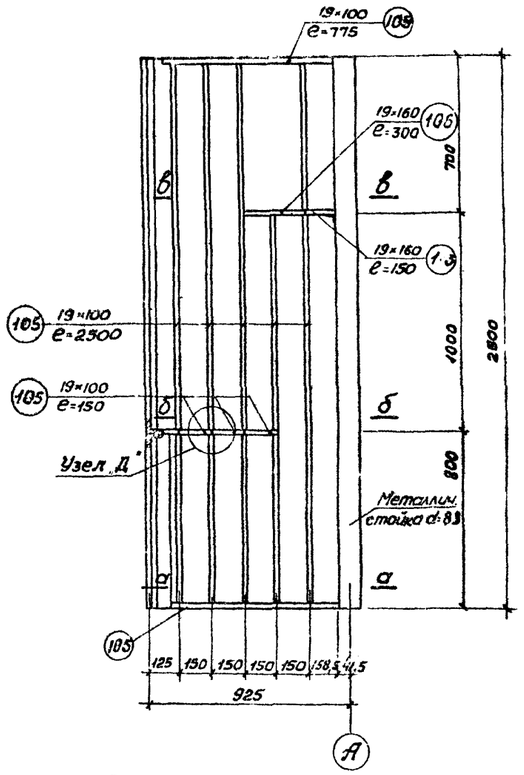

Решетчатая перегородка
М 1:20

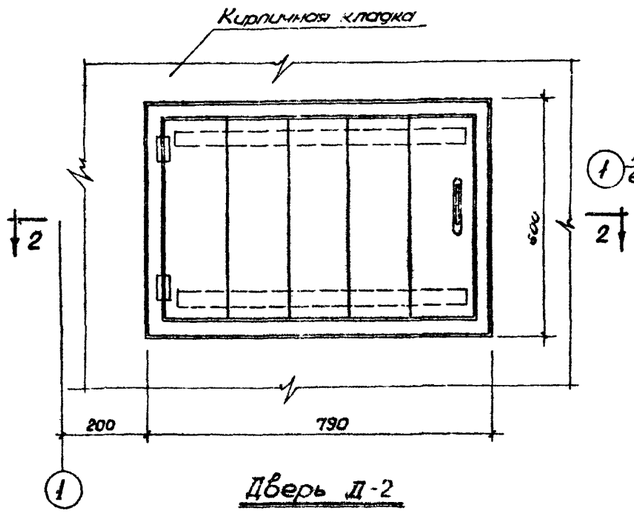

Дверь Д-2
М 1:10

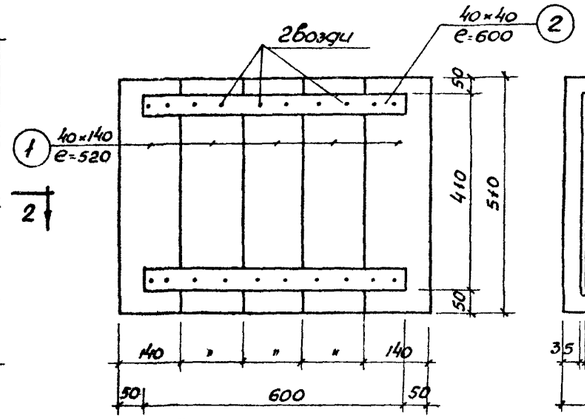

Полотно
М 1:10

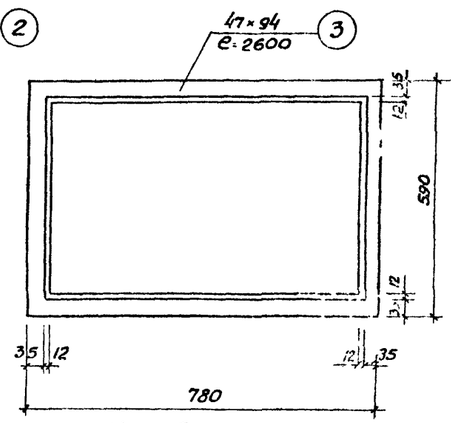

Коробка
М 1:10

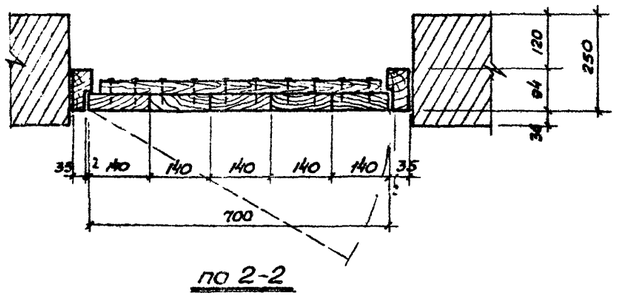

по 2-2

Спецификация древесины на дверь Д-1

№№ поз.	Наименование	Сечение мм	Длина мм	Кол-во шт	Объем м³
1	Доска полотна	40×140	510	5	0,16
2	—"— —"—	40×40	600	2	0,02
3	Коробка	47×94	2600	1	0,11
				Итого	0,29

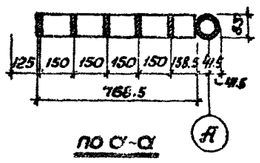

по а-а

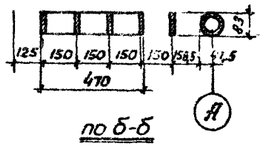

по б-б

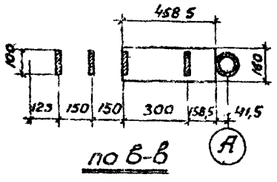

по в-в

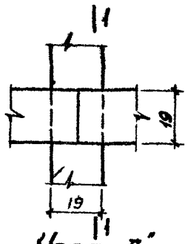

Узел „Д"
М 1:2

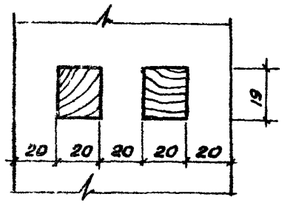

по 1-1

Примечания.

1. Спецификацию на решетчатую перегородку см. лист АС-17.
2. Решетчатая перегородка выполняется из строганых досок и покрывается бесцветным лаком
3. Все крепления элементов перегородки выполнять аналогично узлу „Д" на клею в шпунт.

Нач. отдела	Махова	Ст. инженер Белоусова
Автор проект.	Ермолаев	
Гл. специал.	Княжев	

Дата выпуска: ноябрь 1964 г.

Минавтошосдор РСФСР
ГИПРОАВТОТРАНС
г. Воронеж

Стоянки автомобилей, мотоциклов и велосипедов личного транспорта на 100, 200 и 300 единиц.

Павильон - клиентская

Решетчатая перегородка
Дверь Д-2 Спецификация

Типовой проект 320-3
Марка-лист АС-12

8030-01 24

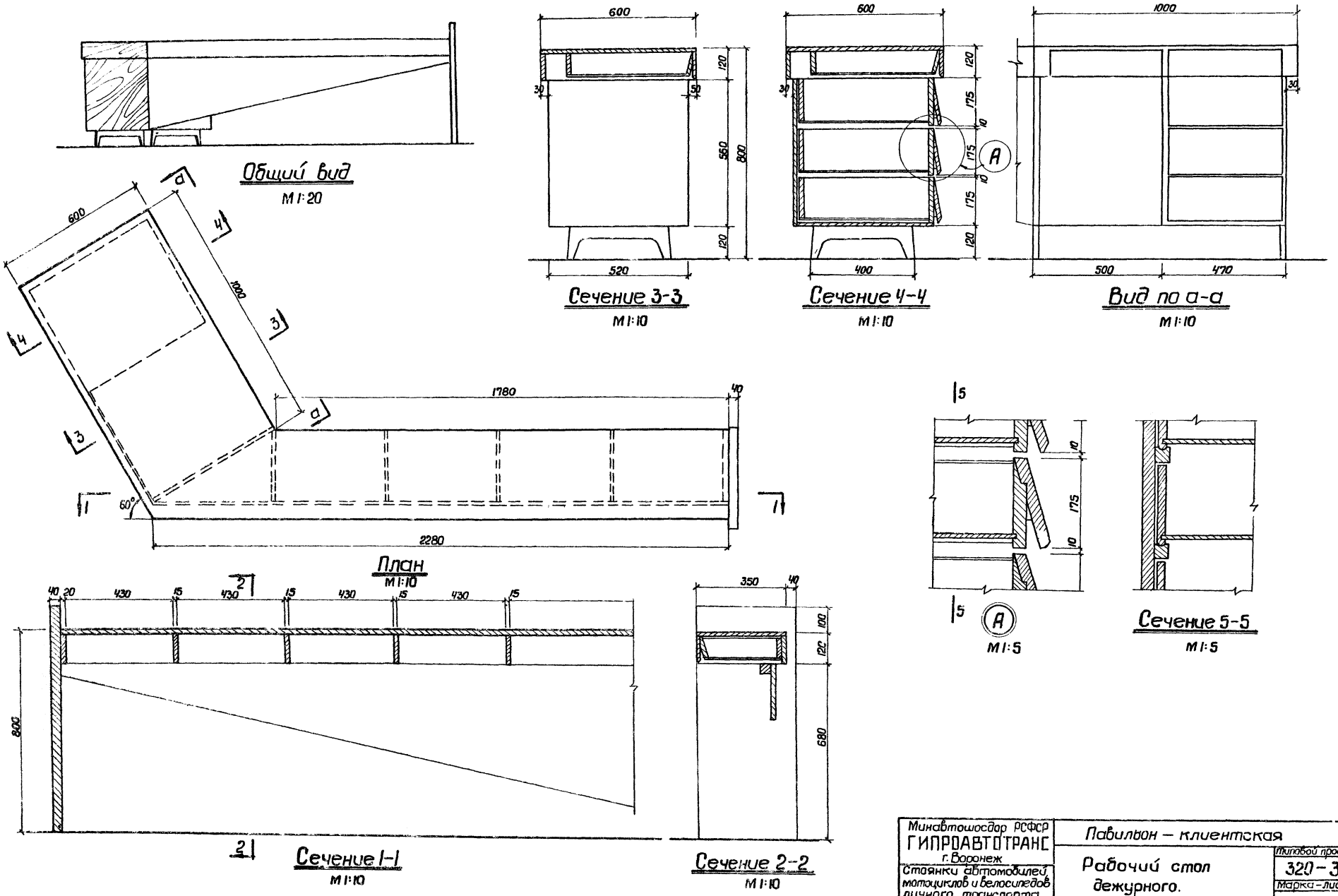
Общий вид
М 1:20
Сечение 3-3
М 1:10
Сечение 4-4
М 1:10
Вид по а-а
М 1:10
План
М 1:10
Сечение 1-1
М 1:10
Сечение 2-2
М 1:10
Сечение 5-5
М 1:5
М 1:5
600
1000
1780
2280
520
400
500
470
800
680
350
430
15
20
40
60°
175
10
120
30
50
Объект
2850
Марка-лист
АС-13
Инв. №
Нач. отдела Махова
Архитектор Березин
Автор проекта Ермолаев
Ст. инженер Адамов
Дата выпуска: сябрь 1964г.
Минавтошосдор РСФСР
ГИПРОАВТОТРАНС
г. Воронеж
Стоянки автомобилей, мотоциклов и велосипедов личного транспорта на 100, 200 и 300 единиц.
Павильон – клиентская
Рабочий стол дежурного.
Типовой проект
320-3
Марка-лист
АС-13

Объект 2850
Марка-лист АС-14
Инв. №

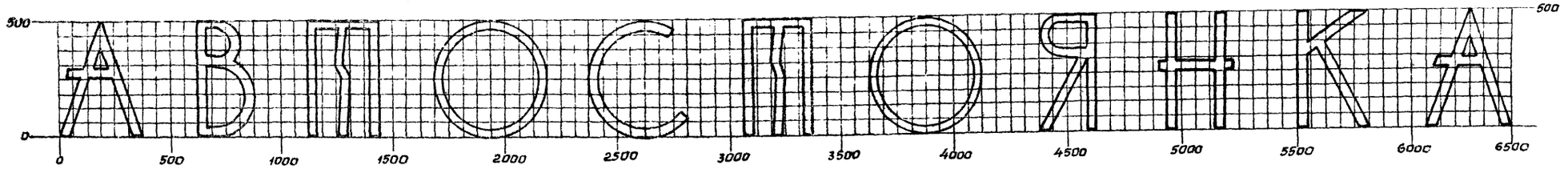

Шаблон световой рекламы по фасаду 2-1.

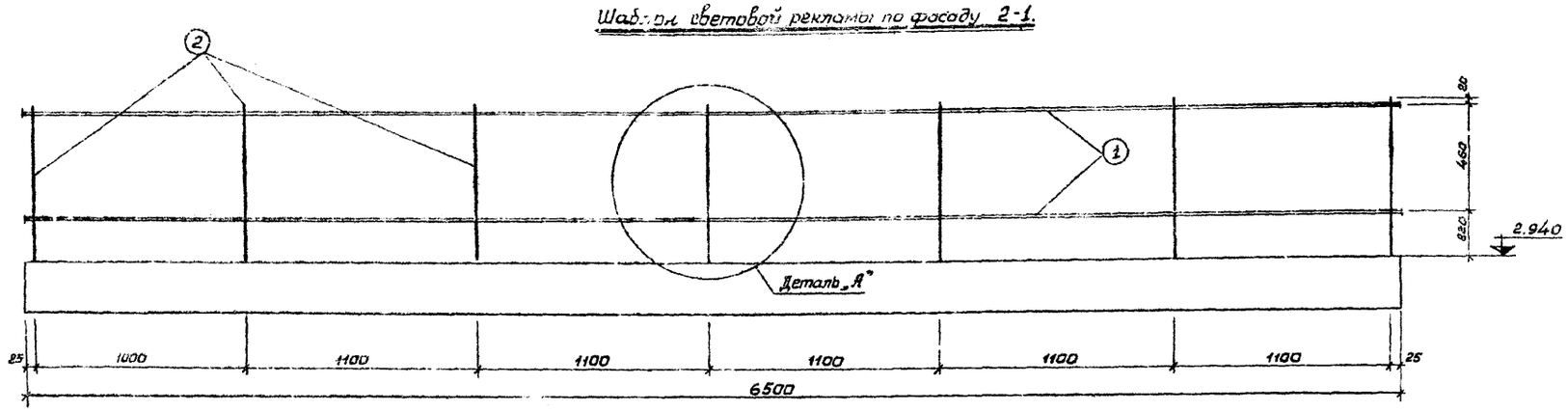

Каркас для крепления рекламы
м 1:20

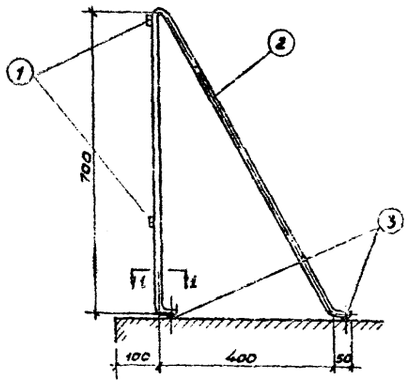

Деталь „Я"
м 1:10.

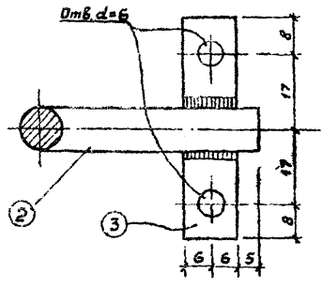

по 1-1
м 1:1

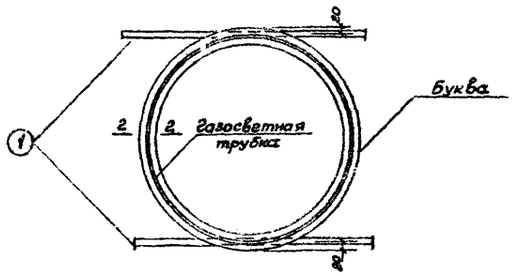

Расположение буквы на каркасе
м 1:10.

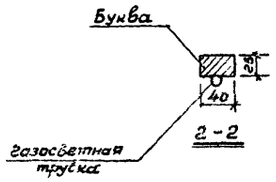

Спецификация металла на каркас

N поз.	Эскиз	Сечение мм	Длина мм	К-во шт	Вес 1 м кг	Вес всех кг	Примечания.
1	6500	-12×4	6500	2	2.5	5.0	
2	Кронштейн	Ф 10	1620	7	1.0	7.0	
3	Планка	-12×4	50	14	0.02	0.3	

Примечания.

1. Буквы надписи изготавливаются из дерева δ=25 мм по шаблону и крепятся на каркасе шурупами.
2. Поверхность букв покрывается термафалем. Металлический каркас окрашивается масляной краской светлого тона.
3. Кронштейны каркаса крепятся к обрешетке кровли шурупами. Планки кронштейнов залить мастикой.

Нач. отд.	Махова	
Автор проекта	Ермолаев	
Гл. специалист	Князев	
Гл. инженер	Яценко	
Дата выпуска	ноябрь 1964 г.	

Минавтошосдор РСФСР
ГИПРОАВТОТРАНС
г. Воронеж.

Стоянки автомобилей, мотоциклов и велосипедов личного транспорта на 100, 200 и 300 единиц.

Павильон - клиентская.

Световая реклама.

Типовой проект 320-3
Марка - лист АС-14

Объект 2850
Марка-лист ЛС-15
Инв. №

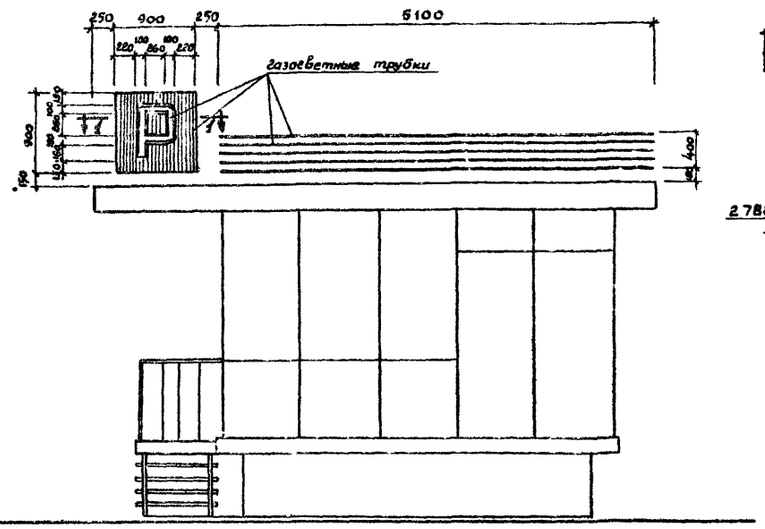

Световая реклама по фасаду 2-1
М1:50

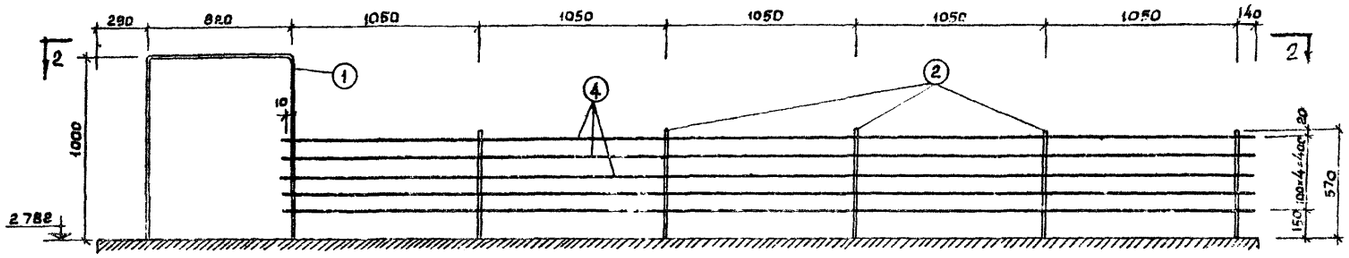

Каркас для крепления рекламы.

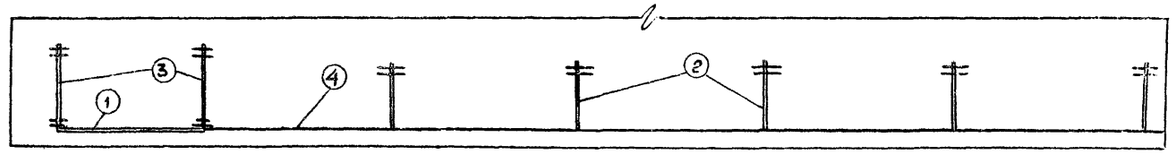

Вид по 2-2

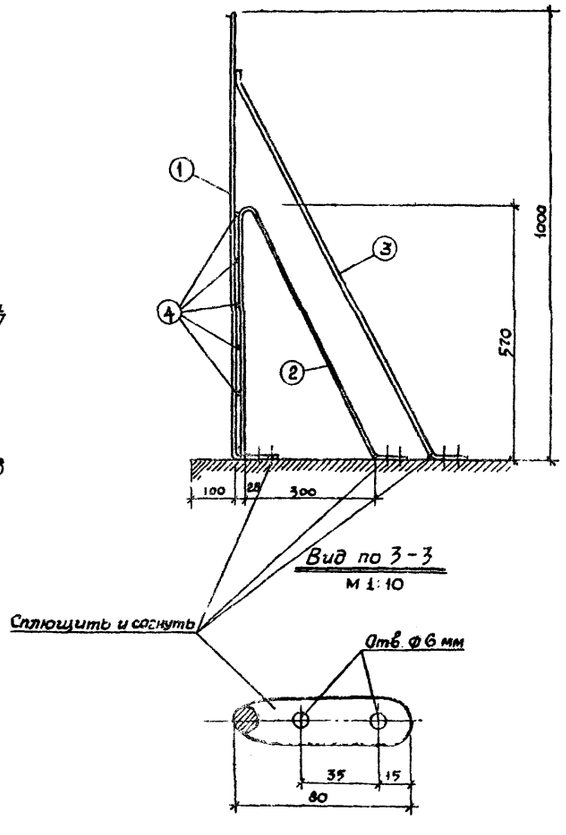

Вид по 3-3
М 1:10

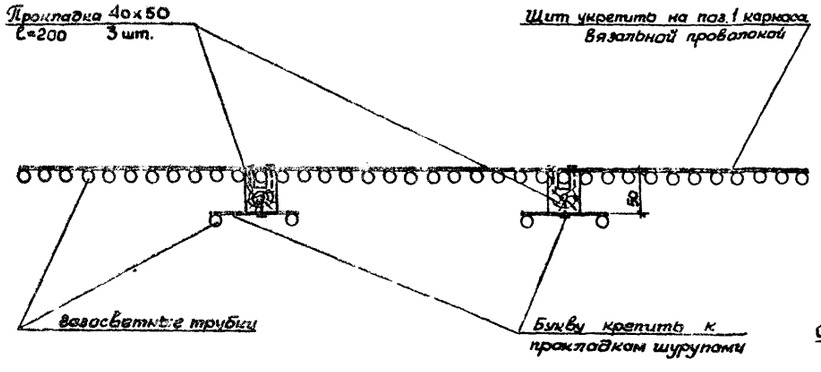

Сечение 1-1
М1:5

Спецификация металла на каркас

N поз.	Эскиз	Сечение мм	Длина мм	Кол-во шт	Вес кг 1 шт.	Вес кг Всех	Примечания
1	См. чертеж	10	2980	1	1.9	1.9	
2	—"—	10	1390	5	0.9	4.5	
3	80 950 850 20 450	10	1050	2	0.7	1.4	
4	5400	8	5400	5	2.2	11.0	

Примечания

1. Щит и буква изготовляются из жести. Щит окрасить синей масляной краской, букву – белой. По щиту и по обводам буквы располагаются газосветные трубки соответственно синего и бело-желтого свечения. К поз 4 вязальной проволокой крепятся трубки бело-желтого свечения.
2. Кронштейны крепятся к обрешетке кровли шурупами. Лапки кронштейнов залить мастикой.

Минавтошосдор РСФСР ГИПРОАВТОТРАНС г.Воронеж	Павильон-клиентская	
Стоянки автомобилей, мотоциклов и велосипедов личного транспорта на 100, 200 и 300 единиц	Световая реклама (2ой вариант)	Типовой проект 320-3 Марка-лист АС-16

Нач. стр. отдела Исаев
Гл. конструктор Ефимов
Рук. группы Кирилин
Ст. инженер Ефимов
Дата выпуска ноябрь 1964 г.

Спецификация металла на марку (позицию).

Объект 2850 | Марка-лист АС-3 | Инв. №

Марка	№№ поз.	Эскиз наименов. листа	Профиль	Длина мм	К-во шт	Вес кг одного эл-та	Вес кг всех эл-тов	Марки
1	2	3	4	5	6	7	8	9
МБ-1	1	Лист АС-5	I 16	5378	1	85.5	85.5	91.8
	2	—»—	-10×60	200	5	1.0	5.0	
	5	—»—	L 50×5	66	4	0.3	1.2	
МБ-2	3	Лист АС-5	I 16	1381	1	21.9	21.9	23.5
	4	—»—	L 50×5	126	2	0.5	1.0	
	5	—»—	L 50×5	66	2	0.3	0.6	
МБ-3	6	Лист АС-5	I 16	2685	1	42.7	42.7	44.7
	4	—»—	L 50×5	126	4	0.5	2.0	
МБ-3а	6	Лист АС-5	I 16	2685	1	42.7	42.7	48.7
	4	—»—	L 50×5	126	4	0.5	2.0	
	2	—»—	-10×60	200	4	1.0	4.0	
МБ-3б	6	Лист АС-5	I 16	2685	1	42.7	42.7	47.7
	4	—»—	L 50×5	126	4	0.5	2.0	
	2	—»—	-10×60	200	3	1.0	3.0	
МБ-4	7	Лист АС-5	I 16	2381	1	37.9	37.9	39.5
	5	—»—	L 50×5	66	2	0.3	0.6	
	4	—»—	L 50×5	126	2	0.5	1.0	
МБ-5	8	Лист АС-5	L100×63×6	5388	1	40.6	40.6	40.6
МБ-5а	8а	Лист АС-5	L100×63×6	6488	1	48.8	48.8	48.8
МБ-6	9	Лист АС-5	I 16	5488	1	87.2	87.2	98.4
	5	—»—	L 50×5	66	4	0.3	1.2	
	2	—»—	-10×60	200	10	1.0	10.0	
МБ-7	10	Лист АС-5	I 16	4538	1	72.2	72.2	80.4
	5	—»—	L 50×5	66	4	0.3	1.2	
	2	—»—	-10×60	200	7	1.0	7.0	
МБ-8	11	Лист АС-5	I 16	911	1	14.5	14.5	16.1
	5	—»—	L 50×5	66	2	0.3	0.6	
	4	—»—	L 50×5	126	2	0.5	1.0	
МБ-9	12	Лист АС-5	I 16	1861	1	29.6	29.6	34.2
	5	—»—	L 50×5	66	2	0.3	0.6	
	4	—»—	L 50×5	126	2	0.5	1.0	
	2	—»—	-10×60	200	3	1.0	3.0	
ПОЗ	13	Лист АС-5	L100×63×6	2757	1	20.8	20.8	20.8
	14	—»—	L100×63×6	4548	1	34.3	34.3	34.3
	15	—»—	L100×63×6	5498	1	41.4	41.4	41.4
	16	—»—	L100×63×6	1781	1	13.5	13.5	13.5
С-1	17	Лист АС-5	Труба 133 в×4	2573	1	20	20	25.2
	18	—»—	-10×180	180	2	2.6	5.2	
МК-1	19	Лист АС-5	L100×63×6	1710	1	12.9	12.9	12.9
МК-1а								

1	2	3	4	5	6	7	8	9
ПОЗ	20	Лист АС-5	-10×120	350	1	3.3	3.3	3.3
	21	—»—	-10×180	350	1	5.0	5.0	5.0
	22	—»—	-8×60	390	1	1.5	1.5	1.5
К-1	24	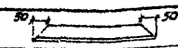	L 50×3	4550	6	10.6	63.6	289.4
	25	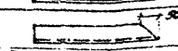	L 50×3	4500	1	10.5	10.5	
	26	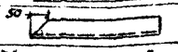	L 50×3	3625	1	8.4	8.4	
	27		-3×85	825	1	1.9	1.9	
	28	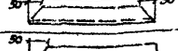	L 50×3	2506	3	5.8	17.4	
	29		L 50×3	2556	1	6.0	6.0	
	30	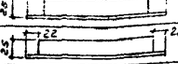	L 40×25×3	2498	31	3.7	115	
	31	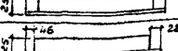	L 40×25×3	892	22	1.3	28.6	
	32	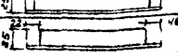	L 40×25×3	917	6	1.4	8.4	
	33	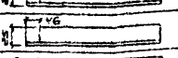	L 40×25×3	917	6	1.4	8.4	
	34	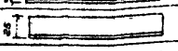	L 40×25×3	2552	1	3.8	3.8	
	35	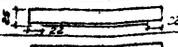	L 40×25×3	2072	3	3.1	9.3	
	36	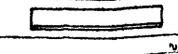	L 40×25×3	900	1	1.4	1.4	
	37	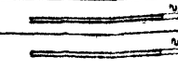	L 40×25×3	825	2	1.2	2.4	
	38		-2×44	2020	2	1.4	2.8	
	39		-2×48	2020	1	1.5	1.5	
К-2	40		-2×20	825	1	0.3	0.3	10.3
	41	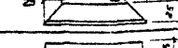	L 40×25×3	2506	2	3.7	7.4	
	42	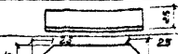	L 40×25×3	843	2	1.3	2.6	
К-3	43	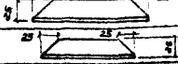	L 40×25×3	838	2	1.3	2.6	6.9
	44	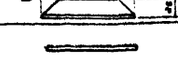	L 40×25×3	840	2	1.3	2.6	
	45	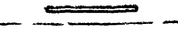	L 40×25×3	450	2	0.7	1.4	
	46	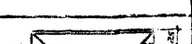	-2×20	835	1	0.3	0.3	
	47							
Д-1	48		L 40×25×3	820	2	1.2	2.4	37.9
	49		L 40×25×3	820	2	1.2	2.4	
	50		L 40×25×3	2030	2	3.0	6.0	
	51		L 40×25×3	2030	2	3.0	6.0	
	52	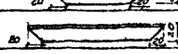	L 32×20×3	770	2	0.9	1.8	
	53	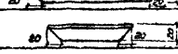	L 32×20×3	1980	2	2.3	4.6	
	54	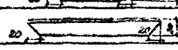	L 20×3	764	2	0.7	1.4	
	55	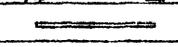	L 20×3	1974	2	1.8	3.6	
	56		-2×275	770	1	3.4	3.4	
	57	Труба	Ø133 в×22	60	6	0.04	0.3	
	58	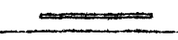	-3×40	120	3	0.10	0.3	
	59	Стержень	Ø8	130	3	0.1	0.3	
	60	Труба	Ø22 в×1.6	1500	1	2.5	2.5	

1	2	3	4	5	6	7	8	9
	61	Фланец	8×25	45	4	0.1	0.4	
	62	Труба	Ø22 в×1.6	1500	1	2.5	2.5	
Ф-1	63	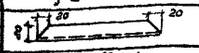	L 32×20×3	850	2	1.0	2.0	3.2
	64	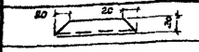	L 32×20×3	400	2	0.5	1.0	
	65	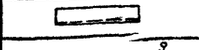	L 40×25×3	30	2	0.1	0.2	
ПОЗ	66	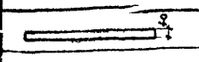	-4×40	4300	1	5.4	5.4	5.4
	67		Ø14	1100	1	1.4	1.4	1.4

Выборки марок (позиций).

Марка или позиция	К-во	Общий вес марок кг	Примечание
МБ-1	2	183.6	
МБ-2	2	47.0	
МБ-3	2	89.4	
МБ-3а	1	48.7	
МБ-3б	1	47.7	
МБ-4	2	79.0	
МБ-5	2	81.2	
МБ-5а	2	97.6	
МБ-6	1	98.4	
МБ-7	1	80.4	
МБ-8	4	64.4	
МБ-9	1	34.2	
С-1	4	100.8	
МК-1	1	12.9	
МК-1а	1	12.9	

Марка или позиция	К-во	Общий вес марок кг	Примечание
К-1	1	289.4	
К-2	1	10.3	
К-3	1	6.9	
Д-1	2	75.8	
Ф-1	1	3.2	
13	1	20.8	
14	1	34.3	
15	1	41.4	
16	1	13.5	
20	8	26.4	
2	8	40.0	
22	5	7.5	
66	1	5.4	
67	16	22.4	

Примечание.

Выборку металла по профилям смотри на листе АС-17.

Нач. отдела	Ивкова	
Автор проекта	Ермолаев	
Гл. специалист	Князев	
Ст. инженер	Комарев	
Нач. сектора	Ермолаев	ноябрь 1964 г.

Минавтошосдор РСФСР
ГИПРОАВТОТРАНС
г. Воронеж

Стоянки автомобилей, мотоциклов и велосипедов личного транспорта на 100, 200 и 300 единиц

Павильон-клиентская

Спецификация металла на марку. Выборка марок.

Типовой проект 320-3
Марка-лист АС-16

Объект 2350
Марка-лист АС-16
Инв. №

Выборка металла по профилям

NN п/п	Профиль	Вес кг	ГОСТ	NN п/п	Профиль	Вес кг	ГОСТ
1	2	3	4	1	2	3	4
1	I 16	708.4	8239-56	14	-3×40	0.6	3680-57
2	L 100×63×6	314.5	8510-57	15	-2×275	6.8	—»—
3	L 50×5	27.2	8509-57	16	-2×48	1.5	—»—
4	L 50×3	105.9	—»—	17	-2×44	2.8	—»—
5	L 40×25×3	227.7	8510-57	18	-2×20	0.6	—»—
6	L 32×20×3	15.8	—»—	19	ф14	22.4	2590-57
7	L 20×3	10.0	8509-57	20	ф8	0.6	2590-57
8	-10×180	60.8	5681-57	21	Флажец 8×25	0.8	—
9	-10×120	26.4	—»—	22	Т83 в×4	80	10704-63
10	-10×60	37.0	—»—	23	Т13.5 в×2.2	0.6	3262-62
11	-8×60	7.5	—»—	24	Т22 в×1.6	10	—»—
12	-4×40	5.5	—»—		Итого	1675.6	
13	-3×85	1.9	3680-57				

Спецификация болтов, гаек, шайб, шурупов, гвоздей.

NN п/п	Наименование	Диаметр мм	Длина мм	Вес кг	ГОСТ
1	Болт	12	40	5.5	7798-67
2	Болт	6	60	0.6	—»—
3	Гайка	12	—	2.8	5915-67
4	Гайка	6	—	0.1	5915-62
5	Шайбы	6	—	0.1	6957-54
6	Шурупы с потайной головкой	разный	—	4.0	1145-60
7	Шурупы с полукруглой головкой	—»—	—	1.5	1144-60
8	Гвозди	—»—	—	20.0	4028-63

Спецификация пиломатериалов.

NN поз.	Наименование и эскиз	Сечение мм	Длина мм	Кол-во шт	Объем м³
1	2	3	4	5	6
75	Балка	60×200	1390	7	0.117
76	—»—	60×200	2690	10	0.320
77	—»—	60×200	2390	7	0.20
78	—»—	60×160	2690	2	0.052
79	—»—	60×200	920	16	0.176
80	—»—	60×190	920	2	0.021
81	—»—	60×160	920	7	0.062
82	—»—	60×150	920	2	0.016
83	—»—	60×200	850	2	0.020
84	—»—	60×160	850	1	0.008
85	—»—	60×150	850	1	0.008
86	Черепной брусок	50×50	49000	—	0.120
87	Доска	25×80	—	—	2.80
88	Брусок	40×80	67000	—	0.22
89	—»—	40×140	—	—	0.8
90	Доска	19×140	376600	—	1.000
91	Плинтусы	15×60	30000	—	0.027
92	Брус	50×68	67340	—	0.23
93	—»—	19×50	36900	—	0.037
94	—»—	19×19	73600	—	0.030
95	—»—	38×44	19600	—	0.032
96	—»—	40×50	1600	—	0.003
97	—»—	20×38	83500	—	0.067
98	—»—	12×38	26000	—	0.012
99	—»—	34×38	2510	—	0.004
100	—»—	19×68	368	—	0.0004
101	—»—	12×12	368	—	—
102	—»—	10×10	4300	—	0.0004
103	Подоконная доска	25×85	15500	—	0.033
104	Брус	38×38	2600	—	0.004
105	Доска см. лист АС-12	19×100	13800	—	0.026
106	—»—	19×160	439	—	0.002
107	—»—	40×300	1000	5	0.06
	Итого:				6.51

Спецификация отделочных и кровельных материалов.

NN п/п	Наименование	Сечение мм	Площадь м²	Вес кг	ГОСТ
1	2	3	4	5	6
1	Плиты древесно-волокнистые твердые	δ=6	51.0	260	4598-60
2	Плиты древесно-волокнистые изоляционные	δ=32	27.0	220	—»—
3	Плиты асбестоцементные	δ=6	54.0	—	929-59
4	Рубероид	—	140.0	—	2165-51
5	Минеральная вата γ=200	δ=50	45.0	—	4640-61
6	Линолеум	δ=2	17.0	—	7251-54
7	Толь	—	150	—	1887-51
8	Оцинкованное кровельное железо	δ=5	9.6	—	8075-56
				—	

Спецификация стекла

NN п/п	Наименование остекл. изделия	ГОСТ	Толщина мм	Ширина мм	Длина мм	К-во шт
1	2	3	4	5	6	7
1.	Остекление павильона	111-54	6	875	1675	7
2.	——— »» ———	—»—	6	875	2025	7
3.	——— »» ———	—»—	6	875	425	2
4.	——— »» ———	—»—	6	800	1675	1
5.	Остекление двери	—»—	6	750	1975	2
6.	Остекление фрамуги	—»—	4	425	625	2

Спецификация столярных изделий

NN п/п	Марка	Проем в мм	Проем h мм	Проем К-во шт	Коробка в мм	Коробка h мм	Коробка К-во шт	Переплет, полотно в мм	Переплет, полотно h мм	Переплет, полотно К-во шт	ГОСТ
1	Д-10	674	2075	3	674	2075	3	600	2000	3	6629-64
2	Ф-7	774	574	1	774	574	1	700	500	1	6629-58
3	Д-2	790	600	1	780	590	1	700	510	1	АС-12

Минавтошоссдор РСФСР
ГИПРОАВТОТРАНС
г. Воронеж

Стоянки автомобилей, мотоциклов и велосипедов личного транспорта на 100, 200 и 300 единиц

Павильон-кнекская.

Выборка металла по профилям Спецификации пиломатериалов, отделочных и кровельных материалов, стекла, столярных изделий

Типовой проект 320-3
Марко-лист АС-17

Нач. отдела
Рук. гр-та
Ст. инженер
Вып.
Дата
Масс
Кол.
Нат.
Выпуск
ноябрь 1964г.

Объект 2350
Марка-лист АС-18
Инв. №

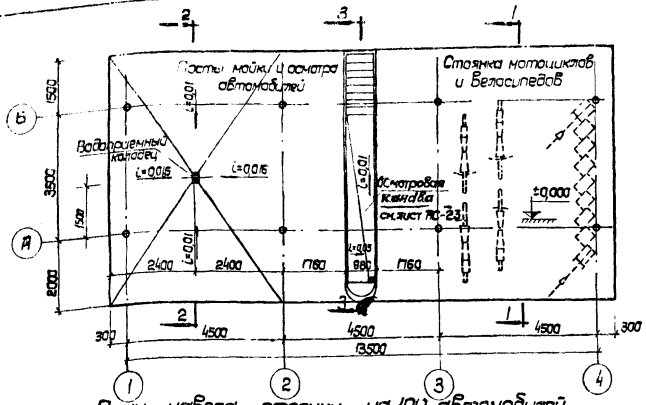

План навеса стоянки на 100 автомобилей.

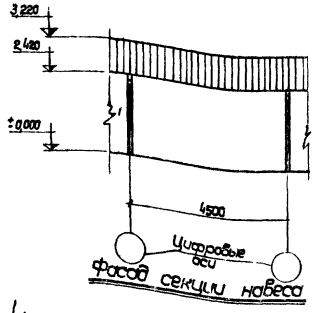

Фасад секции навеса

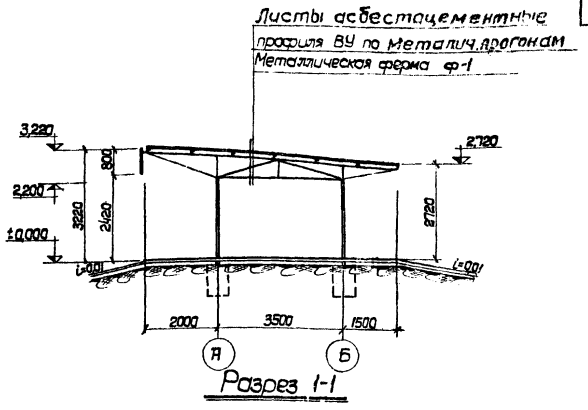

Разрез 1-1

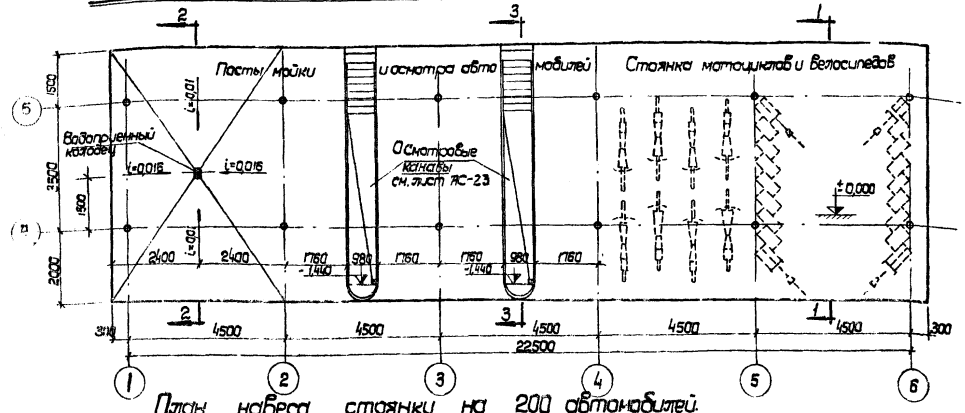

План навеса стоянки на 200 автомобилей.

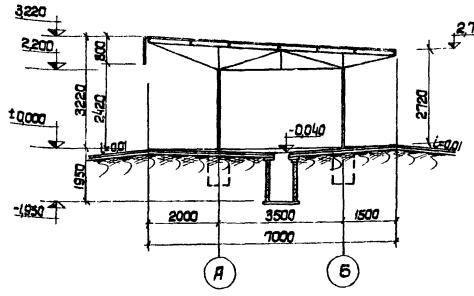

Разрез 2-2

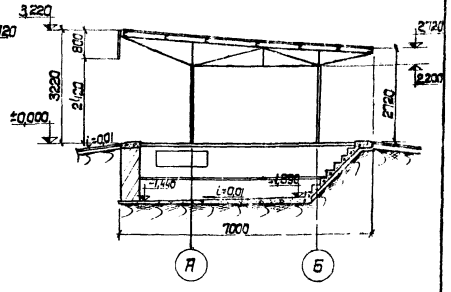

Разрез 3-3

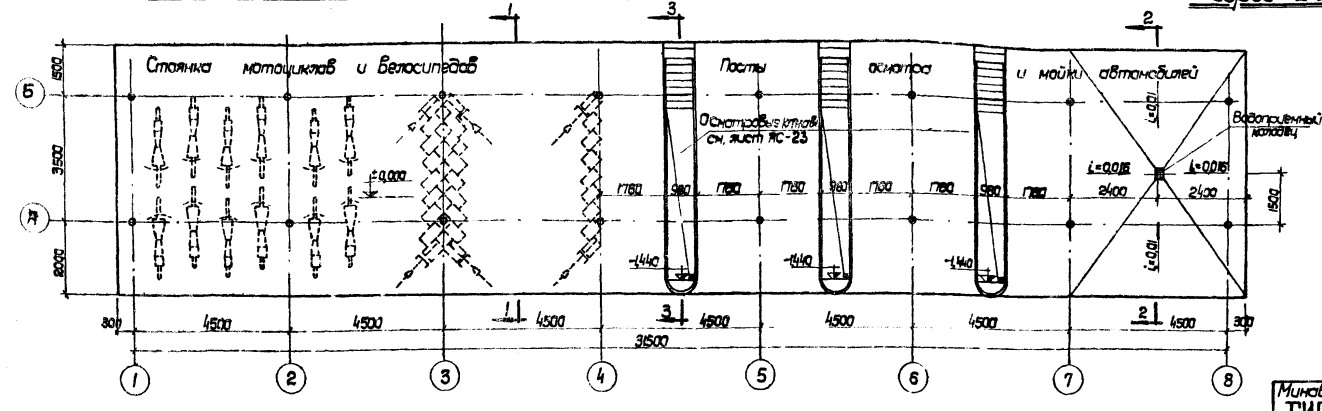

План навеса стоянки на 300 автомобилей

Площадь застройки навеса стоянки на 100 авт. - 98,9 м²
" " " на 200 авт. - 161,8 м²
" " " на 300 авт. - 224,8 м²

Примечания.

1. Конструкция пола аналогична конструкции дорожного покрытия.
2. Схемы расположения мотоциклов и велосипедов в секциях навеса даны на листе АС-22.
3. Конструктивные элементы навеса см. листы АС-19, 1020; АС-21
4. Водоприемный колодец выполнять по типовому проекту 4-18-628/62, выпуск XII /парковый тип/.

М 1:100

5 Стыки асбестоцементных плит уплотнить в процессе монтажа слоем холодной асбестобитумноцементной мастики.

Минавтошосдор РСФСР ГИПРОАВТОТРАНС г. Воронеж	Навес для велосипедов, мотоциклов и постов обслуживания автомобилей.	
Стоянки автомобилей, мотоциклов и велосипедов личного транспорта на 100, 200 и 300 единиц.	Планы, фасад секции навеса, разрезы 1-1, 2-2, 3-3.	Типовой проект 320-3
		Марка-лист АС-18

Гл. инж. отдел. Долгополов
Гл. инж. проекта Коростелев
Нач. стр. отд. Маслова
Автор проекта Ермолаев
Дата выпуска ноябрь 1964 г.

Архитектор Березин
Ст. инженер Маскова

8030-01 30

Объект 2580
Марка-лист АС-19
Инв. №

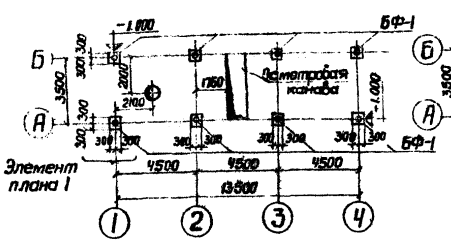

План фундаментов навеса стоянки на 100 автомобилей М1:200

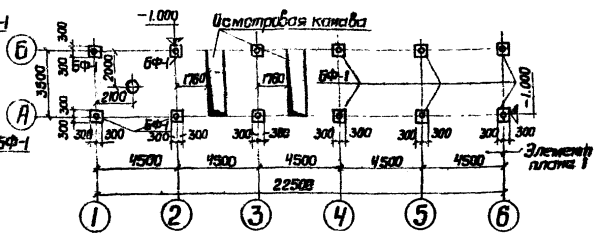

План фундаментов навеса стоянки на 200 автомобилей М1:200

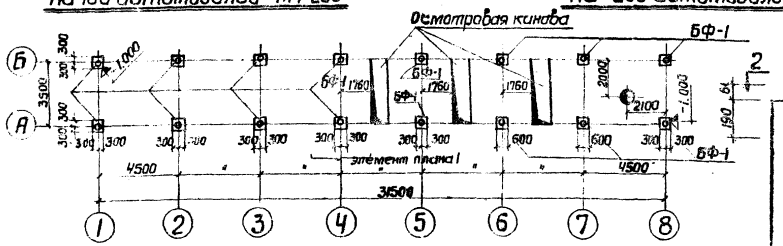

План фундаментов навеса стоянки на 300 автомобилей М1:200

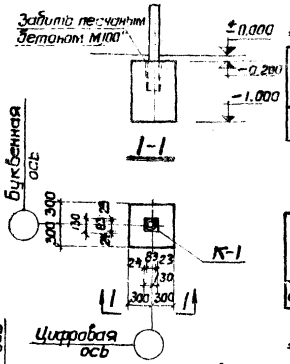

Элемент плана 1 М1:50

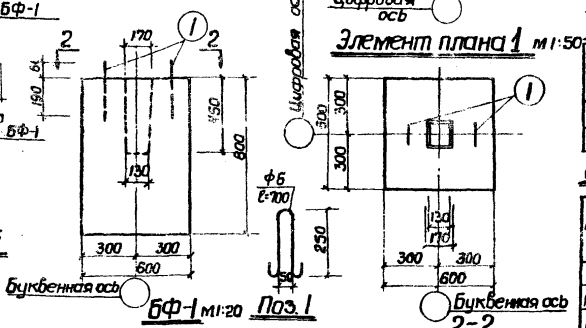

БФ-1 М1:20 Поз. 1

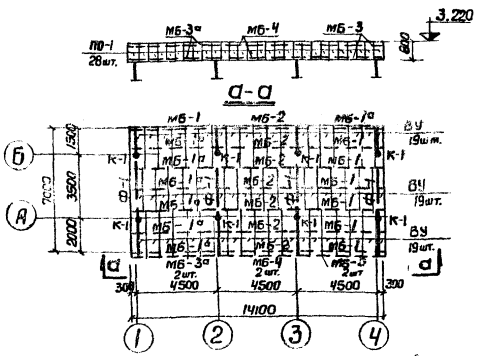

Монтажная схема покрытия навеса стоянки на 100 автомобилей М1:200

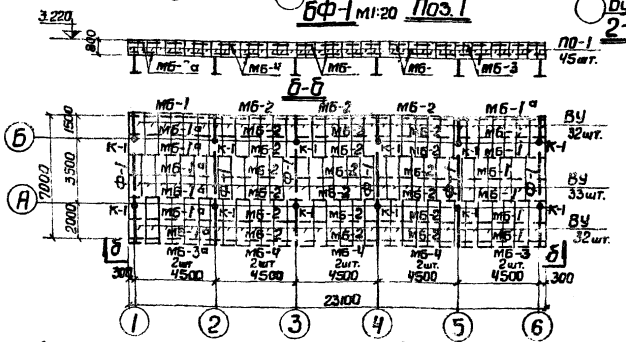

Монтажная схема покрытия навеса стоянки на 200 автомобилей М1:200

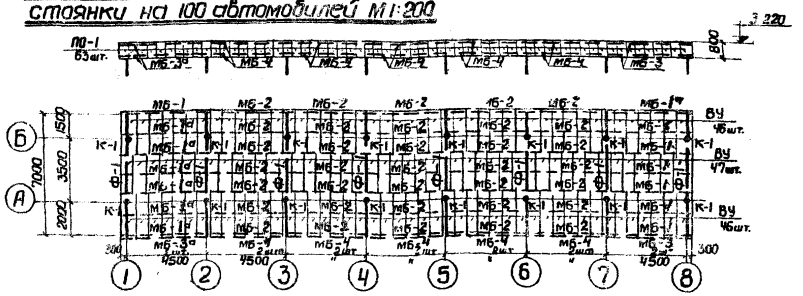

Монтажная схема покрытия навеса стоянки на 300 автомобилей М1:200

Показатели на один фундаментный блок

Марка блока	Вес „кг"	Марка бетона	Объем бетона м³	Расход стали „кг"	Примечания
БФ-1	71.5	100	0,285	0.310	Поз. (1) — Ф6 ℓ=700 материал петель — Ст-0

Спецификация сборных бетонных фундаментных блоков на монтажную схему

Наимен. элемента	Марка элемента	Кол. шт. для навеса стоянки на 100 автомоб.	200 автомоб.	300 автомоб.	Вес элем. „т"	Стандарт или лист проекта	Примечания
фундам	БФ-1	8	12	16	0,0715		

Спецификация на асбестоцементн. листы волнистые усиленного профиля и полуволнистые обыкновенного профиля

Марка элемента	Основные размеры в мм: Длина	Ширина	толщина	Колич. шт. для навеса стоянки на 100 автомоб.	200 автомоб.	300 автомоб.	Вес листа кг	ГОСТ
ВУ	2500	994	8	57	97	139	48.7	8423-57
ПО-1	800	553	6	28	45	63	5.42	1064-47

Выборка марок на лист

Марка	Кол. шт. для навеса стоянки на 100 автом.	200 автом.	300 автом.	Вес 1 марка „кг"	Вес всех марок для навеса стоянки на 100 автом.	200 автом.	300 автом.
Ф-1	4	6	8	92.75	371,0	556,5	742,0
МБ-1	7	7	7	36.88	258,16	258,16	258,16
МБ-1а	7	7	7	36,88	258,16	258,16	258,16
МБ-2	7	21	35	34.93	244,51	733,53	1222,55
МБ-3	2	2	2	27.49	54.98	54.98	54.98
МБ-3а	2	2	2	27.49	54.98	54.98	54.98
МБ-4	2	6	10	26.04	52,08	156,24	260.4
К-1	8	12	16	21.80	174.4	261.6	348.8
ПК-1	232	380	536	0.29	67,28	110.20	155,44
Болт Ф10	72	108	144	0.0356	2.56	3.84	5,12
Болт Ф16	16	24	32	0,1875	3.0	4.5	6,0
Итого					1541,1	2452,7	3366,59

Выборка металла на лист

Профиль	Вес кг/п м и 1 м²	Вес в „кг" для навеса стоянки на 100 автомоб.	200 автом.	300 автом.
L № 8	7,78	760,83	1249,85	1738,87
L 63×40×4	3.17	206,56	309,84	413,12
L 75×5	5,80	162.04	266,2	370.36
— 8	62,80	0.64	0.96	1.28
— 5	39,2	67.28	110,20	155.44
труба Т42,3б×3,2		157.6	236,4	315,2
труба Т83б×4		174.4	261.6	348.8
Болт Ф10		2.56	3.84	5.12
Болт Ф16		3.0	4.5	6,0
Наплавлен. металл		6,20	9,30	12,40
Итого		1541.1	2452,7	3366,59

Примечания.

1. За относительную отметку ± 0.00 принят уровень пола навеса стоянки для автомобилей, равный абсолютной отметке.
2. Нормативное давление на грунт основания принято равным 2,0 кг/см².
3. Данный лист смотреть совместно с листами АС 20,21.

Министерство РСФСР
ГИПРОАВТОТРАНС
г. Воронеж

Стоянки автомобилей, мотоциклов и велосипедов личного транспорта на 100, 200 и 300 единиц.

Навес для велосипедов, мотоциклов и постов обслуживания

План фундаментов, монтажная схема покрытия навесов стоянок на 100, 200 и 300 автомобилей. Фундамент БФ-1 и спецификация

Типовой проект 320-3
Марка-лист АС-19

Нач. ст. отдела Махова
Отдел проектов Ермолаев
Главн. специал. Княжев
Ст. инженер Носкова
Дата выпуска ноября 1964 г.

Объект	
2520	
Чертеж лист	
АС-20	
ГЧ46.12	

Спецификация металла на одну марку

Марка	Ном. поз.	Профиль	Длина мм	К-во шт Т	К-во шт Н	Вес кг 1 шт	Вес кг позиции	Вес кг марки	Примечан.
Ферма ф-1	1	L63×40×4	7200	1	1	22,82	45,64	92,75	ГОСТ 8510-57
	2	Труба Т42,36×3,2	7190	1	—	22,20	22,20		ГОСТ 3262-62
	3	—"—	3630	1	—	11,20	11,20		—"—
	4	—"—	660	1	—	1,87	1,87		—"—
	5	—"—	530	1	—	1,64	1,64		—"—
	6	—"—	410	1	—	1,27	1,27		—"—
	7	—"—	200	2	—	0,61	1,29		—"—
	8	L63×40×4	350	1	1	1,11	2,22		ГОСТ 8510-57
	9	L63×40×4	170	7	—	0,54	3,78		—"—
	10	—40×8	60	1	—	0,16	0,16		
		Наплавлен металл 2%	—	—	—	—	1,55		
Колонна К-1	11	Труба Т83×4	2800	1	—	21,80	21,80	21,80	ГОСТ 10704-63

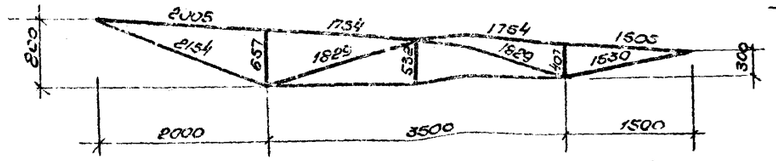

Геометрическая схема фермы ф-1

М 1:100

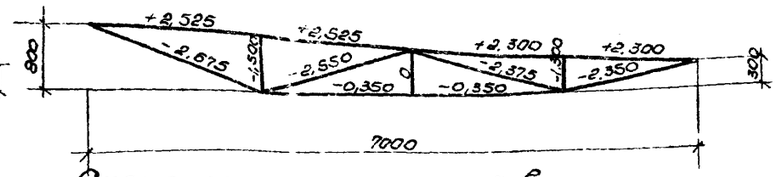

Схема расчетных усилий в стержнях фермы в т.

М 1:100

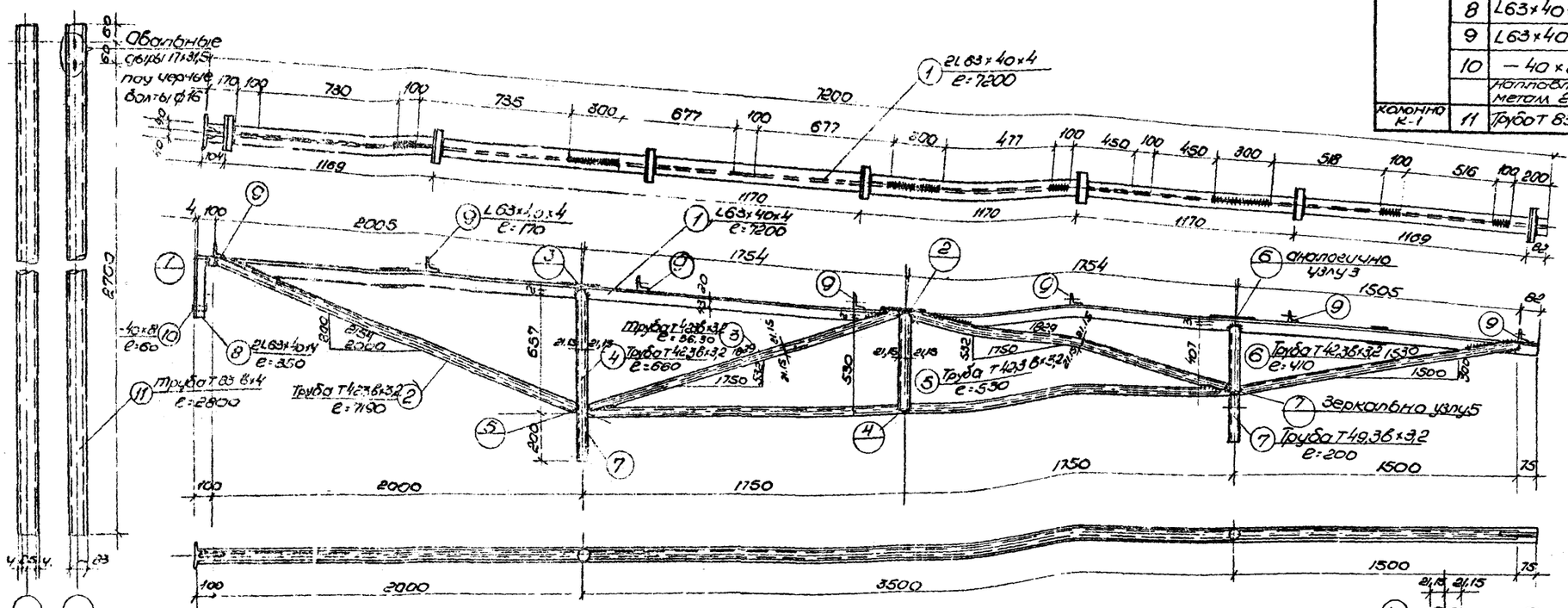

Ферма ф-1

М 1:20

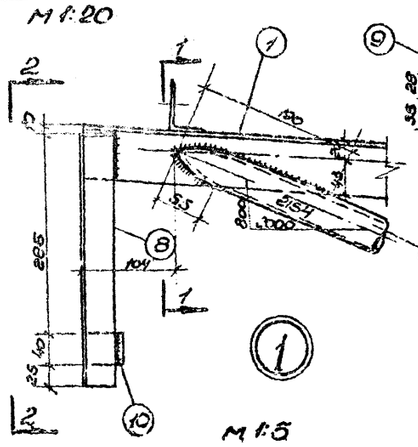

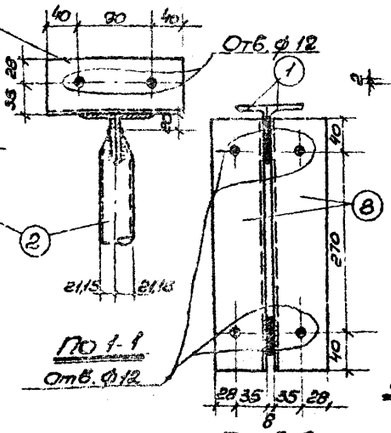

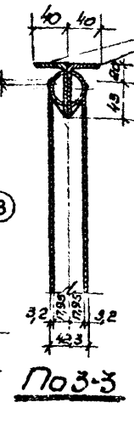

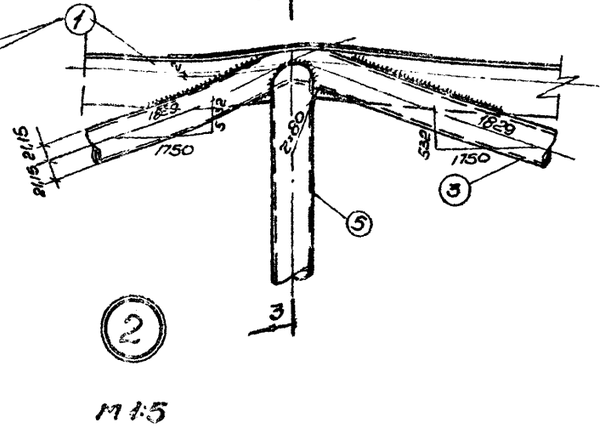

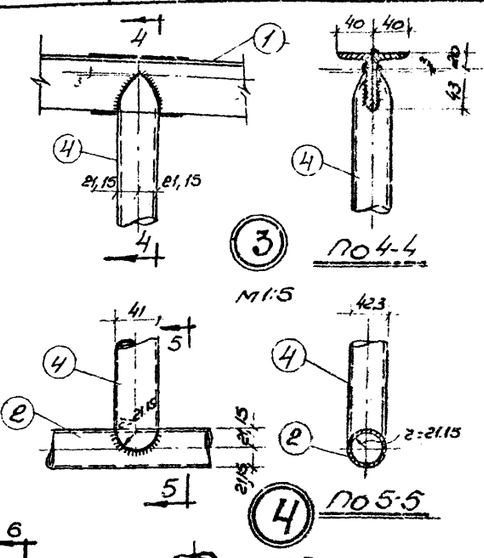

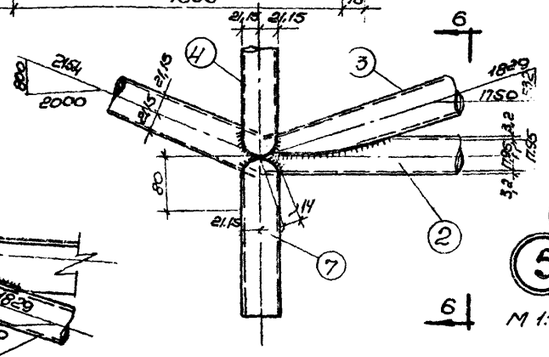

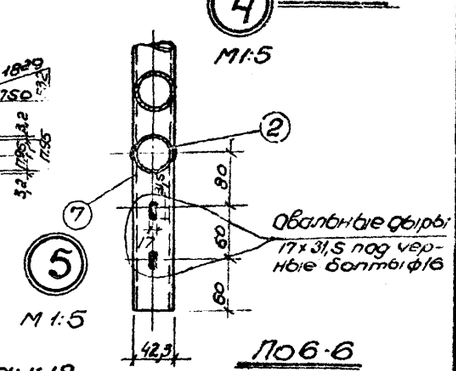

Примечания

1. Сварку производить электродами типа Э-42
2. Все швы принимать высотой 4мм по длине соприкосновения элементов.

Минавтошоссдор РСФСР ГИПРОАВТОТРАНС в Воронеже	Навес для велосипедов, мотоциклов и постов обслуживания	Тип проекта 320-3
Стоянки автомобилей, мотоциклов и велосипедов у крупных транспортных узлов на 100, 200 и 300 машин	Ферма ф-1. Детали	Марка чертежа АС-20

Гл. инж. проекта Дорошко; Нач. отд. Кашин; Гл. спец. Князев; Рук. гр. Соколов; Пров. Шилов; Н. контр. Мосова

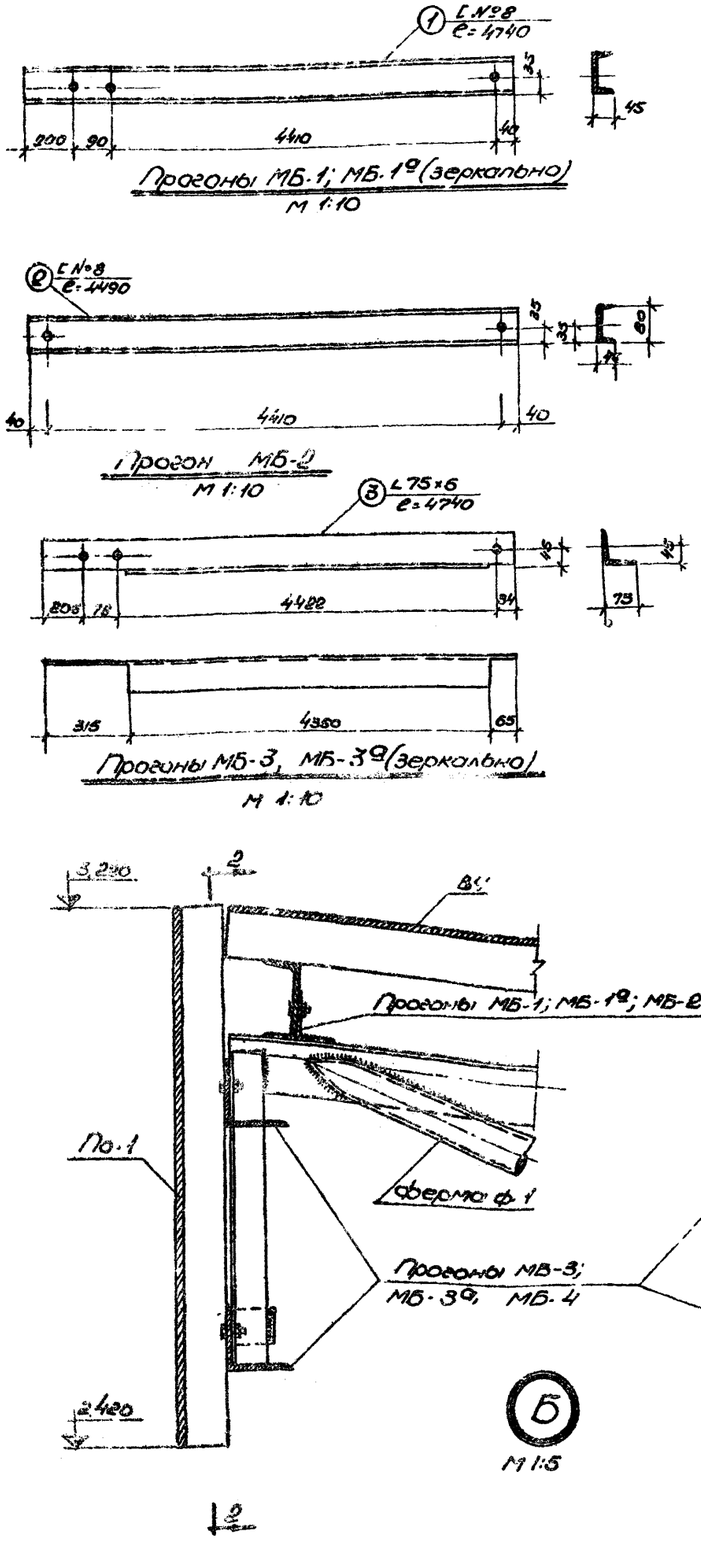

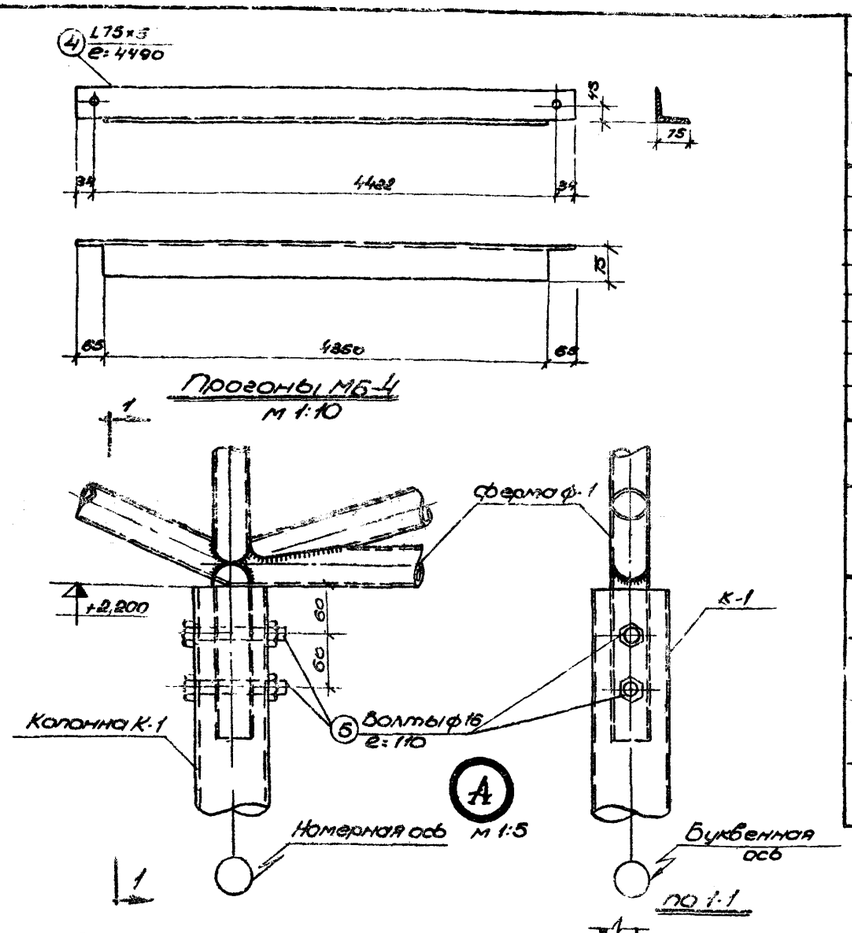

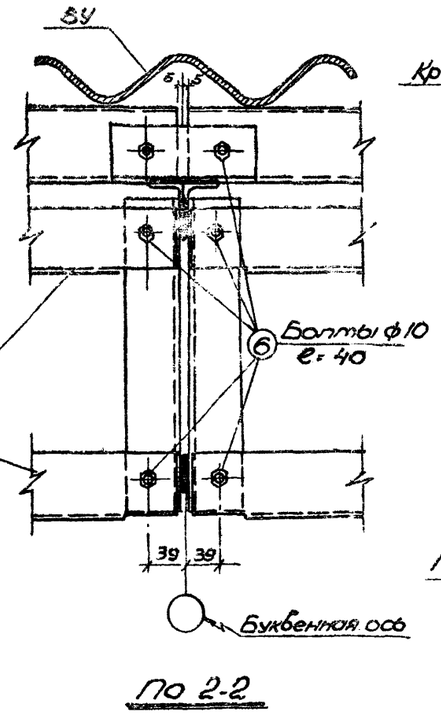

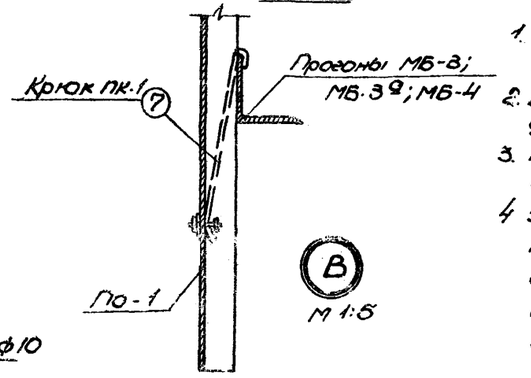

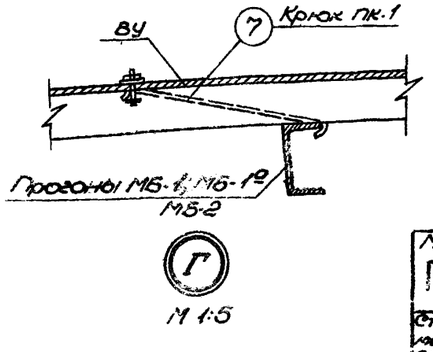

Спецификация металла на одну марку

Марка	№№ поз.	Профиль	Длина мм	К-во шт т	К-во шт н	Вес кг 1шт	Вес кг позиций	Вес кг марки	Примечан.
МБ-1	1	[№8	4740	1	—	36,88	36,88	36,88	ГОСТ 8240-56
МБ-2	2	[№8	4490	1	—	34,93	34,93	34,93	—"—
МБ-3	3	L 75×5	4740	1	—	27,49	27,49	27,49	ГОСТ 8509-57
МБ-4	4	L 75×5	4490	1	—	26,04	26,04	26,04	—"—
МБ-1а		Зеркально МБ-1						36,88	ГОСТ 8240-56
МБ-3а		Зеркально МБ-3						27,49	ГОСТ 8509-57

Спецификация болтов на один узел

Марка узла	№ поз.	Профиль	Длина мм	К-во штук на узел	Вес кг 1шт	Вес кг поз.	Вес кг марки	Примечания
Узел „А"	5	Болт ф16	110	2	0,1875	0,375	0,375	Болты по ГОСТ 7798-62; Гайки ГОСТ 5915-62
Узел „Б"	6	Болт ф10	40	6	0,0356	0,2136	0,2136	Болты по ГОСТ 7798-62; Гайки ГОСТ 5915-62
Узел „В"	7	Крюк пк-1	200	1	0,290	0,290	0,290	Нормаль НР143/МСП74
Узел „Г"	7	Крюк пк-1	200	1	0,290	0,290	0,290	—"—

Примечания.

1. Материал конструкций - сталь В ст 3 кп по подгруппе В ГОСТ 380-60
2. Все неоговоренные отверстия принимать диаметром 12 мм под черные болты ф 10 мм
3. Все металлические конструкции окрасить черным лаком Ч-2 (ГОСТ 2347-43)
4. Асбестоцементные листы крепить к прогонам при помощи крюков в соответствии с техническими условиями на приборы для крепления асбестоцементных волнистых листов усиленного профиля МРТУ 7-5-61.

Минавтошосдор РСФСР ГИПРОАВТОТРАНС г. Воронеж	Навес для велосипедов и мотоциклов и постов обслуживания	
Стоянки автомобилей, мотоциклов и велосипедов личного транспорта на 100, 200 и 500 единиц	Металлические прогоны МБ-1; МБ-2, МБ-3, МБ-4. Узлы	Типовой проект 320-3; Марка - лист АС-21

Объект 2580; Марка-лист АС-21; Инв. №

Констр. отд. Махова; Автор пр-та Сорокаев; Зав. спецсекц. Кирилов; Ст. ин. жен. Утопа; Дата выпуска 6 1964 г.

Объект 2850
Марка-лист АС-22
Инв. №

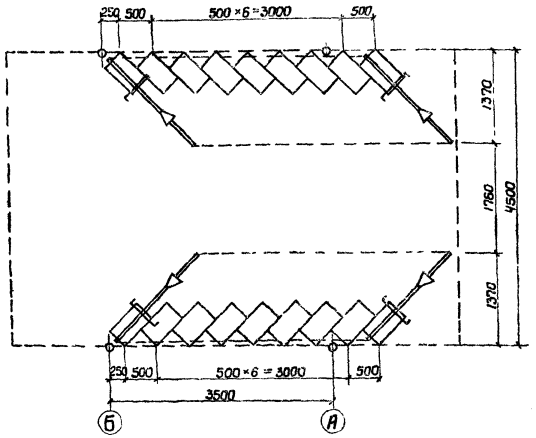

Стоянка на 18 велосипедов

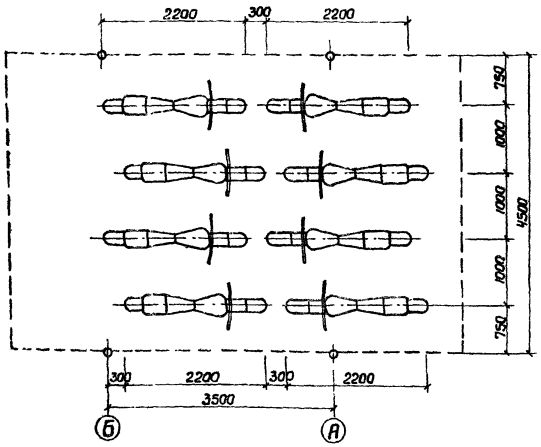

Стоянка на 8 мотоциклов

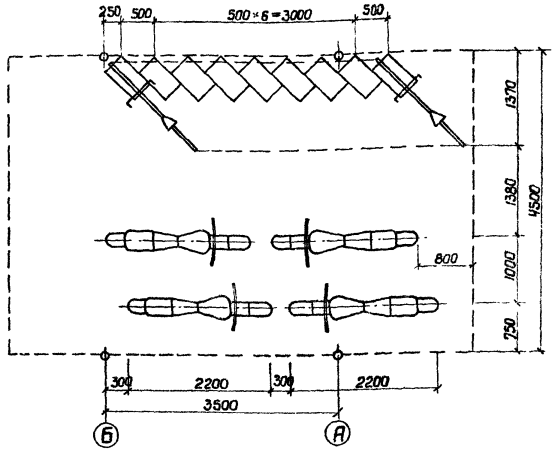

Стоянка на 9 велосипедов и 4 мотоцикла

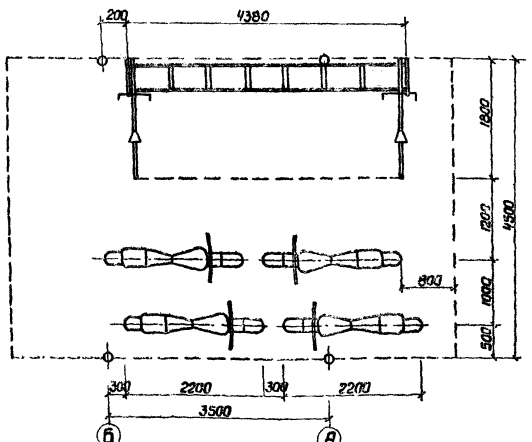

Стоянка на 8 велосипедов и 4 мотоцикла

Оборудование велостоянок

Вместимость стоянки	Вариант с бетонными велодержателями Количество	Вариант с металлическими велодержателями Количество
Стоянка на 100 автомобилей	9	1
Стоянка на 200 автомобилей	18	2
Стоянка на 300 автомобилей	27	3

Примечания.

1. В зависимости от потребностей может применяться та или другая схема расстановки велосипедов и мотоциклов
2. Оборудование велостоянок дано в 2х вариантах:
   а) бетонные велодержатели,
   б) металлические велодержатели

   Потребное количество бетонных и металлических велодержателей для стоянок различной вместимости приведено в таблице.
3. В проекте приведен вариант велостоянок с применением бетонных велодержателей.

М 1:50

Нач. отдела	Махова		
Конструктор	Ермолаев		
Ст. инженер	Адаменко		
Дата выпуска	ноябрь 1986г.		

Минавтошосдор РСФСР ГИПРОАВТОТРАНС г. Воронеж

Навес для велосипедов, мотоциклов и постов обслуживания

Стоянки автомобилей, мотоциклов и велосипедов личного транспорта на 100, 200 и 300 единиц.

Схемы размещения велосипедов и мотоциклов в секции навеса.

Типовой проект 320-3
Марка-лист АС-22

Объект 2850
Марка-лист АС-23
Инв №

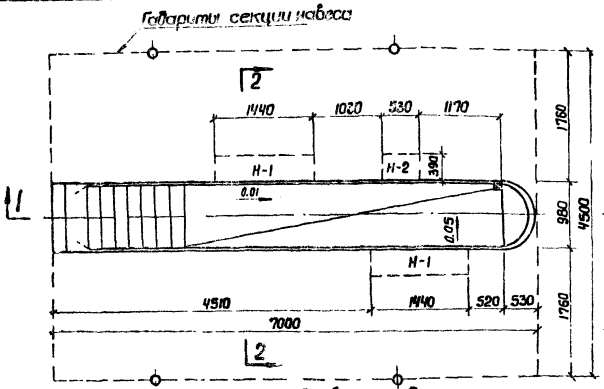

План осмотровой канавы
М 1:50

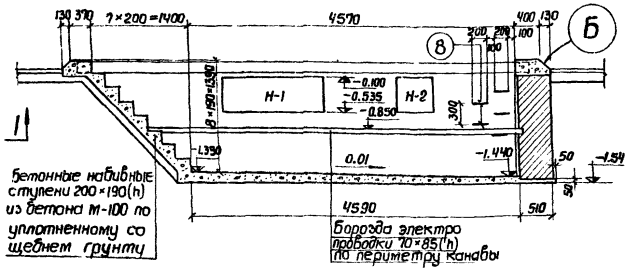

Разрез 1-1
М 1:50

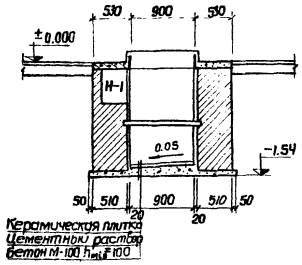

Разрез 2-2
М 1:50

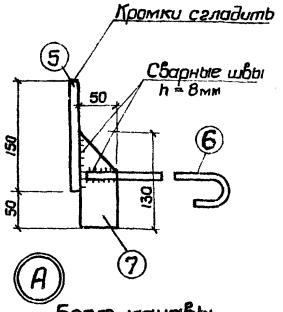

Борт канавы
М 1:5

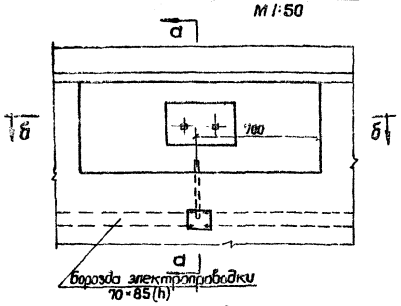

Ниша для освещения Н-1
М 1:20

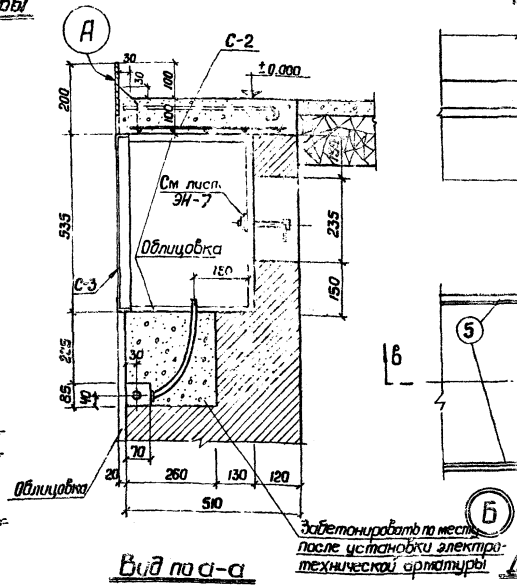

Вид по а-а
М 1:10

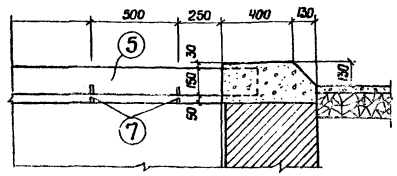

Вид по в-в
М 1:20

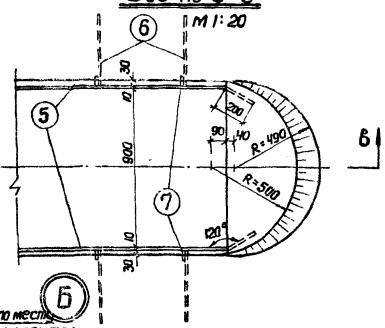

Деталь рассекателя
М 1:20

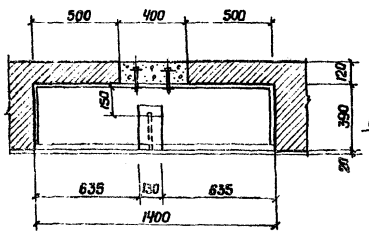

Вид по б-б
М 1:20

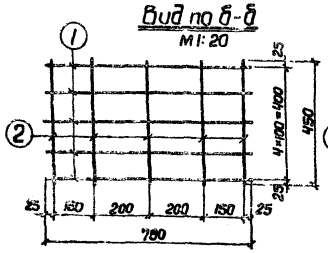

Сетка С-1

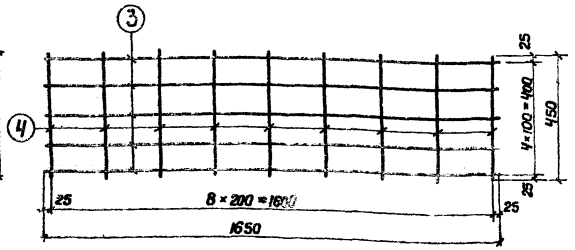

Сетка С-2

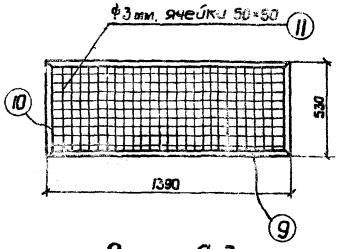

Сетка С-3

Спецификация и выборка стали на изделие

Марка изделия	№ поз.	Эскиз	ф мм	Длина мм	Колич. шт.	Общ. дл. м.	Выборка стали: ф или сечен. мм.	Общ. дл. м.	Вес кг.
С-1 1шт	1	750	6АIII	750	5	3,8	6АIII	6.1	1.4
	2	450	6АIII	450	5	2,3		Итого:	1.4
С-2 2шт	3	1650	6АIII	1650	5	8,3	6АIII	12.4	2.8
	4	450	6АIII	450	9	4,1	Итого на 2шт:		5,6
Борт канавы	5	Полоса	-150×10	6400	2	12.8	-150×10	12.8	150.8
	6	450	12АII	500	24	12.0	-50×8	3.1	9.8
	7	Полоса	50×8	130	24	3.1	12АII	12.0	10.7
								Итого:	171.3
Скоба	8	200 (350 / 350)	22АI	920	5	4.6	122АI	4.6	13.7
								Итого	13.7
С-3 2шт.	9	L 32×32×4	—	1390	2	2.8	L32×32×4	3,9	7,5
	10	L 32×32×4	—	530	2	11	3ВI	25,4	0,9
	11	Проволока	3ВI	—	—	25.4		Итого:	8.4
							Итого на 2шт.		16,8

Условные обозначения.

Н-1 ниша для освещения.
Н-2 ниша для инструмента.

Примечания.

1. Кладка стен канавы выполняется из красного кирпича М-100 на растворе М-25.
2. Над нишами бетон М-150, в остальных случаях — М-100.
3. Над нишами Н-1 и Н-2 уложить сетки соответственно С-2 и С-1.
4. Сварку вести электродами Э-42.
5. Стены и пол канавы облицевать керамической плиткой светлого тона.

Минавтошосдор РСФСР ГИПРОАВТОТРАНС г. Воронеж	Навесы для велосипедов, мотоциклов и постов обслуживания	
Стоянки автомобилей, мотоциклов и велосипедов личного транспорта на 100, 200 и 300 единиц.	Осмотровая канава. План. Разрезы. Детали. Спецификация.	Типовой проект 320-3
		Марка-лист АС-23

Согласовано: Рук. гр. техн. отд. Раскин

Нач. стр. отд. Махова
Автор. пр-та Ермолов
Гл. специалист Княж
Ст. инж. Адам
Дата выпуска: Июнь 1964г.

Объект
2850
Марка-лист
АС-24
Инв. №

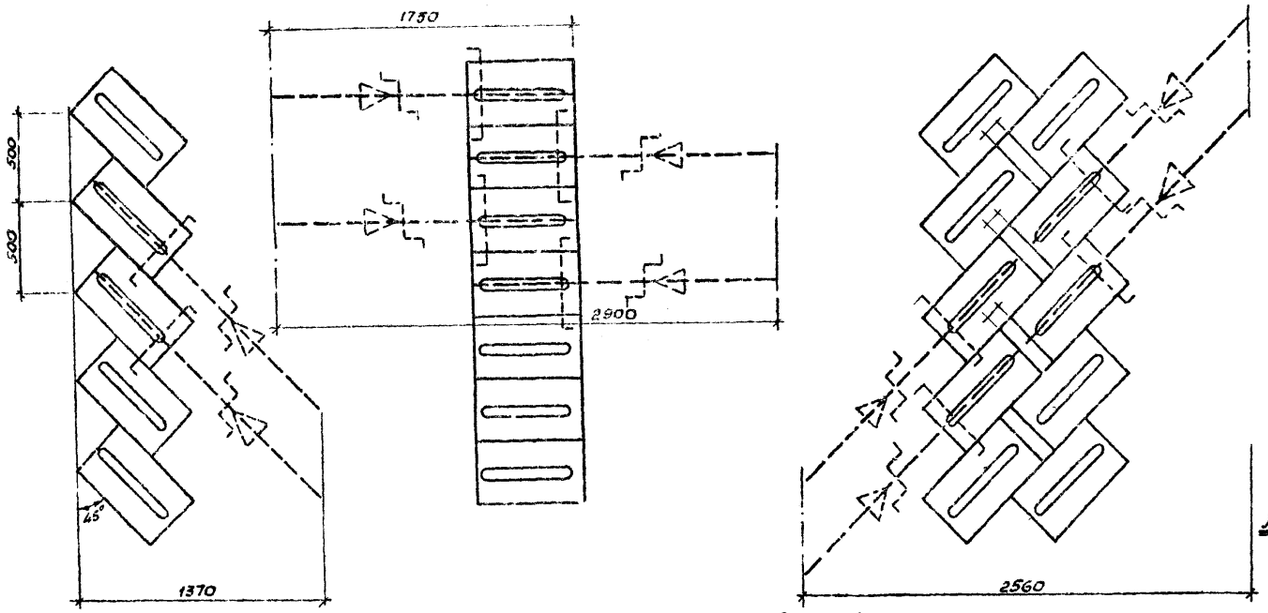

1. Однорядная установка под ∠45°. 2. Однорядная установка под ∠90°. 3. Двухрядная установка под ∠45°.

Схемы организации велостоянок из бетонных велодержателей.

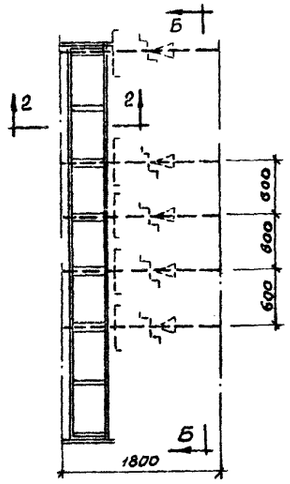

Металлический велодержатель
М 1:50

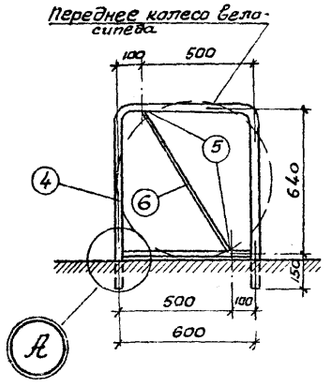

Сечение 2-2
М 1:20

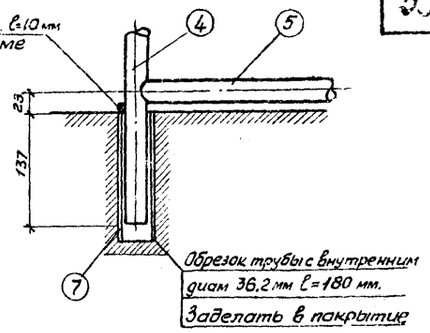

М 1:5

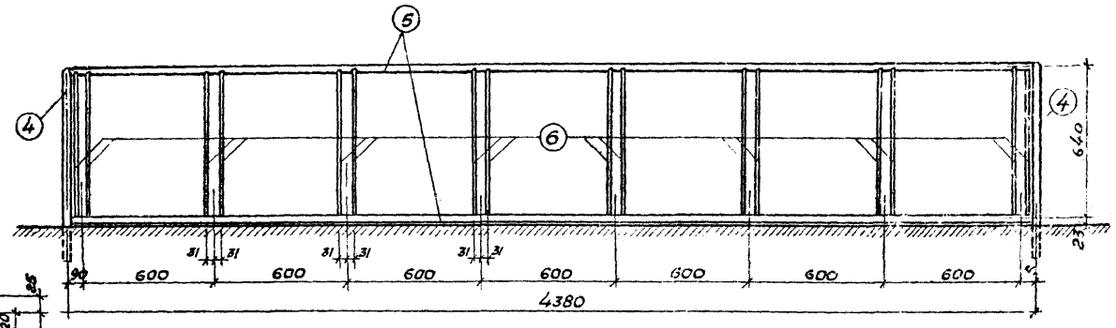

Вид по Б-Б
М 1:20

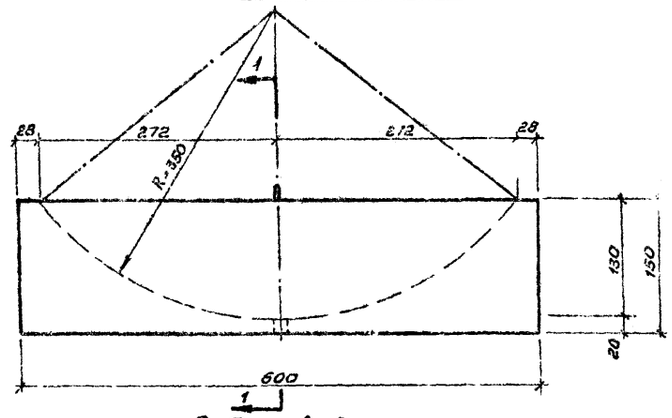

Вид по А-А
М 1:5

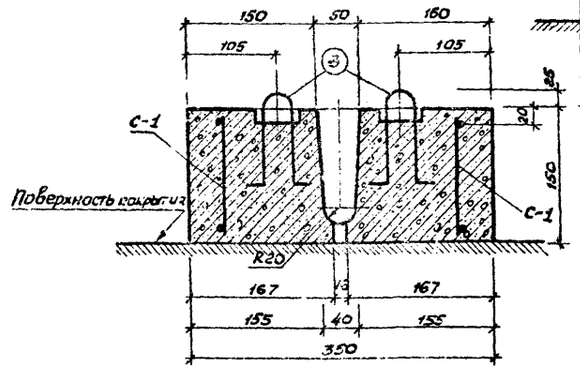

Сечение 1-1
М 1:5

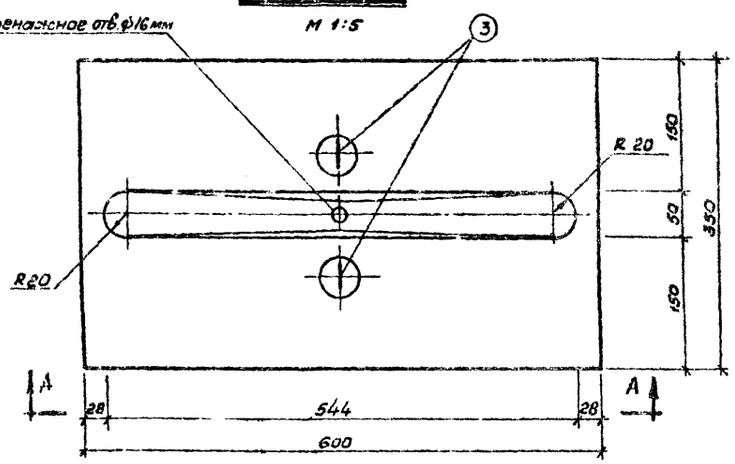

Бетонный велодержатель
М 1:5

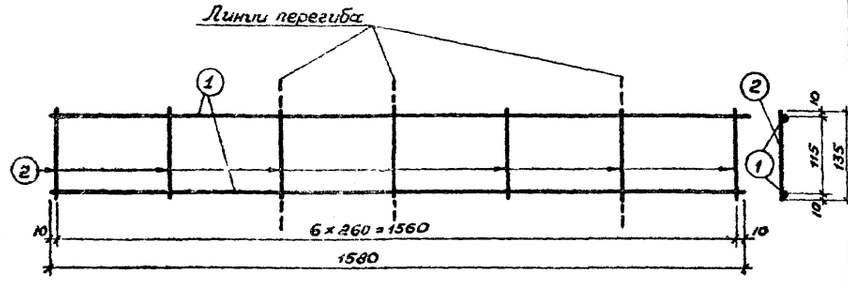

Сетка С-1

Спецификация и выборка стали на бетонный и металлический велодержатели.

Наимен. изделия	№ позиц.	Эскиз	Ф мм	Длина мм	Колич. шт.	Общая длина м	Выборка стали Ф мм	Выборка стали Общая дл. м.	Выборка стали Вес кг
Бетонный велодержатель	1	1580	3В1	1580	2	3.2	3В1	12.7	0.7
	2	—	3В1	135	7	9.5	5В1	0.7	0.2
	3	120	5В1	350	2	0.7		Итого:	0.9
Металлический велодержатель	4	Труба с толщиной стенки 2.8 мм	$Д_{нар}$=33.5	2170	2	4.4	12 А1	11.5	10.2
	5	— " —	$Д_{нар}$=33.5	4346	2	8.7	$Д_{нар}$=33.5	14.3	30.3
	6	720	12 А1	720	16	11.5	$Д_{нар}$=48	0.7	2.7
	7	Труба с толщиной стенки 2.8 мм	$Д_{нар}$=33.5	566	2	1.2		Итого:	43.2
	8	Труба с толщиной стенки 3.5 мм	$Д_{нар}$=48	180	4	0.7			

Примечания.

1. Расход бетона на плиту 0.029 м³, марка бетона 150. Вес плиты 70 кг.
2. Трубы принять по ГОСТу 3262-62, сталь круглая по ГОСТу 2590-57 и ГОСТу 6727-53.
3. Велостойку окрасить черным лаком Ч-2 (ГОСТ 2347-43)
4. Сварку элементов велостойки вести швом h-3 мм. Швы зачислить.

Нач. стр. отд.	Махова	
Автор пр-та	Ермолаев	
Гл. специал.	Княжев	
Ст. инженер	Адаменко	
Дата выпуска: ноябрь 1964 г.		

Минавтошосдор РСФСР
ГИПРОАВТОТРАНС
г. Воронеж.

Стоянки автомобилей, мотоциклов и велосипедов личного транспорта на 100, 200 и 300 единиц

Велостоянки.

Схемы расстановок велосипедов. Велостоянки с применением бетонных и металлических велодержателей

Типовой проект 320-3

Марка-лист АС-24

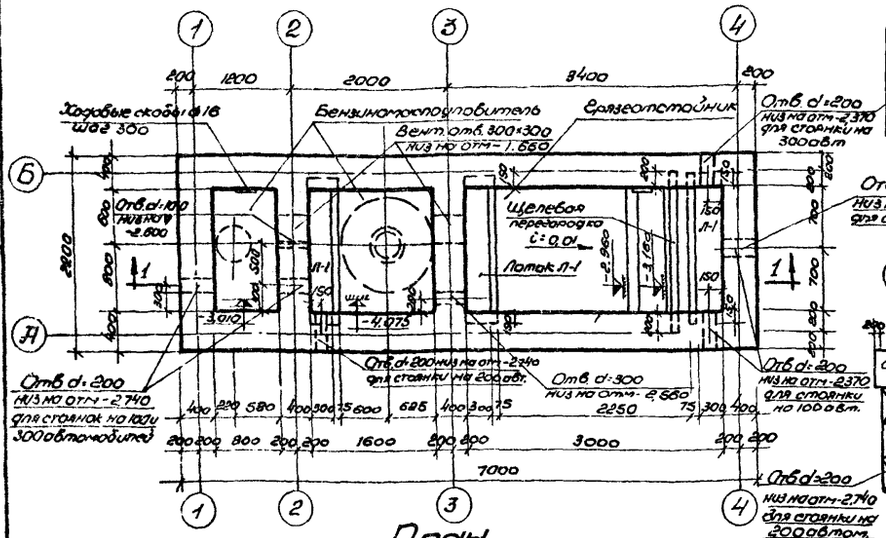

План

М1:50

Раскладка блоков по оси Б

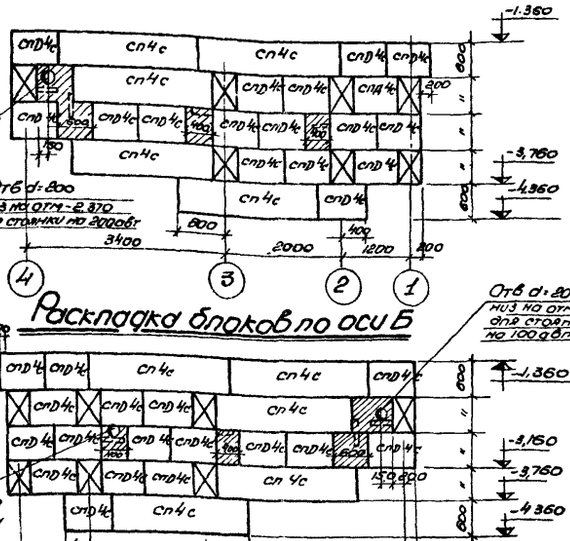

Раскладка блоков по оси А

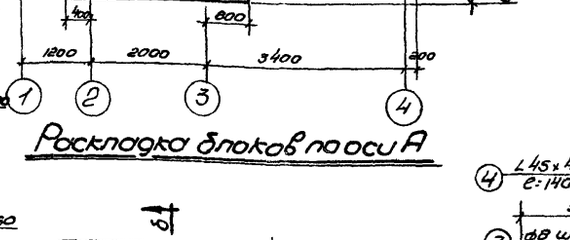

Раскладка блоков по оси 2

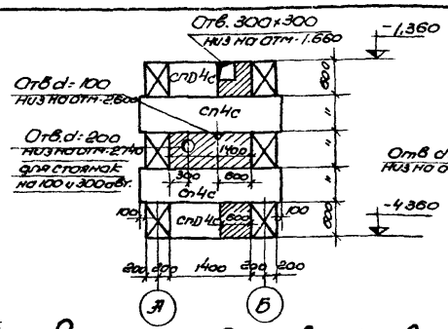

Раскладка блоков по оси 3

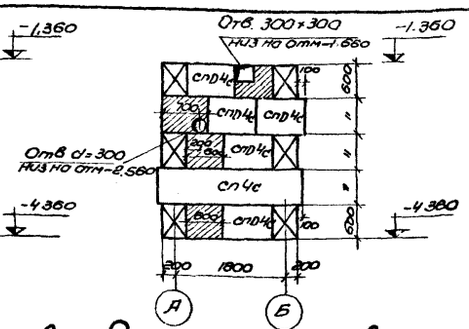

Раскладка блоков по оси 1

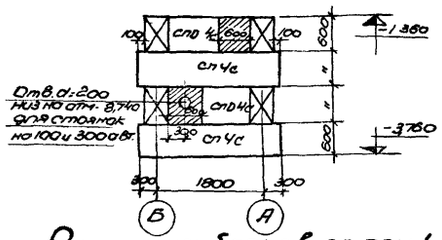

Раскладка блоков по оси 4

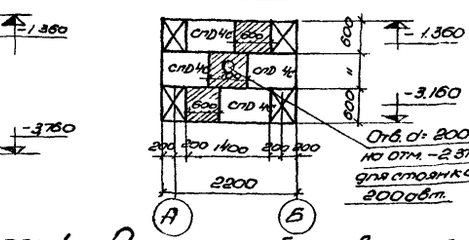

Спецификация железобетонных элементов

N№ п/п	Марка элемента	Марка бетона	Кол-во шт	Вес кг	Расход на элемент: бетона м³	Расход на элемент: стали кг	Серия, ГОСТ
1	СП4с	100	13	1300	0,542	1.46	УУ-03-02 Альбом 1-64
2	СПД4с	100	47	413	0,172	1.46	—"—
3	Плита П4д	300	7	330	0,130	12,30	ИС-01-04 вып 2.
4	—"— ПО3	300	2	630	0,250	34,20	—"—
5	Лоток Л-1	200	3	144	0,06	8,02	АС-1
6	Щелев. перегород.	200	1	192	0,08	4,82	АС-1
7	Кольцо К-7-6	150	4	250	0,10	3,50	ГОСТ 8020-56
8	Кольцо опорное	150	2	50	0,02	0,6	—"—

Спецификация и выборка стали на 1 элемент

Марка издел.	N№ поз.	Эскиз	∅ мм	Длина мм	кол. шт	Общая длина м	Выборка стали: фигура сечение мм	Выборка стали: общая длина	Выборка стали: вес кг
Лоток Л-1	1	1670	8AI	1670	5	8,35			
	2	350	8AI	350	9	3,15	8AI	14,30	5,65
	3	170, 60, 100, 40, 30	8AI	400	7	2.80	L45×4	1.40	3,82
	4	L45×4	—	1400	1	1.40	Итого:		9.47
Щелевая перегородка	5	410	48-I	410	24	9.84	48-I	17.52	1.74
	6	320	48-I	320	24	7.68	88-I	7.80	3.08
	7	1750	88-I	1750	4	7.00	Итого:		4.82
	8	80	48-I	80	10	0,80			

Примечания

1. За т 0.000 принят уровень земли.
2. При привязке высоту засыпки грунта принимать в пределах 0,7-1,3 м.
3. Кладку стеновых блоков выполнять на цементном растворе М-50.
4. Заштрихованные участки на раскладке блоков-монолитный бетон М150, Вакуу-28 м³
5. Арматура класса А-I ГОСТ 5781-61, класса В-I ГОСТ 6727-53
6. Расход металла на ходовые скобы - 16 кг
7. Отверстия для ввода и выпуска сточных вод из грязеотстойника принимаются согласно указаниям на чертеже.

Разрез 1-1

М1:50

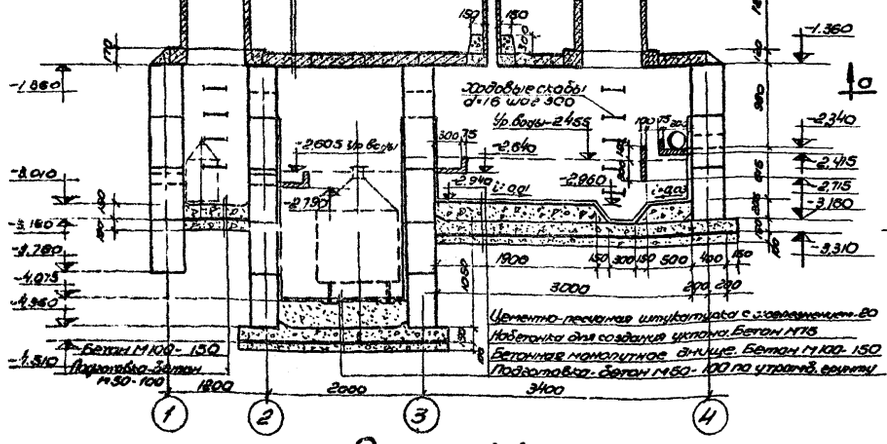

План покрытия

М1:50

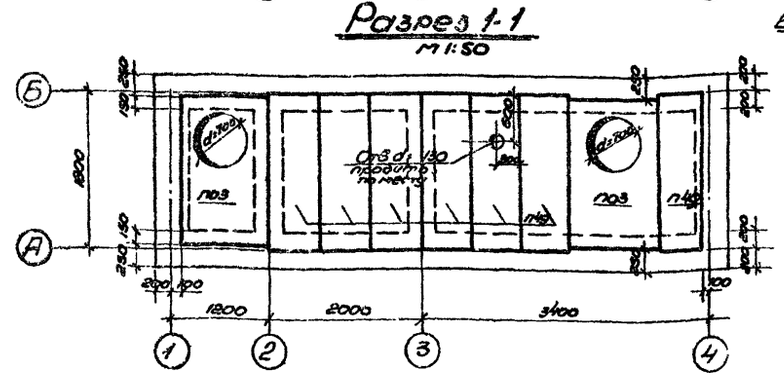

Лоток Л-1

М1:20

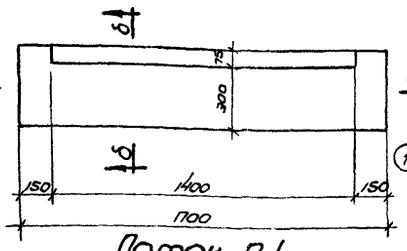

По б-б

М1:10

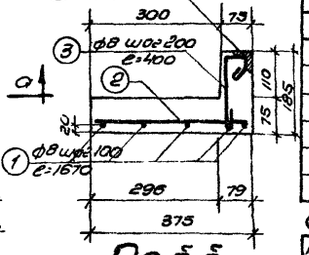

По а-а

М1:20

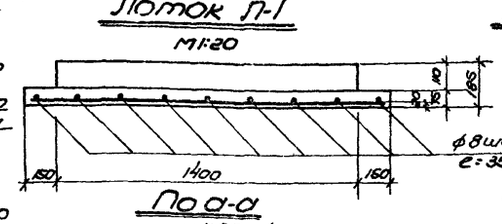

Щелевая перегородка

М1:20

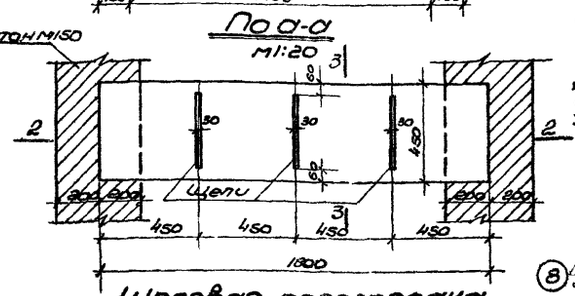

По 3-3

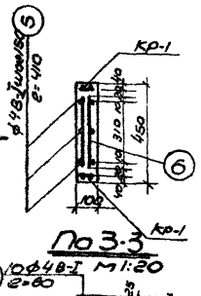

По 2-2

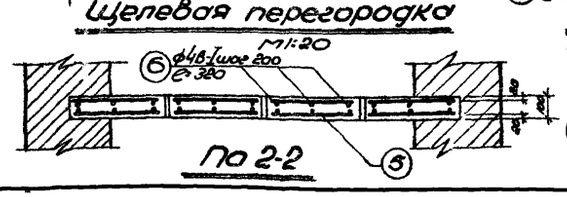

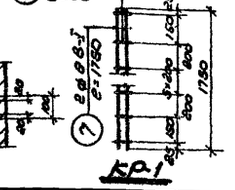

Минавтотранспорт РСФСР ГИПРОАВТОТРАНС г. Воронеж	Грязеотстойник с бензиномаслоуловителем	
	План. Разрез 1-1. План покрытия. Раскладка блоков. Лоток Л-1. Щелевая перегородка. Спецификации	Типовой проект 320-3
Стоянки автомобилей мотоциклов и велосипедного транспорта на 100, 200 и 300 единиц		Марка-лист АС-25

Согласовано | Инв. N подл. | Взам. инв. N | Инв. N дубл. | Подпись и дата

Стоянка на 100 автомобилей | Типовой проект | Альбом | 320-3 | 1985

Объект
2850
Марка-лист
ВК-1
Инв. №

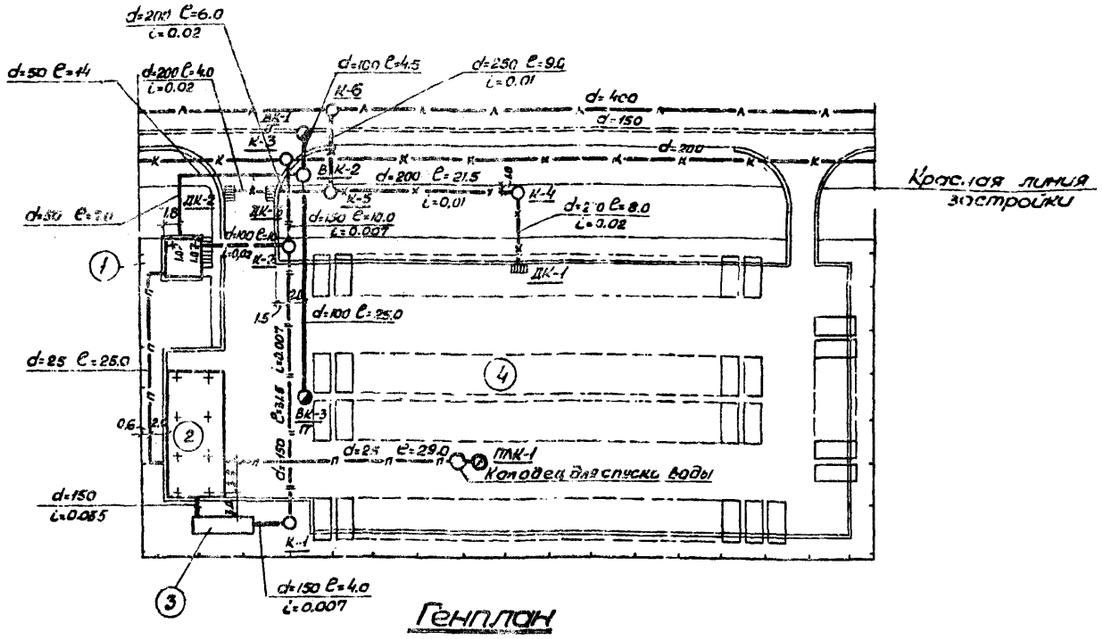

Генплан

М 1:500

Экспликация

1. Павильон – клиентская
2. Навес для велосипедов, мотоциклов и постов обслуживания автомобилей.
3. Грязеотстойник с бензиномаслоуловителем
4. Открытая стоянка на 100 автомобилей.

Примечания.

1. На генплане городские сети водопровода, фекальной и дождевой канализации и их диаметры приняты условно.
2. В случае отсутствия городской дождевой канализации атмосферные осадки отводятся открытым способом в лоток городского проезда.
3. Производственные стоки сбрасываются в фекальную канализацию.
4. Поливочный водопровод на зимнее время опорожняется вода выпускается в поливочный колодец ПК-1.
5. Бензино-масляная эмульсия из бензиномаслоуловителя вывозится в место по согласованию с местными органами саннадзора.

Условные обозначения

- Городской водопровод
- Городская канализация
- Городская дождевая канализация
- Внутриплощадочный водопровод
- Внутриплощадочный производственно-поливочный водопровод
- Внутриплощадочная производственная канализация
- Внутриплощадочная фекальная канализация
- Внутриплощадочная дождевая канализация

ВК-1 — Водопроводный колодец с пожарным гидрантом

ВК-2 — Водопроводный колодец

ПК-1 — Водопроводный колодец (ковер) с поливочным краном

К-4 — Канализационный колодец

ДК-1 — Дождеприемный колодец

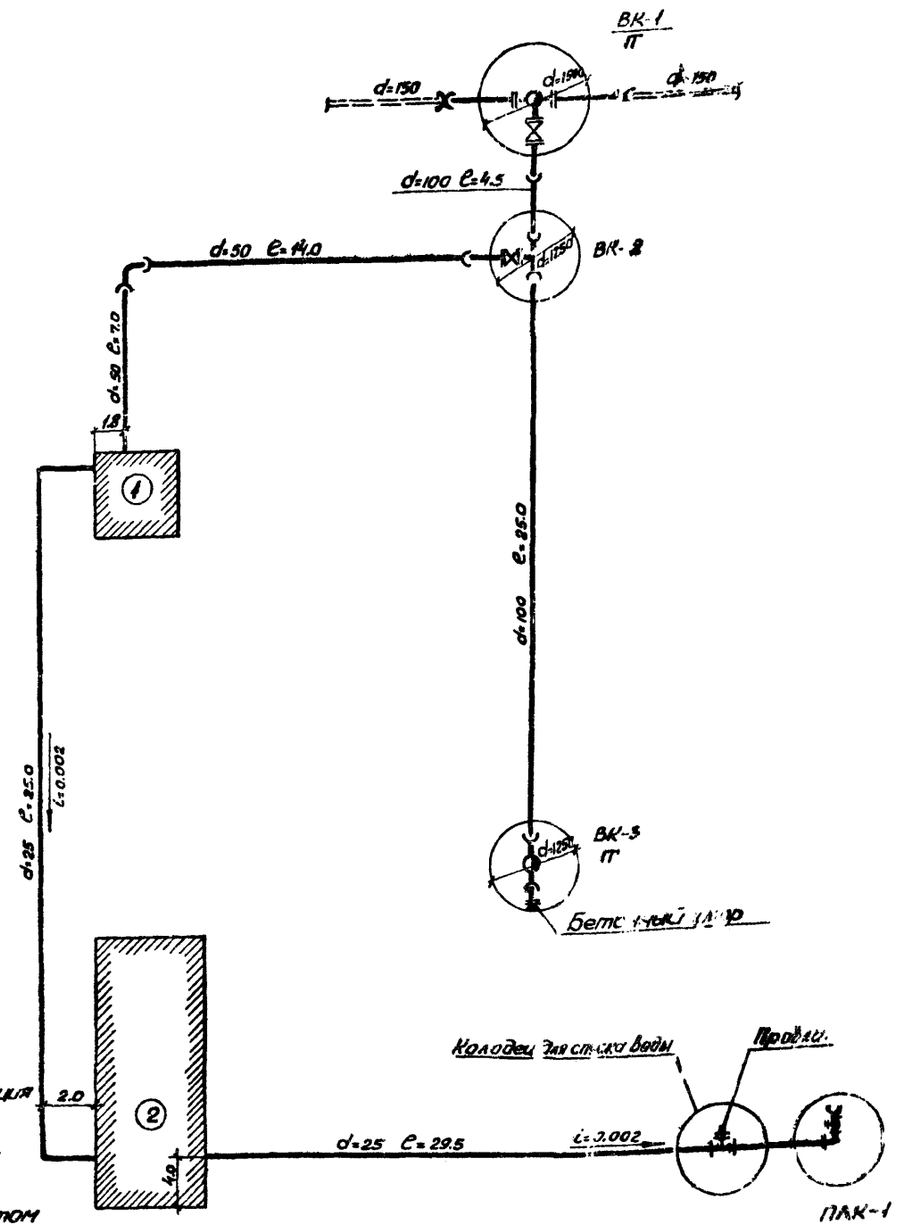

Детализировка водопровода б/м

Минавтотранс РСФСР ГИПРОАВТОТРАНС г. Воронеж	Внутриплощадочные сети	
Стоянки автомобилей, мотоциклов и велосипедов наземного транспорта на 100, 200 и 300 единиц	Стоянка на 100 автомобилей. Генплан с сетями водопровода фекальной и дождевой канализации Детали водопровода.	Типовой проект 320-3 Марка-лист ВК-1

Гл. инженер проекта Гладовский; Нач. отдела Неретенников; Гл. специалист Иванов; Нач. отдела Кононенко; Ст. инженер Кононенко; Инженер Мотов; Инженер Красовский; Дата выпуска: ноябрь 1984г.

Объект 2830
Марка-лист ВК-2
Инв. №

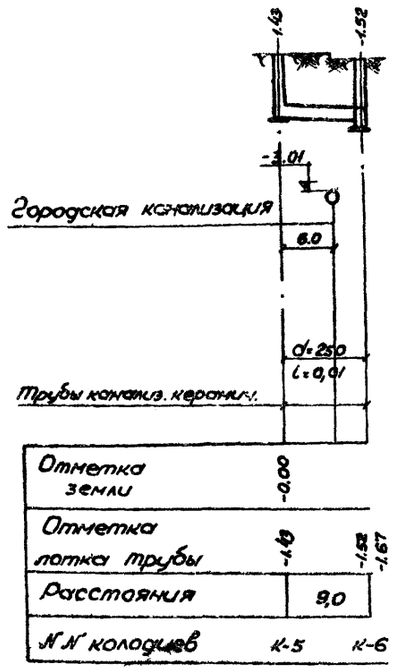

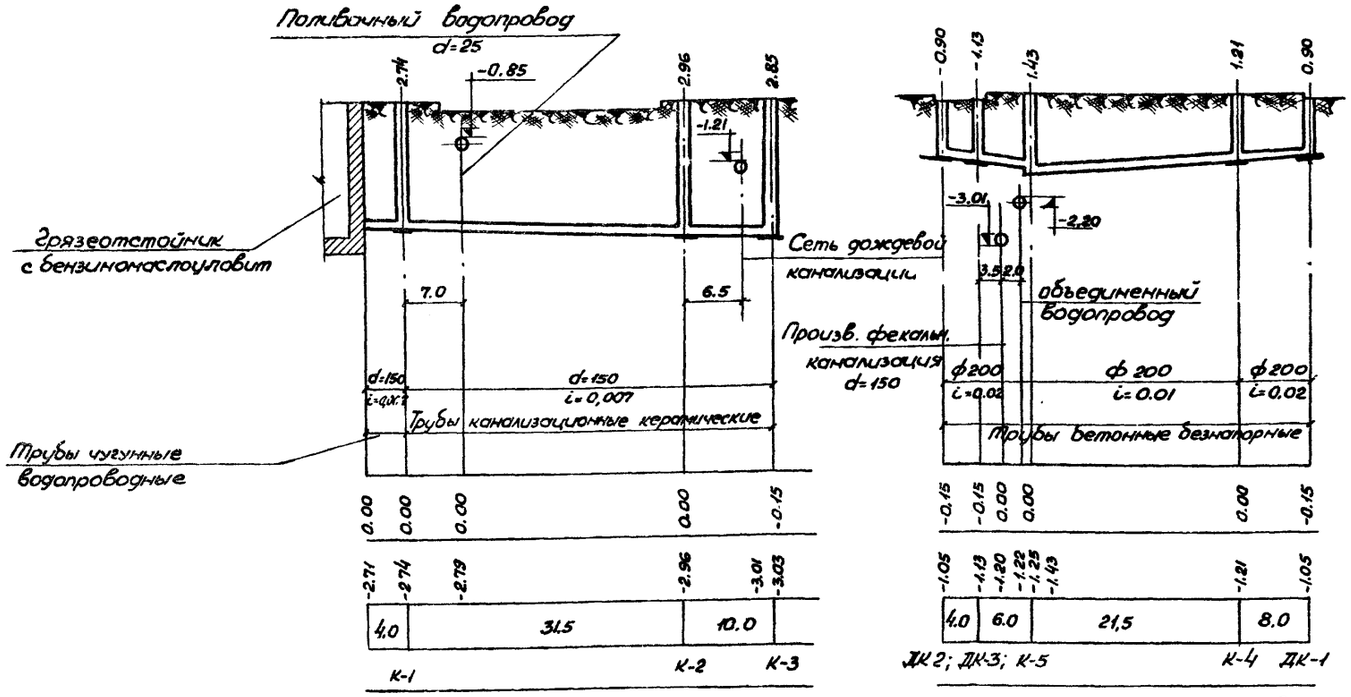

Примечания.

1. За отметку ± 0.00 принята отметка пола навеса мотоциклов и велосипедов.
2. Отметки заложения городских сетей приняты условно.
3. Глубина заложения проектируемого водопровода принята 2.20м от поверхности земли до верха трубы.
4. Глубина заложения наружного поливочно-производственного водопровода принята 0,70м от поверхности земли до верха трубы.

Профиль производственно-фекальной и дождевой канализации

М $\frac{\text{верт. } 1:100}{\text{гор. } 1:500}$

Спецификация

№ № п.п	Наименование материалов или изделия	Эскиз	Гост	Диам. мм	Ед. изм.	Кол-во	Вес, кг Един.	Вес, кг Общ.
1	2	3	4	5	6	7	8	9
	Водопровод							
1	Трубы чугунные водопроводные		5525-61	10.0	м	30.0	20.8	625.0
2	—»— —»— —»—		—»—	50	—»—	21.0	9.9	207.9
3	Тройник фланцевый с пожарной подставкой		—»—	150×100	шт.	1	57.0	57.0
4	Патрубок фланец гл. конец		—»—	150	—»—	2	55,2	110.4
5	—»— фланец-гл. конец ℓ=1200 мм		—»—	100 / 50	—»—	2 / 1	34.0 / 16.7	68 / 16.7
6	—»— —»— ℓ=350мм		—»—	100	—»—	1	13.1	13.1
7	Тройник раструб. фланец		—»—	100×50	—»—	1	22.9	22.9
8	Пожарная подставка раструбная		—»—	100	—»—	1	38.0	38.0
9	Заглушка чугунная фланцевая		—»—	100	—»—	1	5.74	5.74
10	Трубы стальные водогазопроводные		3262-62	25	м	65.0	2.4	156.0
11	Пожарный гидрант		8220-62	125	шт	2	155.0	310.0
12	Задвижка параллельная		8437-53	100	—»—	1	41.5	41.5
13	—»— —»—		—»—	50	—»—	1	18.4	18.4
14	Шланг резиновый ℓ=60,0 м			25	—»—	1		
15	Бетонный упор				—»—	1		
16	Тройник из ковкого чугуна с резьбой		8949-59	25	—»—	2	0,3	0.3
17	Вентиль муфтовый с выкрасниковающейся гайкой		—»—	25	—»—	1	1.9	1.9
18	Угольник из ковкого чугуна с резьбой		8946-59	25	—»—	3	0.23	0.69
19	Колодцы круглые водопроводные из жел.-бет. колец		тип пр. 4-18-628/62	1500	—»—	1	—	—
20	—»— —»—		—»—	1250	—»—	3	—	—

1	2	3	4	5	6	7	8	9
21	Муфта надвижная раструбн	X	5525-61	150	шт.	2	24.2	48.40
22	Люк чугунный водопроводный		3634-61	700	—»—	3	143.0	429.0
23	Колодец чугунный (кобер) для установки поливочного крана		—	300×270	—»—	1	—	—
24	Колено раструб. гл. конец		5525-61	50	—»—	1	8,4	8,4
	Производственно-фекальная канализация							
1	Трубы керамические канализ		286-64	150	мл	42,0	32,5	1348,7
2	Трубы чугунные водопров.		5525-61	150	—»—	4	43,0	172
3	Колодцы канализационные							
	из жел. бет. колец		Т.П 4-18-628/62	1000	шт.	3	—	—
4.	Грязеотстойник с бензиномасл.		См. АИОВК-11		—»—	1	—	—
5.	Люк чугунный канализацион		3634-61	700	—»—	3	132,0	396.0
	Дождевая канализация							
1	Трубы бетонные безнапорные		6482-65	200	м	30,0	127.2	5024
2	—»— —»— —»—		—»—	250	—»—	9.0	192.0	1728
3	Дождеприемные колодцы из ж/б колец с решетками		Т.П 4-18-628/62	700	шт	3	—	—
4	Колодец канализационный из жел. бет. колец		Тип. пр. 4-18-628/62	1000	шт	3	—	—
5	Люк чугунный канализацион.		3634-61	700	—»—	3	132,0	396.0

Минавтошосдор РСФСР
ГИПРОАВТОТРАНС
г. Воронеж

Стоянки автомобилей, мотоциклов и велосипедов для личного транспорта на 100 200 и 300 единиц.

Внутриплощадочные сети.

Стоянка на 100 автомобилей. Продольные профили производственно-фекальной и дождевой канализации. Спецификация

Типовой проект 320-3
Марка АИОВК
ВК-2

Нач. отдела Кузнецов
Гл. инженер проекта Коган
Рук. группы Ник.
Ст. инженер Шост.
Дата выпуска ноябрь 1964г.

Инв. № подл. | Подпись и дата | Взам. инв. №

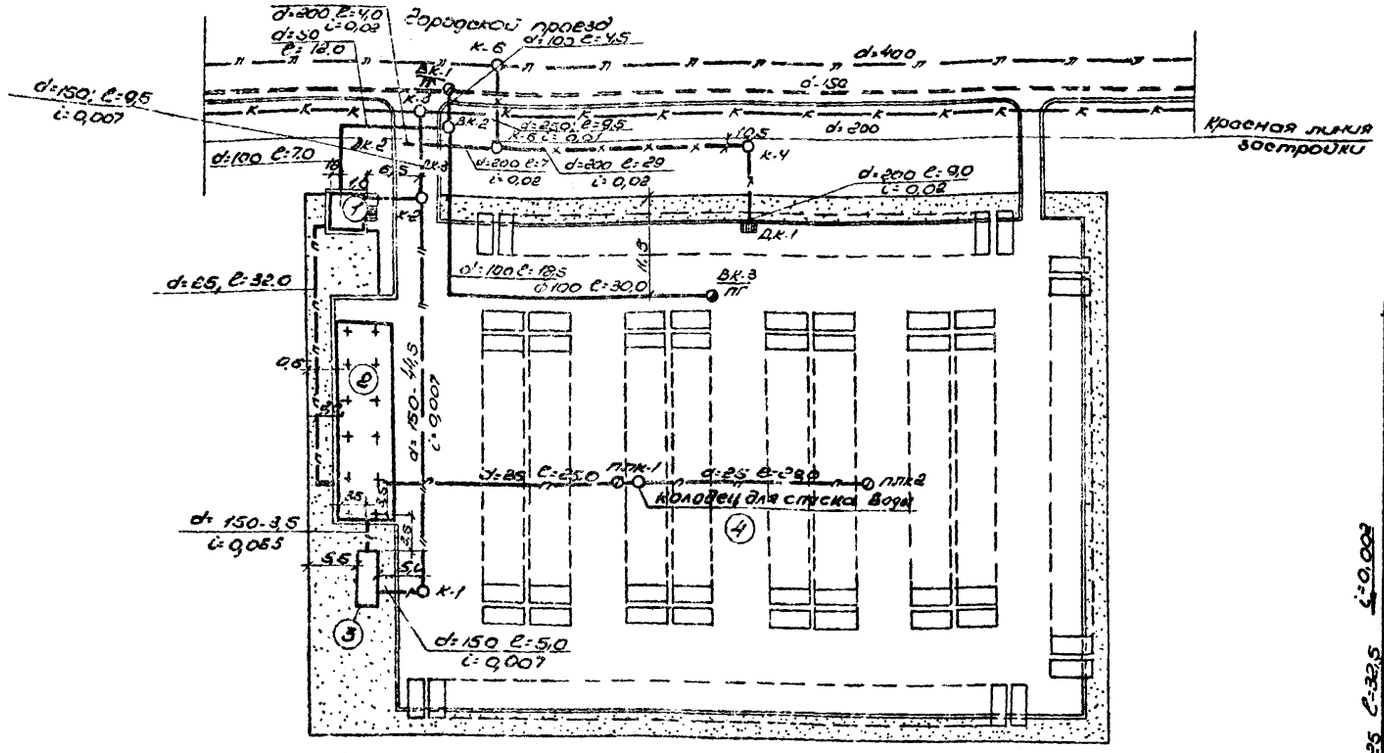

Генплан

М 1:500

Экспликация.

1. Подземная - климатская
2. Навес для велосипедов, мотоциклов и постов обслуживания автомобилей
3. Грязеотстойник с бензомаслоуловителем.
4. Открытая стоянка на 200 автомобилей

Условные обозначения

- Городской водопровод
- К — К — Городская канализация
- Л — Л — Городская дождевая канализация
- Внутриплощадочный водопровод
- Л — Л — Внутриплощадочный производственный поливочный водопровод.
- Внутриплощадочная производств. канализация
- Внутриплощадочная фекальная канализация
- Внутриплощадочная дождевая канализация

- ВК-1/ПГ — Водопроводный колодец с пожарным гидрантом
- ВК-2 — Водопроводный колодец
- ПЛК-2 — Водопроводный колодец (ковер) с поливочн. краном
- К-3 — Канализационный колодец
- ДК-1 — Дождеприемный колодец

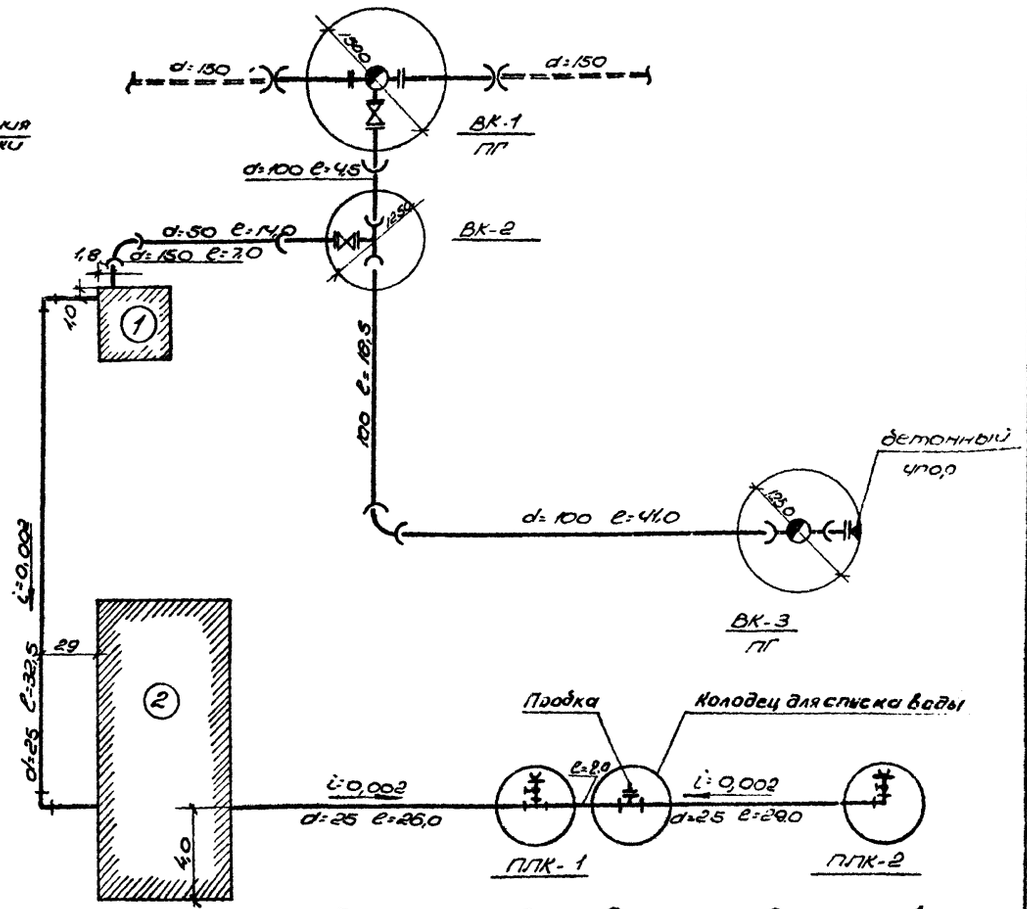

Детализировка водопровода б/м

Примечания.

1. На генплане городские сети водопровода, фекальной и дождевой канализации и их диаметры приняты условно.
2. В случае отсутствия городской дождевой канализации атмосферные осадки отводятся открытым способом в лоток городского проезда.
3. Производственные стоки сбрасываются в городскую фекальную канализацию.
4. Поливочный водопровод на зимнее время опорожняется, вода выпускается в поливочный колодец ПЛК-1
5. Бензомаслянная эмульсия из бензомаслоуловителя выводится в место по согласованию с местными органами саннадзора.

Гл. инж. отд.	Долгополов		
Гл. инж. пр.	Хрусталев		
Нач. отдела	Мохов		
Гл. спец.	Красовский		
Гл. конструктор	Гусев		

Рук. группы	Пигулин		
Ст. инженер	Шорохова		

Объект 2850
Марка-лист ВК-4
Инв. №

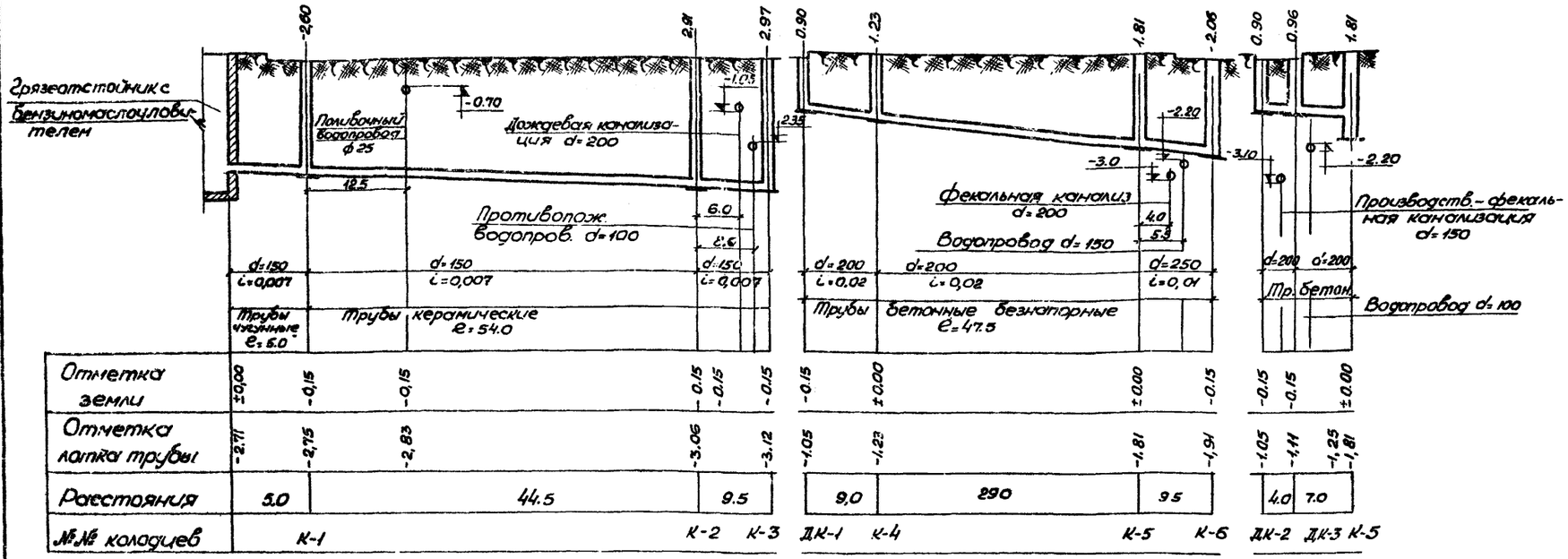

Примечания

1. За отметку ± 0,00 принята отметка пола навеса для мотоциклов и велосипедов
2. Отметки заложения городских сетей приняты условно.
3. Глубина заложения проектируемого водопровода принята 2,20 от верха трубы до поверхности земли.
4. Глубина заложения наружного поливочно-производственного водопровода принята 0,70м от поверхности земли до верха трубы.

Профиль производственно - фекальной и дождевой канализации

М- Верт. 1:100 / Гор. 1:500

Спецификация

N.N п/п.	Наименование материала или изделий	Эскиз	ГОСТ	Диам. мм	Ед. изм.	Кол-во	Вес кг Един.	Вес кг Общий
1	2	3	4	5	6	7	8	9
	Водопровод							
1	Трубы чугунные водопроводные	—C	5525-51	100 / 50	м	53,0 / 21,0	20,8 / 9,9	1102,4 / 207,9
2	Тройник фланцевый с пожарной подставкой		»	150×100	шт.	1	57,0	57,0
3	Патрубок фланец гладкий конец		»	150	»	2	55,2	110,4
4	—»— ℓ=1200 мм 2л. конец		»	100 / 50	»	1 / 1	34,0 / 16,7	34,0 / 16,7
5	Тройник раструб-фланец		»	100×50	»	1	40,3	40,3
6	Пожарная подставка раструбная		»	100	»	1	38,0	38,0
7	Колено раструб. 2л. конец		»	100 / 50	»	1 / 1	21,4 / 8,4	21,4 / 8,4
8	Трубы стальные водогазопроводные	—	3262-62	25	м	94,0	2,4	226.0
9	Тройник из ковкого чугуна с резьбой		8946-59	25	шт.	3	0,30	0,60
10	Муфта надвижная раструбная				»	1		
11	Вентиль муфтовый с быстросмыкающейся гайкой		»	25	»	2	1,90	3,8
12	Угольник из ковкого чуг. с резьб.		8946-59	25	»	3	0,23	0,69
13	Пожарный гидрант		8220-62	125	»	2	155,0	310,0
14	Заглушка чуг. фланцевая		5525-61	100	»	1	5.74	5.74
15	Колодцы круглые водопроводные из жел.бет. колец		тип пр. 4-18-628/62	1500	»	1	—	—
16	—»— —»—		»	1250	»	3	—	—
17	Люк чуг. водопроводный		3634-61	700	»	3	143,0	429,0
18	Колодец чуг.(ковер) для установки поливочного крана		—	300×270	»	2	—	—
19	Задвижки 30ч6бр		6437-53	50 / 100	»	1 / 1	18,4 / 41,5	18,4 / 41,5
20	Шланг резиновый			25	м	60		
21	Патрубок фланец-2л.конец ℓ=350	—	5525-61	100	»	1	13,1	13,1
22	Бетонный упор	▶			шт	1	0,016	0,016
	Производственно-фекальная канализация							
1	Трубы керамические канализационные обыкновенные		286-64	150	м	54,0	32,5	1755.0
2	Трубы чугунные водопроводные		5525-61	150	»	12,0	43,0	516,0
3	Колодцы канализационные из ж/б колец		ТП 4-18-625/76	1000	шт	3		
4	Грязеотстойник с бензиномаслоуловителем		см. лист ВК-17	1000	»	1		
5	Люк чугунный канализац.		3634-61	700	шт	3	132	396
	Дождевая канализация							
1	Трубы бетонные безнапорные		6482-53	250	м	9.5	192.0	1824.0
2	—»—		—»—	200	»	49	127.2	6233.0
3	Колодцы круглые канализационные из ж/б колец		ТП 4-18-628/62	1000 / 700	шт	1 / 2		
4	Дождеприемные колодцы из ж/б колец с решетками		—»—	700	—»—	3		
5	Люк чугунный канализационный		3634-61	700	—»—	3	132	396

Минавтошосдор РСФСР ГИПРОАВТОТРАНС г. Воронеж

Стоянки автомобилей, мотоциклов и велосипедов типового транспорта на 100,200 300 единиц.

Внутриплощадочные сети

Стоянка на 200 автомобилей. Профили производственно-фекальной и дождевой канализации. Спецификация.

Типовой проект 320-3
Марка-лист ВК-4

Нач. отдела Мясн
Гл. специалист Юф
Рук. группы Ил
Ст. инженер Ту
Зотта Выпуск. ноябрь 1966г.

Объект 2850
Марка-лист ВК-5
Инв. №

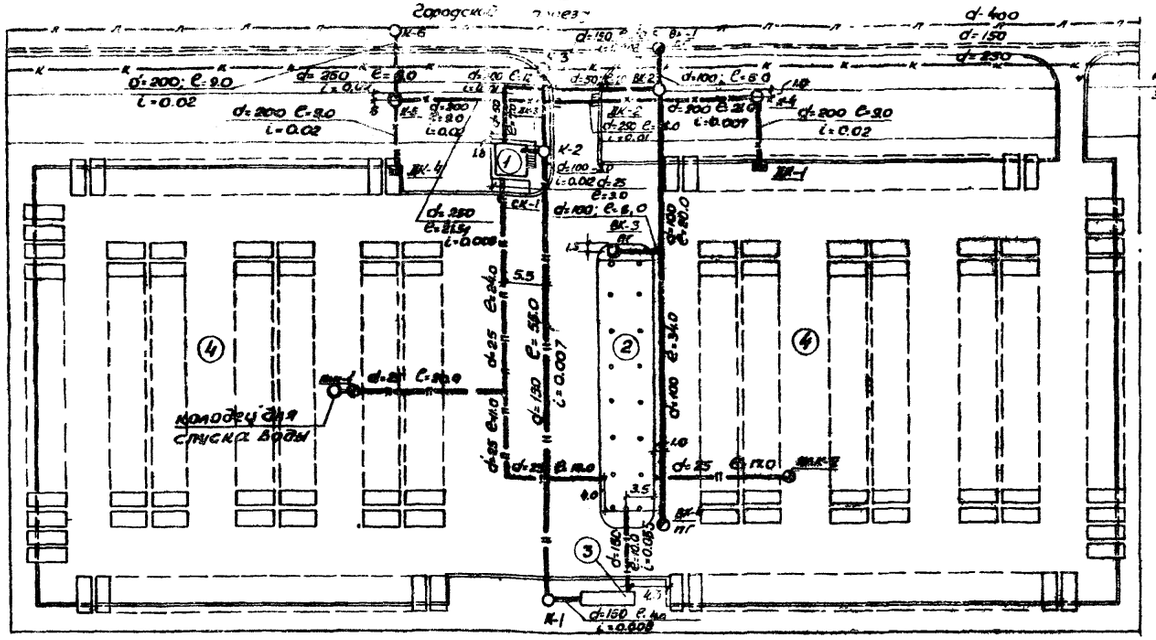

Генплан

М 1:500

Экспликация.

1. Павильон-клиентская
2. Навес для велосипедов, мотоциклов и постов обслуживания автомобилей
3. Грязеотстойник с бензиномаслоуловителем.
4. Открытая стоянка на 300 автомобилей.

Условные обозначения.

- Городской водопровод
- Городская канализация
- Городская дождевая канализация
- Внутриплощадочный водопровод
- Внутриплощадочный производственно-поливочный водопровод
- Внутриплощадочная производственная канализация
- Внутриплощадочная фекальная канализация
- Внутриплощадочная дождевая канализация
- ВК-1 / ПГ — Водопроводный колодец с пожарным гидрантом
- ВК-2 — Водопроводный колодец
- ПЛК-1 — Водопроводный колодец (ковер) с поливочным краном
- К-1 — Канализационный колодец
- ДК — Дождеприёмный колодец

Примечания.

5. Бензино-масляная эмульсия из бензиномаслоуловителя вывозится в место по согласованию с местными органами саннадзора.

Примечания.

1. На генплане городские сети водопровода, фекальной и дождевой канализации и их диаметры приняты условно.
2. В случае отсутствия городской дождевой канализации атмосферные осадки отводятся открытым способом в кюветы городского проезда
3. Производственные стоки сбрасываются в городскую фекальную канализацию.
4. Поливочный водопровод на зимнее время опорожняется. Вода выпускается в сборный колодец ПЛК-1.

Деталировка водопровода б/м

Гл. архитектор	Никулин		
Рук. группы	Маркова		
Инженер			
Чертил	Данилов		
Копировал	Мохов		
Консультант	Кравцова		
Гл. специалист	Кравцова		
Дата выпуска:			1986г.

Минавтошосдор РСФСР
ГИПРОАВТОТРАНС
г. Воронеж

Стоянки автомобилей, мотоциклов и велосипедов личного транспорта на 100, 200 и 300 машин.

Внутриплощадочные сети

Стоянка на 300 автомобилей. Генплан с сетями водопровода фекальной и дождевой канализации. Деталировка водопровода

Альбом 320-3
Марка-лист ВК-5

Объект 8850
Марка-лист ВК-6
Инв. №

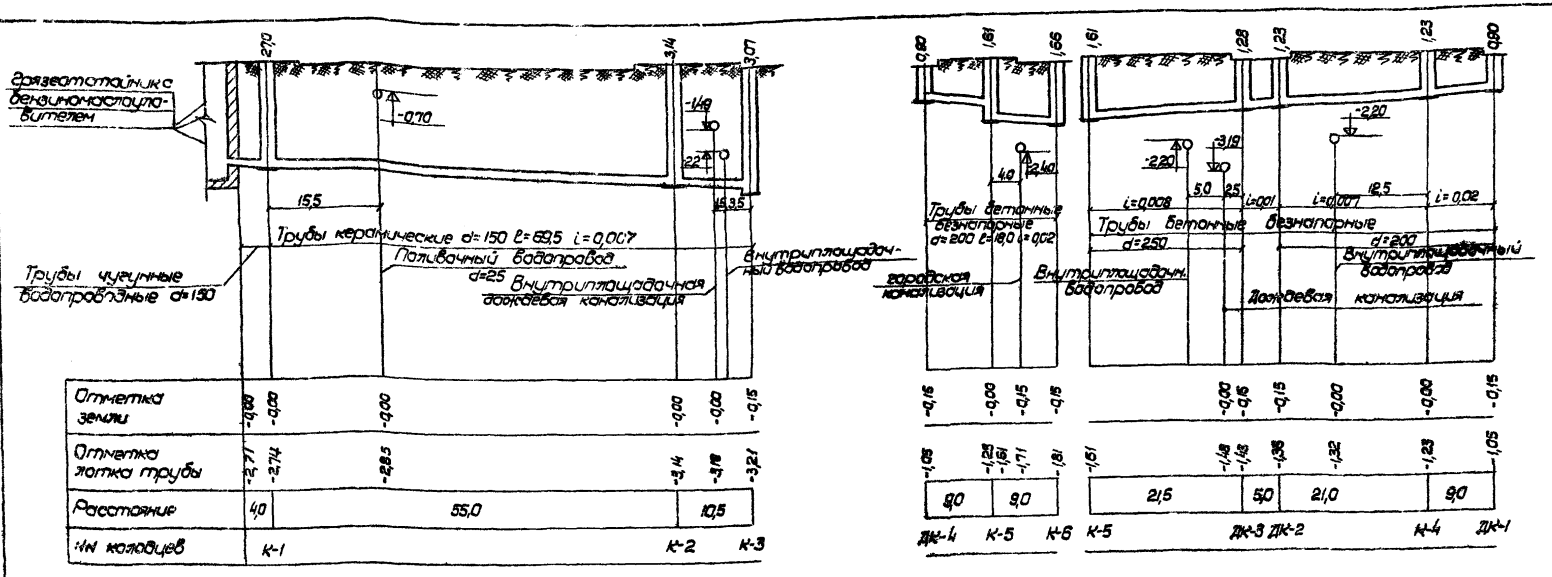

Профили производственно-фекальной и дождевой канализации

М- верт 1:100, гор 1:500

NN п.п.	Наименование материала или изделий	Эскиз	ГОСТ	Диам. мм	Ед. изм.	Кол-во	Вес кг Един.	Вес кг Общий
1	2	3	4	5	6	7	8	9
	Водопровод							
1	Трубы чуг. водопроводные		5525-61	100	м	65	20,8	1352,0
2	—— " —— " ——		"	50	"	27,0	9,9	267,3
3	Трубы ст. водогазопроводные оцинкованные		3262-62	25	"	87,0	2,4	208,8
4	Задвижки 30ч. 6бр		8437-63	100	шт	1	41,5	41,5
5	Тройник фланцевый с пожарной подставкой		5525-61	150×100	"	1	57,0	57,0
6	Муфта надвижная раструб.		"	150	"	2	24,2	48,4
7	Патрубок фланец гл. конец l=1200мм		"	100	"	3	34,0	102,0
8	Тройник растр. фланец		"	100×50	"	1	40,3	40,3
9	Пожарная подставка растр.		"	100	"	2	38,0	76,0
10	Пожарный гидрант		8220-62	125	"	3	155,0	465,0
11	Заглушка фланцевая		5525-61	100	"	2	5,74	11,48
12	Тройник из ковкого чугуна с резьбой		8949-59	25	"	1	0,30	0,30
13	Угольник из ковкого чугуна с резьбой		8947-59	25	"	3	0,20	0,60
14	Бетонный упор					2	0,016	0,032
15	Вентиль муфтовый с быстросмыкающейся гайками		"	25	"	2	1,90	3,80
16	Колодцы круглые водопроводные из ж/б. колец		тип. пр. 4-18-628/62	1500	"	1	—	—
17	—— " —— " ——		"	1250	"	4	—	—
18	Колодцы чуг. (ковер) для установки поливочного крана		"	300×270	"	2	—	—
19	Люк чуг. водопроводный		3634-61	700	"	4	143	572,0
20	Задвижки 30ч 6 бр.		8437-63	50	"	1	18,4	18,4
21	Патрубок фланец гл. конец l=350мм			100	"	2	16,7	33,4
22	Патрубок фланцевый гладкий конец l=1200 мм			150	шт.	2	65,2	110,4
23	Шланг резиновый			l=60м d=25мм	"	1	—	—
	Производственно-фекальная канализация							
1	Трубы керамические канализационные обыкн.		286-64	150	"	66,0	43,5	2880,0
2	Колодцы круглые канализационные из ж/б колец		тп 4-18-628/62	1000	шт.	3		
3	Грязеотстойник с бензиномаслоуловителем		см пист ВК-17	1000×2200	"	1		
4	Люк чугунный канализацион.		3634-61	700	"	3	132	396,0
5	Трубы чугунные водопроводн.		5525-61	150	м	5	37	185
							—	—
							—	—
							—	—
	Дождевая канализация							
1	Трубы бетонные безнапорные		8482-53	200	м	48,0	127,2	6105,6
2	—— " —— " ——		"	250	"	26,5	192,0	5088,0
3	Колодцы круглые канализационные из ж/б колец		тп. пр. 4-18-628/62	700	шт.	3	—	—
4	Дождеприемные колодцы из ж/б колец с решетками		"	700	—"—	4	—	—
5	Люк чугунный канализацион.		3634-61	700	"	3	132	396,0

Примечания.

1. За отметку ±0,00 принята отметка пола навеса мотоциклов и велосипедов
2. Отметки заложения городских сетей приняты условно.
3. Глубина заложения проектируемого водопровода принята 2,20м от верха трубы до поверхности земли.
4. Глубина заложения наружного поливочно-производственного водопровода принята 0,70м от поверхности земли до верха трубы.

Минавтошосдор РСФСР
ГИПРОАВТОТРАНС
г. Воронеж

Стоянки автомобилей, мотоциклов и велосипедов личного транспорта на 100, 200, 300 единиц

Внутриплощадочные сети

Стоянка на 300 автомобилей профили производственно-фекальной и дождевой канализации. Спецификация

Типовой проект 320-3
Марка-лист ВК-6

8030-01 43

Объект 2850

Чертеж-лист ВК-7

Инв № 1

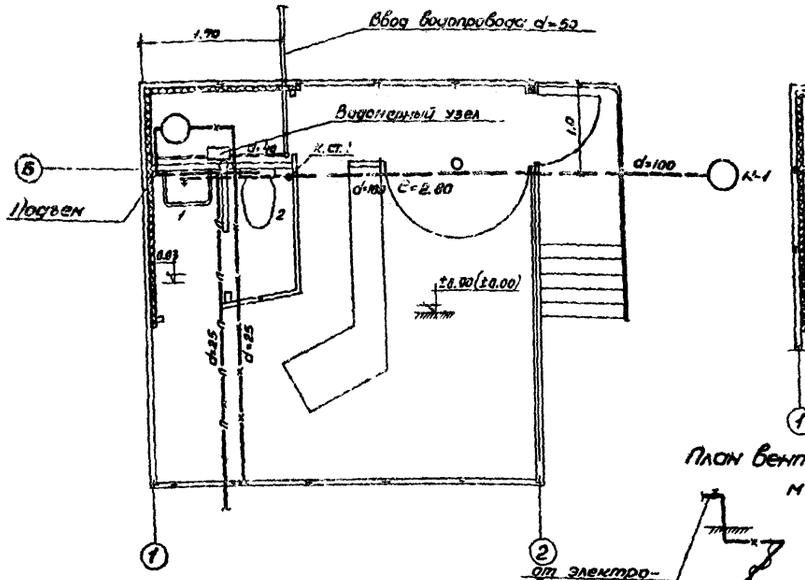

План вентиляции

М 1:50

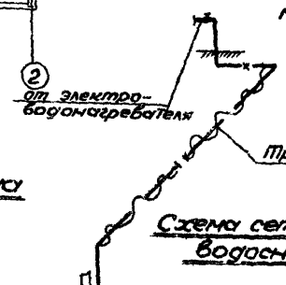

План сетей водопровода и канализации

М 1:50

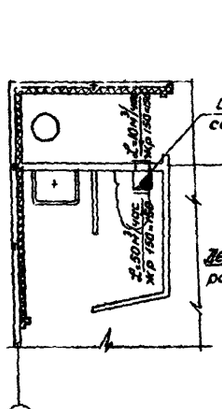

Разрезы по канализационным трубам

М 1:50

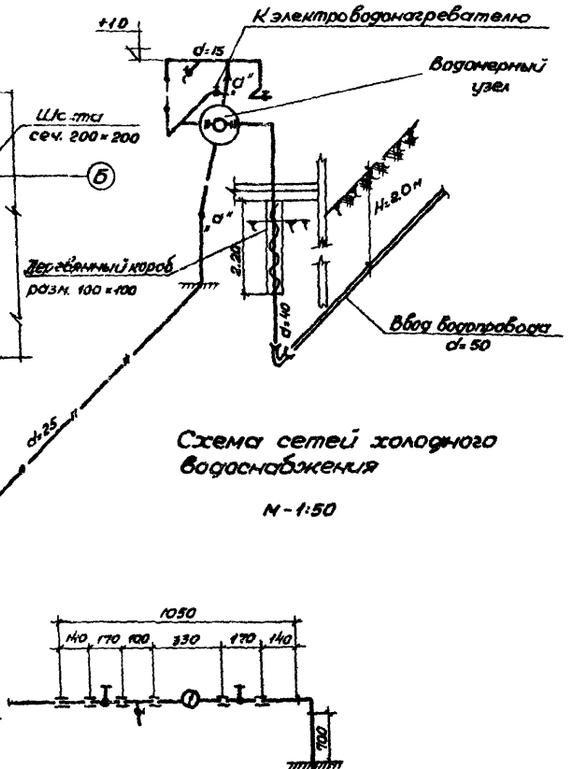

Схема сетей холодного водоснабжения

М 1:50

Схема сетей горячего водоснабжения

Схема водомерного узла

М 1:20

Примечания.

1. Трубы уложить с уклоном к водоразборным точкам.
2. Трубопроводы холодной и горячей воды, проложенные под полом покрыть антикоррозийным лаком и изолировать минеральной ватой толщ. слоя 30 мм.
3. Водопроводный ввод до глубины промерзания утепляется войлоком и заделывается в деревянный короб.
4. Трубопровод внутр. помещения окрасить масляной краской

Условные обозначения.

- Водопровод
- Поливочный водопровод
- Горячий водопровод
- Канализация
- Водоразборный кран
- Вентиль запорный
- Умывальник
- Унитаз с низко-расположенным бачком

Спецификация

43

NN п/п	Наименование	Эскиз	ГОСТ	Диам. мм	Ед. изм.	Кол-во	Вес Един.	Вес Общий
1	2	3	4	5	6	7	8	9
	Вентиляция							
1	Металлическая жалюзийная решетка с подвижными жалюзи 150×150		—	—	шт.	2	—	—
2.	Шахта деревянная утепленная 200×200 h=1500	—	—	—	м²	0.92	—	—
3	Зонт металлический над шахтой 200×200		—	—	кг	2.33	—	—
	Холодное водоснабжение							
1	Трубы стальные водогазопров.	——	3262-62	40	м	4.0	3.84	15.36
2	—— " —— " ——	—	—"—	25/15	—"—	5.0/3.0	2.42/1.25	12.10/3.75
3	Кран водоразборный		8906-56	15	шт.	1	0.33	0.33
4	Вентиль запорный		6681-56	15	—"—	2	0.7	1.40
5	Трубы чугунные водопроводные		6942-63	50	м	1.5	17.0	2.55
6	Колено чугунное водопроводное		—"—	50	шт.	1	10.8	10.8
	Горячее водоснабжение							
1.	Трубы стальные водогазопров.	—"—	3262-62	25	м	5.5	2.42	13.31
2.	Вентиль запорный		6681-56	25	шт.	1	1.4	1.4
3.	Водоразборный кран		8906-58	25	—"—	1	0.33	0.33
	Водомерный узел							
1	Водомер крыльчатый		—	30	шт.	1	8.0	8.0
2	Вентиль запорный муфтовый		6681-56	40	—"—	2	3.5	7.0
3	Кран пробно-спускной 106.13бк		9085-59	15	—"—	1	0.84	0.84
4	Сгон $e=140$ мм		8969-59	40	—"—	2	—	—
.5	Уголники стальные		8947-59	40	—"—	1	—	—
	Канализация							
1	Трубы чугунные канализацион.	——	6942-63	100	м	12.0	5.2	62.4
2	—— " —— " ——	——	6942-63	50	—"—	2.0	6.05	12.10
3	Трубы асбестоцементные		539-56	150	—"—	2.0	33.0	66.0
4	Переход двухраструбный		6942-63	150×100	шт.	1	6.5	6.5
5	Ревизия		—"—	100	—"—	1	11.3	11.3
6	Отвод чугунный канализ. ∠ 135°		—"—	100	—"—	2	5.1	10.2
7	Тройник чугунный канализ. прямой		6942-63	100×100	—"—	1	8.0	8.0
8	—— " —— " ——		—"—	100×50	—"—	1	6.9	5.9
9	Колено чугунное канализацион.		6942-63	50	—"—	1	1.9	1.9
10	Сифон-бутылочный для умывальн.		8216-56	50	—"—	1	1.5	1.5
11	Флюгарка из кровельной стали		Изгот. на месте	—	—"—	1	—	—
12	Умывальник фаянсовый 600×450		752-60	—	—"—	1	20.0	20.0
13	Унитаз с прямым выпуском и низкорасположенным бачком.		1156-59	—	—"—		13.0	13.0

Минавтотрансдор РСФСР
ГИПРОАВТОТРАНС
г. Воронеж

Стоянки автомобилей, мотоциклов и велосипедов личного транспорта на 100; 200; 300 единиц

Павильон-клиентская

Водопровод, канализация и вентиляция
План, разрезы, схемы.
Спецификация.

Типовой проект 320-3

Марка чертежа ВК-7

Объект 2850
Марка-лист ВК-8
Инв. №

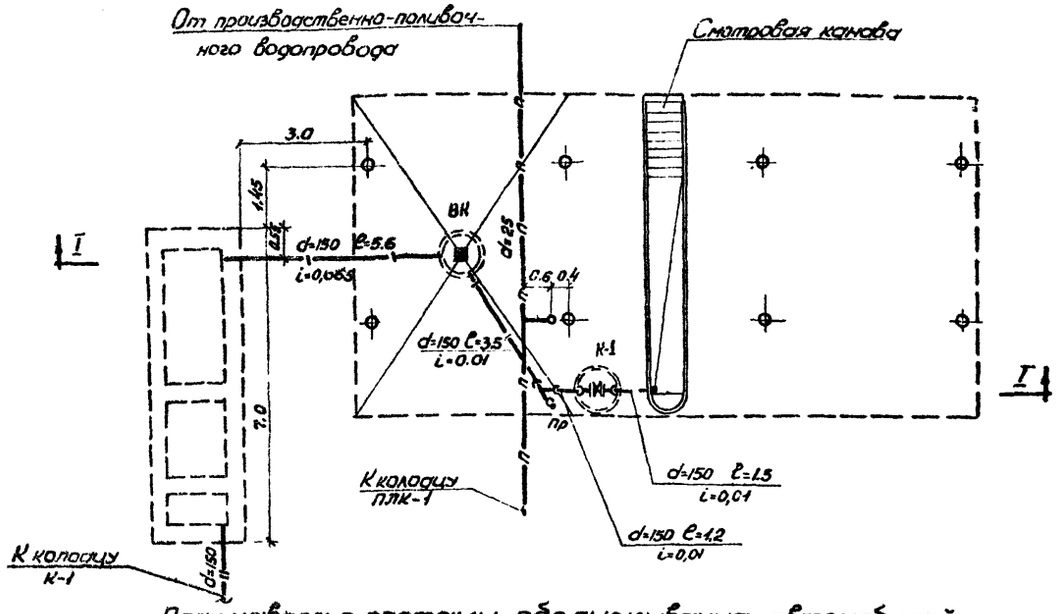

План навеса с постами обслуживания автомобилей

М 1:100

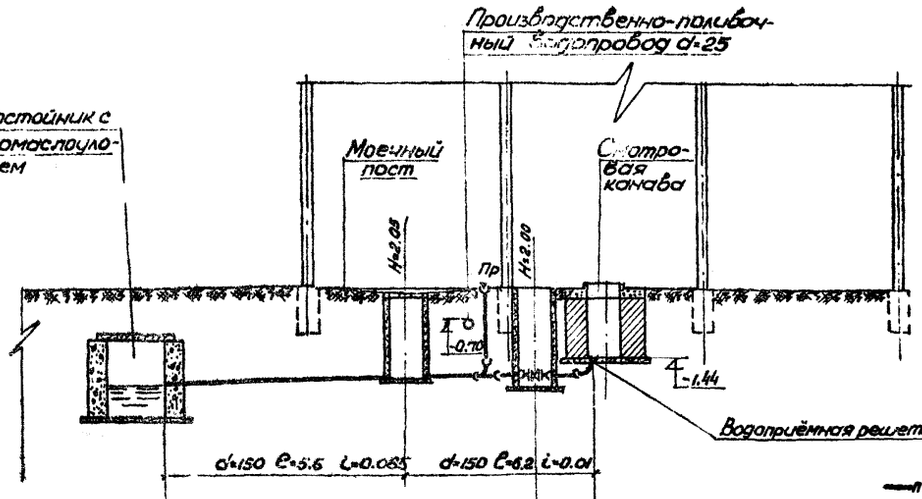

Разрез I-I

М 1:100

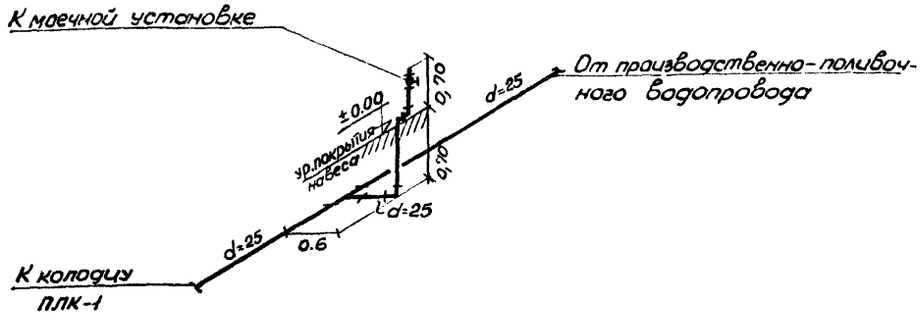

Схема водоснабжения моечного поста б/м

Спецификация

№№ п.п.	Наименование материалов или изделий	Эскиз	ГОСТ	Диам. мм.	Ед. изм.	Кол-во	Вес в кг Един.	Вес в кг Общий
1	2	3	4	5	6	7	8	9
	Производственно-поливочный водопровод							
1	Трубы стальные водогазопроводные оцинкованные	—	3262-62	25	п.м.	9.2	2.12	19.5
2	Тройник водопроводный из ковкого чугуна на резьбе		8946-59	25	шт.	1	0.32	0.32
3	Угольник водопроводный из ковкого чугуна на резьбе		8948-59	25	"	3	0.23	0.69
4	Вентиль		6681-58	25	"	1	1,75	1.75
	Производственная канализация							
1	Трубы чугунные канализационные	—	6942-63	150	п.м.	14.0	22.2	310.8
2	Тройник чугунный канализационный косой 45°		6942-63	150×150	шт.	1	6,3	6 3
3	Задвижка фланцевая		8437-63	150	"	1	73,0	73.0
4	Колено чугунное канализацион.		6942-63	150	"	2	10.1	20.2
5	Патрубок фланец раструб чугунный водопроводный		5525-61	150	"	2	22.1	44.2
6	Прочистка		6942-63	150	"	1	3,3	3.3
7	Канализационный колодец с задвижкой из ж.б. элец		Тип. пр. 4-18-62/62	1000	"	1	—	—
8	Водоприёмный колодец с решеткой паркового типа			700	"	1	—	—
9	Водоприёмная решётка из круглой стали ф10мм с ячейкой 20×20		2590-58	разм. 800×800	"	1	1,90	1,90

Условные обозначения

—п—п— Производственно-поливочный водопровод

—к—к— Производственная канализация грязных стоков

—к—к— Производственная канализация чистых стоков

К-1 Канализационный колодец с задвижкой

ВК- Водоприемный колодец

Примечания

1. Производственно-поливочный водопровод прокладывается на глубине 0,7 м от поверхности земли до верха трубы и выполняется из стальных водогазопроводных оцинкованных труб d=25 с усиленной антикоррозийной изоляцией.
2. Производственная канализация прокладывается из чугунных канализационных труб d=150

Гл. инженер проекта Ст. инженер Гл. специалист Нач. бригады Конструктор Чертил

Минавтошосдор РСФСР ГИПРОАВТОСТРАНС г. Воронеж

Навес для велосипедов, мотоциклов и постов обслуживания автомобилей.

Стоянки автомобилей, мотоциклов и велосипедов личного транспорта на 100, 200 и 300 единиц

Стоянка на 100 автомобилей. Водопровод и канализация. План, разрез, схема водоснабжения. Спецификация.

Типовой проект 320-3

Марка-лист ВК-8

Объект 2850
Марка-лист ВК-9
Инв. №

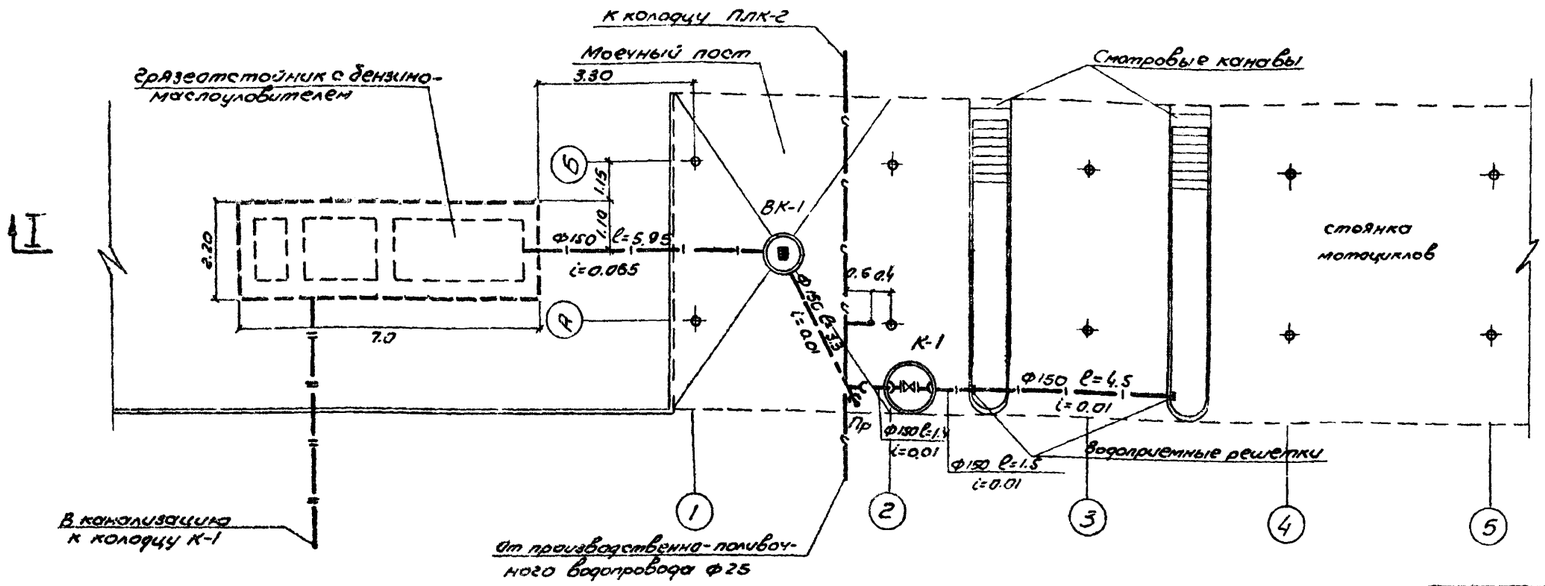

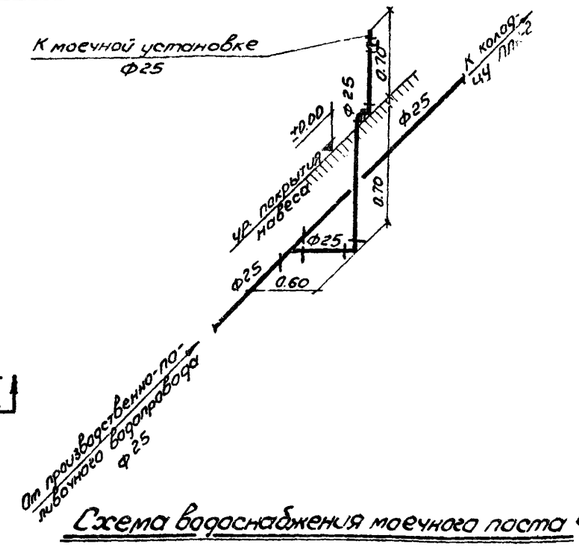

Схема водоснабжения моечного поста б/м.

План навеса с постами обслуживания автомобилей М 1:100

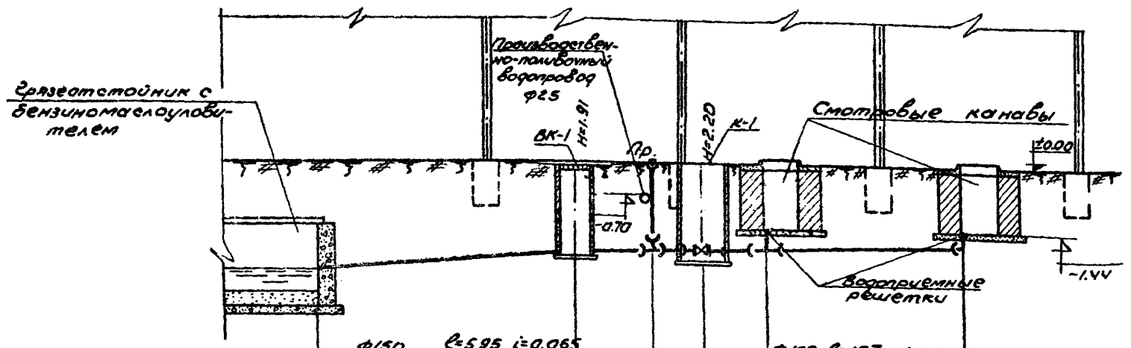

Разрез I-I М 1:100

Примечания.

1. Производственно-поливочный водопровод прокладывается на глубине 0.7м от поверхности земли до верха трубы и выполняется из стальных водогазопроводных оцинкованных труб d=25 с усиленной антикоррозийной изоляцией.
2. Производственная канализация прокладывается из чугунных канализационных труб d=150.

Условные обозначения.

—п—	Производственно-поливочный водопровод
—|—|—	Производственная канализация грязных стоков
—|—|—	" " чистых стоков
К-1	Канализационный колодец с задвижкой
ВК	Водоприемный колодец.

Спецификация

№ п/п	Наименование материалов или изделий	Эскиз	ГОСТ	Диам. мм	Ед. изм.	Кол-во	Вес кг един	Вес кг общ.
1	2	3	4	5	6	7	8	9
	Производственно-поливочный водопровод							
1	Трубы стальные водогазопроводные оцинкованные	—	3262-62	25	м	9.2	2.12	19.50
2	Тройник водопроводный из ковкого чугуна с резьбой		8948-59	25	шт	1	0.32	0.32
3	Угольник водопроводный из ковкого чугуна с резьбой		8946-59	25	"	3	0.23	0.69
4	Вентиль муфтовый		6681-56	25	"	1	1.75	1.75
	Производственная канализация							
1	Трубы чугунные канализационные	—	6942-63	150	м	18.7	22.2	415.14
2	Задвижка фланцевая		8437-63	150	шт	1	73.0	73.0
3	Тройник чугунный раструбный канализационный прямой		5525-61	150×150	"	1	15.0	15.0
4	Колено чугунное канализационное		6942-63	150	"	2	10.1	20.2
5	Патрубок фланец-раструб. чугунный водопроводный		5525-61	150	"	2	22.1	44.2
6	Прочистка (заглушка)		6942-63	150	"	1	3.3	3.3
7	Канализационный колодец с задвижкой из ж.б. колодец			Тип. пр. 4-18-62/66	1000	"	1	—	—
8	Водоприемный колодец с решеткой паркового типа		-"-	700	"	1	—	—
9	Тройник чугунный канализационный косой ∠120°		6942-63	150×150	"	1	14.6	14.6
10	Водоприемные решетки из круглой стали ф10мм с ячейкой 20×20		2590-57	равн 200×200	"	2	1.9	3.8

Ст. инженер Мошкевская
Нач. сект. Мос
Нач. отд. с.-х. Сух
Гл. специалист Кос
Нач. п/техн. Здесь

Минавтошосдор РСФСР ГИПРОАВТОТРАНС г. Воронеж	Навес для велосипедов, мотоциклов и постов обслуживания автомобилей
Стоянка автомобилей мотоциклов и велосипедов личного транспорта на 100, 200 и 300 единиц	Стоянка на 200 автомобилей. Водопровод и канализация. План, разрез, схема водоснабжения. Спецификация
	Типовой проект 320-3
	Марка-лист ВК-9

Объект 2890
Марка-лист ВК-10
Инв. №

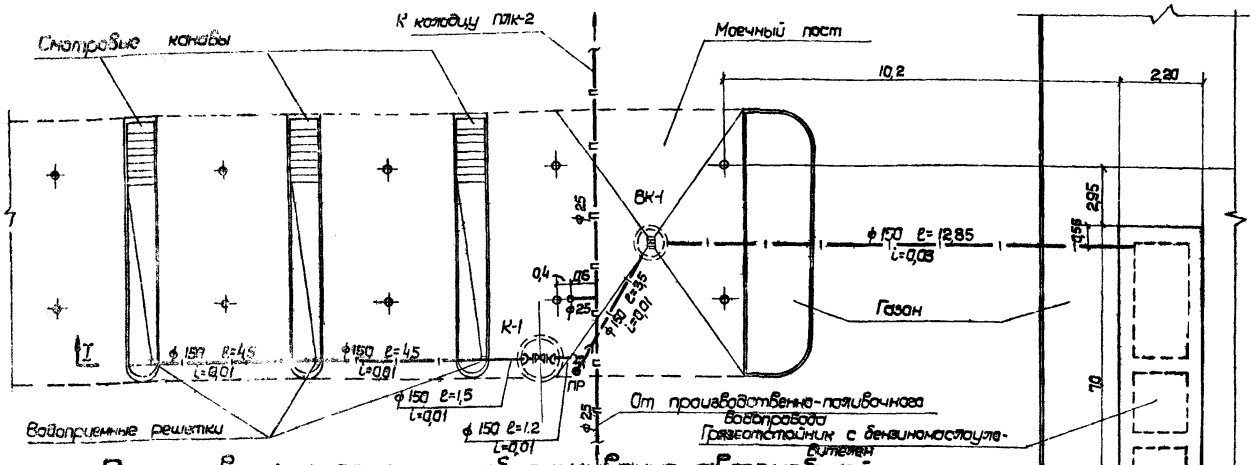

План навеса с постами обслуживания автомобилей.

М 1:100

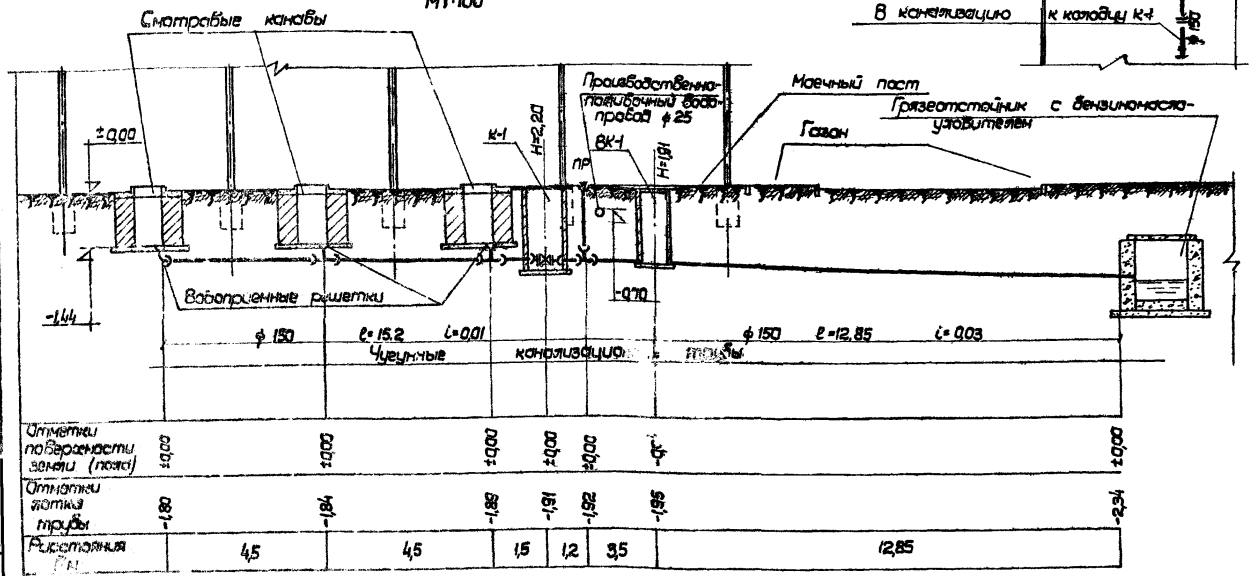

Разрез Т-Т

М 1:100

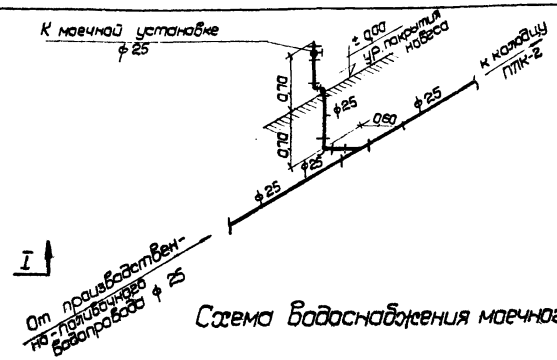

Схема водоснабжения моечного поста в/м

Спецификация

NN п/п.	Наименование материалов или изделий	Эскиз	ГОСТ	Диам. мм	Ед. изм.	Кол-во	Вес кг Един.	Вес кг Общий
1	2	3	4	5	6	7	8	9
	Производственно-поливочный водопровод							
1	Трубы ст. водогазопроводные оцинкованные	—	3262-62	25	м	9,2	2,12	19,50
2	Тройник водопроводный из ковкого чугуна с резьбой		8948-59	25	шт.	1	0,32	0,32
3	Угольник водопроводный из ковкого чугуна с резьбой		8946-59	25	"	3	0,23	0,69
4	Вентиль муфтовый		5881-56	25	"	1	1,75	1,75
	Производственная канализация							
1	Трубы чугунные канализационные	—	6942-63	150	м	30,0	22,2	666,0
2	Задвижка фланцевая		9487-63	150	шт.	1	73,0	73,0
3	Тройник чугунный канализационный		6942-63	150×150	"	2	15,0	30,0
4	Колено чугунное канализационное		"	150	"	2	10,1	20,2
5	Прочистка		"	150	"	1	3,3	3,3
6	Патрубок фланец раструб чугунный водопроводный		5525-61	150	"	2	22,1	44,2
7	Водоприемный колодец с решеткой паркового типа		Тип. пр. 4-18-528/82	700	"	1	—	—
8	Канализационный колодец с задвижкой из ж.б. колец		"	1000	"	1	—	—
9	Водоприемные решетки из круглой ст. ф 10 мм с ячейкой 20×20		2590-67	Разм. 200×200	"	3	1,9	5,7
10	Тройник чугунный канализационный косой L 120°		6942-63	150×150	"	1	14,6	14,6

Условные обозначения.

—п—п— Производственно-поливочный водопровод.

—к—к— Производственная канализация грязных стоков.

—к—к— Производственная канализация чистых стоков.

К-1 Канализационный колодец с задвижкой.

ВК-1 Водоприемный колодец.

Примечания.

1. Производственно-поливочный водопровод прокладывается на глубине 0,7м от поверхности земли до верха трубы и выполняется из стальных водогазопроводных оцинкованных труб ф 25 мм с усиленной антикоррозийной изоляцией.
2. Производственная канализация прокладывается из чугунных канализационных труб ф 150.

Минавтошосдор РСФСР ГИПРОАВТОТРАНС г. Воронеж	Навес для велосипедов, мотоциклов и постов обслуживания автомобилей	
Стоянки автомобилей, мотоциклов и велосипедов личного транспорта на 100, 200 и 300 машин.	Стоянка на 300 автомобилей. Водопровод и канализация. План, разрез, схема водоснабжения. Спецификация.	Типовой проект 320-3
		Марка-лист ВК-10

Объект 2830
Марка-лист ВК-11
Инв. №

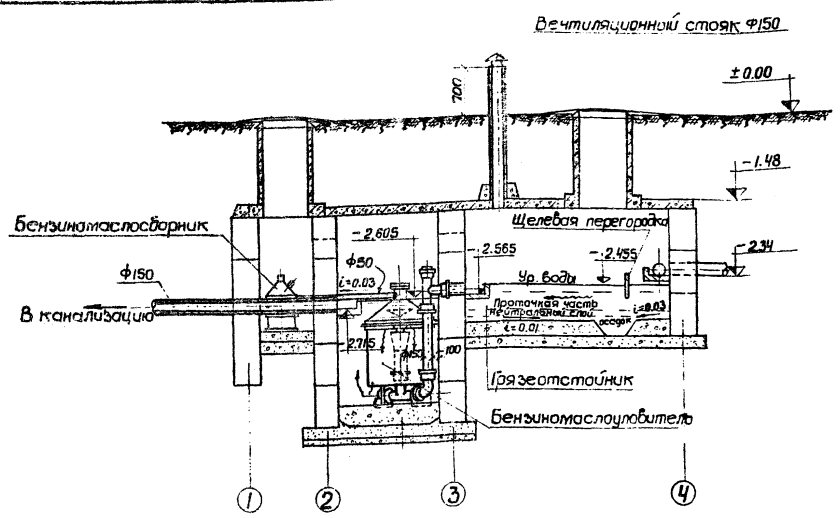

Разрез I-I

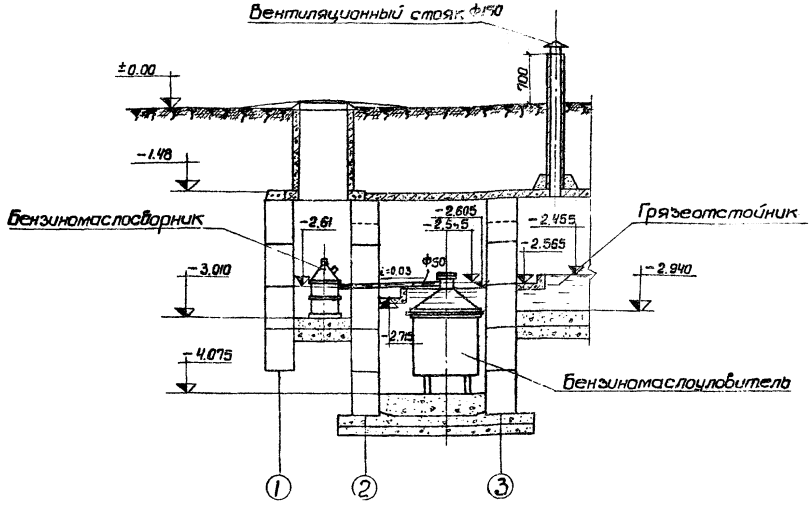

Разрез II-II

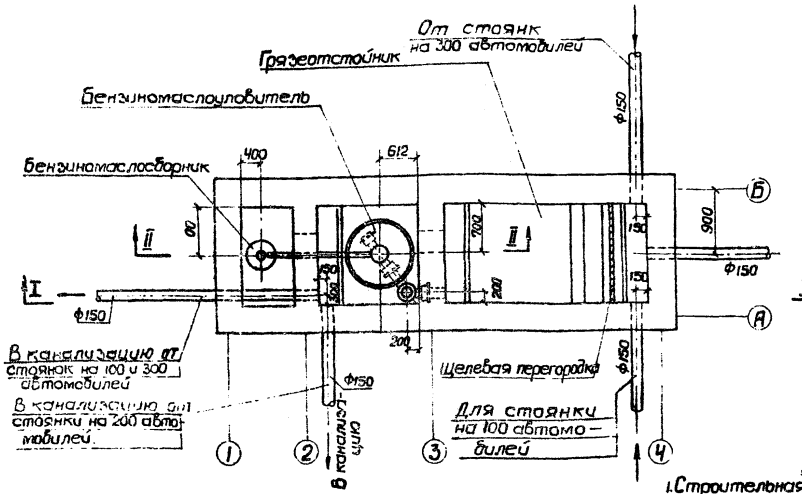

План

М1:50

Для стоянки на 200 автомобилей

Спецификация

№№ п.п.	Наименование материалов или изделий	Эскиз	ГОСТ	Диам. мм.	Един. изм.	Кол-во	Вес кг Един.	Вес кг Общий
1	2	3	4	5	6	7	8	9
1	Бензиномаслоуловитель		см. лист ВК-12	1000	шт.	1	596,3	596.3
2	Бензиномаслосборник V=0.024		см. лист ВК-13	375	-"-	1	13.7	13,7
3	Трубы асбоцементн. безнапорные		1839-61	150	м.	4,5	2.4	10.1
4	Флюгарка		см. лист ВК-14	—	шт.	1	-	—
5	Люк чугунный		3634-61	700	-"-	2	143.0	286.0

Расчет грязеотстойника.

Принятые нормативы: 1. Скорость протока воды в грязеотстойнике V=0.005 м/сек.
2. Время пребывания воды в грязеотстойнике t=10 минут.
3. Количество осадка по объему W=0.3%
4. Удаление осадка 1 раз в 7 дней.

Длина проточной части $L = 60 \cdot t \cdot V = 3$м ; Высота проточной части $h_{пр} = \frac{q}{V \cdot B} = 0.1$м ; Высота осадочного слоя $h_{ос} = \frac{W}{B \cdot L} = 0.05$м ; Высота нейтрального слоя принята $h_н = 0,25$м.
Общая высота рабочей части. $H_{общ} = h_{пр} + h_н + h_{ос} = 0.40$м.

Примечания.

1. Строительная часть грязеотстойника приведена на чертеже АС-
2. Бензиномаслоуловитель принят аналогично тип. пр. 5-03-157.
3. Очистка грязеотстойника предусматривается один раз в 7 дней передвижной автомасосной установкой.
4. Удаление собранной бензиномасляной эмульсии предусматривается один раз в 7 дней.

М1:50

Минавтошосдор РСФСР ГИПРОАВТОТРАНС г. Воронеж. Стоянки автомобилей, мотоциклов и велосипедов личного транспорта на 100; 200; 300 единиц	Грязеотстойник с бензиномаслоуловителем. Технологическая часть. План, разрезы, расчёт грязеотстойника. Спецификация.	Типовой проект 320-3 Марка-лист ВК-11

8030-01 48

Объект 0850
Марка лист ВК 12
Инв. №

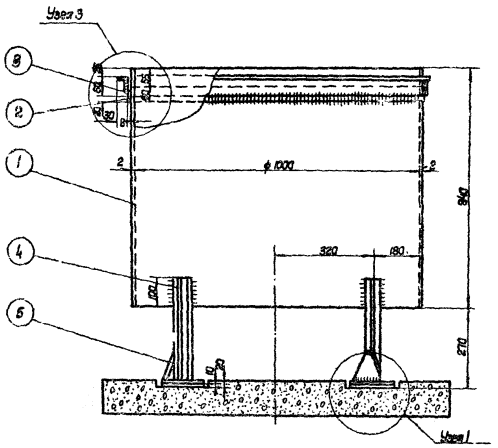

Вид по АА

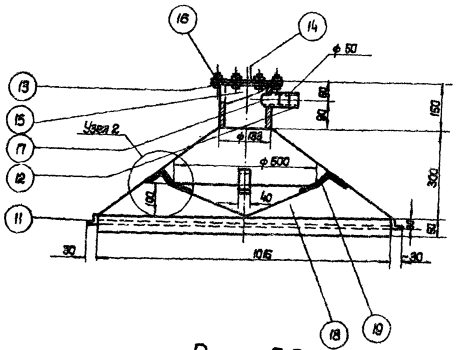

Разрез Б-Б

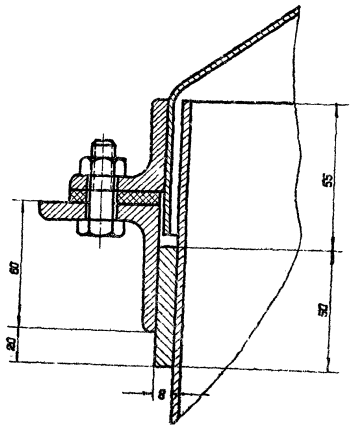

Деталь крепления колпака к цилиндру

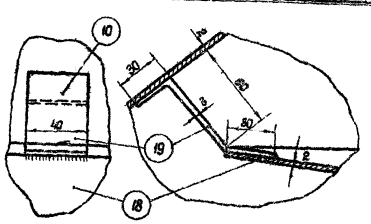

Узел 2 М1:2

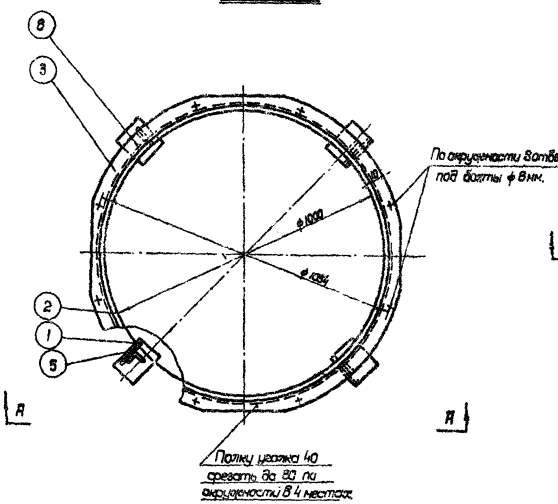

План М1:10
Цилиндр бензиномаслоуловителя

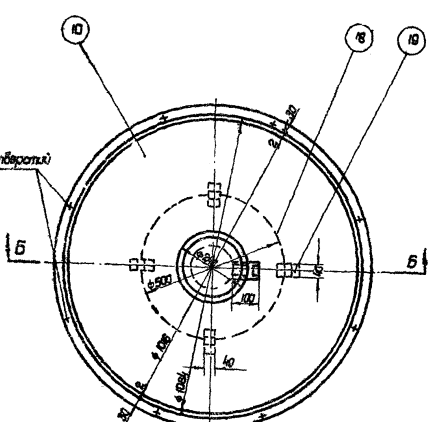

План М1:10

Колпак бензиномаслоуловителя

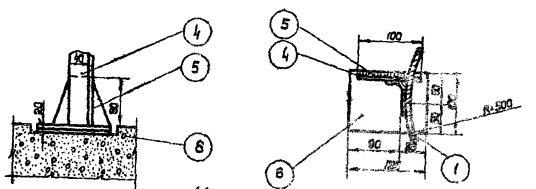

Узел 1 М1:5

Минавтошосдор РСФСР ГИПРОАВТОТРАНС г. Воронеж	Грязеотстойник с бензиномаслоуловителем	
Стоянки автомобилей, мотоциклов, велосипедов лучного транспорта на 100, 200, 300 единиц и долгосрочного хранения	Цилиндр и колпак. Детали крепления и узлы.	Типовой проект 320-3
		Марка лист ВК-12

8030-01 49

Объект 2850
Марка-лист ВК-13
Инв. №

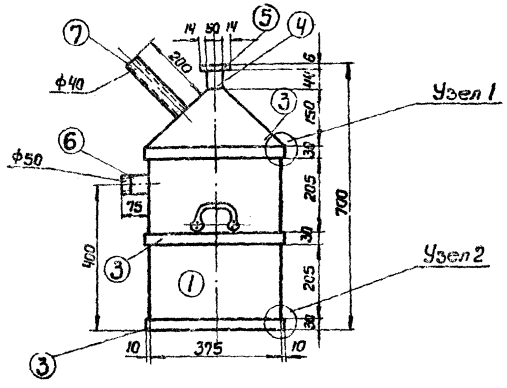

Бидан для бензина

М 1:10

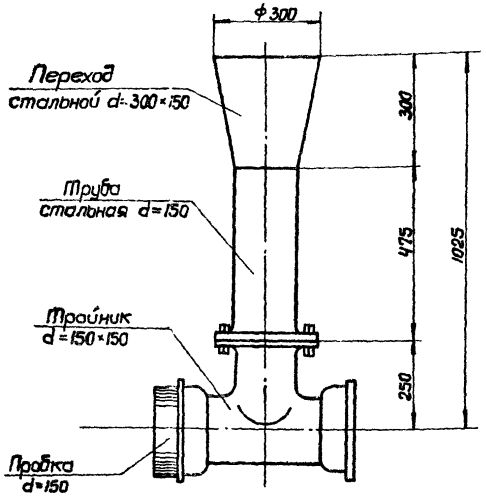

Патрубок бензинамаслоуловителя

М 1:10

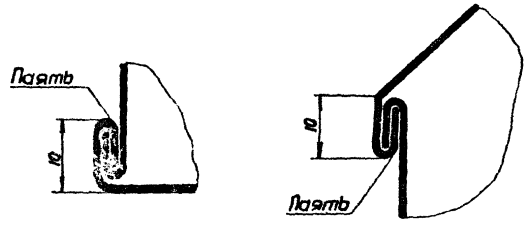

Узел 2 Узел 1

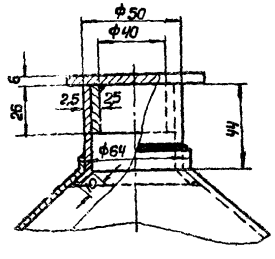

Пробка бидона

М 1:2

Спецификация на бензинамаслосборник

№№ дет.	Наименование	Материал и сортамент	ГОСТ или ОСТ	Колич. матер.	Кол-во дет.	Вес в кг. шт.	Вес в кг. общ.
1	Стенки бидона	Лист. оцинк. сталь δ=0.7	7118-54	0.943	1	5.09	5.09
2	Ручка бидона	Сталь круг ф12	2591-57	ℓ=0.37	2	0.32	0.64
3	Обруч	Стальная лента 30×2	6009-57	ℓ=1.17	3	0.55	1.65
4	Горловина	Сталь листовая δ=2,5	3620-57	—	1	0.63	0.63
5	Пробка	Стальная сварная	Собств. изгот.	—	1	0.305	0.305
6	Патрубок	Газовая труба ф50	ГОСТ 3262-62	ℓ=0.075	1	0.36	0.36
7	Патрубок	Газовая труба ф40	ГОСТ 3262-62	ℓ=0.2м	1	0.92	0.92
8	Вентиль зап. муфт.	Ковкий чугун	15кч18к	—	1	4.1	4.1
9	Рукав для масел	Резинотканевый	ГОСТ 5398-57	ℓ=1.0м	1	—	—

Общий вес: 13.695 кг

Спецификация на бензинамаслоуловитель

№№ дет.	Наименование деталей	Материал или сортамент	ГОСТ	Колич. матер.	Кол-во дет.	Вес в кг. шт.	Вес в кг. общ.
1	Корпус цилиндра	Лист сталь δ=2	3680-57	2.64м²	2	41.18	82.36
2	Кольца	Полос. сталь 502	103-57	ℓ=3,40	2	10.67	21.34
3	Фланец	Углов. сталь 60×40×5	8510-57	ℓ=3,40	2	12.88	25.76
4	Ножки	Углов. сталь 60×40×5	8510-57	ℓ=0,3	8	1.32	10.56
5	Косынка	Полос. сталь 100×18	103-57	ℓ=0,12	8	0.91	7.28
6	Опорная плита	Полос. сталь 100×10	103-57	ℓ=0,13	8	0.47	3.76
7	Трубы стальные водогазоп.	Стальные ф50	3262-62	—	3	4.88	14.64
8	Тройник прямой	Стальной 50×50	8964-59	—	3	1.2	3.6
9	Угольник	Стальной ф50	—"—	—	5	1.0	5.0
10	Корпус колпака	Лист. сталь δ=7	3680-57	0.74	2	11.61	23.22
11	Фланец	Угл. сталь 30×30×4	8509-57	ℓ=3,20	2	5.69	11.38
12	Патрубок	Стальн. труба бесшовн. ф125	8734-58	ℓ=0.60	2	1.78	3.56
13	Фланец	Фланец приварной 125	1255-54	—	2	4.20	8.40
14	Заглушка	Лист. сталь δ=2	3680-57	d=240	4	3.30	13.20
15	Болт	Черн. шест. ф16	7798-57	ℓ=0,07	16	1.162	18.56
16	Гайка	Гайка шест. 5/8	5915-62	—	16	0.043	0.69
17	Патрубок	Газ труба ф50	3262-62	ℓ=0.10	2	0.488	0.976
18	Отбойный диск	Лист. сталь δ=2	3680-57	0.25м²	2	3.32	6.64
19	Лапка	Лента горячекат. Ч0×3	6009-57	ℓ=0.12	8	0.113	0.904
20	Муфта соединительн.	Стальная	8966-59	—	5	0.63	3.15
21	Контргайки	—"—	8968-59	—	10	0.19	190
22	Трубы водопровод.	Чугунные d=150	5525-61	ℓ=2,0	4	44.4	177.6
23	Трубы водогазопров.	Стальные d=150	3262-62	ℓ=0.5	1	17.8	8.9
24	Переход стальн. сварн.	Стальной d=300×150	Собств. изготов.	—	1	1.8	1.8
25	Тройник водопр. т.р.ф.	Чугунный d=150×150	5525-61	—	1	52.3	52.3
26	Тройник водопр. т.р.	—"—	—"—		1	53.8	53.8
27	Колено водопр. р-гн. к.	Чугун d=150×150	—"—	—	1	35.0	35.0

Общий вес: 596.28 кг.

Примечание.

Данный лист см. совместно с листом ВК-12.

Минавтотрансдор РСФСР ГИПРОАВТОТРАНС г. Воронеж	Гаражестоянки с бензинамаслоотделителем	Типовой проект 320-3
Стоянки автомобилей, мотоциклов и велосипедов личного транспорта на 100, 200 и 300 единиц.	Бидон для бензина. Узлы, детали. Патрубок бензинамаслоуловителя. Спецификации.	Марка-лист ВК-13

Гл. инженер проекта Маков
Гл. специалист Красовский
Рук. группы Никитин
Инженер Рязанцева
Дата выпуска: ноябрь 1975 г.

Объект 2850
Лист-марка ВК-14
Инв. №

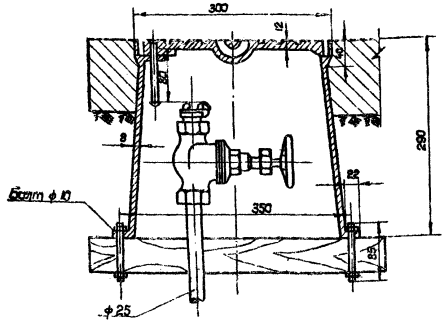

Разрез 1-1

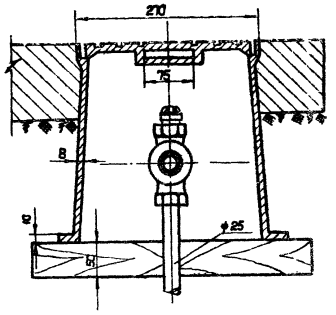

Разрез 2-2

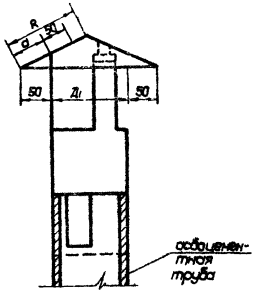

Флюгарка. Общий вид.

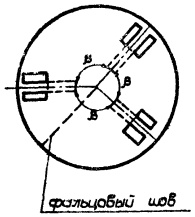

Вид сверху

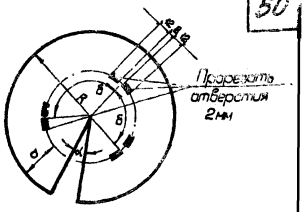

Развертка крышки флюгарки.

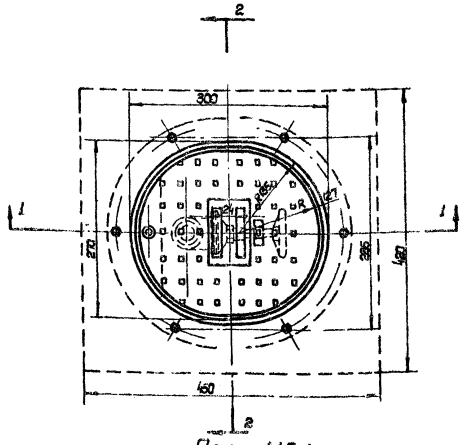

План М2:1

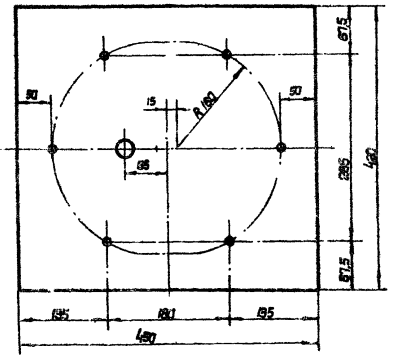

Опорная доска

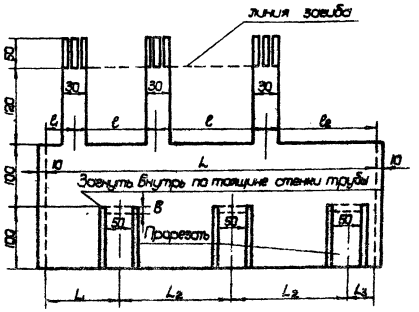

Развертка корпуса флюгарки.

Примечания.

1. На вытяжных стояках, выше ревизии первого этажа могут применяться вместо чугунных асбоцементные или стальные трубы с увеличением их диаметра на 50 мм.
2. Соединение чугунных труб с асбоцементными без изменения диаметра осуществляется посредством асбоцементной муфты, а с изменением диаметра, посредством однораструбного чугунного канализационного перехода.

Таблица размеров.

d	Д	Д1	L	h1	h2	h3	l	l1	l2	a	б	R	α	β
100	118	124	390	90	120	40	130	40	90	56	8	125	30°	110°
150	168	175	550	140	183	44	183	44	140	58	9	147	18°	144°

Установка наружного поливочного крана в колодце /ковере/

Примечания.

1. Все металлические части покрыть антикоррозийным покрытием за 2 раза.
2. Перед установкой опорную доску пропитать антисептическим раствором.

Нач. отд. спецпр. Мазов
Гл. спецпроект. Красовский
Рук. группы Никитин
Инженер Разанцева
Дата выпуска: ноябрь 1964 г.

Минавтошосдор РСФСР
ГИПРОАВТОТРАНС
г. Воронеж
Стоянки автомобилей, мотоциклов, велосипедов личного транспорта на 100, 200, 300 единиц /долгосрочного хранения/

Детали водопровода и канализации
Установка наружного поливочного крана в колодце /ковере/. Флюгарка. Общий вид. Детали.
Тип проект 320-3
Лист-марка ВК-14

8030-01 51

Объект 2850
Марка-лист ЭН-1
Инв. №

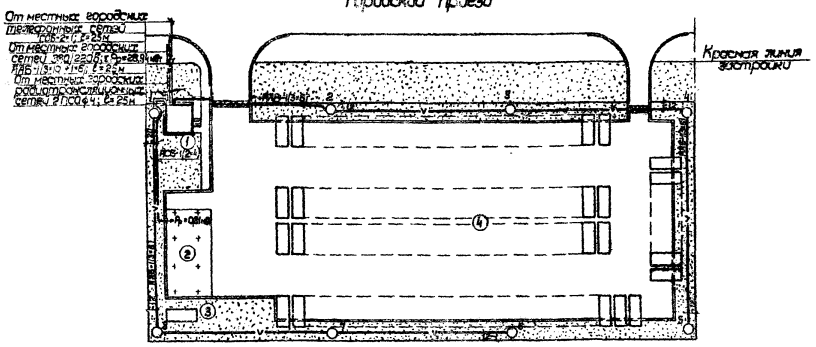

Наружные сети электроосвещения, телефона и радио.
М 1:500

Экспликация

1. Павильон - клиентская.
2. Навес для велосипедов, мотоциклов и постов обслуживания автомобилей.
3. Грязеотстойник с бензиномаслоуловителем.
4. Открытая стоянка на 100 автомобилей.

Спецификация

№ позиции	Наименование и технические данные	Единица измер.	Количество	Примечания
	I. Внутриплощадочные сети			
1	Кабель ААБ, 1кв, с алюминиевыми жилами в бумажной изоляции, в алюминиевой оболочке, бронированный сечением 1(3×6) кв.мм	м	230	
2	Кабель АСБ, 1кв, с алюминиевыми жилами в бумажной изоляции, бронированный сечением 1(2×4) кв.мм	—"—	28	
3	Провод АПВ алюминиевый, в полихлоровиниловой оболочке сечением 1×2,5 кв.мм	—"—	192	
4	Светильник типа СЗПР-250 для ламп ДРЛ-250	шт.	8	
5	Лампа типа ДРЛ-250 на напряжение 220 В	—"—	8	
6	ПРА типа ДРЛ-0,25/0,22 для ламп ДРЛ	—"—	8	
7	Опора железобетонная с металлическим кронштейном на один светильник, высотой 9,73 м	—"—	8	Альбом ЭК-01-01 ГПИ „Горстройпроект"
8	Труба асбоцементная марки ВНД ф 100 мм	м	12	
	II. Внеплощадочные сети			
	Электролиния			
1	Кабель ААБ, 1кв, с алюминиевыми жилами в бумажной изоляции, бронированный сечением 1(3×10+1×6) кв.мм	м	25	
2	Труба асбоцементная марки ВНД ф 100 мм	—"—	6	
	Телефонная линия			
1	Кабель СОБ, с медными жилами, в бумажной изоляции, бронированный, 2х жильный ф 1 мм	—"—	25	
2	Труба асбоцементная марки ВНД ф 100 мм	—"—	6	
	Радиолиния			
1	Провод ПСО, стальной голый, одножильный ф 4 мм	м/м	50/4,95	

Примечания

1. Павильон-клиентская присоединяется к электро, радио и телефонным местным городским сетям.
2. Напряжение сети 380/220 В у ламп 220 В.
3. Освещение территории осуществляется светильниками типа СЗПР-250 с ртутными лампами ДРЛ-250.
4. Светильники устанавливаются на железобетонных опорах высотой 9,73 м. Опоры приняты по альбому ЭК-01-01 Ленинградского ГПИ „Горстройпроект".
5. Управление наружным эл. освещением осуществляется с осветительного щита павильона.
6. Сеть освещения территории выполняется кабелем марки ААБ, кабель прокладывается на глубине 0,7 м от поверхности земли.
7. Ввод радио-воздушный, выполняется стальным проводом ф 4 мм.
8. Для обеспечения внешней телефонной связи в павильоне устанавливается один телефонный аппарат. Телефонный ввод выполняется кабелем марки СОБ-2×1 мм.
9. В местах пересечения кабельных линий с дорогами и между собой предусматривается их прокладка в асбоцементной трубе ф 100 мм.
10. Протяженность электро и телефонного кабелей и воздушной радиосети, подключаемых к городским и местным сетям, принимается условно и корректируется в каждом конкретном случае при привязке проекта.
11. Арматуру железобетонных опор присоединить к нулевому проводу.

Условные обозначения

- Кабель прокладываемый в трубе.
- Кабельная линия низкого напряжения.
- Светильник наружного эл. освещения на опоре
- Кабельная телефонная линия
- Воздушная радиотрансляционная линия

Минавтошосбор РСФСР
ГИПРОАВТОТРАНС
г. Воронеж
Стоянки автомобилей, мотоциклов и велосипедов лучного транспорта на 100, 200 и 300 единиц.

Общеплощадочные сети
Стоянка на 100 автомобилей.
Наружное эл. освещение и наружные слаботочные сети

Главный проект 320-3
Марка-лист ЭН-1

8030-01 52

Проект 2050
Марка-лист ЭН-2
Инв. №

Экспликация.

1. Павильон – клиентская
2. Навес для велосипедов, мотоциклов и постов обслуживания автомобилей
3. Грязеотстойник с бензиномаслоуловителем.
4. Открытая стоянка на 200 автомобилей.

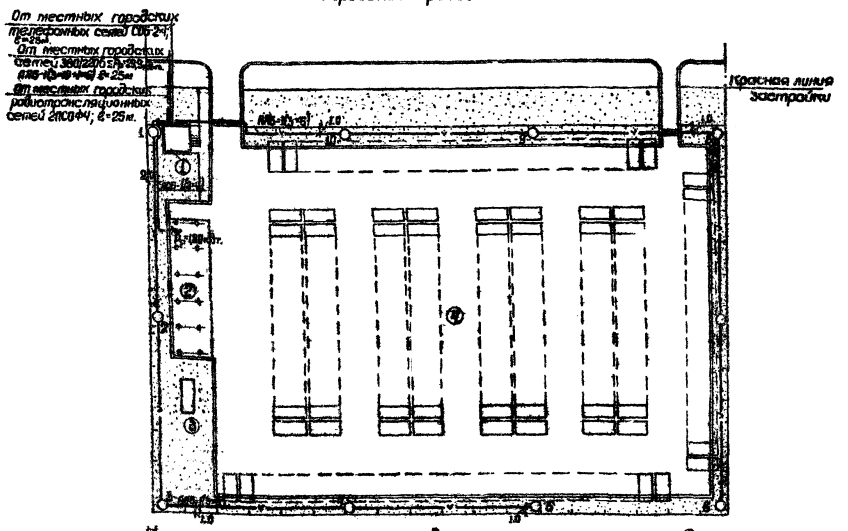

Наружные сети электроосвещения, телефона и радио
М 1:500

Спецификация

№ позиции	Наименование и технические данные	Един. измер.	Количество	Примечание
	I. Внутриплощадочные сети.			
1	Кабель ААБ, 1кВ, с алюминиевыми жилами в бумажной изоляции, в алюминиевой оболочке, бронированный, сечением 1(3×6) кв.мм.	м.	295	
2	Кабель АСБ, 1кВ, с алюминиевыми жилами в бумажной изоляции, бронированный сечением 1(2×4) кв.мм.	—"—	30	
3.	Провод АПВ алюминиевый, в полихлорвиниловой оболочке сечением 1×2,5 кв.мм.	—"—	240	
4	Светильник типа СЗРП-250 для ламп ДРЛ-250	шт.	10	
5	Лампа типа ДРЛ-250 на напряжение 220В	—"—	10	
6	ПРА типа ДРЛ-0,25/0,22 для ламп ДРЛ	—"—	10	
7	Опора железобетонная с металлическим кронштейном на 1 светильн. выс. 9,75м	—"—	10	Альбом ЭК-01-01 ГПИ „Горстройпроект"
8	Труба асбоцементная марки ВНД Ф100мм	м	12	
	II. Внеплощадочные сети.			
	Электролиния.			
1	Кабель ААБ, 1кВ, с алюминиевыми жилами в бумажной изоляции, бронированный сечен. 1(3×10+1×6)мм.	м	25	
2	Труба асбоцементная марки ВНД Ф100мм	—"—	6	
	Телефонная линия.			
1	Кабель СОБ, с медными жилами в бумажной изоляции, бронированный, 2х жильный Ф1мм	м	25	
2	Труба асбоцементная марки ВНД Ф100мм	—"—	6	
	Радиолиния.			
1	Провод ПСО, стальной голый, одножильный Ф4мм	м/кг	50/1,95	

Условные обозначения.

- Кабель прокладываемый в трубе.
- Кабельная линия низкого напряжения.
- Светильник наружного эл. освещения на опоре.
- Кабельная телефонная линия.
- Воздушная радиотрансляционная линия.

Примечания.

1. Павильон – клиентская присоединяется к электро, радио и телефонным местным городским сетям.
2. Напряжение сети 380/220В у ламп 220В.
3. Освещение территории осуществляется светильниками типа СЗЛР-250 с ртутными лампами ДРЛ-250.
4. Светильники устанавливаются на железобетонных опорах высотой 9.75м. Опоры приняты по альбому ЭК-01-01 Ленинградского ГПИ „Горстройпроект".
5. Управление наружным эл. освещением осуществляется с осветительн. щита павильона.
6. Сеть освещения территории выполняется кабелем марки ААБ, кабель прокладывается на глубине 0.7м от поверхности земли.
7. Ввод радио-воздушный, выполняется стальным проводом Ф4мм.
8. Для обеспечения внешней телефонной связи в павильоне устанавливается один телефонный аппарат. Телефонный ввод выполняется кабелем марки СОБ 2×1 мм.
9. В местах пересечения кабельных линий с дорогами и между собой предусматривается их прокладка в асбоцементной трубе Ф100мм.
10. Протяженность электро и телефонного кабелей и воздушной радиосети, подключаемых к городским местным сетям принимается условно и корректируется в каждом конкретном случае при привязке проекта.
11. Арматуру железобетонных опор присоединить к нулевому проводу.

Минавтотрансдор РСФСР ГИПРОАВТОТРАНС г. Воронеж	Обл. неплощадочные сети	
Стоянки автомобилей, мотоциклов и велосипедов личного транспорта на 100, 200 и 300 единиц.	Стоянка на 200 автомобилей. Наружное эл. освещение и наружные слаботочные сети.	Типовой проект 320-3
		Марка-лист ЭН-2

Объект 2850
Марка-лист ЭН-3
Инв. №

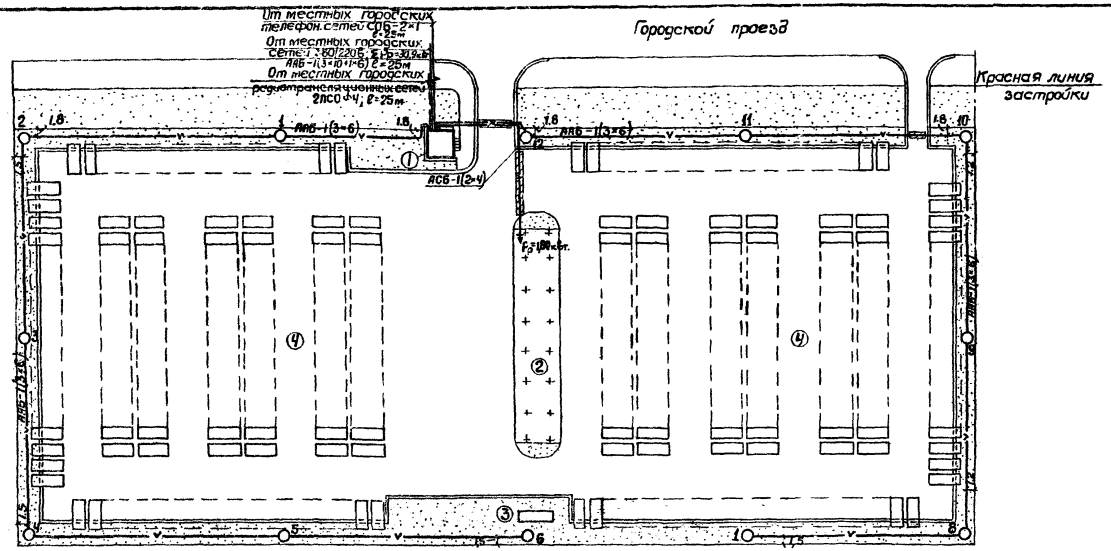

Наружные сети электроосвещения, телефона и радио

М 1:500

Экспликация.

1. Павильон – клиентская.
2. Навес для велосипедов, мотоциклов и постов обслуживания автомобилей.
3. Грязеотстойник с бензиномаслоуловителем.
4. Открытая стоянка на 300 автомобилей.

Спецификация

№ позиции	Наименование и технические данные	Единица измер	Количество	Примечание
	I Внутриплощадочные сети			
1	Кабель ААБ, 1кв, с алюминиевыми жилами в бумажной изоляции в алюминиевой оболочке, бронированный сечением 1(3×6) кв. мм	м	385	
2	Кабель АСБ, 1кв, с алюминиевыми жилами в бумажной изоляции, бронированный сечением 1(2×4) кв. мм	—"—	40	
3	Провод АПВ алюминиевый в полихлорвиниловой оболочке сечением 1×2,5 кв. мм.	—"—	288	
4	Светильник типа СЗПР-250 для ламп ДРЛ-250	шт.	12	
5	Лампа типа ДРЛ-250 на напряжение 220в	—"—	12	
6	ПРА типа ДРЛ-0,25/0,22 для ламп ДРЛ	—"—	12	
7	Опора железобетонная с металлическим кронштейном на один светильник, высотой 9,73м	—"—	12	Альбом ЭК-01-01, ГПИ „Горстройпроект"
8	Труба асбоцементная марки ВНД Ф100мм	м	24	
	II Внеплощадочные сети			
	Электролиния.			
1	Кабель ААБ, 1кв, с алюминиевыми жилами в бумажной изоляции, бронированный сечением 1(3×10+1×6) кв.мм.	м	25	
2	Труба асбоцементная марки ВНД Ф100мм	—"—	6	
	Телефонная линия.			
1	Кабель СОБ с медными жилами в бумажной изоляции бронированный, 2х жильный, Ф1мм	—"—	25	
2	Труба асбоцементная марки ВНД Ф100мм	—"—	6	
	Радиолиния			
1	Провод ПСО, стальной голый, одножильный Ф4мм	м/кг	50/4,95	

Примечания.

1. Павильон-клиентская присоединяется к электро, радио и телефонным местным городским сетям.
2. Напряжение сети 380/220в у ламп 220в
3. Освещение территории осуществляется светильниками типа СЗПР-250 с ртутными лампами ДРЛ-250.
4. Светильники устанавливаются на железобетонных опорах высотой 9.73м. Опоры приняты по альбому ЭК-01-01 Ленинградского ГПИ „Горстройпроект".
5. Управление наружным эл. освещением осуществляется с осветительного щита павильона.
6. Сеть освещения территории выполняется кабелем марки ААБ, кабель прокладывается на глубине 0,7м от поверхности земли.
7. Ввод радио-воздушный, выполняется стальным проводом Ф4мм.
8. Для обеспечения внешней телефонной связи в павильоне устанавливается один телефонный аппарат Телефонный ввод выполняется кабелем марки СОБ-2×1мм.
9. В местах пересечения кабельных линий с дорогами и между собой предусматривается их прокладка в асбоцементной трубе Ф100мм.
10. Протяженность электро и телефонного кабелей и воздушной радиосети, прокладываемых к городским местным сетям принимается условно и корректируется в каждом конкретном случае при привязке проекта.
11. Арматуру железобетонных опор присоединить к нулевому проводу.

Условные обозначения.

- Кабель, прокладываемый в трубе.
- Кабельная линия низкого напряжения.
- Светильник наружного эл. освещения на опоре.
- Кабельная телефонная линия.
- Воздушная радиотрансляционная линия.

Гл. инж. отделен.	Долгополов	
Гл. инж. проекта	Коростелев	
Нач. отд. спец.	Махов	
Рук. группы	Карелов	
Дата выпуска: Ноябрь 1964 г.		

Минавтошосдор РСФСР
ГИПРОАВТОТРАНС
г. Воронеж

Стоянки автомобилей мотоциклов и велосипедов личного транспорта на 100, 200 и 300 единиц.

Общеплощадочные сети

Стоянка на 300 автомобилей. Наружное эл. освещение и наружные слаботочные сети

Типовой проект 320-3
Марка-лист ЭН-3

Объект 2850

Марка-лист ЭН-4

Инв. №

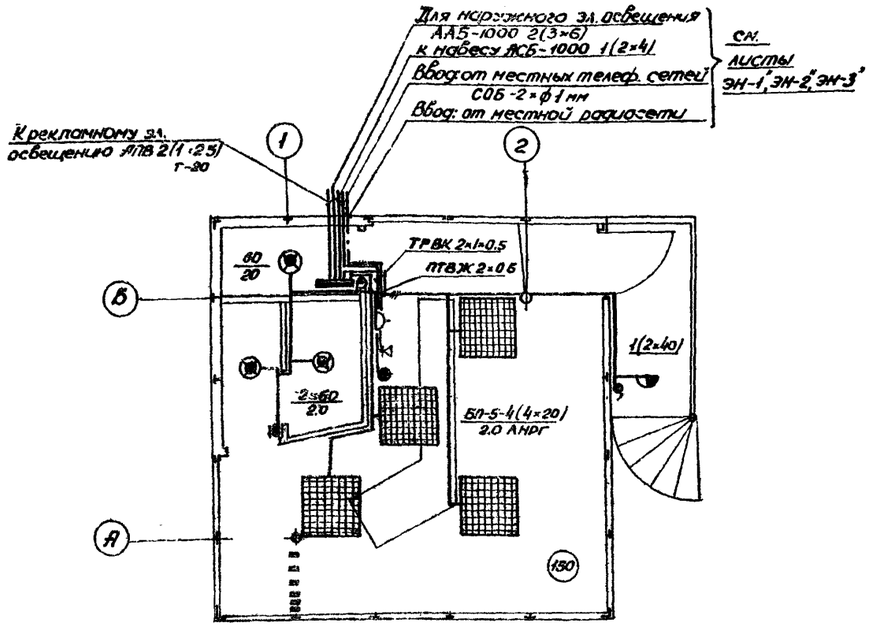

ПЛАН м 1:50

Примечания.

1. Напряжение сети 380/220в, у ламп – 220 вольт.
2. Для эл. освещения павильона принимаются люминесцентные лампы со светильниками типа БП-5-4×20 и лампами накаливания.
3. Распределительная эл. проклодка выполняется проводом марки АНРГ- открыта по потолку и стенам.
4. В павильоне устанавливается один телефон и один абонентский громкоговоритель.
5. Для рекламы предусматривается установка 2 газосветных тр-ров типа „ТГВ-1020" мощностью по 116 вт. каждый, напряжение 220 в. Изг. Ленинградский з-д Торгового машиностроения.

Условные обозначения

- Светильник люминесцентный типа „БП-5"
- —·—·— фарфоровый п/герметический
- Розетка штепсельная 2 полюсная
- Плафон потолочный на 2 лампы
- Выключатель герметический
- Телефонный аппарат БАГТА-50
- Громкоговоритель ЗГД-0.25

Спецификация

№ позиции	Наименование и технические данные	Ед. изм.	Кол-во	Примечания
1	Потолочный светильник на 4 люминесцентные лампы типа БП-5-4×20	шт	4	Изг. Рижский светотехнический з-д
2	Светильник настольный типа „НЛМ-1" прямого света	—"—	1	
3	То же фарфоровый п/герметич.	—"—	3	
4	Плафон потолочный на 2 лампы по 40 вт	—"—	1	
5	Лампа накаливания мощностью 40 вт	—"—	2	
6	Лампа люминесцентная мощностью 20 вт.	—"—	16	
7	То же накаливания мощностью 60 вт	—"—	3	
8	Выключатель герметический	—"—	4	
9	Розетка штепсельная 2 полюсная 250 в – до 6а		1	
10	Провод одножильный с алюминиевой жилой марки „АПВ" сеч. 2,5 мм²	м	19	
11	Кабель с алюминиевыми жилами сеч. 3×2,5 мм² марки АНРГ	м	7	
12	То же сеч 2×2,5 мм²	—"—	10	
13	Труба стальная ф20 мм	—"—	9	
14	Телефонный аппарат настольный типа БАГТА-50	шт.	1	
15	Громкоговоритель абонентский мощностью 0,25 вт типа ЗГД-0,25	—"—	1	
16	Розетка штепсельная для радиосети.	—"—	1	
17	Кабель абонентский марки ТРВК-1×2×0,5	м	5	
18	Тоже для радиосети ПТВЖ 2×0,6	—"—	5	
19	Трансформатор газосветовой			Изг. Ленинградский
	типа ТГВ-1020 мощностью 116 вт напряжение 220 в	шт	2	з-д Торгового машиностроения.
20	Трубка газосветная ф13 мм	м	20	

Минавтошосдор РСФСР
ГИПРОАВТОТРАНС
г. Воронеж

Стоянки автомобилей, мотоциклов и велосипедов личного транспорта на 100, 200 и 300 единиц.

павильон-клиентская

электроосвещение и слаботочные устройства.

Типовой проект

Марка-лист ЭН-4

Гл. инж. проекта	Коростелев		
Нач. отд. спец.	Мохов		
Рук. группы	Карелов		
Ст. инженер	Зуйково		
Дата выпуска	ноябрь 1964г.		

Объект 2350 Марка-лист ЭН-5 Гл. инж. проекта Исаев Нач. отдела Кравцов Гл. инженер Бакшеев Дата 1984 год

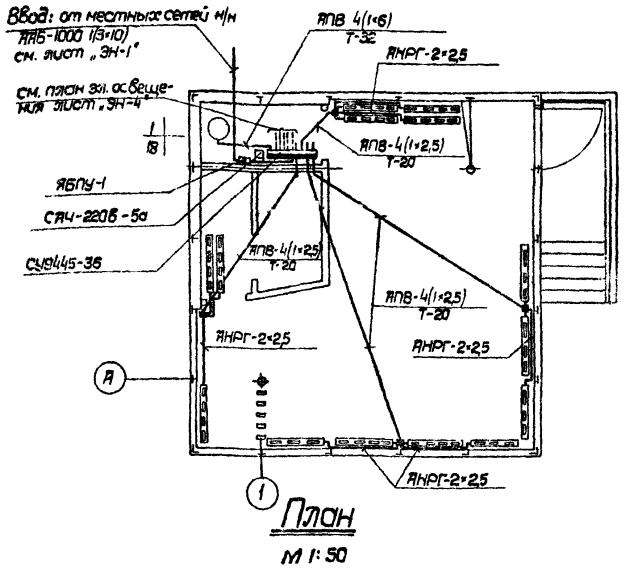

План

М 1:50

Условные обозначения

- Щиток осветительный „СУ9445-36"
- Ящик со счетчиком и тр-ми тока „ТК-10"
- —"— силовой „ЯБПУ-1"
- Коробка металлическая ответвительная
- Печь электрическая „ПТ-10-2"
- 1/18 Эл. водонагреватель номер и мощность (кВт)
- Распределительная эл. проводка

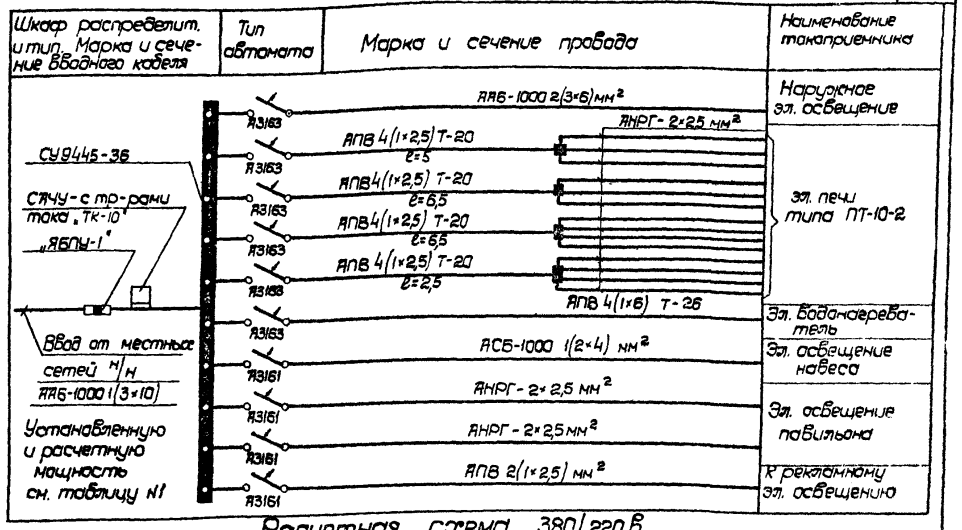

Расчетная схема 380/220 В

Примечания.

1. Распределительный щит принят типа СУ9445-36 с 6-ю 3-х полюсными автоматами типами А3163 и 4-е автомата однополюсные А3161. Высота установки щитка 1,6 м от пола до Верха щитка.
2. Отопление павильона осуществляется эл. печами типа ПТ-10-2 Всего устанавливается 14 шт. Мощность каждой эл. печи 1000 Вт, напряжение 220 В.
3. Эл. проводка от шкафа до распределительных коробок выполняется проводом марки АПВ в стальных тонкостенных трубах, прокладываемых под полом в цокольном пространстве и от коробки до эл. печей кабелем марки АНРГ сеч. 2×2,5 мм², прокладываемым по стенам с креплением скобами.
4. На вводе устанавливается силовой ящик типа „ЯБПУ-1".
5. Для учета эл. энергии устанавливается ящик учета индекс А127, в котором размещается счетчик СЧЧУ и три тр-ра тока „ТК-10". Ящик учета установить над осветительным щитком.

Таблица №1

№ позиции	Наименование нагрузок	Установленная мощность „кВт"			Расчетная мощность „кВт"			Годовое число часов использования	Годовой расход эл. энергии „кВт·час"		
		100	200	300	100	200	300		100	200	300
1	Павильон эл. освещение	0,58	0,58	0,58	0,52	0,52	0,52	2200	1144	1144	1144
2	—"— эл. силовое оборудование	32	32	32	25,6	25,6	25,6	5885	71994	71994	71994
3	Навес - эл. освещение	0,96	1,52	2,08	0,82	1,3	1,8	2200	1804	2860	3960
4	Наружное эл. освещение.	2,0	2,5	3,0	2,0	2,5	3,0	2400	4800	6000	7200
	Итого	35,54	36,6	37,66	28,94	29,9	30,9		79742	81998	84298

Данные по установленным и максимальным мощностям стоянки на 100, 200 и 300 автомобилей.

Спецификация

№ позиции	Наименование и технические данные	Ед. изм.	Кол-во	Примечания
1	Щиток осветительный типа СУ9445-36 с 6-ю 3-х полюсными автоматами типа А3163 и 4-мя однополюсными А3161	шт.	1	
2	Ящик силовой серии „ЯБПУ-1"	—"—	1	Для ввода
3	Ящик учета индекс А127	—"—	1	
4	Счетчик 4-х проводный типа СЧЧУ 220Б, 5а	—"—	1	
5	Трансформатор тока катушечный типа ТК-10 на ток 50/5		3	
6	Электрическая печь типа ПТ-10-2 мощностью 1000 Вт - 220 Вольт	—"—	14	
7	Коробка стальная распределительная типа ПК-11	—"—	4	
8	Провод с алюминиевой жилой сеч. 2,5 мм² марки АПВ	м	85	
9	То же сеч. 6 мм²	—"—	12	
10	Кабель с алюминиевыми жилами марки АНРГ сеч 2×2,5 мм²	—"—	10	
11	Труба стальная тонкостенная ф 20 мм	—"—	21	
12	То же ф 32 мм ГОСТ 1753-53	—"—	3	
13	Титан электрический НЭ-1 мощностью 18 кВт, напряжение 220/380 В, производительностью 200 л в час	шт.	1	

Минавтошоссдор РСФСР ГИПРОАВТОТРАНС г. Воронеж

Стоянки автомобилей, мотоциклов и велосипедов личного пользования на 100, 200 и 300 единиц.

Павильон - клиентская

Эл. отопление.

Типовой проект 320-3

Марка-лист ЭН-5

Объект 2850
Марка-лист ЭН-3
Инв. №

Примечания.

1. Напряжение сети рабочего электроосвещения - 220в
2. Питание электроэнергией навесов и осмотровых канав осуществляется от осветительного щита, устанавливаемого в павильоне-клиентской.
3. Источниками света служат лампы накаливания и люминесцентные лампы. Светильники приняты типа ПУ-200 и ПВЛ-1.
4. Электропроводка освещения выполняется проводом АПВ, в стальных тонкостенных трубах ф 26 мм.
5. Все металлические, нетоковедущие части осветительных установок: корпуса светильников, кожуха щитков должны присоединены к нулевому рабочему проводу.

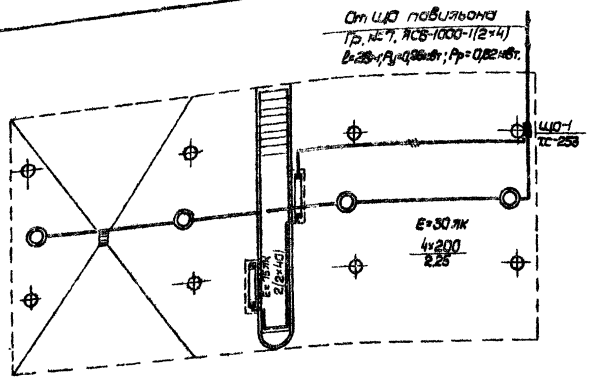

Навес стоянки на 100 автомобилей

Условные обозначения.

- Щиток осветительный
- Светильник типа ПУ-200.
- Светильник типа ПВЛ-1
- Е — Освещенность помещений в лк
- a×в / h — Количество ламп × мощность ламп / высота подвеса
- Сеть рабочего эл. освещения

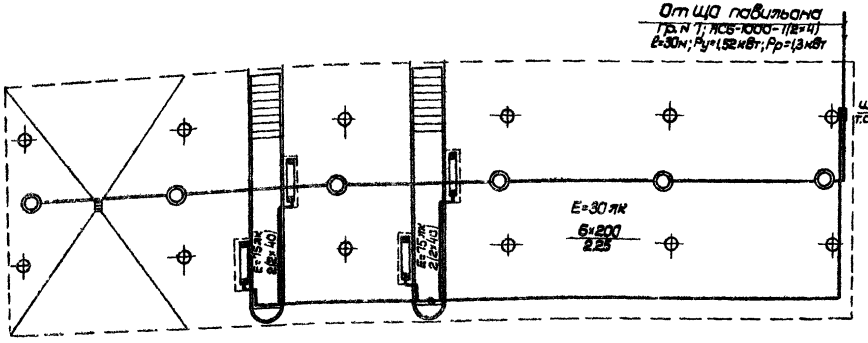

Навес стоянки на 200 автомобилей

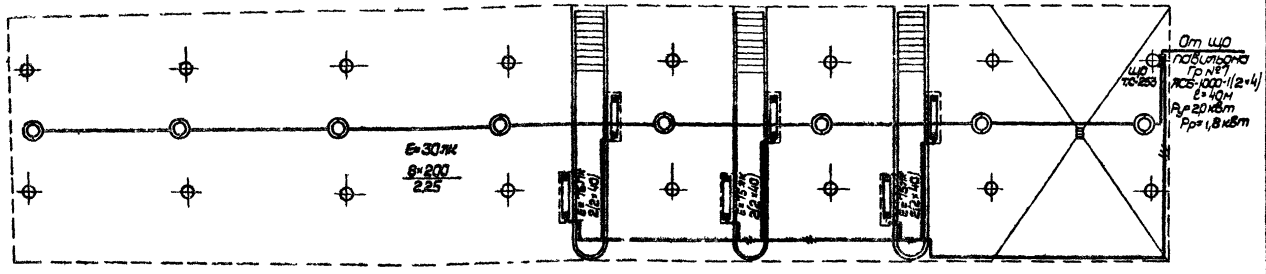

Навес стоянки на 300 автомобилей

М1:100

Спецификация

№ позиции	Наименование и технические данные	Единица измер.	Количество	Примечание
	Навес стоянки на 100 автомобилей			
1	Щиток групповой осветительный 380/220в			
	на 4 однофазные группы 15а, типа С-253	шт.	1	
2	Арматура промышленная уплотненная ПУ			
	без отражателя до 200 Вт, с патроном Ц-27	—"—	4	
3	Лампа накаливания 220в, МГ-200, 200 Вт.	—"—	4	
4	Провод АПВ, алюминиевый одножильный с поли-			
	хлорвиниловой изоляцией сечением 2,5 кв.мм	м	30	
5	Труба стальная 26×1,2	—"—	14	ГОСТ 10704-63
6	Светильник люминесцентный пылевлаго-			Изготовитель
	защищенный типа ПВЛ-1	шт.	2	Рижский светотехнический завод
7	Лампа люминесцентная типа БС, мощностью 40 Вт	—"—	4	
	Навес стоянки на 200 автомобилей			
1	Щиток групповой, осветительный 380/220в			
	на 4 однофазные группы 15а, типа С-253	шт.	1	
2	Арматура промышленная, уплотненная ПУ без			
	отражателя до 200 Вт, с патроном Ц-27	—"—	6	
3	Лампа накаливания 220в, МГ-200; 200 Вт	—"—	6	
4	Провод АПВ, алюминиевый одножильный с			
	полихлорвиниловой изоляцией сечением 2,5 кв.мм	м	85	
5	Труба стальная 26×1,2	—"—	30	ГОСТ 10704-63
6	Светильник люминесцентный пылевлаго-			Изготовитель
	защищенный типа ПВЛ-1	шт.	4	Рижский светотехнический з-д
7	Лампа люминесцентная типа БС, мощностью 40 Вт	—"—	8	
	Навес стоянки на 300 автомобилей			
1	Щиток групповой, осветительный 380/220в			
	на 4 однофазные группы 15а, типа С-253	шт.	1	
2	Арматура промышленная, уплотненная ПУ			
	без отражателя до 200 Вт, с патроном Ц-27	—"—	8	
3	Лампа накаливания 220в, МГ-200, 200 Вт	—"—	8	
4	Провод АПВ алюминиевый одножильный с по-			
	лихлорвиниловой изоляцией сечением 2,5 кв.мм	м	100	
5	Труба стальная 26×1,2	—"—	42	ГОСТ 10704-63
6	Светильник люминесцентный пылевлаго-			Изготовитель
	защищенный типа ПВЛ-1	шт.	6	Рижский светотехнический з-д
7	Лампа люминесцентная типа БС, мощностью 40 Вт	—"—	12	

Минавтотрансстрой РСФСР
ГИПРОАВТОТРАНС
г. Воронеж

Стоянки автомобилей, мотоциклов и велосипедов личного транспорта на 100, 200 и 300 единиц

Навес для велосипедов, мотоциклов и постов обслуживания

Навесы стоянок на 100, 200 и 300 автомобилей. Электроосвещение. Планы

Типовой проект 320-3
Марка-лист ЭН-6

Объект 2580 | Марка-лист ЭН-7 | Инв.№

Крепление кронштейна светильника ПВЛ-1

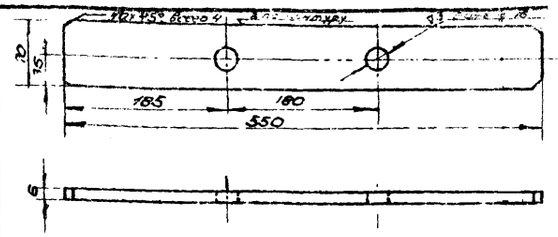

со остальное

Основание	1-1		
Лист Б; ГОСТ 5681-57	1,8	1:5	
Сталь Ст3 ГОСТ 500-58	Вес	М. б	

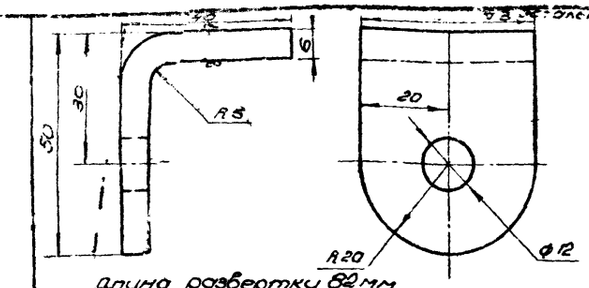

Длина развертки 82 мм

Уголок	1-5		
Лист Б; ГОСТ 5681-57	0,145	1:1	
Сталь Ст3 ГОСТ 500-58	Вес	М. б	

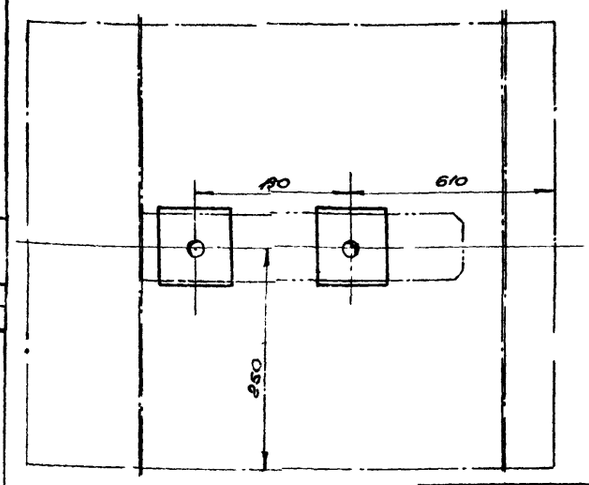

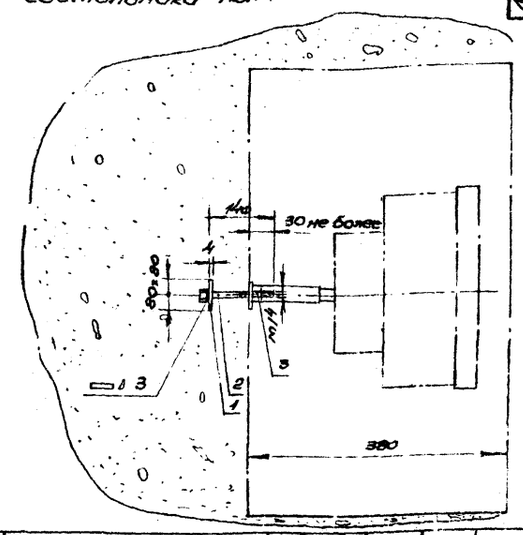



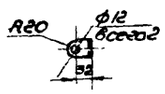

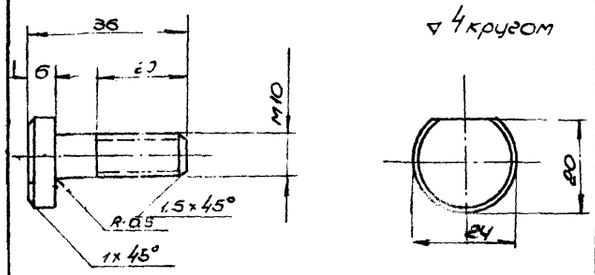

▽4 кругом

Болт специальный	1-7		
Сталь Ст3 ГОСТ 380-60	0,035	1:1	
	Вес	М. б	

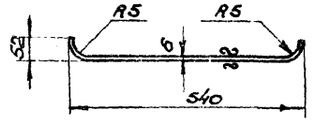

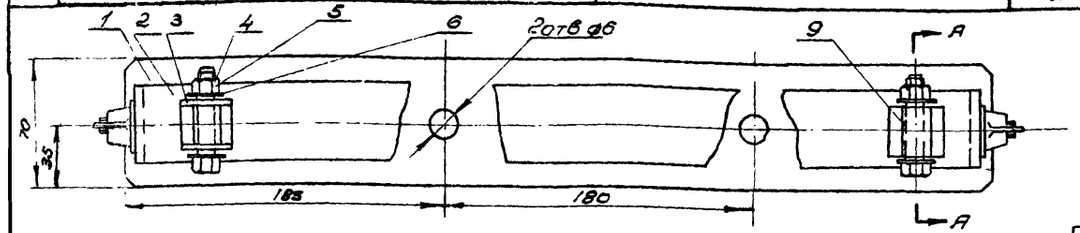

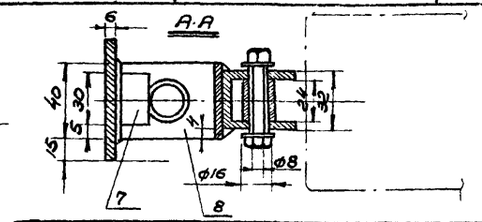

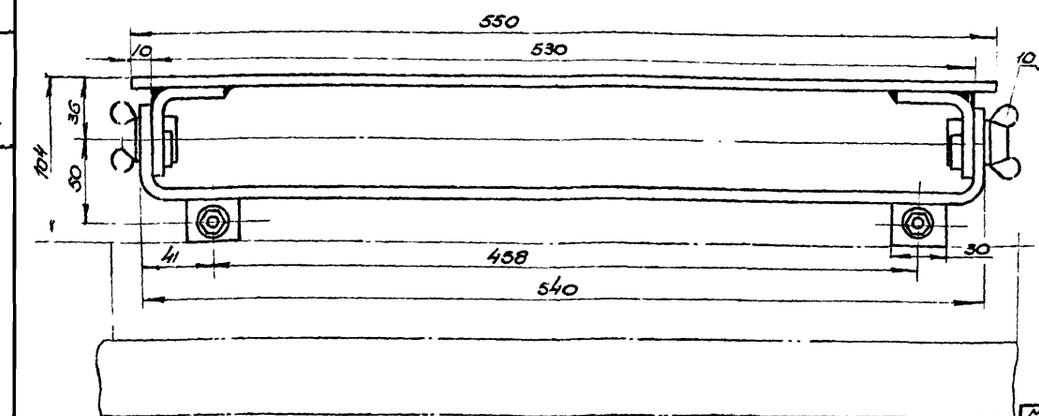

Скоба большая	1-2		
Лист Б; ГОСТ 5681-57	1,1	1:2	
Сталь Ст3 ГОСТ 500-58	Вес	М. б	

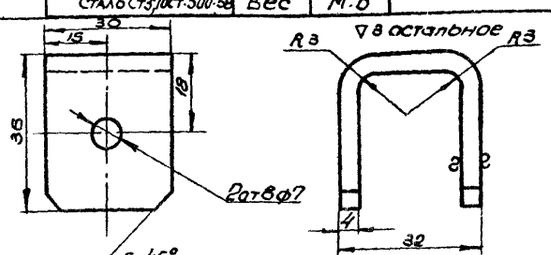

Длина развертки 92 мм

Скоба малая	1-3		
Лист Б; ГОСТ 5681-57	0,080	1:1	
Сталь Ст3 ГОСТ 500-58	Вес	М. б	

№	Чертеж или ГОСТ	Наименование	Кол.	Материал	Вес ед.	Вес общ.	Прим.
5	ГОСТ 5915-51	Гайка М14	2	Ст3 ГОСТ 380-60	0,027	0,054	Б/ч
2	ГОСТ 7798-57	Болт М14×140	2	Ст3 ГОСТ 380-60	0,19	0,38	Б/ч
1	2-1	Лист 4; 80×80 ГОСТ 5681-57	2	Ст3 ГОСТ 500-58	0,2	0,4	Б/ч
2		Крепление кронштейна светильника ПВЛ-1; тип 1			~0,84		1:6
№ узла		Наименование узла			Вес в кг		Масш. таб.

№	Чертеж или ГОСТ	Наименование	Кол.	Материал	Вес ед.	Вес общ.	Прим.
12	ГОСТ 3032-45	Барашек М10-1	2	Ст3 ГОСТ 380-60	0,037	0,074	Б/ч
11	ГОСТ 6959-54	Шайба 10	2	Ст3 ГОСТ 380-60	0,004	0,008	Б/ч
10	1-7	Болт спец.	2	Ст3 ГОСТ 380-60	0,035	0,070	—
9	1-6	Втулка	2	Ст3 ГОСТ 380-60	0,028	0,056	Б/ч
8	1-5	Уголь ник	2	Ст3 ГОСТ 380-60	0,145	0,290	—
7	1-4	Планка 6×30×10	2	Ст3 ГОСТ 380-60	0,014	0,028	Б/ч
6	ГОСТ 6959-54	Шайба 6	4	Ст3 ГОСТ 380-60	0,001	0,004	Б/ч
5	ГОСТ 5915-62	Гайка М6	2	Ст3 ГОСТ 380-60	0,03	0,06	Б/ч
4	ГОСТ 7798-62	Болт М6×50	2	Ст3 ГОСТ 380-60	0,013	0,026	Б/ч
3	1-3	Скоба малая	2	Ст3 ГОСТ 380-60	0,080	0,030	—
2	1-2	Скоба большая	1	Ст3 ГОСТ 380-60	1,1	1,1	—
1	1-1	Основание	1	Ст3 ГОСТ 380-60	1,8	1,8	—
1		Узел № 1		Кронштейн светильника ПВЛ-1	Вес 3,5 кг		М 1:2,5

Примечания:

1. Дет. 1-1; 1-4 и 1-5; а также дет 1-2; 1-3, 1-6 варить электросваркой, электрод Э-42, ГОСТ 9467-60
2. Основание (дет. 1-1) при монтаже укрепить на болтах или шпильках М-14 или приварить электросваркой.

Минавтошосдор РСФСР ГИПРОАВТОТРАНС г. Воронеж

Навес для велосипедов, мотоциклов и постов обслуживания

Стоянки автомобилей, мотоциклов, велосипедов личного транспорта на 100, 200 и 300 единиц

Кронштейн светильника ПВЛ-1

Типовой проект 320-3

Марка-лист ЭН-7

Нач. отд. Рук. группы Дата

Масов Карелов Нордов

gost.e-ecolog.ru