ТИПОВОЙ ПРОЕКТ
294-3-28

БАССЕЙН

/В ДЕРЕВОКЛЕЁНЫХ КОНСТРУКЦИЯХ/
С КРЫТЫМИ ВАННАМИ : 50×21 М
С МЕСТАМИ ДЛЯ ЗРИТЕЛЕЙ И ДЕТСКОЙ

АЛЬБОМ - II

ЧАСТЬ - 2

ВОДОСНАБЖЕНИЕ И КАНАЛИЗАЦИЯ

16312-05
ЦЕНА

gost.e-ecolog.ru

Госстрой СССР
ЦЕНТРАЛЬНЫЙ ИНСТИТУТ ТИПОВОГО ПРОЕКТИРОВАНИЯ
Свердловский филиал
620062, г.Свердловск-62, ул.Генеральская, 3а
Заказ № 2287 Инв.№ 16312-05 тираж 120
Сдано в печать 11.06 1980г цена 4-79

ТИПОВОЙ ПРОЕКТ
294-3-28

БАССЕЙН

/В ДЕРЕВОКЛЕЁНЫХ КОНСТРУКЦИЯХ/
С КРЫТЫМИ ВАННАМИ : 50×21 М
С МЕСТАМИ ДЛЯ ЗРИТЕЛЕЙ И ДЕТСКОЙ

АЛЬБОМ - II ЧАСТЬ - 2

СОСТАВ ПРОЕКТА:

АЛЬБОМ О	МАТЕРИАЛЫ ДЛЯ ПРИВЯЗКИ И ЧЕРТЕЖИ НУЛЕВОГО ЦИКЛА
АЛЬБОМ I /часть 1/	АРХИТЕКТУРНЫЕ И ТЕХНОЛОГИЧЕСКИЕ ЧЕРТЕЖИ
АЛЬБОМ I /часть 2/	КОНСТРУКТИВНЫЕ ЧЕРТЕЖИ ВИТРАЖИ
АЛЬБОМ II /часть 1/	ОТОПЛЕНИЕ И ВЕНТИЛЯЦИЯ
АЛЬБОМ II /часть 2/	ВОДОСНАБЖЕНИЕ И КАНАЛИЗАЦИЯ
АЛЬБОМ III /часть 1/	АВТОМАТИЗАЦИЯ САНТЕХУСТРОЙСТВ. АВТОМАТИЧЕСКАЯ ПОЖАРНАЯ СИГНАЛИЗАЦИЯ
АЛЬБОМ III /часть 2/	АВТОМАТИЗАЦИЯ САНТЕХУСТРОЙСТВ. ЗАДАНИЕ ЗАВОДУ-ИЗГОТОВИТЕЛЮ
АЛЬБОМ IV /часть 1/	ЭЛЕКТРООБОРУДОВАНИЕ. РАДИО И СВЯЗЬ
АЛЬБОМ IV /часть 2/	ЭЛЕКТРООБОРУДОВАНИЕ. ЗАДАНИЕ ЗАВОДУ ИЗГОТОВИТЕЛЮ
АЛЬБОМ V	ИЗДЕЛИЯ ЗАВОДСКОГО ИЗГОТОВЛЕНИЯ
АЛЬБОМ VI	ЗАКАЗНЫЕ СПЕЦИФИКАЦИИ
АЛЬБОМ VII	СМЕТЫ
ПРИМЕНЕННЫЙ МАТЕРИАЛ	ТИПОВОЙ ПРОЕКТ 284-4-48 АЛЬБОМ I

РАЗРАБОТАН ЦНИИЭП
зрелищных зданий и спортивных
сооружений им. Б.С. Мезенцева
Главный инженер института Ю. Герчиков
Главный архитектор проекта М. Гельфер

Технический проект утвержден
Госгражданстроем приказом №12 от 17.1.1978г.
Рабочие чертежи введены в действие.
ЦНИИЭП зрелищных зданий и спортивных
сооружений им. Б.С. Мезенцева.
приказом № 161 от 10. IX. 1979

Ведомость чертежей (начало)

Лист	Наименование	Стр.	Примечание
	Титульный лист	1	
ВК-1	Заглавный лист (начало)	2	
ВК-2	Заглавный лист (продолжение)	3	
ВК-3	Заглавный лист (продолжение)	4	
ВК-4	Заглавный лист (окончание)	5	
ВК-5	Сводная спецификация (начало)	6	
ВК-6	Сводная спецификация (продолжение)	7	
ВК-7	Сводная спецификация (продолжение)	8	
ВК-8	Сводная спецификация (окончание)	9	
ВК-9	План 1 этажа в осях 1-6/А-Г. Водопровод.	10	
ВК-10	План 1 этажа в осях 6-Н/А-Г Водопровод	11	
ВК-11	Фрагмент плана 1 этажа в осях 1-Н/Г-А. Водопровод.	12	
ВК-12	Планы 1 этажа в осях 1-4/А-В; 8-Н/А-Г. Канализация. Водосток.	13	
ВК-13	Фрагмент плана подвала в осях 6-9/Б-В. Фрагмент плана 1 этажа. Канализация. Водосток.	14	
ВК-14	План 2 этажа в осях 1-6/А-Г. Водопровод	15	
ВК-15	План 2 этажа в осях 1-6/А-Г. Канализация. Водосток.	16	
ВК-16	План 2 этажа в осях 6-Н/А-Г. Водопровод.	17	
ВК-17	План 2 этажа в осях 6-Н/А-Г. Канализация Водосток.	18	
ВК-18	План 2 этажа в осях 1-6/Г-А. Водопровод технологический.	19	
ВК-19	План 2 этажа в осях 6-Н/Г-А. Водопровод технологический.	20	
ВК-20	План 2 этажа в осях 1-6/Г-А. Канализация. Водосток.	21	
ВК-21	План 2 этажа в осях 6-Н/Г-А. Канализация. Водосток.	22	
ВК-22	Фрагменты плана 3 этажа в осях 1-6 ; 8-Н/А-В. Водопровод. Канализация. Водосток.	23	
ВК-23	План кровли.	24	
ВК-24	Насосная станция. Водомерный узел. План. Разрезы. Схема трубопроводов.	25	
ВК-25	Схема водопровода (начало)	26	
ВК-26	Схема водопровода (окончание)	27	
ВК-27	Схема технологического водопровода для ванны 50х21м.	28	
ВК-28	Разрезы по канализационному выпуску КБ-1 (начало)	29	
ВК-29	Разрезы по канализационному выпуску КБ-1 (продолжение)	30	
ВК-30	Разрезы по канализационному выпуску КБ-1 (окончание)	31	
ВК-31	Разрезы по канализационному выпуску КБ-2	32	
ВК-32	Разрезы по канализационным выпускам КБ-6 и КБ-4	33	
ВК-33	Разрезы по канализационному выпуску КБ-3. Разрезы по водостокам ЛК-1 и ЛК-2.	34	
ВК-34	Разрезы по канализационному выпуску КБ-5 (начало)	35	
ВК-35	Разрезы по канализационному выпуску КБ-5 (продолжение)	36	
ВК-36	Разрезы по канализационному выпуску КБ-5 (окончание)	37	
ВК-37	Схема технологического водопровода для детской ванны. Разрезы по канализационному выпуску КБ-6	38	
ВК-38	Ножная ванна N1. План. Разрезы. Схема.	39	
ВК-39	Ножная ванна N2. План. Разрезы. Схема.	40	
ВК-40	Ножная ванна N3. План. Разрезы. Схема.	41	
ВК-41	Насосно-фильтровальная станция. План	42	
ВК-42	Насосно-фильтровальная станция. Разрез I-I	43	
ВК-43	Насосно-фильтровальная станция. Разрезы II-II и III-III.	44	
ВК-44	Насосно-фильтровальная станция. Схема трубопроводов (начало)	45	
ВК-45	Насосно-фильтровальная станция. Схема трубопроводов (окончание)	46	
ВК-46	Сетчатый фильтр Ф500. Общий вид	47	
ВК-47	Хлораторная. План.	48	
ВК-48	Хлораторная. Разрезы. Узлы. Детали	49	
ВК-49	Хлораторная. Схема трубопроводов. Узлы.	50	
ВК-50	Подставка под два рабочих баллона Общий вид. Детали.	51	
ВК-51	Подставка под два рабочих баллона Детали. Спецификация.	52	

Типовой проект разработан в соответствии с действующими нормами и правилами и предусматривает мероприятия, обеспечивающие взрывную, взрывопожарную и пожарную безопасность при эксплуатации здания.
Главный инженер проекта Г. Косова

			1979	Тип 294-3-28 ВК	
				Бассейн (в деревянных конструкциях с кровлями по металлическим фермам) с местными водонагревателями для взрослых и детей	
Нач. отд.	Сидоров			Стадия	Лист	Листов
Гип	Косова				ВК-1	51
Гл. инж.	Копарева		Заглавный лист (начало)	ЦИИМЭП Госкомитета СССР по гражданскому строительству и архитектуре		

Копир: Сайу 16312-05 3

Альбом II часть 2 Типовой проект 294-3-28

Инв. № 6578

Формат А2х3

Типовой проект 294-3-28 Альбом II части

Ведомость чертежей (окончание)

Лист	Наименование	Стр.	Примечание
ВК-52	Стойка на 10 баллонов. Общий вид.	53	
ВК-53	Стойка на 10 баллонов. Детали.	54	
ВК-54	Стойки на 10 баллонов Детали	55	
ВК-55	Подставка под промежуточный баллон. Общий вид. Детали	56	
ВК-56	Спаренные пожарные краны Ф50 в нише с подводом воды от 2х стояков. Общий вид.	57	
ВК-57	Пожарный кран Ф50. Детали.	58	
ВК-58	Установка двух насосных агрегатов на виброизолирующем основании	59	
ВК-59	Виброизолирующее основание под два насосных агрегата. Виброизолятор пружинный Общий вид Детали	60	
ВК-60	Виброизолирующее основание под два насосных агрегата. Установка амортизаторов	61	

Ведомость примененных документов

Обозначение	Наименование	Примечание
Тип. проект 901-4-9	Резервуар для воды 50м³ железобетонный, монолитный, цилиндрический	
4-901-8	Водомерный узел	
3.904-16	Гибкие вставки Ф50; Ф100; Ф150	

План-схема м 1:400

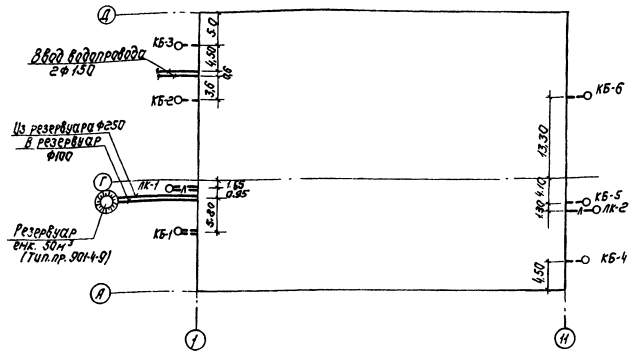

Основные показатели

Наименование	Кол.
Суточный расход воды, м³	551.41
Часовой расход воды, м³	37.84
Расход холодной воды л/сек	28.0
Расход горячей воды л/сек	27.40
Расход воды при пожаротушении л/сек	34.0
Потребный напор на вводе трубопроводов, м. вод. ст.:	
холодной воды	23.10
горячей воды	27.10
при пожаротушении	42.0
Расход тепла на горячее водоснабжение, ккал/ч	2000.000
Расход воды на наружное пожаротушение л/сек	20.0

Условные обозначения.

- ——— Трубопровод холодной воды.
- —·— Трубопровод горячей воды
- — — — Канализация.
- —л— Водосток.
- —/—Б— Подающий трубопровод технологической воды } для ванны 50×21м
- —//—Б— Отводящий трубопровод технологической воды }
- —/—А— Подающий трубопровод технологической воды. } для детской ванны.
- —//—А— Отводящий трубопровод технологической воды. }

				1979	ТП 294-3-28 ВК	
				Бассейн (в перекидывающимся помещении) с крытыми трибунами на 1000 мест для зрителей и детский		
Нач.отд.	Сидоров				Стадия	Лист	Листов
ГИП	Гусева				Р	ВК-2	
Ст.инж.	Копарева			Заглавный лист. (продолжение)			

Копир: Сидз-

Формат А2в

Типовой проект 294-3-28 Альбом II часть 2

Пояснительная записка

Здание бассейна оборудуется системами хозяйственно-питьевого, горячего и технологического водоснабжения, системами бытовой канализации и внутренних водостоков. Системы хозяйственно-питьевого водопровода, бытовой канализации и внутренних водостоков присоединяются к наружным сетям.

Хозяйственно-питьевой-противопожарный водопровод.

В здании бассейна предусмотрена совмещенная система хозяйственно-питьевого-противопожарного водопровода.
Вода подается к санитарным приборам, на нужды бассейна и к пожарным кранам.
Гарантийный напор в месте присоединения - 24м. Наружное пожаротушение осуществляется от гидрантов на сети.

Горячее водоснабжение

Система горячего водоснабжения тупиковая без циркуляции. Горячая вода подается ко всем умывальникам и душам, а также на нужды плавательного бассейна. Для приготавления горячей воды устанавливается три группы бойлеров, из которых одна резервная, подробное описание схемы теплоснабжения см. в записке по теплоснабжению.

Бытовая канализация

Система бытовой канализации принимает стоки от санитарных приборов, установленных в раздевальных и бытовых помещениях, а также технологические стоки от пенных лотков и от промывки стенок и дна ванн. Стоки отводятся в наружную сеть.

Внутренние водостоки.

Внутренние водостоки предназначаются для отвода ливневых и технологических стоков при промывке фильтров и опорожнении ванн бассейна.
Сброс производится в существующую сеть водостоков.

Технологическое водоснабжение.

Технологическое водоснабжение плавательного бассейна запроектировано по рециркуляционной схеме. В целях получения высококачественной воды предусматривается физико-химическая очистка с последующим обеззараживанием.
Вода, забираемая из мелкой и глубокой частей ванн, проходит через сетчатые фильтры (волосоуловители) и смешивается с растворами подщелачивания и коагулянта. Сюда же подается нагретая подпиточная вода, компенсирующая 10% сброс через пенные лотки, далее циркуляционными насосами вода подается в напорные механические фильтры, где происходит процесс контактной коагуляции и фильтрации. Отфильтрированная вода по системе распределительных трубопроводов вновь поступает в ванны бассейна.

Дезинфекция воды производится хлорной водой получаемой в хлораторной при растворении хлор-газа, ввод которого производится в трубопровод перед сетчатыми фильтрами. Обработка циркуляционной воды для детской ванны производится на раздельных сооружениях по вышеприведенной схеме.

Загрузка фильтров.

Загрузку фильтров следует производить песком со следующим гранулометрическим составом:

минимальный диаметр зерна	- 0,7 мм.
максимальный диаметр зерна	- 1,6 мм
эквивалентный диаметр зерна	- 0,8 - 1,0 мм.

Фильтрующий материал, загруженный в фильтры должен удовлетворять следующим требованиям:

а) эффективная и средняя крупность материала не должна отличаться от проектной более чем на 20%.

б) содержание зерен диаметром менее 0,25 мм должно быть не более 5% по весу.

в) коэффициент неоднородности материала должен быть не более 2.

Фильтрующий материал скорых фильтров следует загрузить на всю проектную толщину и многократно промыть, пока содержание зерен диаметром менее 0,25мм снизится до 1% по весу. По мере убыли материала в результате промывки должна производиться догрузка фильтра. Очистка загрузки фильтров при эксплуатации производится путем обратной промывки водопроводной водой.
Для этой цели устанавливаются промывные насосы и резервуар, располагаемый вне пределов здания. Железобетонный подземный резервуар емкостью 50м³ принимается по типовому проекту (тип. пр. 901-4-9), распространяемому ЦИТП. Распространяет Свердловский филиал.

Примечания к монтажу.

1. Монтаж и приемку систем хозяйственно-питьевого-противопожарного, горячего водоснабжения, бытовой канализации и внутренних водостоков производить в соответствии с требованиями СНИП III-28-75„ Санитарно-техническое оборудование зданий и сооружений. Правила производства и приемки работ".
2. Монтаж и приемку насосных станций и отдельно стоящих насосных агрегатов производить руководствуясь СНИП II-г. 10,3-69„ Насосы. Правила производства и приемки монтажных работ".

			1979	ТП. 294-3-28	ВК
			Бассейн (в деревоклеенных конструкциях) с крытыми ваннами: 50х21м с мелкими для зрителей и детской		
Нач. отд.	Сидоров			Стадия	Лист	Листов
ГИП	Косова				ВК-3	
Ст. инж.	Копаева		Заглавный лист (продолжение).			

Копир: Сидор — 16312-05 5

Формат 22В

Типовой проект 294-3-28 Альбом II часть 2

3. Все оборудование, арматура и материалы, идущие на монтаж систем хозяйственно-питьевого и горячего водоснабжения, бытовой канализации, водостоков и технологической канализации должны отвечать требованиям СНиП II-30-76 „Внутренний водопровод и канализация зданий. Нормы проектирования".

4. Трубопроводы холодного и горячего водоснабжения с условным проходом до 80мм включительно выполняются из стальных оцинкованных труб по ГОСТ 3262-75 с соединениях на фитингах ковкого чугуна и на сварке в среде инертных газов.

5. Система бытовой канализации чугунных канализационных труб по ГОСТ 6942.3-69* с заделкой раструбов асбестоцементом.

6. Трубопроводы хлорной воды раствора реагента и щелочи прокладываются на жестком основании из досок предварительно покрытых горячей олифой за 2 раза и затем окрашенных масляной краской.

7. Трубопроводы канализации и водоснабжения в местах перехода через строительные конструкции должны быть заключены в гильзы:

а) из 3-х слоев пергамина или рубероида - для систем канализации, водостоков и холодной воды;

б) из стальных труб - для системы горячего водоснабжения.

Края гильзы должны быть заподлицо с поверхностями стен, перегородок, потолков и выступать выше отметки чистого пола на 20-30мм.

8. Трубопроводы холодного и горячего водоснабжения покрываются слоем теплоизоляции. Конструкция теплоизоляции:

а) для труб холодного водоснабжения - окраска лаком БТ-577 с добавлением алюминиевой пудры, обертывание минераловатными матами толщ. 30мм (независимо от диаметра), оклейка лакостеклотканью.

б) для труб горячего водоснабжения - окраска лаком БТ-577 с добавлением алюминиевой пудры, обертывание минераловатными матами толщ. 30мм - для труб диаметром 50мм включительно и толщ. - 50мм - для труб диаметром 70мм. и выше, оклейка лакостеклотканью.

Для криволинейных участков наружное покрытие выполняется из листовой оцинкованной стали толщ. 0,8мм.

9. Расстояние между опорами стальных горизонтально проложенных трубопроводов принимается 3,0м.

10. На трубопроводах или поверхностях изоляций после окончания монтажа, наносятся кольца с условными цветами: трубопровод горячей воды - одно кольцо зеленого цвета, трубопровод холодной воды - одно кольцо синего цвета. Трубопроводы бытовой, ливневой и технологической канализации - сплошное покрытие битумным или кузбасским лаком.

Трубопроводы технологического водоснабжения:

для ванны 50×21 - одно белое кольцо;

для детской ванны - два белых кольца.

Ширина колец принимается равной 7см. Расстояние между группами колец или отдельными кольцами принимается 1,0м, между кольцами в группе 5см. Кольца наносятся перед входом и после выхода трубопровода из стен, а также по обе стороны задвижек и вентилей.

11. Сварку оцинкованных труб без защитной среды инертных газов применять запрещается.

Примечания к эксплуатации.

1. Вся вода при наполнении ванны бассейна и в циркуляционном режиме должна пропускаться через фильтры с предварительной обработкой коагулянтом с подщелачивающим раствором.

2. Дозы коагулянта и подщелачивающего раствора, принятые в проекте 20мг/л, уточняются при эксплуатации в зависимости от физико-химических свойств поступающей водопроводной воды и должны обеспечивать получение воды после фильтров отвечающей требованиям ГОСТ 2874-73 „Вода питьевая" с прозрачностью, равной глубине ванн и цветностью не более 2°.

3. Доза хлора, принятая в проекте 3мг/л, уточняется в зависимости от количества остаточно хлора в воде бассейна, содержание которого находится в пределах 0,2-0,3мг/л. Распределение хлорной воды для ванн 50×21 и детской должно быть в отношении 15:1.

4. При эксплуатации бассейна должны соблюдаться следующие требования:

а) расход воды, поступающей в ванны после фильтров, должен быть:
для ванны 50×21 - 186,7 м³/час; для детской ванны - 11,2м³/час.

б) в том числе расход свежей подпиточной воды:
для ванны 50×21 - 16,7м³/час; для детской ванны - 0,56 м³/час.
Температура подпиточной воды должна обеспечивать поддержание постоянной температуры в ванне - 50×21 - 26°С; в детской ванне - 29°С.

5. Межпромывной период фильтров определяется при эксплуатации. Загрязнение фильтров характеризуется увеличением гидравлического сопротивления фильтров, при котором перепад давлений составляет 5,0 м вод ст. и более.

6. Промывка производится с расходом 113,6л/сек на один фильтр до начала или после окончания работы бассейна. Продолжительность промывки 5 минут.

7. Полное опорожнение ванны бассейна, для санитарной обработки, должна производиться по данным физико-бактериологических анализов, но не реже одного раза в месяц. Перед опорожнением вводится увеличенная доза хлора (20-30 мг/л) и после одного-двух часового контакта вода сбрасывается в водосток.

Внимание! Перед началом эксплуатации бассейна обслуживающему персоналу необходимо внимательно ознакомиться с настоящей пояснительной запиской и примечаниями по эксплуатации к разделу „Автоматизация сантехустройств".

			1979	ТП 294-3-28 ВК			
				Бассейн (в деревоклеенных конструкциях) с крытыми ванными, душем с навесом для инвентаря и раздевалками			
Нач. отд.	Сидоров				Стадия	Лист	Листов
ГИП	Сосова				Р	ВК-4	
Ст. инж.	Концева						
				Заглавный лист (окончание)	ЦИНИЭП		

Копир: Сидор

16312-05 6

Формат А2

Поз. обозначение	Обозначение	Наименование	Кол. на сеть В	ВГ	ВТ	ВТГ	Масса ед.	Примечание
		Водопровод холодной, горячей и технологической воды						
	ГОСТ 5525-61**	Трубы чугунные водопров. ф150, м	48	–	–	–		
	ГОСТ 8732-70*	Трубы стальн. бесшовные горячекатанные						
		ф325х9, м	3	–	–	–		
	То же	ф273х8, м	–	–	120	–		
	То же	То же, ф219х7, м	–	–	10	–		
	То же	То же, ф159х4,5 м	130	25	250	15		
	—"—	—"— ф108х4, м	5	5	5	5		
	ГОСТ 3262-75	Трубы стальн. водогазопровдн. оцинков. ф80, м	70	40	150	5		
	То же	То же ф70, м	32	4,5	–	–		
	—"—	—"— ф50, м	200	10	10	–		
	—"—	—"— ф40, м	30	30	–	–		
	—"—	—"— ф32, м	26	25	25	11		
	—"—	—"— ф25, м	85	40	15	10		
	—"—	—"— ф20, м	42	50	16	10		
	—"—	—"— ф15, м	230	200	25	5		
	ТУ 4251-54	Трубы из винипласта ф25, м	–	–	135	–		
	ГОСТ 8437-75	Задвижка чугун. 30ч6бр ф250, шт	–	–	6	–		
	То же	То же ф200, шт	–	–	2	–		
	—"—	—"— ф150, шт	22	1	10	1		
	—"—	—"— ф100, шт	2	1	–	–		
	—"—	—"— ф80, шт	4	–	5	–		
	—"—	—"— ф50, шт	3	3	4	–		
	ГОСТ 8437-75	Задвижка чугун. с эл. приводом 30ч906бр ф250, шт	–	–	8	–		
	То же	То же ф150, шт	1	–	12	–		
	ГОСТ 9086-74	Вентиль запорн. муфтов. 1563р.						
		1563к ф50, шт	9	9	–	–		
	То же	То же ф40, шт	2	1	–	–		
	—"—	—"— ф32, шт	3	3	3	1		
	—"—	—"— ф25, шт	8	7	8	1		
	—"—	—"— ф20, шт	10	8	3	1		
	—"—	—"— ф15, шт	43	40	5	–		
		Вентиль из винипласта 158П-21 шт	–	–	8	–		
		Вентиль угловой ц-6 р 16 кгс/см² 15 кч 136к	–	–	1	–		

Поз. обозначение	Обозначение	Наименование	Кол. на сеть В	ВГ	ВТ	ВТГ	Масса ед.	Примечание
	ГОСТ 18722-73	Вентиль чугун. муфтовый 15ч8к ф70, шт	8	6	–	–		
	ГОСТ 19827-74	Клапан обратный 19ч16р ф250, шт	–	–	3	–		
	То же	19ч16бр ф80, шт	–	–	2	–		
	То же	То же, ф150, шт	5	–	–	–		
	ГОСТ 19501-74	Клапан обратный 16кч11п ф25, шт	–	–	8	–		
	То же	16кч11р, ф15, шт	–	–	1	–		
	ГОСТ 5525-61**	Колено чугунное РГК ф150, шт	2	–	–	–		
	То же	То же фланц. ф100, шт	2	–	–	–		
	—"—	—"— ф80, шт	5	–	–	–		
		Колено стальное сварное ф250, шт	–	–	54	–		
		То же ф200, шт	–	–	1	–		
		—"— ф150, шт	–	–	17	2		
		—"— ф125, шт	–	–	1	–		
	ГОСТ 5525-61**	Переход фланц. ф150х100, шт	4	–	–	–		
	То же	То же ф100х50, шт	2	–	–	–		
	—"—	—"— ф150х80, шт	5	–	–	–		
	—"—	—"— ф80х50, шт	1	–	–	–		
		Переход стальн. сварной ф250х200, шт	–	–	1	–		
		То же ф250х150, шт	–	–	8	–		
		—"— ф250х80, шт	–	–	1	–		
		—"— ф200х150, шт	–	–	2	–		
		—"— ф200х80, шт	–	–	2	–		
		—"— ф150х80, шт	–	–	5	–		
		—"— ф80х40, шт	–	–	2	–		
		—"— ф150х25, шт	–	–	–	1		

Типовой проект 294-3-28 Альбом II часть 2

Инв. № подл.

1979 ТП 294-3-28 ВК

Бассейн (с деревоклеенных конструкциях) с крытыми дорожками 50х21м. с чашами для зрителей и детской

				Стадия	Лист	Листов
Нач. отд.	Сидоров			Р	ВК-5	
ГИП	Косова					
Ст. инж.	Капаева					

Сводная спецификация. (Начало).

ЦИИЭП зрелищных зданий и спортивных сооружений им. Б.С. Жежелевского

Копир: Сидор 16312-05 7

Формат А2В

Поз. обозначение	Обозначение	Наименование	Кол. на сеть В	ВГ	ВТ	ВТГ	Масса ед.	Примечание
		Тройник стальной сварной ф250, шт	–	–	7	–		
		То же, ф200, шт	–	–	4	–		
	ГОСТ 1255-67*	Фланец стальн. приварной Рраб=10 кгс/см² ф250, шт	–	–	3	–		
	То же	То же, ф150, шт	30	–	1	6		
	—"—	То же, ф100, шт	10	–	–	–		
	—"—	То же, ф80, шт	4	–	1	–		
	—"—	То же, ф50, шт	10	–	2	–		
		Поливочный кран в нише ф25, компл	4	–	–	–		
		Поливочный кран ф20, компл	6	6	1	1		
		Кран пожарный ф50, с длиной рукава 20 м компл	18	–	–	–		
	ГОСТ 20275-74	Кран водоразборный ф20, шт	8	8	4	2		
	То же	То же, ф15, шт	2	2	–	–		
	ГОСТ 14167-76	Счетчик холодной воды ВТ-100 ф100, шт	1	–	–	–		
	ГОСТ 8625-69	Манометр общ. назначения ОБМ-100, шт	1	–	–	–		
		Опора типовая ОП-7, шт	2	–	–	–		
		Опора неподвижная, шт	4	–	–	–		
		Виброизолирующее основание 2100×1200, шт	1	–	–	–		
		Гибкая вставка ф150, шт	2	–	–	–		
		—"— ф100, шт	2	–	–	–		
		Виброизолятор АО-45, шт	8	–	–	–		
	ГОСТ 9356-75	Рукав-вставка ф25, м	90	–	–	–		
	То же	То же ф20, м	50	–	–	–		

Поз. обозначение	Обозначение	Наименование	Кол. на сеть В	ВГ	ВТ	ВТГ	Масса ед.	Примечание
	ГОСТ 5525-61**	Заглушка фланц. ф150, шт	2					
	То же	То же ф100, шт	2					
		Смеситель Е400 ф500, изд			1			см. ВК-43
		Смеситель Е700 ф200, изд			1			см. ВК-43
		Коллектор ф500 Е1300, изд						

Поз. обозначение	Обозначение	Наименование	Кол. на сеть К	КТ	КЛ	КЛТ	Масса ед.	Примечание
		Канализация бытовая, ливневая и технологическая						
	ГОСТ 3262-75	Трубы стальные водогазопроводн. оцинков. ф50, м	10	–	20	–		
	То же	То же, ф40, м	15	–	–	–		
	—"—	—"— ф32, м	15	–	–	–		
	ГОСТ 5525-61**	Трубы чугунные водопроводные ф150, м	–	–	35	100		
	ГОСТ 6942.3-69*	Трубы чугунные канализац. ф150, м	60	70	30	–		
	То же	То же, ф100, м	185	330	5	–		
	—"—	То же, ф50, м	50	60	–	–		

			1979	ТП 294-3-28 ВК	
			Бассейн (6 деревок) с крытым помещением для зимнего и летнего содержания детской		
Нач. отд.	Сидоров			Стадия	Лист	Листов
ГИП	Косова			Р	ВК-6	
Ст. инж.	Копаева		Сводная спецификация. (Продолжение).	ЦИИЭП зрелищных, спортивных и административных зданий и комплексов		

Копир: Сидор

16312-05 8

Формат А2

Типовой проект 294-3-28 Альбом II часть 2

Поз. обозначения	Обозначение	Наименование	Кол. на сеть К	кТ	кл	клТ	Масса един.	Примечание
	ГОСТ 10704-76	Трубы стальные электро-						
		сварные ф530х7, м	–	–	–	23		
	То же	То же ф273х8, м	–	–	–	15		
	То же	То же ф89х3, м	–	–	–	50		
		Прочистка ф150 чуг.	5	2	3	–		см. ВК-30
		То же ф100, шт	33	11	–	–		
		——"—— ф50, шт	8	3	–	–		
	ГОСТ 6942.30-69	Ревизия чуг. ф150, шт	1	–	1	–		
	То же	То же ф100, шт	13	7	–	–		
	——"——	——"—— ф50, шт	1	–	–	–		
	ГОСТ 6942.6-69	Переход чугунный						
		ф150х100, шт	2	1	–	–		
	То же	ф100х50, шт	2	–	–	–		
		Воронка стальная						
		сварная 100х50х105(h) шт	7	4	–	–		см. ВК-30
	ГОСТ 6924-73	Сифон двухоборотный						
		с ревизией ф50, шт	6	–	–	–		
	ГОСТ 18Н-73	Трап чугун. канали-						
		зационный ф100, шт	13	5	–	–		
	То же	То же ф50, шт	20	–	–	–		
	ГОСТ 5525-61**	Фланец глухой ф150 шт	–	–	2	–		
		Воронка водосточная						
		ВР-9 ф100, шт	–	–	4	–		
	ГОСТ 5525-61**	Тройник чугунный						
		водопров. тр. ф150х150 шт	–	–	1	–		
	То же	То же ф150х100, шт	–	–	2	–		
	ГОСТ 8437-75	Задвижка чугунная						
		параллельн. 30ч6бр ф50 шт	–	–	1	–		
	То же	——"—— ф80, шт	–	3	–	–		
	То же	То же ф100, шт	–	1	–	–		
	——"——	——"—— ф150, шт	–	5	–	–		
	ГОСТ 19501-74	Клапан обратный шт						
		16кч11п ф50, шт	–	–	1	–		
	ГОСТ 5525-61**	Колено чугунное						
		водопроводное Ру=10 кгс/см² ф150 шт	–	–	3	–		
	ГОСТ 18698-73*	Шланг резиновый ф50 м	–	–	2	–		
	ГОСТ 1255-67*	Фланец стальной						
		приварной Ру=10 кгс/см² ф150	–	8	–	–		
	То же	То же ф100	–	4	–	–		

Поз. обозначения	Обозначение	Наименование	Кол. на сеть К	кТ	кл	клТ	Масса един.	Примечание
	ГОСТ 1255-67*	Фланец стальной						
		приварной ф80 шт	–	6	–	–		
	К3 99001	Затвор ф500						
		с эл. приводом						
		ВЛОЯ-071-4 №0.4 кВт						
		компл.	–	–	–	1		
		Бачок стальной						
		сварной ф500х500(h)						
		шт	–	3	–	–		

Поз. обозначение	Обозначение	Наименование	Кол.	Масса един.	Примечание
		Оборудование			
	Катайский насосный завод	Насос центробежный			
		марки 6к-160/20 а			
		с эл. двигателем			
		ВАО-52-4 N=10 кВт. n=1450 об/мин			
		компл.	2		
		Насос центробежный			
	Катайский насосный	марки 4к-90/35 с эл.			
	завод	двигателем А 2-62-2			
		нащн. 17 кВт., n=2900 об/мин			
		компл	2		
	Московский механи-	Насос ГНОМ-10-10 с эл.			
	ческий завод	дв. АОЛ2-12-2В N=4 кВт.			
		n=2830 об/мин. компл	1		
	ГОСТ 14360-69	Умывальник полуфар-			
		ровый прямоугольный			
		четвертой величины			
		без спинки, с бутылоч-			
	ГОСТ 8246-68	ным никелированным			
	ГОСТ 19802-74	сифоном, со смесите-			
		лем компл.	29		
	Кировский завод "Стройфарфор"	Унитаз напольный фарфо-			
		ровый компл.	7		по заказу НИИ Стройкерамики

| | | | | | |

Типовой проект. 294-3-28 Альбом. II часть 2

Поз. обозначение	Обозначение	Наименование	Кол.	Масса един.	Примечание
	ГОСТ 8631-75	Раковина стальная			
		эмалированная			
		400×500 с настенным			
	ГОСТ 19802-74	смесителем СМ-Н-НИС			
		с двухоборотным сифо-			
		ном-ревизией, компл.	2		
	ГОСТ 9156-68	Унитаз „Компакт"			
		полуфарфоровый с			
		косым выпуском. компл.	2		
	То же	То же с прямым			
		выпуском компл.	7		
	ГОСТ 755-72	Писсуар настенный			
		полуфарфоровый с			
		цельноотлитым сифо-			
		ном и писсуарным			
		краном. компл.	12		
	ГОСТ 10161-73	Душевой поддон			
		чугунный, эмалирован-			
	ГОСТ 19874-74	ный со смесителем			
		для душа и стационар-			
		ной душевой сеткой			
		с трубкой, компл.	53		
	ГОСТ 19802-74	Ванна ножная керами-			
	Кировский завод	ческая с плоским дном,			
	стройфаянса	с центр-смесителем			
		для умывальника, с			
		пластмассовым сифо-			
		ном для бидэ, компл.	6		
	ТУ-21-РСФСР-120-94	Питьевой фонтанчик			
		настенный керамичес-			
		кий с ручным пуском,			
		компл.	1		
	Технологическое оборудование				
	Таганрогский котло-	Механический фильтр			
	строительный завод	ФОВ-3,06 Ф3000, шт	4		
	То же	Гидравлическая мешалка			
		для щелочи М-2 Ф1600, шт	1		
	—— " ——	То же, для реагента			
		МК-2, шт	1		
		Сетчатый фильтр			
		Ф500, шт	3		см. ВК-46

Поз. обозначение	Обозначение	Наименование	Кол.	Масса един.	Примечание
	Ливенский завод	Насос марки Д500-36 с			
	„Ливгидромаш"	эл. двигателем типа			
		А-91-6; N=55 кВт, n=960 об/м	1		
	Катайский насосный	Центробежный насос			
	завод	марки 8к-290/18 с эл. двига-			
		телем типа А02-71-4			
		мощн. 22 кВт. n=1455 об/мин. компл.	2	0,5	
	п/о „Армхиммаш"	Центробежный насос			
	г. Ереван	марки 2к-20/18 с эл.			
		двигателем типа			
		АОЛ-2-22-2 мощн. 2,2 кВт			
		n=2860 об/мин. компл.	2		
	Свесский насосный	Насос-дозатор			
	завод	НДБ 3/16 с эл. двигателем			
		ВАО-071-4 мощн 0,27 кВт			
		n=1500 об/мин. компл.	2		
	То же	То же, НД 10/100 компл.	2		
	Завод „Сантех-	Ванна чугунная			
	изделий „Кайтра"	эмалированная пря-			
		мобортная 1700×750×450			
		ВН 78 В1, шт	1		
	ГОСТ 8631-75	Раковина стальная			
		эмалированная			
		400×500, шт	1		
	Завод „Светотех-	Хлоратор ЛОНИИ-			
	ника"	-100 к с эжекто-			
	г. Лихославль	ром Ф25, компл.	1		
		Промежуточный			
	ГОСТ 949-57	баллон, компл.	1		
		Подставка под 2			
		рабочих баллона			см. ВК-50 см. ВК-51
		Подставка под			
		промежуточный			
		баллон, компл.	1		см. ВК-34

			1979	ТП 294-3-28	ВК
			Бассейн (в деревоклеенных конструкциях) с крытыми ваннами 50×21м, с местами для зрителей и детской		
Нач. отд.	Сидоров		Стадия	Лист	Листов
Гип.	Косова		Р	ВК-8	
Ст. инж.	Копаева		Сводная спецификация (окончание)		

Копир: Сидор - 16312-05 10

Формат 22В

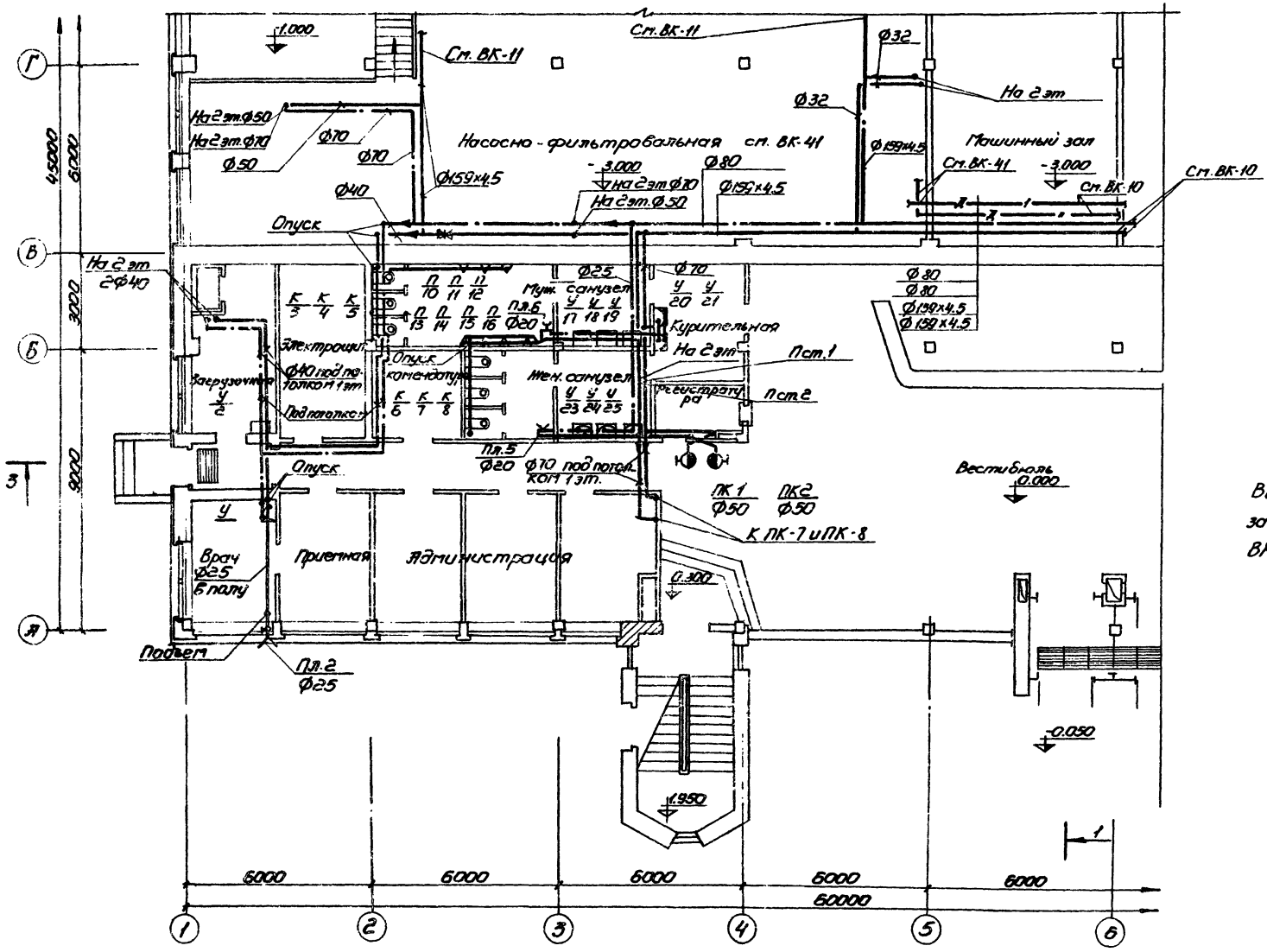

Примечание

Ведомость чертежей, пояснительную записку и общие примечания см. ВК-1÷ВК-4.

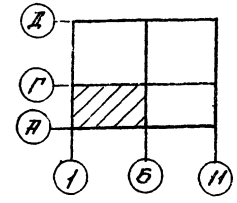

			1979	ТП 294-3-28 ВК	
Нач. отд.	Сидоров		Бассейн (в деревоклеенных конструкциях) с крытыми ваннами: 50×21 м с местами для зрителей и детской		
ГИП	Косова			Стадия	Лист	Листов
Ст. инж.	Колаева			Р	ВК-9	
			План 1 этажа в осях 1-6/А-Г Водопровод	Зрелищных зданий и спортивных сооружений им. Б.С. Мезенцева		

16312-05 11 Копировал [подпись] формат 22В

Типовой проект 294-3-28 Альбом II часть 2

Согласовано

Отдел 4 Бенгин

Инв. № подл. | Подп. | Дата | Взам. инв. № | Инв. № дубл. | Подп. | Дата

Типовой проект 294-3-28 Альбом II часть 2

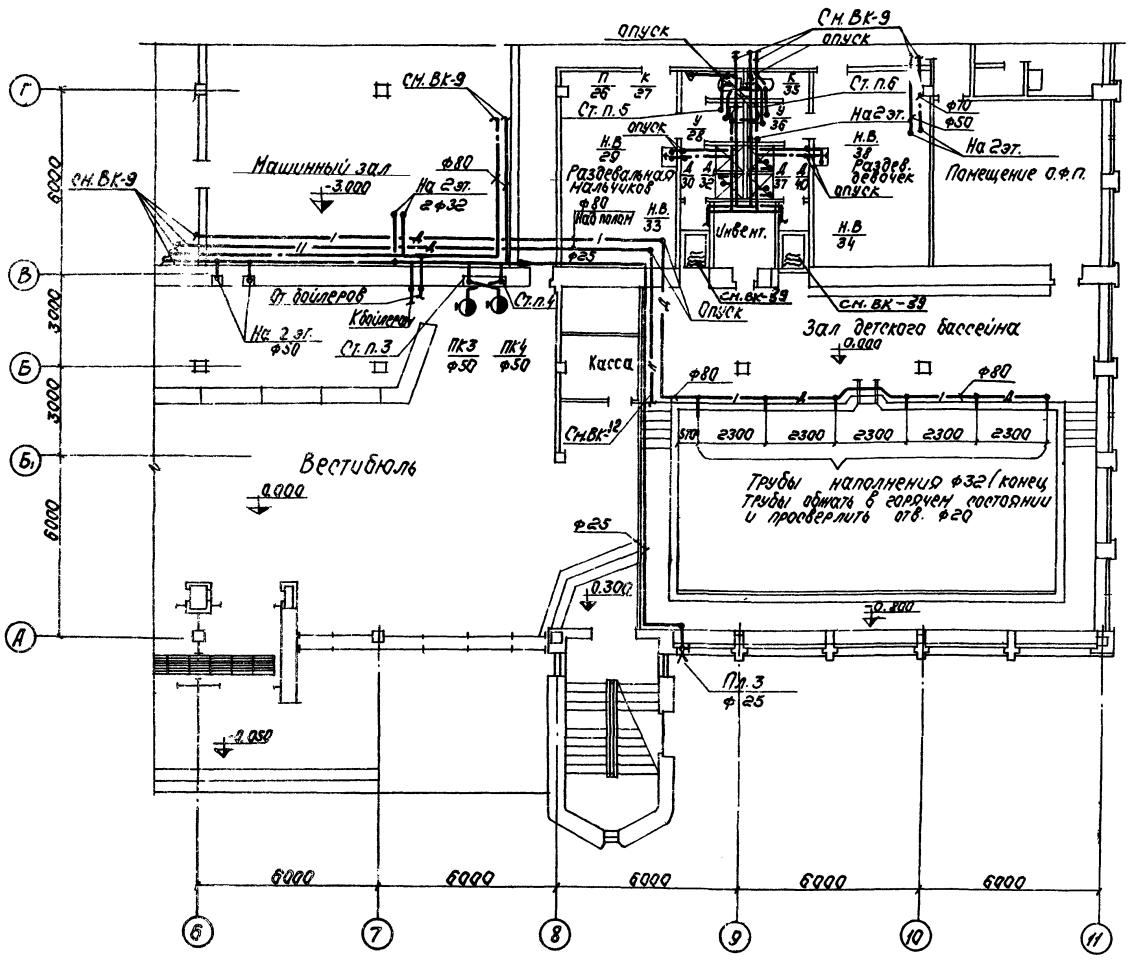

Примечание

Ведомость чертежей, пояснительную записку и общие примечания см. ВК-1÷ВК-4.

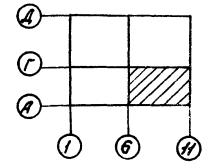

			1979	ТП 294-3-28 ВК	
			Бассейн (в деревоклееных конструкциях) с крытыми ваннами: 50×21м, с местами для зрителей и детской		
Нач. отд.	Сидоров				
Гип	Косова			Стадия	Лист	Листов
Ст. инж.	Копаева			Р	ВК-10	
			План 1 этажа в осях 6-11/Д-А. Водопровод	ЦНИИЭП	Зрелищн. здания и спортивн. сооружения им. В.С. Мезентева	

Копир: Ситц

16312-05 12

Формат 2А

Согласовано

Инв. № подл. | Подп. и дата | Взам. инв. №

Отдел №1 Бенгин

Отдел №2 Солдатов

Типовой проект 294-3-28 Альбом II часть 2

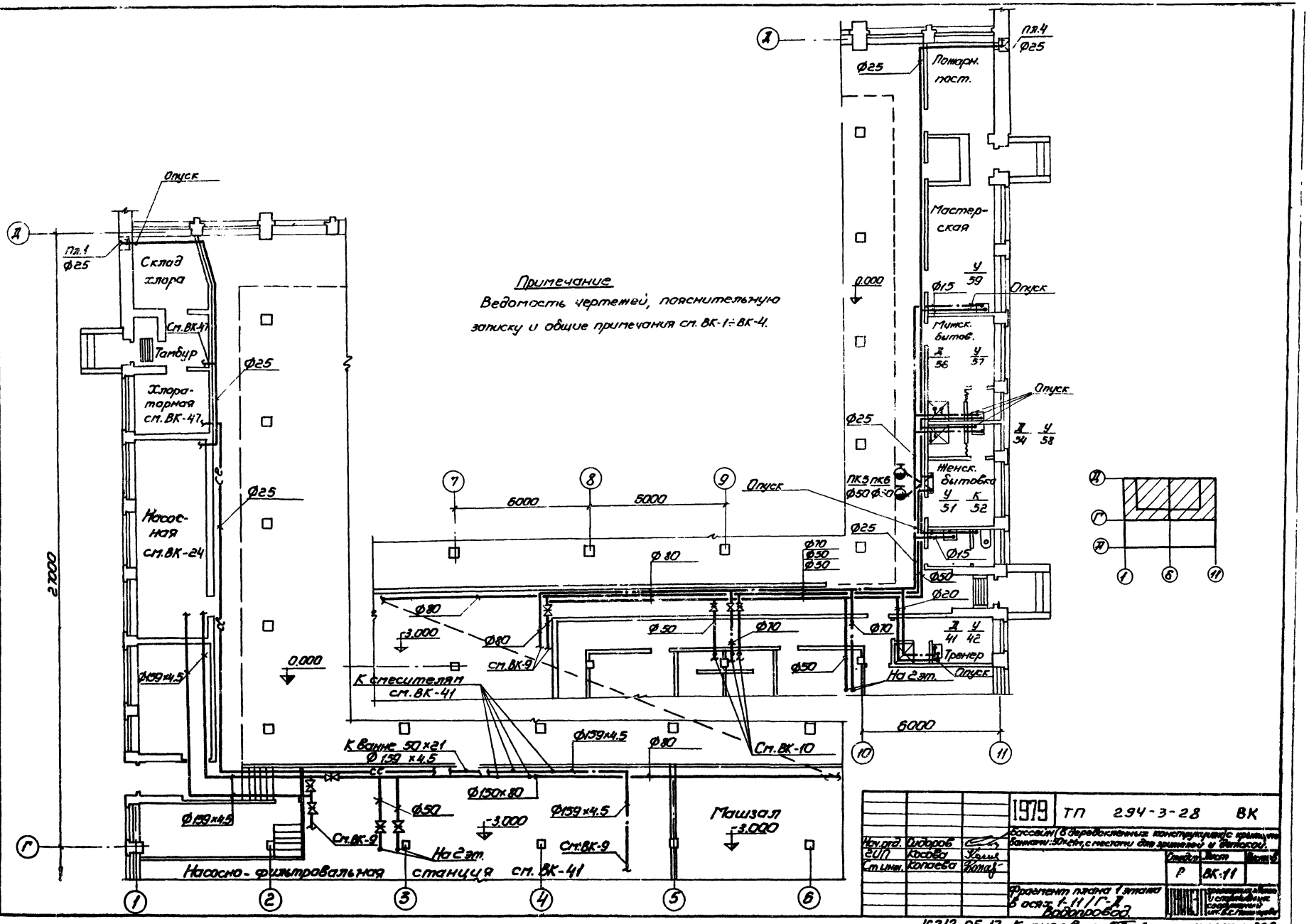

Альбом II часть 2

Типовой проект 294-3-28

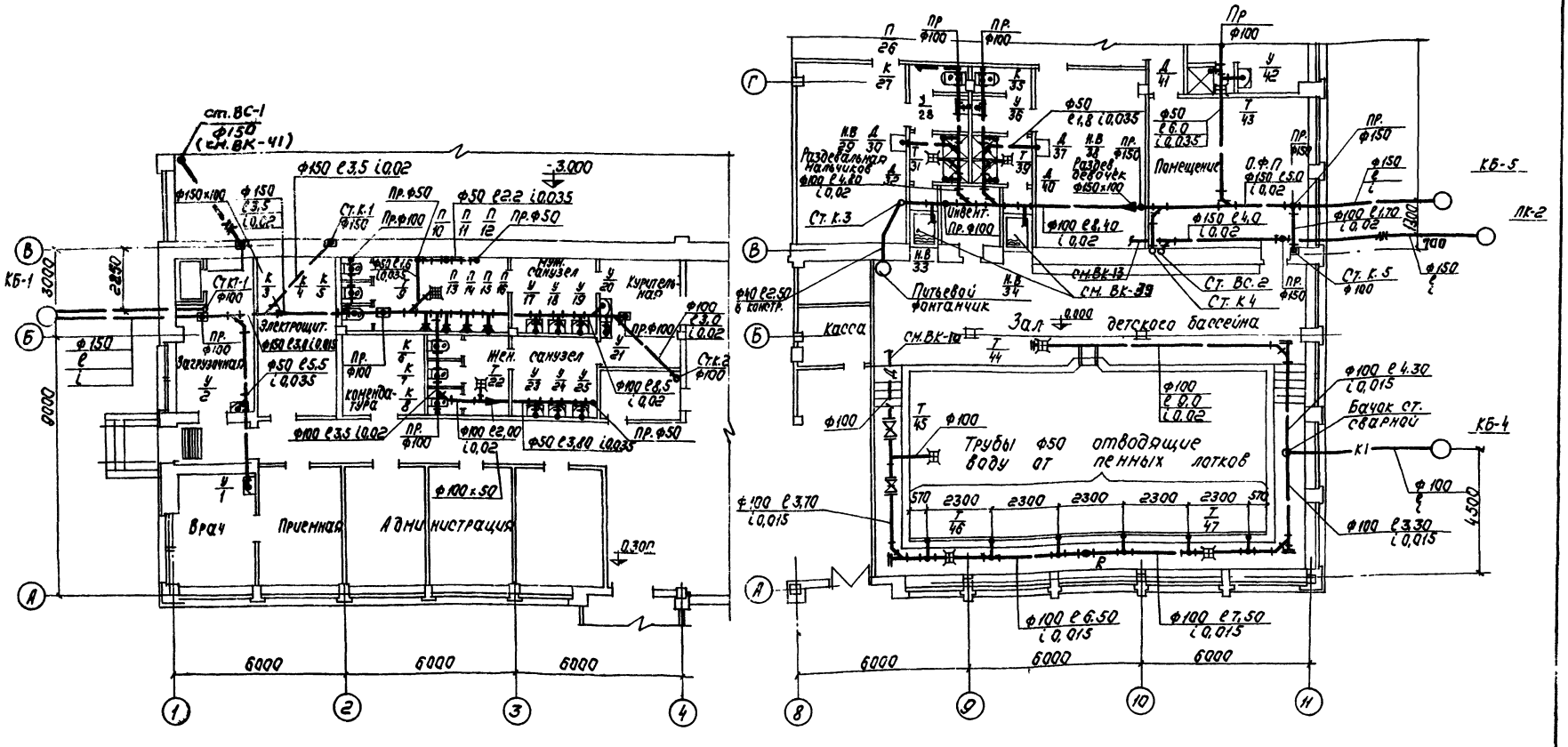

ПРИМЕЧАНИЕ

Ведомость чертежей, пояснительную записку и общие примечания см. ВК-1÷ВК-4.

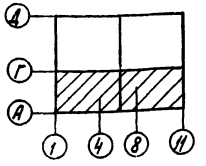

			1979	Т.П 294-3-28	ВК
			Бассейн (в деревоклеенных конструкциях) с крытыми ваннами: 50×21м, с местами для зрителей и детской		
Нач. отд.	Сидоров		Стадия	Лист	Листов
ГИП	Косова		Р	ВК-12	
Ст. инж.	Копаева		План 1 этажа в осях 1-4/А-В; 8-11/А-Г. Канализация. Водосток.	ЦНИИЭП	Зрелищн. зданий и спортивных сооружений им. В.С. Мезенцева

Копир. Сит. — 16312-05 14

Формат 22В

Фрагменты плана 1 этажа.

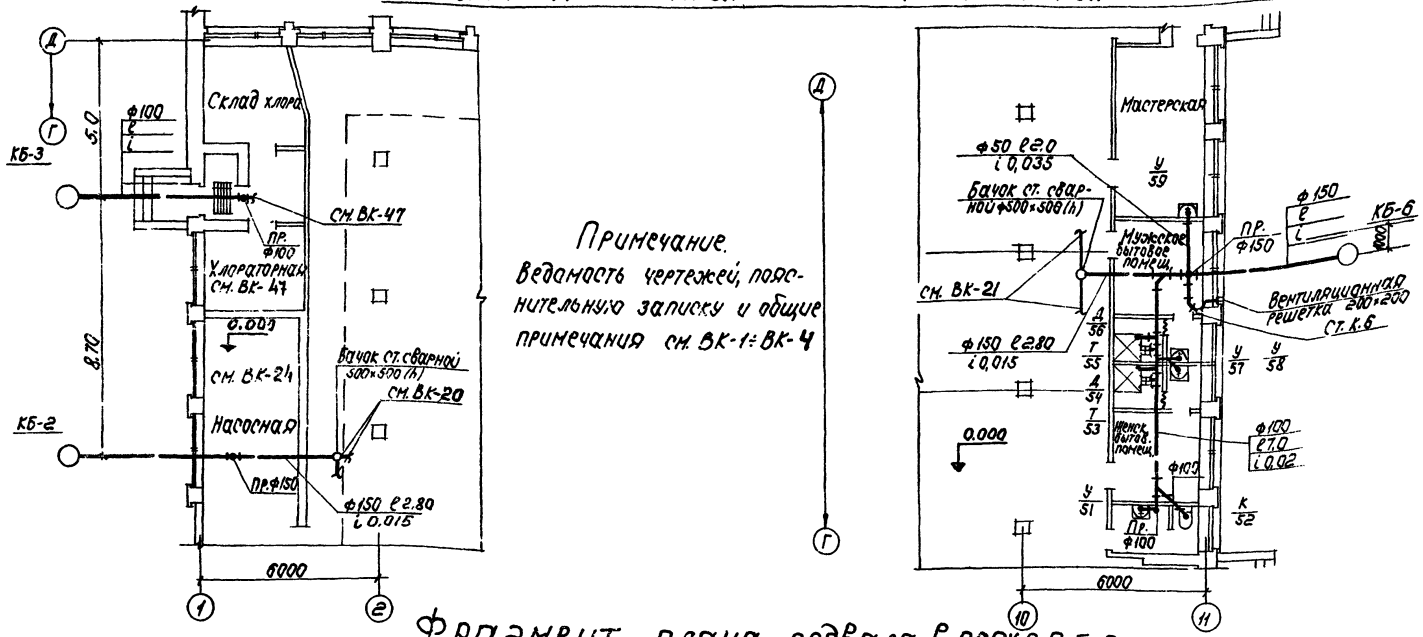

Примечание.
Ведомость чертежей, пояснительную записку и общие примечания см. ВК-1÷ВК-4

Фрагмент плана подвала в осях 6-9, Б-В

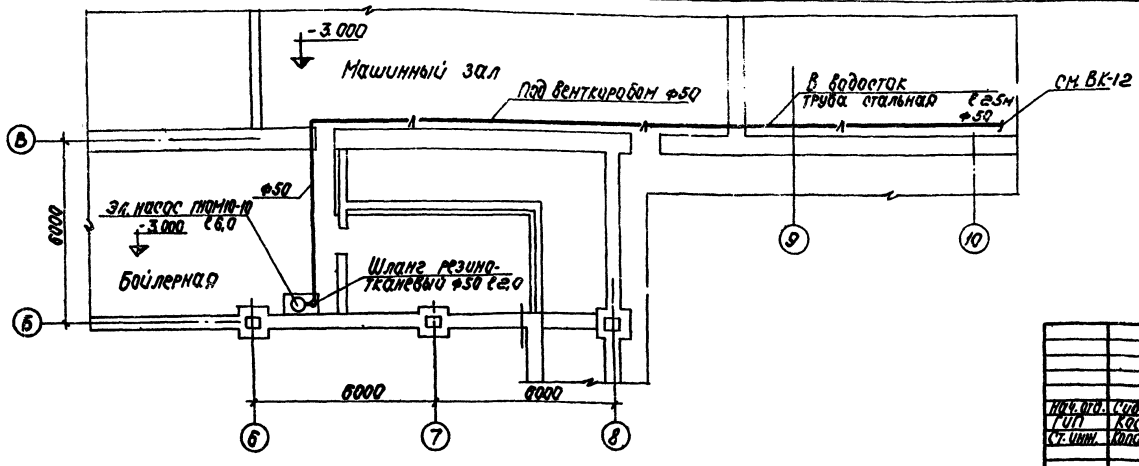

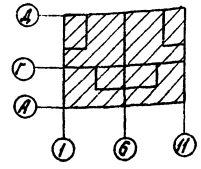

			1979	ТП 294-3-28 ВК	
			Бассейн (в деревоклеенных конструкциях) с крытыми ваннами: 50×21м с местами для зрителей и детской		
Нач. отд.	Сидоров			Стадия	Лист	Листов
ГИП	Косова			Р	ВК-13	
Ст. инж.	Копаева		Фрагмент плана подвала в осях 6-9/Б-В. Фрагмент плана 1 этажа. Канализация. Водосток.	Зрелищн. зданий и спортивных сооружений им. Б.С. Мезенцева	

Копир: Сидор

16312-05 15

Формат 22В

Типовой проект 294-3-28 Альбом II часть 2

Инв. № подл. | Подп. | Дата | Взам. инв. № | Инв. № дубл. | Подп. | Дата | Отдел 4 | Бенгин

Типовой проект 294-3-28 Альбом II часть 2

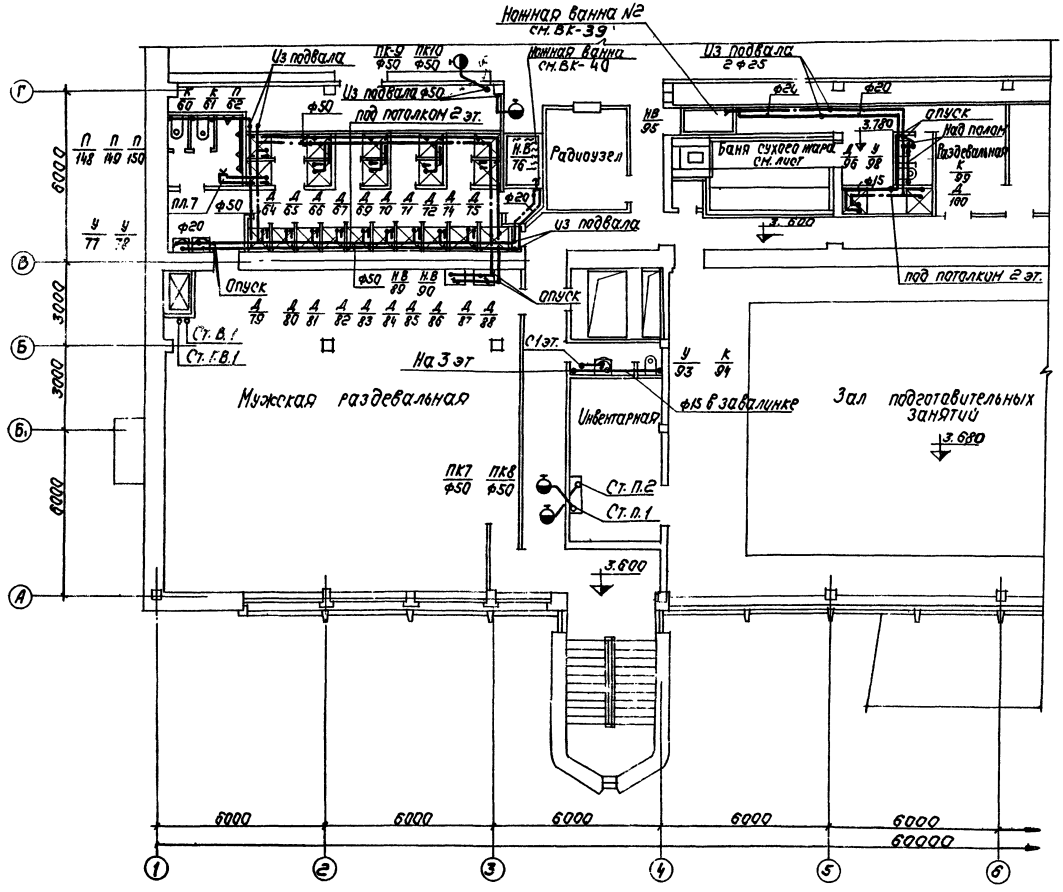

Примечание.

Ведомость чертежей, пояснительную записку и общие примечания см. ВК-1 ÷ ВК-4.

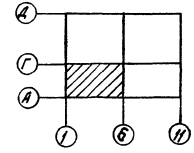

			1979	ТП	294-3-28 ВК
			Бассейн (в деревоклеевых конструкциях) с крытыми ваннами: 50х21м. с местами для зрителей и беседой		
Нач. отд.	Сидоров			Стадия	Лист	Листов
ГИП	Косова			Р	ВК-14	
Ст. инж.	Копаева		План 2 этажа в осях 1-6/А-Г. Водопровод			

Копир: 16312-05 16

Формат 22,3

Согласовано

Инв. № подл.	ГАП	Гельфер	Отдел Бенгин
	ГИП	Лаврова	
	Отдел 2	Солдатов	

Типовой проект 294-3-28 Альбом II часть 2

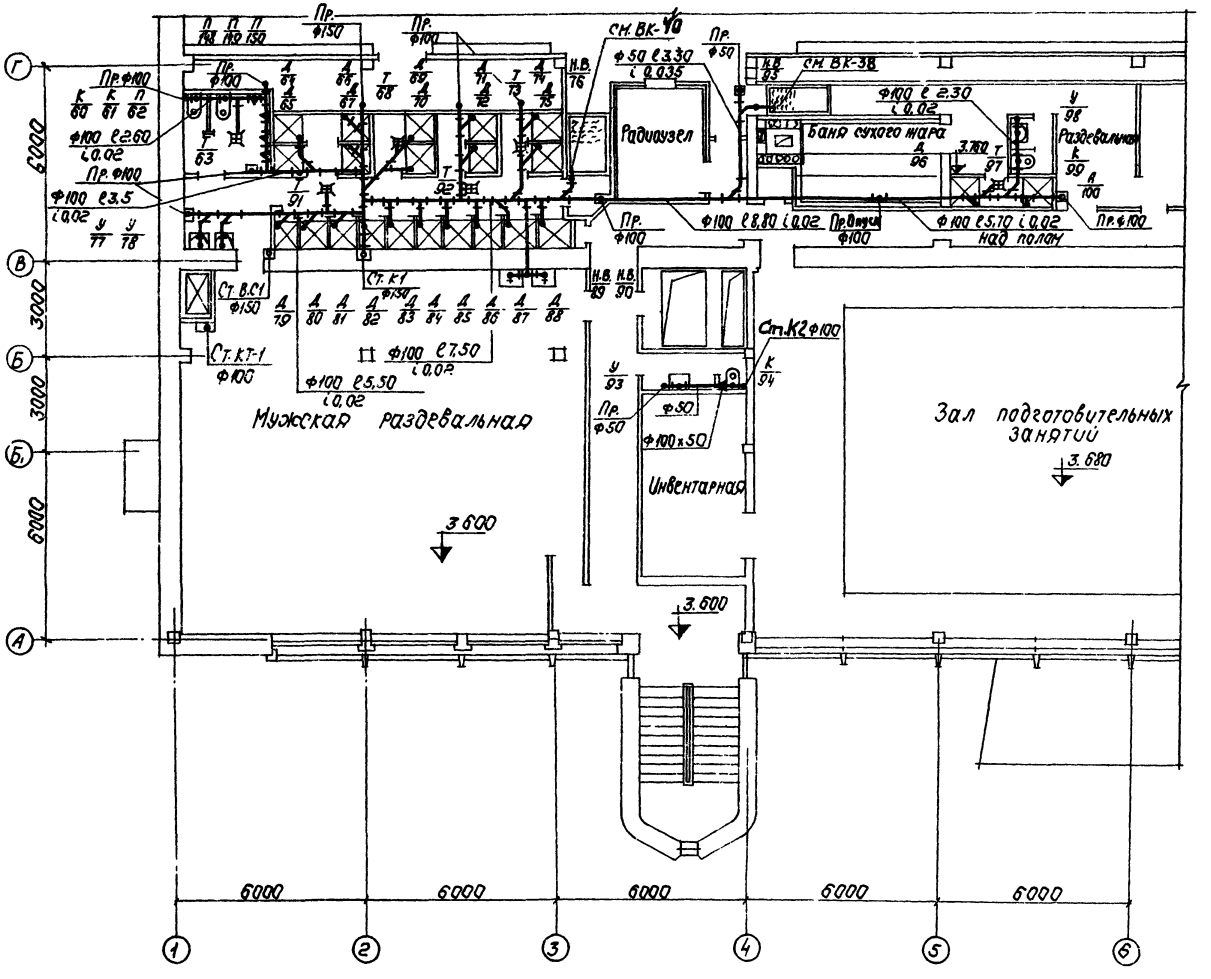

Примечание

Ведомость чертежей, пояснительную записку и общие примечания см. ВК-1÷ВК-4.

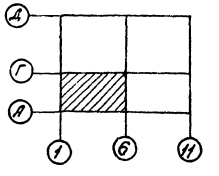

			1979	ТП	294-3-28	ВК
			Бассейн (в деревоклееных конструкциях) с крытыми ваннами: 50×21м с местами для зрителей и детской			
Нач. отд.	Сидоров			Стадия	Лист	Листов
ГИП	Косова			Р	ВК-15	
Ст. инж.	Копаева		План 2 этажа в осях 1-6/А-Г. Канализация. Водосток.	ЦНИИЭП	Зрелищн. зданий и спортивных сооружений им. Б.С. Мезенцева	

Копир: Сидор-

16312-05 17

Формат 22в

Типовой проект. 294-3-28 Альбом II часть 2

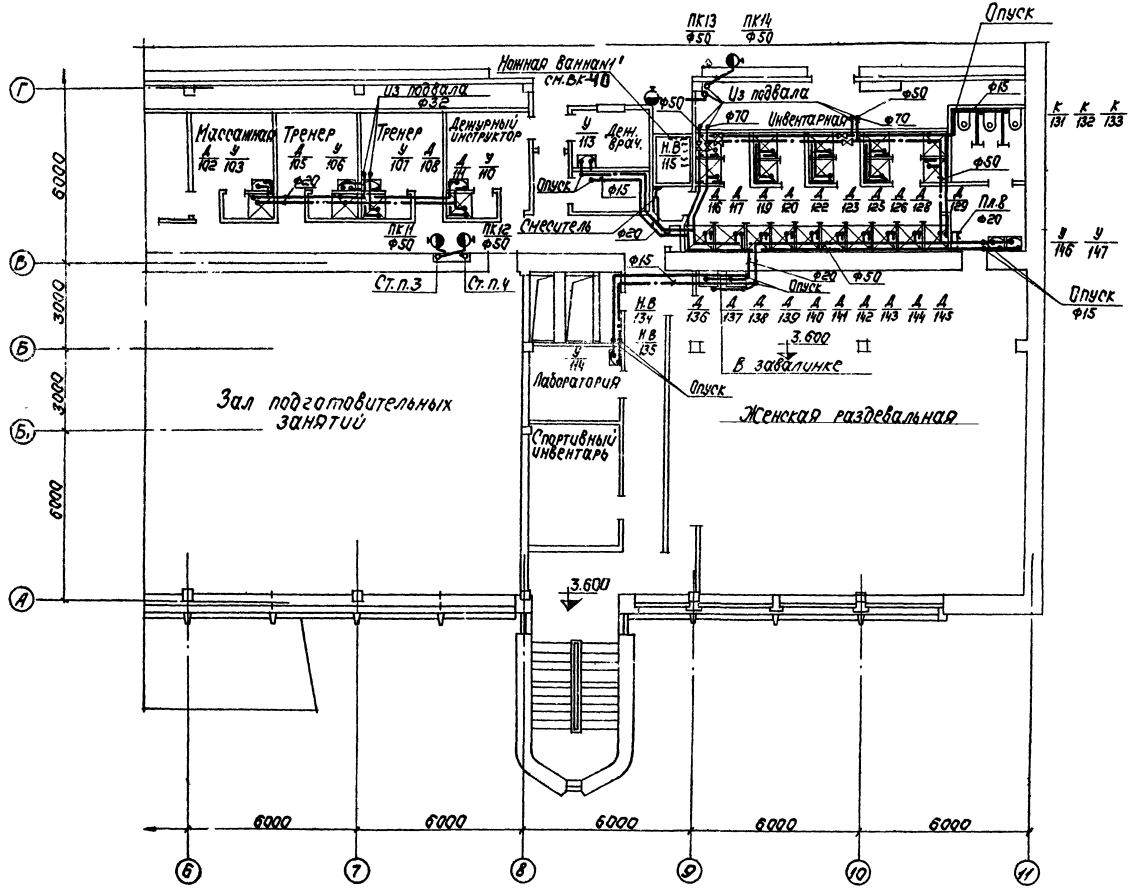

Примечание.

Ведомость чертежей, пояснительную записку и общие примечания см. ВК-1÷ВК-4.

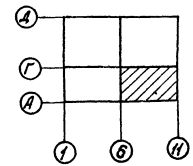

			1979	ТП 294-3-28 ВК	
			Бассейн (в деревоклеенных конструкциях) с крытыми ваннами: 50×21м. с местами для зрителей и детской		
Нач. отд.	Сидоров			Стадия	Лист	Листов
ГИП	Косова			Р	ВК-16	
Ст. инж.	Копаева		План 2 этажа в осях 6-11/А-Г. Водопровод.	ЦНИИЭП	Зрелищн. здания и спортивных сооружений им. Б.С. Мезенцева	

Копир: Сид

16312-05 18

Формат 22в

Согласовано

Инв. № подл.	ГАП	Гельфер	
	ГИП	Лаврова	
	Отдел 2	Солдатов	
	Отдел 4	Бенгин	

Типовой проект 294-3-28 Альбом II часть 2

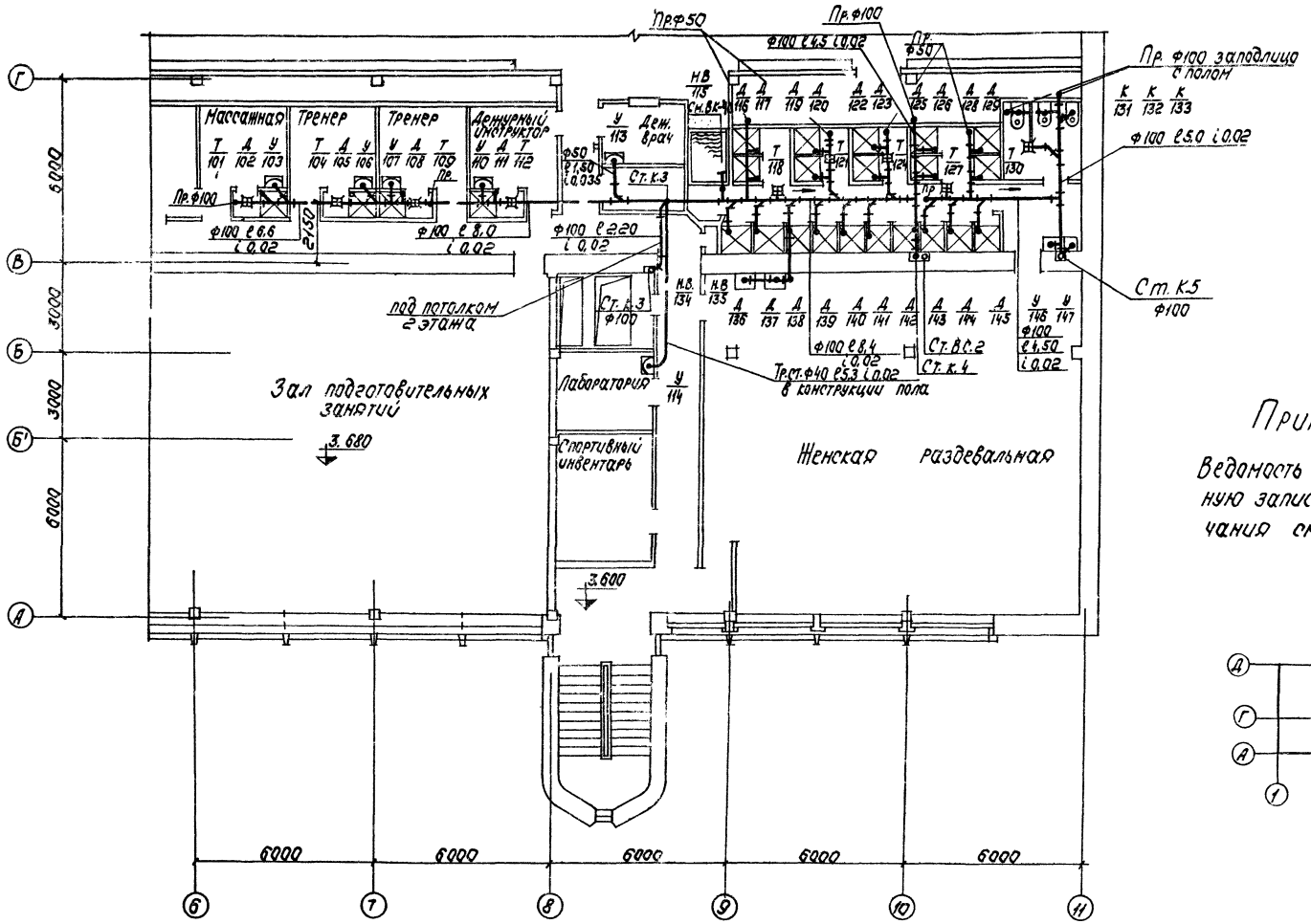

Примечание

Ведомость чертежей, пояснительную записку и общие примечания см. ВК-1÷ВК-4.

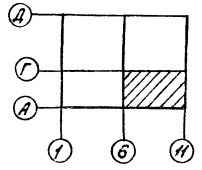

			1979	ТП 294-3-28 ВК	
			Бассейн (в деревоклееных конструкциях) с крытыми ваннами: 50×21м. с местами для зрителей и детской		
Нач. отд.	Сидоров			Стадия	Лист	Листов
ГИП	Косова			Р	ВК-17	
Ст. инж.	Копаева		План 2 этажа в осях 6-11/А-Г. Канализация. Водосток.			
					Зрелищн. здание и спортивных сооружений им. Б.С. Мезенцева	

Копир: Сит-

16312-05 19

Формат 22В

Типовой проект 294-3-28 Альбом II часть 2

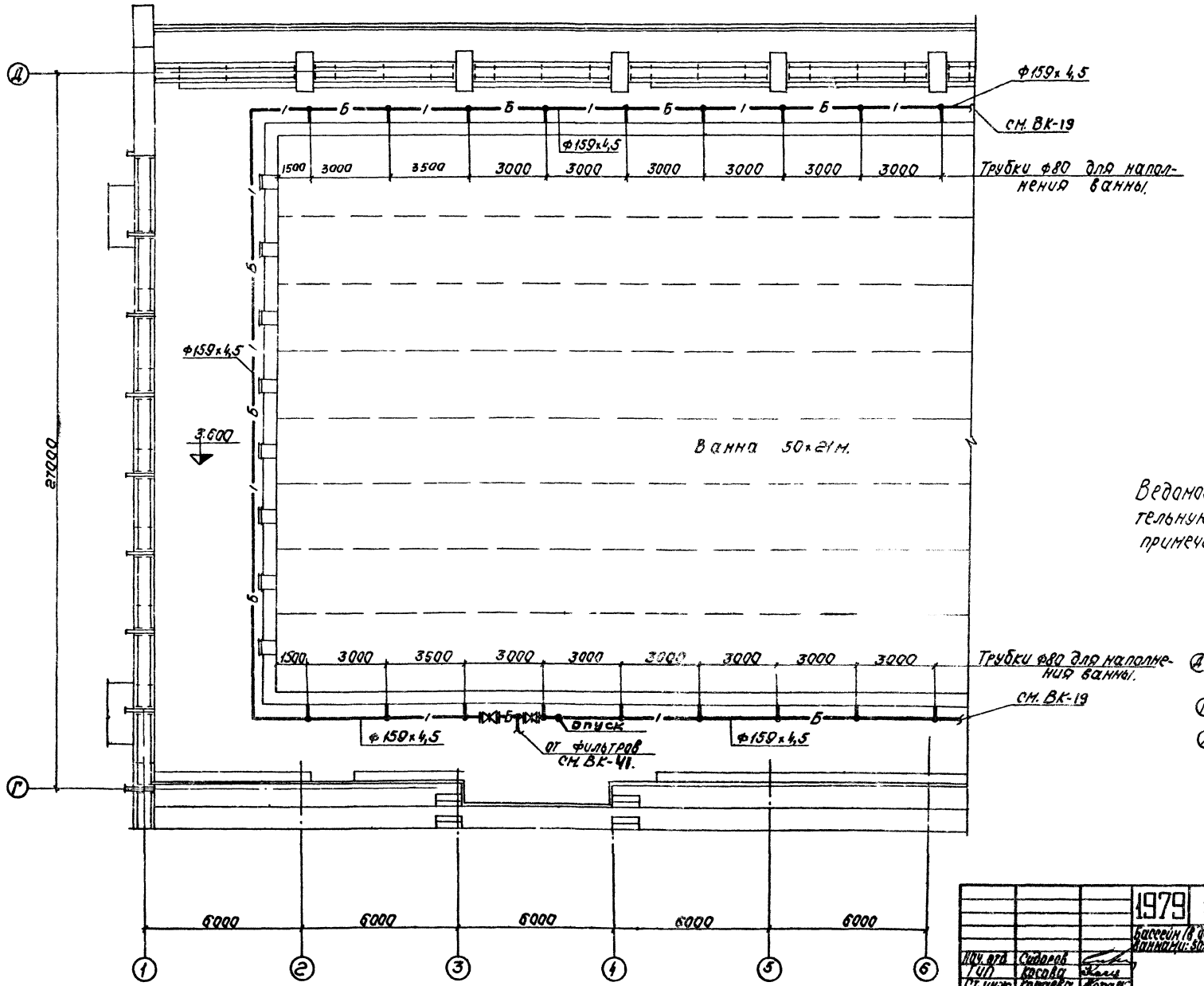

Примечание.

Ведомость чертежей, пояснительную записку и общие примечания см. ВК-1÷ВК-4.

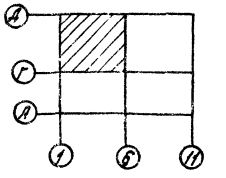

			1979	ТП 294-3-28 ВК		
			Бассейн (в деревоклеенных конструкциях) с крытыми ваннами: 50×21м. с местами для зрителей и детской			
Нач. отд.	Сидоров			Стадия	Лист	Листов
ГИП	Косова			Р	ВК-18	
Ст. инж.	Копаева		План 2 этажа в осях 1-6/Г-Д. Водопровод технологический	ЦНИИЭП зрелищн. зданий и спортивных сооружений им. Б.С. Мезенцева		

16312-05 20

Формат 22в

Типовой проект 294-3-28 Альбом II часть

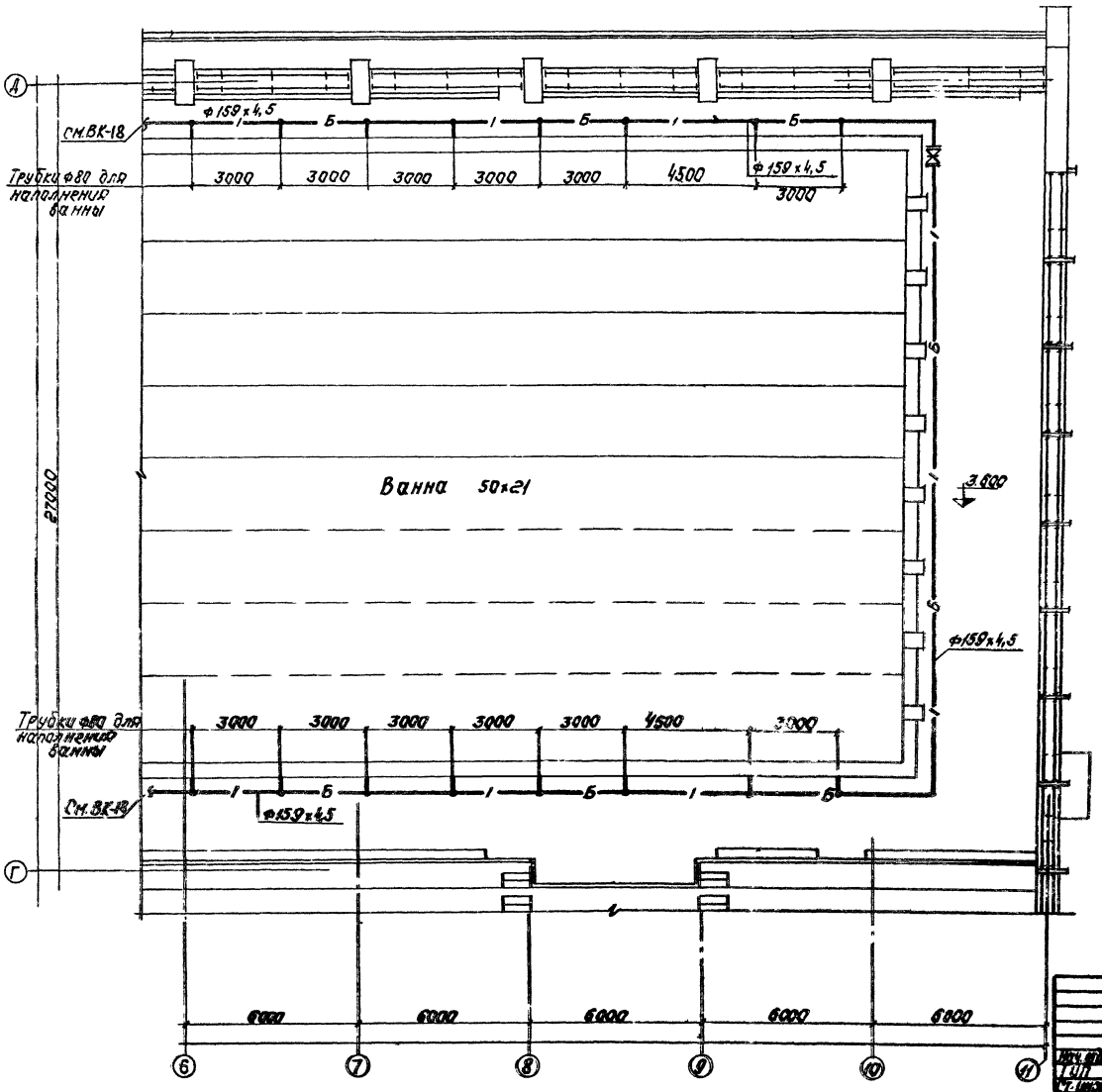

Примечание.

Ведомость чертежей, пояснительную записку и общие примечания см ВК-1÷ВК-4.

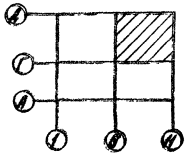

Изм.	Кол.	Лист	Подпись	Дата	
Инв. № подл.	Подп.	Дата	Взам. инв. №		
Гл. инж.	Гельфер				
Гл. инж.	Лаврова				
Отдел 2	Солдатов				
Отдел 4	Бенгин				

1979 ТП 294-3-28 ВК

Комплект (в деревоклеевых конструкциях) с крытыми ванными 50×21 м, с местами для зрителей и детской

Стадия	Лист	Листов
Р	ВК-19	:

План 2 этажа в осях 8-11/Г-А. Водопровод технологический

ЦНИИЭП зрелищн. зданий и спортивных сооружений им. Б.С. Мезенцева

Копир: Сид-

16312-05 21

Формат 22 в

Типовой проект 294-3-28 Альбом II часть 2

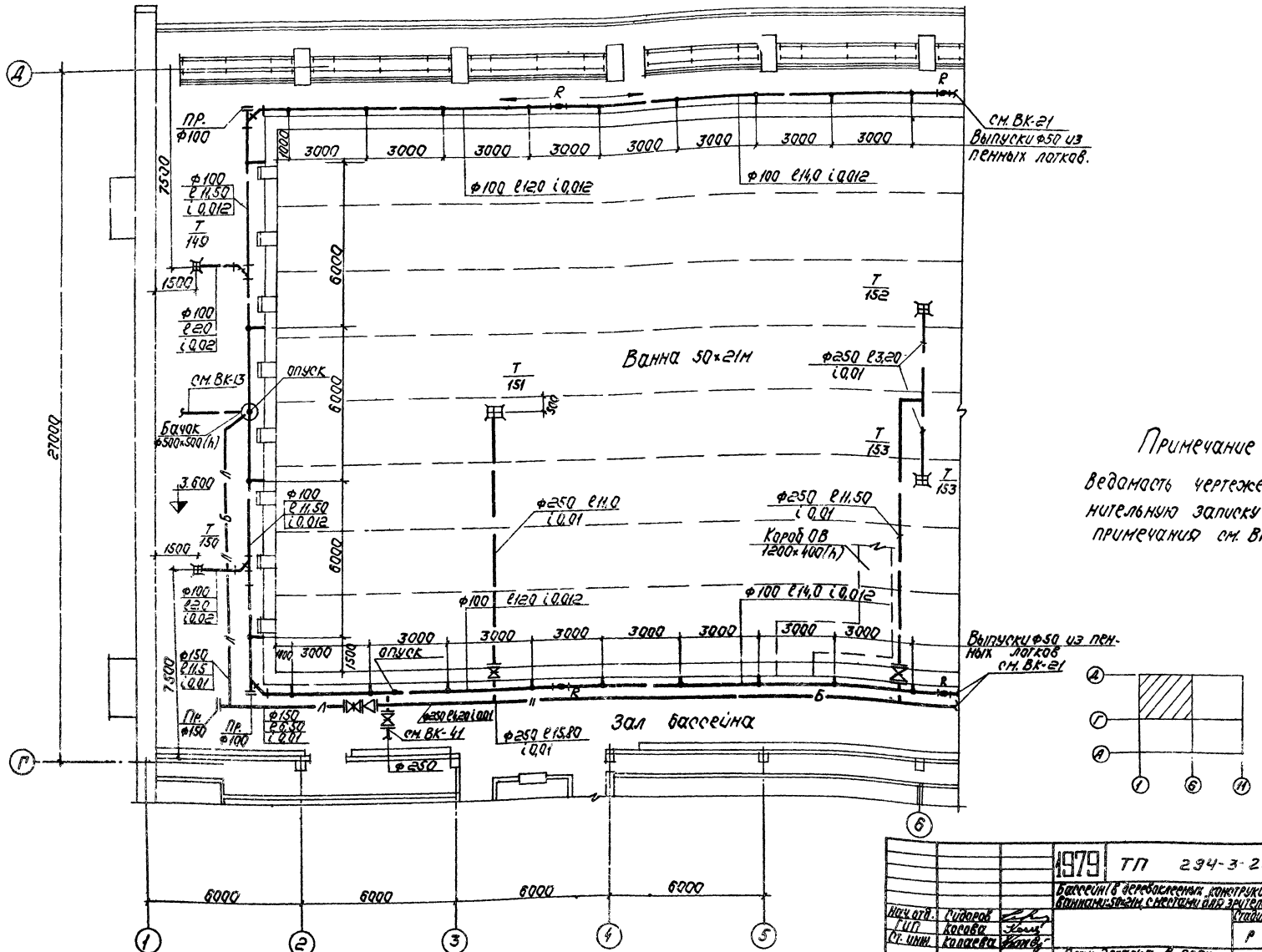

Примечание

Ведомость чертежей, пояснительную записку и общие примечания см. ВК-1 ÷ ВК-4.

1979	ТП 294-3-28 ВК				
Бассейн (в деревоклеенных конструкциях) с крытыми ваннами 50×21м, с местами для зрителей и детской					
Нач. отд.	Сидоров		Стадия	Лист	Листов
ГИП	Косова		Р	ВК-20	
Ст. инж.	Копаева		План 2 этажа в осях 1-6/Г-Д. Канализация. Водосток.	Зрелищн. здания и спортивных сооружений им. Б.С. Мезенцева	

Копир: Сит.

16312-05 22

Формат 22в

Согласовано

Инв. № подл.	ТАП	Гельфер	Отдел 4	Бенгин	Зам. 1
	ГИП	Лаврова			
	Отдел 2	Солдатов			

Типовой проект 294-3-28 Альбом II часть 2

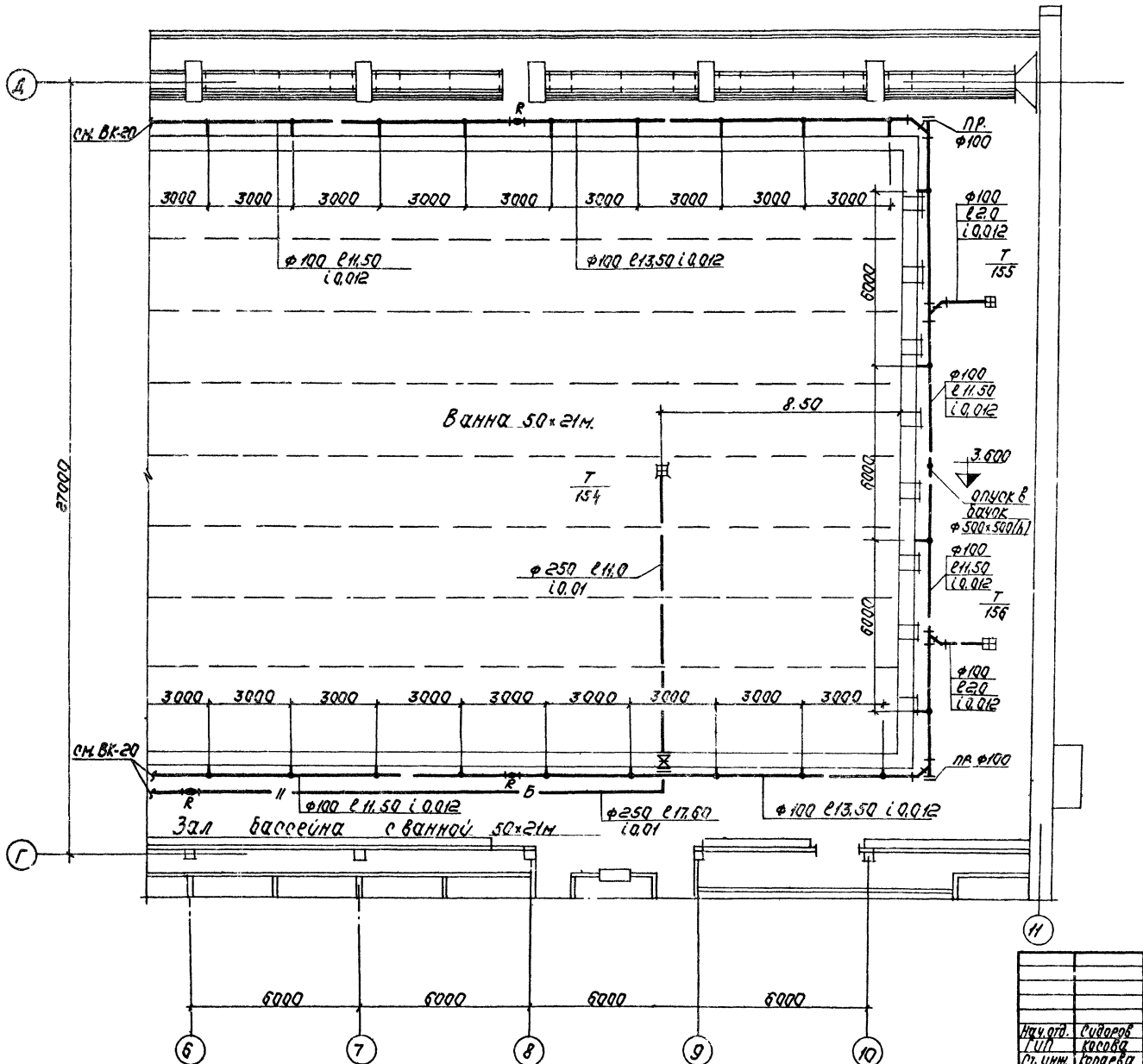

Примечание.

Ведомость чертежей, пояснительную записку и общие примечания см. ВК-1 ÷ ВК-4.

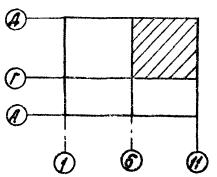

			1979	ТП 294-3-28 ВК		
			Бассейн (в деревоклеенных конструкциях) с крытыми ваннами: 50×21м с местами для зрителей и детской.			
Нач. отд.	Сидоров			Стадия	Лист	Листов
ГИП	Косова			Р	ВК-21	
Ст. инж.	Копаева		План 2 этажа в осях 6-11/г-д. Канализация. Водосток.		Зрелищн. зданий и спортивных сооружений им. Б.С. Мезенцева	

Копир. Сити-

16312-05 23

Формат 22в

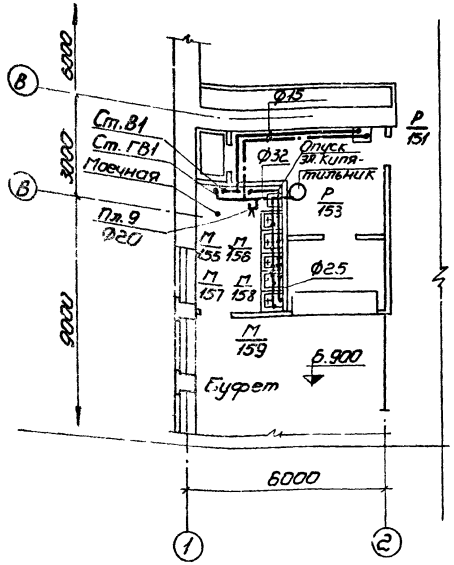

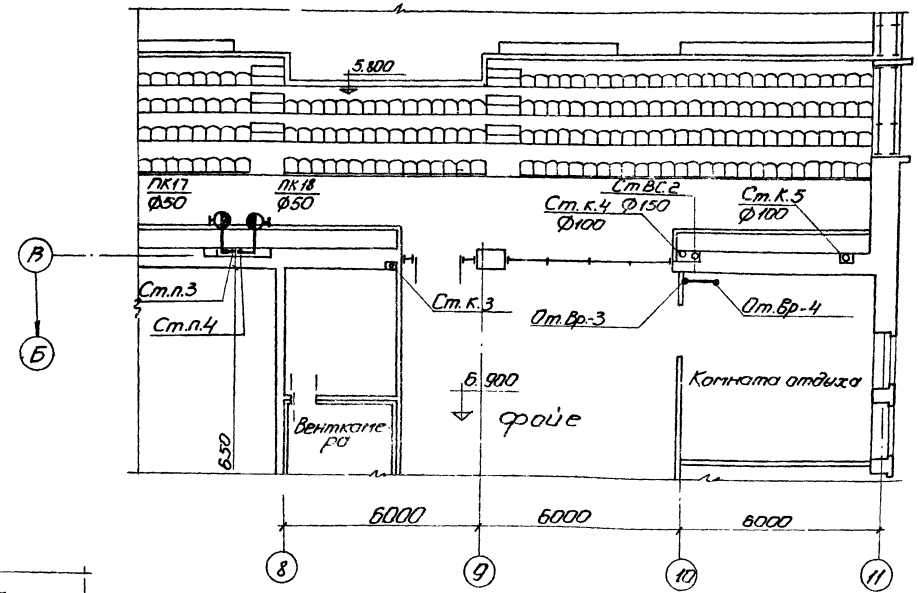

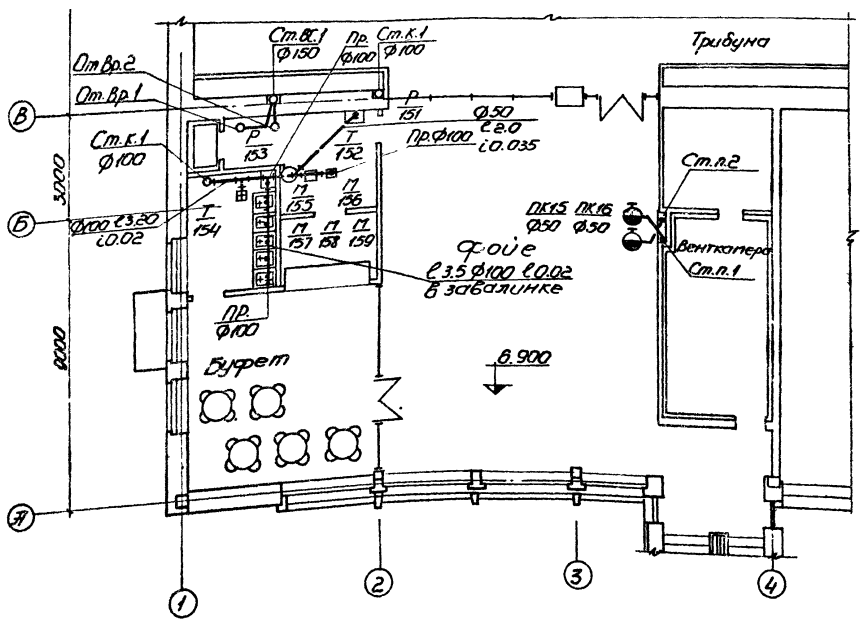

Примечание

Ведомость чертежей, пояснительную записку и общие примечания см. ВК-1÷ ВК-4

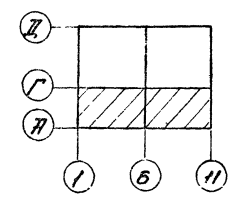

			1979	ТП 294-3-28 ВК		
Нач.отд.	Сидоров		Бассейн (в деревоклеенных конструкциях) с крытыми ваннами: 50×21 м, с местами для зрителей и детской			
Гип	Косева			Стадия	Лист	Листов
Ст.инж.	Копаева			Р	ВК-22	
			Фрагменты: плана 3 этажа в осях 1-Б-8-1/Ж-В. Водопровод. Канализация. Водосток.	Крытый плавательный бассейн и спортивные сооружения ст. Б.С. Пехенгино		

Копировал Етроц 16312-05 24 Формат А2 В

Типовой проект 294-3-28 Альбом II часть 2

План кровли

м 1:200

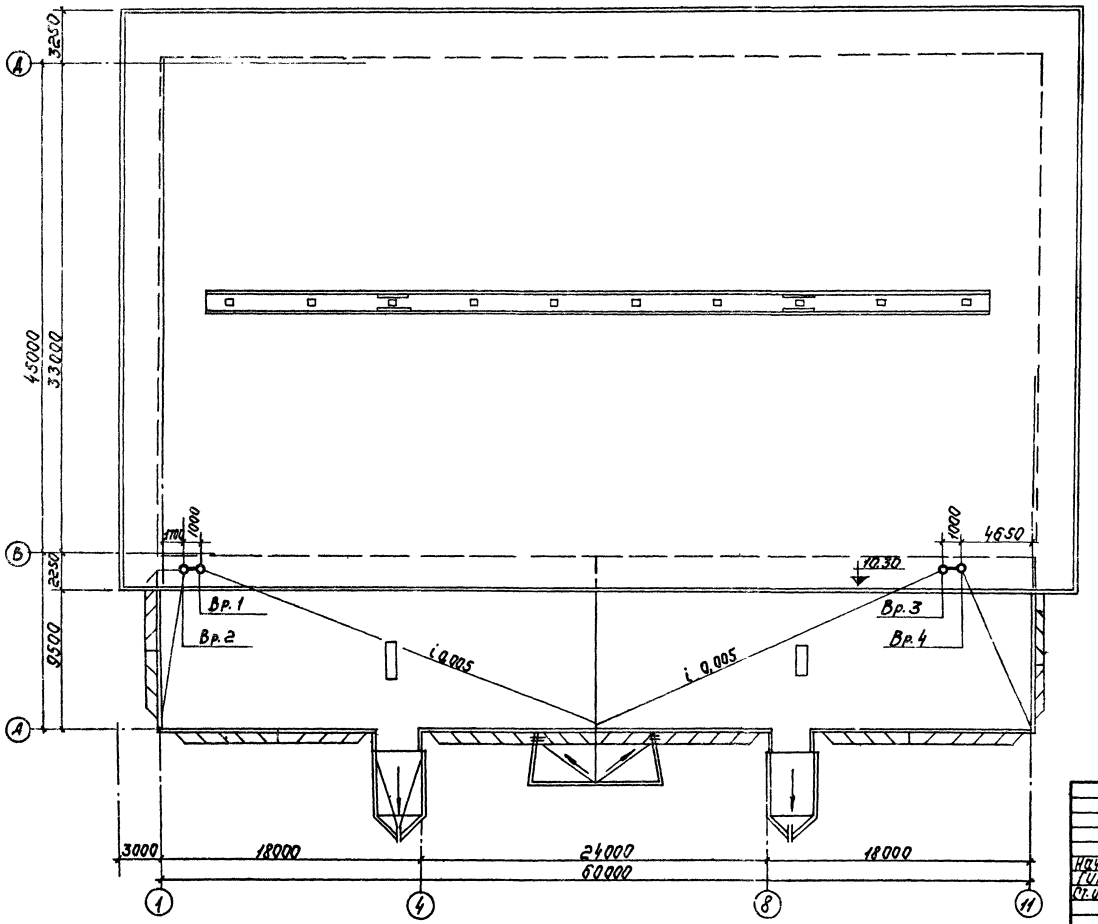

Установка водосточной воронки „Вр9"

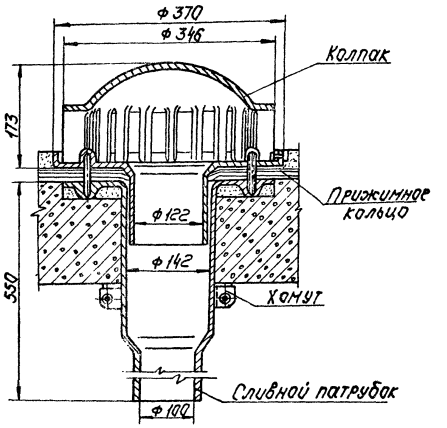

			1979	ТП 294-3-28 ВК.		
			Бассейн (в деревоклеенных конструкциях) с крытыми ваннами: 50×21 м, с местами для зрителей и детской			
Нач. отд.	Сидоров			Стадия	Лист	Листов
ГИП	Косова			Р	ВК-23	
Ст. инж.	Копаева		План кровли	ЦНИИЭП зрелищн. зданий и спортивных сооружений им. В.С. Мезенцева		

Копир: Сиц — 16312-05 25 формат 22в

Разрез I-I

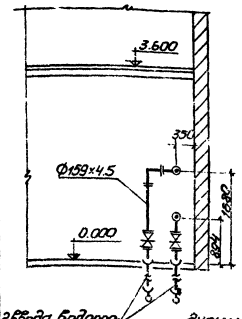

Разрез II-II

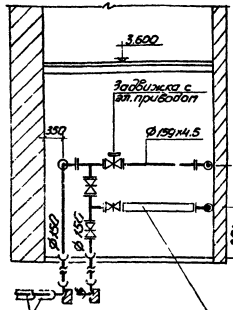

Разрез III-III

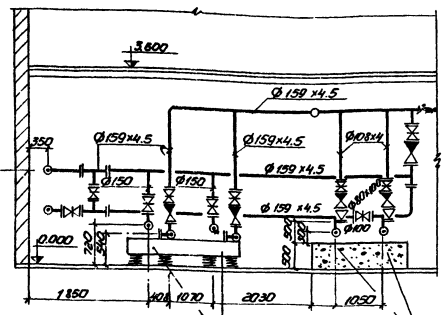

Разрез IV-IV

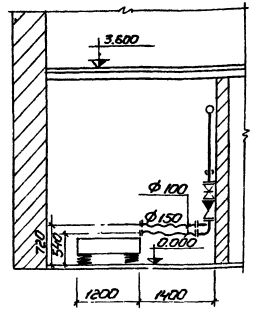

Разрез V-V

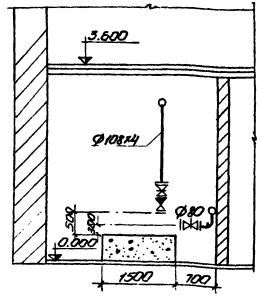

План

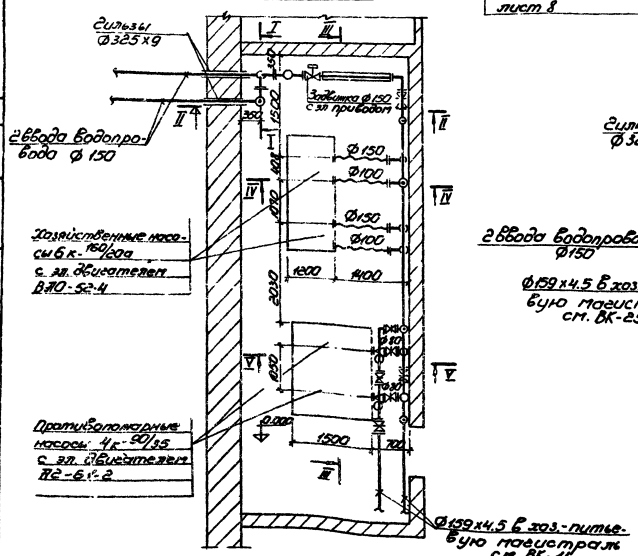

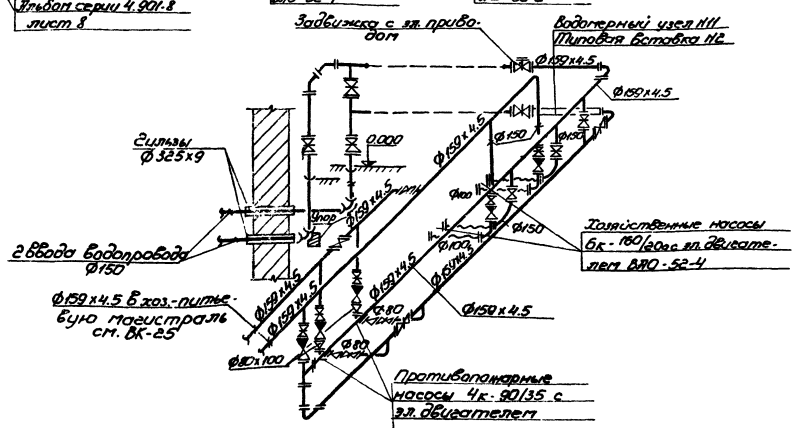

Насосы 6К-160/20а с эл. двигателем В310-52-4

Водопрный узел №II
Типовая вставка №2
Альбом серии 4.901-8
лист 8

Насосы 4К-90/35
с эл. двигателем
№2-6К-2

Нач. отд.	Сидоров			1979 ТП 294-3-28 ВК	
ГИП	Косова			Гостиница на 200 двухместных (в деревлянных конструкциях с кровлями Фанипль: 50+21 м с местами для зрителей и детской	
Отд. инж.	Колпакова				
				Стадия	Лист	Листов
				Р	ВК-24	
Насосная станция. Водопрный узел. План. Разрезы. Схема трубопроводов.				Украинский Зональный спортивный сооружений ЦИТЭП Госгражданстроя	

Копировал. Етру 16312-05 26 формат 22 В

Типовой проект. 294-3-28 Альбом II часть 2

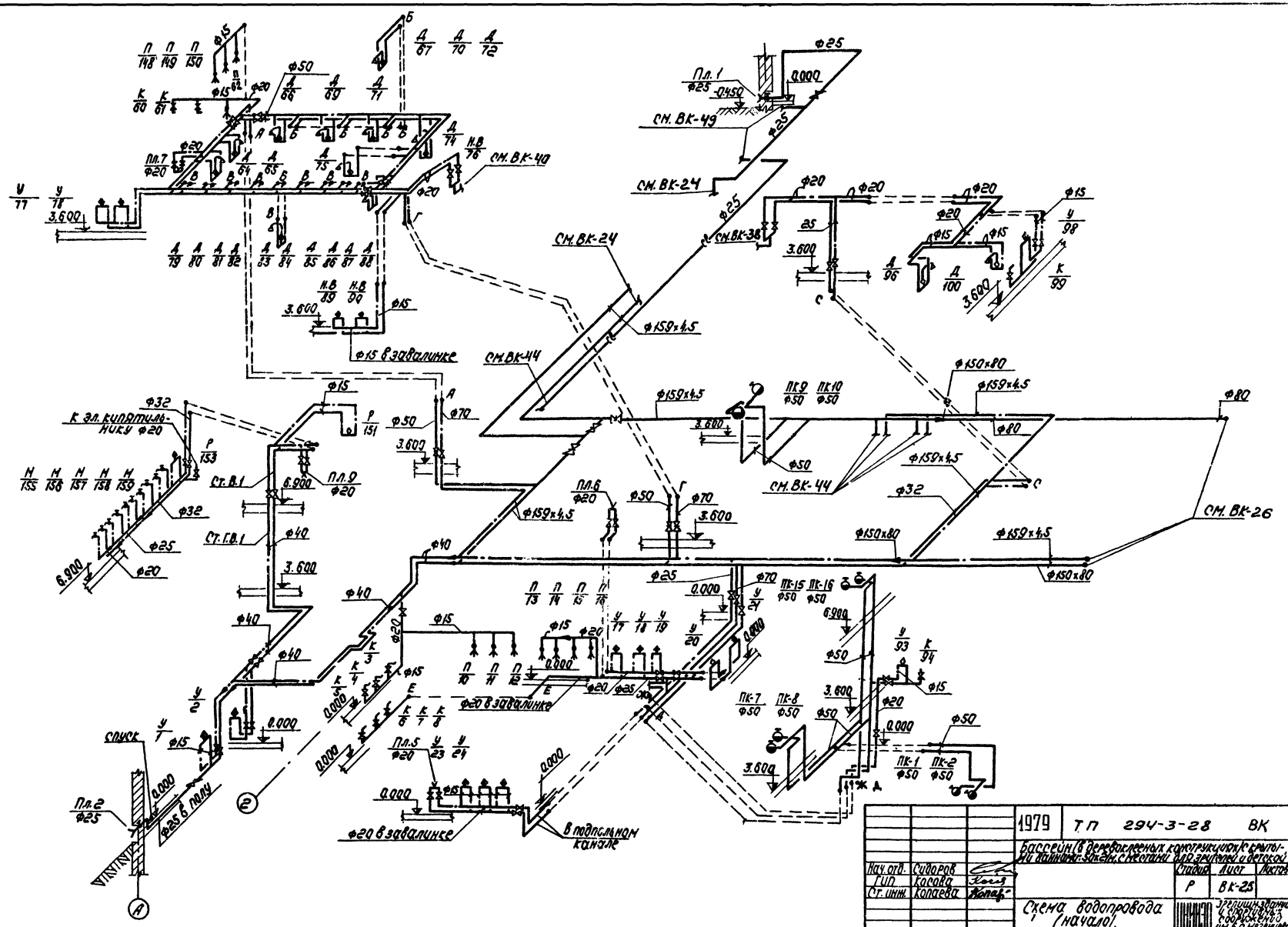

			1979	Т.П 294-3-28	ВК
			Бассейн (в деревоклееных конструкциях) с крытыми ваннами 3,0×2,1м, с местами для зрителей и детской		
Нач. отд.	Сидоров			Стадия	Лист	Листов
ГИП	Косова			Р	ВК-25	
Ст. инж.	Копаева		Схема водопровода (начало).		Зрелищн. здания и спортивных сооружений им. В.С. Мезенцева

Копир: Сидор

16312-05 27

Формат 22В

Типовой проект 294-3-28 Альбом II часть 2

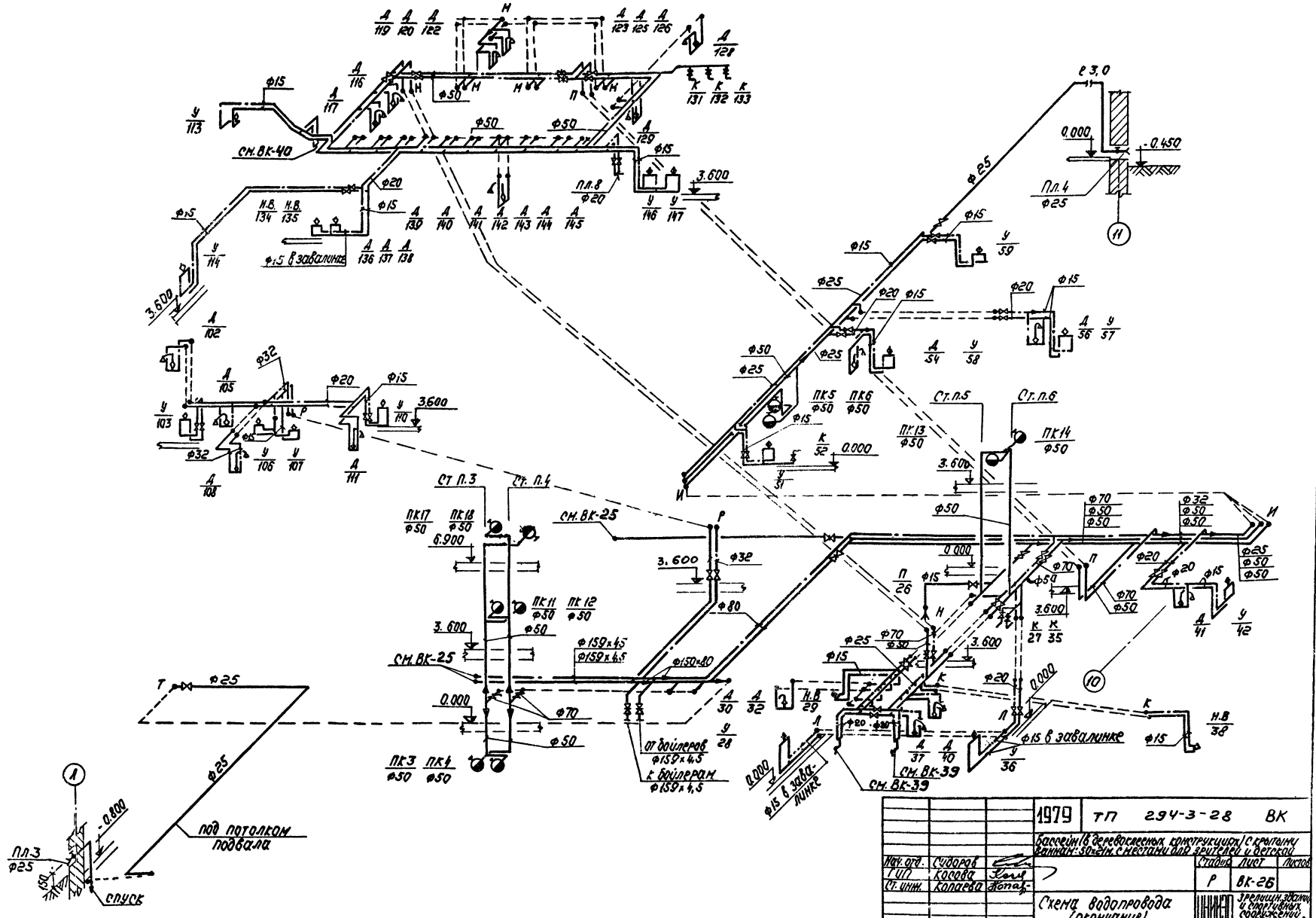

			1979	ТП 294-3-28	ВК	
			Бассейн (в деревоклеенных конструкциях) с крытыми ваннами: 50×21м. с местами для зрителей и детской			
Нач. отд.	Сидоров			Стадия	Лист	Листов
Гл. инж.	Косова			Р	ВК-26	
Ст. инж.	Копаева		Схема водопровода (окончание)	ЦНИИЭП	Зрелищн. здания и спортивных сооружений им. Б.С. Мезенцева	

Копир: Сит...

16312-05 28

Формат 22А

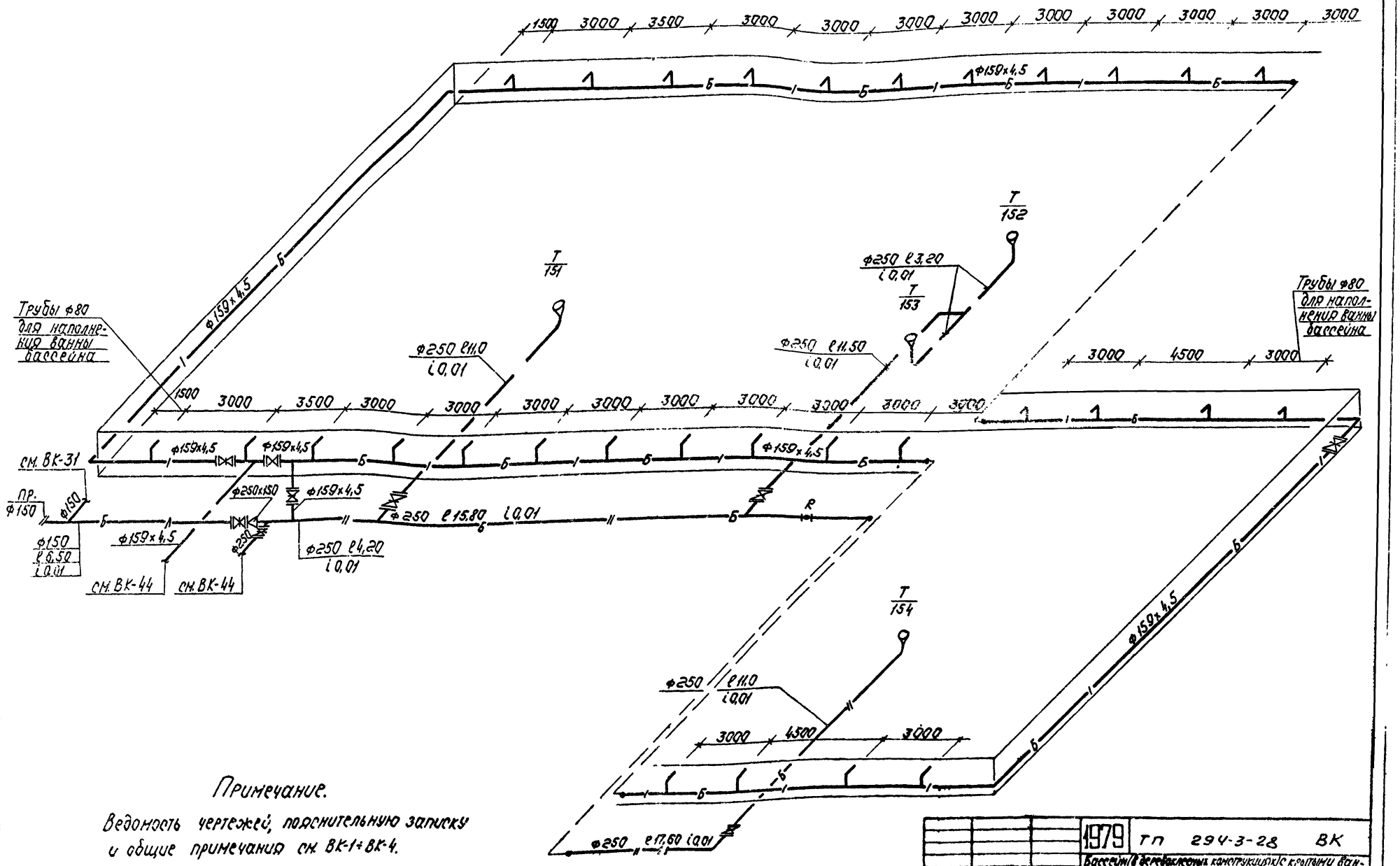

Примечание.

Ведомость чертежей, пояснительную записку и общие примечания см. ВК-1÷ВК-4.

			1979	ТП 294-3-28	ВК
			Бассейн (в деревоклеевых конструкциях) с крытыми ваннами 30х21м с местами для зрителей и детской.		
				Стадия	Лист	Листов
				Р	ВК-27	
			Схема технологического водопровода для ванны 30х21м		Зрелищн. здания и спортивных сооружений им. Б.С. Мезенцева

Копир: [illegible]

16312-05 2°

Формат 22

Типовой проект 294-3-28 Альбом III Часть 2

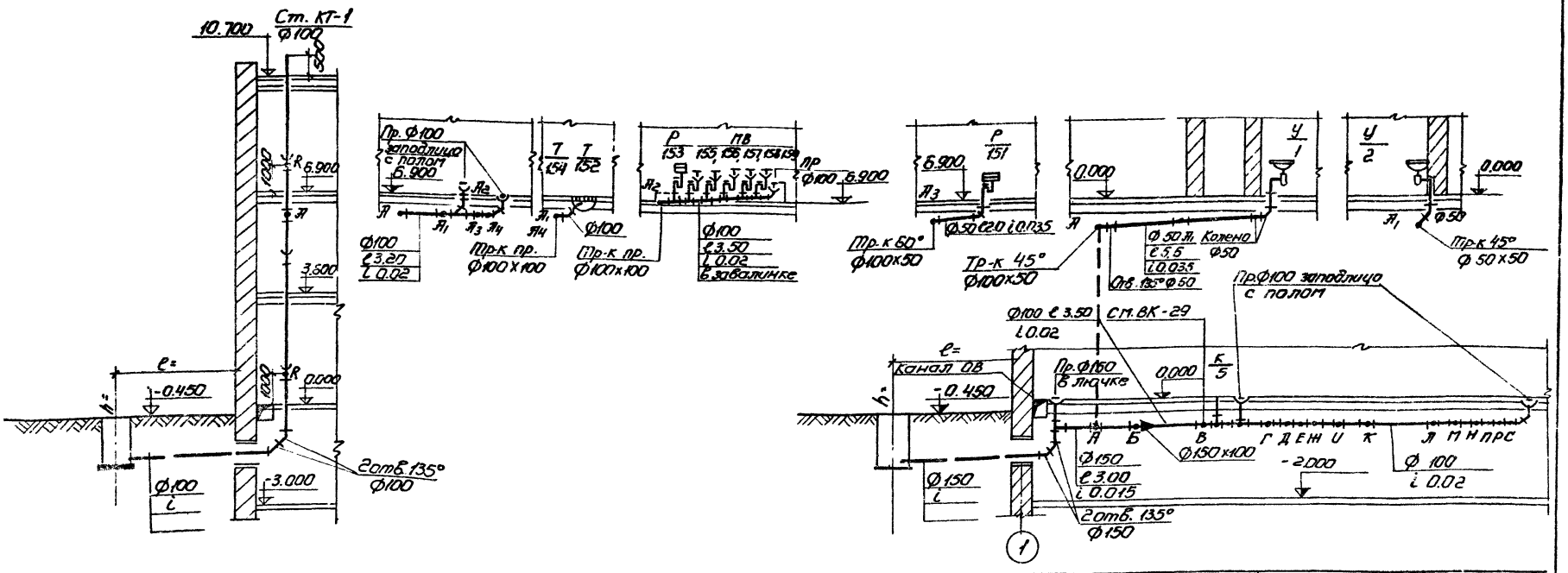

Планировочные отметки земли или пола	-0.45	0.000
Отметки лотка трубы		-1.70
Расстояния		
№№ колодцев или точек	КБ-1	Ст. КТ-1

Планировочные отметки земли или пола	-0.45	0.000	0.00	0.00
Отметки лотка трубы		-1.10 -1.30	-1.18	-1.00
Расстояния		6.50	8.50	
№№ колодцев или точек	КБ-1	Пр.	Пр	Пр.

			1979	ТП 294-3-28	ВК
Нач.отд.	Сидоров		Бассейн (с деревоклеенных конструкциях) с крытой ванной 50х21 м, с местами для зрителей и детской		
ГИП	Косова				
Ст.инж.	Копоева				
			Стадия	Лист	Листов
			Р	ВК-28	
Разрезы по канализационному выпуску КБ-1 (начало)			Проектный институт по строительству спортивных сооружений имени Е.Г. Лезенцева		

16312-05 30 Копировал В.Ермир - Формат А2В

Типовой проект 294-3-28 Альбом II часть 2

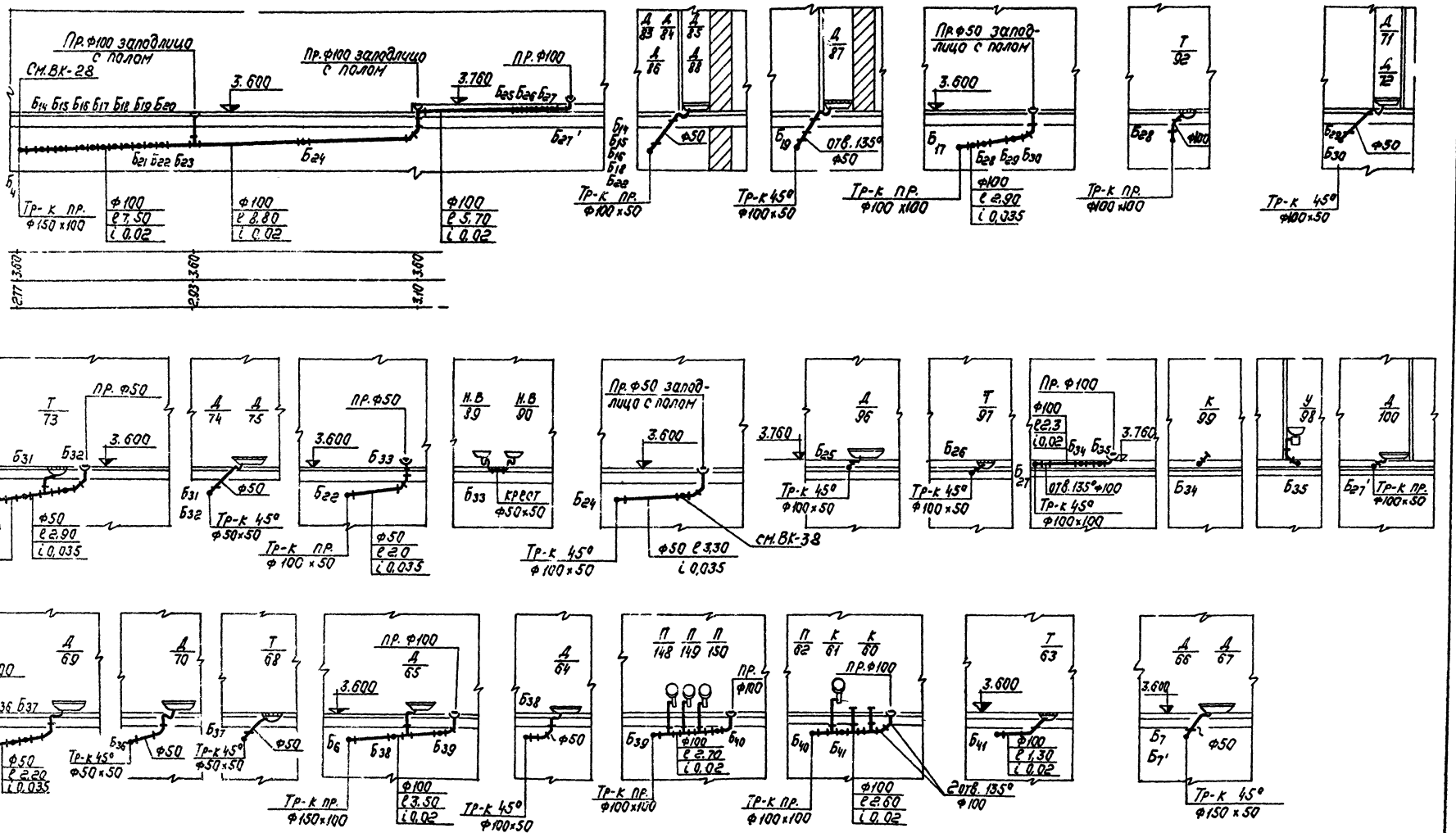

			1979	ТП 294-3-28 ВК		
			Бассейн (в деревоклееных конструкциях) с крытыми ваннами: 50×21м. с местами для зрителей и детской			
Нач. отд.	Сидоров			Стадия	Лист	Листов
ГИП	Косова			Р	ВК-29	
Ст. инж.	Копаева		Разрезы по канализационному выпуску КБ-1 (продолжение)	ЦНИИЭП	Зрелищн. зданий и спортивных сооружений им. Б.С. Мезенцева	

Копир: Сит – 16312-05 31

Формат 22в

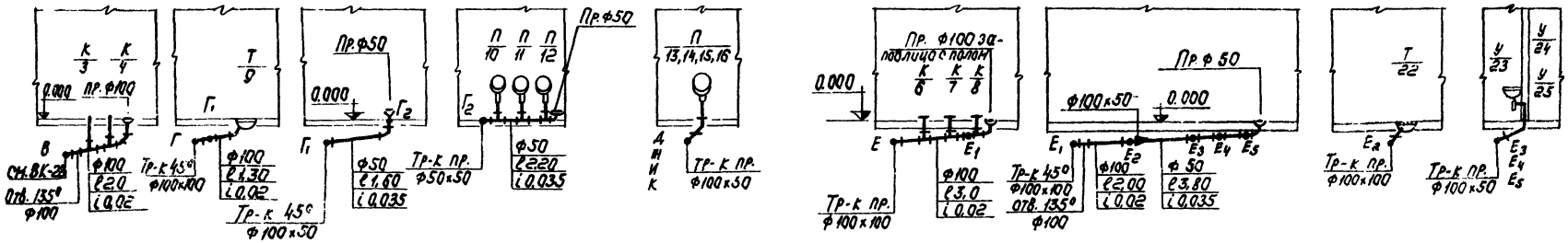

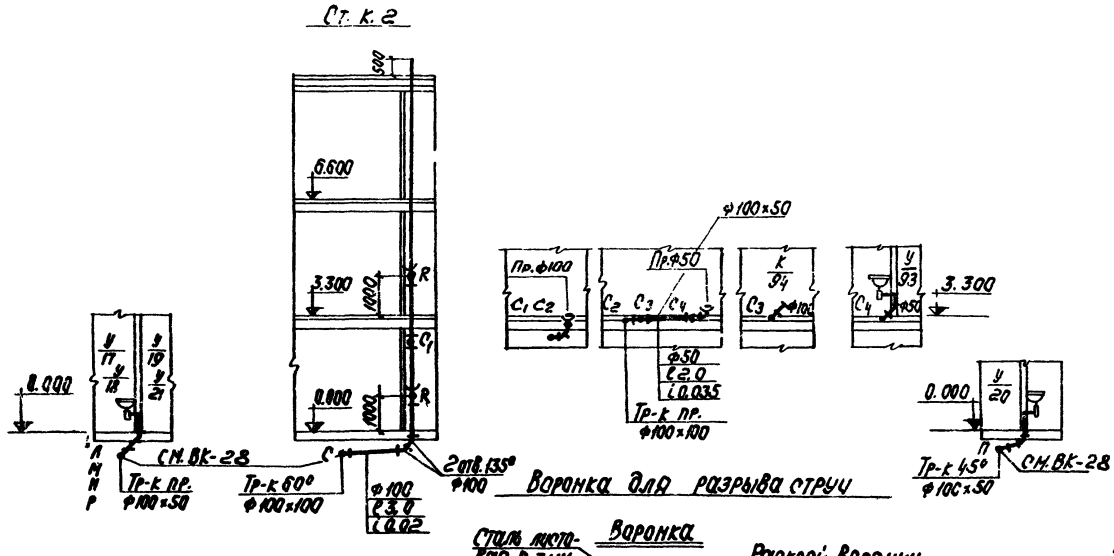

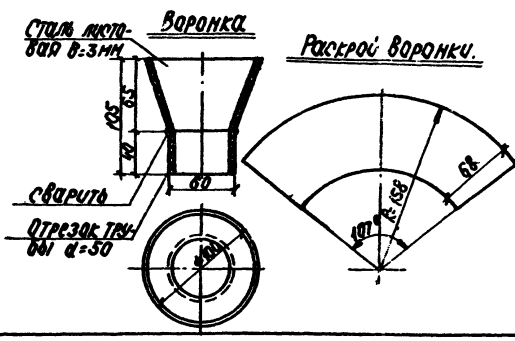

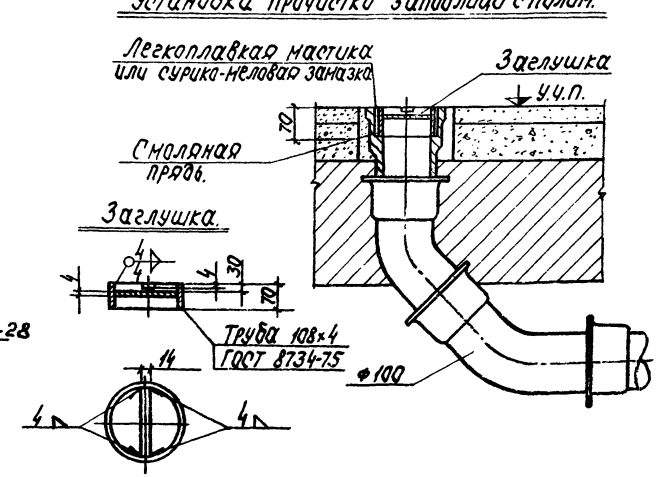

			1979	ТП 294-3-28 ВК		
			Бассейн (в деревокленых конструкциях) с крытыми вышками: 50м/к с местами для зрителей и без них			
					Стадия	Лист	Листов
Нач.отд.	Сидоров				Р	ВК-30	
ГИП	Косова						
Ст.инж.	Колесова		Разрезы по канализационному выпуску КВ-1 (обмуачное)		ЦНИИЭП	Ордена Трудового Красного Знамени и Ордена Октябрьской Революции Государственный научно-исследовательский и проектный институт им. В.С. Нестерова	
Копир: Сидр				16312-05 32			

Формат А2В

Типовой проект 294-3-28 Альбом II часть 2

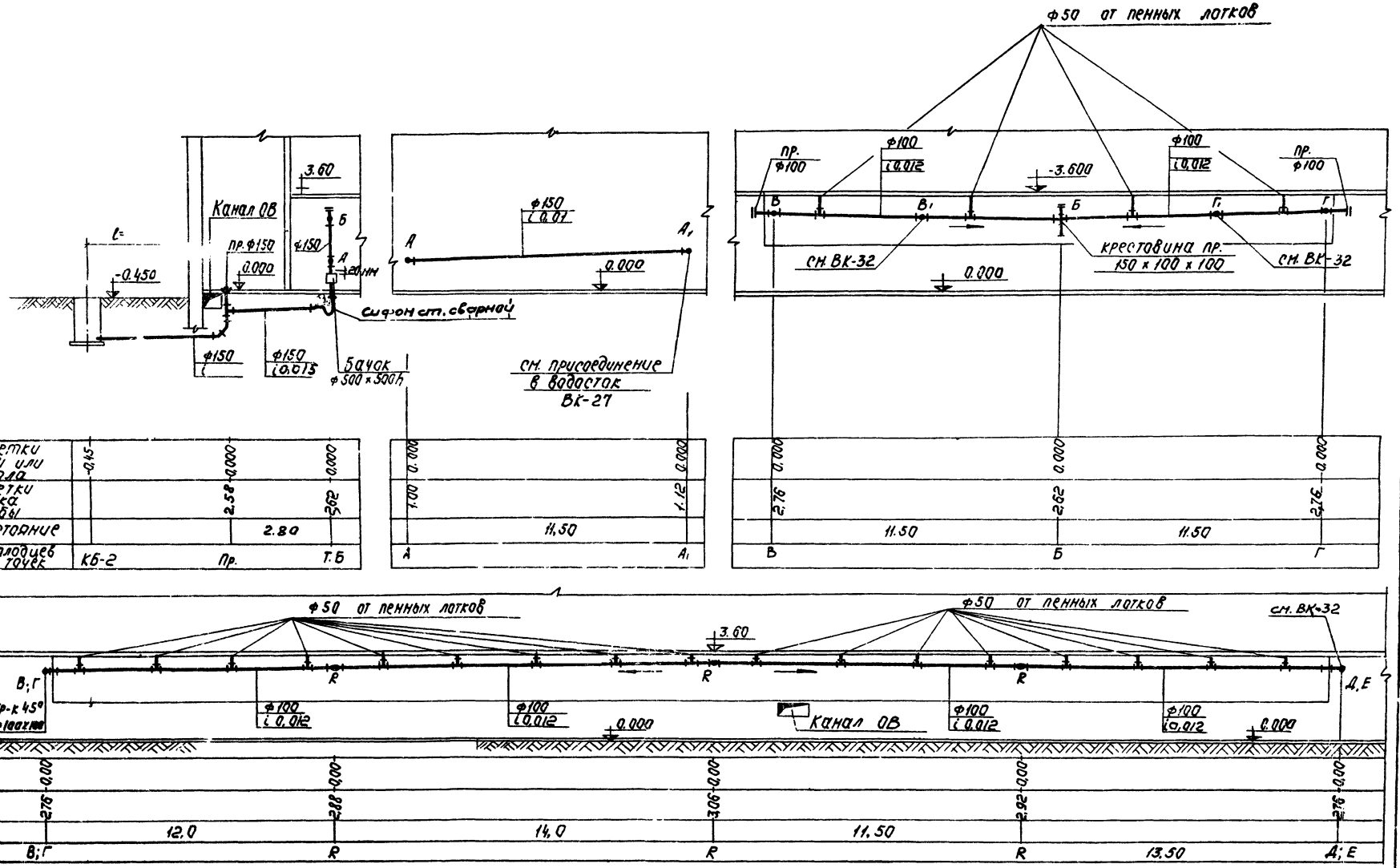

			1979	ТП 294-3-28	ВК
			Бассейн (в деревоклеемых конструкциях) с крытыми ваннами: 50х21м, с местами для зрителей и детской		
Нач. отд.	Сидоров		Стадия	Лист	Листов
ГИП	Косова		Р	ВК-31	
Ст. инж.	Копаева		Разрезы по канализационным выпускам КБ-2	ЦНИИЭП зрелищн. зданий и спортивных сооружений им. Б.С. Мезенцева	

Копир Сит – 16312-05 33

Альбом II часть 2

Типовой проект 294-3-28

Разрезы к канализационному выпуску КБ-6.

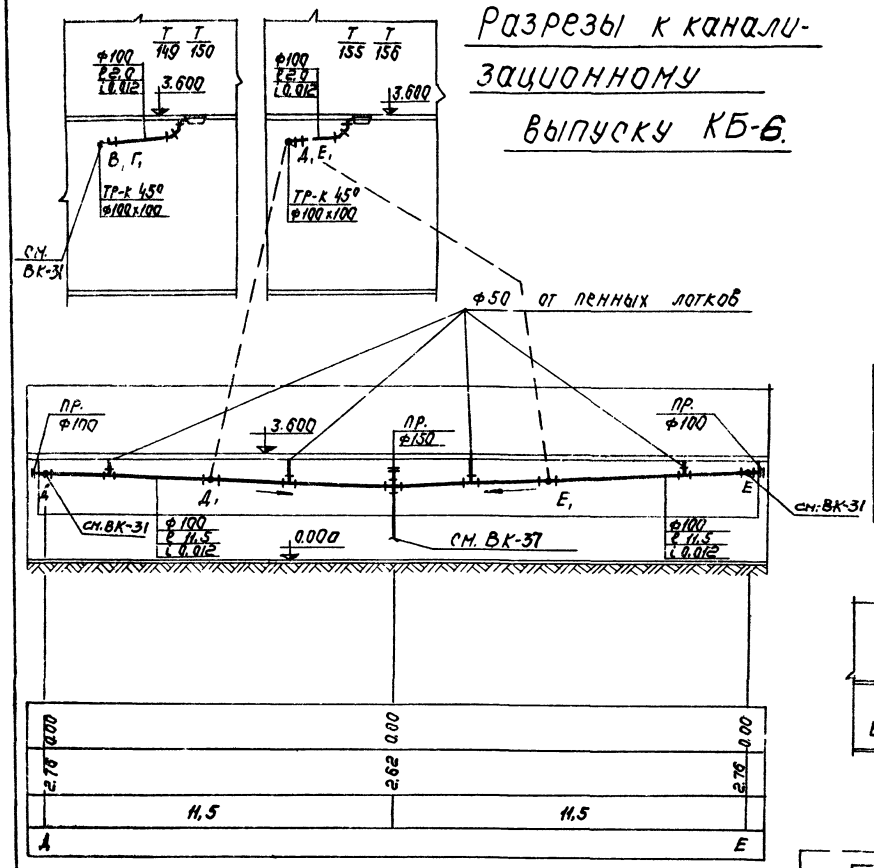

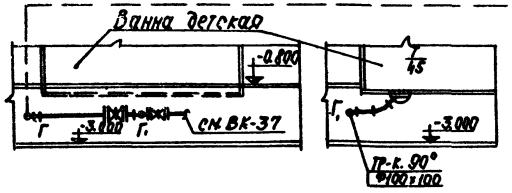

Разрезы к канализационному выпуску КБ-4

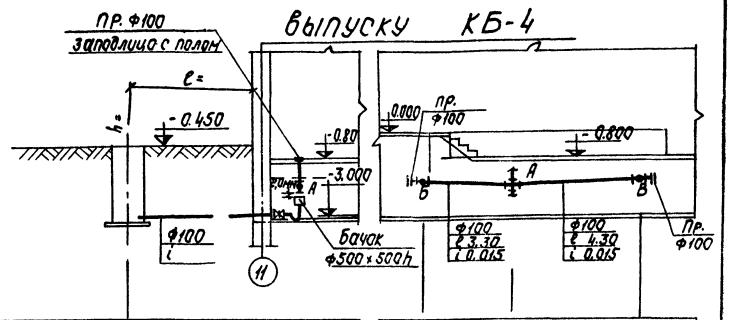

Отметки земли или пола	-0.45	-2.00	-2.00	-2.00	-2.00
Отметки лотка трубы		-1.83	-1.79	-1.83	-1.77
Расстояния			3.30	4.30	
NN колодцев или точек	КБ-4	ПР.	Б	А	В

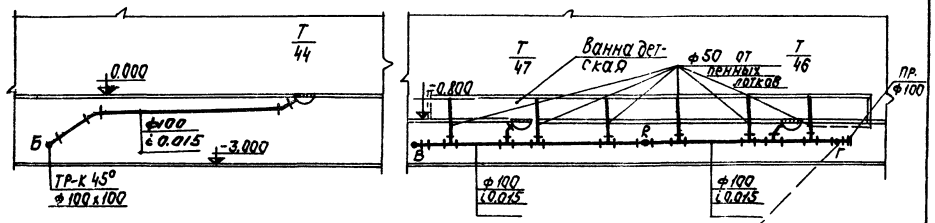

-2.00	-2.00	-2.00	-2.00	-2.00	-2.00
-1.79	-1.66	-1.77	-1.66	-1.56	
9.0		7,5	6,5		
Б	Т/44	В	R	Г	

			1979	ТП 294-3-28	ВК	
			Бассейн (в деревоклееных конструкциях) с крытыми ваннами: 30×21м, с местами для зрителей и детской			
Нач. отд.	Сидоров			Стадия	Лист	Листов
ГИП	Косова			Р	ВК-32	
Ст. инж.	Копаева		Разрезы по канализационным выпускам КБ-6 и КБ-4	ЦНИИЭП	Зрелищн. зданий и спортивных сооружений им. Б.С. Мезенцева	

Копир: Сит

16312-05 34

Формат 22в

Альбом II часть 2

Типовой проект 294-3-28

Разрезы по водостокам ПК-1 и ПК-2

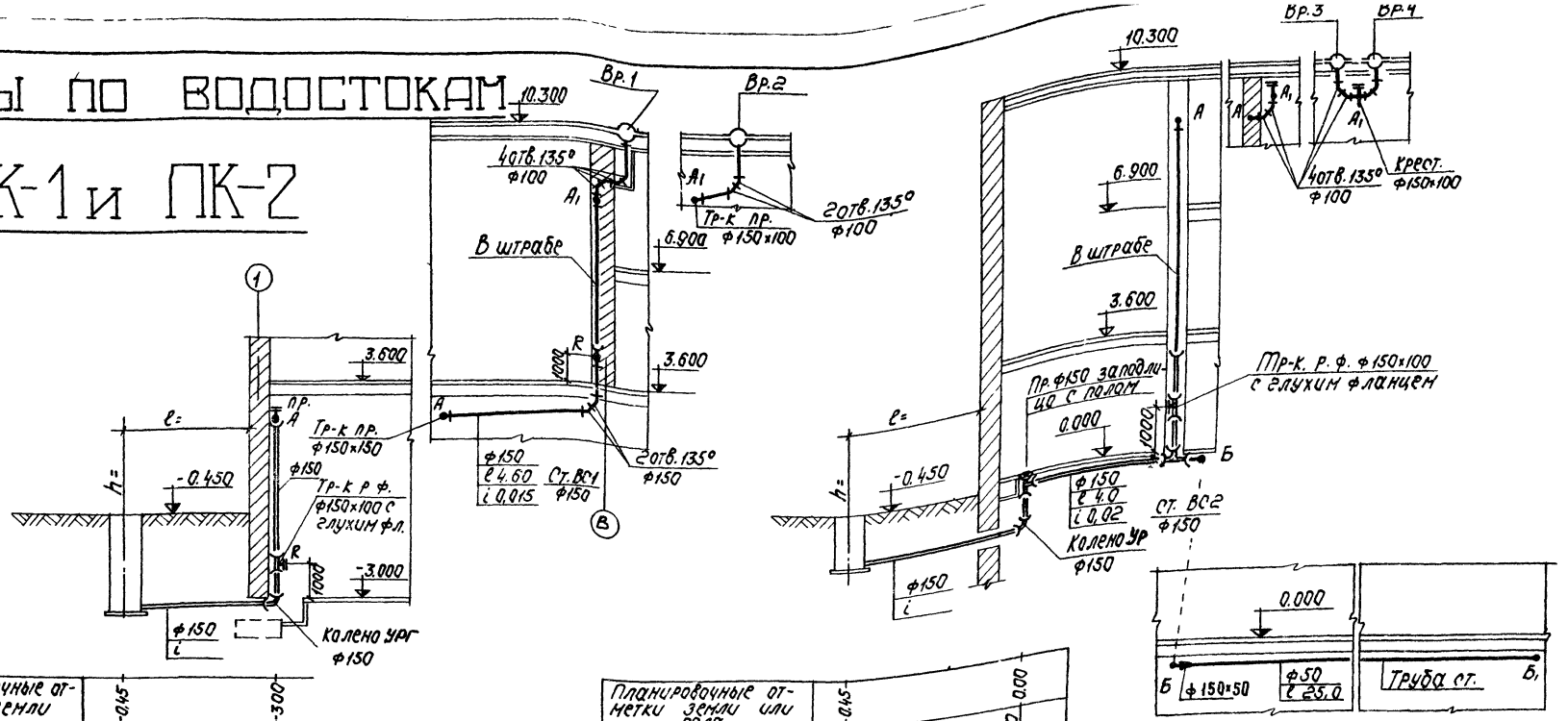

Планировочные отметки земли	-0.45	-3.00
Отметки лотка трубы		-3.30
Расстояния		
NN колодцев или точек	ЛК-1	Ст Вс1

Планировочные отметки земли или пола	-0.45	0.00
Отметки лотка трубы		-1.60
Расстояния		
NN колодцев или точек	ЛК-2	пр.

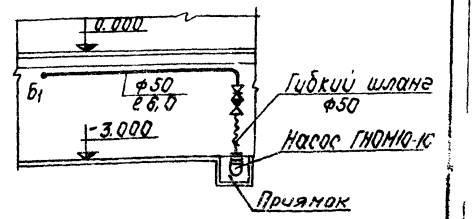

Разрезы по канализационному выпуску КБ-3

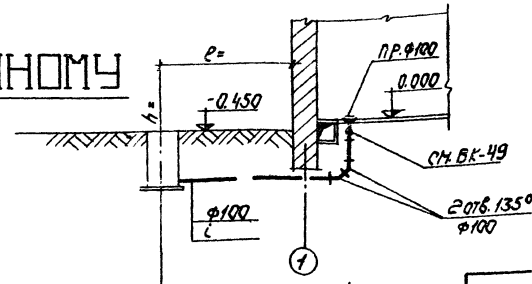

Планировочные отметки земли или пола	-0.45	0.00
Отметки лотка трубы		-1.70
Расстояния		
NN колодцев или точек	КБ-3	пр.

			1979	ТП 294-3-28	ВК
			Бассейн (в деревоклееных конструкциях) с крытыми ваннами: 50×21 м, с местами для зрителей и детской		
Нач.отд.	Сидоров		Стадия	Лист	Листов
Гип	Касова		Р	ВК-33	
Ст. инж.	Копаева		Разрезы по канализационному выпуску КБ-3, разрезы по водостокам ПК-1 и ПК-2	ЦНИИЭП	Зрелищн. зданий и спортивных сооружений им. Б.С. Мезенцева

Копир: Сити-

16312-05 35

Формат 22а

Инв. № подл.

Типовой проект 294-3-28 Альбом II часть 2

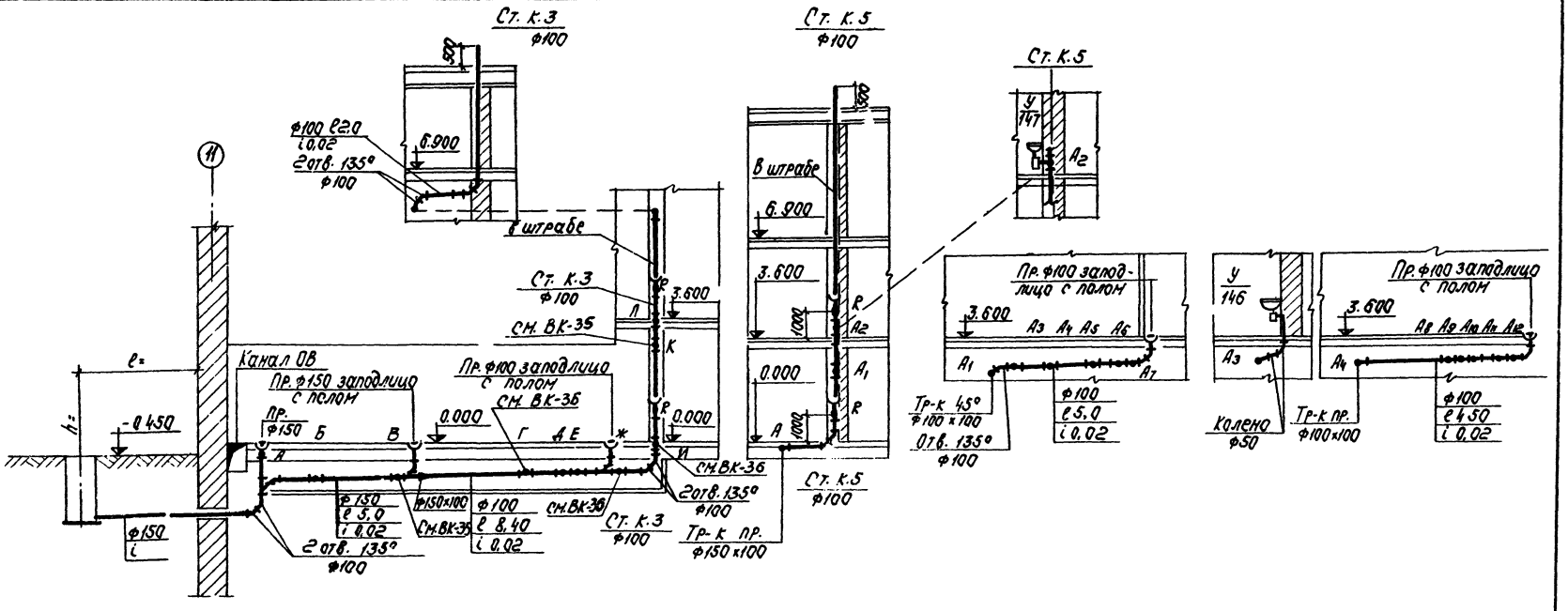

Планировочные отметки земли или пола	-0,45	0.00
отметки лотка трубы		-1.70 -0.65
Расстояния		
NN колодцев или точек	КБ-5	Пр.

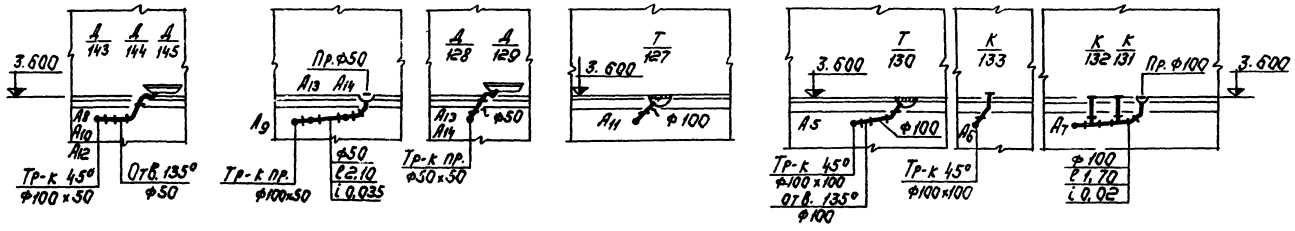

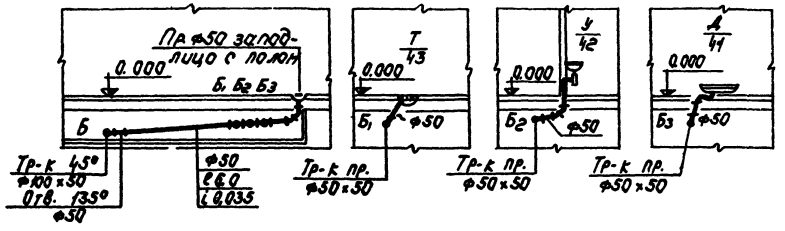

			1979	ТП 294-3-28	ВК
			Бассейн (в деревоклеенных конструкциях) с крытыми ваннами: 50×21м. с местами для зрителей и детской		
Нач. отд.	Сидоров			Стадия	Лист	Листов
ГИП	Косова			Р	ВК-34	
Ст. инж.	Копаева		Разрезы по канализационному выпуску КБ-5 (начало)	ЦНИИЭП зрелищн. зданий и спортивных сооружений им. Б.С. Мезенцева	

Копир: Сит -

16312-05 36

Формат 22а

Типовой проект 294-3-28 Альбом II часть 2

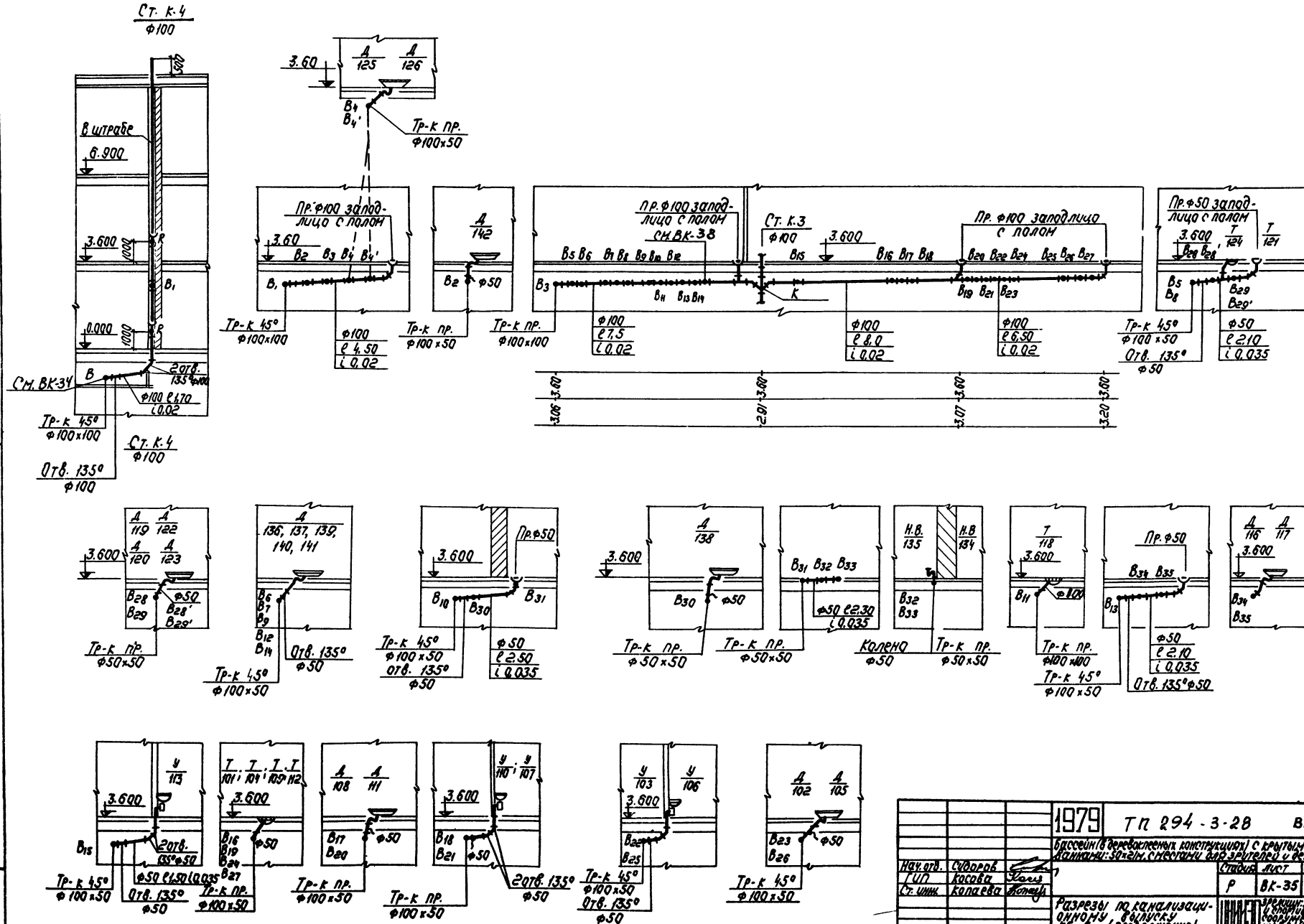

			1979	ТП 294-3-28 ВК		
				Бассейн в сборно-монолитных конструкциях с крытыми галереями 50х21м. Системы фильтрации и детской		
Нач. отд.	Суворов					
ГИП	Косова				Стадия	Лист	Листов
Ст. инж.	Копаева				Р	ВК-35	
				Разрезы по канализационному выпуску КВ-5 (продолжение)	ВНИИПРОЕКТ		

Копир: Сидр

16312-05 37

Формат А2

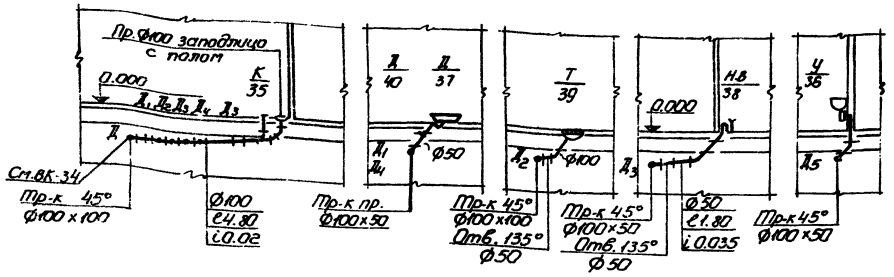

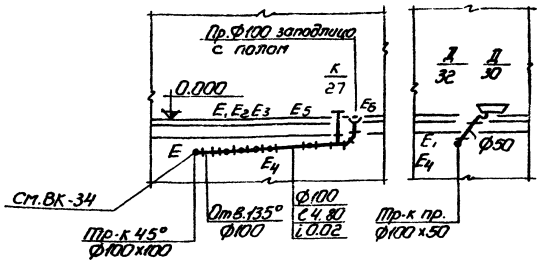

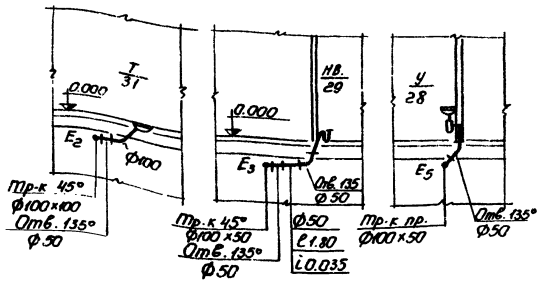

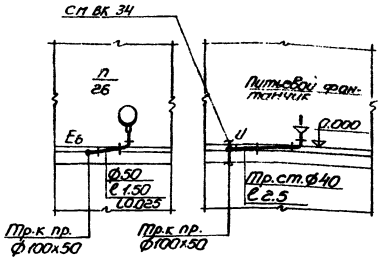

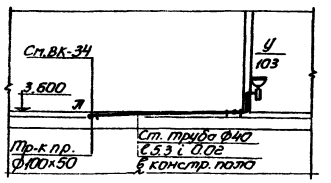

Установка ножной ванны

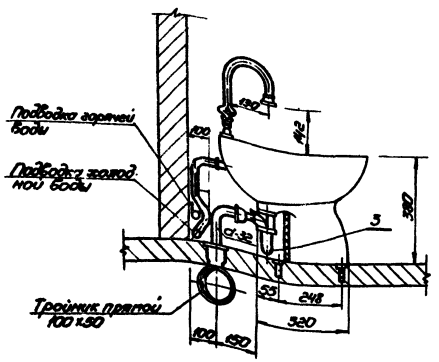

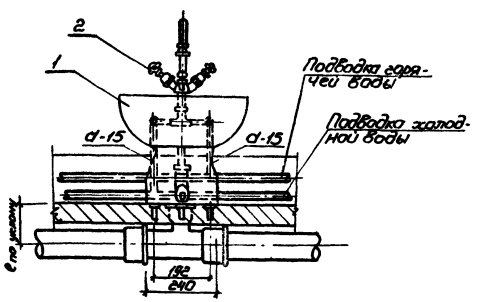

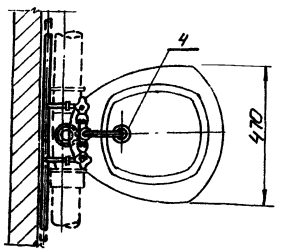

			1979	ТП 294-3-28 ВК	
Нач.отд.	Сидоров		Кассеты деревянных конструкций с крытыми балконами: 30×21 п. с гостями для зрителей и детской		
ГИП	Орлова			Стадия	Лист	Листов
Ст.инж.	Колесова			Р	ВК-36	
			Разрезы по канализационному выпуску К6-5. (аксонометрия)	Институт зданий и спортивных сооружений им. Ф.Сивицкого		

Типовой проект 294-3-28 Альбом VI часть 2

Схема технологического водопровода для детской ванны

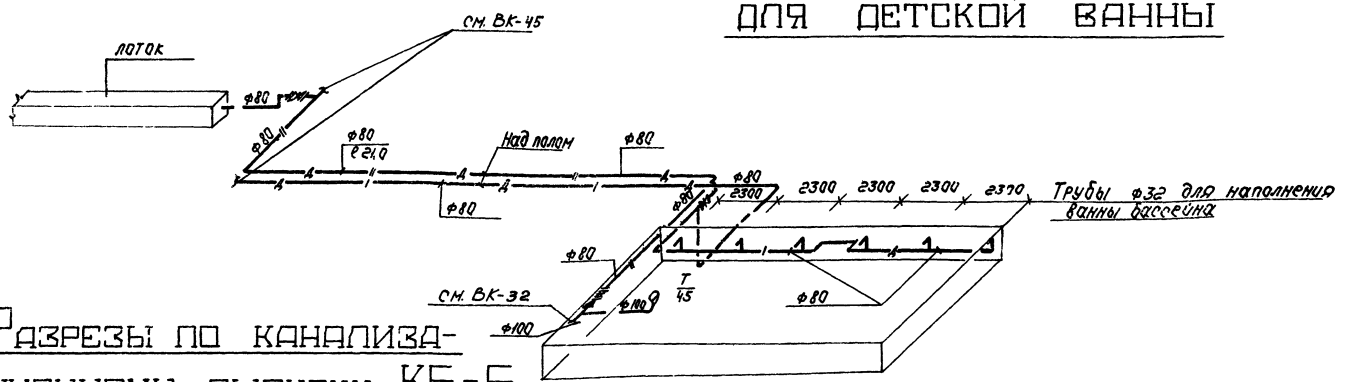

Разрезы по канализационному выпуску КБ-6

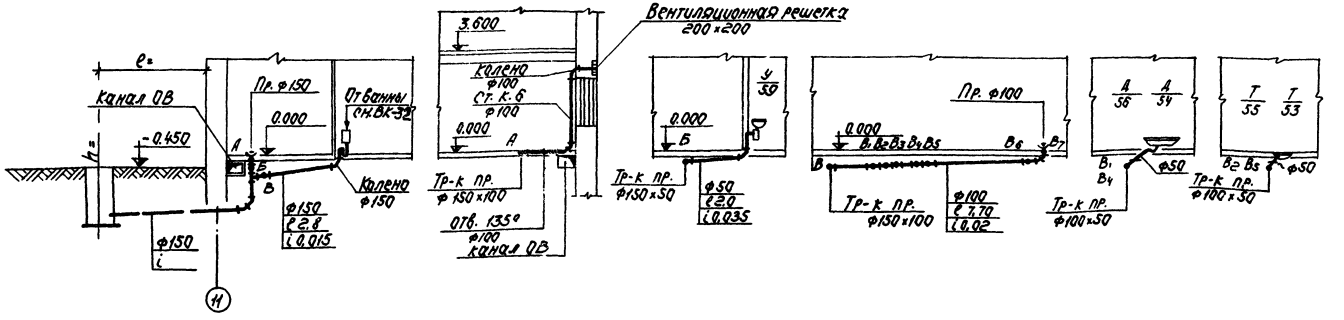

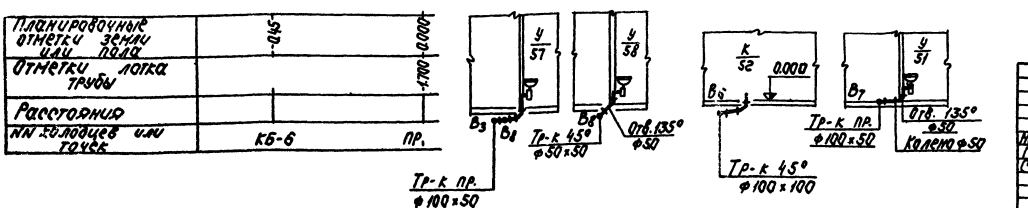

			1979	ТП 294-3-28		ВК
			Бассейн (с переливными конструкциями) с крышами, ванной и душем с кабинами для взрослых и детской			
Нач. отд.	Сухоруков				Стадия	Лист	Листов
Гл. инж.	Хасаева				Р	ВК-37	
Ст. инж.	Хасаева		Схема технологического водопровода для детской ванны. Разрезы по канализационному выпуску КБ-6		Управление экспериментального проектирования Госгражданстроя при Госстрое СССР		

Копир: Сайз - 16312-05 39

Формат А2

Альбом II часть 2

Типовой проект 294-3-28

План М1:10

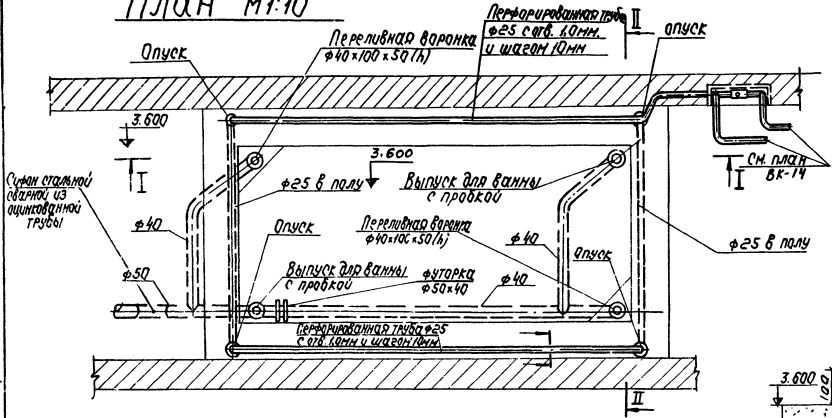

Разрез I-I

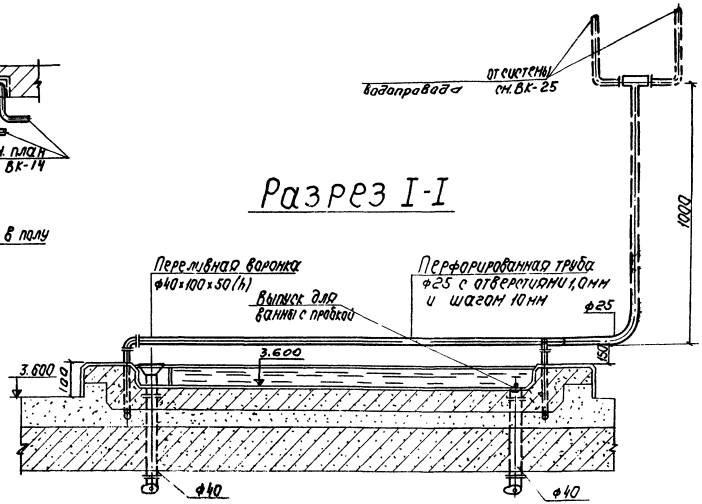

Переливная воронка

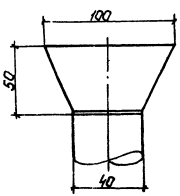

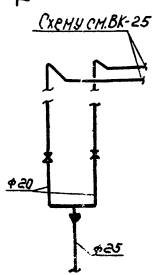

Разрез II-II

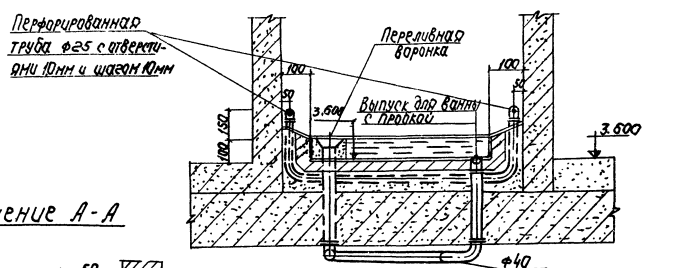

Схема водоснабжения

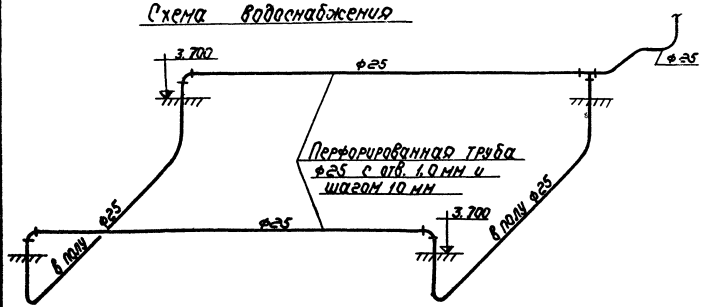

Сечение А-А

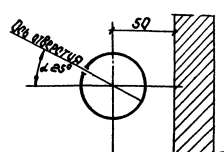

			1979	ТП 294-3-28	ВК	
			Бассейн в железобетонных конструкциях с крытыми ванными залами с чашей для взрослых и детской			
Нач. отд.	Сидоров			Стадия	Лист	Листов
ГИП	Косова			Р	ВК-38	
Инженер	Гусицкая		Ножная ванна №1. План. Разрезы. Схема			
				Ленпромстройпроект		

Копир: Сапу-

16312-05 40

Форма 22а

Типовой проект 294-3-28 Альбом II часть 2

План М 1:10

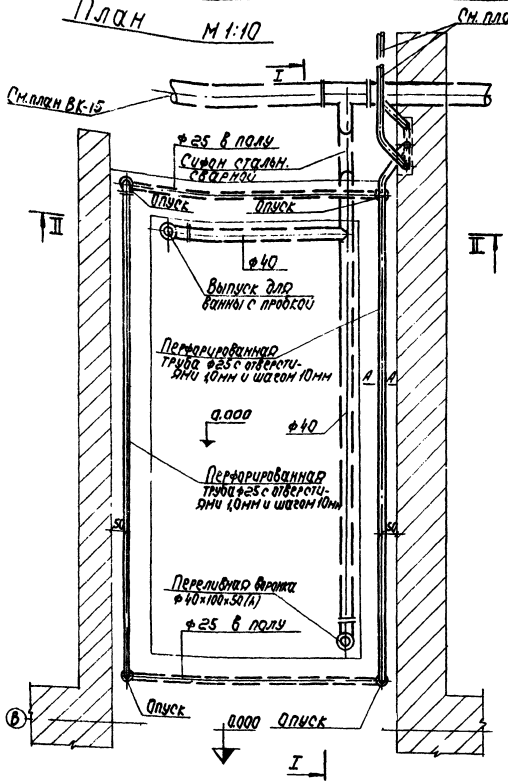

Разрез I-I

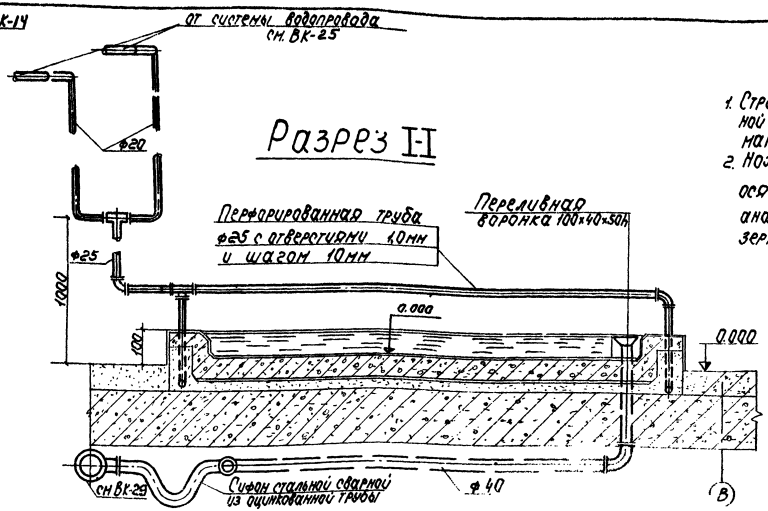

Примечания.

1. Строительную часть ножной ванны см. чертеж марки КС.
2. Ножную ванну №2 в осях 9-10/В выполнять аналогично данной в зеркальном изображении.

Разрез II-II

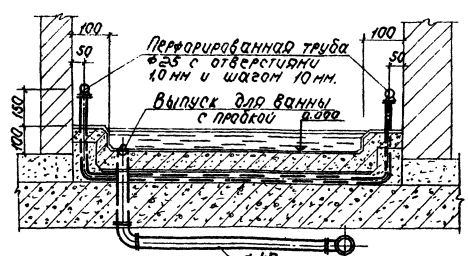

Схема водоснабжения

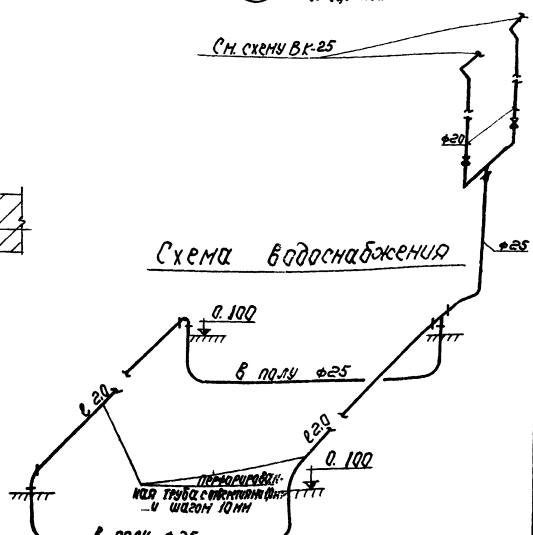

Сечение А-А

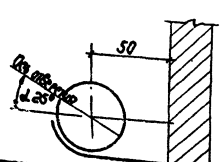

Переливная воронка

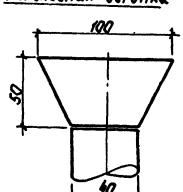

			1979	ТП 294-3-28	ВК
			Бассейн (в сборно-монолитных конструкциях) с скрытыми ванными: 30х12м с наклонным дном, мелкой и глубокой		
Нач. отд.	Сидоров			Стадия	Лист	Листов
ГИП	Кисова			Р	ВК-39	
Ст. инж.	Колачева					
			Ножная ванна №2. План. Разрезы. Схема.			

Копир: Сашу — 16312-05 41

Формат А2

Альбом V, часть 2

Типовой проект 294-3-28

План М 1:10

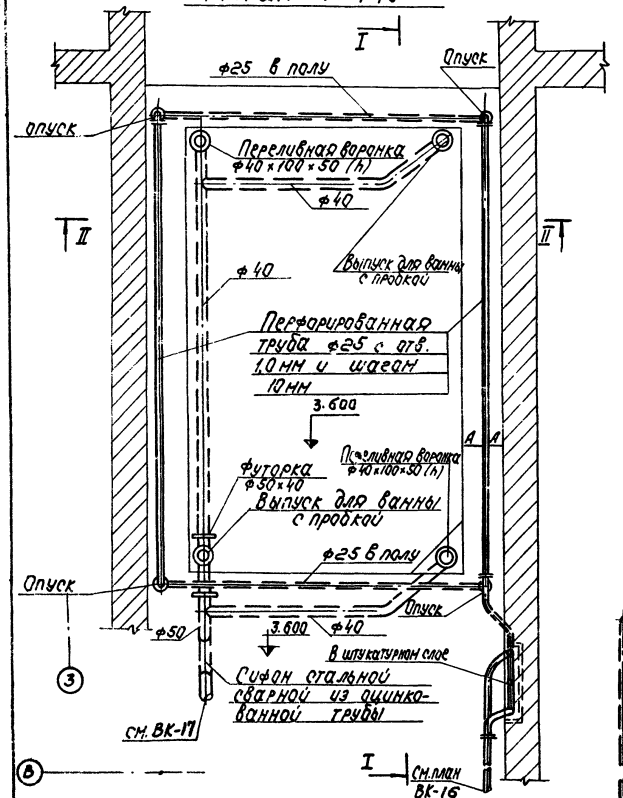

Разрез II-II

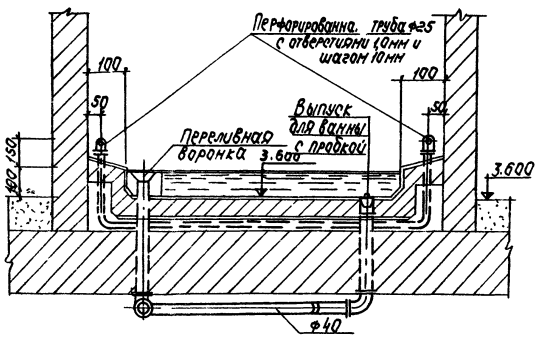

Переливная воронка

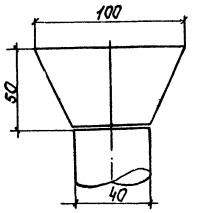

Сечение А-А

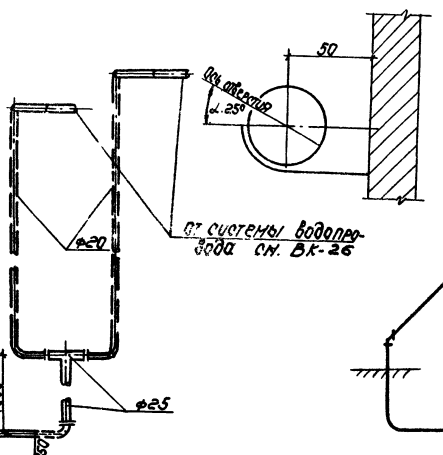

Схема водоснабжения

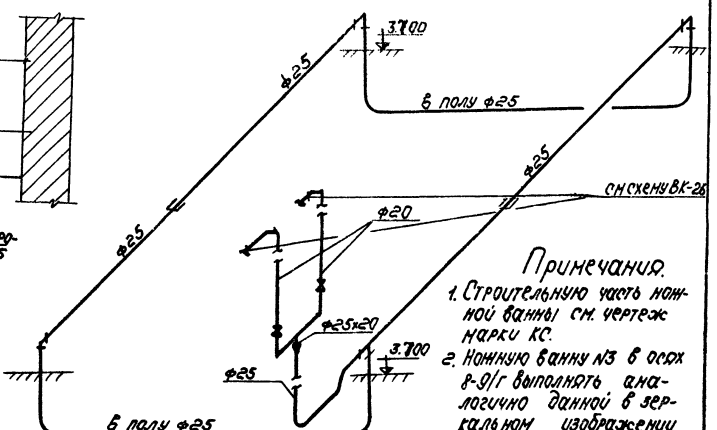

Разрез I-I

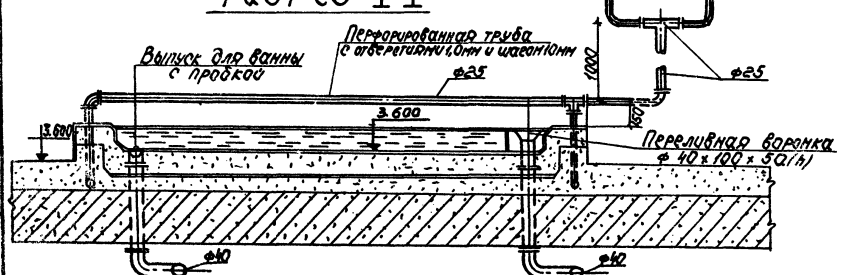

Примечания.

1. Строительную часть ножной ванны см. чертеж марки КС.
2. Ножную ванну №3 в осях 8-9/г выполнять аналогично данной в зеркальном изображении

				1979	ТП 294-3-28	ВК	
				Кассеты 8 деревянных конструкций с крытыми ванными: 5 чугунных с местами для стоячей и детской.			
Нач. отд.	Сидоров				Стадия	Лист	Листов
ГИП	Косова				Р	ВК-40	
Ст. инж.	Хапаева			Ножная ванна №3. План. Разрезы. Схема.	ЦИИЭП	Ордена Ленина и Октябрьской революции ин. В.С. Мезенцева	
Копир.				16312-05 42			

Формат А2а

ПЛАН

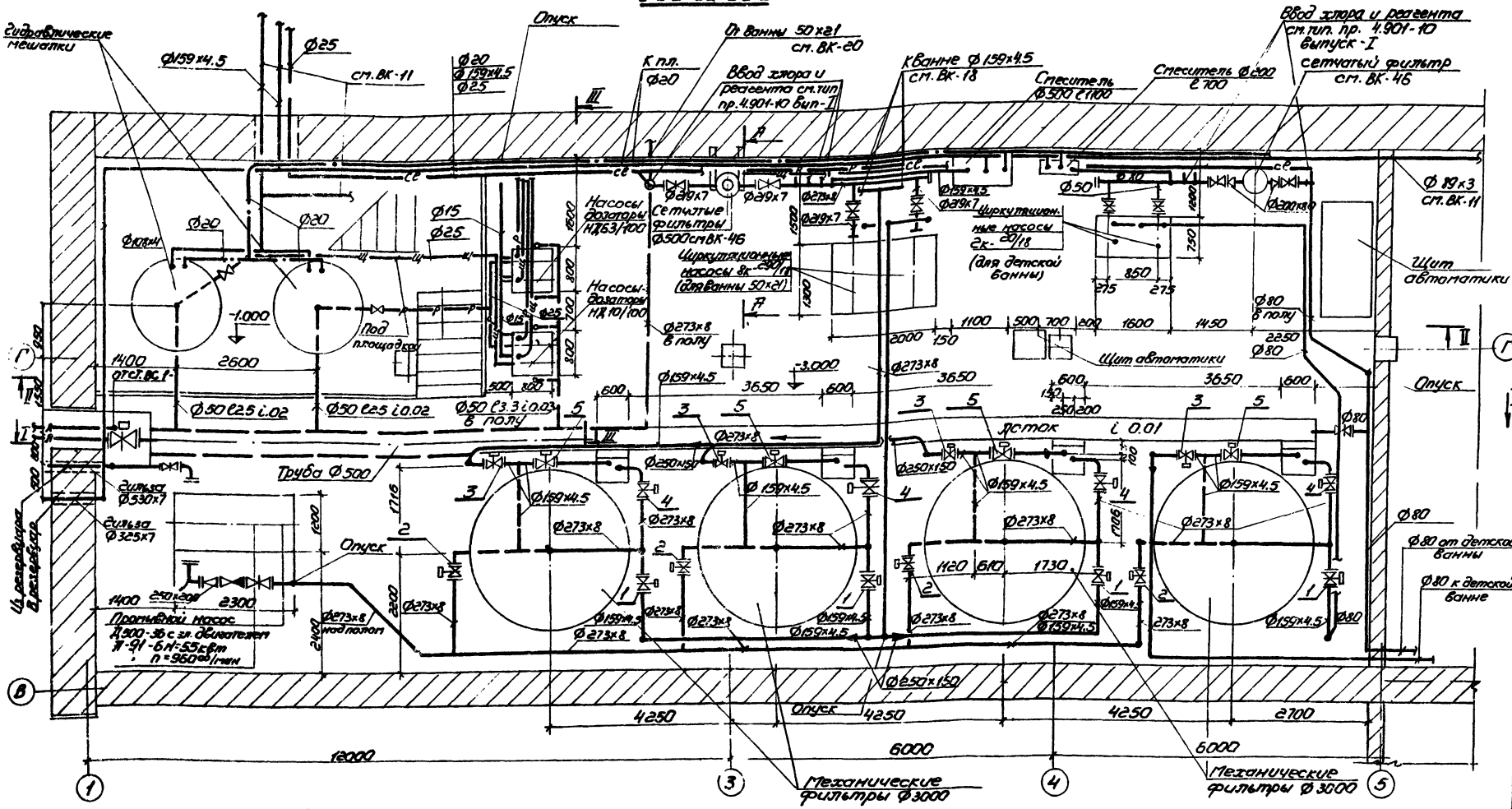

Примечание

Ведомость чертежей, пояснительную записку и общие примечания см. ВК-1 ÷ ВК-4

			1979	ТП 294-3-28	ВК
Нач. отд.	Сидоров		Бассейн (в деревоклеевых конструкциях) с крытыми ваннами: 50х21м, с местами для зрителей и детской		
ГИП	Косова			Стадия	Лист	Листов
Ст. инж.	Копаева			Р	ВК 41	
Инженер	Русецкая		Насосно-фильтровальная станция. План.		

16312-05 43 Копировал Е. Гриц. формат 22В.

Типовой проект 294-3-28 Альбом II часть 2

Согласовано

Инв. № подл. | Подп. | Дата | Взам. инв. №

РАЗРЕЗ I-I

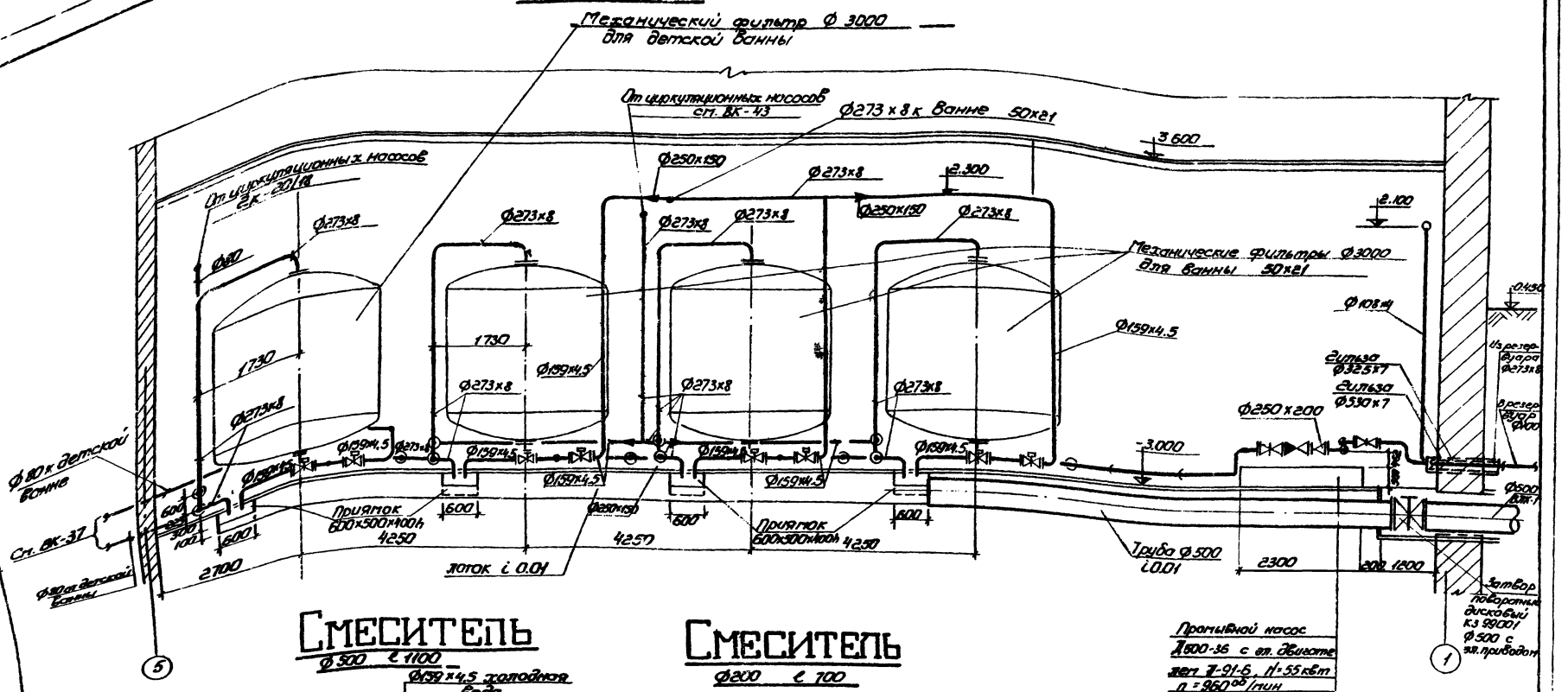

СМЕСИТЕЛЬ

Ф500 l 1100

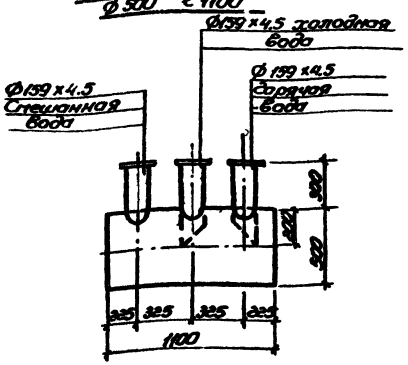

СМЕСИТЕЛЬ

Ф200 l 700

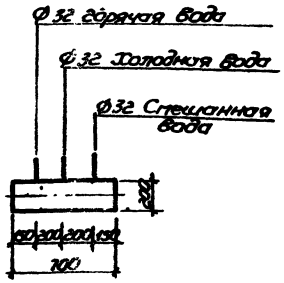

			1979	TR 294-3-28	ВК
Нач. отд.	Сидоров		Бассейн (в деревоклеенных конструкциях) с крытыми ваннами: 50х21м с местами для зрителей и детской		
ГИП	Косова			Стадия	Лист	Листов
Ст. инж.	Копаева			Р	ВК-42	
			Насосно-фильтровальная станция. Разрез I-I		

16312-05 44 Копировал [illegible] формат 22В

Типовой проект 294-3-28 Альбом II часть 2

Разрез II-II

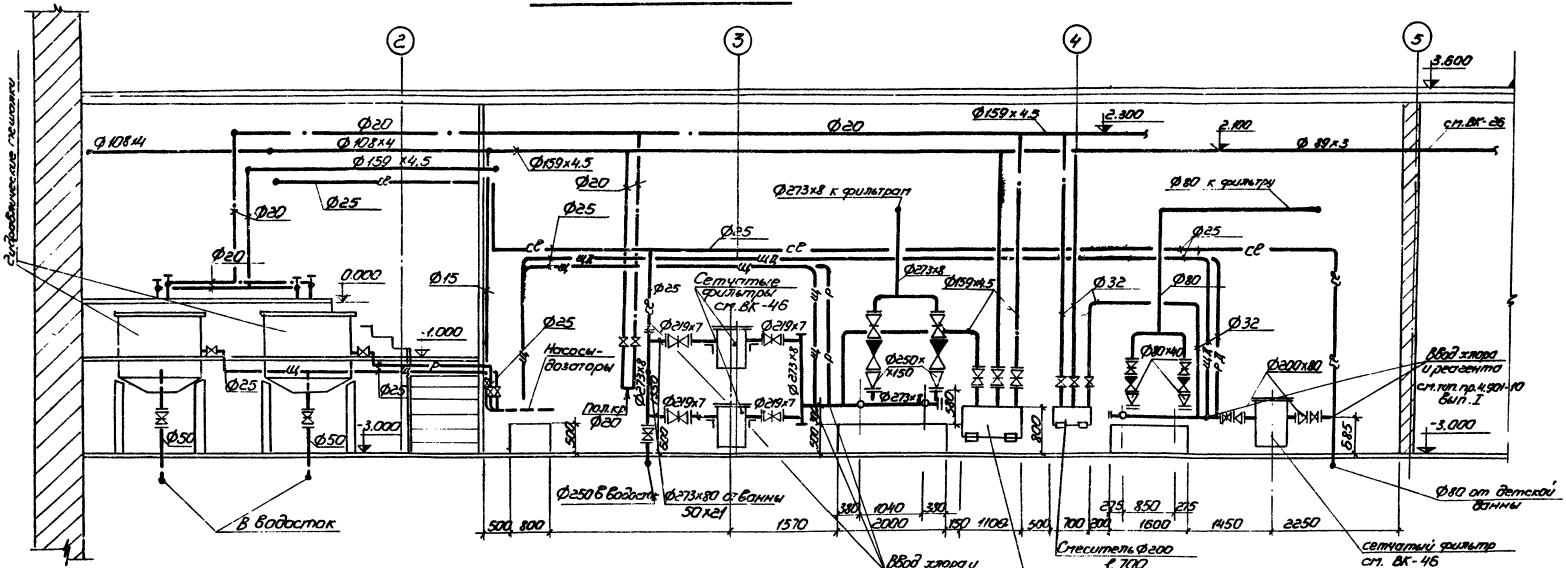

Опоры под винипластовые трубы. Шаг опор 11м.

Разрез III-III

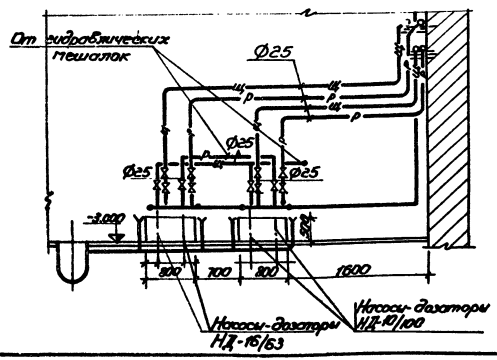

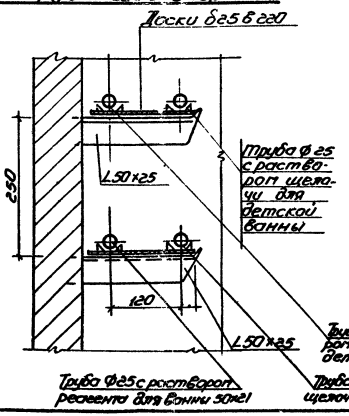

Нач. отд.	Сидоров		1979	тп 294-3-28	ВК
ГИП	Косова		Бассейн (в деревоклеенных конструкциях) с крытыми ваннами: 50х21м, с местами для зрителей и детской		
Ст. инж.	Копаева			Стадия	Листов
				Р	ВК-43
			Насосно-фильтровальная станция Разрезы II-II и III-III		Фрагмент здания и спортивных сооружений им. Б.С. Мезенцева

16312-05 45 Копировал [illegible] формат 228

Альбом II часть 2

Типовой проект 294-3-28

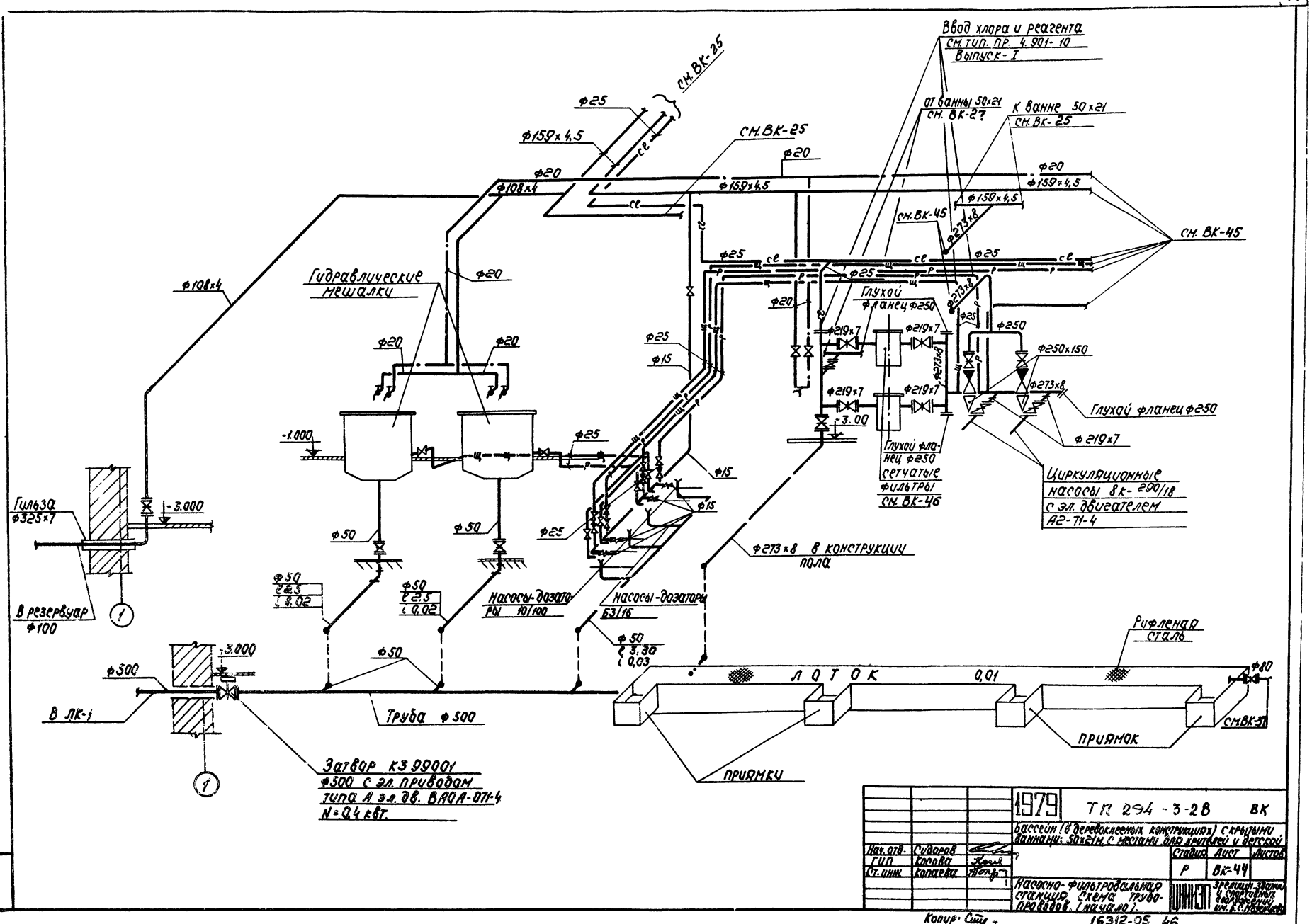

			1979	ТП 294-3-28	ВК
			Бассейн (в деревокнеевых конструкциях) с крытыми ваннами: 50×21м. с местами для зрителей и детской		
Нач. отд.	Сидоров			Стадия	Лист	Листов
ГИП	Косова			Р	ВК-44	
Ст. инж.	Копаева		Насосно-фильтровальная станция. Схема трубопроводов. (начало).	ЦНИИЭП	Зрелищн. здания и спортивных сооружений им. Б.С. Мезенцева	

Копир. Ситц

16312-05 46

Формат 22в

Альбом II часть 2

Типовой проект 294-3-28

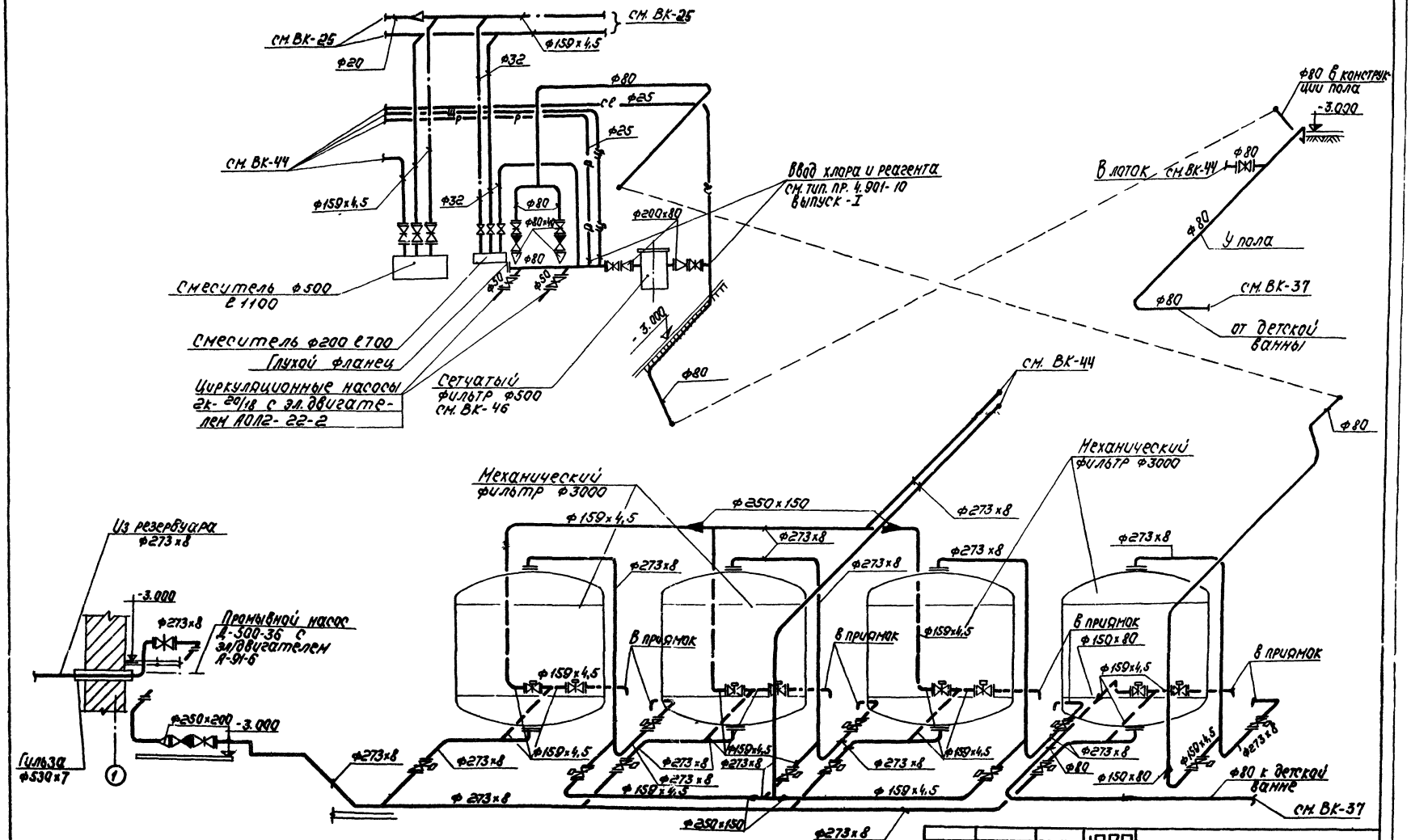

			1979	ТП 294-3-28	ВК	
			Бассейн (в деревоклееных конструкциях) скрытыми ванными: 3х2м, с местами для зрителей и детской			
Нач. отд.	Сидоров			Стадия	Лист	Листов
ГИП	Косова			Р	ВК 45	
Ст. инж.	Копаева		Насосно-фильтровальная станция. Схема трубопроводов (окончание).	ЦНИЭП	Зрелищн. зданий и спортивных сооружений им. К.С. Мезенцева	

Копир. Сид-

16312-05 47

Формат 22

Типовой проект 294-3-28 Альбом II часть 2

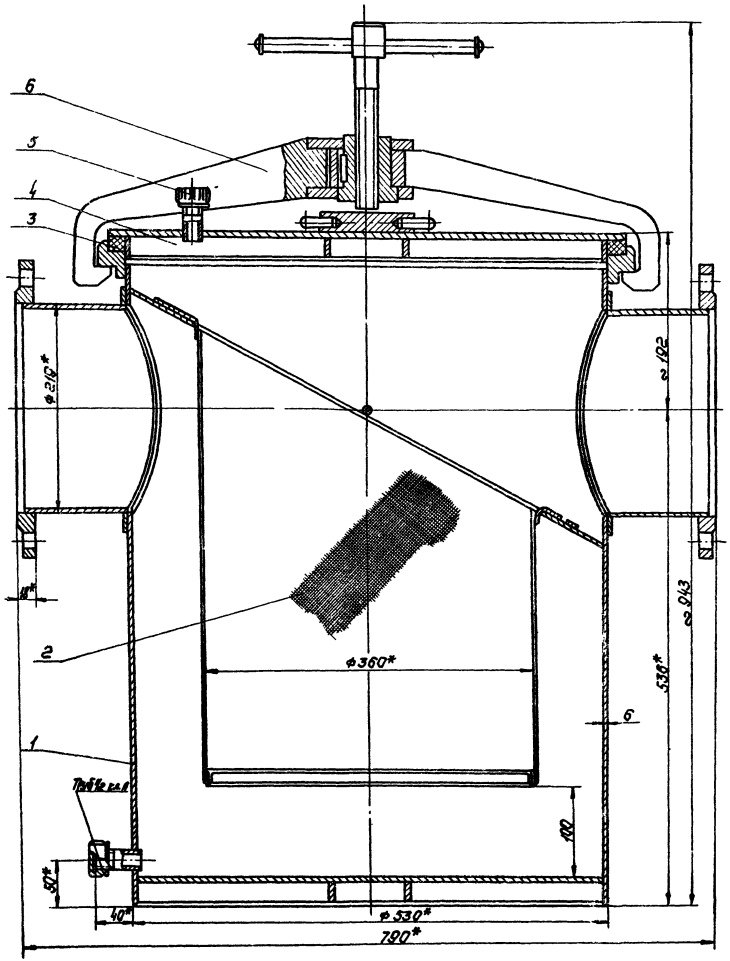

Примечания.

1. Рабочее давление в сетчатом фильтре - 1 атм. Ду 200.
2. Поверхность сетки F = 0,5 м².
3. Сетка с ячейками 0,5 мм.
4* Размеры для справок.
5. Ведомость чертежей см. ВК-1 ÷ ВК-4.

			1979	ТП 294-3-28 ВК		
			Бассейн (в деревоклееных конструкциях) с крытыми ваннами: 50×21 м, с местами для зрителей и детской			
Нач. отд.	Сидоров			Стадия	Лист	Листов
ГИП	Косова			Р	ВК-46	
Ст. инж.	Копаева		Сетчатый фильтр ф500. Общий вид.	ЦНИИЭП зрелищн. зданий и спортивных сооружений им. Б.С. Мезенцева		

Копир: Сит-

16312-05 48

Формат 22в

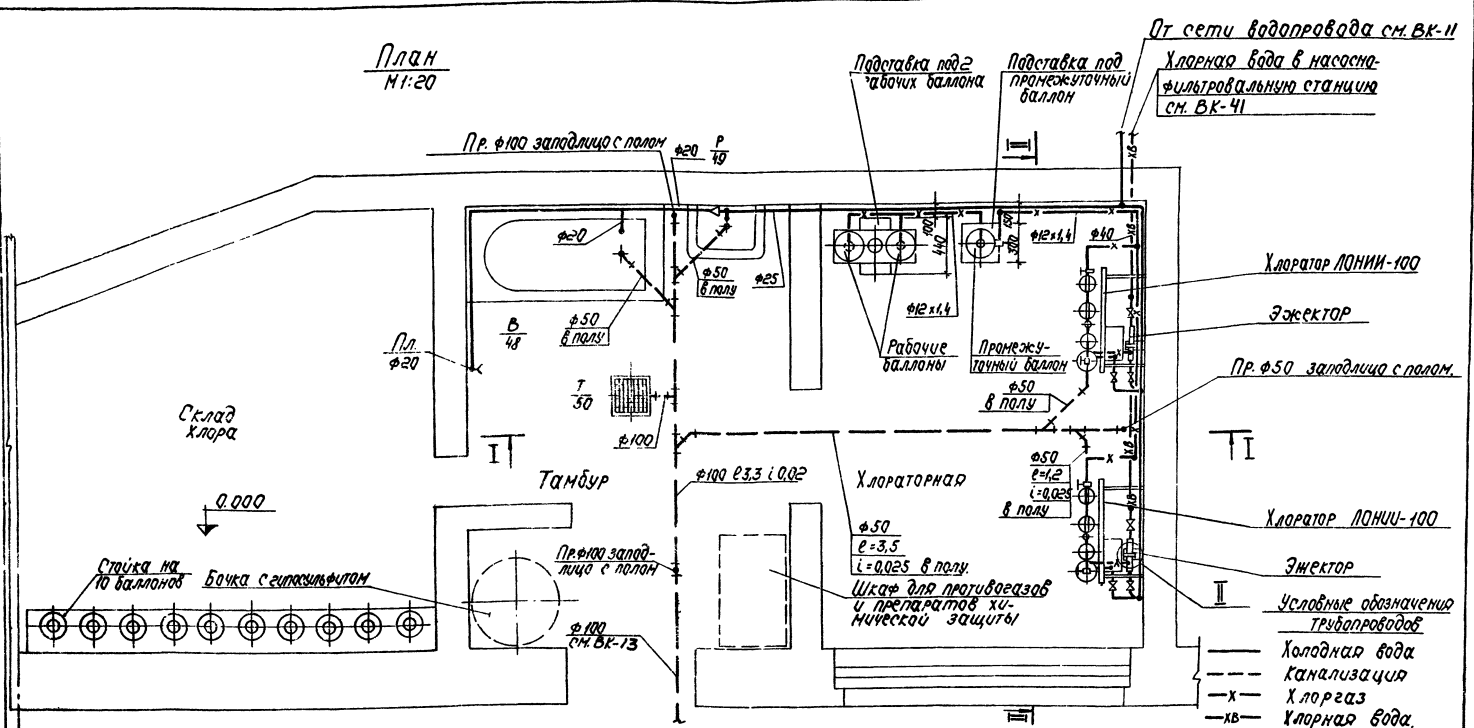

Примечания:

1. После монтажа все стальные трубопроводы должны быть окрашены серой эмалью КФ-252 по ГОСТ 13500-68. Окрашиваемые поверхности предварительно очищаются до металлического блеска.
2. Деревянные детали перед установкой покрываются за 2 раза натуральной олифой разогретой до 60°, а после установки на место окрашиваются эмалью КФ-252.
3. Промежуточный баллон 25-100 ГОСТ 949-73* для хлора комплектуется сифонной трубкой длиной 825 мм, вентилем, кольцом, колпаком.
4. Работать совместно с ВК-48÷ВК-54.
5. Спецификации оборудования трубопроводов хлораторной и канализации см. ВК-5 ÷ ВК-8

Опоры под винипластовые трубы.
Шаг опор - 1м.

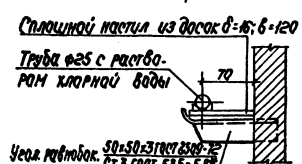

				1979	ТП 294-3-28	ВК
					Бассейн с деревянными конструкциями с фанерными ванными, стенами, кровлями под зрителей и бортами	
Гл.инж.пр.	Сидоров				Стадия	Лист	Листов
ГИП	Косова					ВК-47	
Ст.инж.	Колесов				Хлораторная План.	ЦИИЭПграждан	

Колир: Сепия

Формат 22а

Альбом II
Тех. сп. 2

Разрез II-II

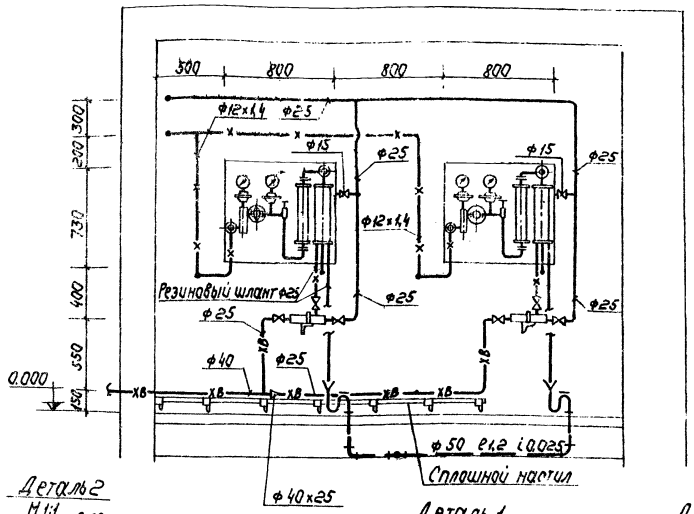

Разрез I-I

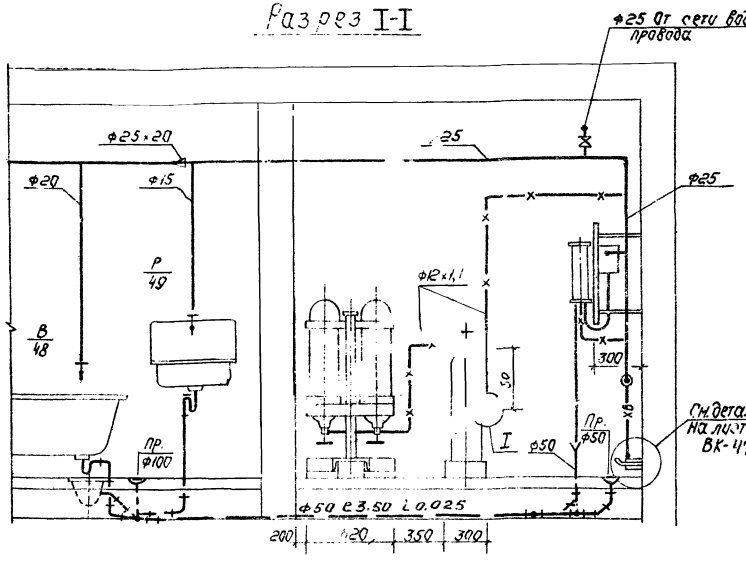

Деталь 2
М1:1 Rz80

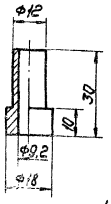

Деталь 1
М1:1 Rz80 (√)

Деталь 3
М1:1 Rz80 (√)

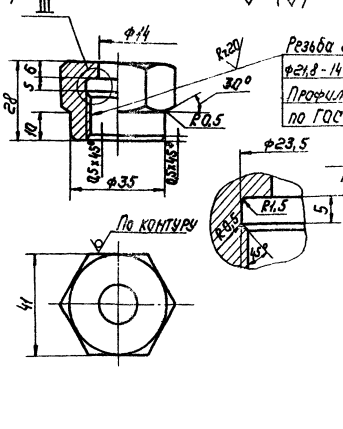

III
М2:1

Спецификация к узлу I

NN дет.	Наименование	Материал	Кол.	Вес в кг. Един.	Вес в кг. Общ.
1	Бобышка. Круг 40. ГОСТ 2590-71	Ст3 ГОСТ 535-58	1	0,142	0,142
2	Ниппель. Круг 20. ГОСТ 2590-71	Ст3 ГОСТ 535-58	1	0,024	0,024
3	Накидная гайка Шестигранник 42-5 ГОСТ 8560-67	Ст. 45 ГОСТ 1051-73	1	0,16	0,16
4	Прокладка Ф18×Ф10×4	Паронит ПОН ГОСТ 481-71	1	—	—

Общий вес ~ 0,33 кг.

				1979	ТП 294-3-28	ВК	
				Бассейн 4 двухблочных конструкциях с крытыми ванными 30×21 м, с чашами для зрителей и детской			
Нач. отд.	Сидоров				Стадия	Лист	Листов
ГИП	Кокова				Р	ВК-48	
Ст. инж.	Колдаева			Хлораторная Узлы I. Детали.			

Копир: Ашур

16312-05 50

Формат 22в

Схема трубопроводов хлораторной

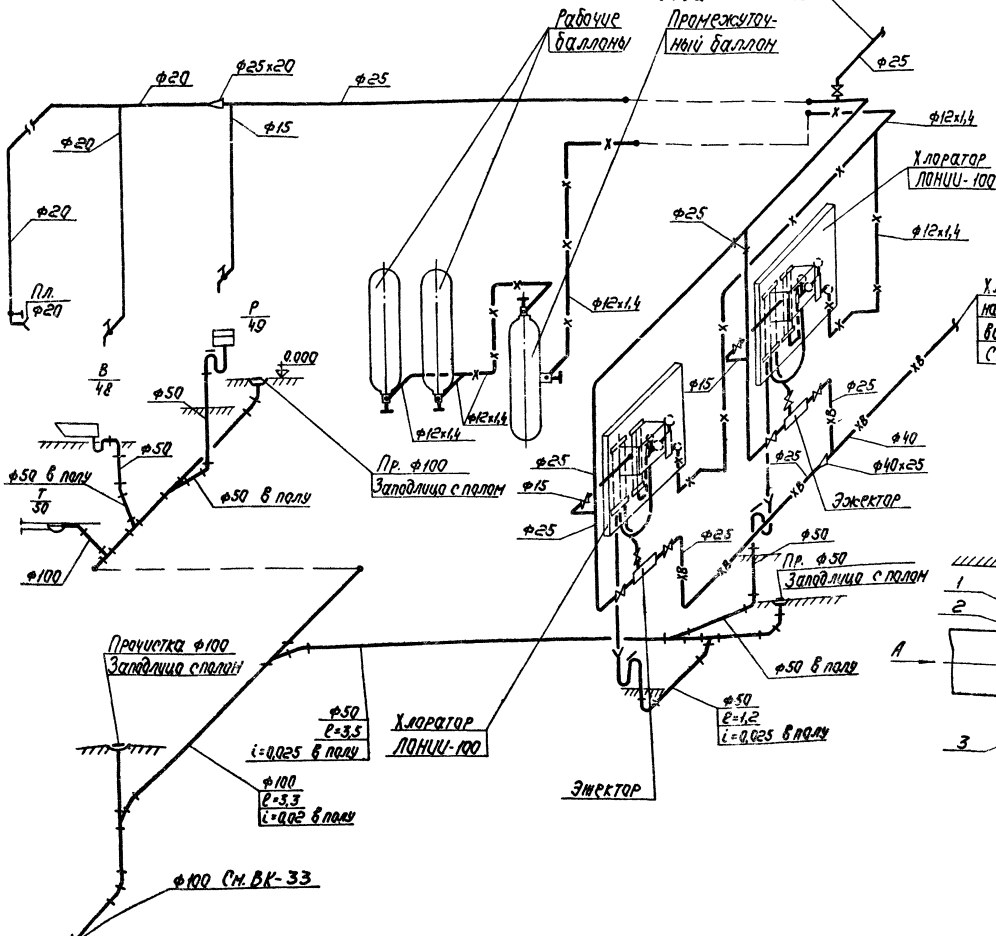

Спецификация к узлу II

NN дет.	Наименование	Материал	Кол.	Вес в кг Един.	Вес в кг Общ.
1	Хомут. Лента 3х30 ГОСТ 6009-74	Ст2 ГОСТ 535-58*	1	0,1	0,1
2	Угол. равнобок 70х70х5 ГОСТ 8509-72 L=800	Ст3 ГОСТ 535-58*	1	4,3	4,3
3	Болт М8х35.36.01 ГОСТ 7798-70*	Ст3Сп3 ГОСТ 380-71*	2	0,017	0,034
4	Гайка М8.5.01 ГОСТ 5915-70*	Ст3Сп3 ГОСТ 380-71*	2	0,006	0,012
5	Прокладка 3х35х157.	Паронит ПОН ГОСТ 481-71	1	0,025	0,025

Общий вес 4,77 кг

Деталь 1

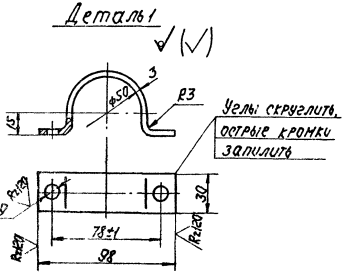

Длина заготовки 152 мм

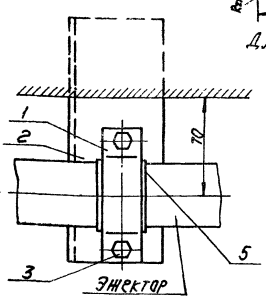

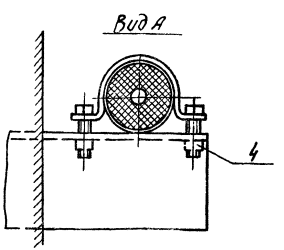

			1979	ТП 294-3-28	ВК
			Бассейн 8 дорожек для соревнований с трибунами, вместимостью 500 зрителей и детский		
Нач. отд.	Сидоров			Стадия	Лист	Листов
ГИП	Косова	Усова		Р	ВК-49	
Ст. инж.	Колаева	Колаева	Хлораторная. Схема трубопроводов. Узлы	ЦНИИЭП зрелищных зданий и спортивных сооружений им. Б.С. Мезенцева		
			16312-05	51		

Копир: Сидр

Формат А2

Типовой проект 294-3-28 Альбом II часть 2

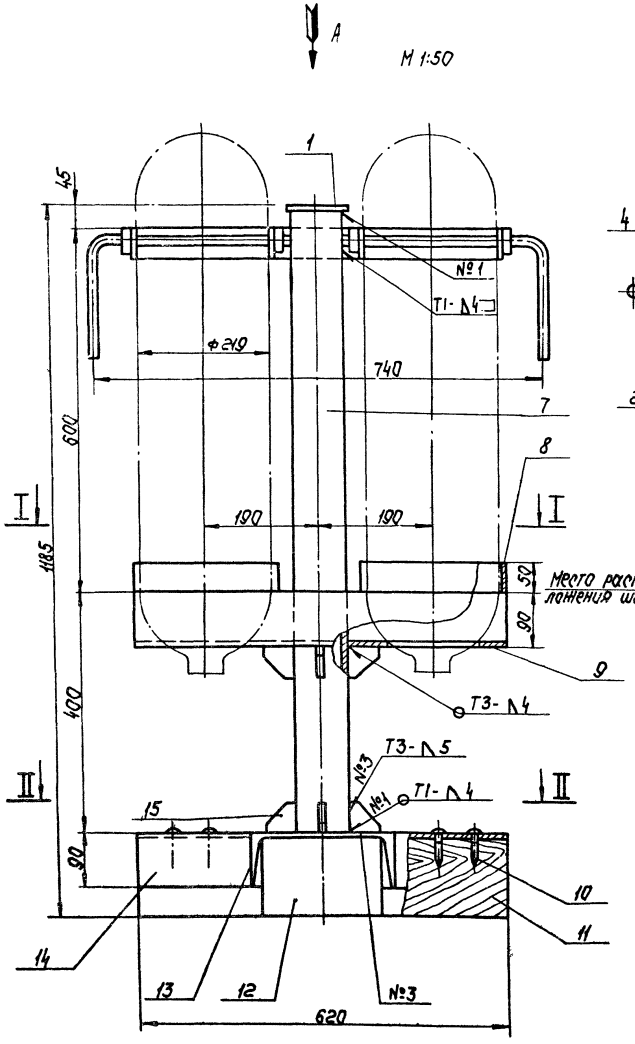

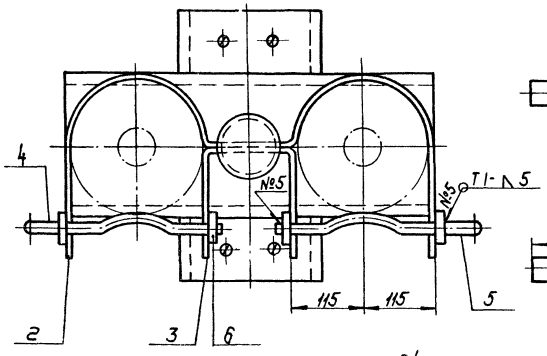

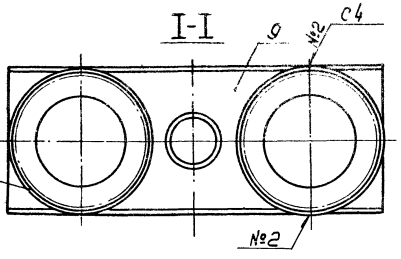

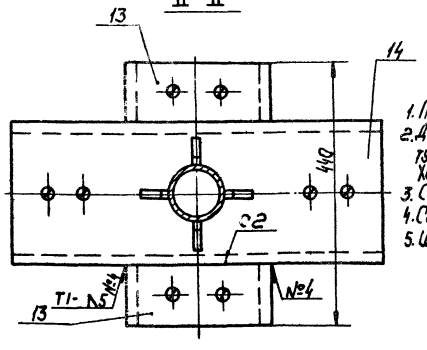

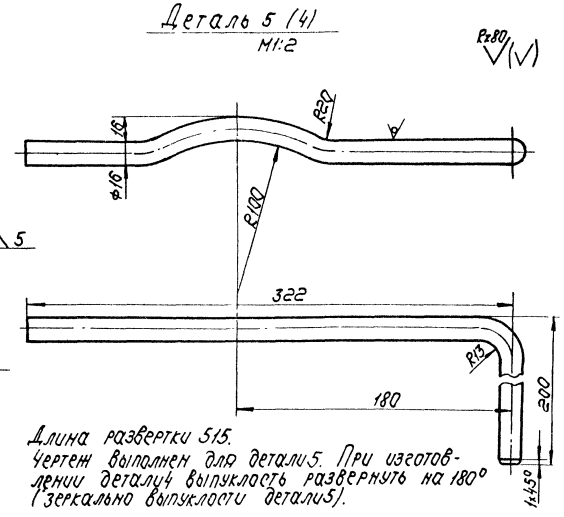

Длина развертки 515.
Чертеж выполнен для детали 5. При изготовлении детали 4 выпуклость развернуть на 180° (зеркально выпуклости детали 5).

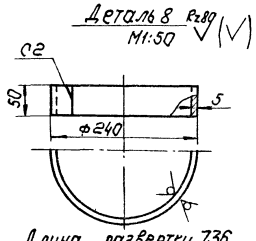

Длина развертки 736.

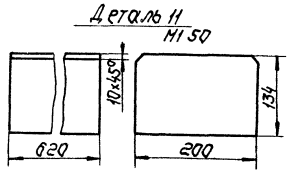

Примечания.

1. После изготовления подставку окрасить серой эмалью ХС-710 ГОСТ 9355-60
2. Деревянные бруски (детали 11 и 12) перед установкой покрыть горячей натуральной олифой и после полного высыхания, окрасить серой эмалью ХС-710 ГОСТ 9355-60.
3. Сварку производить электродами типа Э42 ГОСТ 9467-75.
4. Сварные швы по ГОСТ 5264-69.
5. Шероховатость поверхностей сварных швов Rz80.

			1979	ТП 294-3-28		ВК
			Бассейн (в деревоклеенных конструкциях) с крытыми ваннами: 50x21м, с местами для зрителей и детской			
Нач. отд.	Сидоров			Стадия	Лист	Листов
ГИП	Косова			Р	ВК-50	
Ст. инж.	Копаева		Подставка под два рабочих баллона. Общий вид. Детали.	ЦНИИЭП	Зрелищн. здания и спортивных сооружений им. Б.С. Мезенцева	

Копир: Сид — 16312-05 52

Формат 22в

Типовой проект 294-3-28 Альбом II часть 2

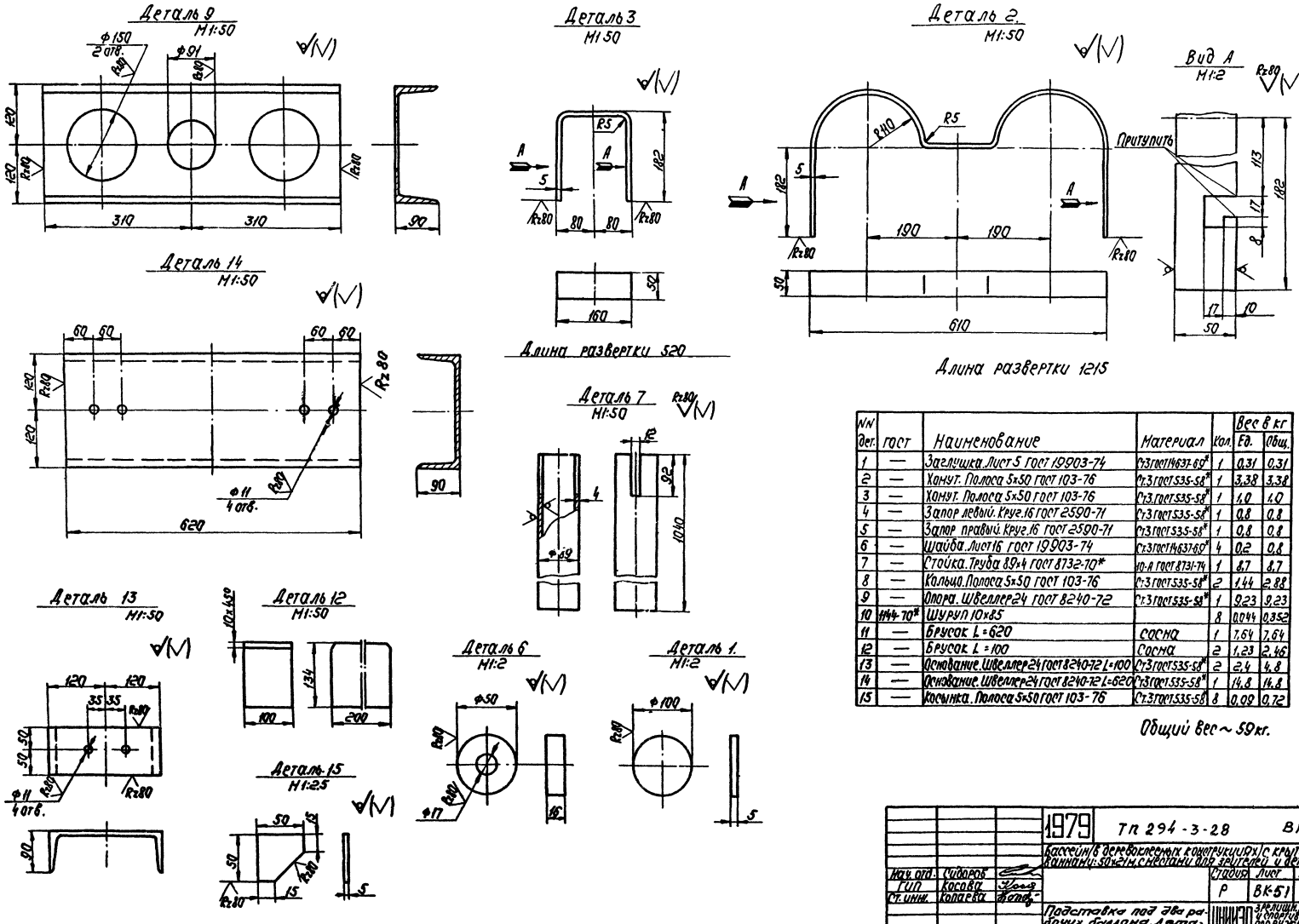

NN дет.	ГОСТ	Наименование	Материал	Кол.	Вес в кг Ед.	Вес в кг Общ.
1	—	Заглушка. Лист 5 ГОСТ 19903-74	Ст3 ГОСТ 14637-69*	1	0,31	0,31
2	—	Хомут. Полоса 5x50 ГОСТ 103-76	Ст3 ГОСТ 535-58*	1	3,38	3,38
3	—	Хомут. Полоса 5x50 ГОСТ 103-76	Ст3 ГОСТ 535-58*	1	1,0	1,0
4	—	Запор левый. Круг 16 ГОСТ 2590-71	Ст3 ГОСТ 535-58*	1	0,8	0,8
5	—	Запор правый. Круг 16 ГОСТ 2590-71	Ст3 ГОСТ 535-58*	1	0,8	0,8
6	—	Шайба. Лист 16 ГОСТ 19903-74	Ст3 ГОСТ 14637-69*	4	0,2	0,8
7	—	Стойка. Труба 89x4 ГОСТ 8732-70*	10-А ГОСТ 8731-74	1	8,7	8,7
8	—	Кольцо. Полоса 5x50 ГОСТ 103-76	Ст3 ГОСТ 535-58*	2	1,44	2,88
9	—	Опора. Швеллер 24 ГОСТ 8240-72	Ст3 ГОСТ 535-58*	1	9,23	9,23
10	1144-70*	Шуруп 10x85		8	0,044	0,352
11	—	Брусок L=620	Сосна	1	7,64	7,64
12	—	Брусок L=100	Сосна	2	1,23	2,46
13	—	Основание. Швеллер 24 ГОСТ 8240-72 L=100	Ст3 ГОСТ 535-58*	2	2,4	4,8
14	—	Основание. Швеллер 24 ГОСТ 8240-72 L=620	Ст3 ГОСТ 535-58*	1	14,8	14,8
15	—	Косынка. Полоса 5x50 ГОСТ 103-76	Ст3 ГОСТ 535-58	8	0,09	0,72

Общий вес ~ 59 кг.

			1979	ТП 294-3-28		ВК
			Бассейн в деревоклеемых конструкциях с крытыми ваннами: 50x21 м, с местами для зрителей и детской			
Нач. отд.	Сидоров			Стадия	Лист	Листов
Гип	Косова			Р	ВК-51	
Ст. инж.	Копаева		Подставка под два рабочих баллона. Детали. Спецификация.	ЦНИИЭП зрелищн. зданий и спортивных сооружений им. Б.С. Мезенцева		

Копир: Ситц-

16312-05 53

Формат 22в

Типовой проект 294-3-28 Альбом II часть 2

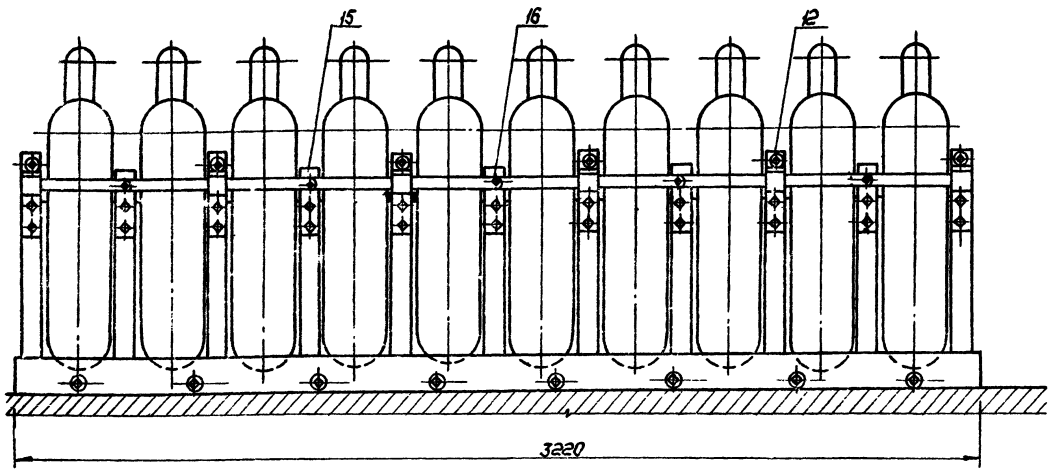

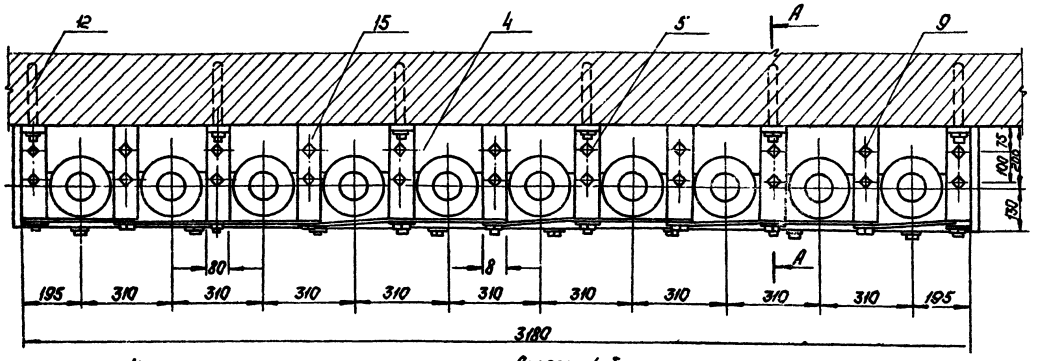

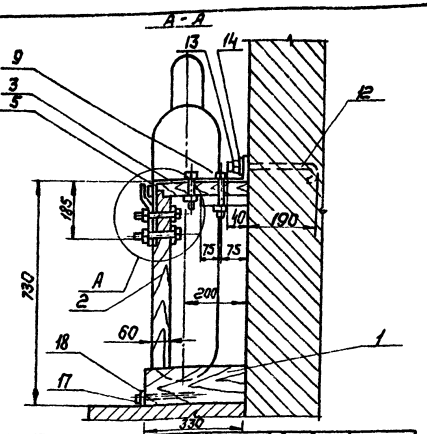

№ поз	№ чертежа или ГОСТ	Наименование	Кол.	Матер.	Вес в кг Ед.	Вес в кг Общ.	Примеч.
1	ВК-53	Подкладка №1	1	дерево	60	60	
2	ВК-53	Стойка	11	дерево	2,85	31,35	
3	ВК-54	Перекладина	11	дерево	1,1	12,1	
4	ВК-53	Подкладка №2	1	дерево	12	12	
5	ВК-54	Обшивка полоса 5×80 ГОСТ 103-57*; ℓ=575	6	Ст.3 ГОСТ 535-67*	1,8	10,8	
6	ВК-54	Закладка полоса 5×40 ГОСТ 103-57*; ℓ=320	10	Ст.3 ГОСТ 535-67*	0,5	5	
7	ВК-54	Скоба полоса 5×80 ГОСТ 103-57*; ℓ=207	6	Ст.3 ГОСТ 535-67*	0,65	3,9	
8	ГОСТ 7798-70*	Болт М12×85.36.016	33	Ст.3 ГОСТ 380-71*	0,1	3,3	
9	ГОСТ 7798-70*	Болт М12×120.36.016	11	Ст.3 ГОСТ 380-71*	0,13	1,43	
10	ГОСТ 5915-70*	Гайка М12.4.016	44	Ст.3 ГОСТ 380-71*	0,025	1,1	
11	ГОСТ 11371-68*	Шайба 12.36.016	44	Ст.3 ГОСТ 380-71*	0,007	0,24	
12	ВК-52	Болт анкерный М16; ℓ=290	6	Ст.3 ГОСТ 380-71*	0,54	3,24	
13	ГОСТ 5915-70*	Гайка М16.4.016	6	Ст.3 ГОСТ 380-71*	0,043	0,26	
14	ГОСТ 11371-68*	Шайба 16.36.016	6	Ст.3 ГОСТ 380-71*	0,011	0,06	
15	ВК-53	Накладка полоса 5×80 ГОСТ 103-57*; ℓ=525	5	Ст.3 ГОСТ 535-67*	0,94	4,7	
16	ГОСТ 11473-65*	Глухарь 12×65.36.016	5	Ст.3 ГОСТ 380-71*	0,07	0,35	
17	ГОСТ 11473-65	Глухарь 20×200.36.016	8	Ст.3 ГОСТ 380-71*	0,5	4,0	
18	ГОСТ 11371-68*	Шайба 20.36.016	8	Ст.3 ГОСТ 380-71*	0,02	0,16	

Узел А

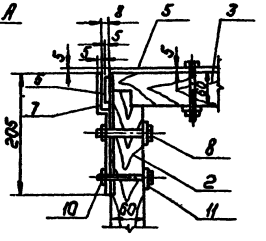

Анкерный болт

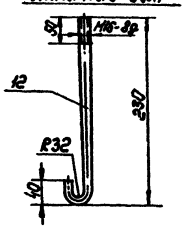

Нач. отд.	Сидоров		1979	ТП 294-3-28	ВК
ГИП	Косова		Бассейн (в деревоклеенных конструкциях) с крытыми ваннами: 50×21м, с местами для зрителей и детской		
Ст. инж.	Копаева			Стадия: Р	Лист: ВК-52	Листов:
			Стойка на 10 баллонов. Общий вид.		

Зрелищн. здания и спортивных сооружений им. Б.С. Мезенцева

Копир: Сидор

16312-05 54

Формат 22в

Типовой проект 294-3-28 Альбом II часть 2

Подкладка №1

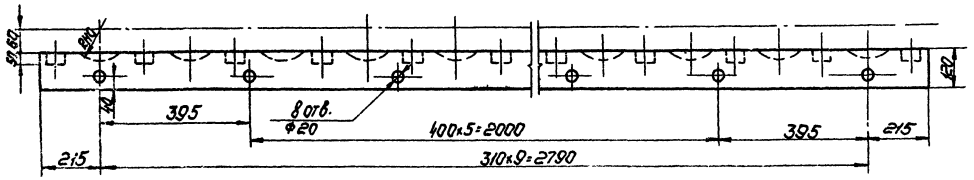

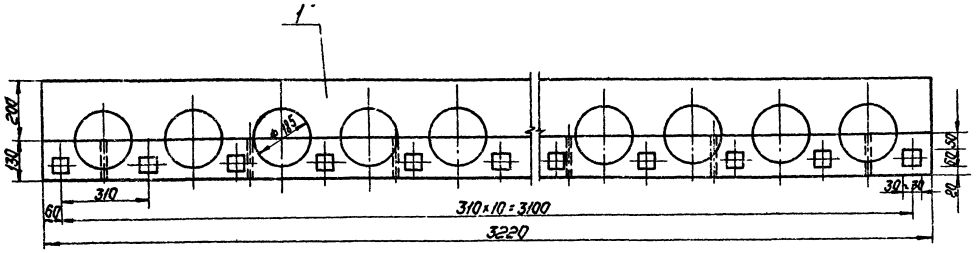

Подкладка №2

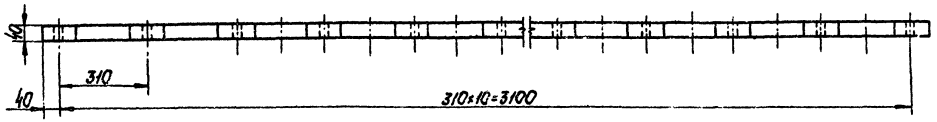

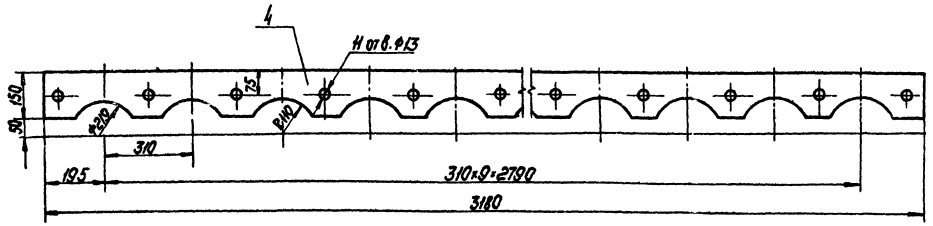

Накладка

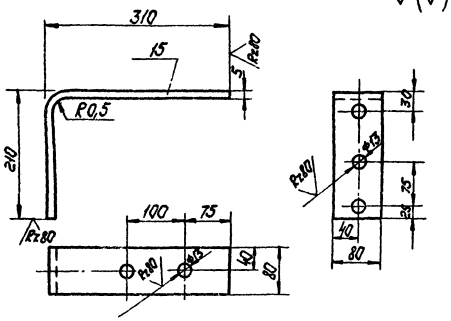

Примечание.

Ведомость чертежей, пояснительную записку и общие примечания. См. ВК-1÷ВК-4.

			1979	ТП 294-3-28	ВК	
			Бассейн (в деревоклееных конструкциях) с крытыми ваннами: 50×21м, с местами для зрителей и детской			
Нач.отд.	Сидоров			Стадия	Лист	Листов
ГИП	Касова			Р	ВК-53	
Ст.инж.	Копаева		Стойка на 10 баллонов. Детали.	ЦНИИЭП	Зрелищн. зданий и спортивных сооружений им. К.С. Мелендеева	

Копир: Смит

16312-05 55

Типовой проект 294-3-28 Альбом II часть 2

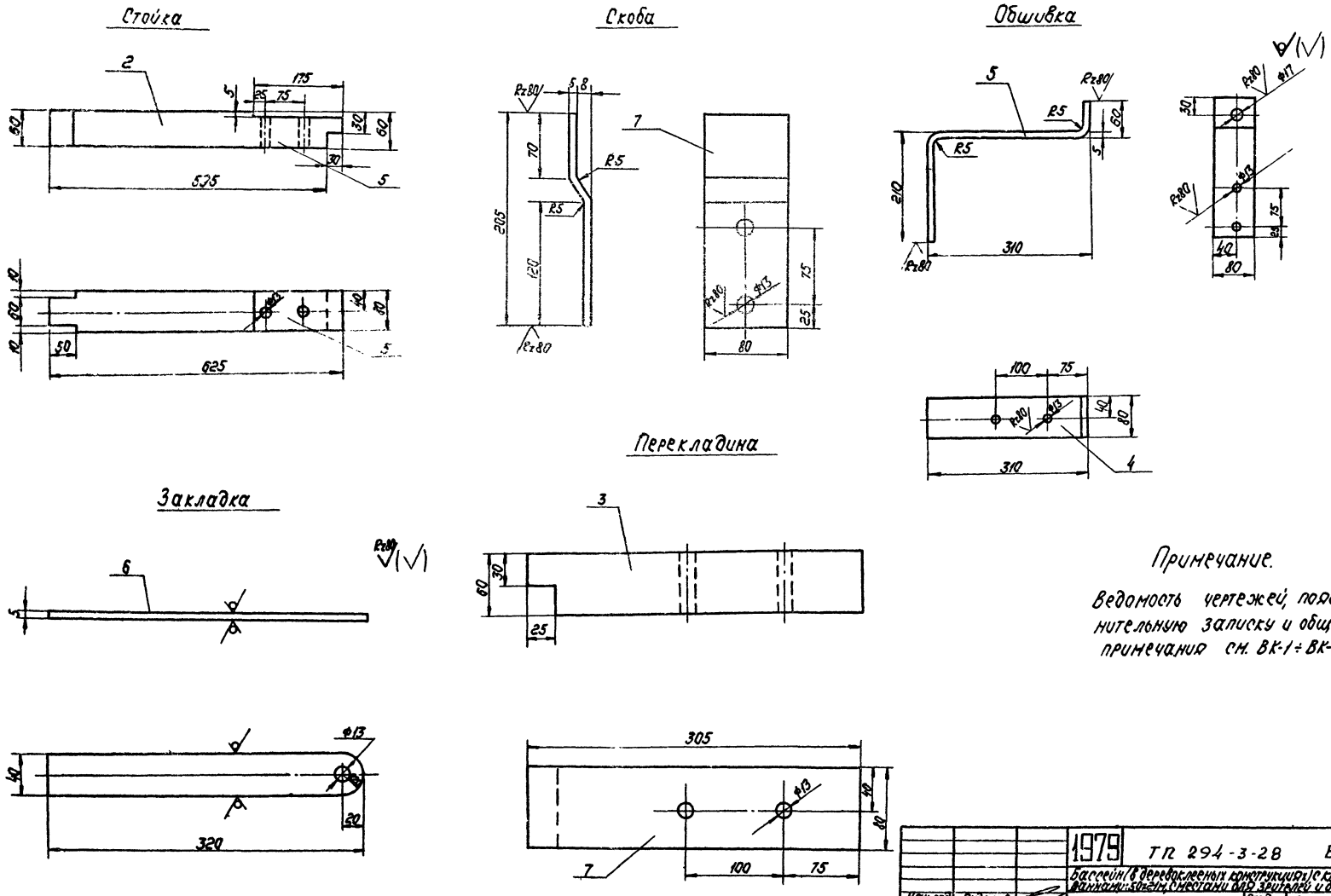

Примечание.

Ведомость чертежей, пояснительную записку и общие примечания см. ВК-1 ÷ ВК-4.

			1979	ТП 294-3-28	ВК
			Бассейн (в деревоклееных конструкциях) с крытыми ваннами: 50×21м, с местами для зрителей и детской		
Нач. отд.	Сидоров			Стадия	Лист	Листов
ГИП	Косова			Р	ВК-54	
Ст. инж.	Копаева		Стойка на 10 баллонов Детали	ЦНИИЭП	Зрелищн. зданий и спортивных сооружений им. Б.С. Мезенцева	

Копир: Сит.

16312-05 56

Формат 22в

Типовой проект 294-3-28 Альбом II часть 2

Общий вид

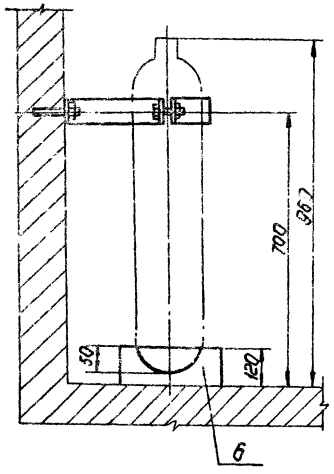

Стойка

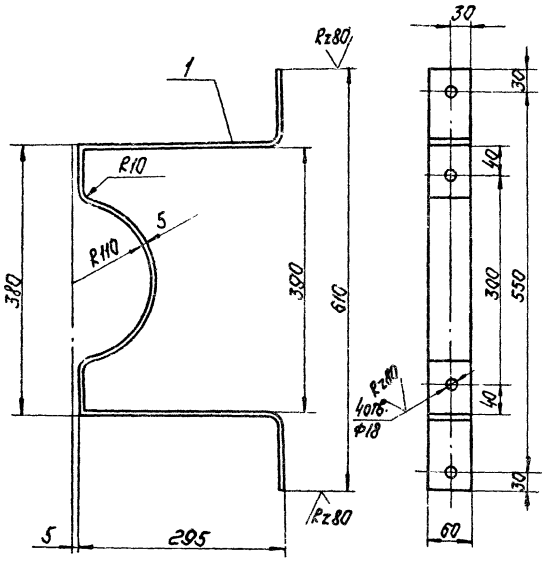

№ поз	№ чертежа или ГОСТ	Наименование	Кол.	Матер.	Вес в кг Ед.	Вес в кг Общ.	Примеч.
1	—	Стойка Полоса 5×60 ГОСТ 103-57*; ℓ=1310	1	Ст.3 ГОСТ 535-67*	2,9	2,9	
2	—	Скоба Полоса 5×60 ГОСТ 103-57*; ℓ=500	1	Ст.3 ГОСТ 535-67*	1,2	1,2	
3	—	Болт анкерный М16; ℓ=220	2	Ст.3 ГОСТ 380-71*	0,23	0,46	
4	ГОСТ 7798-70*	Болт М16×45	2	Ст.3 ГОСТ 380-71*	0,12	0,24	
5	ГОСТ 5915-70*	Гайка М16	4	Ст.3 ГОСТ 380-71*	0,03	0,12	
6	—	Подставка	1	Дерево	6,5	6,5	

Итого 11,4

Скоба

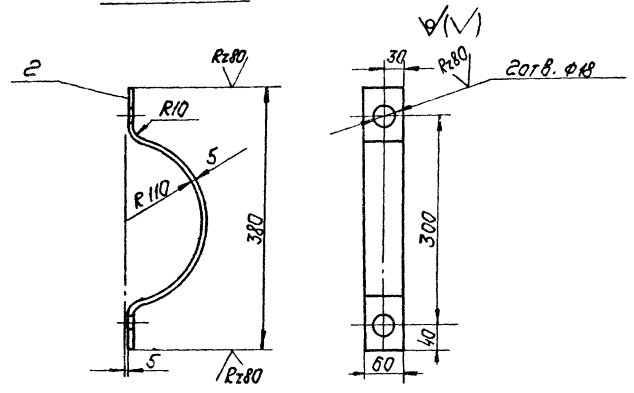

Подставка

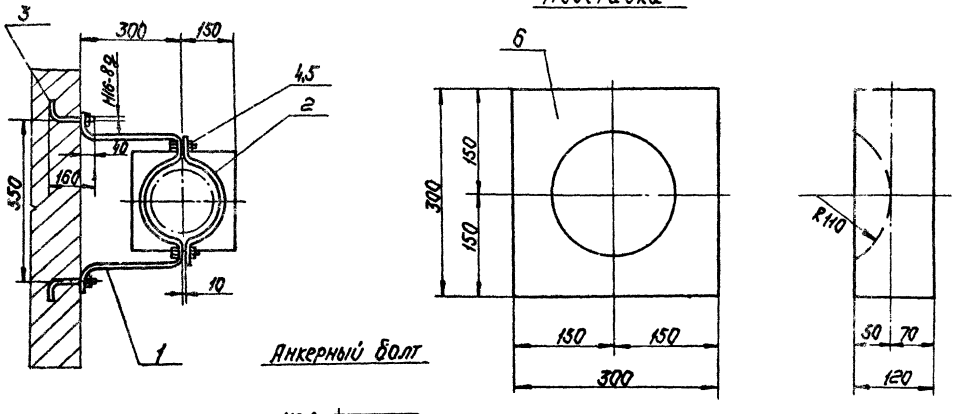

Анкерный болт

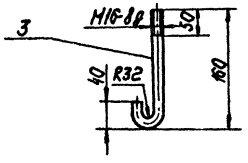

Примечание

Ведомость чертежей, пояснительную записку и общие примечания см. ВК-1÷ВК-4.

			1979	ТП 294-3-28		ВК
			Бассейн (в деревоклееных конструкциях) с крытыми ваннами: 50×21м с местами для зрителей и детской			
Нач. отд.	Сидоров			Стадия	Лист	Листов
ГИП	Косова			Р	ВК-55	
Ст. инж.	Копаева		Подставка под промежуточный баллон. Общий вид. Детали	ЦНИИЭП	Зрелищн. зданий и спортивных сооружений им. Б.С. Мезенцева	

Инв. № подл.

Копир: Сит -

16312-05 57

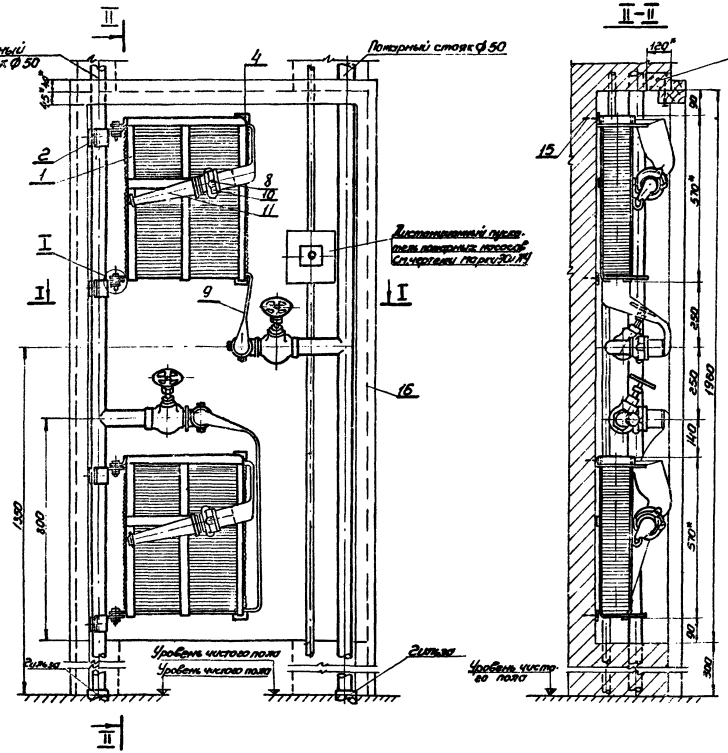

Примечания

1. Ниши для установки шкафа должны выполняться при производстве кладки стен и оштукатуриваются до начала монтажа ВК.
2. Ролету (деталь 16) её крепление и дверцу выполнять по чертежам марки ВК.
3. Дистанционный пускатель пожарных насосов устанавливается по проекту электрооборудования здания.
4. Данный чертёж предусматривает применение пожарного рукава длиной 20 м.
5. * Размеры для справок.
6. Данный чертеж работать совместно с чертежом ВК-57
7. Ведомость чертежей, общие примечания и пояснительную записку см. чертёж ВК-1 ÷ ВК-4.
8. После изготовления, корзинка для укладки пожарного рукава покрывается грунтовкой ГФ-020. (ГОСТ 18186-72), и, после высыхания окрашивается эмалью ПФ-115 красного цвета (ГОСТ 6465-63*) за 2 раза.
9. Хомуты окрашиваются эмалью БТ-577 (ГОСТ 5631-70*)

Спецификация

Поз. об	Наименование	Кол	Масса ед. кг	Примеч.
1	Корзинка для укладки пожарного рукава	2	8.85	
2	Хомут	4	0.833	
3	Труба Ц-50 ГОСТ 3262-75 L=185	2	0.79	
4	Накладка. Резина-пластина 1Б-5С ГОСТ 7338-71* L=50 B=50	4	0.06	
5	Вентиль запорный пожарный с муфтой и цапкой типа 1Б1р	2	3.56	
6	Уголь ник О-50 ГОСТ 8946-75	2	0.799	
7	Головка соединительная напорная цапковая ГЦ-50 ГОСТ 2217-66*	2	0.28	
8	Головка соединительная напорная рукавная ГР-50 ГОСТ 2217-66*	4	0.38	
9	Рукав пожарный выкидной льняной dв-51 ГОСТ 472-50* L=20	2	6.34	
10	Кольцо резиновое для гаек пожарных рукавов Ру-50 ГОСТ 6557-69	4		
11	Ствол пожарный ручной РС-50 ГОСТ 9923-67*	2	1.0	
12	Винт II.П1 12×30.36.016 ГОСТ 1491-72*	4	0.04	
13	Шайба 12.36.016 ГОСТ 11371-68*	12	0.006	
14	Шплинт 3.2×22 ГОСТ 397-66*	4	0.001	
15	Шуруп 4.5×25 ГОСТ 1145-70*	4	0.009	
16	Рамка дверцы шкафа	1		По чертежам марки ВК

I-I

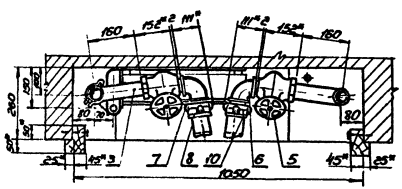

Строительное задание

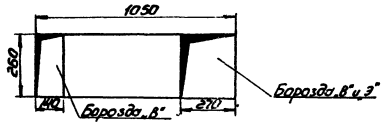

Размер ниши 1050(L)×260(B)×1960(H)
Низ ниши 300 от уровня чистого пола.

				1979	ТП 294-3-28	ВК	
Нач.отд.	Сидоров			Бассейн (закрытый) с крытыми ваннами: 50×21м, с местами для зрителей и детской			
СИП	Косова					Стадия	Лист	Листов
Гл.инж.	Колосева					Р	ВК-56	
				Стояние пожарные краны Ø50 стальные с подводом воды от вх стояков. Общий вид.		ЦИИЭП		

Копировал Ерм 16312-05 58 формат 22В

Типовой проект 294-3-28 Альбом II часть 2

Корзинка для укладки пожарного рукава

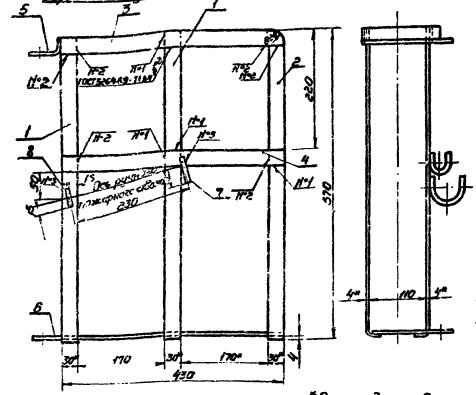

1.* Размеры для справок.
2. После сварки пескоструить.
3. На виде сверху и на боковой проекции скоба крепления пожарного ствола условно показаны в вертикальном положении.
4. Окраску корзинки производить согласно примечанию на сборочном чертеже пожарного крана.

Полоса (Деталь 1 и деталь 2)

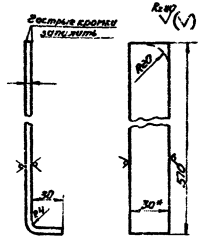

1. Длина развёртки 595 мм
2. R20 и пунктир для изготовления дет. 2
3. Неуказанные предельные отклонения размеров: валов-по B_7, остальных-по CM_7.
4* Размеры для справок.

Полоса (Деталь 3)

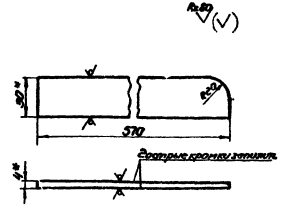

1. Неуказанные предельные отклонения размеров: валов-по B_7, остальных-по CM_7.
2* Размеры для справок

Хомут

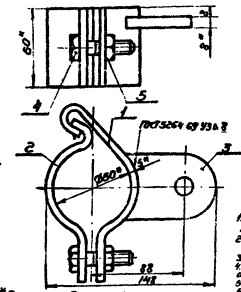

*Размеры для справок

Правая половина хомута (Деталь 1)

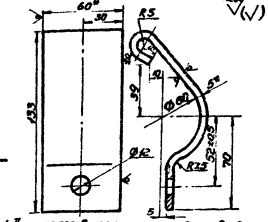

1. Данную половину хомута изготовлять в совокупности с левой половиной хомута.
2. По радиусу R5 внутр. в нагретом состоянии, производя затем закалку в масло.
3. Длина развёртки L = 150
4. Неуказанные предельные отклонения размеров: отверстий-по H_7, валов-по B_7, остальных-по CM_7.
5. Углы скруглить, острые кромки запилить.
6* Размеры для справок

Уголок (Деталь 5)

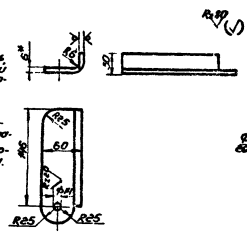

1. Неуказанные предельные отклонения размеров: отверстий-по H_7, валов-по B_7, остальных-по CM_7.
2* Размеры для справок.

Лист (Деталь 6)

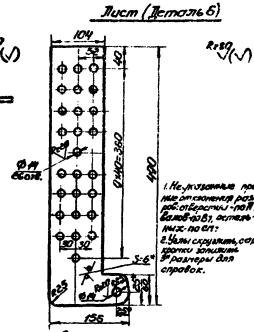

1. Неуказанные предельные отклонения размеров: отверстий-по H_7, валов-по B_7, остальных-по CM_7.
2. Углы скруглить, острые кромки запилить.
3* Размеры для справок.

Левая половина хомута (Деталь 2)

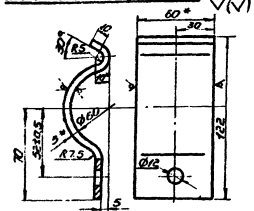

1. По радиусу R5 внутр. в нагретом состоянии производя затем закалку в масло.
2. Длина развёртки L = 151
3. Неуказанные предельные отклонения размеров: отверстий-по H_7, валов-по B_7, остальных-по CM_7.
4. Углы скруглить, острые кромки запилить.
5* Размеры для справок.

Щека (Деталь 3)

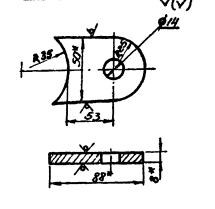

1. Неуказанные предельные отклонения размеров: отверстий-по H_7, валов-по B_7, остальных-по CM_7.
2. Острые кромки запилить.
3* Размеры для справок.

Спецификация корзинки для укладки пожарного рукава (Деталь 1)

Поз. об.	Наименование	Кол.	Масса ед. кг	Примеч.
1	Полоса Полоса 4×30 ГОСТ 103-57* / Ст3 ГОСТ 535-58*	4	0,56	
2	Полоса Полоса 4×30 ГОСТ 103-57* / Ст3 ГОСТ 535-58*	2	0,56	
3	Полоса Полоса 4×30 ГОСТ 103-57* / Ст3 ГОСТ 535-58*	2	0,536	
4	Полоса Полоса 4×30 ГОСТ 103-57* / Ст3 ГОСТ 535-58* L=430	2	0,4	
5	Уголок Лист 6 ГОСТ 19903-74 / Ст3 ГОСТ 14637-69*	1	0,59	
6	Лист Лист 6 ГОСТ 19903-74 / Ст3 ГОСТ 14637-69*	1	2,34	
7	Скоба крепления пожарного ствола Большая. Лист В3 ГОСТ 3680-57* / 3-IV-Ст3 ГОСТ 16523-70*	1	0,062	
8	Скоба крепления пожарного ствола Малая. Лист В3 ГОСТ 3680-57* / 3-IV-Ст3 ГОСТ 16523-70*	1	0,04	

Скоба крепления пожарного ствола большая (Деталь 7)

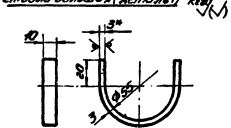

1. Длина развёртки L = 132
2. Неуказанные предельные отклонения размеров: отверстий-по H_7, валов-по B_7, остальных-по CM_7.
3. Острые кромки запилить.
4* Размеры для справок.

Скоба крепления пожарного ствола малая (Деталь 8)

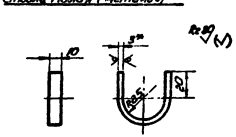

1. Длина развёртки L = 84
2. Неуказанные предельные отклонения размеров: отверстий-по H_7, валов-по B_7, остальных-по CM_7.
3. Острые кромки запилить.
4* Размеры для справок.

Спецификация хомута (Деталь 2)

Поз. об.	Наименование	Кол.	Масса ед. кг	Примеч.
1	Правая половина хомута Полоса 5×60 ГОСТ 103-57* / Ст3 ГОСТ 535-58*	1	0,44	
2	Левая половина хомута Полоса 5×60 ГОСТ 103-57* / Ст3 ГОСТ 535-58*	1	0,35	
3	Щека Полоса 5×50 ГОСТ 103-57* / Ст3 ГОСТ 535-58*	1	0,19	
4	Болт М10×40.36.016 ГОСТ 7798-70*	1	0,057	
5	Гайка М10×4.016 ГОСТ 5915-70*	1	0,006	

Примечания.

1. Данным чертежом работать совместно с чертежом ВК-57
2. Ведомость чертежей, общие примечания и пояснительную записку см. чертёж ВК-1 ÷ ВК-4

Нач. отд.	Сидоров		1979	ТП 294-3-28	ВК
ГИП	Косова		Гассейн (в деревоклеенных конструкциях) с крытыми ваннами: 50×21, с местами для зрителей и детской		
Ст. инж.	Копаева			Стадия	Лист	Листов
				Р	ВК-57	
			Пожарный кран Ф50. Детали		ЦНИИЭП зрелищных зданий и спортивных сооружений им. Б.С. Мезенцева	

Копировал [illegible] 16312-05 59 формат 22В

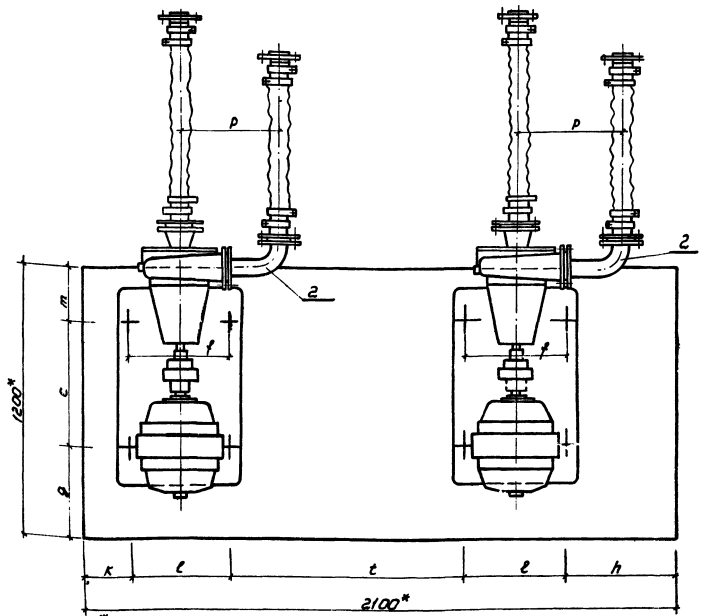

* Размеры для справок

Установка насосных агрегатов на виброизолирующем основании размером 2100×1200×300

Тип насосов	Ø вход. патрубка насоса мм	Ø напор. патрубка насоса мм	Тип агрегата электро	Тип пружины	Размеры, мм								
					c	e	f	m	g	к	n	t	p
6К-150/20	150	100	4П-4	10-45	650	420	460	300	250	140	470	650	408

Отвод Деталь 2

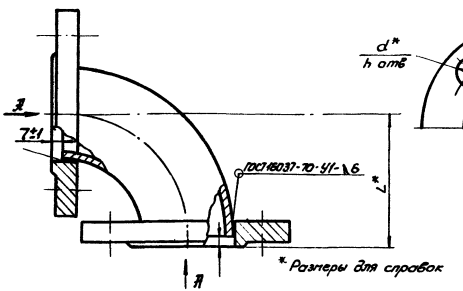

* Размеры для справок

Вид А

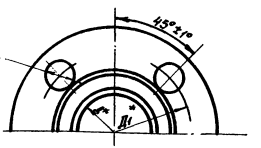

Отвод

Размеры, мм					Масса
d	d_1	d	L	h	кг
80	150	18	127	4	6,6

Примечания

1. Виброизолирующие основания предназначены для снижения уровня шума и вибраций, передающихся по конструкциям зданий и сооружений
2. Данная установка распространяется на насосные агрегаты типа 6К-150/20.
3. Виброизолирующие вставки см. альбом „типовые конструкции и детали зданий и сооружений" серия 3.904-16.
4. Предельные отклонения размеров: отверстий - по B_1, болтов - по B_2, остальных - по C_1.
5. Железобетонную плиту виброизолирующего основания, установку амортизаторов, виброизолятор пружинный см. альбом „Типовые детали жилых и гражданских зданий" раздел 20. Серия 7.

			1979	ТП 294-3-28	ВК
			Насосная станция с железобетонных конструкций с крышей вариант 30×12 гл. с пестры для решеток и весов		
Нач. отд.	Сидоров			Стадия	Лист	Листов
ГИП	Кассова			Р	ВК-58	
Ст. инж.	Копаева					
			Установка двух насосных агрегатов на виброизолирующем основании	Госстрой СССР Союзгипроспецмонтажавтоматика		

Копировал Инв.№ 16312-05 607 Формат А2Б

Виброизолятор пружинный

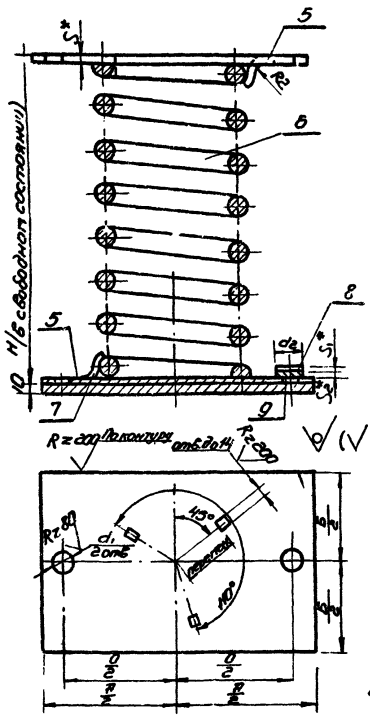

Примечания

1. Конструкция виброизоляторов принята по типовому альбому серии 08-02-128 Сантехпроекта, уточнена по каталогу серии 3.001-1 ЦИТП и чертежам ПКБ треста Сантехдеталь.
2. Пружинные виброизоляторы, как правило, к перекрытию не крепятся. Отверстия в нижней пластине предусмотрены для тех случаев, когда требуется фиксировать положение виброизоляторов при установке их на металлоконструкциях. В случаях, когда нижняя пластина крепится к перекрытию, сверху пластины прокладывать под болт резиновую шайбу поз. 9 и шайбу поз. 8.

   Детали поз. 8 и 9 поступают с завода вместе с изделием.
3. Резиновая прокладка поз. 7 может не применяться, когда допускается распространение звуковых колебаний по строительным конструкциям.
4. Виброизоляторы выпускаются заводом „Сантехмонтаж" треста „Сантехдеталь" (г. Москва) и механическим заводом 1/13 (г. Москва).
5. Поз. 7 имеет то же размеры в плане, что и поз. 5.
6. Неуказанные предельные отклонения размеров: отверстий - по H_7, валов - по B_7, остальных - по cm_7.
7. * Размеры для справок.
8. Железобетонную плиту виброизолирующего основания см. ВК-58 и ВК-60.
9. Установку амортизаторов ЯП-4 см. ВК-60.
10. Установку двух насосных агрегатов на виброизолирующем основании см. чертеж ВК-58.

Пружина. Деталь 6

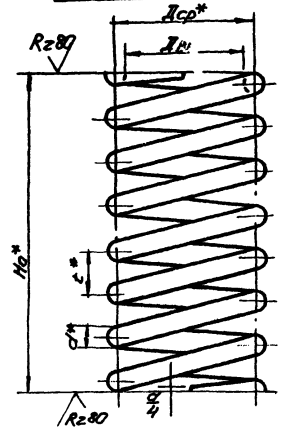

Указания по изготовлению пружины

1. Навивка пружин должна производиться на станке или других механизированных устройствах.
2. Предельные отклонения высоты пружин должны контролироваться в свободном состоянии или под статической нагрузкой.
3. Концы заготовки пружины должны быть оттянуты на длине не менее ¾ витка и иметь постепенный переход от круглого к прямоугольному сечению. Поверхность оттянутых концов должны быть ровными (без уступов). Высота оттянутого конца пружины не должна быть более ⅓ диаметра прутка, а ширина - не менее 0,7 диаметра. Зазор между концами опорных витков и рабочими витками готовой пружины должен быть равен ¼ номинального зазора между рабочими витками.
4. Пружины должны быть термически обработаны.
5. Длина опорных поверхностей пружины должна быть примерно ¾ длины окружности витка. Опорные поверхности должны быть механически обработаны. Свободно поставленная на горизонтальную плоскость пружина должна быть устойчивой.
6. На поверхности пружины не должно быть трещин и вмятин.
7. Изготовленные пружин, предельные отклонения размеров, методы испытаний и хранения производится в соответствии с ГОСТ 1452-69*.
8. Для испытания на остаточную деформацию пружины нагружаются пробной нагрузкой не менее двух раз и после снятия груза затирают высоту пружины в свободном состоянии; затем пружины вновь нагружаются пробной нагрузкой, полностью разгружаются и затираются. При этом высота пружины в свободном состоянии замеренная ранее должна оставаться неизменной.
9. Для удаления остаточных напряжений после снятия нагрузки, пружины подвергаются двух-трехкратному встряхиванию в специальных корзинах.

Пружина. Деталь 6.

Марка пружины (индекс)	d	Dпр	Dвн	Число рабочих витков	Шаг	t	Но	Длина развернутой заготовки	Материал	Вес в кг	Нагрузка пружины при нагрузке Рр	Рпр	Деформация пружины при нагрузке Рр	Рпр	Высота пружины Нр под нагрузкой Рр	Предельная Рпр
	мм					мм					кгс		мм			
Но 45.1	15	120	105±1,5	6,5	8,1	16±2,5	275	305		4,21	380	475	84,5	106	190,5	169

Виброизолятор пружинный. Детали 5,6,7,8,9

№ позиций	6	5	7	8	9
Наименование	Пружина	Пластина	Прокладка	Шайба ГОСТ 6958-66	Прокладка под шайбу
Материал	Проволока 6 Осв. кл. Н ГОСТ 9389-69*	Ст.3 ГОСТ 380-71*	Резина техническая листовая Тип 1 кл. Б 1 ГОСТ 7338-71*	Ст3кп3	Резина техническая листовая Тип 1 кл. Г ГОСТ 7338-71*
Количество	1	2	1	2	2

Изделие	Диаметр	Размеры						Вес 1 м	Вес 1 кг	Вес	d_2	S_1	Вес	de	S_2
Обозн.	мм	S1	B	D	d	d_2	Ho	кг	кг	кг	мм		кг	мм	
380 45 1.7	15	3	120	170	180	16	0,88	1,76	0,56	36	3		0,36	36	3

Нач. отд.	Сидоров		1979	ТП 294-3-28 ВК
СИП	Косова			Кассеты в деревянных контурницах с крышками весом 50 кг с тестами для заливки и бетонной
Ст. инж.	Копеев			Стадия Р; Лист 61; Листов
				Виброизолирующее основание под два насосных агрегата. Виброизолирующие крепления. Общий вид. Детали
				Госстрой СССР Главспецпроект

16312-05 61 Копировал Ефим формат 22В

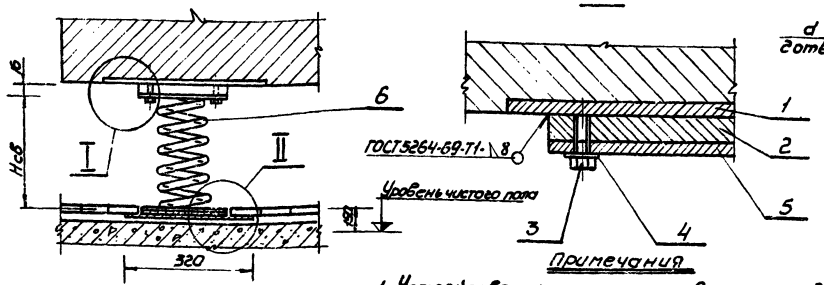

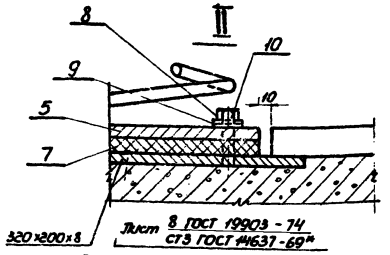

Закладная деталь. Деталь 1

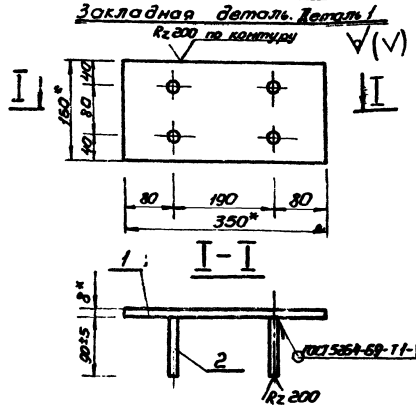

Опорная пластина. Деталь 2

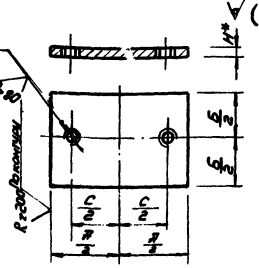

Опорная пластина. Деталь 2

Тип амортизатора	Размеры опорной пластины Дет.2 мм Л	Б	С	Н	Ф	Материал	Вес кг
АП-4	220	170	180	16	М10-7Н	Лист 19903-74* ВСт3кп2 ГОСТ 14637-89	4,7

Примечания

1. Устройство чистого пола выполнять до изготовления плиты.
2. Поверхность бетона выровнять и тщательно затереть.
3. Нсв - высота ненагруженного виброизолятора.
4. Виброизолятор, как правило, к перекрытию не крепится. Отверстия в нижней пластине (дет. 5) предусмотрены для фиксирования пружинных виброизоляторов при установке их на металлоконструкциях. В этом случае под болт устанавливаются шайба (дет. 8), прокладка (дет. 9) и резиновая прокладка (дет. 7), которые, поставляются заводом в комплекте пружинных виброизоляторов.
5. Стальной лист 320х200х8 в спецификации не включен. Верхняя поверхность его должна быть строго горизонтальной.
6. Отверстия в опорной пластине (дет. 2) под резьбу сверлить по кондуктору совместно с отверстиями в нижней пластине (дет. 5) пружинных виброизоляторов.
7. Неуказанные предельные отклонения размеров: отверстий - по H_{12}, болтов - по h_{11}, остальных - по $\pm\frac{IT}{2}$.
8. * Размеры для справок.
9. Перед установкой пружинного виброизолятора закладную деталь (дет. 1) и опорную пластину (дет. 2) окрасить битумным лаком БТ-577.
10. Железобетонную плиту виброизолирующего основания и детали см. ВК-59 и ВК-60.
11. Виброизоляторы пружинные выпускаются заводом „Сантехмонтаж" треста „Сантехдеталь" (г. Москва) и механическим заводом №3 (г. Москва).
12. Установку двух насосных агрегатов на виброизолирующем основании см. ВК-58.

Тип амортизатора	№ дет.	Наименование деталей	Размер мм	Кол. шт	Материал	ГОСТ	Вес кг 1 шт	Вес кг Всех	Вес кг Общ.	Примечания
АП-4	1	Закладная деталь		1			3,82	3,82		Чертеж на данном листе
	2	Опорная пластина		1			4,7	4,7		Чертеж на данном листе
	3	Болт	М12х2036	2	Ст3 кл3	7798-70*	0,035	0,07		
	4	Шайба	12	2	65Г	6402-70*	0,003	0,006		
	5	Пластина	Виброизоляторы пружинные АО-45 ТУ36-1178-70				6,58	6,58	19,12	Только при металлоконструкциях. L - по месту
	6	Пружина								
	7	Резиновая прокладка								
	8	Шайба								
	9	Прокладка								
	10	Болт	М10хL36	2	Ст3 кл3	7798-70*				

Закладная деталь. Деталь 1

№ позиции	Материал	Размер мм	Количество шт.	Вес кг 1 шт.	Вес кг Всех	Вес кг Общ.
1	Лист 19903-74 СТ3 ГОСТ 14637-69*	L х В х h = 350 х 160 х 8	1	3,5	3,5	3,82
2	Арматурная сталь класса А-II	Ø12; L=90	4	0,8	0,32	

1979 ТП 294-3-28 ВК

Разработали (в соответствии с принятыми конструкциями) с приняты балки ГОСТ 30281/4, с тестами для зрителей и деталей

Нач. отд.	Сидоров					
ГИП	Карева				Стадия	Лист	Листов
Гл. инж.	Карева				Р	ВК-60	

Виброизолирующее основание под два насосных агрегата. Установка амортизаторов.

Копировал Ф№ 16х19 А4(А3) Заказ № 228

gost.e-ecolog.ru