ТИПОВОЙ ПРОЕКТ

294-3-28

БАССЕЙН

/В ДЕРЕВОКЛЕЁНЫХ КОНСТРУКЦИЯХ/
С КРЫТЫМИ ВАННАМИ : 50×21 М
С МЕСТАМИ ДЛЯ ЗРИТЕЛЕЙ И ДЕТСКОЙ

АЛЬБОМ-I

ЧАСТЬ-I

АРХИТЕКТУРНЫЕ И ТЕХНОЛОГИЧЕСКИЕ
ЧЕРТЕЖИ

16312-02
ЦЕНА

gost.e-ecolog.ru

Госстрой СССР
ЦЕНТРАЛЬНЫЙ ИНСТИТУТ ТИПОВОГО ПРОЕКТИРОВАНИЯ
Свердловский филиал
620062, г.Свердловск-62, ул.Генеральская, За
Заказ № 2284 Инв.№ 16312-02 тираж 120
Сдано в печать 11 06 1980г цена 4-41

ТИПОВОЙ ПРОЕКТ
294-3-28

БАССЕЙН

/В ДЕРЕВОКЛЕЁНЫХ КОНСТРУКЦИЯХ/
С КРЫТЫМИ ВАННАМИ : 50×21 М
С МЕСТАМИ ДЛЯ ЗРИТЕЛЕЙ И ДЕТСКОЙ

АЛЬБОМ - I ЧАСТЬ - I

СОСТАВ ПРОЕКТА:

АЛЬБОМ 0	МАТЕРИАЛЫ ДЛЯ ПРИВЯЗКИ И ЧЕРТЕЖИ НУЛЕВОГО ЦИКЛА
АЛЬБОМ I /часть 1 /	АРХИТЕКТУРНЫЕ И ТЕХНОЛОГИЧЕСКИЕ ЧЕРТЕЖИ
АЛЬБОМ I /часть 2 /	КОНСТРУКТИВНЫЕ ЧЕРТЕЖИ. ВИТРАЖИ
АЛЬБОМ II /часть 1 /	ОТОПЛЕНИЕ И ВЕНТИЛЯЦИЯ
АЛЬБОМ II /часть 2 /	ВОДОСНАБЖЕНИЕ И КАНАЛИЗАЦИЯ
АЛЬБОМ III /часть 1 /	АВТОМАТИЗАЦИЯ САНТЕХУСТРОЙСТВ. АВТОМАТИЧЕСКАЯ ПОЖАРНАЯ СИГНАЛИЗАЦИЯ
АЛЬБОМ III /часть 2 /	АВТОМАТИЗАЦИЯ САНТЕХУСТРОЙСТВ. ЗАДАНИЕ ЗАВОДУ-ИЗГОТОВИТЕЛЮ
АЛЬБОМ IV /часть 1 /	ЭЛЕКТРООБОРУДОВАНИЕ. РАДИО И СВЯЗЬ
АЛЬБОМ IV /часть 2 /	ЭЛЕКТРООБОРУДОВАНИЕ. ЗАДАНИЕ ЗАВОДУ-ИЗГОТОВИТЕЛЮ
АЛЬБОМ V	ИЗДЕЛИЯ ЗАВОДСКОГО ИЗГОТОВЛЕНИЯ
АЛЬБОМ VI	ЗАКАЗНЫЕ СПЕЦИФИКАЦИИ
АЛЬБОМ VII	СМЕТЫ
ПРИМЕНЕННЫЙ МАТЕРИАЛ	ТИПОВОЙ ПРОЕКТ 284-4-48 АЛЬБОМ I

Разработан ЦНИИЭП
зрелищных зданий и спортивных
сооружений им Б.С.Мезенцева
Главный инженер института Ю. Герчиков
Главный архитектор проекта М. Гельфер

Технический проект утвержден
Госгражданстроем приказом №42 от 17.I.1978 г.
Рабочие чертежи введены в действие
ЦНИИЭП зрелищных зданий и спортивных
сооружений им. Б.С.Мезенцева.
приказом № 161 от 10. IX. 1979

16312-02 2

Копия верна

Типовой проект 294-3-28 Альбом I часть 1

ВЕДОМОСТЬ ЧЕРТЕЖЕЙ

Наименование чертежей	Лист	Стр.	Примеч.
Заглавный лист (начало)	1	2	
Заглавный лист (окончание)	2	3	
Чертежи марки АС			
План 1го этажа в осях „1"–„6", „А"–„Г"	АС-1	4	
План 1го этажа в осях „6'–„11", „А"–„Г"	АС-2	5	
План 1го этажа в осях „1"–„6', „Г"–„Д"	АС-3	6	
План 1го этажа в осях „6"–„11", „Г"–„Д"	АС-4	7	
План 2го этажа в осях „1"–„6", „А"–„Г"	АС-5	8	
План 2го этажа в осях „6"–„11", „А"–„Г"	АС-6	9	
План 2го этажа в осях „1"–„6', „Г'–„Д'	АС-7	10	
План 2го этажа в осях „6'–„11", „Г"–„Д"	АС-8	11	
План 3го этажа в осях „1"–„6", „А"–„Г"	АС-9	12	
План 3го этажа в осях „6'–„11", „А"–„Г"	АС-10	13	
План 3го этажа в осях „1"–„6", „Г"–„Д"	АС-11	14	
План 3го этажа в осях „6'–„11", „Г"–„Д"	АС-12	15	
Фрагмент плана на отм. 10.900	АС-13	16	
План кровли	АС-14	17	
Разрез 1-1	АС-15	18	
Разрез 2-2 в осях „11"–„6'	АС-16	19	
Разрез 2-2 в осях „6'–„1"	АС-17	20	
Разрез 3-3 в осях „1'–„6"	АС-18	21	
Разрез 3-3 в осях „6"–„11"	АС-19	22	
Фасад в осях „1"–„6"	АС-20	23	
Фасад в осях „6"–„11'	АС-21	24	
Фасад в осях „А'–„Д"	АС-22	25	
Фасад в осях „Д'–„А"	АС-23	26	
Фасад в осях „11"–„6'	АС-24	27	
Фасад в осях „6'–„1"	АС-25	28	

Наименование чертежей	Лист	Стр.	Примеч.
Фрагмент главного фасада	АС-26	29	
Сечения по стенам в осях „А", „1", „11"	АС-27	30	
Установка оконных блоков 1го этажа. Узлы	АС-28	31	
Баня сухого жара План, разрезы, детали	АС-29	32	
Установка перегородок кабин душевых и санузлов	АС-30	33	
Акустическая обработка радиоузла Дверь радиоузла ДГ-13.	АС-31	34	
Подвеска щитов ограждения калориферов ИД-4 Отопительная решетка ИД-5	АС-32	35	
Шкафы „ПК", „РС", „ЭО". Окно регистратуры. Кассовое окно ИД-3	АС-33	36	
Индивидуальные столярные изделия: окна О-8, О-9, Фрамуги ФН-1, ФН-2, Ф-1	АС-34	37	
Барьер гардероба ИД-1, ИД-1а	АС-35	38	
Подвесные вешалки гардероба ИД-2, ИД-2а	АС-36	39	
Вентиляционные решетки ВР-1 ÷ ВР-7	АС-37	40	
Маркировочные планы этажей	АС-38	41	
Ведомость внутренних отделочных работ. Экспликация полов	АС-39	42	
Спецификация столярных изделий	АС-40	43	
Воздухозаборная шахта	АС-41	44	
Воздуховыбросная шахта	АС-42	45	
Чертежи марки ТЧ			
Технологическая часть проекта буфета	ТЧ-1	46	
Ванна 50×21м	ТЧ-2	47	
Ванна 50×21 м. Разрезы, сечения	ТЧ-3	48	
Расстановка оборудования в залах и раздевальных	ТЧ-4	49	
Крепление спортоборудования и инвентаря. Узлы и детали.	ТЧ-5	50	
Двойной 2х ярусный закрытый шкафчик	ТЧ-6	51	
Двойной детский шкафчик	ТЧ-7	52	
Узлы шкафчиков.	ТЧ-8	53	
Блок из двух скамей с вешалкой для раздевальной	ТЧ-9	54	
Скамья с вешалкой для раздевальной	ТЧ-10	55	
Спецификация оборудования	ТЧ-11	56	

ВЕДОМОСТЬ ПРИМЕНЕННЫХ ДОКУМЕНТОВ

Обозначение	Наименование	Примеч.
ГОСТ 6629-74	Двери деревянные внутренние для жилых и общественных зданий	
Серия 1.135-1 альбом I	Двери деревянные входные для жилых и общественных зданий	
ГОСТ 11214-65	Окна и балконные двери деревянные для жилых и общественных зданий	
Серия 1.136-2	Подоконные деревянные доски, для жилых и общественных зданий.	
Альбом 2.244-1, выпуск 1.	Детали полов общественных зданий.	
Серия 2.260-1, выпуск 3.	Детали покрытий общественных зданий.	
Серия 1.138-2, выпуск 1.	Железобетонные параметные плиты для жилых зданий	
Тип. проект 284-4-48	Баня сухого жара	

Типовой проект разработан в соответствии с действующими нормами и правилами и предусматривает мероприятия, обеспечивающие взрывную, взрывопожарную и пожарную безопасность при эксплуатации здания.

Главный архитектор проекта /М.Гельфер/

Главный инженер проекта /Э. Лаврова/

Инв. № подл.

			1979	ТП 294-3-28	
			Бассейн /в деревоклееных конструкциях/ с крытыми ваннами: 50×21м с местами для зрителей и детской		
Нач. маст.	Горлышков			Стадия	Лист	Листов
Гл. инж. маст.	Якрасс			Р	1	2
Гл. арх. пр-та	Гельфер					
Гл. инж. пр-та	Лаврова					
Проверил	Гельфер		Заглавный лист (начало)	ЦНИИЭП зрелищных зданий и спортивных сооружений им Б.С. Мезенцева	
Разработал	Торгашова				

Копия верна

Отделочные работы

Наружная отделка

Наружные поверхности стен и пилонов с отметки 0.000 выкладываются из лицевого пустотелого кирпича с расшивкой швов.

Стены лестничных клеток и простенки на главном фасаде обрабатываются терразитовой штукатуркой.

Цоколь здания и стенки входных площадок с отметки – 0.450 до отметки 0.000, простенки в окнах 1-го этажа облицовываются керамической плиткой типа „Кабаничик" (светло-коричневого цвета).

Перемычки над окнами окрашиваются поливинилацетатной краской под цвет стен.

Бетонные элементы фасадов: козырьки, ограждение балкона заднего фасада, обрамление витража, ножи, парапетные плиты – окрашиваются после подготовки поливинилацетатной краской в белый цвет.

Ступени главного входа – гранитные, площадка из бетонных плиток.

Ступени боковых входов сборные, бетонные, покрытие площадок из бетона мозаичного состава.

Деревоклееные арки покрытия, фасадные доски покрытия, горизонтальные и вертикальные импосты витражей, наружные двери покрываются огнезащитными бесцветными лаками.

Оконные блоки окрашиваются масляной краской в белый цвет.

Внутренняя отделка

Вестибюль.

Стены вестибюля облицовываются лицевым кирпичом. Потолки подвесные из плитки „Акмигран". Полы мозаичные. Витражи главного входа и в детский бассейн – алюминиевые.

Залы бассейна с ванной 50×21м и детского

Стены залов облицовываются белой глазурованной плиткой на всю высоту, обогреваемые скамьи и закрывающие стены радиоузла и дежурного врача цветной глазурованной плиткой. На торцевой стене зала бассейна с ванной 50×21 м выполняется цветное керамическое панно.

Потолки в залах из алюминиевых реечных элементов с акустическим заполнением.

Полы обходных дорожек из керамической плитки, трибуны для зрителей из линолеума.

Витражи зала бассейна алюминиевые, окна детского бассейна деревянные спаренные, окрашиваются масляной краской в белый цвет.

Деревоклееные арки покрытия, импосты витражей покрываются огнезащитным бесцветным лаком. Металлические затяжки и подвески окрашиваются влагостойкими красками в белый цвет.

Зал подготовительных занятий.

Стены зала облицовываются лицевым кирпичом. Потолки из сборных ребристых плит окрашиваются водоэмульсионной краской в белый цвет. Полы деревянные, брусчатые, цвет светлозеленый, колер №35 по альбому колеров 1971 г. Разметка пола белая. Витражи алюминиевые.

Фойе, буфет, методкабинет, комната отдыха

Стены фойе облицовываются лицевым кирпичом. Стены буфета, методкабинета и комнаты отдыха – деревянная офанерованная панель на высоту 1,2 м, выше масляная окраска. Потолки фойе, буфета, методкабинета и комнаты отдыха подвесные из плитки „Акмигран". Полы во всех помещениях паркетные. Внутренние витражи фойе и буфета алюминиевые. Окна – деревянные спаренные по ГОСТ 11214-65, двери во всех помещениях здания бассейна, за исключением витражей, деревянные по ГОСТ 6629-74. Окна и двери окрашиваются масляной краской в белый цвет.

Отделку остальных помещений выполнять в соответствии с „Ведомостью внутренних отделочных работ".

			1979	ТП 294-3-28	
			Бассейн с деревоклееных конструкциях с крытыми ваннами: 50×21м с местами для зрителей детской.		
Нач. маст.	Горлышков			Стадия	Лист	Листов
Гл. инж. м.	Покрасс			Р	2	
Гл. арх. пр-та	Гельфер					
Гл. инж. пр-та	Лаврова					
Проверил	Гельфер		Заглавный лист (окончание)	ЦНИИЭП зрелищных зданий и спортивных сооружений им. В.С. Мезенцева		
Гавраков	Торгашова					

Копировал Вендина

Формат А2 р.

Типовой проект 294-3-28 Альбом I часть 1

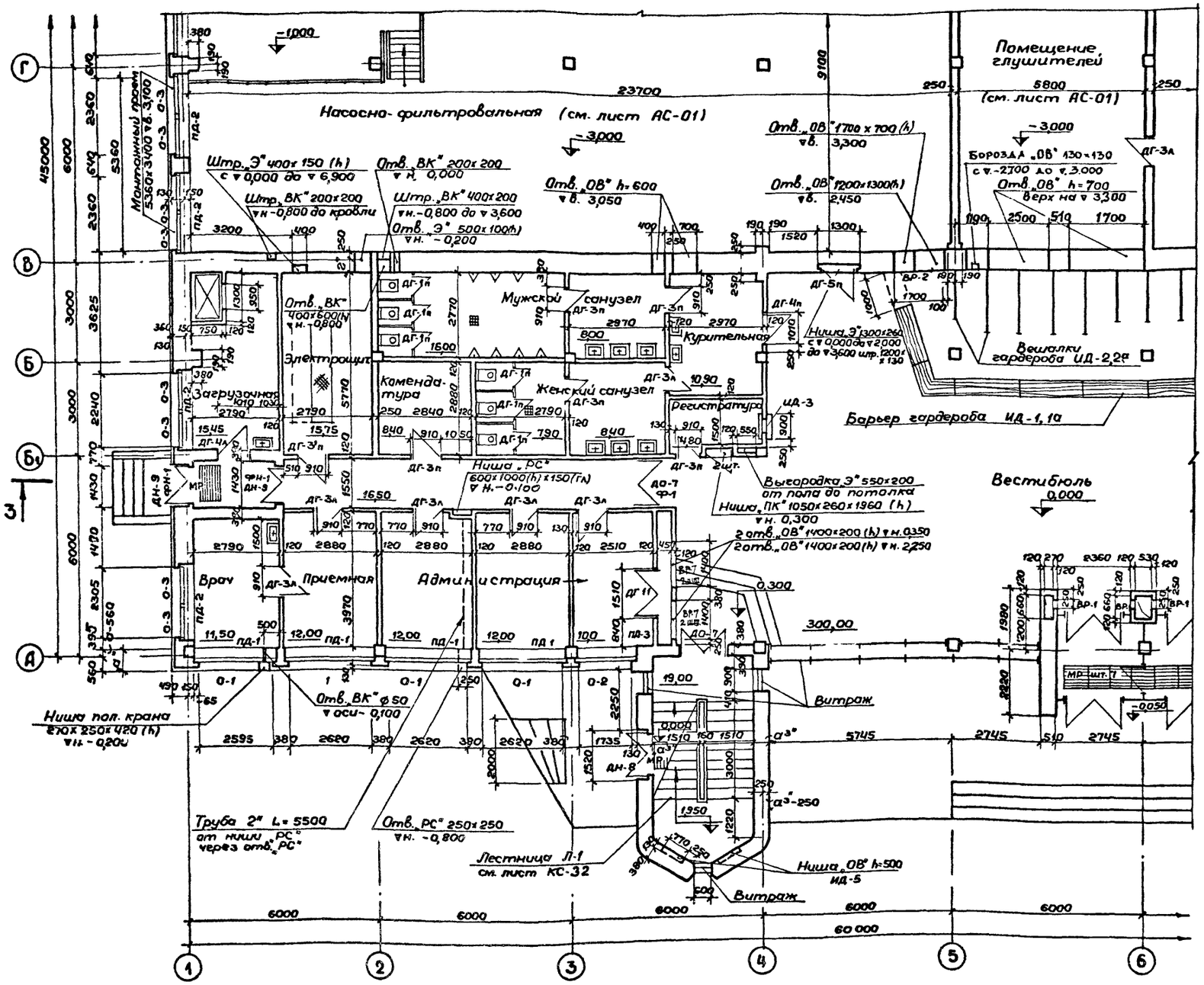
Насосно-фильтровальная (см. лист АС-01)
Помещение глушителей
(см. лист АС-01)
Вестибюль
Мужской санузел
Женский санузел
Курительная
Регистратура
Электрощит
Комендатура
Загрузочная
Врач
Приемная
Администрация
Барьер гардероба ИД-1, 1а
Вешалки гардероба ИД-2,2а
Витраж
Ниша пол. крана
Труба 2" L=5500
Лестница Л-1
см. лист КС-32
Ниша ОВ h=500
ИД-5
Отв. ОВ" 1700 х 700 (h)
Отв. ОВ" h=600
Отв. ОВ" 1200х1300(h)
Борозда "ОВ" 130х130
Отв. ОВ" h=700
Штр. "ВК" 200х200
Штр. "ВК" 400х200
Отв. "ВК" ф50
Отв. "РС" 250х250
Ниша "РС" 600х1000(h)х150(гл)
Ниша "ОВ" 1400х200(h)
Выгородка Э" 550х200
Ниша "ПК" 1050х260х1960 (h)
Ниша Э" 1300х260
Отв. "ВК" 400х600(h)
Ниша ОВ" 1700х200(h)
23700
6000
3000
3625
2360
2640
2880
2790
5770
2370
1410
2305
560
3970
1510
2250
2595
2680
2620
5745
2745
1980
2220
1950
1220
3000
1735
1320
2000
19,00
11,50
12,00
10,00
16,50
15,45
15,75
10,90
4,80
0,300
300,00
0,000
-0,050
-3,000
-1,000
-0,100
-0,200
-0,800
-2,700
-2,450
-2,250
-0,350
-0,100
-0,200
-0,800
-0,100
-0,200
-0,350
-2,250
-0,100
-0,800
-0,200
-0,350
-2,250
-0,100
-0,800
-0,200
-0,350
-2,250
-0,100
-0,800

Копия верна

Типовой проект 294-3-28 Альбом I часть 1

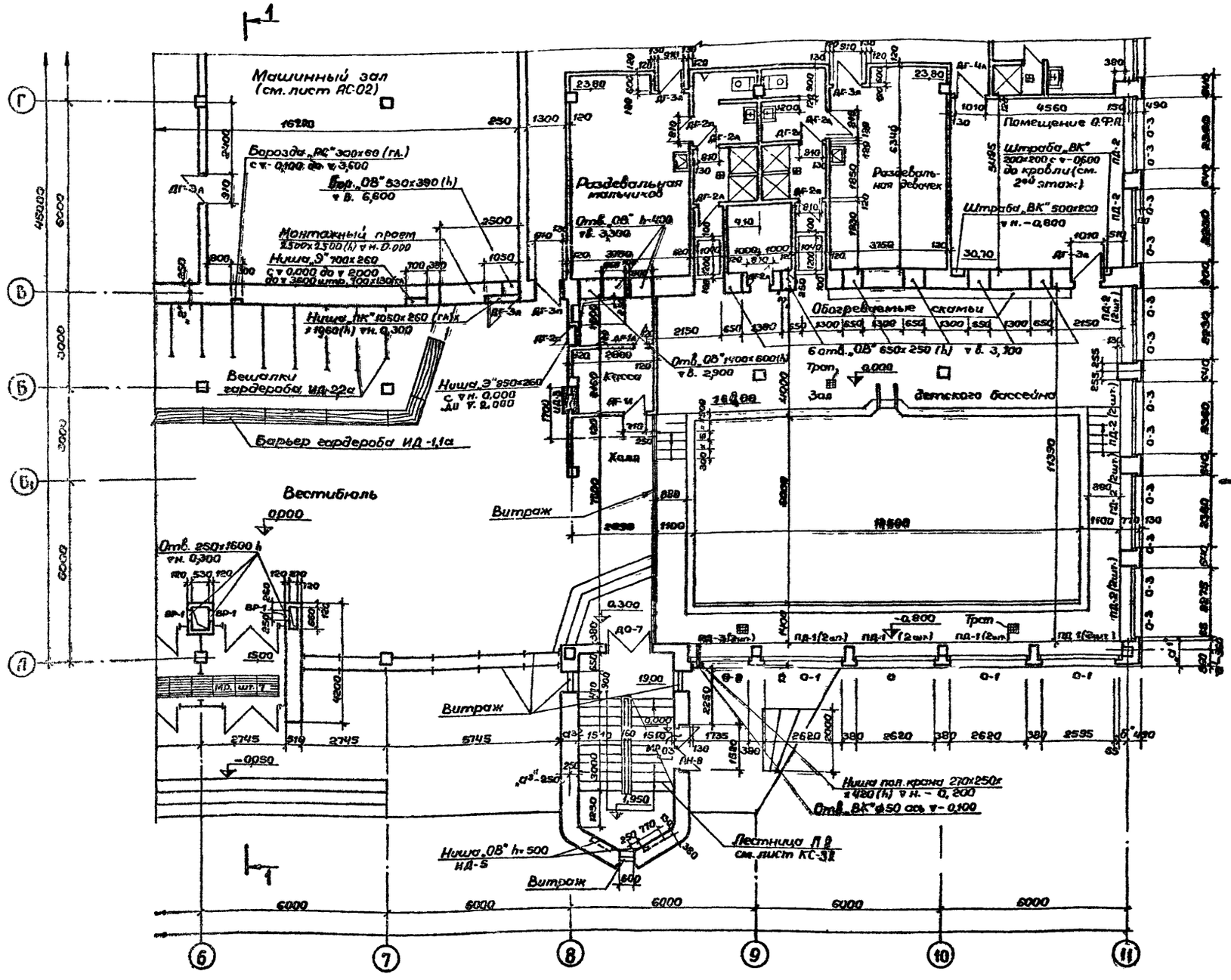

Примечания :

1. Таблица толщин и привязок наружных стен дана на листе АС-1.
2. Перегородки кабин санузлов и душевых, см. лист АС-30.
3. Установку оконных блоков см. лист АС-28.
4. Крыльца см. лист АС-03.
5. В холле пунктиром показана кирпичная перегородка для установки калорифера при $t_н = -40°$.

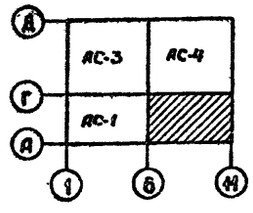

			1979	ТП 294-3-28	АС
			Бассейн (в деревоклеевых конструкциях) с крытыми ваннами: 50х21м с местами для зрителей и детской		
Гл.инж.инж.	Герчиков			Стадия	Лист	Листов
Нач.маст.	Горлышков			Р	АС-2	
Гл.инж.пр.	Покрасс					
Гл.арх.пр.	Гельсрер					
Гл.инж.пр.	Лаврова		План 1-го этажа в осях „Б"-„П", „А"-„Г"	ЦНИИЭП зрелищных зданий и спортивных сооружений им. Б.С. Мезенцева		
Проверил	Гельсрер					
Разработал	Терешкова					

Копировала 15312-02 б Формат 22г

Инв. № подл. | Отд. №1 Мирошин | Отд. №2 Гонитель | Отд. №3 Косова | Отд. №4 Гильман

Копия верна

Альбом I часть

Типовой проект 294-3-28

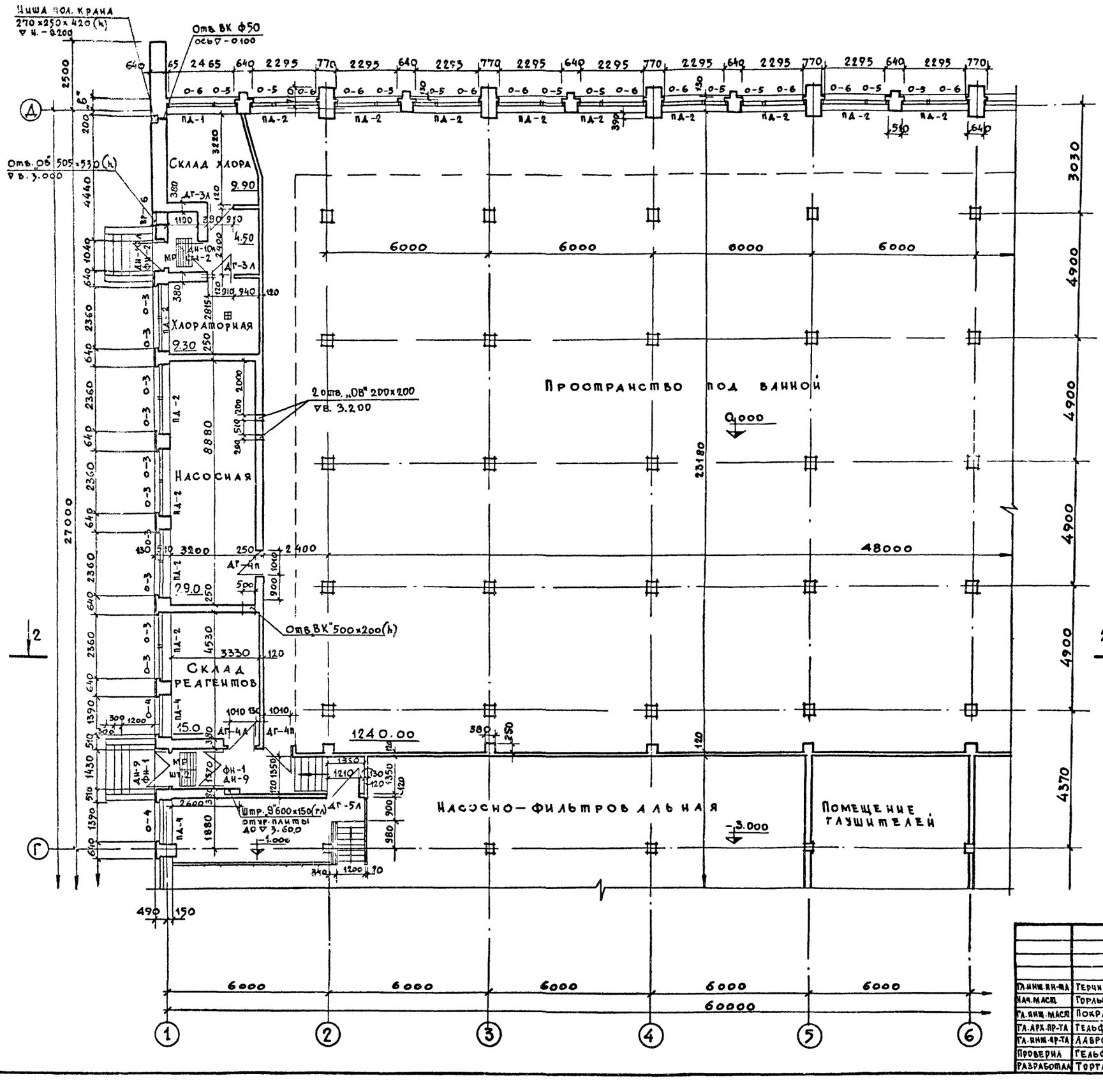

Примечания

1. Таблица толщин и привязок наружных стен дана на листе АС-1
2. Отверстия для труб размерами не более 150×150 мм в стенах пробиваются по месту.
3. Установку оконных блоков см. лист АС-28.
4. Крыльца см. лист АС-03

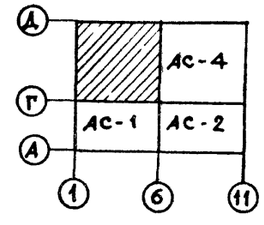

			1979	ТП 294-3-28	АС
			Бассейн /в деревоклееных конструкциях/ с крытыми ваннами: 50×21 м с местами для зрителей и детской		
Гл. инж. ин-та	Терчиков			Стадия	Лист	Листов
Нач. маст.	Горлышков			Р	АС-3	
Гл. инж. маст.	Покрасс					
Гл. арх. пр-та	Гельфер					
Гл. инж. пр-та	Лаврова		План 1-го этажа в осях „1"-„6" „Г"-„А"			
Проверил	Гельфер					
Разработал	Торгашова					

Зрелищных зданий и спортивных сооружений им. Б.С. Мезенцева

Согласовано

Отд. N1	Мирошин	
Отд. N2	Гонитель	
Отд. N3	Косова	
Отд. N4	Гильман	

Инв. N подл.

Копировала Вендина 16312-02 7 Формат 22 г

Копия верна

Типовой проект 294-3-28 Альбом I часть 1

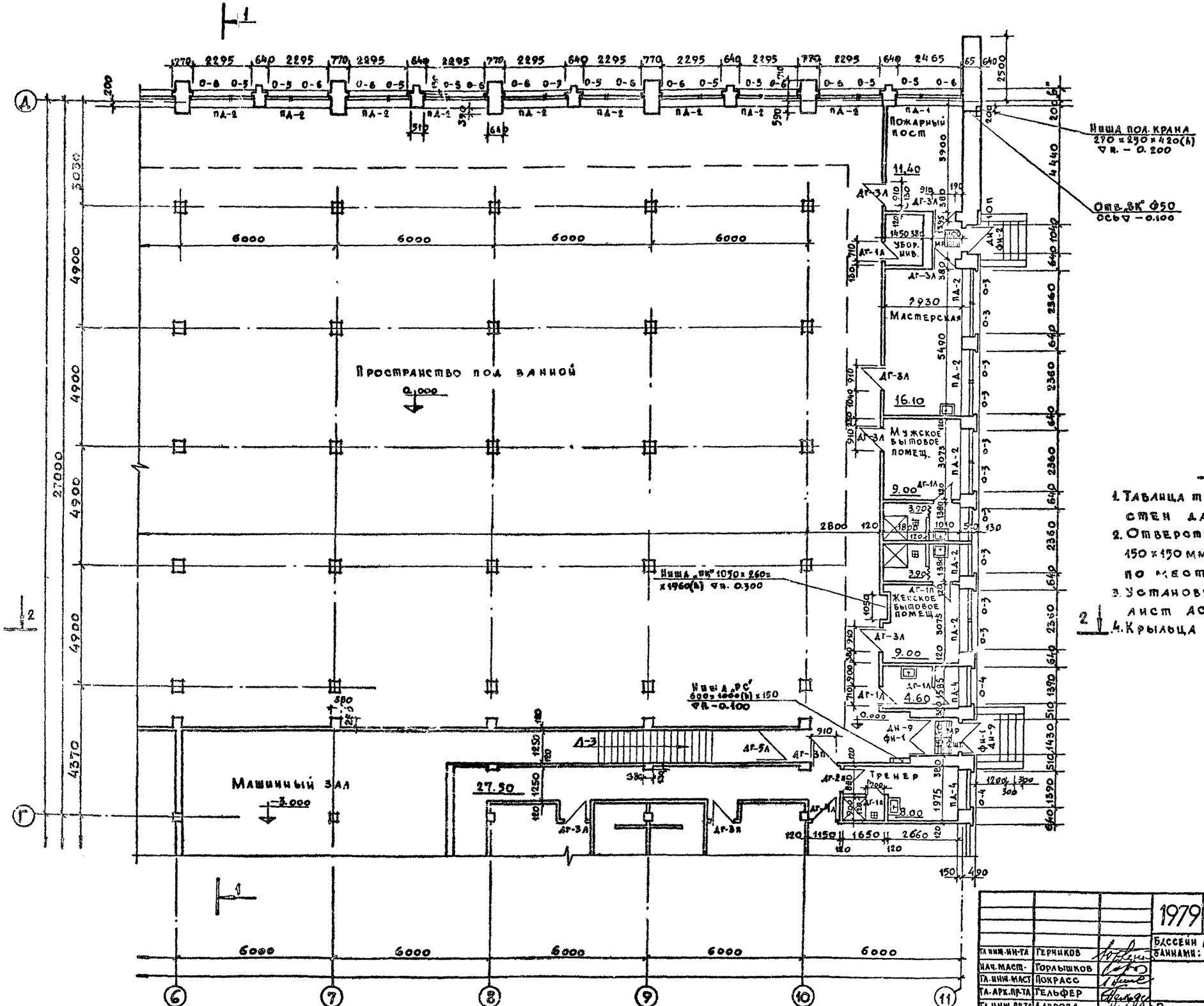

Примечания

1. Таблица толщин и привязок наружных стен дана на листе АС-1.
2. Отверстия для труб размерами не более 150×150 мм. в стенах пробиваются по месту.
3. Установку оконных блоков см. лист АС-28.
4. Крыльца см. лист АС-03

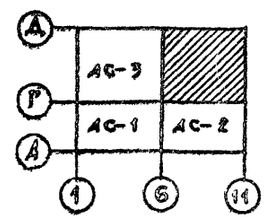

			1979	ТП 294-3-28	АС
			Бассейн (в деревоклеенных конструкциях) с крытыми ваннами: 50×21 м с местами для зрителей и детской.		
Гл. инж. ин-та	Терников			Стадия	Лист	Листов
Нач. маст.	Горлышков			Р	АС-4	
Гл. инж. маст.	Покрасс					
Гл. арх. пр-та	Гельфер					
Гл. инж. пр-та	Лаврова		План 1-го этажа в осях „6-11", „Г-А".			
Проверил	Гельфер					
Разработал	Торгашова					

Зрелищных зданий и спортивных сооружений им. В.С. Мезенцева

Копировала Вендина 18312-02 8 Формат 22г

Согласовано

Инв. № подл.	Отд. №1	Мирошин	
	Отд. №2	Гонитель	
	Отд. №3	Косова	
	Отд. №4	Гильман	

Копия верна

Типовой проект 294-3-28 Альбом I часть 1

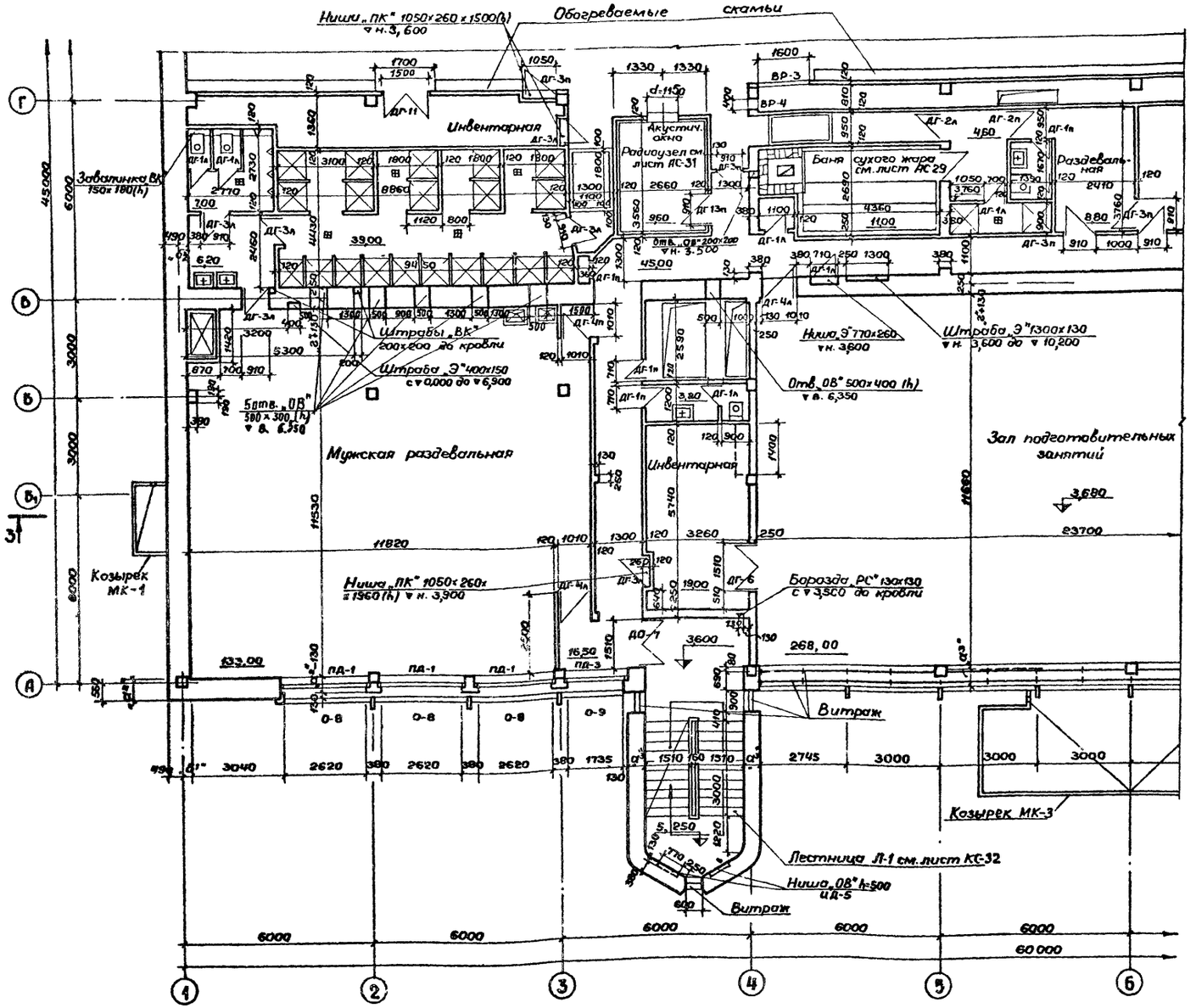

Примечания:

1. Таблица толщин и привязок наружных стен дана на листе АС-1.
2. Перегородки кабин санузлов и душевых см. лист АС-30.
3. В помещении инвентарной пунктиром показана кирпичная перегородка для установки калорифера при $t_н = -40°$. 2 отв. „ОВ" на ▽н. 3,730 и ▽н. 6,100 закрываются решетками ВР-7.

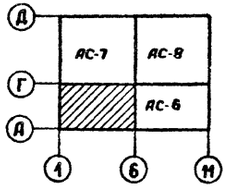

			1979	ТП 294-3-28		АС
Гл.инж.ин-та	Герчиков		Бассейн (в деревоклееных конструкциях) с крытыми ваннами: 50×21м с местами для зрителей и детской			
Нач.маст.	Горлышков			Стадия	Лист	Листов
Гл.инж.маст.	Покрасс			Р	АС-5	
Гл.арх.пр-та	Гельфер		План 2-го этажа в осях „1"-„6", „А"-„Г"			
Гл.инж.пр-та	Лаврова					
Проверил	Гельфер					
Разработал	Торгашова					

ЦНИИЭП зрелищных зданий и спортивных сооружений им. В.С. Мезенцева

Согласовано: Отд. №1 Мирошин; Отд. №2 Гонитель; Отд. №3 Косова; Отд. №4 Гильман

Инв. № подл.

Копировала

Типовой проект 294-3-28 Альбом I часть 1

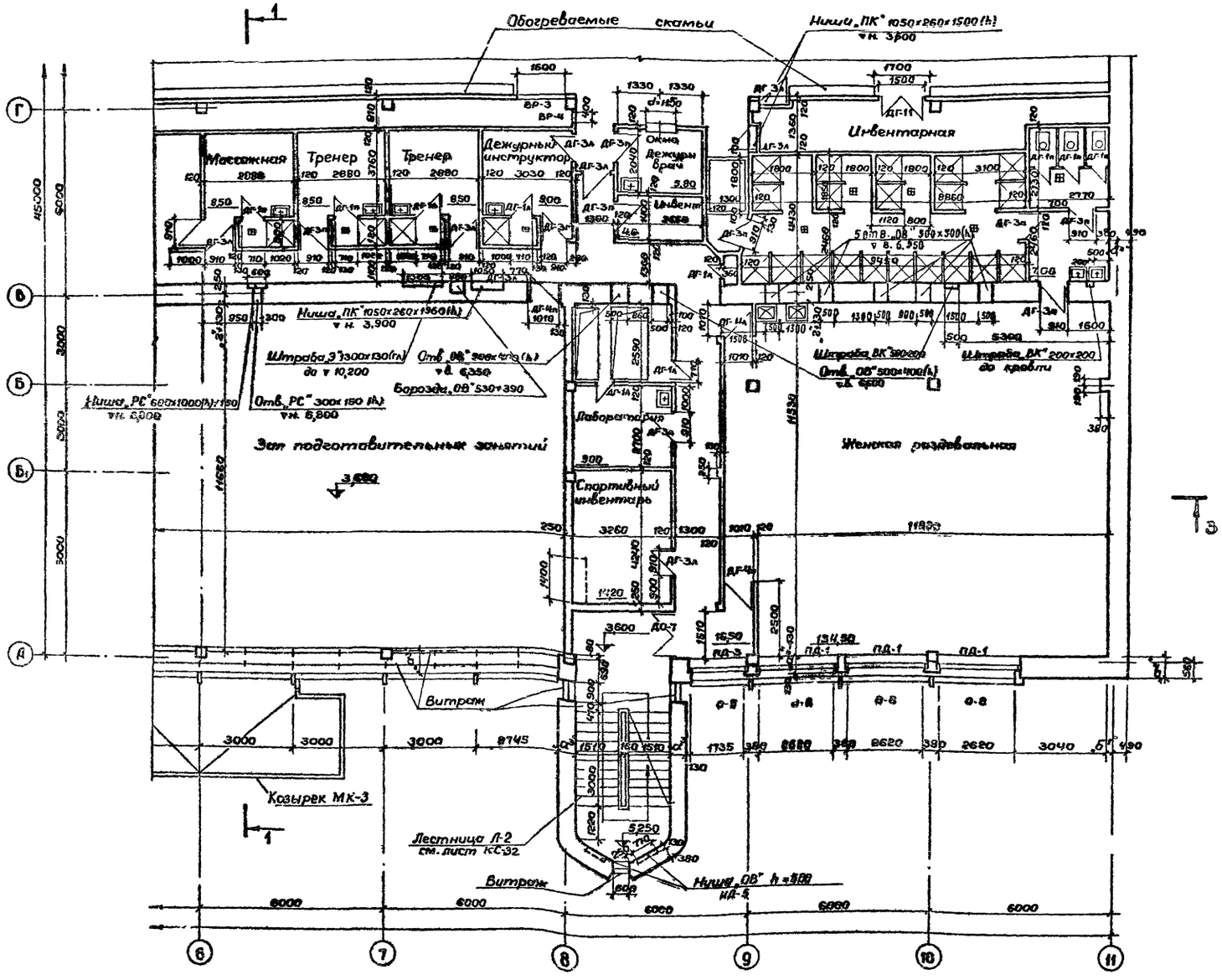

Примечания:

1. Таблица толщин и привязок наружных стен дана на листе АС-1.
2. Перегородки кабин санузлов и душевых см. лист АС-30.
3. В помещении спортинвентаря пунктиром показана кирпичная перегородка для установки калорифера при $t_н = -40°$.
2 отв. „ОВ" на ▽н. 3,730 и на ▽н. 6,100 закрываются решетками ВР-7.

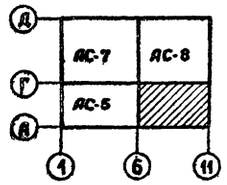

			1979	ТП 294-3-28	АС
Гл.инж.пр-та	Герчиков		Бассейн (в деревоклееных конструкциях) с крытыми ваннами: 50×21м с местами для зрителей и детской		
Нач.маст.	Горлыкиков			Стадия	Лист	Листов
Гл.инж.маст.	Покрасс			Р	АС-5	
Гл.арх.пр-та	Гельфер					
Гл.инж.пр-та	Лаброва		План 2-го этажа в осях „Б"-„Н", „А"-„Г"			
Проверил	Гельфер					
Разработ.	Торгашова					

Зрелищных зданий и спортивных сооружений им. Б.С. Мезенцева

Отд. №1 Мирошин
Отд. №2 Гонитель
Отд. №3 Косова
Отд. №4 Гильман

Инв. № подл.

Копировала 16312-02 10 Формат 22г

Копия верна

Альбом I часть 1

Типовой проект 294-3-28

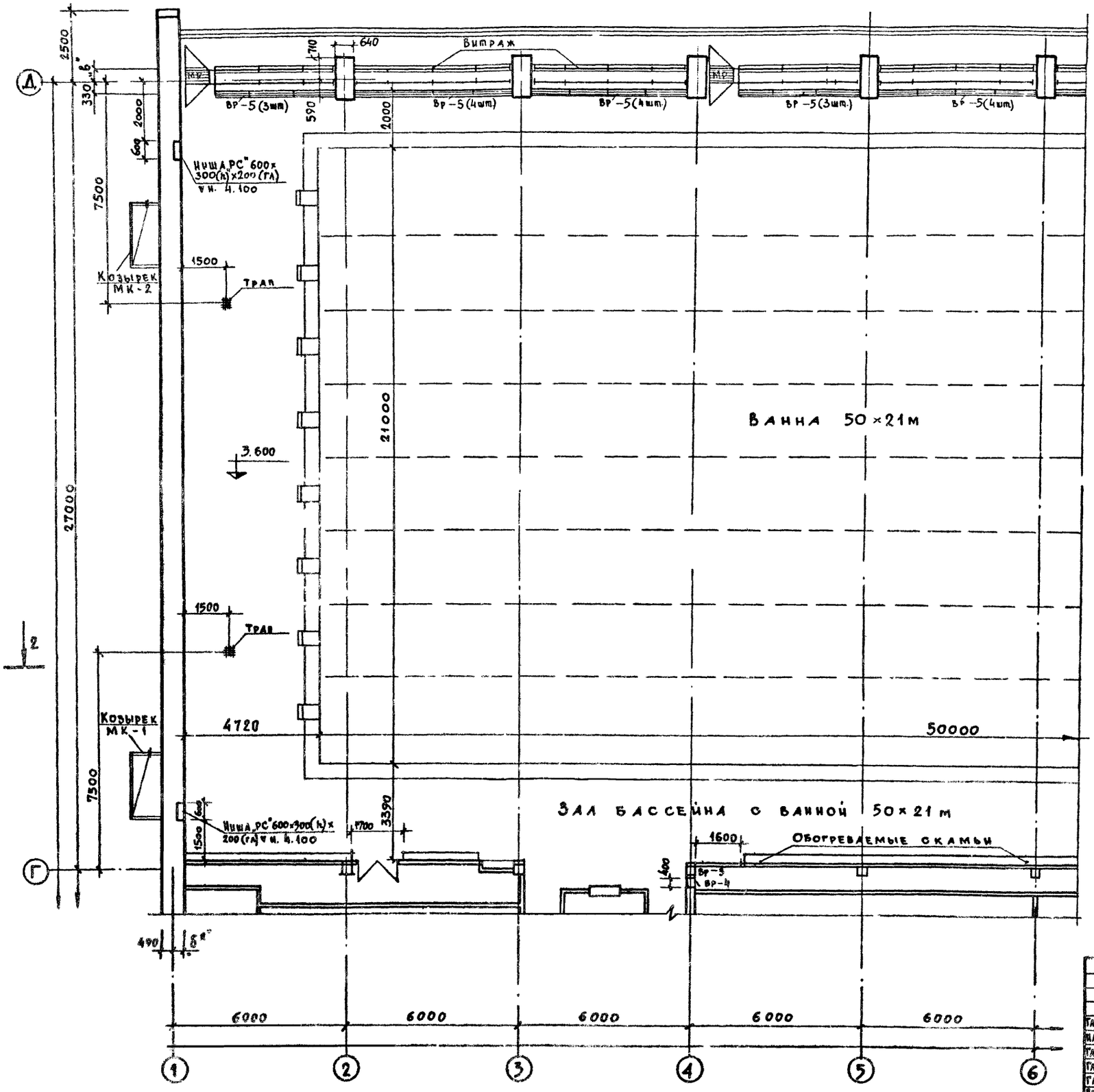

Примечание

1. Таблица толщин и привязок наружных стен дана на листе АС-1.

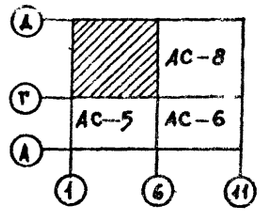

Гл.инж.ин-та	Герчиков		
Нач.маст.ин	Горлышков		
Гл.инж.маст.	Покрасс		
Гл.арх.пр-та	Гельфер		
Гл.инж.пр-та	Лаврова		
Проверил	Гельфер		
Разработал	Торгашова		

1979 ТП 294-3-28 АС

Бассейн в деревоклееных конструкциях с крытыми ваннами: 50×21м с местами для зрителей и детской.

Стадия	Лист	Листов
Р	АС-7	

План 2го этажа в осях „1"-„6", „Г"-„А"

Зрелищных зданий и спортивных сооружений им. В.С. Мезенцева

Копировала Бендина 16312-02 11 Формат 22г

Согласован

Отд. №1	Мирошин		
Отд. №2	Гонитель		
Отд. №3	Косова		
Отд. №4	Гильман		

Инв. № подл.

Копия верна

Типовой проект 294-3-28 Альбом I часть 1

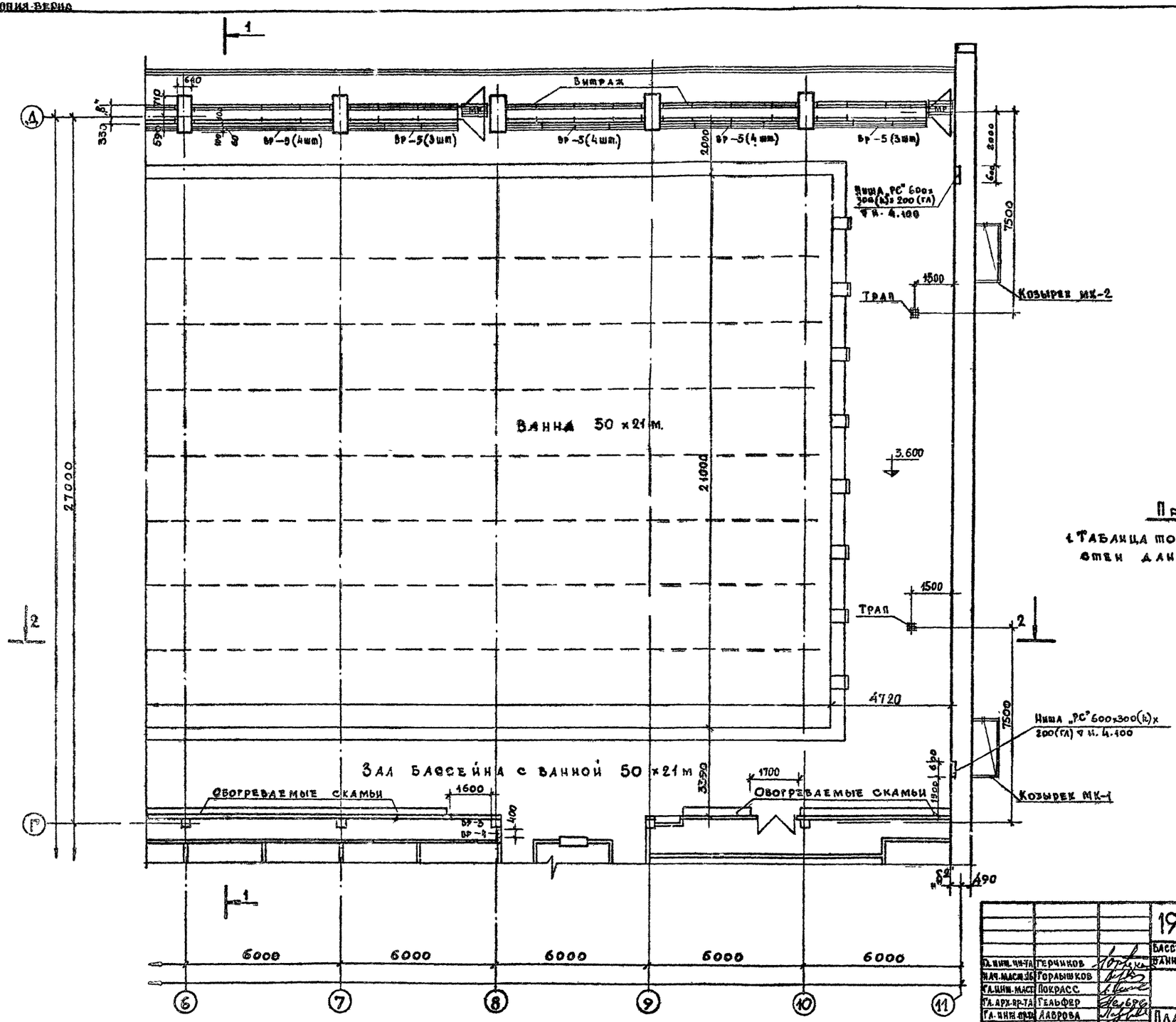

Примечание

1. Таблица толщин и привязок наружных стен дана на листе АС-1

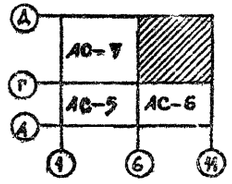

Гл. инж. чн-та	Герчиков		1979	ТП 294-3-28	АС
Нач. маст. 16	Горлышков		Бассейн /в дерезонаемых конструкциях/ с крытыми ваннами: 50×21 м с местами для зрителей и детской.		
Гл. инж. маст.	Покрасс			Стадия	Лист / Листов
Гл. арх. пр-та	Гельфер			Р	АС-8
Гл. инж. пр-та	Лаврова		План 2-го этажа в осях „6"-„11", „Г"-„А".		
Проверил	Гельфер				
Разработал	Торгашова				

Копировала Вендина 16312-02 Формат 22 г.

Инв. № подл. | Согласовано: Отд. № 1 Мирошин; Отд. № 2 Гонитель; Отд. № 3 Косова; Отд. № 4 Гильман

Копия верна

Типовой проект 294-3-28 Альбом I часть I

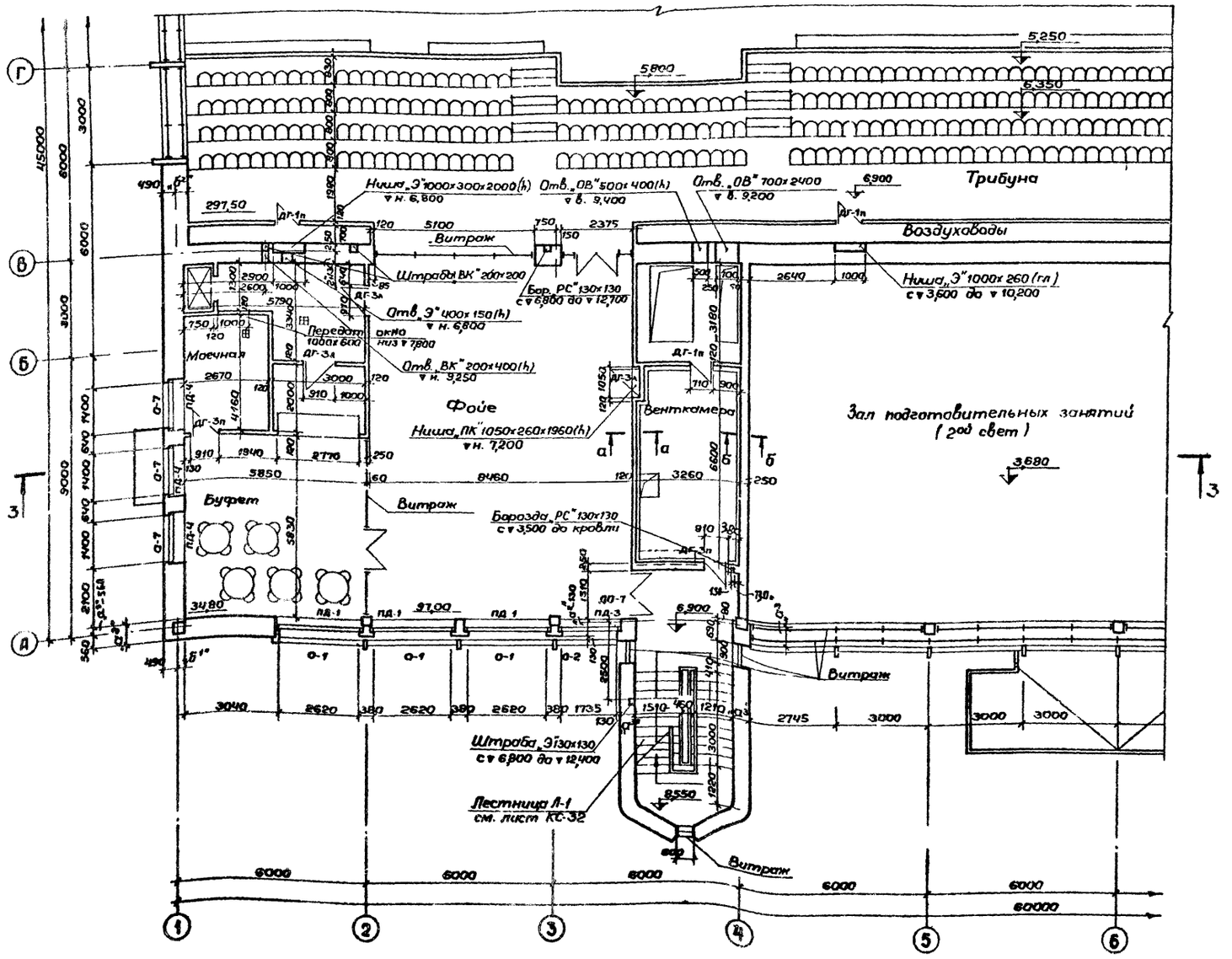

План лестницы Л-1 на отм. 10,400
(Лестница Л-2 – зеркально)

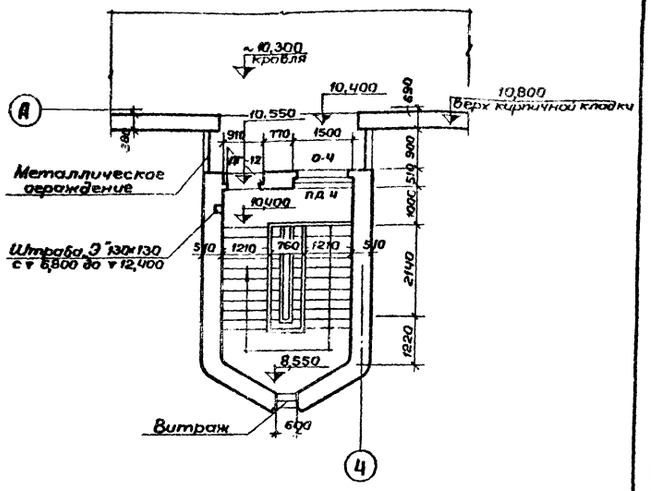

Примечания:

1. Таблица толщин и привязок наружных стен дана на листе АС-1.
2. Сечения а-а, б-б см. лист АС-10.
3. В помещении венткамеры пунктиром показана кирпичная перегородка для установки конвектора в нише при $t_н = -40°$

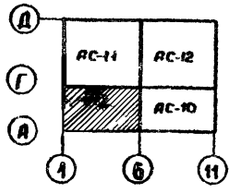

			1979	ТП 294-3-28	АС
Гл.инж.ин-та	Герчиков		Бассейн (в дерев. склеенных конструкциях) с крытыми баннами 50×21м с местами для зрителей и детской		
Нач.маст	Горлышков				
Гл.инж.м.	Покрасс			Стадия	Лист	Листов
Гл.арх.пр-та	Гельфер			Р	АС-9	
Гл.инж.пр-та	Лаврова		План 3го этажа в осях „Б"-„11", „А"-„Г"			
Проверил	Гельфер					
Разработ.	Горгашова					

Копировала

Инв. № подл. | Отд. №1 Мирошин | Отд. №2 Гонитель | Отд. №3 Косова | Отд. №4 Гильман

Типовой проект 294-3-28 Альбом I часть 1

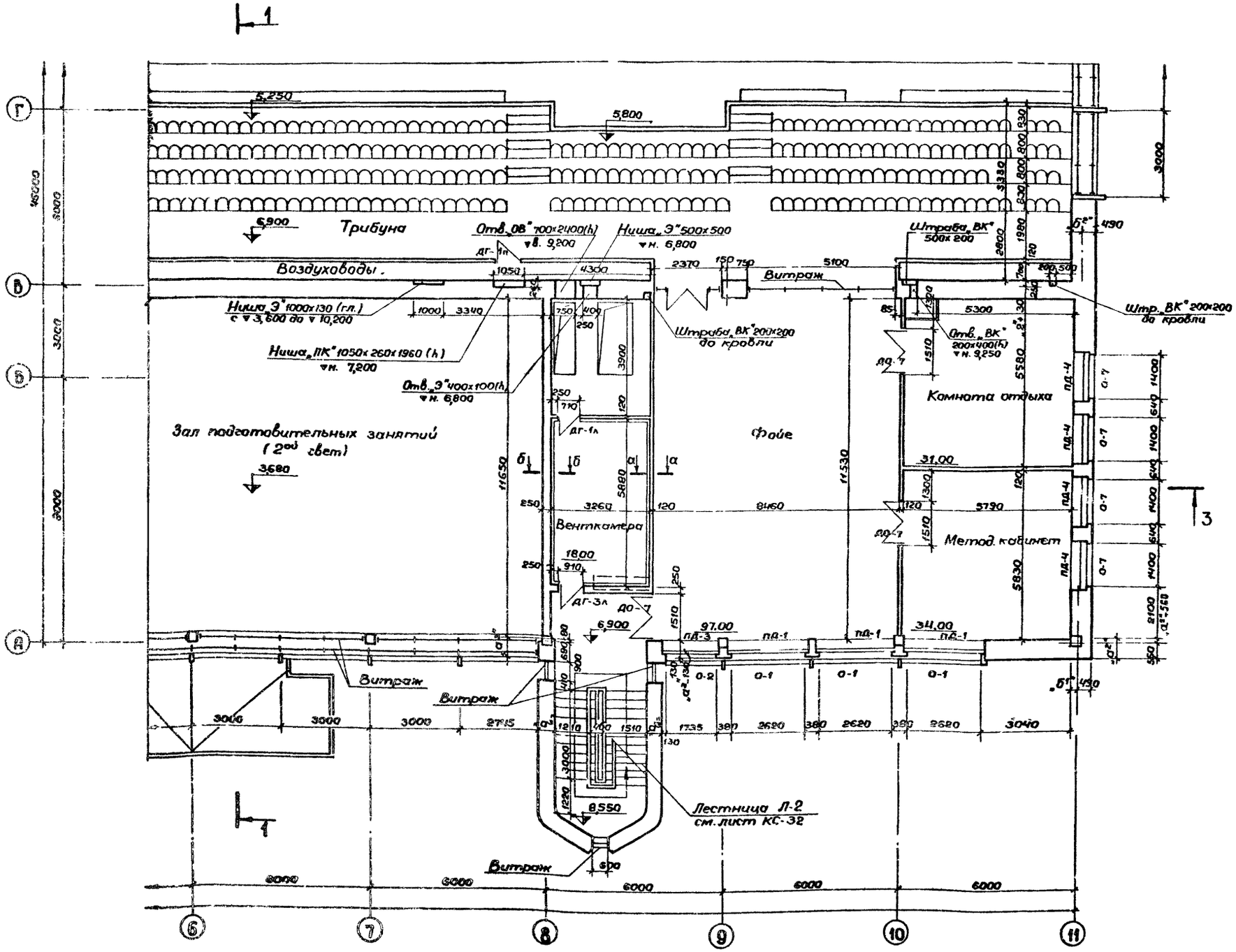

Сечение а-а

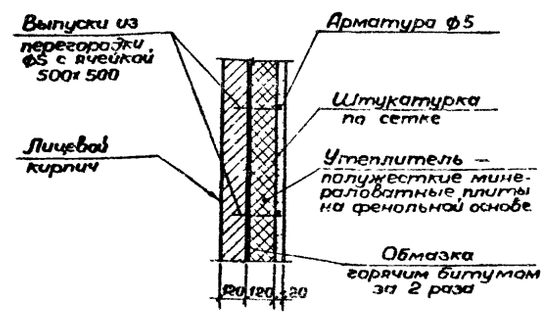

Сечение б-б

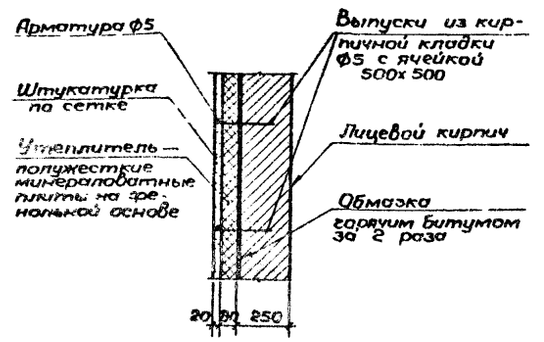

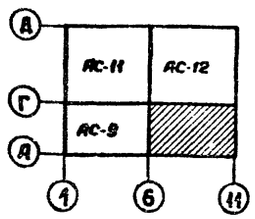

Примечания:

1. Таблица толщин и привязок наружных стен дана на листе АС-1.
2. План стены по оси „В" на отм. 10,900 см. лист АС-13.
3. В помещении венткамеры пунктиром показана кирпичная перегородка для установки конвектора в нише при $t_н = -40°$

			1979	ТП 294-3-28	АС
Гл.инж.инж.	Герчиков		Бассейн (в деревоклееных конструкциях) с крытыми ваннами 50×21м с местами для зрителей и детской		
Нач.маст.	Горлыкиков				
Гл.инж.м.	Покрасс			Стадия	Лист / Листов
Гл.арх.пр-ра	Гельфер			Р	АС-10
Гл.инж.пр-ра	Лаврова		План 3го этажа в осях „Б"-„Г", „А"-„Г"		
Проверил	Гельфер			ЦНИИЭП зрелищных зданий и спортивных сооружений им. Б.С. Мезенцева	
Разработ.	Торежанова				

Согласовано

Отд. №1	Мирошин	
Отд. №2	Гильштейн	
Отд. №3	Косова	
Инв. № подл.		

Копировала

16312-02 14

Формат 22г

Копия верна

Альбом I часть 1

Типовой проект 294-3-28

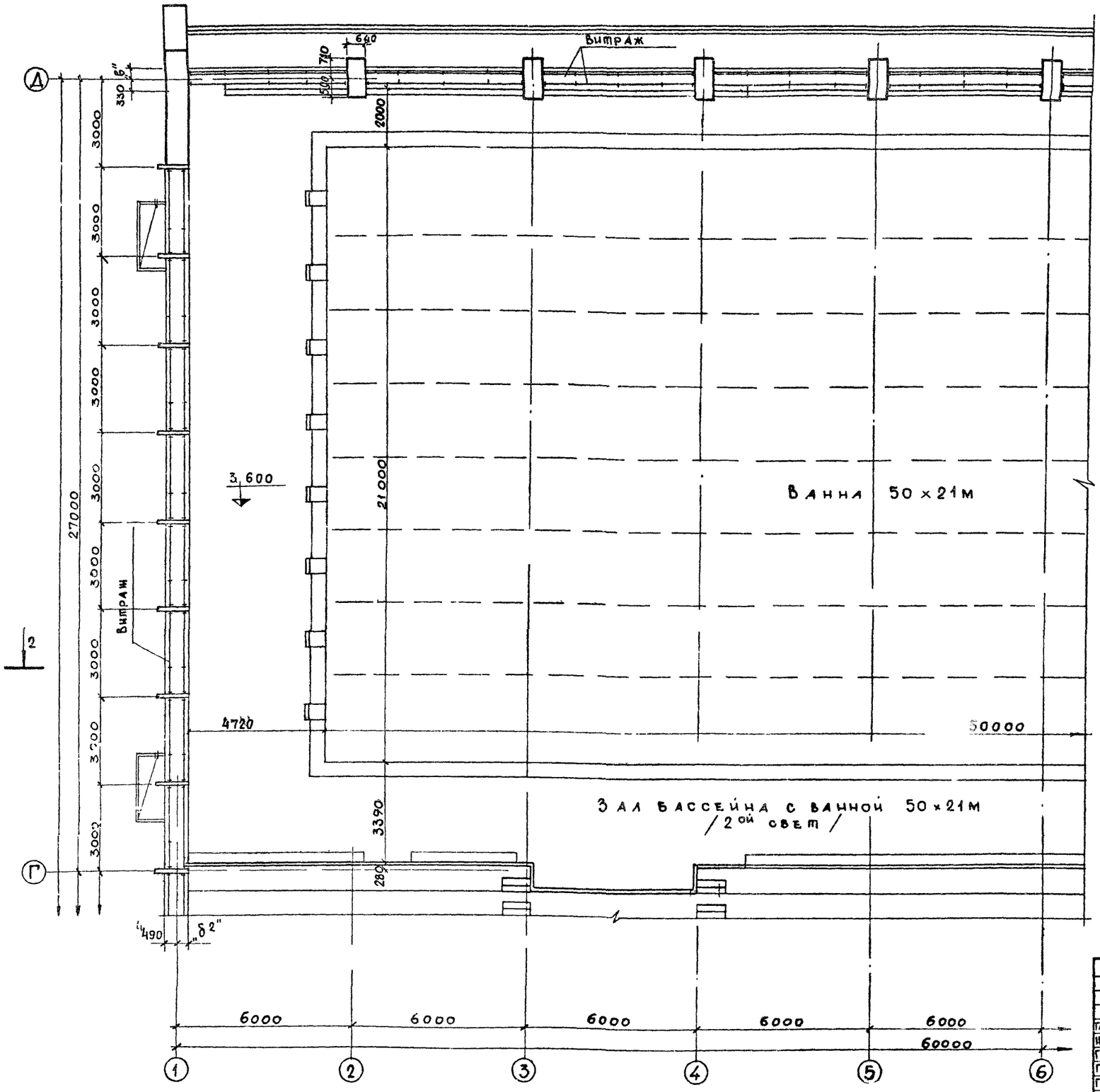

Примечание

1. Таблица толщин и привязок наружных стен дана на листе АС-1

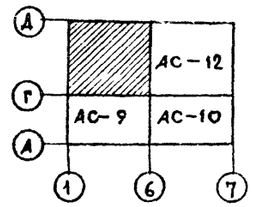

Гл. инж. ин-та	Герчиков		1979	ТП 294-3-28	АС
Нач. мастер.	Горлышков		Бассейн /в деревоклееных конструкциях/ с крытыми ваннами: 50×21м с местами для зрителей и детской.		
Гл. инж. м.	Покрасс			Стадия	Лист	Листов
Гл. арх. пр-та	Гельфер			Р	АС-11	
Гл. инж. пр-та	Лаврова		План 3го этажа в осях „1"-„6", „Г"-„Д".	ЦНИИЭП зрелищных зданий и спортивных сооружений им. Б.С. Мезенцева		
Проверил	Гельфер					
Разработ.	Торгашова					

Копировала Вендина 16312-02 15 Формат 22г

Согласовано

Отд. N1 Мирошин

Отд. N2 Гонцель

Отд. N3 Косова

Отд. N4 Гильман

Инв. № подл.

Копия верна

Типовой проект 294-3-28 Альбом I часть 1

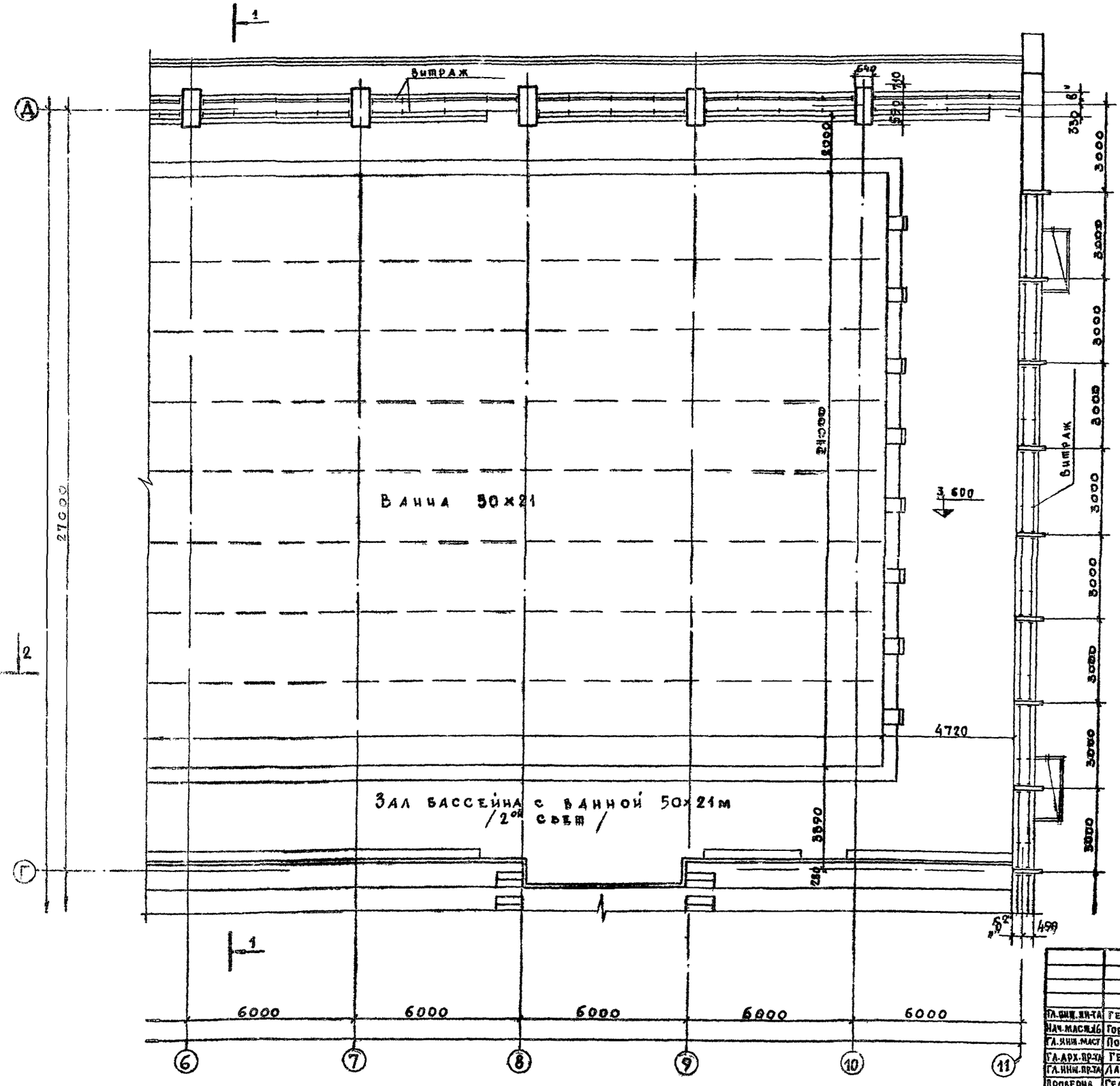

Примечание

1. Таблица толщин и привязок наружных стен дана на листе АС-1

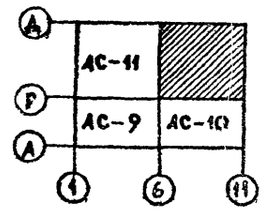

			1979	ТП 294-3-28	АС
			Бассейн /в деревоклееных конструкциях/ с крытыми ваннами: 50×21м с местами для зрителей и детской		
Гл. инж. пр-та	Герчиков			Стадия	Лист	Листов
Нач. маст. №6	Горлышков			Р	АС-12	
Гл. инж. маст.	Покрасс					
Гл. арх. пр-та	Гельфер		План 3го этажа в осях „6"-„11", „Г"-„А"			
Гл. инж. пр-та	Лаврова					
Проверил	Гельфер					
Разработ.	Торгашова					

Зрелищных зданий и спортивных сооружений им. Б.С. Мезенцева

Копировала Вендина 16312-07-16 Формат 22 г

Инв. № подл. | Отд. №1 Мирошин | Отд. №2 Гонитель | Отд. №3 Косова

Копия верна

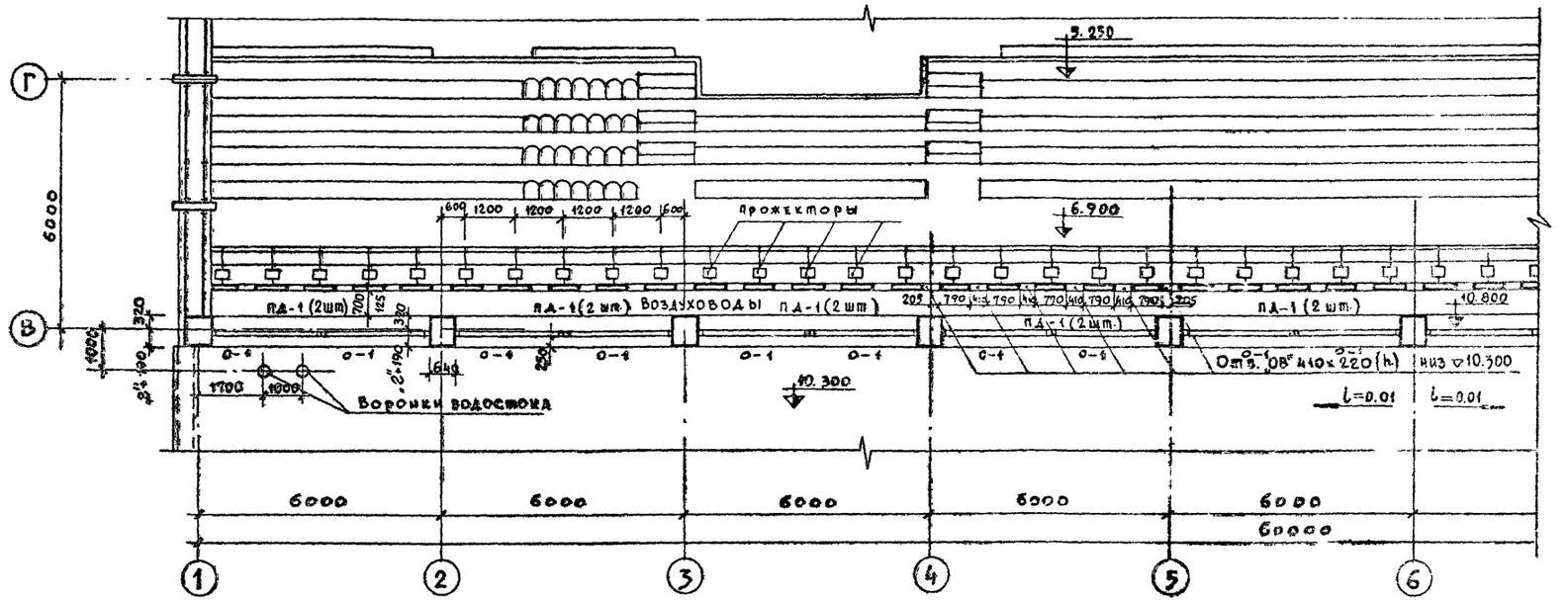

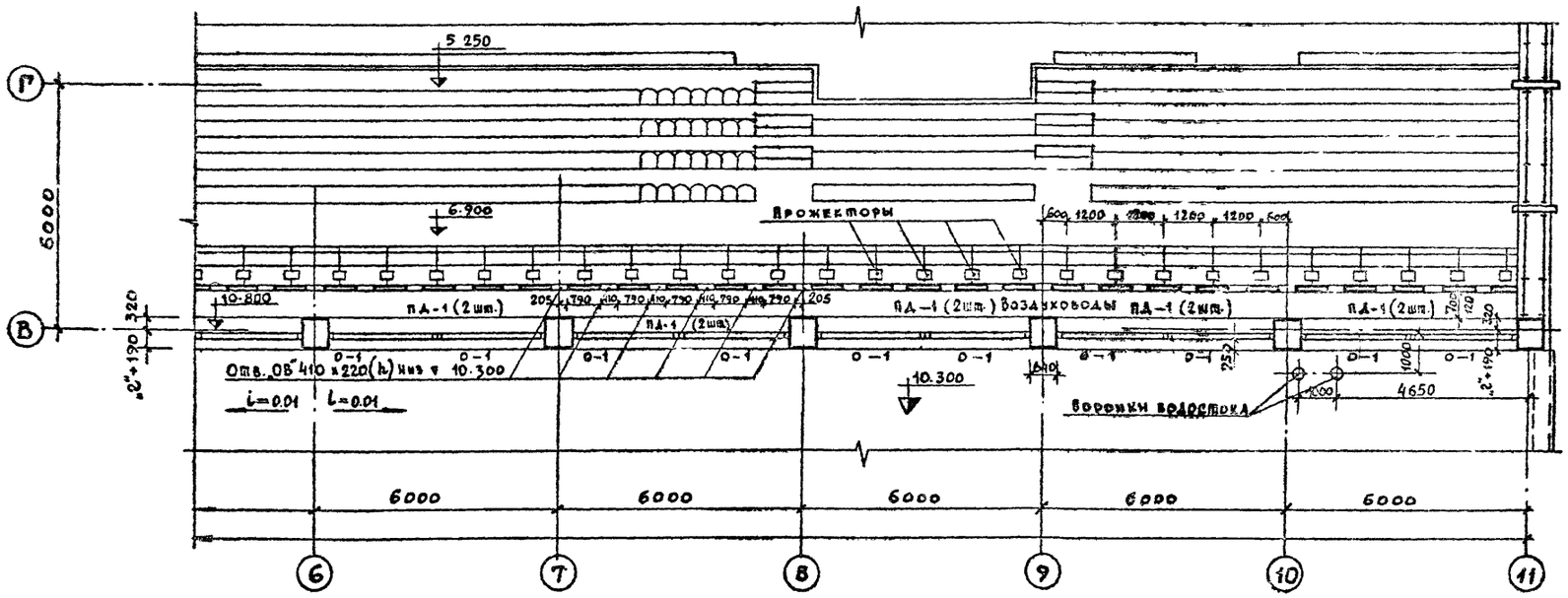

Примечания:

1. Таблица толщин и привязок наружных стен дана на листе АС-1.
2. Покрытие над шахтой воздуховодов на ▽10 800 условно не показано.
3. Конструкцию карниза для прожекторов см. лист КС-69.

			1979	ТП 294-3-28	АС
			Бассейн ваннами:	в деревоклееных конструкциях 50×21м с местами для зрителей и детской	с крытыми
Нач. маст. №6	Горлышков			Стадия	Лист	Листов
Гл. инж. маст	Покрасс			Р	АС-13	
Гл. арх. пр-та	Гельфер		Фрагмент плана на отм 10.900			
Гл. инж. пр-та	Лаврова					
Проверил	Гельфер					
Разработал	Торгашова					

ЦНИИЭП зрелищных зданий и спортивных сооружений им. Б.С. Мезенцева

Копировала Вендина 16312-02 17 Формат 22 г

Типовой проект 294-3-28 Альбом I Часть 1

Согласовано

Отд. №1 Мирошин
Отд. №2 Гонигель
Отд. №3 Коссов
Отд. №4 Тильман

Копия верна

Типовой проект 294-3-28 Альбом I часть 1

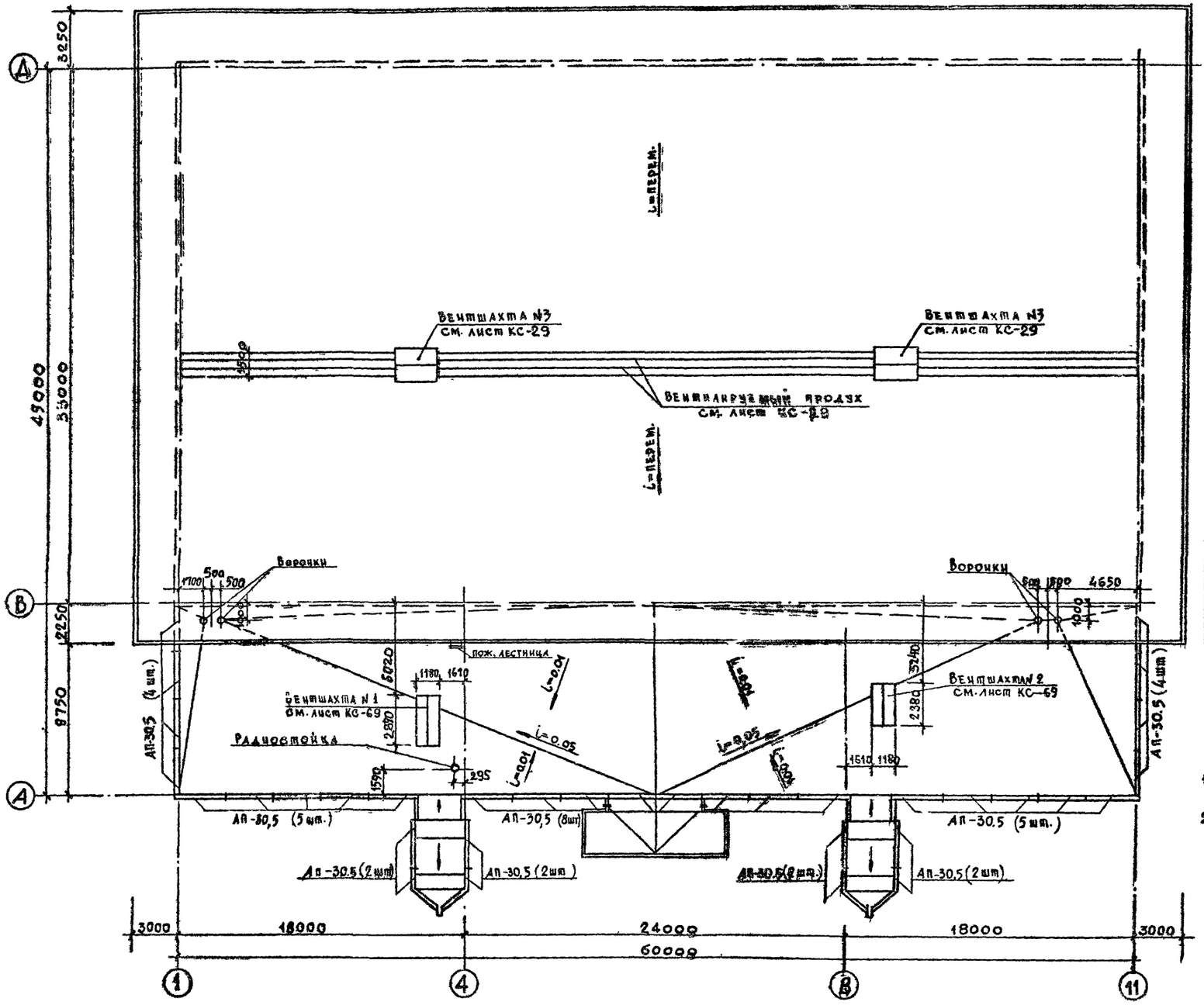

Выборка материала на парапетные плиты серии 1.138-2, выпуск 1

Марка изд	Размеры в мм: длина L	Размеры в мм: ширина B	Марка бетона	Расход бетона м³	Расход стали кг/м³	Вес изд. кг	Общее кол-во шт.
АП-30,5	2980	500	200	0,123	2,88	308	34

Примечания

1. Детали кровли см. серию 2.260-1, выпуск 3.
2. Крепление радиостойки см. серию 2.260-1, выпуск 3, деталь 35

Нач. маст.	Горлышков	
Гл. инж. маст.	Покрасс	
Гл. арх. пр-та	Гельфер	
Гл. инж. пр-та	Лаврова	
Проверил	Гельфер	
Разработ.	Торгашова	

1979 ТП 294-3-28 АС

Бассейн /в деревоклееных конструкциях/ с крытыми ваннами: 50×21 м с местами для зрителей и детской

Стадия	Лист	Листов
Р	АС-14	

План кровли

Зрелищных зданий и спортивных сооружений им. Б.С. Мезенцева

Копировал Вендина 16312-02 18 Формат 22 г

Согласовано

Инв. № подл. | Отд. № 1 Мирошин | Отд. № 4 Гальман | Отд. № 2 Гонитель | Отд. № 3 Косова

Копия верна

Типовой проект 294-3-28 Альбом I часть 1

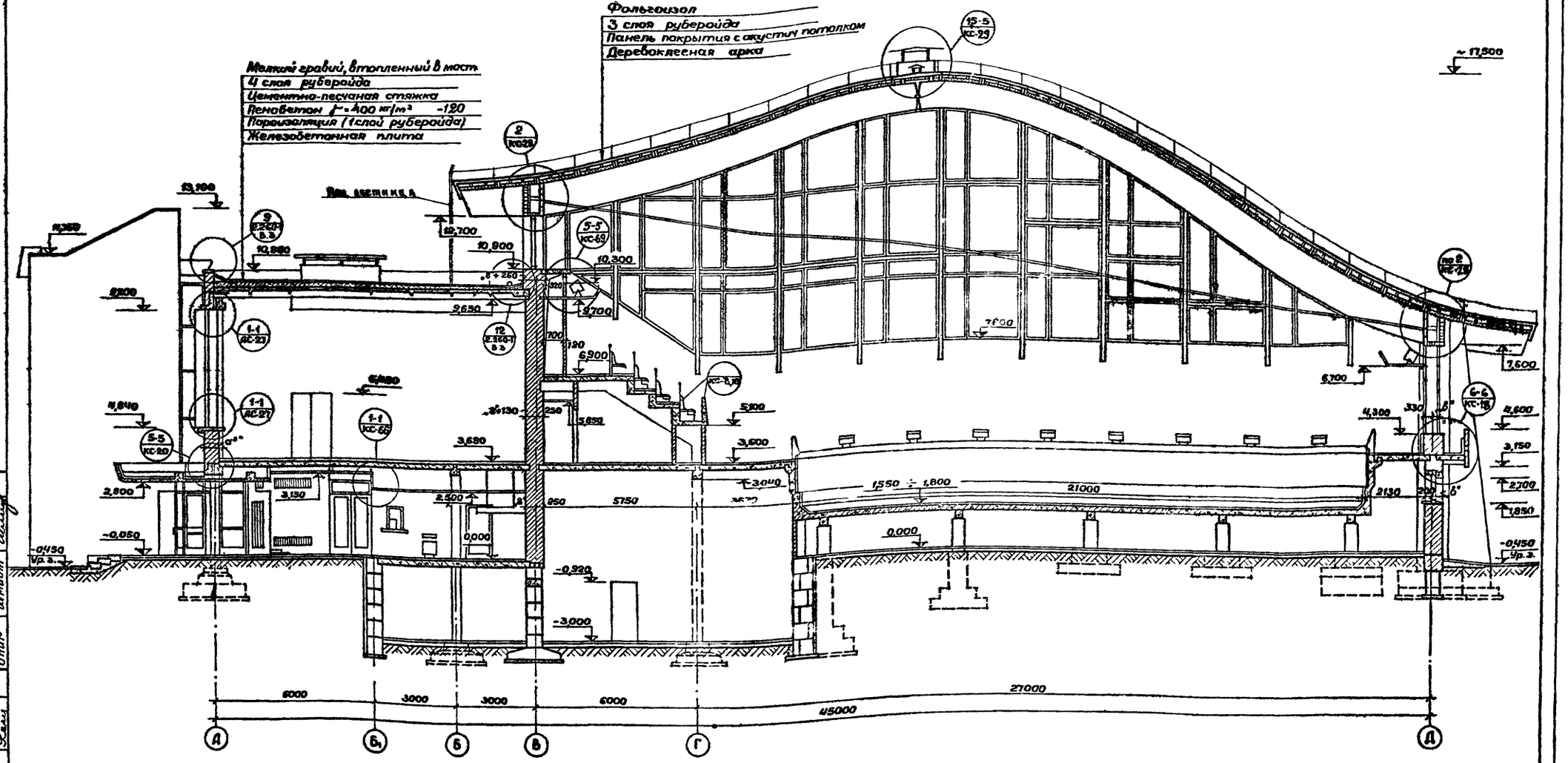

Примечания:

1. Линии разрезов см на планах этажей.
2. Конструкцию ванны и обходной дорожки см. листы КС-16÷19, КС-38÷42.

1979	ТП 294-3-28		АС		
Гл.инж.инж.	Герчиков	Бассейн (в деревоклееных конструкциях) с крытыми ваннами: 50×21 м с местами для зрителей и детской			
Нач.маст.	Горлышков		Стадия	Лист	Листов
Гл.инж.маст.	Покрасс		Р	АС-15	
Гл.арх.пр-та	Гельфер				
Гл.инж.пр-та	Лаврова	Разрез 1-1			
Проверил	Гельфер				
Разработ.	Торгашова				

Копировала 16312 02 19 Формат 22г

Отд. №1	Мирошин	Отд. №4	Гильман		
Отд. №2	Гонитель	ОНИР	Иванов		
Отд. №3	Косова	ОНИР	Шмидт		

Инв. № подл. | Подп. | Дата

Копия верна

Типовой проект 294-3-28 Альбом I Часть 1

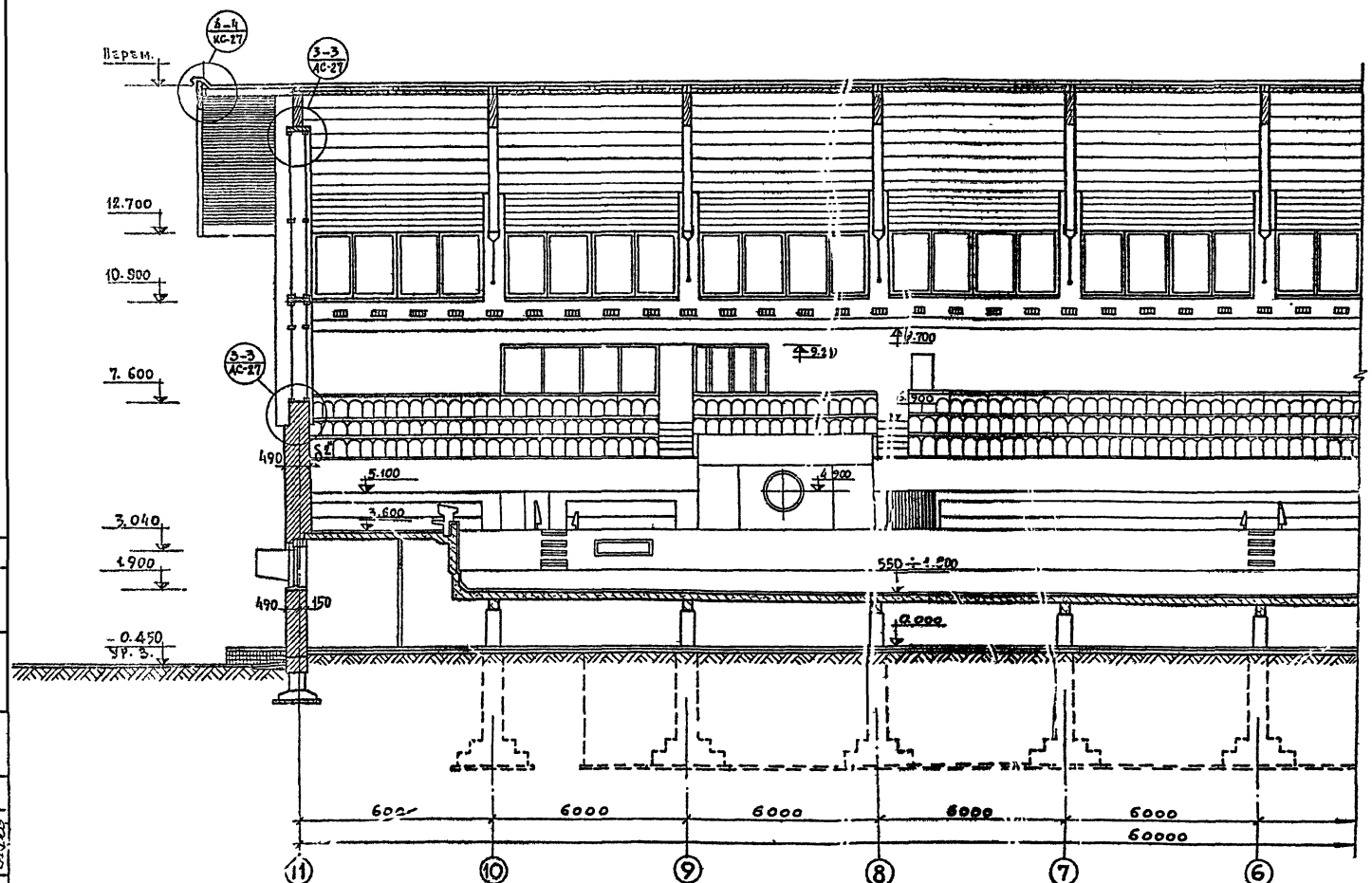

Примечания

1. Разрез 2-2 в осях „6"–„1" см. лист АС-17.
2. Конструкцию ванны и обходной дорожки см. листы КС-16÷КС-18, КС-30, КС-39.

Гл.инж.-ин-та	Герчиков		1979	ТП 294-3-28 АС
Нач.маст.	Горлышков		Бассейн в деревоклееных конструкциях с крытыми ваннами: 50×21 м с местами для зрителей и летскон.	
Гл.инж.-м.	Покрасс			Стадия: Р; Лист: АС-16; Листов:
Гл.арх.-пр-та	Гельфер			
Гл.инж.-пр-та	Лаврова		Разрез 2-2 в осях 11"-6"	Зрелищных зданий и спортивных сооружений им. В.С. Мезенцева
Проверил	Гельфер			
Разработ.	Торгашова			

Копировал Вендина 16312-02 20 Формат 22т

Согласовано

Инв. № подл. | Отд. № 1 | Мирошин | Отд. № 4 | Гильман
Отд. № 2 | Гонимель
Отд. № 3 | Косова

Типовой проект 294-3-28 Альбом I часть 1

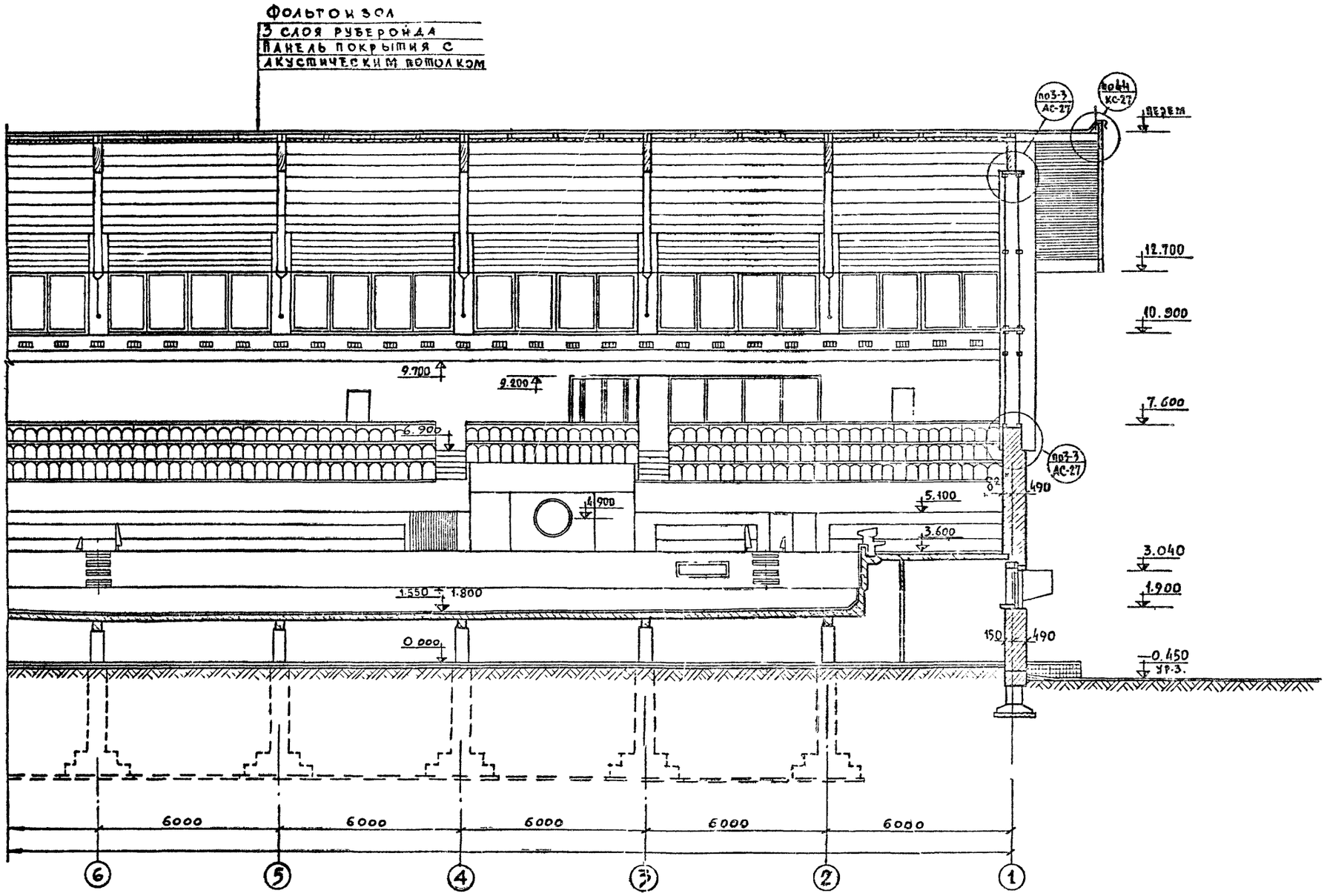

Примечания:

1. Разрез 2-2 в осях „11"–„5" см. лист АС-16.
2. Конструкцию ванны и обходной дорожки см. листы КС-16÷КС-18, КС-38, КС-39.

			1979	ТП 294-3-28	АС
			Бассейн /в деревоклеенных конструкциях/, с крытыми ваннами: 50х21м с местами для зрителей и детской.		
Гл. инж. ин-та	Герчиков			Стадия	Лист	Листов
Нач. маст.	Торлышков			Р	АС-17	
Гл. инж. маст.	Покрасс					
Гл. арх. пр-та	Гельфер		Разрез 2-2 в осях „6"–„1"			
Гл. инж. пр-та	Лаврова					
Проверил	Гельфер					
Разработ.	Торгашова					

Зрелищных зданий и спортивных сооружений им. Б.С. Мезенцева

Согласовано

Отд. № 1 Мирошин
Отд. № 2 Гонитель
Отд. № 3 Косова
Отд. № 4 Гильман

Инв. № подл.

1Б312 02 21 Копировала Вендина Формат 22 р

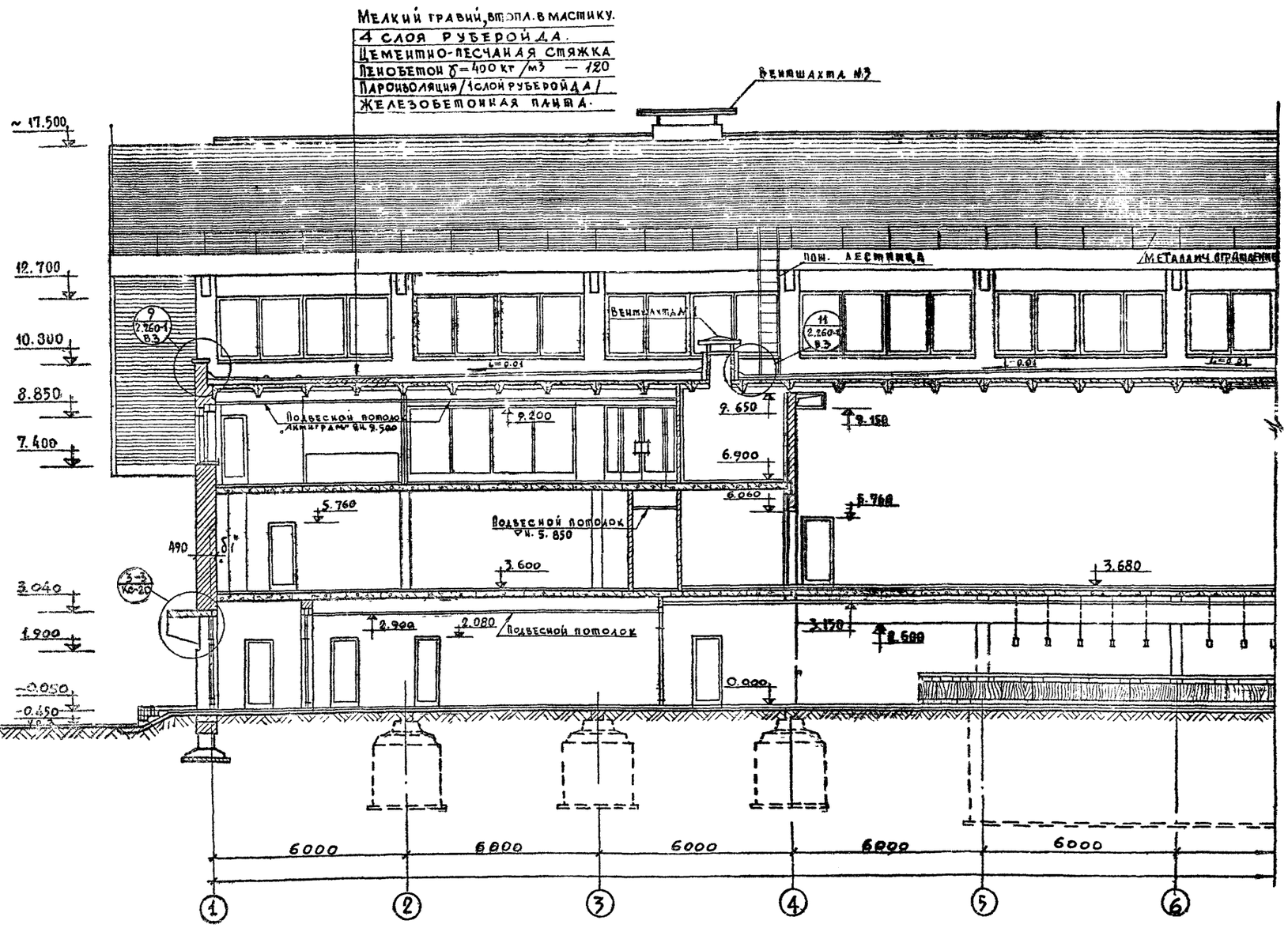

Примечания:

1. Разрез 3-3 в осях „6"-„11" см. лист АС-19

			1979	ТП 294-3-28	АС
Гл. инж. пр-та	Терчиков		Бассейн /в деревоклеевых конструкциях/ с крытыми банками: 50×21 м с местами для зрителей и детской.		
Нач. маст.	Торлышков				
Гл. инж. маст.	Покрасс			Стадия	Лист	Листов
Гл. арх. пр-та	Гельфер			Р	АС-18	
Гл. инж. пр-та	Лаврова		Разрез 3-3 в осях „1"-„6"			
Проверил	Гельфер					
Разработ.	Торгашова					

Зрелищных зданий и спортивных сооружений им. В.С. Мезенцева

16312-02 22 Копировала Бандина Формат 22 р.

Альбом I часть 1

Типовой проект 294-3-28

Согласовано

Инв. № подл. | Отд. №1 | Мирошин | Отд. №4 | Сильман
Отд. №2 | Гонитель
Отд. №3 | Косова

Копия верна

Типовой проект 294-3-28 Альбом I часть 1

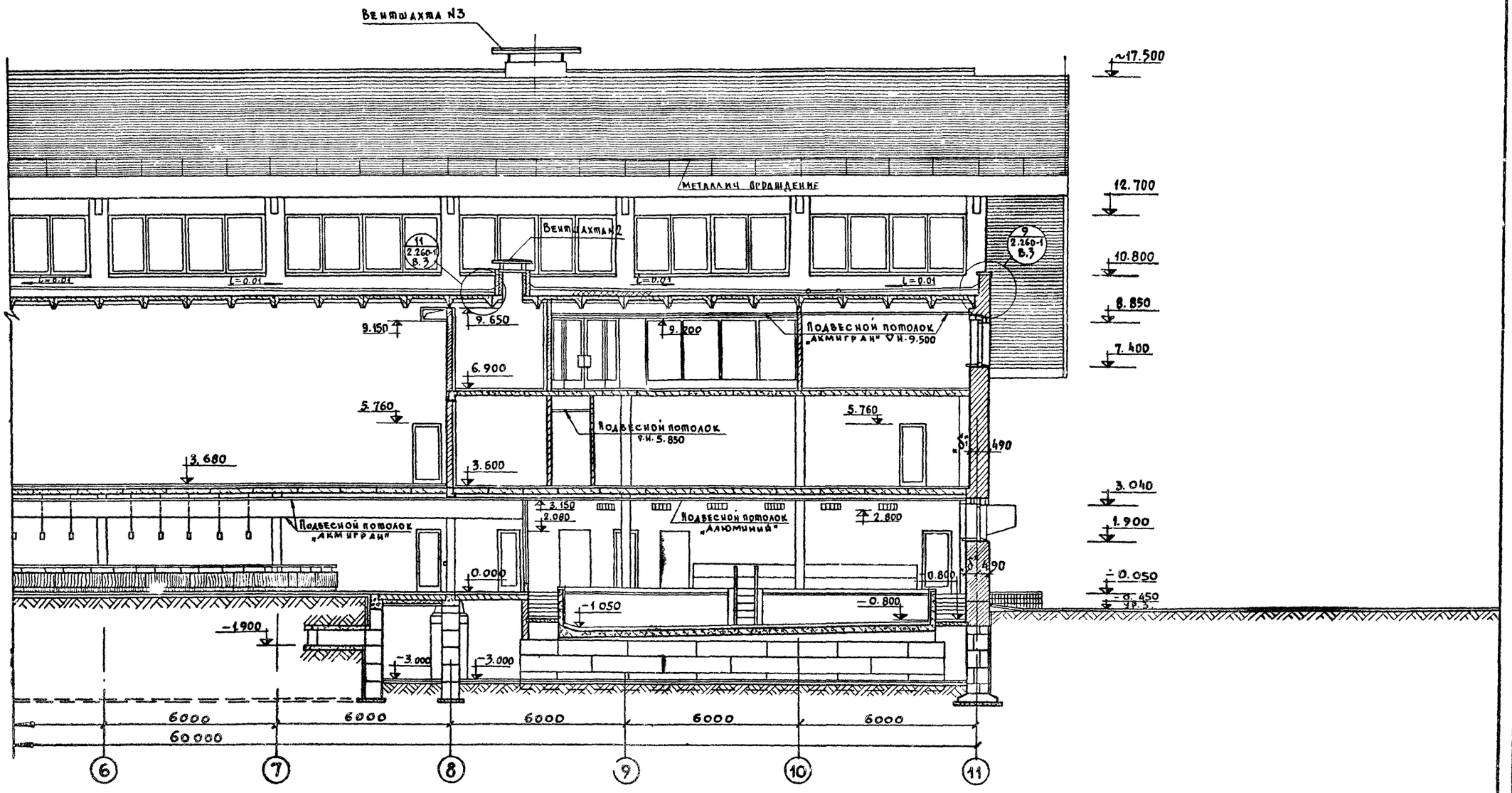

Примечания

1. Разрез 3-3 в осях „1"–„6" см. лист АС-18.

			1979	ТП 294-3-28 АС	
Гл. инж. ин-та	Герчиков		Бассейн в/деревоклееных конструкциях/ с крытыми ваннами: 50×21м с местами для зрителей и детской.		
Нач. маст.	Горлышков				
Гл. инж. м.	Покрасс			Стадия	Лист	Листов
Гл. арх. пр-та	Гельфер			Р	АС-19	
Гл. инж. пр-та	Лаврова		Разрез „3-3" в осях „6-11"	ЦНИИЭП зрелищных зданий и спортивных сооружений им. Б.С. Мезенцева		
Проверил	Гельфер					
Разработ	Торгашова					

Копировал Вендина Формат 22 г

Согласовано

Отд. N1	Мирошин	Отд. N4	Гильман
Отд. N2	Гонитель		
Отд. N3	Косова		

Инв. № подл.

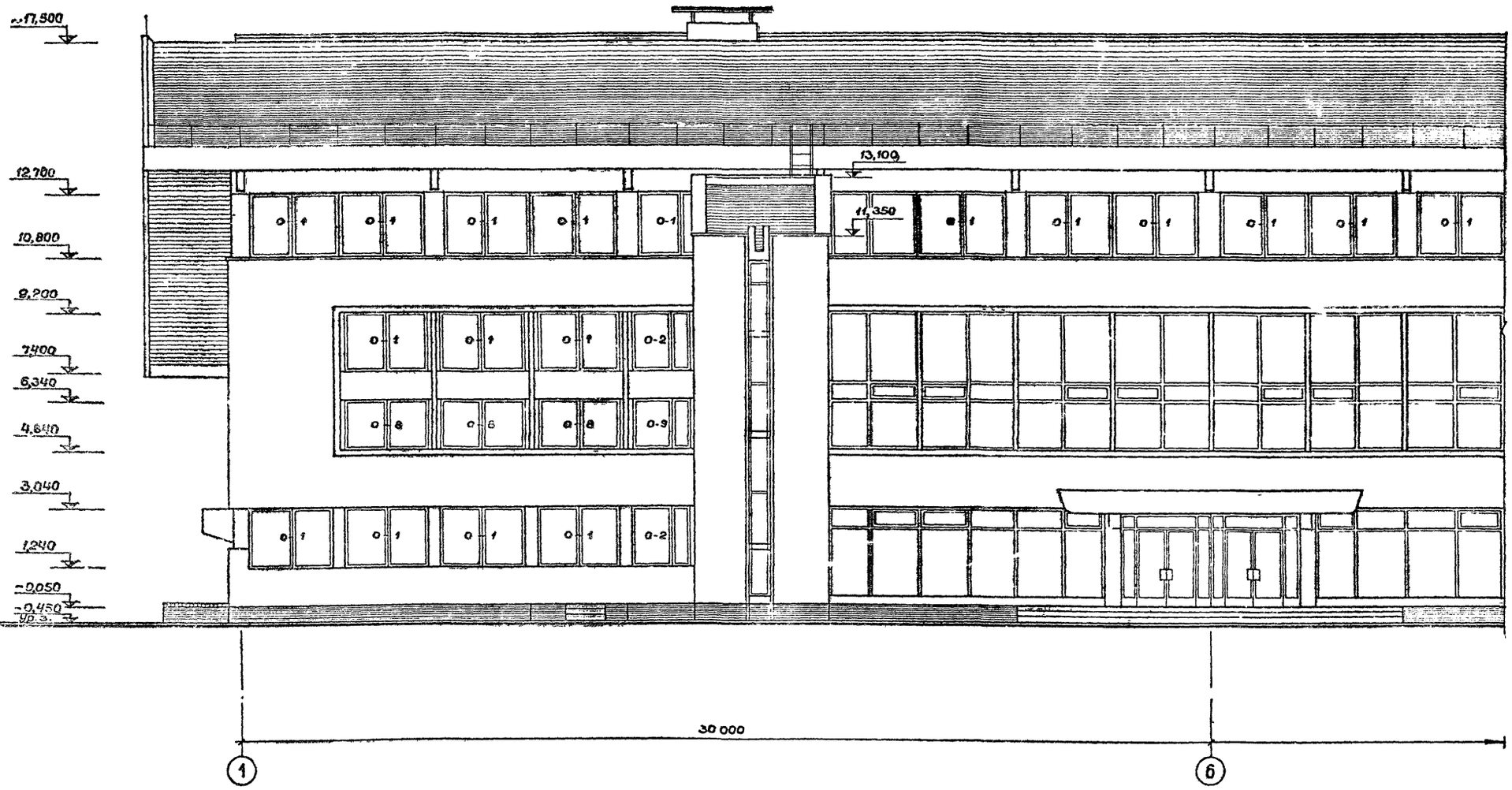

Примечания:

1. Фасад в осях „6"-„11" см. лист АС-21.
2. Фрагмент фасада см. лист АС-26.

			1979	ТП 294-3-28	АС
Гл.инж.ин-та	Герчиков		Бассейн (в деревоклеенных конструкциях) с крытыми ваннами: 50×21м с местами для зрителей и детской		
Нач.маст.	Гарлышкова				
Гл.инж.мас	Покрасс				
Гл.арх.пр-та	Гельфер			Стадия	Лист	Листов
инж.пр-ка	Лаврова			Р	АС-20	
Проверил	Гельфер		Фасад в осях „1"-„6"			
Разработал	Тарасова			ЦНИЭП зрелищных зданий и спортивных сооружений им. В.С. Мезенцева		

Копировала 16312-02 24 Формат 22г

Копия верна

Типовой проект 294-3-28 Альбом I часть 1

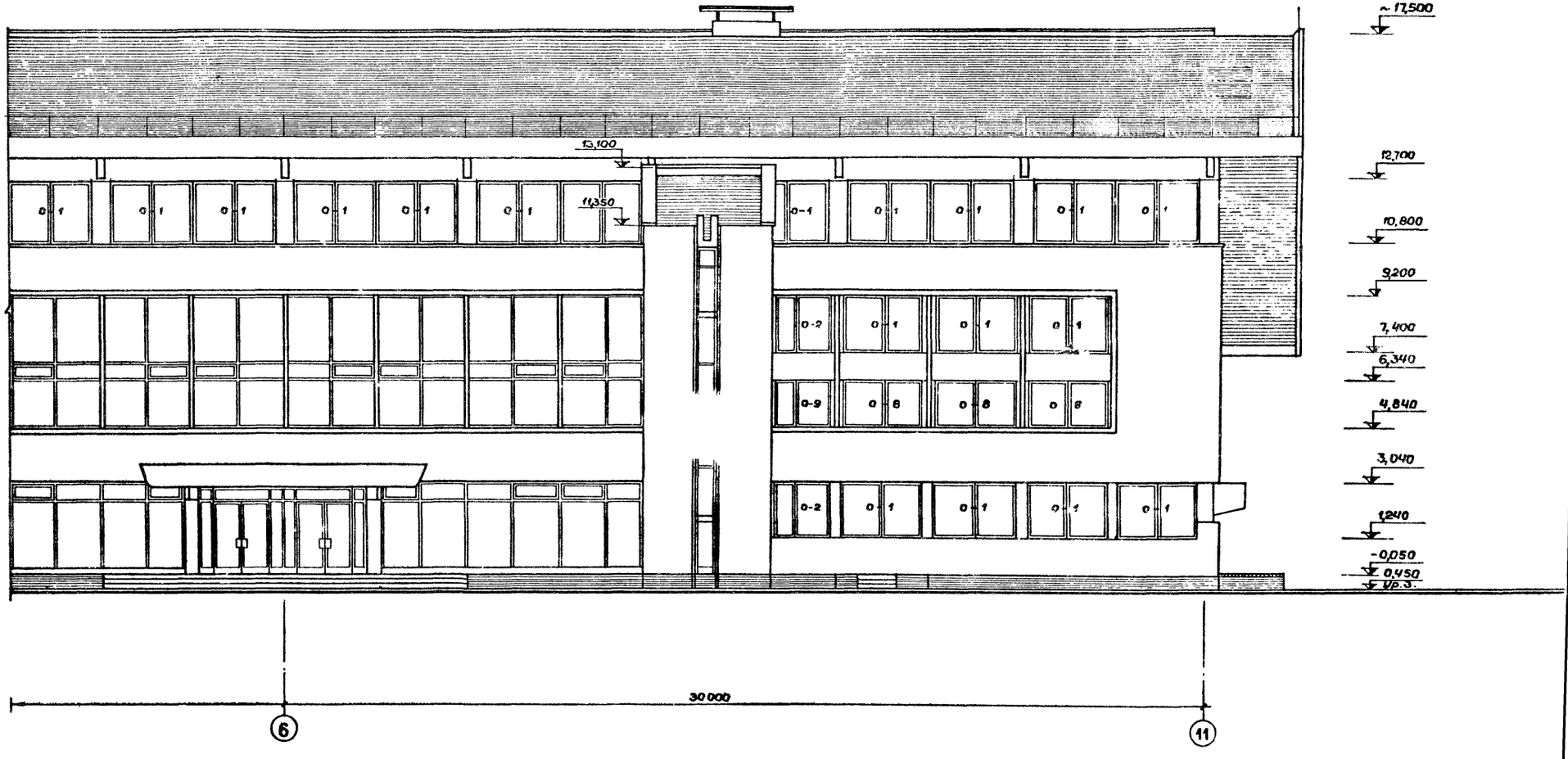

Примечания:

1. Фасад в осях „1"-6" см. лист АС-20.
2. Фрагмент фасада см. лист АС-26.

			1979	ТП 294-3-28		АС
			Бассейн (в деревоклеевых конструкциях) с крытыми ваннами: 50×21м с местами для зрителей и детской			
Гл.инженер	Герчиков					
Нач.маст.	Горлышков			Стадия	Лист	Листов
Гл.инж.маст.	Покрасс			Р	АС-21	
Гл.арх.пр-та	Гельфер					
Гл.инж.пр-та	Лаврова		Фасад в осях „6"-11"			
Проверил	Гельфер			ЦНИИЭП зрелищных зданий и спортивных сооружений им. Б.С. Мезенцева		
Разработал	Тарешкова					

Копировала

Формат

Инв. № подл.

Типовой проект 294-3-28 Альбом I часть 1

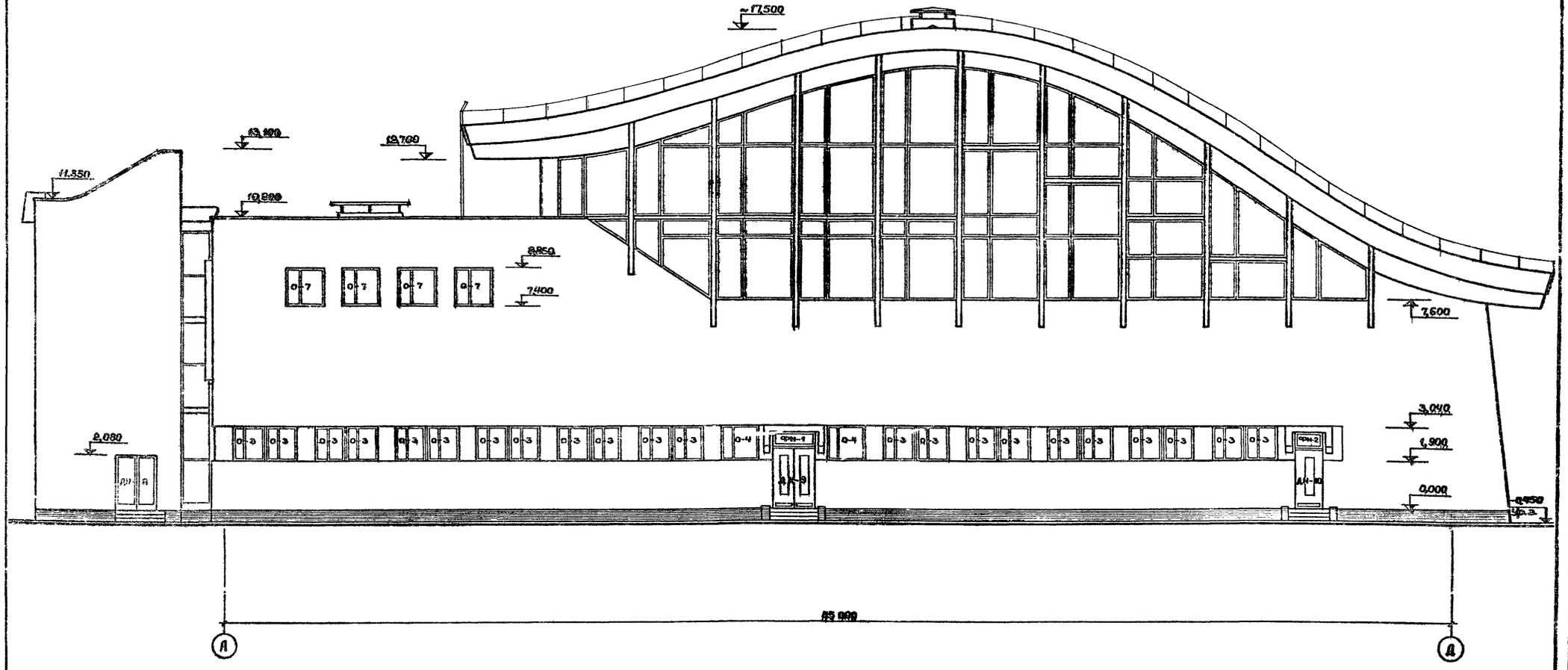

			1979	ТП 294-3-28		АС
			Бассейн (в деревоклеёных конструкциях) с крытыми кабинами: 50×21м с местами для зрителей и детской			
Гл.инж.цех.	Герчиков					
Нач.маст.	Горлышков			Стадия	Лист	Листов
Гл.инж.маст.	Покрасс			Р	АС-22	
Гл.арх.пр-та	Гельфер					
Гл.инж.пр-та	Лаврова					
Проверил	Гельфер		Фасад в осях «А»-«Д»	ЦНИИЭП зрелищных зданий и спортивных сооружений им. Б.С. Мезенцева		
Разработал	Торгашова					

Копировала 16312-02 26 Формат 22г

Копия верна

Типовой проект 294-3-28 Альбом I часть 1

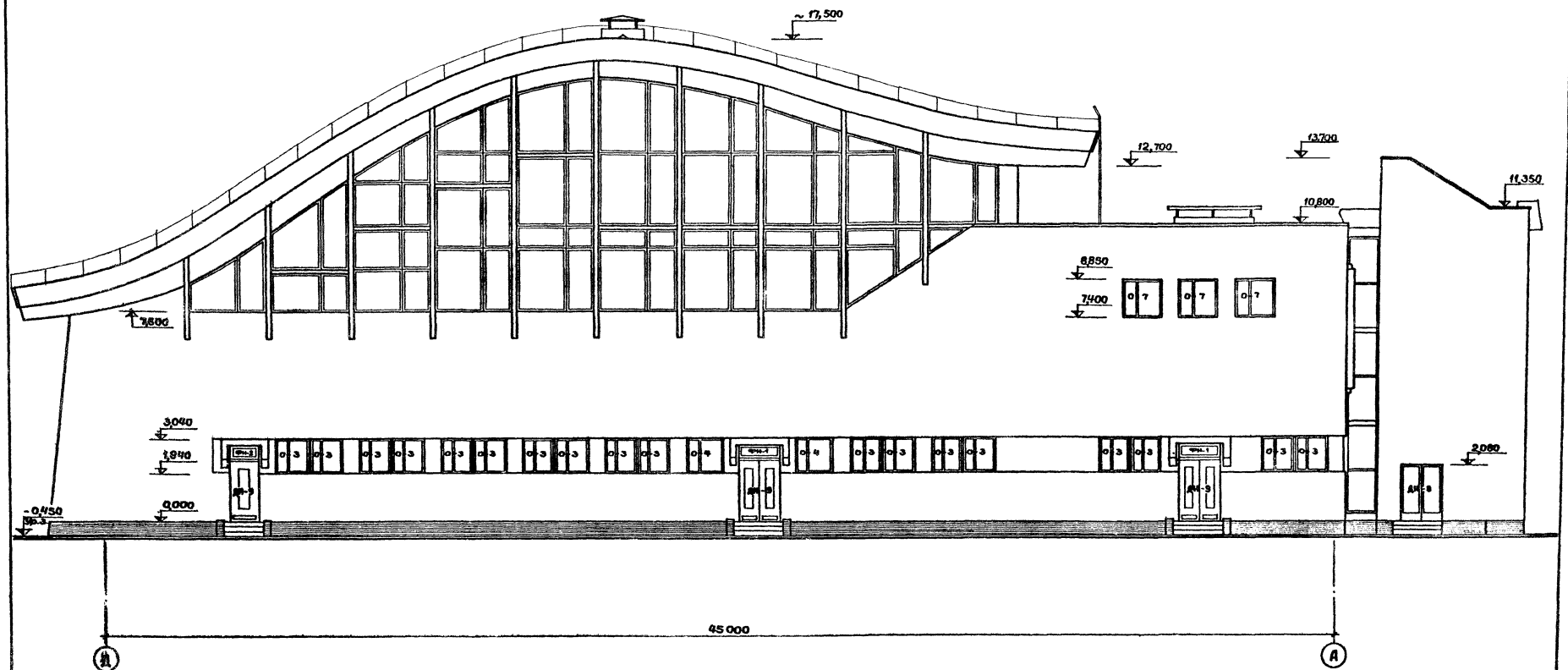

			1979	ТП 294-3-28		АС
			Бассейн (в деревоклееных конструкциях) с крытыми ваннами: 50×21м с местами для зрителей и детской			
Гл.инж.ин-та	Герчиков			Стадия	Лист	Листов
Нач.маст.	Горлышков			Р	АС-23	
Гл.инж.маст.	Покрасс					
Гл.арх.пр-та	Гельфер					
Гл.инж.пр-та	Лаврова		Фасад в осях „Д"-„А"	ЦНИИЭП	Зрелищных зданий и спортивных сооружений им. В.С. Мезенцева	
Проверил	Гельфер					
Разработал	Тарешкова					

Копировала 16312-01 77 Формат 22г

Инв. № подл.

Копия верна

Типовой проект 294-3-28 Альбом I часть 1

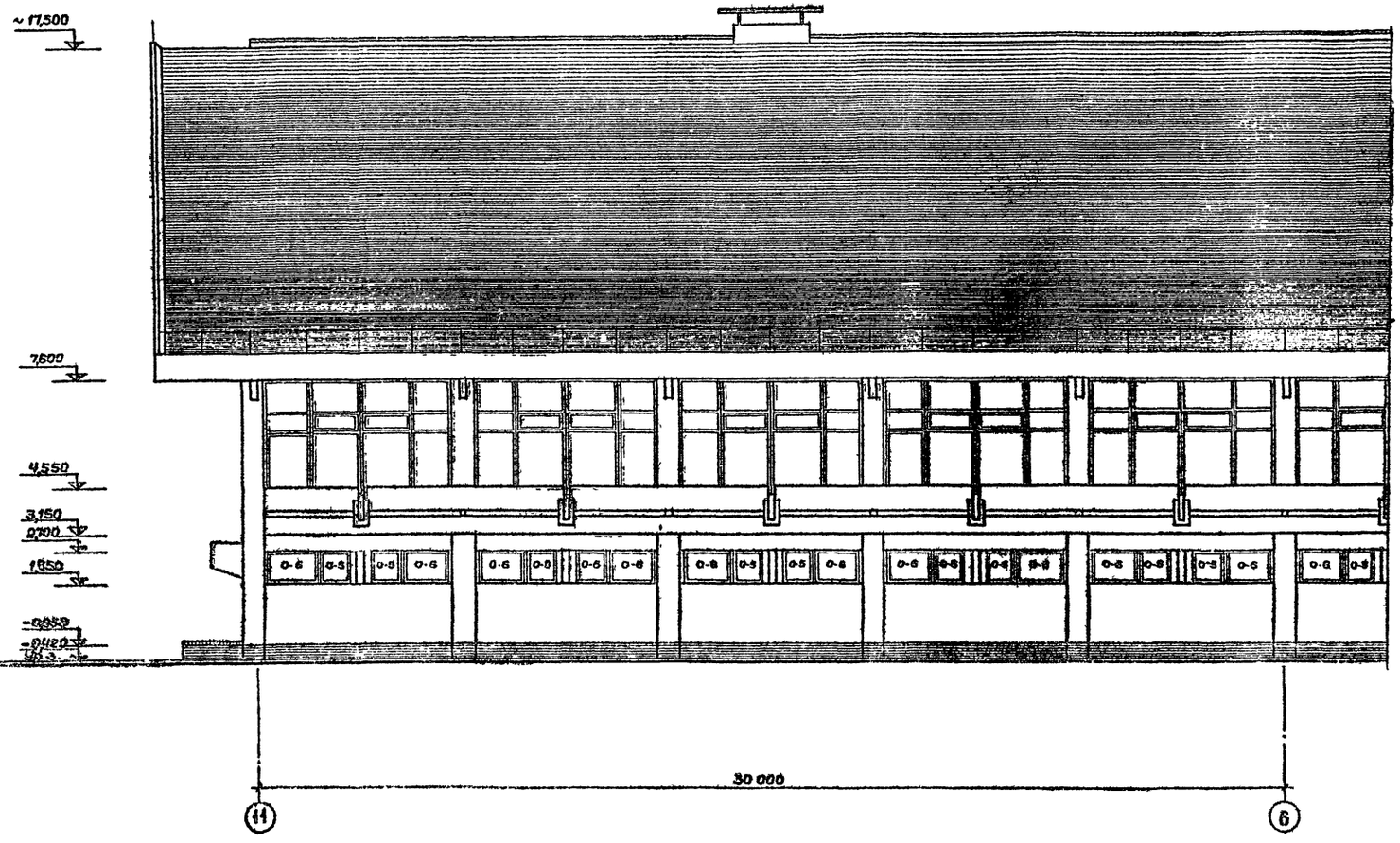

Примечание:
Фасад в осях „6"-„1" см. лист АС-25.

			1979	ТП 294-3-28		АС
Гл.инж.пр.	Герчиков		Бассейн (в деревоклеевых конструкциях) с крытыми ваннами: 50х21м с местами для зрителей и детской			
Нач.маст.	Гордышев			Стадия	Лист	Листов
Гл.инж.маст.	Покрасо			Р	АС-24	
Гл.арх.пр.	Гельфер					
Гл.инж.пр.	Лаврова		Фасад в осях „11"-„6"	ЦНИИЭП зрелищных зданий и спортивных сооружений им. В.С. Мезенцева		
Проверил	Гельфер					
Разработал	Терешкова					

Копировала 16312-02 28 Формат 22г

Инв. № подл.

Копия верна

Типовой проект 294-3-28 Альбом I, часть 1

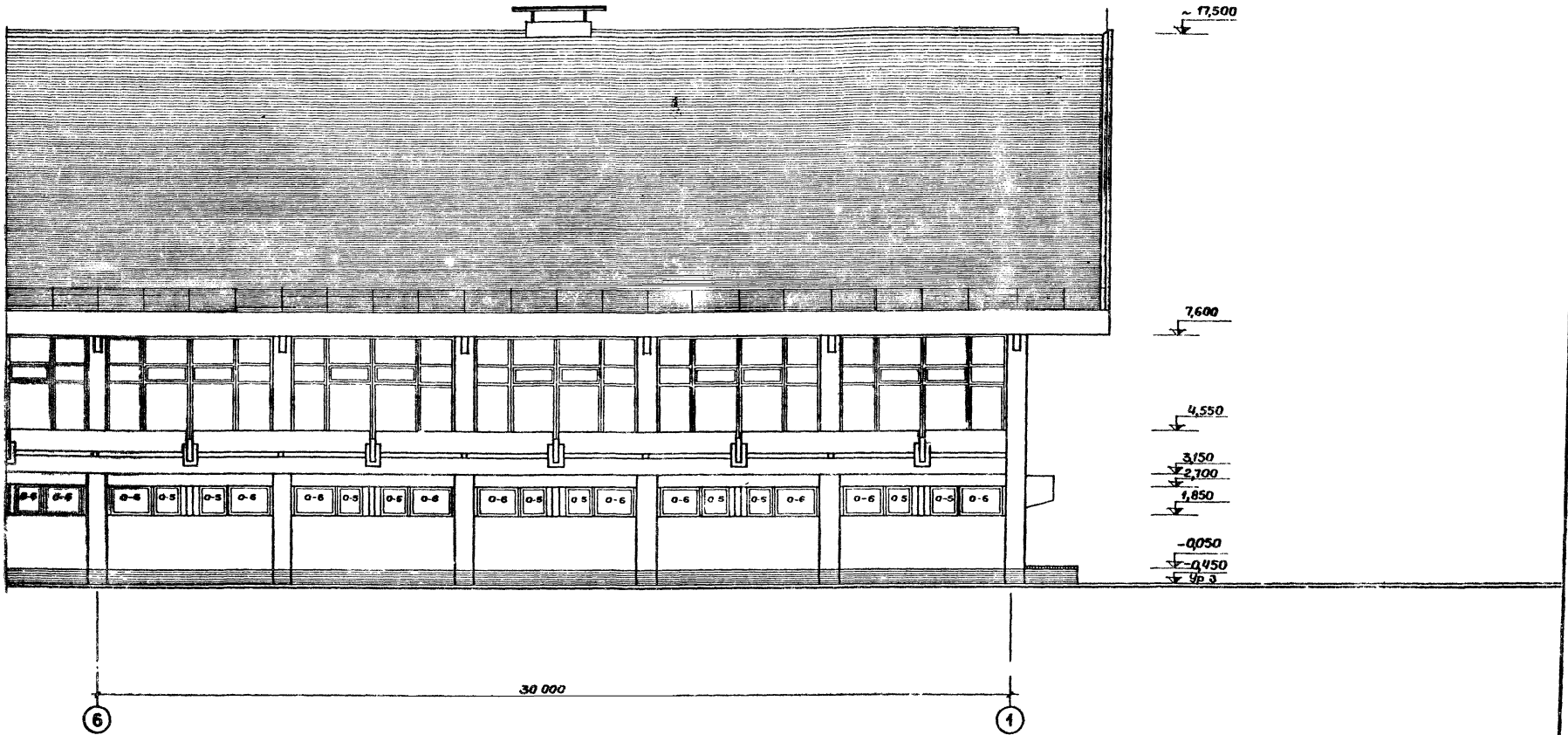

Примечание:
Фасад в осях „11"-„6" см. лист АС-24.

			1979	ТП 294-3-28	АС
Гл.инж.инж.	Герчиков		Бассейн (в древоклеенных конструкциях) с крытыми ваннами 50х21м с местами для зрителей и детской.		
Нач.маст.	Горлышков			Стадия	Лист	Листов
Гл.инж.маст.	Покрасс			Р	АС-25	
Гл.арх.пр-та	Гельфер					
Гл.инж.пр-та	Лаврова		Фасад в осях „6"-„1"			
Проверил	Гельфер					
Разработал	Торгашова					

Копировала 16312-02 29 Формат 22г

Копия верна

Типовой проект 294-3-28 Альбом I часть 1

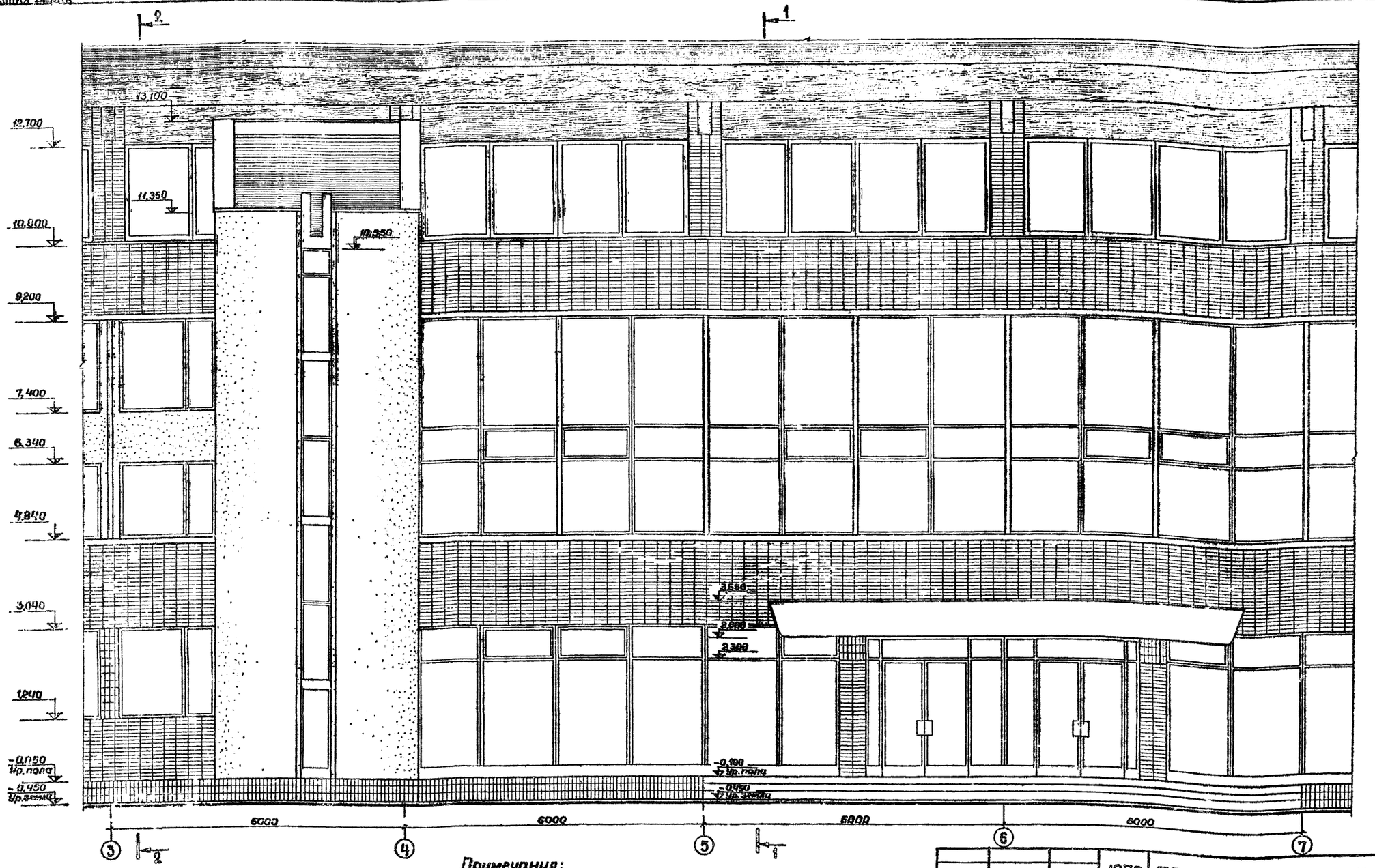

Примечания:

1. Сечения 1-1 и 2-2 см. лист АС-27.
2. Стены здания облицовываются лицевым керамическим пустотелым кирпичом.
3. Стены лестничных клеток и простенки на отм. 6,340 и 7,400 отделываются терразитовой штукатуркой.
4. Цоколь здания, стенки площадок и простенки в окнах 1-го этажа облицовываются плиткой „кабанчик" светло-коричневого цвета.
5. Бетонный козырек, обрамление витража, ножи — после подготовки окрашиваются поливинилацетатной краской в белый цвет.
6. Деревоклееные арки покрытия, фасадные доски покрываются бесцветным лаком.

			1979	ТП 294-3-28	АС
Гл. инж. ин-та	Герчиков		Бассейн (в деревоклееных конструкциях) с крытыми ваннами: 50×21м с местами для зрителей и детской		
Нач. маст.	Горлыкиков				
Гл. инж. маст.	Покрасс			Стадия	Лист	Листов
Гл. арх. пр-та	Гельфер			Р	АС-26	
Гл. инж. пр-та	Лаврова		Фриемент главного фасада			
Проверил	Гельфер					
Разработал	Тарасова					

ЦНИИЭП зрелищных зданий и спортивных сооружений им. В.А. Мезенцева

Копировала 16312-02 30 Формат 2,0г

Копия верна

Типовой проект 294-3-28 Альбом I часть 1

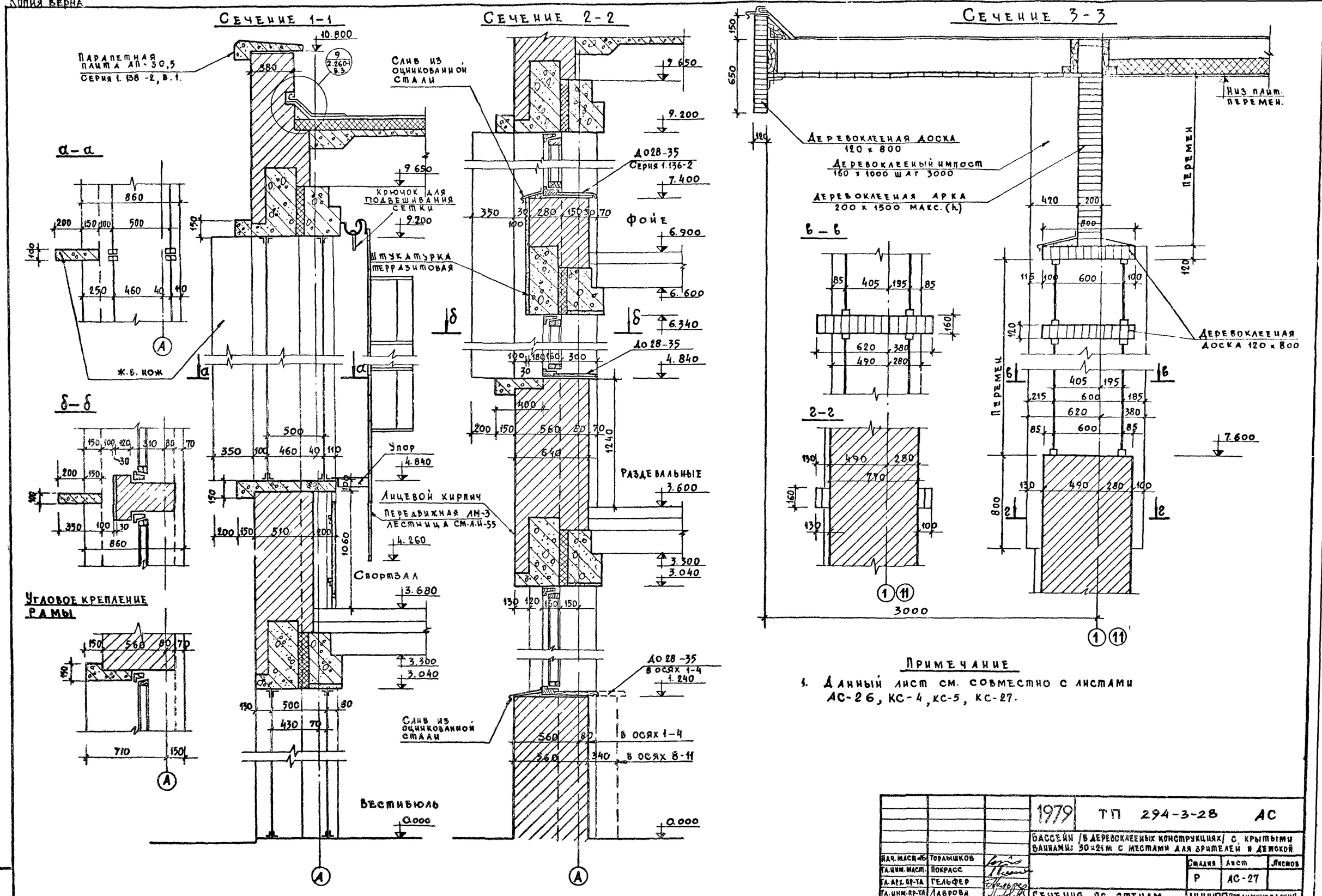

Примечание

1. Данный лист см. совместно с листами АС-26, КС-4, КС-5, КС-27.

			1979	ТП 294-3-28	АС
			Бассейн /в деревоклееных конструкциях/ с крытыми ваннами: 50х21м с местами для зрителей и детской		
Нач. маст.-ж	Торлышков			Стадия	Лист	Листов
Гл. инж. маст.	Покрасс			Р	АС-27	
Гл. арх. пр-та	Гельфер		Сечения по стенам в осях „А", „1", „11"			
Гл. инж. пр-та	Лаврова					
Проверил	Гельфер					
Разработ.	Торгашова					

ЦНИИЭП Зрелищных зданий и спортивных сооружений им. В.С. Мезенцева

Копия верна

Типовой проект 294-3-28 Альбом I часть 1

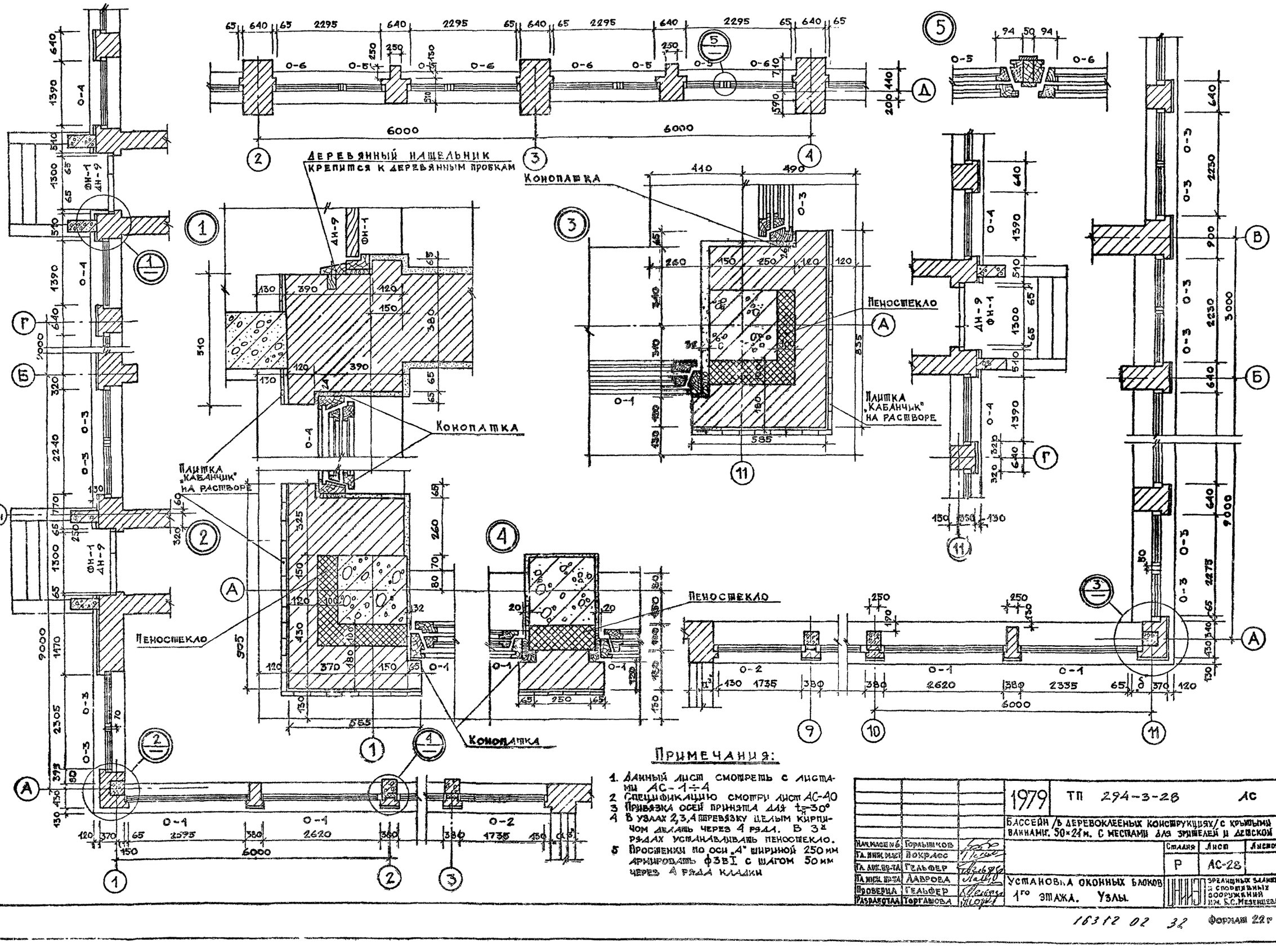

			1979	ТП 294-3-28		АС
			Бассейн 6 деревоклееных конструкциях с крытыми ваннами 50×24 м. С местами для зрителей и детской			
Нач.маст.6	Горлычков			Стадия	Лист	Листов
Гл.инж.маст	Покрасс			Р	АС-28	
Гл.арх.гр-та	Гельфер					
Гл.инж.гр-та	Даврова		Установка оконных блоков 1го этажа. Узлы	ЦНИИЭП зрелищных зданий и спортивных сооружений им. Б.С. Мезенцева		
Проверил	Гельфер					
Разработал	Торгашова					

Инв. № подл.

16312 02 32 Формат А2 г

Типовой проект 294-3-28 Альбом I часть1

Копия верна

План

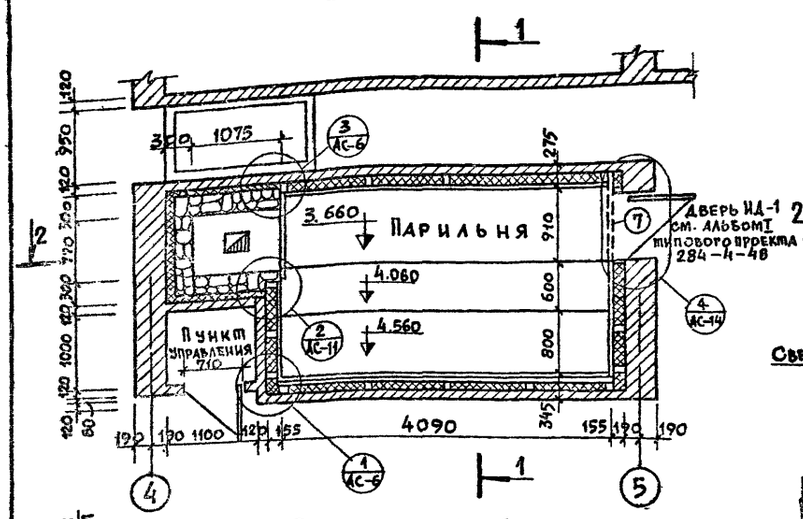

План подшивного потолка (вид со стороны конструкций)

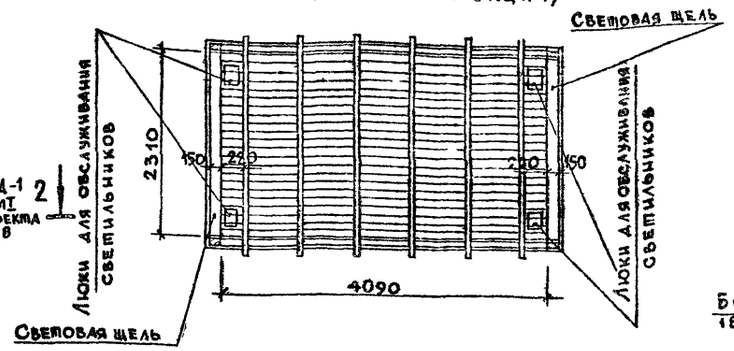

Потолочный каркас

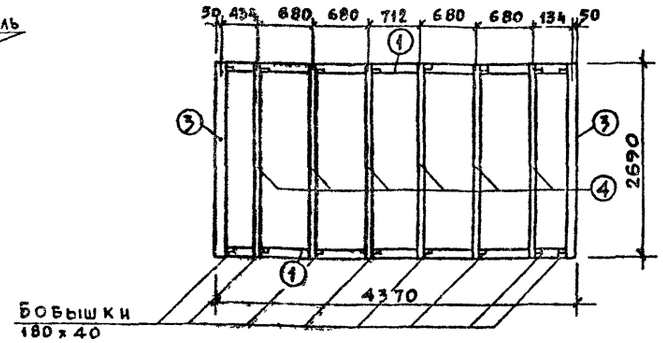

Напольные конструкции каркаса

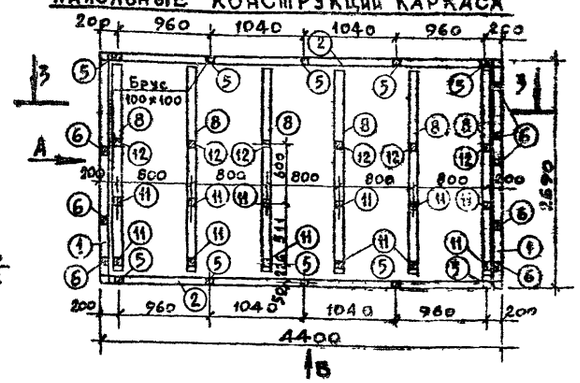

Разрез 1-1

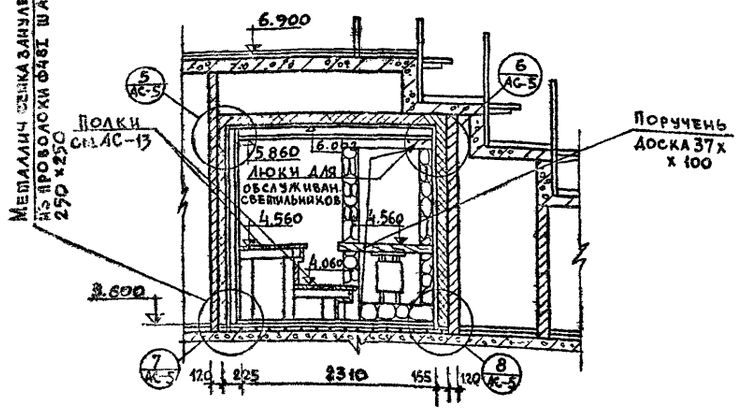

Разрез 2-2

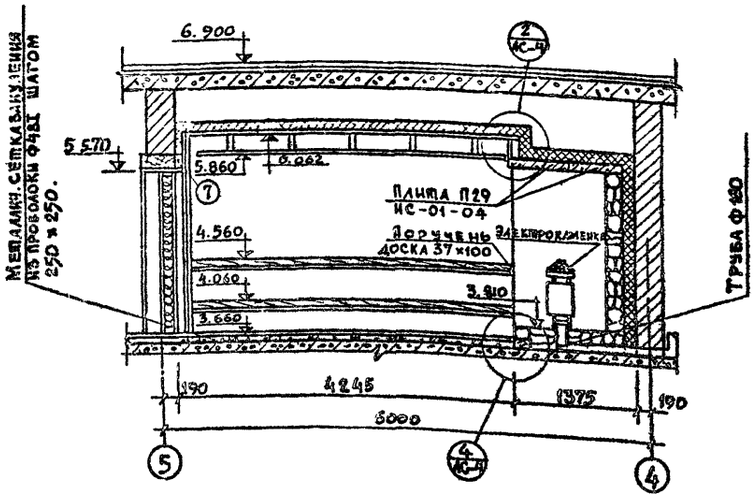

Разрез 3-3

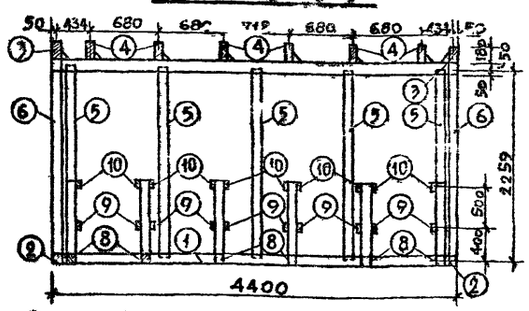

Стеновой каркас по „А"

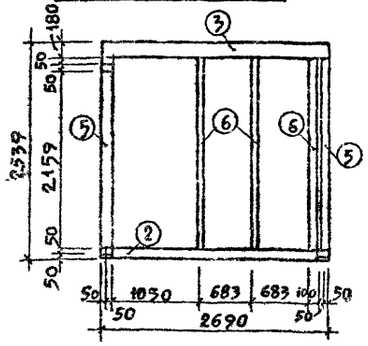

Стеновой каркас по „Б"

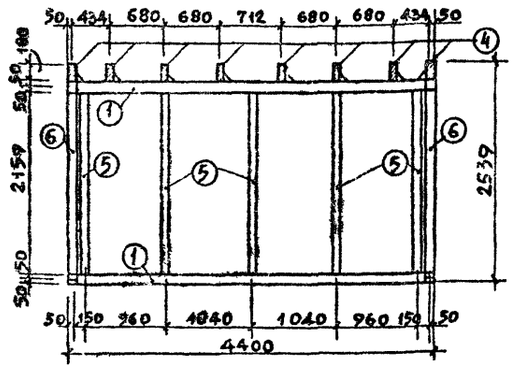

Спецификация деревянных конструкций каркаса

Наименование конструкции		№ поз.	Наименование пиломатериалов	Длина поз.	Кол. шт.	Общ. длина м	Объем м3 1 поз.	Объем м3 всех	Порода древесины
Каркас	Камера сухого жара	1	Брус 100х100	4400	4	17.6	0.03	0.12	Хвойные
		2	—"—	2690	2	5.38	0.03	0.06	—"—
		3	Брус 180х100	2690	2	5.38	0.05	0.10	—"—
		4	Доска 180х40	2690	6	16.14	0.02	0.12	Лиственн.
		5	Брус 100х100	2359	10	23.6	0.03	0.30	Хвойные
		6	—"—	2410	8	19.28	0.03	0.24	—"—
		7	—"—	1112	1	1.1	0.01	0.01	—"—
		8	—"—	2400	6	14.4	0.03	0.18	Лиственн.
	Полки	9	Брус 50х100	850	10	8.5	0.04	0.40	Лиственн.
		10	—"—	736	10	7.4	0.004	0.04	—"—
		11	Брус 100х100	900	12	10.8	0.01	0.12	—"—
		12	—"—	400	6	2.4	0.008	0.024	—"—

Расход облицовочных материалов

Наименование конструкции	Наименование пиломатериала	Сечение	Расход: Длина п.м.	Расход: Объем м3	Название
Пол	Доска шпунтов.	124 х 37	56,7	0,35	Листв. пор.
	Доска профилир.	108 х 37	40,2	0,07	—"—
Стены	Доска в четверть (строганая)	84 х 22	364	0,9	Хвойн. порода
	Доска профилир. (строганная)	84 х 22	208	0,4	Листв. пор.
Потолок	Доска в четверть (строганая)	84 х 22	123	0,3	Хвойн. порода
	Доска профилир. (строганная)	84 х 22	82	0,25	Листв. пор.
Полки	Доска шпунтов. (строганная)	124 х 37	50	0,27	Листв. пор.
	Доска (строганная)	84 х 22	21	0,04	—"—

Примечания

1. Баня сухого жара принята по типовому проекту 284-4-48. Маркировка узлов и ссылка на листы приняты по этому же проекту
2. Данный лист смотреть совместно с листом АС-5 типового проекта бассейна.

			1979	ТП 294-3-28	АС
			Бассейн /в деревоклееных конструкциях/ с крытыми ваннами: 50х21 м. с местами для зрителей и детской.		
Нач.маст.гр6	Горлышков				
Гл.инж.маст.	Покрасс			Стадия	Лист	Листов
Гл.арх.пр-та	Гельфер			Р	АС-29	
Гл.инж.пр-та	Лаврова					
Проверил	Гельфер		Баня сухого жара План, разрезы, детали	ЦНИИЭП зрелищных зданий и спортивных сооружений им. В.С. Мезенцева		
Разработал	Торгашова					

Инв. № подл.

Копировала Вендина 15.12.92 33

Копия верна

Типовой проект 294-3-28 Альбом I часть 1

Фрагмент плана 1-го этажа

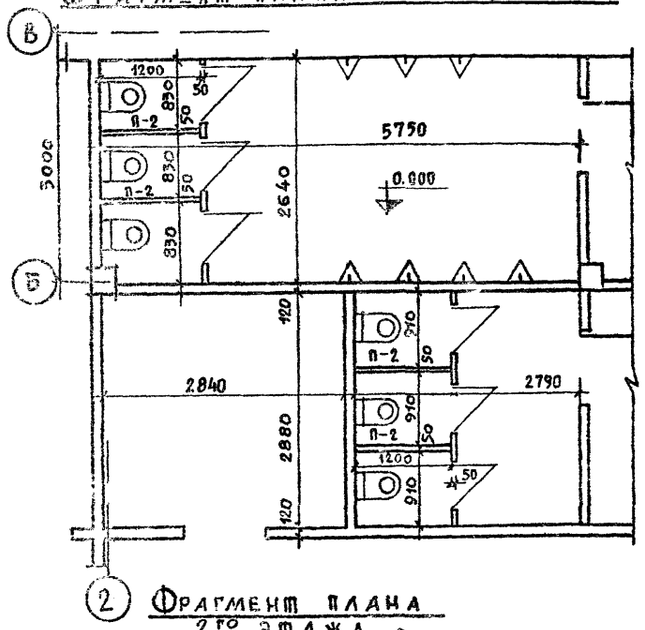

Фрагмент плана 1-го этажа

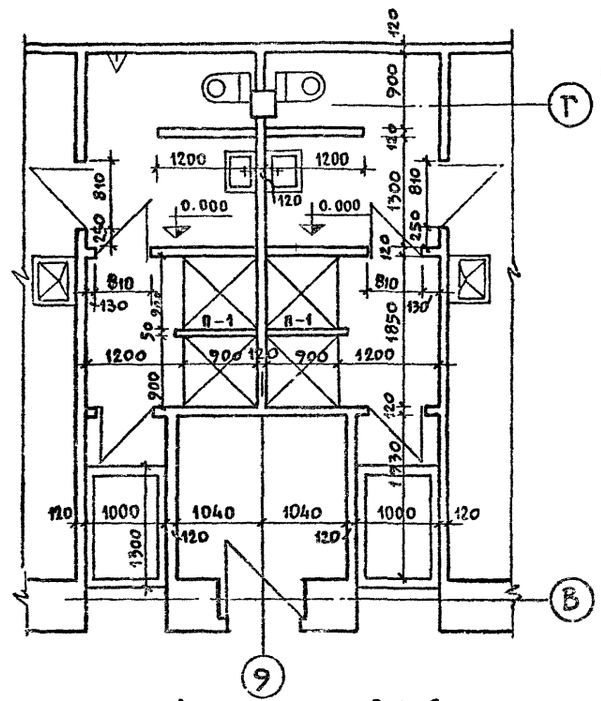

Установка железобетонных перегородок кабин душевых и санузлов.

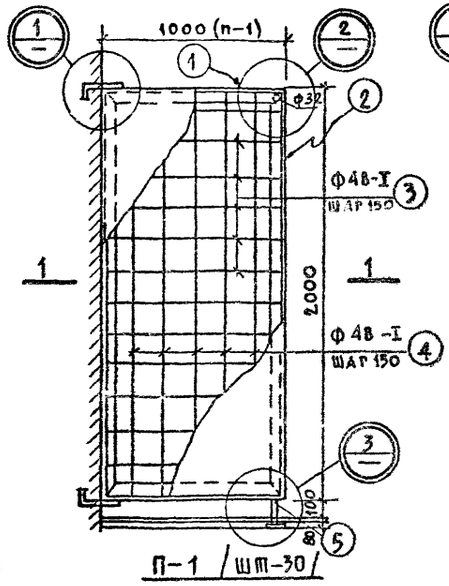

П-1 / шт-30 /

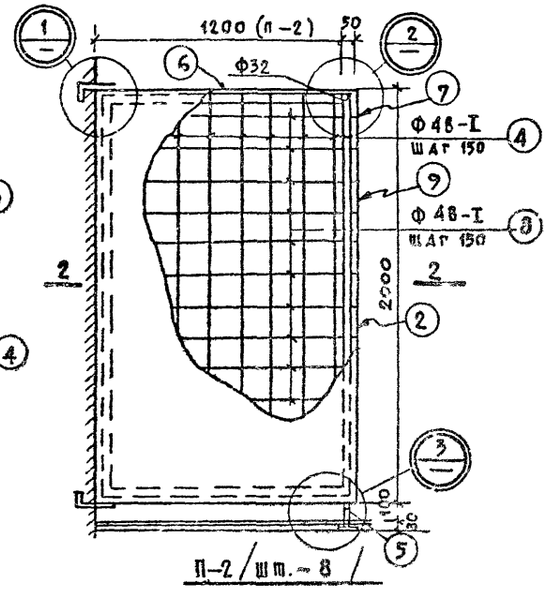

П-2 / шт.-8 /

Фрагмент плана 2-го этажа

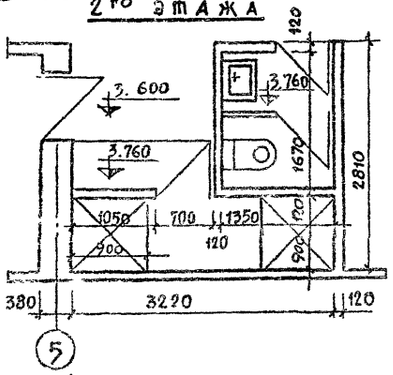

Спецификация металла на 1 марку — В Ст.3кп

Марка	NN поз.	Профиль мм	Длина мм	Кол. шт.	Вес кг 1 поз.	Вес кг всех	Вес кг марки
П-1	1	2L40×25×4	1000	2	4,0	8,0	27,13
	2	—"—	2000	2	8,0	16,0	
	3	Ф4В-I	980	12	0,11	1,32	
	4	—"—	1980	6	0,19	1,14	
	5	Ф32	180	1	0,67	0,67	
П-2	6	2L40×25×4	1200	2	4,0	8,0	
	2	—"—	2000	2	8,0	16,0	
П-2	7	2L40×25×4	200 (260)	2	0,8	1,6	45,20
	4	Ф4В-I	1980	11	0,19	2,09	
	8	—"—	1180	12	1,44	17,2	
	9	—"—	200	12	0,02	0,24	
	5	Ф32	180	1	0,67	0,67	

Карматуре привязать штукатурную сетку, оштукатурить и облицевать керамической плиткой / ГОСТ 6141-73 /

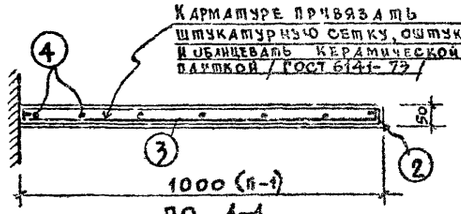

по 1-1

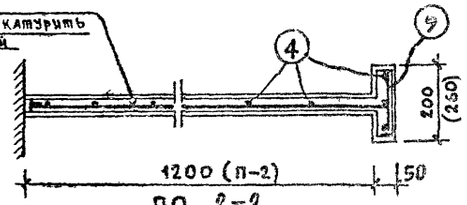

по 2-2

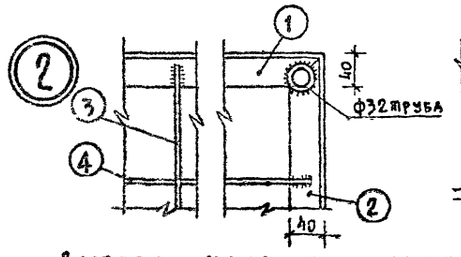

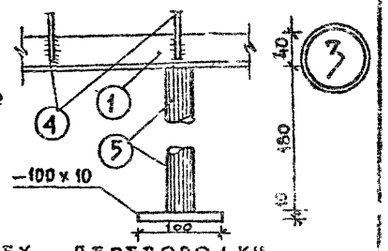

Фрагмент плана 2-го этажа

(в осях 1"-3" — зеркально, см. лист АС-5)

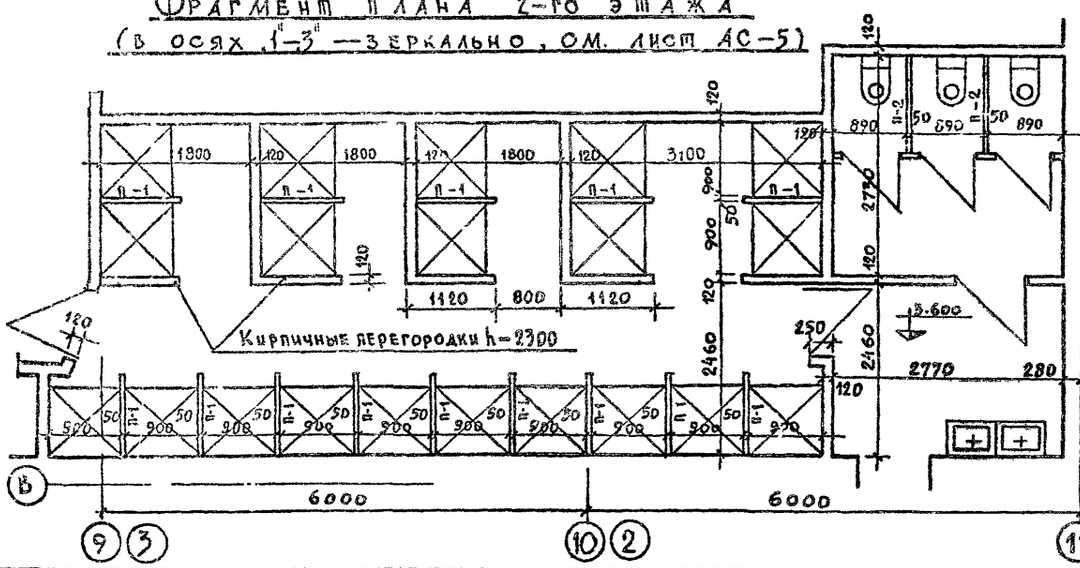

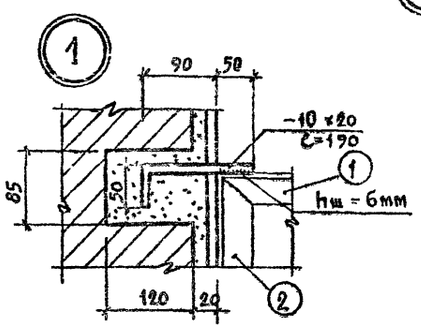

Выборка марок на сан. тех. перегородки

Марка	Размеры	Количество шт. 1 этаж	2 этаж	Всего	Вес кг. 1 марки	Всего
П-1	1000×2000	2	28	30	27,13	813,90
П-2	1200×2000	4	4	8	45,20	361,60

Труба ф32 L=950 мм /55 шт./ — 126.00

Расход штукатурной сетки — 150.00

Итого: 1451.50 кг.

Примечания

1. Данный чертеж читать совместно с листами АС-1,2, АС-5,6
2. Все металлические элементы должны быть покрыты антикоррозийным лаком за 2 раза

Нач. маст.	Горлышков		
Гл. инж. маст.	Покрасс		
Гл. арх. пр-та	Гельфер		
Гл. инж. пр-та	Лаврова		
Проверил	Гельфер		
Разработал	Горгашова		

1979 ТП 294-3-28 АС

Бассейн /в деревоклееных конструкциях/ с крытыми ваннами: 50×21 м с местами для зрителей и детской.

Стадия	Лист	Листов
Р	АС-30	

Установка перегородок кабин душевых и санузлов

ЦНИИЭП зрелищных зданий и спортивных сооружений им. Б.С. Мезенцева

Копировала Вендина 16312-02 34 Формат 22 г.

Инв. № подл.

Типовой проект 294-3-28 Альбом I часть 1

План

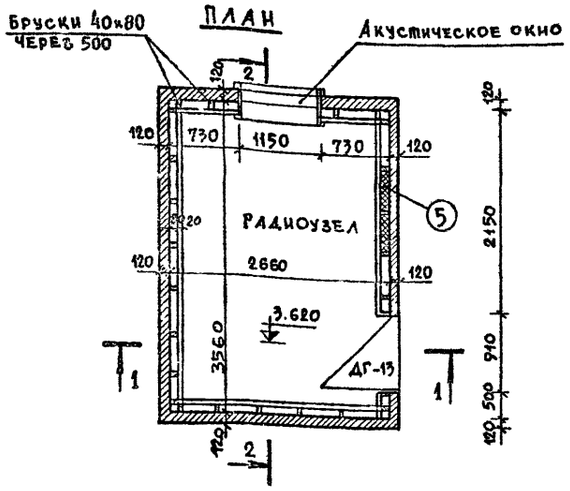

Разрез 1-1

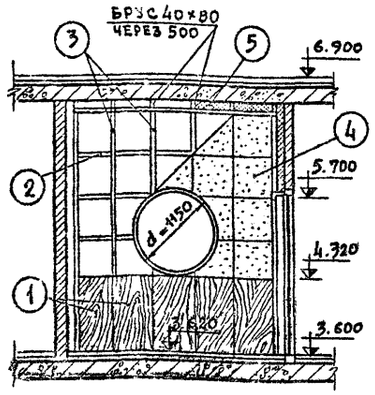

Разрез 2-2

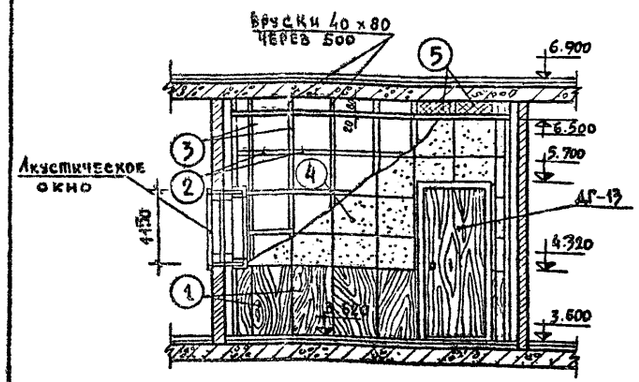

Дверь радиоузла ДГ-13

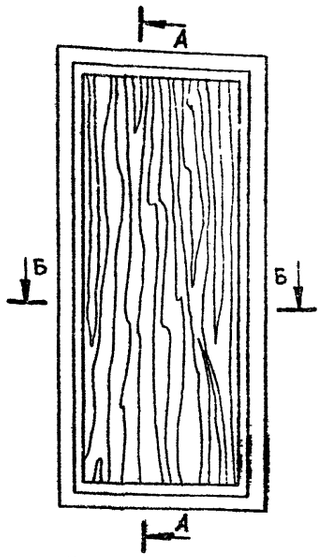

Сечение Б-Б



План коробки радиосети (2 эт.)

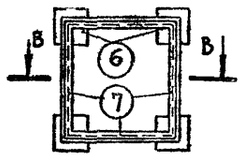

Сечение А-А

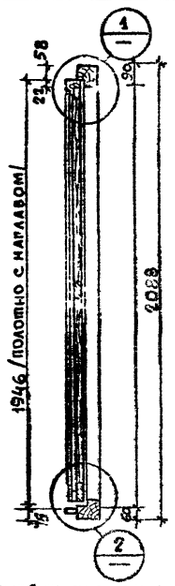

Спецификация металла на коробку.

N/N	Профиль	L мм	Кол. шт.	Вес кг общ.	Вес кг марки
6	-5×60	60	4	0.6	2.9
7	L 25×3	300	4	1.6	
8	L 25×3	70	4	0.7	

Сечение В-В

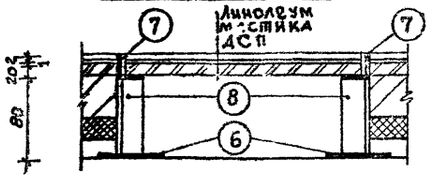

Спецификация на дверь

Наименование детали	Изд.	К-во
Коробка	м³	0.08
Полотно	-"-	0.082
Штапик/из твердых пород/	п.м	6.2
Кожаная прокладка	-"-	6.2
Резина	-"-	6.2
Петли полушарнирные А-125 ГОСТ 5088-72	шт.	2
Замок с катком и регулятором	-"-	2
Ручки дверные 1-69 ГОСТ 5087-72	-"-	2
Остановы дверные ГОСТ 5091-72	-"-	1
Сталь лист. 6Сп 1966	м²	1,31

Спецификация на акустическую обработку стен.

N	Наименование	Сечение, мм В	h	l	Кол-во шт.	Объем м³ 1 эл.	Объем м³ общ.
1.	Офанерованные панели (без перфорации)	6	700	900	22	0.45	9.9
2.	Обвязка /горизонтальная/	40	80	2000	30	0.0054	0.192
3.	Обвязка /вертикальная/	40	80	2900	30	0.007	0.27
4.	Акустическая плитка /Воскресенского з-да/	20	500	500	130	0.005	0.65
5.	Минераловатные плиты	40	—	—	95м²	—	—

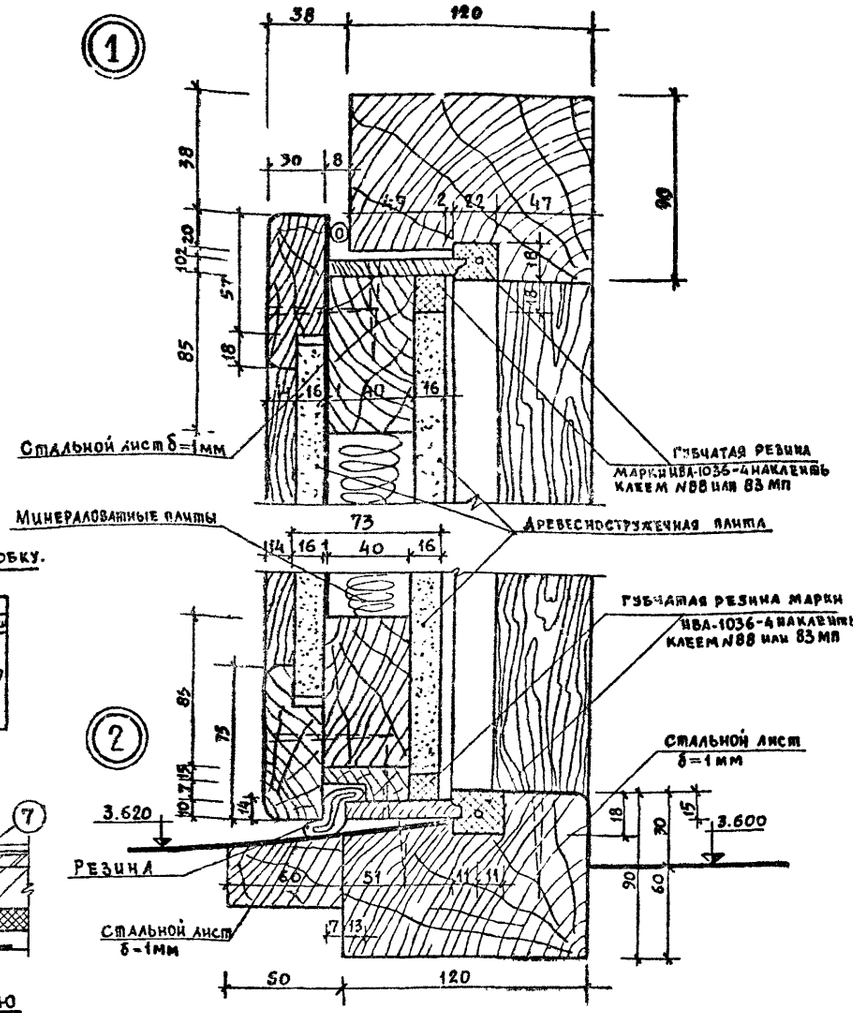

Примечания:

1. Расход древесины определен по черновым заготовкам.
2. Дверные приборы условно не показаны.
3. Все детали из дерева соединяются на клею и нагелями.
4. На дверь устанавливаются два замка с катком и регуляторами, отдельно на наружную и внутреннюю стороны /без сквозной замочной скважены/.
5. Акустическое окно см. листы КМ.

			1979	ТП 294-3-28	АС
			Бассейн /в деревоклееных конструкциях/ с крытыми ваннами 50×21м. с местами для зрителей и детской.		
Нач.маст.гр.	Горлышков			Стадия	Лист	Листов
Гл.инж.маст.	Йокрасс			Р	АС-31	
Гл.арх.гр-та	Гельфер					
Гл.инж.гр-та	Лаврова					
Проверил	Гельфер		Акустическая обработка радиоузла. Дверь радиоузла ДГ-13.	ЦНИИЭП зрелищных зданий и спортивных сооружений им. Б.С. Мезенцева		
Разработал	Белов					

Инв.№ подл.

Копировала Вендина 16312-02 35 формат 22р

Копия верна

Типовой проект 294-3-28 Альбом I часть 1

Сечение 1-1 /м 1:20/

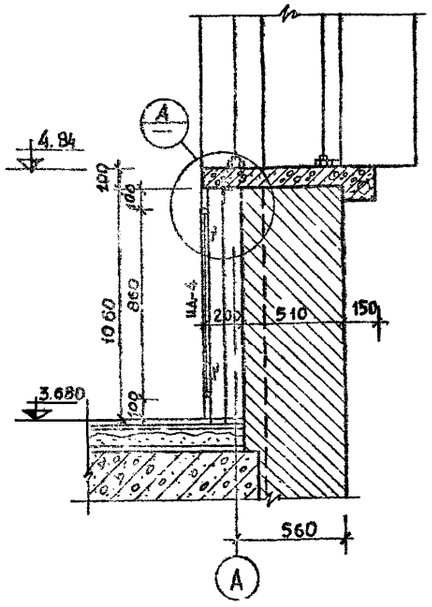

Фасад ограждения /м 1:50/

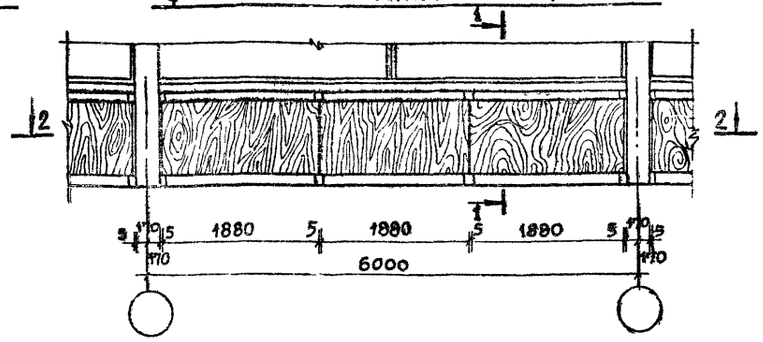

Сечение по 2-2

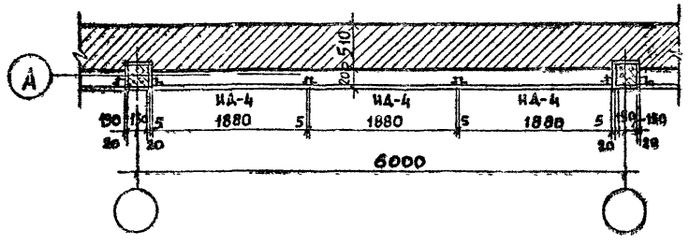

Ограждение ИД-4

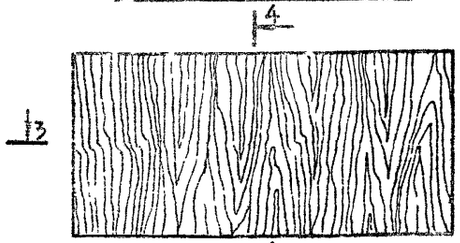

Сечение 3-3

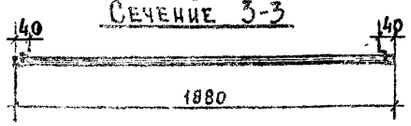

Сеч. 4-4

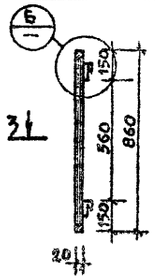

Отопит. решетка ИД-5

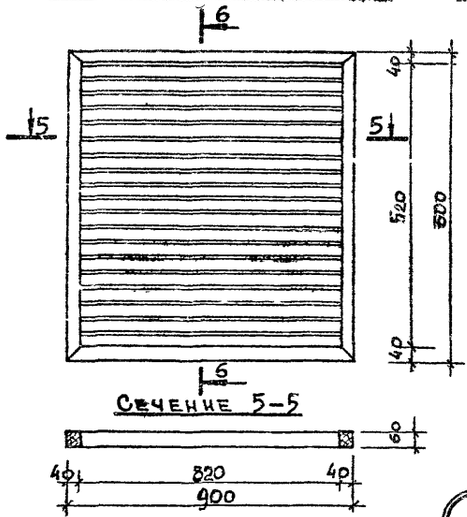

Сечение 6-6

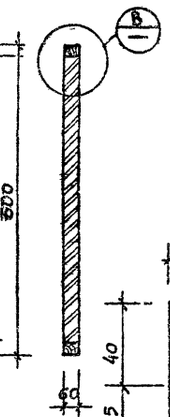

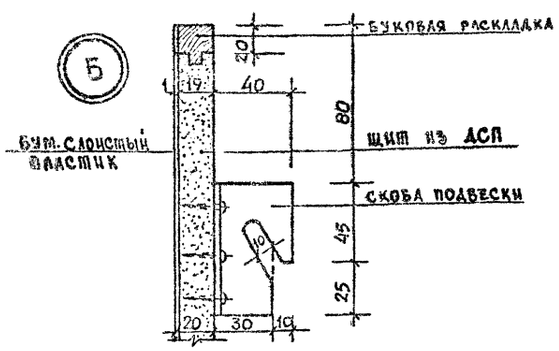

Спецификация на ИД-4, ИД-5

Марка	Элемент	Колич. на марку	Общее колич.
ИД-4 /12 шт/	плита ДСП	1,6 м²	19,2 м²
	пластик	1,6 м²	19,2 м²
	Раскладка	5,5 п.м.	66 п.м.
	Скоба	4	48
ИД-5 /2 шт./	Рамка	5,9 п.м.	5,9 п.м
	Рейка	1,5 п.м.	10 шт. 24 п.м

Узел подвески щитов ограждения калориферов

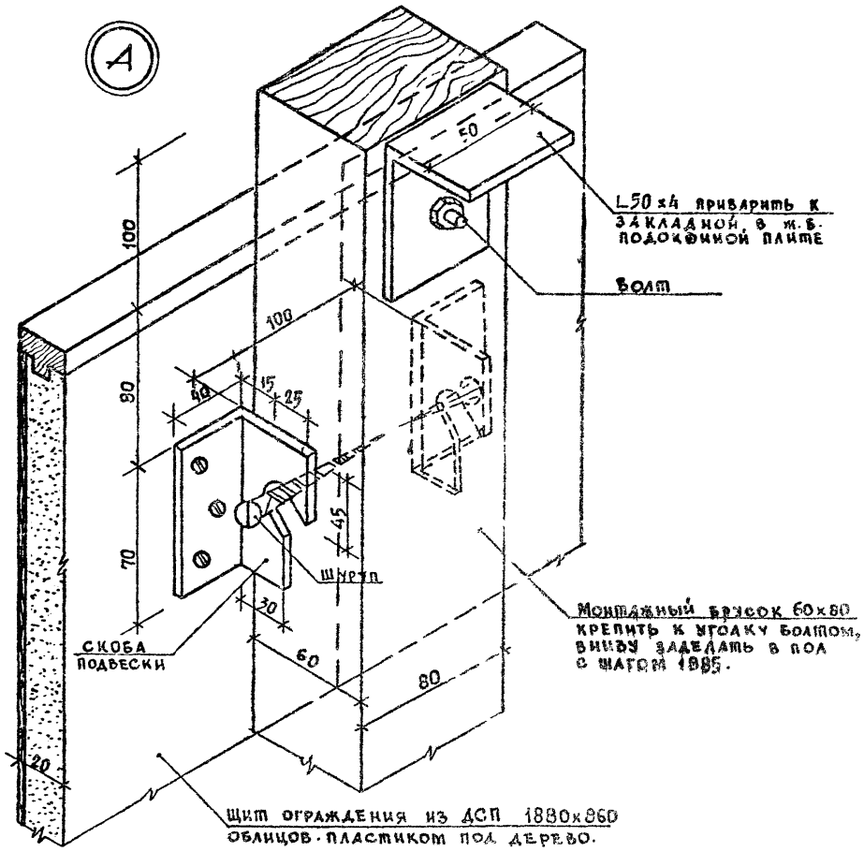

Щит ограждения из ДСП 1880×860 облицов. пластиком под дерево.

Расход материалов на каркас ограждения:

1. Монтажный брусок	60×80	— 16 шт.	Объем — 0,9 м³
2. Уголок	L50×4	— 16 шт.	Вес — 2,44 кг
3. Шуруп	60×6	— 32 шт.	
4. Болт	80×6	— 46 шт.	

Примечания

1. Данный лист смотреть совместно с листами АС-1,2,5,6.
2. Монтажные бруски, щиты, отопительную решетку покрыть бесцветным лаком за 2 раза.
3. Размещение отопительной решетки ИД-5 см. лестничную клетку.

			1979	ТП 294-3-28	АС
			Бассейн 18 деревоклеенных конструкциях/ с крытыми ваннами: 50×21м с местами для зрителей и детской		
				Стадия	Лист	Листов
				Р	АС-32	
Нач. мастер	Горлышков		Шиты ограждения калориферов ИД-4 Отопительная решетка ИД-5	ЦНИИЭП зрелищных зданий и спортивных сооружений им. Б.С. Мезенцева	
Гл. инж. маст.	Похресс				
Гл. арх.-пр-та	Гельфер				
Гл. инж.-пр-та	Лаврова				
Проверил	Гельфер				
Разработ.	Белов				

Инв. № подл.

16312-02 30 Копировала Вендина Формат 22 г

Типовой проект 294-3-28 Альбом I часть 1

Окно регистратуры. Кассовое окно /ИД-3 шт 2/

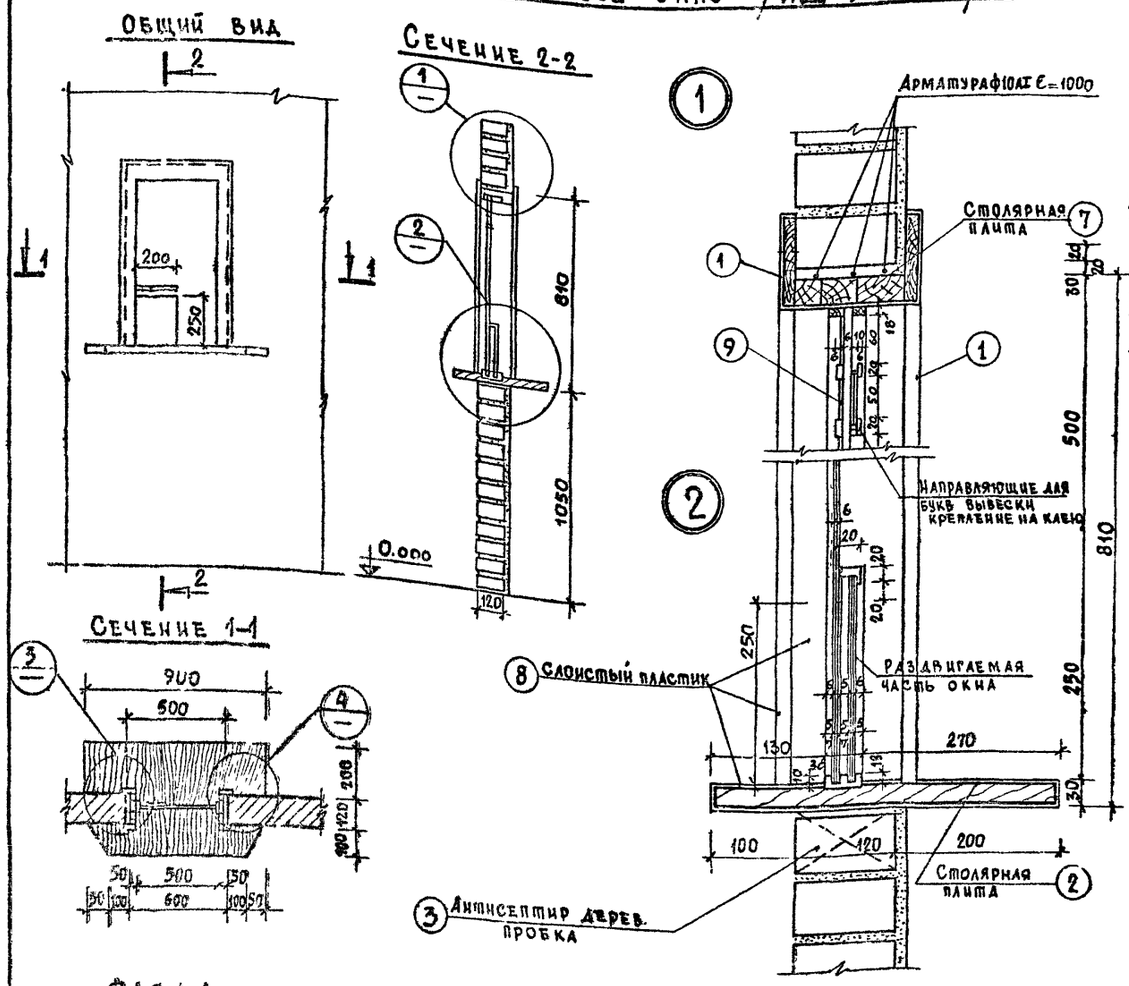

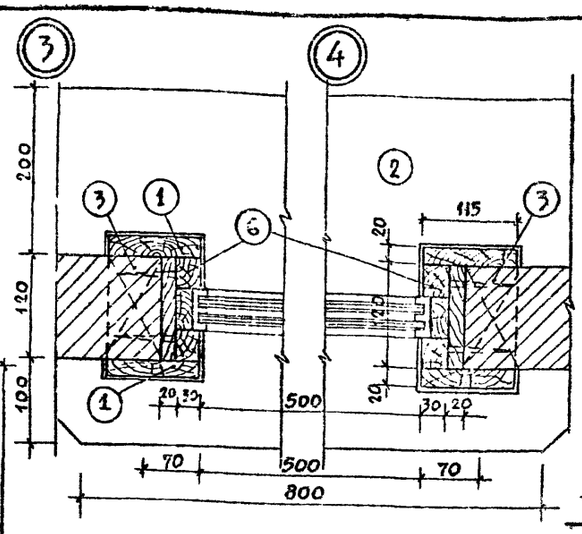

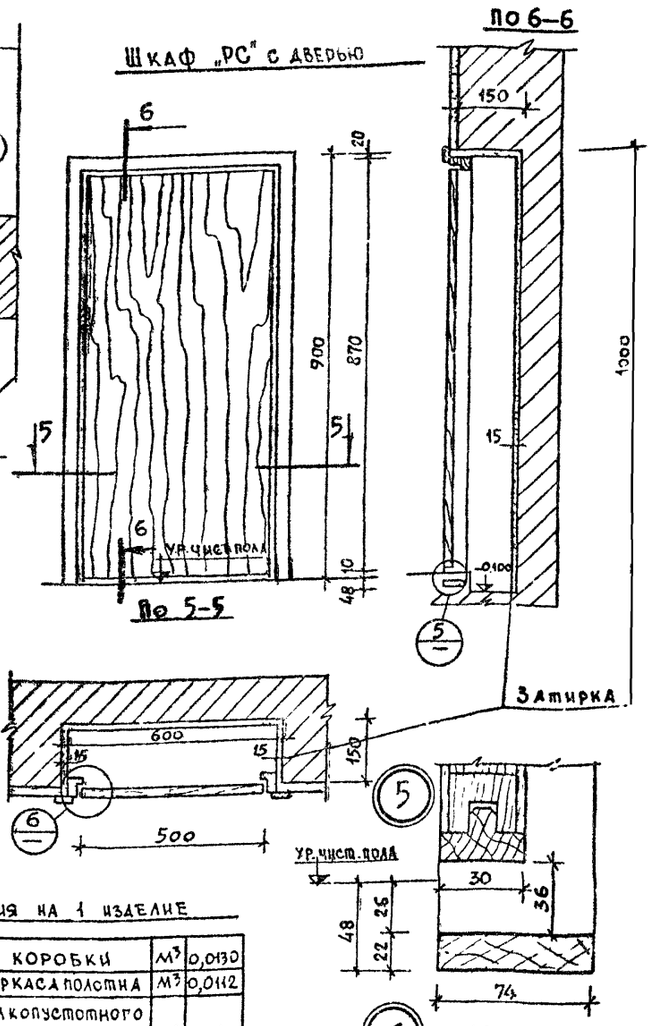

Спецификация материалов на одно изделие (кассовое окно)

№ поз	Наименование	Сечение мм	Длина мм	Объем м³	Кол. шт.	Общий объем
1	Наличник	115×20	5300	0,015	–	0.140
2	Столярн. плита	420×30	1100	0,014	1	
3	Пробка дер.	120×65	65	0,009	10	
4	Профиль	30×15	800	0,001	1	
5	Направляющие	6×20	800	0,001	4	
6	Столярн. плита	120×30	810	0,005	2	
7	Столярн. плита	120×30	500	0,003	1	
8	Пластик	3	1000	1,0 м²	1	—
9	Оргстекло	80×6	500	0,05 м		—

Спецификация на 1 изделие

Древесина коробки	м³	0,0130
Древесина каркаса полотна	м³	0,0112
Древесина мелкопустотного заполнения	м²	0,42
Петли накладные ГОСТ 5088-72 и ГОСТ 17585-72	Кол	2

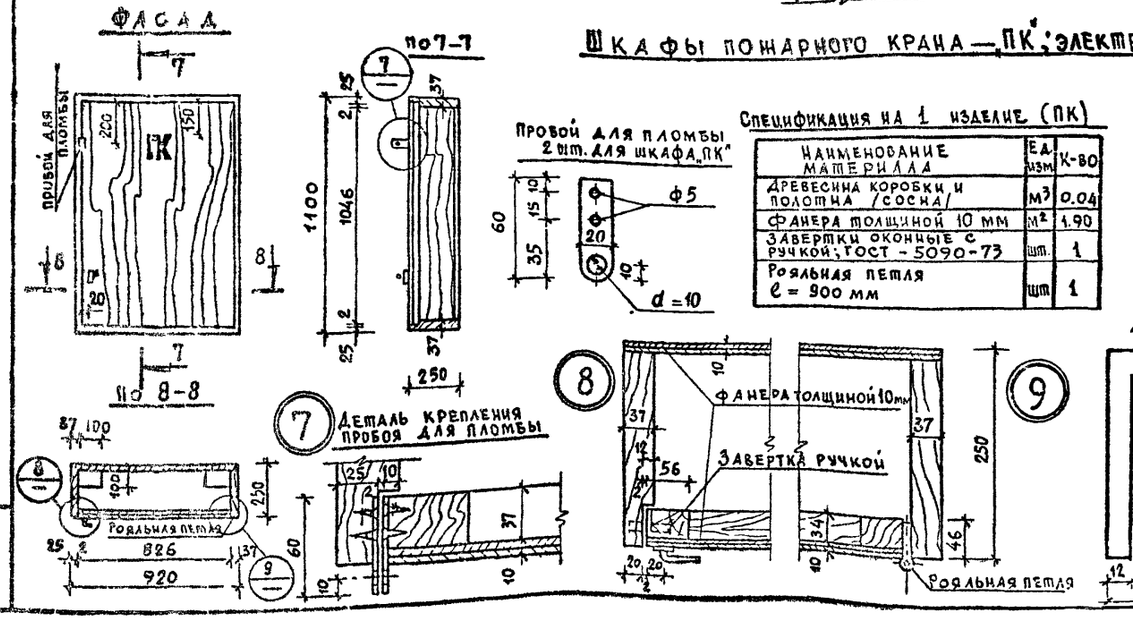

Шкафы пожарного крана — „ПК"; электрооборудования — „ЭО"

Спецификация на 1 изделие (ПК)

Наименование материала	Ед. изм	К-во
Древесина коробки и полотна /сосна/	м³	0.04
Фанера толщиной 10 мм	м²	1.90
Завертки оконные с ручкой; ГОСТ - 5090-73	шт.	1
Рояльная петля ℓ = 900 мм	шт	1

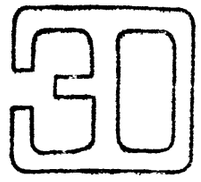

ЭМБЛЕМА ШКАФА /материал алюминий/

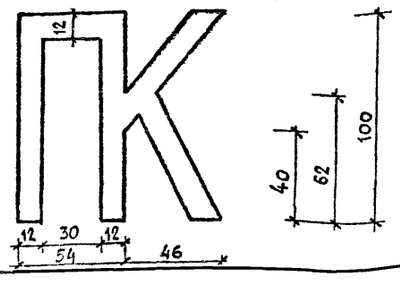

Примечания

1. Дверки шкафов „ПК", „ЭО", „РС" покрыть бесцветным лаком.
2. Эмблемы шкафов изготовить из алюминия.
3. Древесину для шкафов „ПК", „ЭО", „РС" подвергнуть пропитке антипиренами.

Нач. маст.	Горлышков	
Гл. инж. м.	Покрасс	
Гл. арх. пр-та	Гельфер	
Гл. инж. пр-та	Лаврова	
Проверил	Гельфер	
Разработал	Белов	

1979 ТП 294-3-28 АС

Бассейн /в деревоклееных конструкциях/ с крытыми ваннами: 50×21м с местами для зрителей идетской

Стадия	Лист	Листов
Р	АС-33	

Шкафы „ПК", „РС", „ЭО". Окно регистратуры. Кассовое окно. (ИД-3)

Зрелищных зданий и спортивных сооружений им. Б.С. Мезенцева

Копировала Вендина 16312-02 37 Формат 22 г.

Типовой проект 294-3-28 Альбом I часть 1

ОКНО О-9

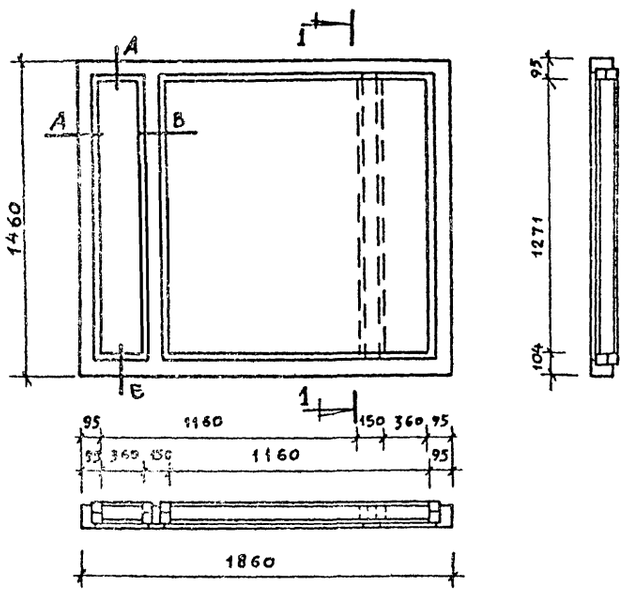

ОКНО О-8

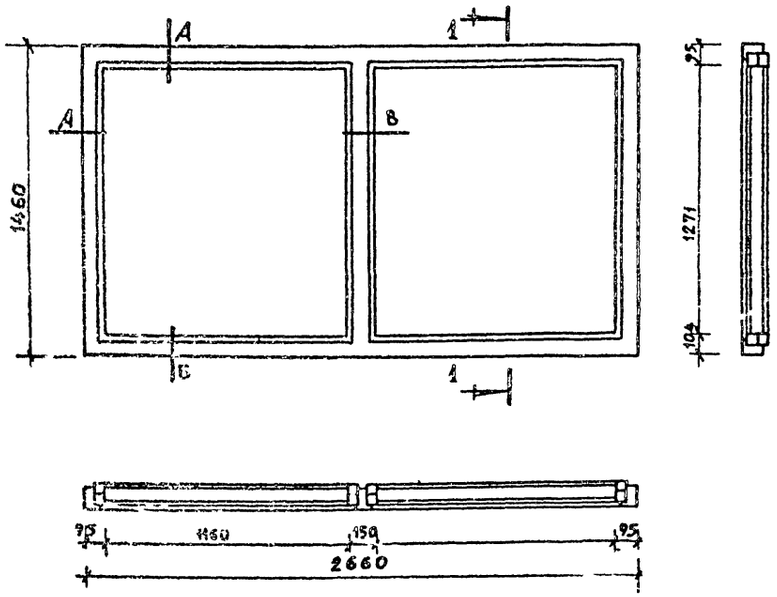

СЕЧЕНИЕ – А

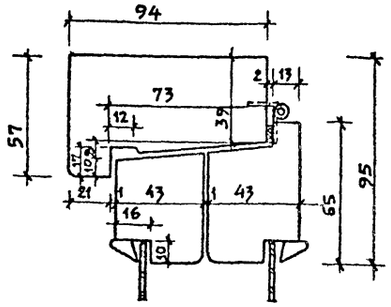

СЕЧЕНИЕ – Б

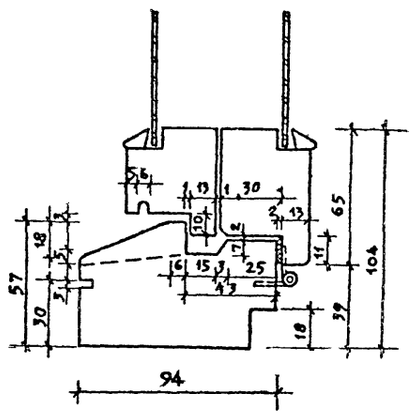

СЕЧЕНИЕ – В

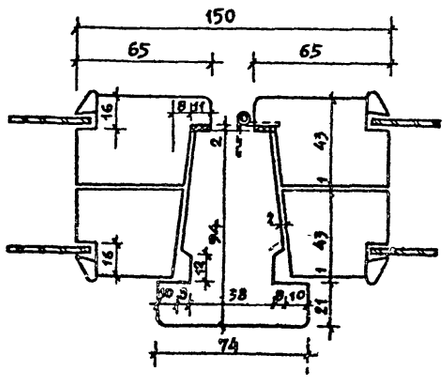

ФРАМУГА ФН-1

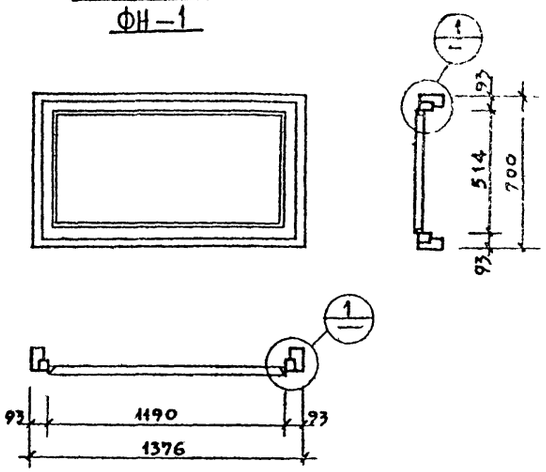

ФРАМУГА ФН-2

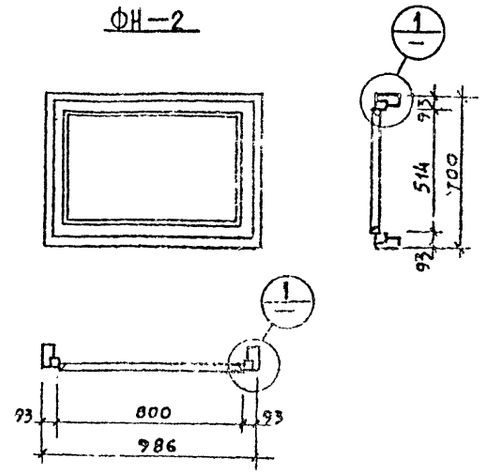

ФРАМУГА Ф-1

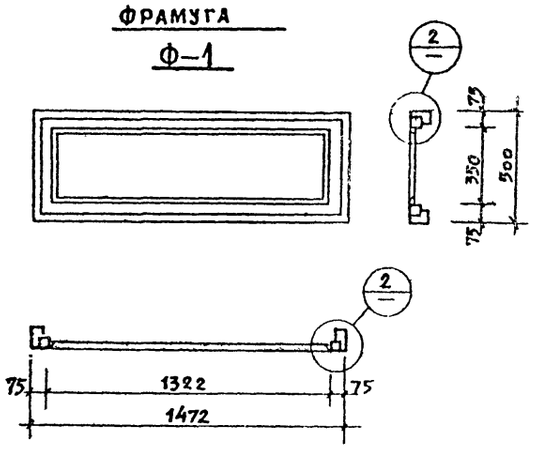

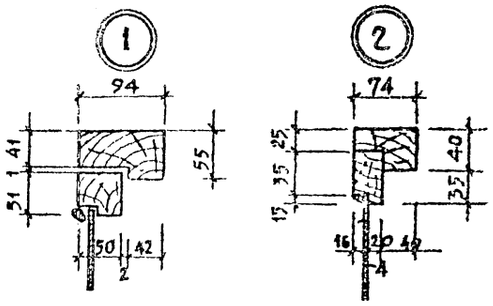

Спецификация

NN	Наименование	Колич
1.	Оконный блок О-8	6
2.	—"— —"— О-9	2(1шт.-зерк)
3	Фрамуга наружная ФН-1	6
4.	—"— —"— ФН-2	3
5	—"— внутренняя Ф-1	1

Примечание

Оконные блоки О-8, О-9 выполняются по ГОСТ 11214-65.

			1979	ТП 294-3-28	АС
			Бассейн /в деревоклееных конструкциях/ с крытыми ваннами: 50×21м. с местами для зрителей и детской.		
Нач.маст.№6	Горлышков			Стадия	Лист	Листов
Гл.инж.маст.	Покрасс			Р	АС-34	
Гл.арх.пр-та	Гельфер					
Гл.инж.пр-та	Лаврова		Индивидуальные столярные изделия: окна О-8, О-9, фрамуги ФН-1, ФН-2, Ф-1.	Зрелищных зданий и спортивных сооружений им. Б.С. Мезерцева	
Проверил	Гельфер				
Разработал	Торгашова				

Копировала Вендина 16312-02 38 Формат 22Р

Инв. № подл.

Копия верна

Типовой проект 294-3-28 Альбом I часть I

ФАСАД ГАРДЕРОБА

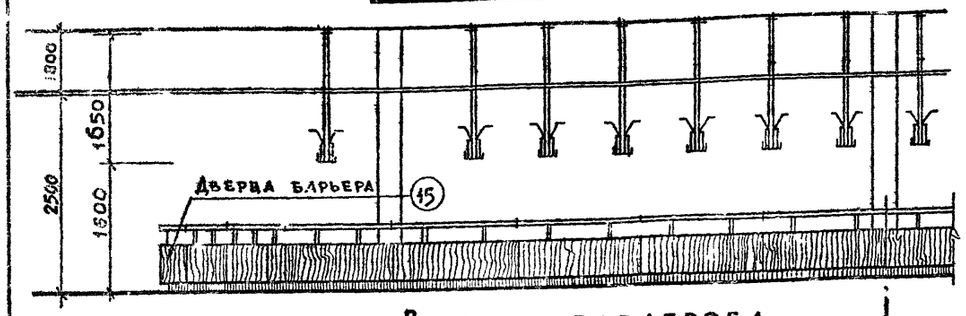

План гардероба

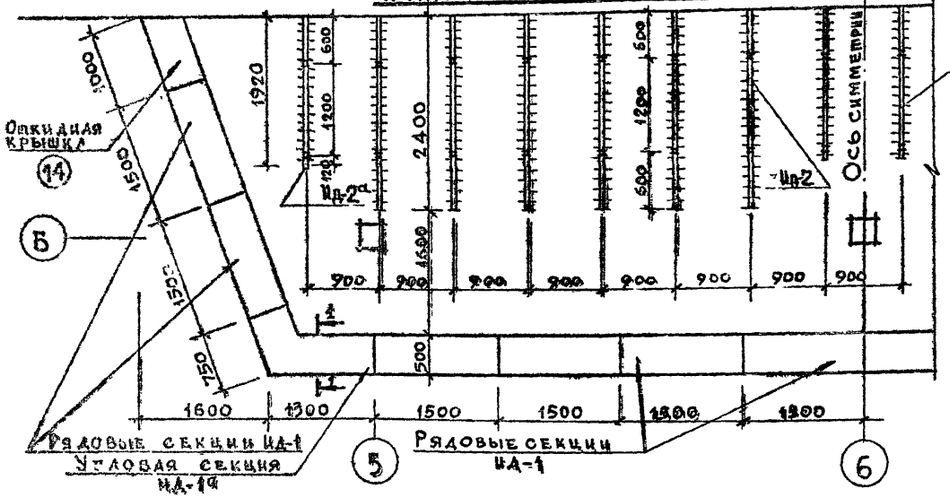

Рядовая секция ИД-1

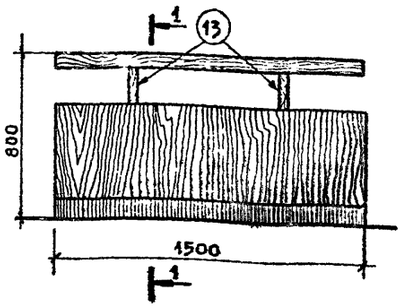

По 3-3

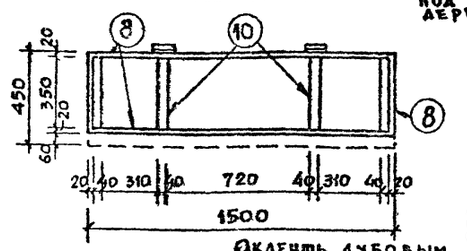

По 1-1

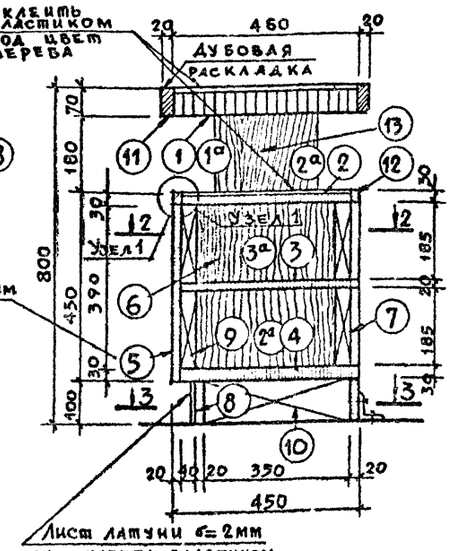

По 2-2

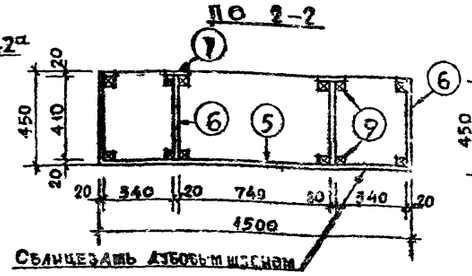

Разбивка позиций 13

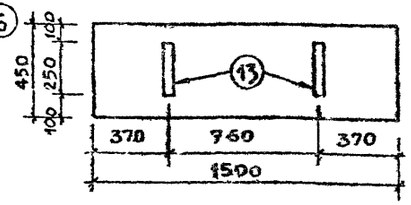

Спецификация деревянных элементов и расход древесины на барьер гардероба

NN поз.	Размеры l	b	h	К-во на 1 секц.	К-во Общ.	Объем м³ на 1 эл.	Объем м³ Общ.	Материал
1	1500	460	10	1	12	0.048	0.576	Столярная плита
2	1460	410	30	1	12	0.017	0.204	Древ.-струж. плита
3	1460	430	20	1	12	0.012	0.144	—"—
4	1460	430	30	1	14	0.018	0.252	—"—
5	1500	420	20	1	14	0.012	0.168	—"—
6	410	185	20	8	112	0.001	0.112	Офанерован. древ.стр.-плита
7	390	180	20	4	56	0.0007	0.0392	—"—
8	1500	180	20	1	14	0.003	0.042	Древ.струж. плита
9	390	40	40	12	168	0.0006	0.1008	Сосна
10	350	180	40	4	56	0.0014	0.0184	—"—
11	—	70	20	3 пм	42 пм	126 пм	0.042	Дуб
12	—	20	30	3 пм	42 пм	126 пм	0.025	—"—
13	250	180	40	2	28	0.001	0.028	Древ струж плита
14	1000	500	19	1	2	0.009	0.018	—"—
15	1000	450	19	1	2	0.008	0.016	—"—
1а	1600	900	70	1	2	0.1	0.2	Столярная плита
2а	1600	900	30	2	4	0.043	0.172	Древ струж плита
3а	1600	900	20	1	2	0.028	0.056	—"—
Итого:							2.200	

Угловая секция ИД-1а

По 2-2

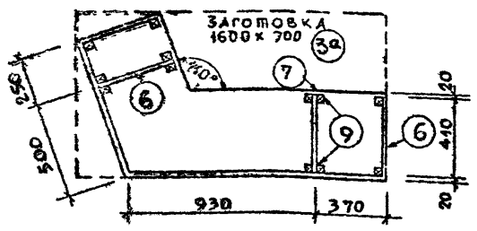

По 3-3

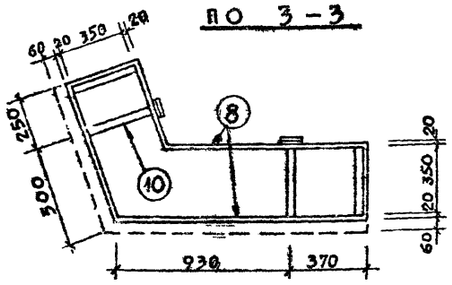

Разбивка позиций 13

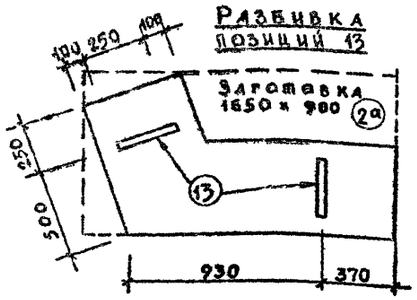

Узел 1

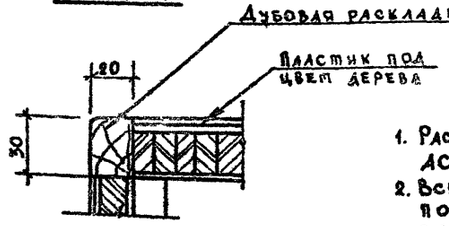

Примечания

1. Расположение гардеробов см. листы АС-1, АС-2.
2. Все деревянные изделия покрыть бесцветным лаком за 2 раза.
3. Крепление вешалок к потолку см. лист КС-66

Нач. маст.-нб	Горлышков		
Гл. инж. маст	Покрасс		
Гл. арх.-пр-ма	Гельфер		
Гл. инж.-пр-ма	Лаврова		
Проверил	Гельфер		
Разработ.	Торгашова		

1979 ТП 294-3-28 АС

Бассейн в деревоклеёных конструкциях с крытыми ваннами: 50×21 м, с местами для зрителей и детской

Стадия	Лист	Листов
Р	АС-35	

Барьер гардероба ИД-1, ИД-1а

ЦНИИЭП зрелищных зданий и спортивных сооружений им. Б.С. Мезенцева

Копировала Вендина 16312-02 39 Формат А2т.

Типовой проект 294-3-28 Альбом I часть 1

ИД-2

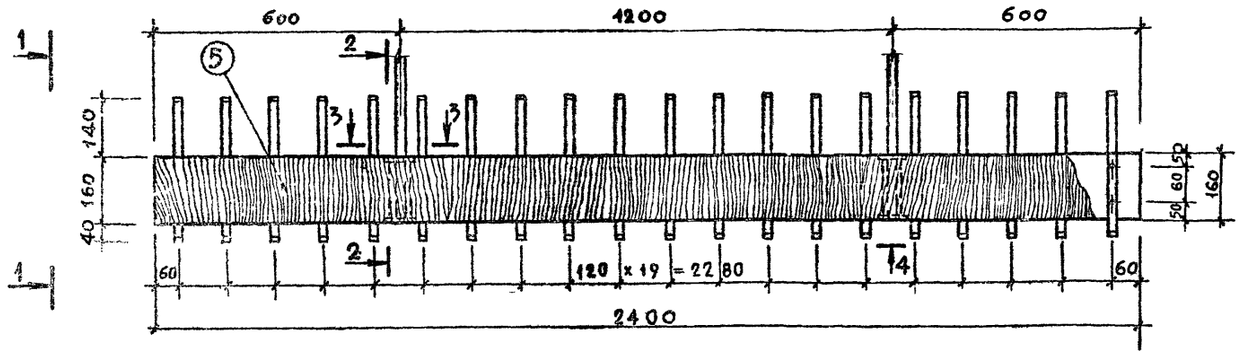

ИД-2а

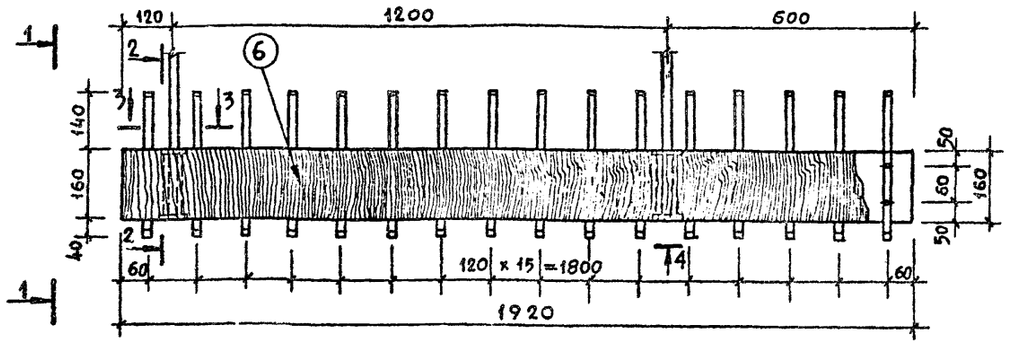

Крючок вешалки/хромировать/

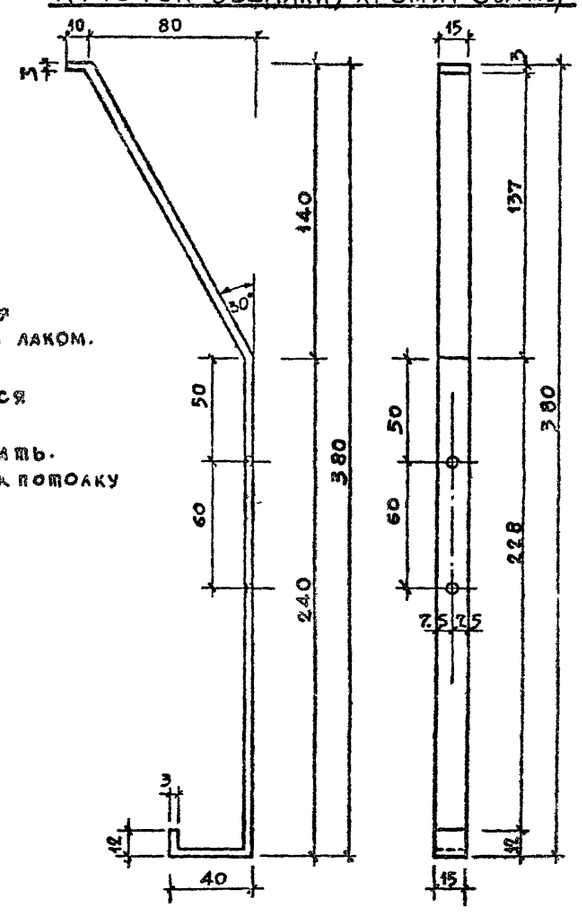

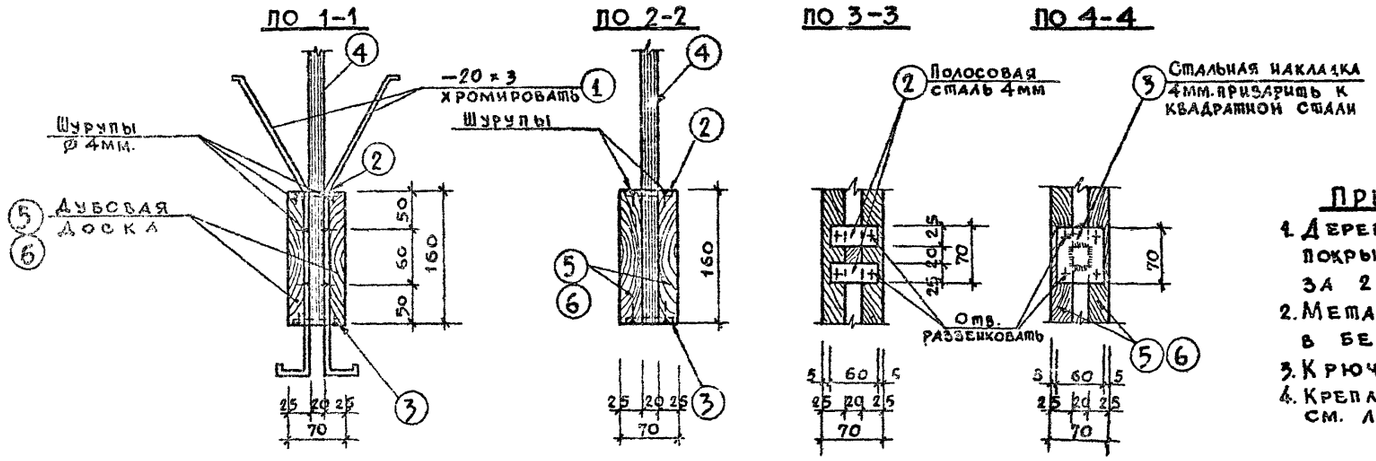

Примечания

1. Деревянные изделия покрыть бесцветным лаком. за 2 раза.
2. Металл окрашивается в белый цвет.
3. Крючки — хромировать.
4. Крепление вешалок к потолку см. лист КС-66.

Спецификация материалов на 1 вешалку

NN поз.	Наименование	Длина мм.	Колич. шт.	Вес кг. 1 поз.	Вес кг. Общ.	Вес кг. Марки	ГОСТ
	ИД-2						
1	— 15 x 3	440	40	0,2	8	19.14	103 — 76
2	— 25 x 4	60	4	0,05	0,2		103 — 76
3	— 60 x 4	70	2	0,13	0,26		103 — 76
4	□ 20 x 20	1650	2	5,34	10,68		2591 — 71
	ИД-2а						
1	— 15 x 3	440	32	0,2	6,4	17.54	103 — 76
2	— 25 x 4	60	4	0,05	0,2		103 — 76
3	— 60 x 4	70	2	0,13	0,26		103 — 76
4	□ 20 x 20	1650	2	5,34	10,68		2591 — 71

NN поз.	Наименование	Размеры мм b	h	e	Кол. шт.	Объем м³ на 1 эл.	Объем м³ Общ.	Материал
5	Доска ИД-2	25	160	2400	2	0,01	0,02	Дуб
6	Доска ИД-2а	25	160	1920	2	0,006	0,012	— " —

Общее количество вешалок

ИД-2 — 12 шт.
ИД-2а — 4 шт.

Нач. маст.	Горлышков		1979	ТП 294-3-28 АС
Гл. инж. маст.	Покрасс		Бассейн /в деревоклеенных конструкциях/ с крытыми ваннами: 50 x 21 м. с местами для зрителей и детской.	
Гл. арх. пр-та	Гельфер		Стадия	Лист / Листов
Гл. инж. пр-та	Лаврова		Р	АС-36
Проверил	Гельфер		Подвесные вешалки гардероба ИД-2, ИД-2а	ЦНИИЭП зрелищных зданий и спортивных сооружений им. Б.С. Мезенцева
Разработал	Торгашова			

Копировала Вендина 16312-02 40 формат 22г

ИНВ № подл.

Типовой проект 294-3-28 Альбом I часть I

ВР-1

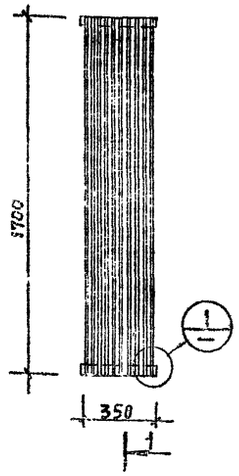

ВР-2

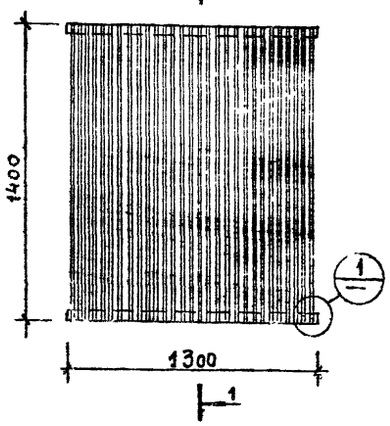

ВР-3

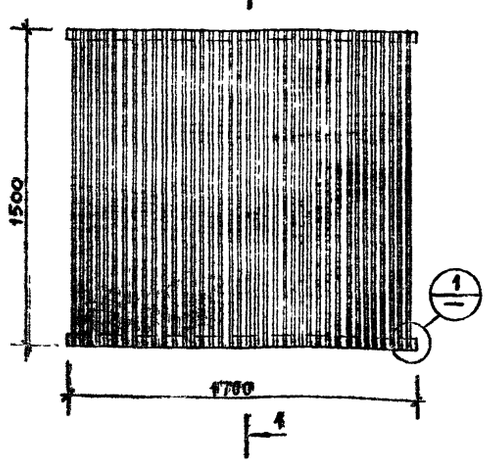

ВР-4

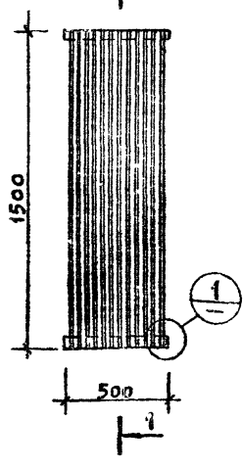

ВР-5

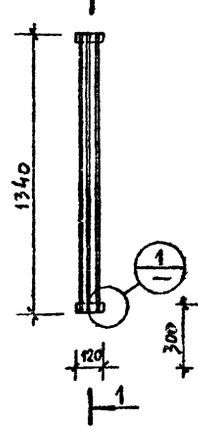

ВР-6

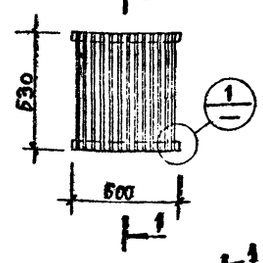

ВР-7

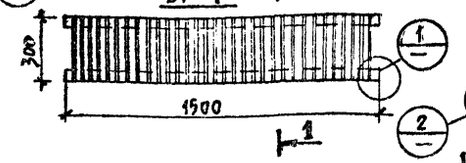

Сечение 1-1

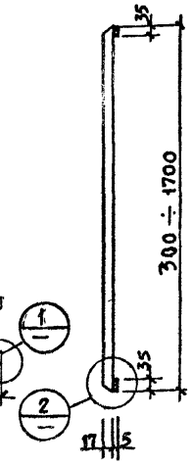

(1)

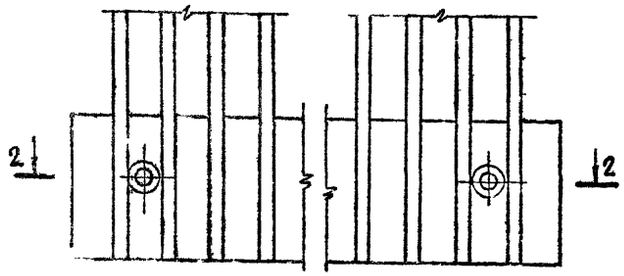

(2)

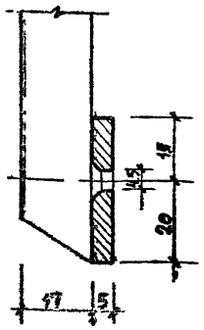

Сечение 2-2

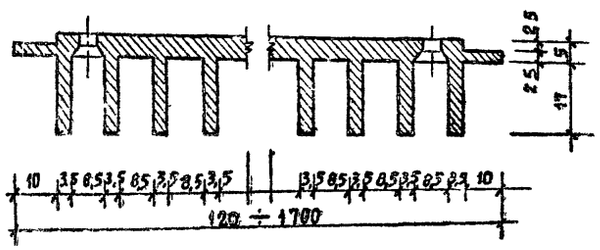

Спецификация вентиляционных решеток

№№ п/п	Марка по проекту	Место расположения	Проем в х h (мм)	Размер решетки мм	Кол.	Вес, кг	
						1 реш.	Всех
1	ВР-1	Вестибюль	250 х 1600	350 х 1700	4	0,41	1,64
2	ВР-2	Вестибюль	1200 х 1300	1300 х 1400	1	1,14	1,14
3	ВР-3	Зал бассейна	1600 х 1400	1700 х 1500	2	1,53	3,06
4	ВР-4	Зал бассейна	400 х 1400	500 х 1500	2	0,51	1,02
5	ВР-5	Зал бассейна	100 х 1340	120 х 1340	36	0,11	3,96
6	ВР-6	Фасад по оси 1*	500 х 530	600 х 630	1	0,19	0,19
7	ВР-7	Вестибюль	1400 х 200	1500 х 300	4	0,31	0,93

Общий вес решеток ВР-1 ÷ ВР-7 — 12,5 кг.

Примечания

1. Расположение вентиляционных решеток см. листы АС-1 ÷ АС-8.
2. Решетки изготовляются из алюминиевого профиля АК-122 93 Куйбышевского металлургического завода МАП, фрезерованием задней плоскости профиля.

			1979	ТП 294-3-28		АС
			Бассейн в деревоклеенных конструкциях с крытыми ваннами: 50×21 м. с местами для зрителей и детской.			
Нач. маст. гр.	Горлышков				Стадия	Лист	Листов
Гл. инж. маст.	Покрасс				Р	АС-37	
Гл. арх.-пр-та	Гельфер		Вентиляционные решетки ВР-1 ÷ ВР-7		ЦНИИЭП зрелищных зданий и спорт. сооружений им. Б.С. Мезенцева	
Гл. инж. пр-та	Лаврова					
Проверил	Гельфер					
Разработал	Торгашова					

Инв. № подл.

Копировала Вендина 15312-02 4г Формат А2 р

План 2-го этажа

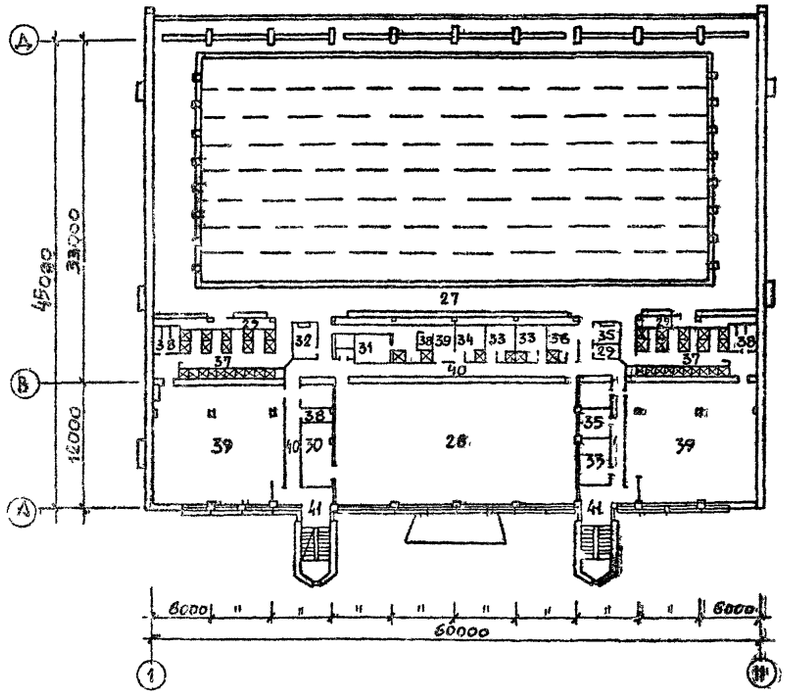

План 3-го этажа

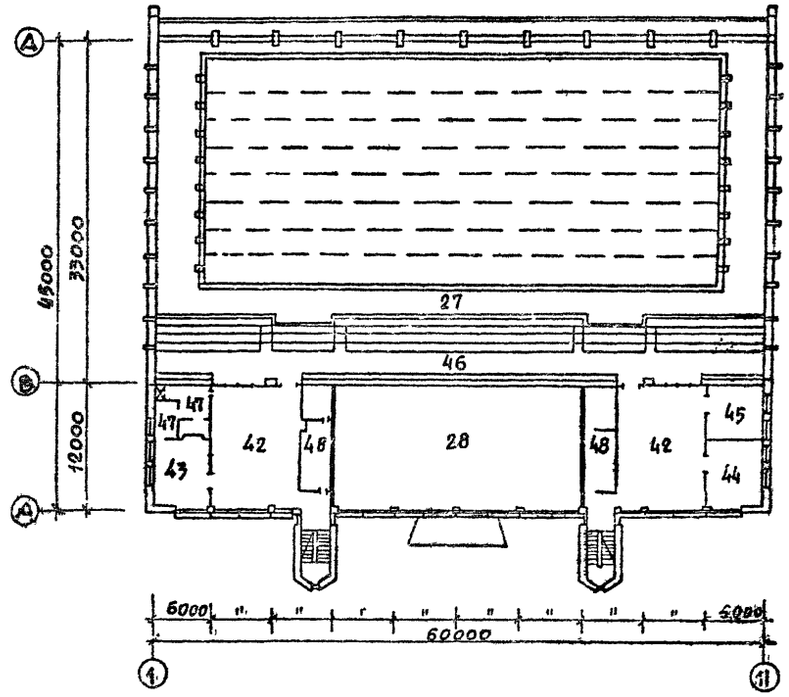

План 1-го этажа

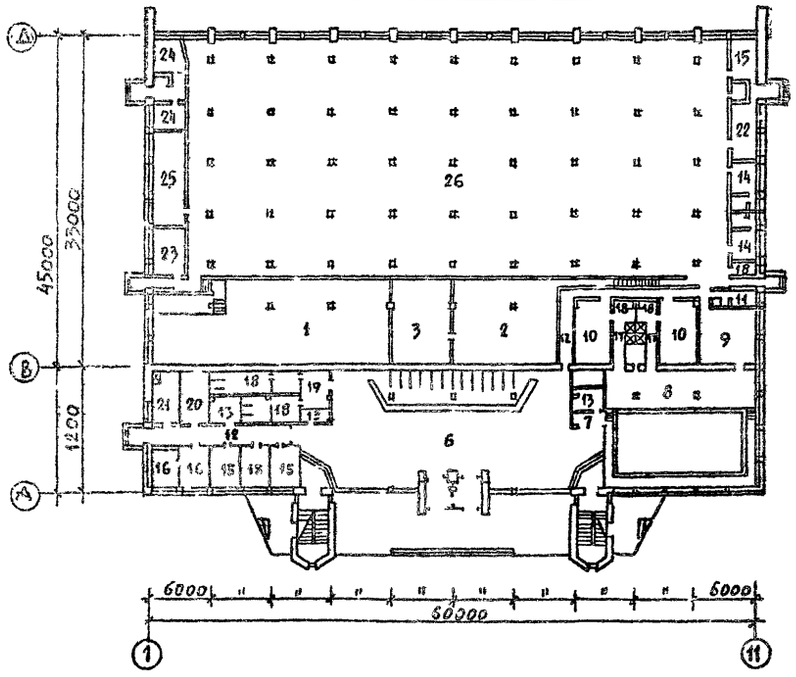

План подвала

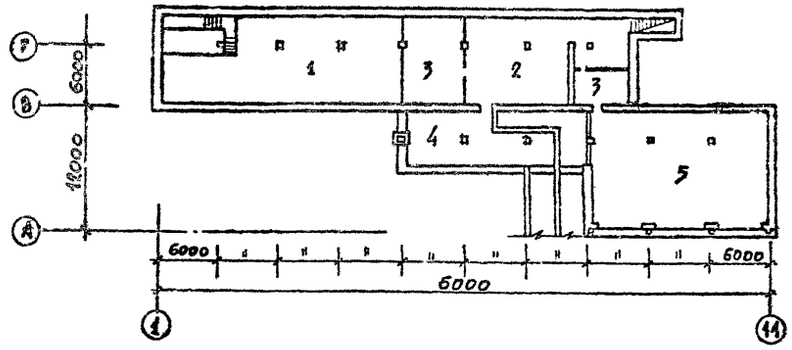

Примечание.

1. Ведомость отделочных работ см. лист АС-39.

			1979	ТП 294-3-28		АС
			Бассейн 18 деревокл. конструкциях с скрытыми вакуумами 50×21м с местами для зрителей и детской			
Нач. маст. об.	Торлышков				Стадия	Лист	Листов
Гл. инж. маст.	Покрасс				Р	АС-38	
Гл. арх. пр-та	Гельфер						
Гл. инж. пр-та	Лаврова						
Проверил	Гельфер		Маркировочные планы этажей		Зрелищных зданий и спортивных сооружений им. Б.С. Мезенцева		
Разработал	Торгашова						

Копировала Вендина

Формат А2 р.

16312-02 42

Инв. № подл.

Копия верна

Типовой проект 294-3-28 Альбом I Часть 1

ВЕДОМОСТЬ ВНУТРЕННИХ ОТДЕЛОЧНЫХ РАБОТ

N поз.	Наименование помещений	Площадь м2	Номер, тип пола	Потолки	Стены, перегородки	Примеч.
1	2	3	4	5	6	7
	ПОДВАЛ					
1	Насосно-фильтровальная	218	Керамич. плитка 319	Побелка	Побелка	
2	Машинный зал	125				
3	Помещение глушителей	71				
4	Тепловой пункт	65				
5	Пространство под детской ванной.	200	Бетон 323			
	1ый этаж					
6	Вестибюль	300	Мозаичный 326, 163	Подвесной потолок „Акмигран"	Лицевой кирпич	
7	Холл.	13				
8	Зал детского бассейна	85	Керамич пл Т-1	Акустич. потол. (алюмин. реечный элемент)	Облицовка глазурованной плиткой на всю высоту, алюминиевый витраж	
9	Помещение офп	31	Паркет 270	Затирка швов, водоэмульс. окраска	Масляная окраска до потолка; лицевой кирпич.	
10	Раздевальные	48	Линолеум 280, Б4			
11	Тренер	8	Линолеум 280	Подвесной штукатурн. потолок	Масляная окраска H=1,8м, выше — водоэмульсионная окраска	
12	Коридоры	45				
13	Регистратура, касса, комендатура	20				
14	Бытовые помещения	18				
15	Администрация, пожарный пост	49	Паркет 270		Масляная окраска до потолка	
16	Врач и приемная	24	Линолеум 280	Затирка швов, водоэмульсионная окраска	Облицовка глазурованной плиткой H=2.0м, выше — водоэмульсионная окраска	
17	Душевые	10	Керамич. плитка 319			
18	Санузлы	58				
19	Курительная	11			Водоэмульсионная окраска	
20	Электрощитовая	16				
21	Загрузочная	16			Масляная окраска H=1,8м, выше — водоэмульсионная окраска	
22	Мастерская	16				
23	Склад реагентов	16		Побелка	Водоэмульсионная окраска	
24	Хлораторная, склад хлора, тамбур	24				
25	Насосная	29			Побелка	
26	Пространство подванной	1240	Бетон 323			
	2ой этаж					
27	Зал бассейна	570	Керамич. пл. Т-1	Акустич. потол. (алюмин. реечный элемент)	Облицовка глазурованной плиткой на всю высоту, в торце — худож. мозаичное панно площ. = 50 м2	См. панель покрытия зала бассейна
28	Зал подготовительных занятий	268	Бруски Т-2	Затирка швов, водоэмульсионная окраска	Лицевой кирпич	
29	Инвентарная бассейна	29	Керамич. пл. Т-1		Облицовка глазурованной плиткой	
30	Инвентарная спортзала	19	Бруски Т-2		Масляная окраска	
31	Баня сухого жара	11	Дощатый 6	Обшивка досками	Обшивка деревян. досками	См. тип пр-т N284-4-48
32	Радиоузел	10	Линолеум 55, 64	Акустич. потолок	Акустическая облицовка	См. лист АС-31
33	Тренерские, спортинвентарь	32		Затирка швов, водоэмульсионная окраска	Масляная окраска H=1,8м, выше — водоэмульсионная окраска	
34	Массажная	9			Облицовка глазурованной плиткой H=2,0м, выше — водоэмульсионная окраска	
35	Дежурный врач, лаборатория	15				
36	Дежурный инструктор	9			Масляная окраска H=1,8м, выше — водоэмульс окраска	
37	Душевые	86	Керамич. плитка 231, 149		Облицовка глазурованной плиткой H=2,0 м, выше — водоэмульсионная окраска	
38	Санузлы	34				
39	Раздевальные	277	Линолеум 202		Масляная окраска H=1,8м, выше — водоэмульсионная окраска	
40	Коридоры	80		Подвесной штукатурн. потолок		
41	Лестницы	60	Мозаичный 156	Водоэмульс. окраска	Масляная окраска на всю высоту.	
	3ий этаж					
42	Фойе	194	Паркет 30	Подвесной потолок „Акмигран"	Лицевой кирпич и алюминиевый витраж	
43	Буфет	35		—"—	Деревянная панель H=1,2м, выше — масляная окраска	
44	Метод кабинет	34				
45	Комната отдыха	31				
46	Трибуна	298	Линолеум Т-3	Акустический потолок алюминиев. кассеты	Облицовка глазурованной плиткой	См. панель покрытия зала бассейна
47	Моечная и подсобная	30	Керам. пл 143	Затирка швов, водоэмульсионная окраска		
48	Венткамеры	43	Керам. пл. 136		Водоэмульсионная окраска	Констр. пола „плавающего" типа

Примечания:
1. Типы полов применены из альбома „Детали полов общественных зданий" по серии 2,244-1, выпуск 1.
2. Отделка в помещениях — улучшенная.

Экспликация полов

Тип пола по проекту	Конструкция пола	Материал слоя	Тип слоя	Толщина слоя мм	Тип пола по проекту	Конструкция пола	Материал слоя	Тип слоя	Толщина слоя мм
Т-1	трубы обогрева	Керамическая плитка на цементном растворе		30	Т-2		Бруски 60×60 шпунт		60
		1 слой пергамина					Лаги 80×60 (просмол) шаг 700		60
		Песок и мелкий щебень		50			Древесно-волокнистая изоляционно-отделочная плита (γ=250 кг/м³)		25
		Гидроизоляция — 2 слоя гидроизола на битумной мастике		10			Легкий бетон (γ=800 кг/м³)		50
		Цементная стяжка		20			Один слой рубероида на битумной мастике		10
		Ж.-б. плита перекрытия		160 (120)			Ж.-б. плита перекрытия		
Т-3		Линолеум на мастике		10	Т-4		Керамическая плитка на цементном растворе		50÷70
		Цементная стяжка		40			Ж. б. плита балкона.		
		Пароизоляц-1 слой рубероида							
		Ж. б. плита.							

Примечания:
1. Настоящий чертеж см. с листом АС-38.
2. Тип пола Т-4 относится к балконной части обходной дорожки

			1979	ТП 294-3-28	АС
			Бассейн /в деревоклеевых конструкциях/ скрытыми ваннами: 50×21 м с местами для зрителей и детской.		
				Стадия	Лист	Листов
Нач. маст. НС	Горлышков			Р	АС-39	
Гл. инж. маст.	Покрасс					
Гл. арх. пр-та	Гельфер					
Гл. инж. пр-та	Лаврова		Ведомость внутренних отделочных работ. Экспликация полов	ЦНИИЭП зрелищных зданий и спортивных сооружений им. Б.С. Мезенцева		
Проверил	Гельфер					
Разработ.	Торгашова					

Инв. № подл.

16812-02 43 Копировала Вендина

Формат 22

Копия верна

Типовой проект 294-3-28 Альбом I Часть I

Спецификация столярных изделий

Марка по проекту	Марка по ГОСТ	ГОСТ, серия	Наименование	Количество шт.						Масса ед.т.	Примечание
				Подвал	1эт.	2эт.	3эт.	отм. 10.500	Общ.		
1	2	3	4	5	6	7	8	9	10	11	12
Двери											
ДГ-1п	ДГ21-7п	ГОСТ 6629-74	Глухая, внутренняя	—	8	9	4	—	21		
ДГ-1л	ДГ21-7л	—"—	—"— —"—	—	5	10	1	—	16		
ДГ-2п	ДГ21-8п	—"—	—"— —"—	—	4	1	—	—	5		
ДГ-2л	ДГ21-8л	—"—	—"— —"—	—	5	1	—	—	6		
ДГ-3п	ДГ21-9п	—"—	—"— —"—	2	10	13	2	—	27		
ДГ-3л	ДГ21-9л	—"—	—"— —"—	1	16	14	4	—	35		
ДГ-3'п	ДГ21-9п	—"—	—"— —"—	—	1	—	—	—	1		Обитая железом
ДГ-4п	ДГ21-10п	—"—	—"— —"—	—	3	3	—	—	6		
ДГ-4л	ДГ21-10л	—"—	—"— —"—	—	3	3	—	—	6		
ДГ-4'л	ДГ21-10л	—"—	—"— —"—	1	—	—	—	—	1		Укороченная h=1800
ДГ-5л	ДГ21-12л	—"—	—"— —"—	1	1	—	—	—	2		
ДГ-6	ДГ24-15	—"—	—"— —"—	—	—	1	—	—	1		
ДО-7	ДО24-15	—"—	Остекленная	—	3	2	4	—	9		
ДН-8	ДВ7-7-7/8	Серия 1.135-1 альбом 1	Наружная	—	2	—	—	—	2		Утепленная
ДН-9	ДВ(4)9-2/8	—"—	—"—	—	6	—	—	—	6		
ДН-10п	ДВ9-10/8п	—"—	—"—	—	1	—	—	—	1		
ДН-10л	ДВ9-10/8л	—"—	—"—	—	2	—	—	—	2		
ДГ-11	ДГ24-15	ГОСТ 6629-74	Глухая, внутренняя	—	1	2	—	—	3		Укорочен. h=1500
ДН-12п	ДГ21-9п	—"—	Наружная	—	—	—	—	1	1		Утепленная h=1780
ДН-12л	ДГ21-9л	—"—	—"—	—	—	—	—	1	1		Утепленная h=1780
ДГ-13п	—	см. лист АС-31	Глухая, внутренняя	—	—	1	—	—	1		Акустическая в радиоузле
		см. лист КС-10	Сидение трибуны 480 сидений (240 блоков)								

1	2	3	4	5	6	7	8	9	10	11	12
Окна, фрамуги											
О-1	ОС18-27	ГОСТ 11214-65	Оконный блок	—	8	—	6	20	34		
О-2	ОС18-18	—"—	—"— —"—	—	2	—	2	—	4		2шт.-зеркально
О-3	ОС12-12	—"—	—"— —"—	—	40	—	—	—	40		
О-4	ОС12-15	—"—	—"— —"—	—	4	—	—	2	6		
О-5	ОС09-09	—"—	—"— —"—	—	20	—	—	—	20		
О-6	ОС09-15	—"—	—"— —"—	—	20	—	—	—	20		
О-7	ОС15-15	—"—	—"— —"—	—	—	—	7	—	7		
О-8	ОС18-27и	см. лист АС-34	—"— —"—	—	—	6	—	—	6		Укорочен. h=1500. 1шт. ОС-9 - зеркальн.
О-9	ОС18-18и	см. лист АС-34	—"— —"—	—	—	2	—	—	2		
Ф-1	—	см. лист АС-34	Фрамуга внутренняя	—	1	—	—	—	1		
ФН-1	—	см. лист АС-34	—"— —"— наружная	—	6	—	—	—	6		
ФК-2	—	см. лист АС-34	—"— —"—	—	3	—	—	—	3		
Индивидуальные изделия											
ИД-1	—	см. лист АС-35	Барьер гардероба	—	12	—	—	—	12		
ИД-1а	—			—	4	—	—	—	4		
ИД-2	—	см. лист АС-35	Вешалки гардероба	—	12	—	—	—	12		
ИД-2а	—			—	4	—	—	—	4		
ИД-3	—	см. лист АС-33	Окно регистратуры, кассовое окно	—	2	—	—	—	2		
ИД-4	—	см. лист АС-32	Щит ограждения калориферов	—	—	12	—	—	12		
ИД-5	—	см. лист АС-32	Отопительная решетка	—	4	4	—	—	8		
Подоконные доски											
ПД-1	ДО28-35	Серия 1.136-2	Подоконная доска	—	14	6	6	20	46		
ПД-2	ДО25-35	—"—	—"— —"—	—	42	—	—	—	42		
ПД-3	ДО19-35	—"—	—"— —"—	—	3	2	2	—	7		
ПД-4	ДО16-35	—"—	—"— —"—	—	4	—	7	2	13		

			1979	ТП 294-3-28	АС
			Бассейн /в деревоклееных конструкциях/ с крытыми ваннами 50×21 м. с местами для зрителей и детской.		
Нач. маст. гр.	Горлышков			Стадия	Лист	Листов
Гл. инж. масс.	Почрасс			Р	АС-40	
Гл. арх. пр-та	Гельфер					
Гл. инж. пр-та	Федоров					
Проверил	Гельфер		Спецификация столярных изделий.	ЦНИИЭП зрелищных зданий и спортивных сооружений им. Б.С. Мезенцева	
Разработал	Торгашова				

Инв. № подл.

16312-02 44 Копировала Вендина

Формат 22г

Копия верна

Типовой проект 294-3-28 Альбом I часть 1

Вид по стрелке „А"

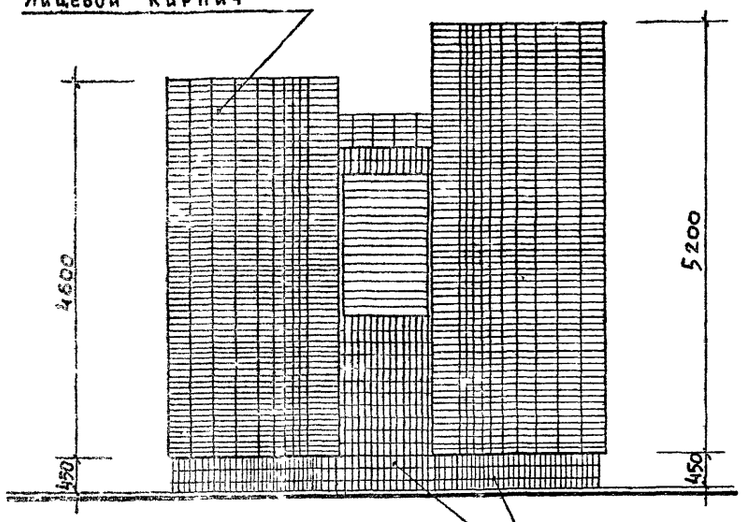

Вид по стрелке „Б"

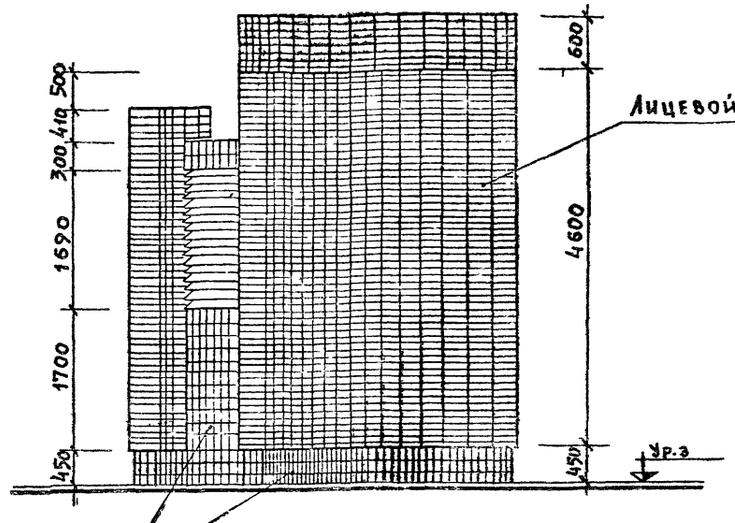

Плитка типа „Кабанчик" вишневого цвета – 15 м²

Вентиляционная решетка тип – 1

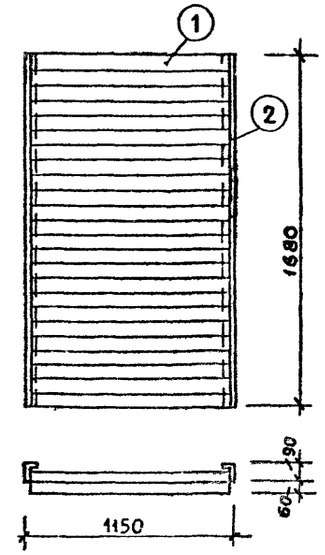

План

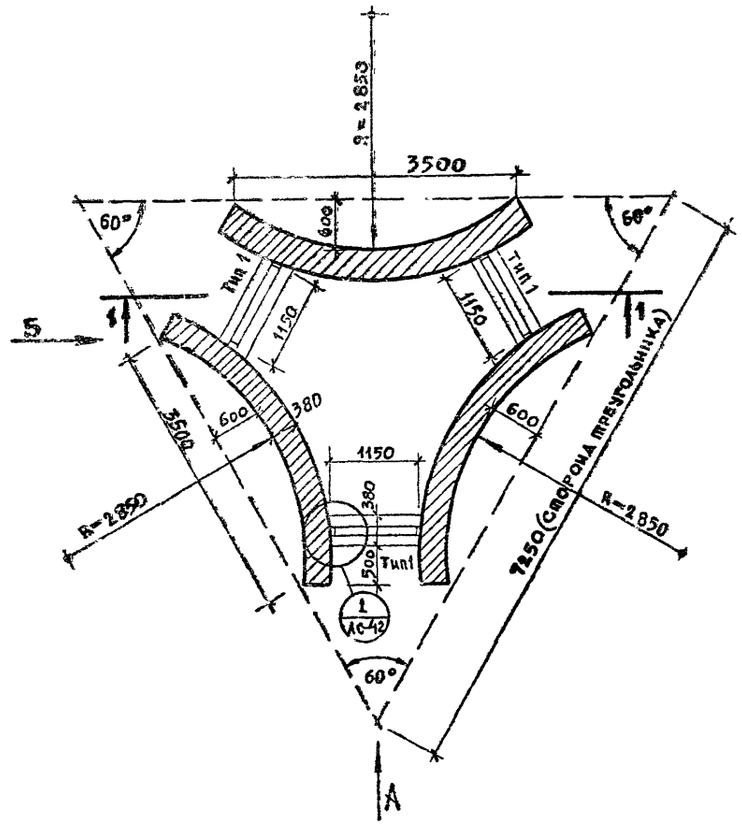

Разрез 1-1

Спецификация металла

Марка	NN поз.	Профиль материала мм	Размер мм	Кол-во шт.	Вес в кг 1 шт.	Вес в кг Общий
Тип -1	1	L 90 × 56 × 5.5	1150	24	7.05	169.2
	2	L 90 × 56 × 5.5	1680	2	10.3	20.6

Общее количество решеток Тип-1 — 3 шт.

Примечания

1. Расположение вентшахты см генплан лист 3 (альбом 0).
2. Узлы даны на листе АС-42
3. Фундамент и покрытие вентшахты см. лист КС-013
4. Металлические решетки окрашиваются Кузбасс-лаком.

			1979	ТП 294-3-28	АС
			Бассейн /в деревоклееных конструкциях/ с крытыми ваннами 50×21 м с местами для зрителей и детской		
Нач. маст. №6	Горлышков			Стадия	Лист	Листов
Гл. инж. маст	Покрасс			Р	АС-41	
Гл. арх-пр-та	Гельфер					
Гл. инж-пр-та	Лаврова					
Проверил	Гельфер		Воздухозаборная шахта	ЦНИИЭП Зрелищных зданий и спортивных сооружений им. Б.С. Мезенцева		
Разработал	Торгашова					

Инв. N подл.

Копировала Вендина 16312 01 4 Формат 22 р

Типовой проект 294-3-28 Альбом I часть

Вид по стрелке „А"

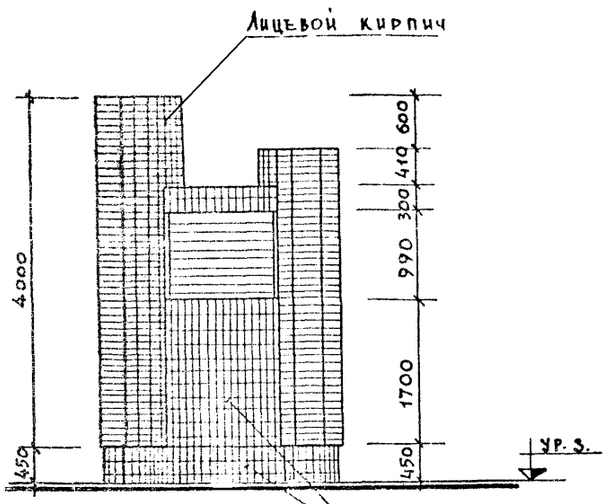

Вид по стрелке „Б"

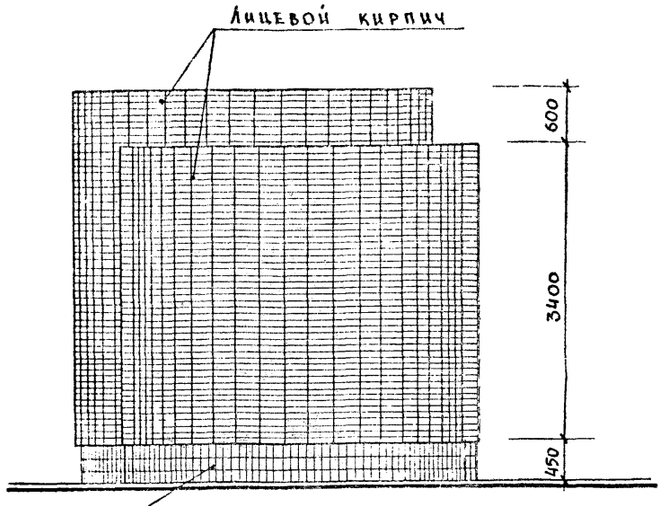

Плитка типа „Кабанчик" вишневого цвета – 10 м²

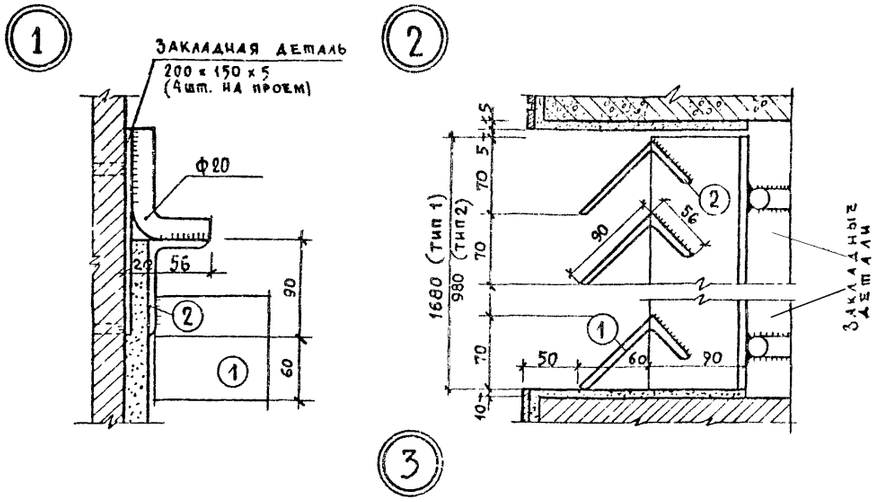

Разрез 1-1

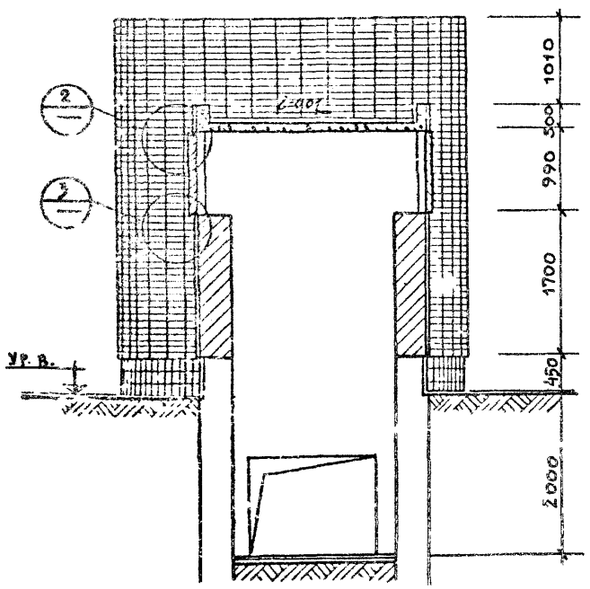

План

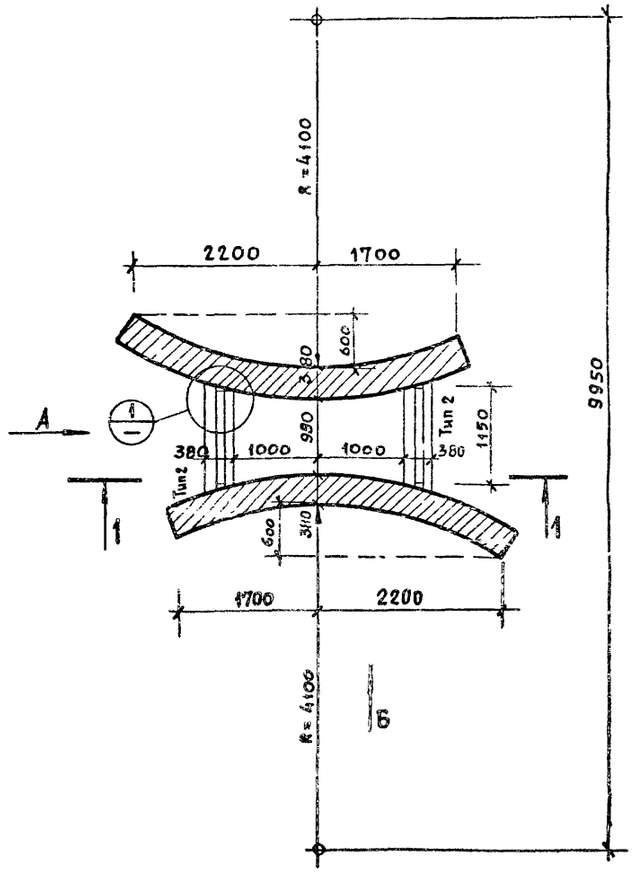

Вентиляционная решетка Тип-2

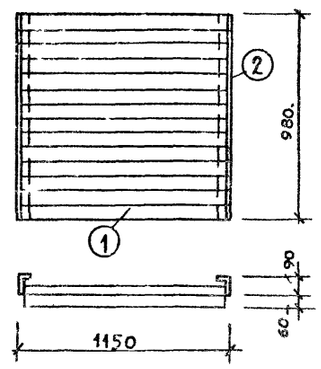

Спецификация металла

Марка	NN поз.	Профиль материала мм	Размер мм.	Колич. шт.	Вес в кг 1 шт.	Вес в кг Общий
Тип 2	1	L 90 × 56 × 5.5	1150	14	7.05	98.7
	2	L 90 × 56 × 5.5	980	2	6.0	12.0

Общее количество решеток Тип-2 — 2 шт

Примечания

1. Расположение вентшахты см. генплан лист 3 (альб. 0)
2. Фундамент и покрытие вентшахты см. лист КС-013
3. Металлические решетки окрашиваются Кузбасс-лаком

			1979	ТП 294-3-28	АС
			Бассейн /в деревоклеенных конструкциях/ с крытыми ваннами 50×21 м с местами для зрителей и детской		
Нач. маст.	Торлышков			Стадия	Лист	Листов
Гл. инж. маст.	Покрасс			Р	АС-42	
Гл. арх. пр-та	Гельфер		Воздуховыбросная шахта			
Гл. инж. пр-та	Лаврова					
Проверил	Гельфер					
Разработал	Торгашова					

Зрелищных зданий и спортивных сооружений им. Б.С. Мезенцева

Копировала Вендина 16312-02 46 формат 22г

Копия верна

Типовой проект 294-3-28 Альбом I часть 1

Фрагмент плана 3го этажа
Буфет для занимающихся

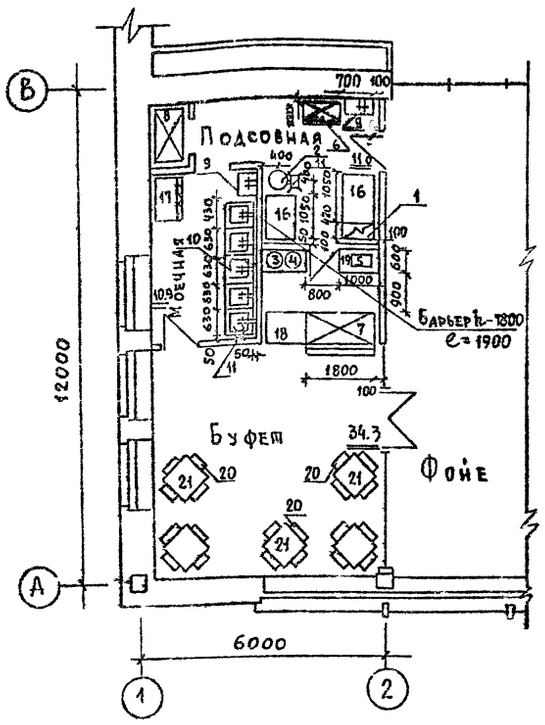

Загрузочная

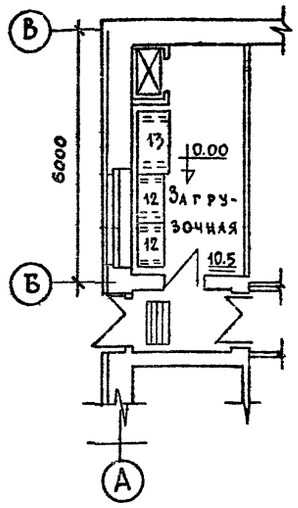

Буфет для занимающихся
Монтажный план

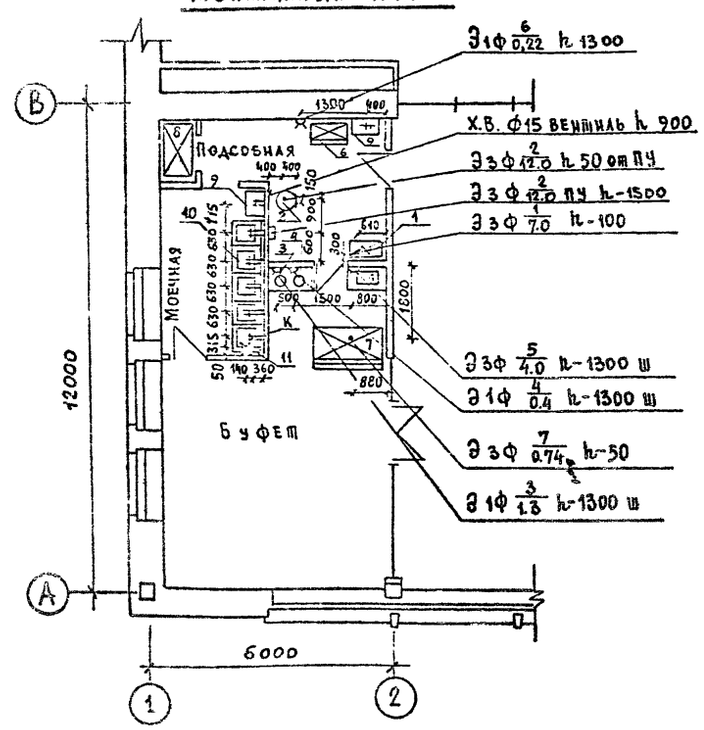

Спецификация технологического оборудования

N N п/п	Наименование оборудования	Тип Марка	Кол-во	Габаритные размеры	Мощность кВт Ед.об.	Мощность кВт Общ.	Фазность	Расход воды л/сек Х.В.	Расход воды л/сек Г.В.	Завод-изготовитель
1	2	3	4	5	6	7	8	9	10	11
1	Электроплита секц., модульн.	ПЭСМ-2	1	420×840×860	7.0	7.0	3			Душанбинский з-д торг. маш.
2.	Электрокипятильник	КНЭВ-100	1	485×515×1250	12.0	12.0	3	0,2		г. Челябинск МВД
3.	Электрокофеварка	КВЭ-7	1	655×385×470	1.3	1.3	1			Ленинабадский з-д торг. маш.
4	Электрососисковарка	FE-11	1	590×410×280	4.0	4.0	3			"Трансэлектро" Венгрия
5.	Электротермостат	ЛСБ-6м	1	390×380×615	0.4	0.4	1			Ленинабадский з-д торг. маш.
6.	Шкаф холодильный	ШХ-0,4	1	800×560×1930	0,22	0.22	1			Марийский з-д торг. маш.
7.	Прилавок-витрина охлажд.	Тлир-106	1	1800×1070×1200	0.74	0.74	3			Марийский з-д торг. маш.
8.	Подъемник малый грузовой	Q=100 кг	1	Кабина 900×650×1000	2.7	2.7	3			Союзлифт
9.	Раковина		2	600×400				0,2	0,2	Учитывается пр-том сантехники
10.	Ванна моечная	ВМ-1А	5	630×630×860				0,3	0,3	Гипроторг 70-031/0 Ал. 2
11.	Трап		2	270×270						Учитывается пр-том сантехники
12.	Подтоварник	ПТ-2А	2	1050×630×280						Гипроторг 70-031/0 Ал. 4
13.	Подтоварник	ПТ-1	1	1470×840×280						Гипроторг 70-031/0 Ал. 4
14.	Кассета настенная	КТ-1А	1	1050×295×340						Гипроторг 70-031/0 Ал. 2
15.	Кассета настенная	КТ-1	1	1470×295×340						Гипроторг 70-031/0 Ал. 2
16.	Стол производственный	СП-1050	2	1050×840×860						Гипроторг 70-031/0 Ал. 1
17.	Шкаф для посуды	ШПО-2	1	1050×630×860						Гипроторг 70-031/0 Ал. 4
18.	Буфетная стойка	БС-1А	1	1000×760×900						Гипроторг 65-027 Ал. 1
19.	Подшкафник пристенный	ПКБ-1А	2	1000×600×800						Гипроторг 65-027 Ал. 1
20.	Стул		20							Приобретается по усмотрению заказчика.
21.	Стол обеденный		5							

Условные обозначения

- Э — Подвод электроэнергии
- ф — Фазность тока
- h — Высота подводок от чистого пола, мм
- — Штепсельная розетка
- № / W — Номер позиции / Мощность тока, квт.
- — Трап
- d — Диаметр трубопровода, мм
- Х.В. — Подвод холодной воды
- К — Отвод в канализацию с изрывом струи.
- — Подвод холодной и горячей воды к раковине d=15мм; h=1100. Смесители
- — Подвод холодной и горячей воды к моечной ванне d=20мм.
- — Пульт управления.

Примечания:

1. Все размеры даны в мм, отметки в м
2. Полы должны быть сделаны с уклоном к трапу.
3. Привязки подводок электроэнергии, воды к оборудованию и трапа даются от чистой отделки стен или перегородок (штукатурки или плитки).
4. Все аппараты должны быть заземлены или занулены в соответствии с действующими электротехническими требованиями.

			1979	ТП 294-3-28		ТЧ	
			Бассейн (в деревоклееных конструкциях) с крытыми ваннами 50×21м с местами для зрителей и детской				
Нач.отдела	Мирошин				Стадия	Лист	Листов
ГИП	Войновская				Р	ТЧ-1	
Рук.группы	Брочтман		Технологическая часть проекта буфета		ЦНИИЭП зрелищных зданий и спортивных сооружений им. Б.С. Мезенцева		
Ст.техн.	Серегина						

16312-02 47 Копировала Вендина

Формат А2 г

Копия верна

Типовой проект 294-3-28 Альбом I часть 4

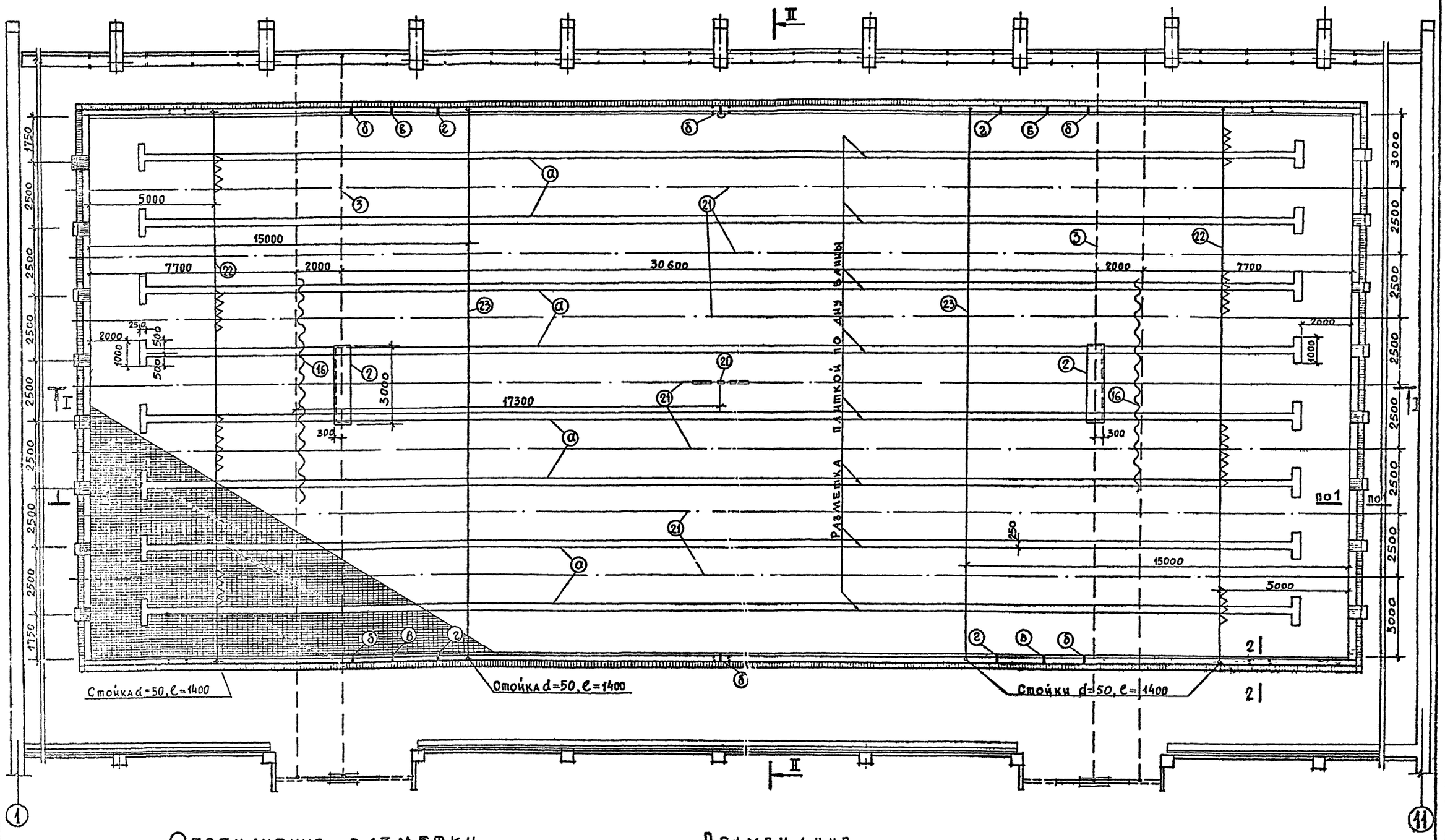

Обозначения разметки

- @ Полосы шириной от 200 до 300 мм в зависимости от размера плитки выкладываются облицовочной плиткой черного, синего или красного цвета.
- ⑤ Полосы белого /или серого/ цвета.
- ⑥ —"— красного цвета.
- ② —"— желтого цвета.

} Полосы шириной 100-200 мм наносятся водостойкой краской на бортик и пол обходной дорожки до пенного желоба.

Примечания

1. Спецификация оборудования дана на листе ТЧ-11.
2. Разрезы и сечения см. лист ТЧ-3.

			1979	ТП 294-3-28	ТЧ
			Бассейн /с деревокаменных конструкциях/ с крытыми ваннами: 50×21м. с местами для зрителей и детской		
Нач. маст. №6	Горлышков			Стадия	Лист	Листов
Гл. инж. маст.	Покрасс			Р	ТЧ-2	
Гл. арх. пр-та	Гельфер					
Гл. инж. пр-та	Лаврова					
Проверил	Гельфер		Ванна 50×21 м План			
Разработал	Торгашова			ЦНИИЭП зрелищных зданий и спортивных сооружений им. Б.С. Мезенцева		

Копировала Вендина

Формат 22п.

16312-02 48

Инв. N подл.

Типовой проект 294-3-28 Альбом I часть1

Разрез по I-I

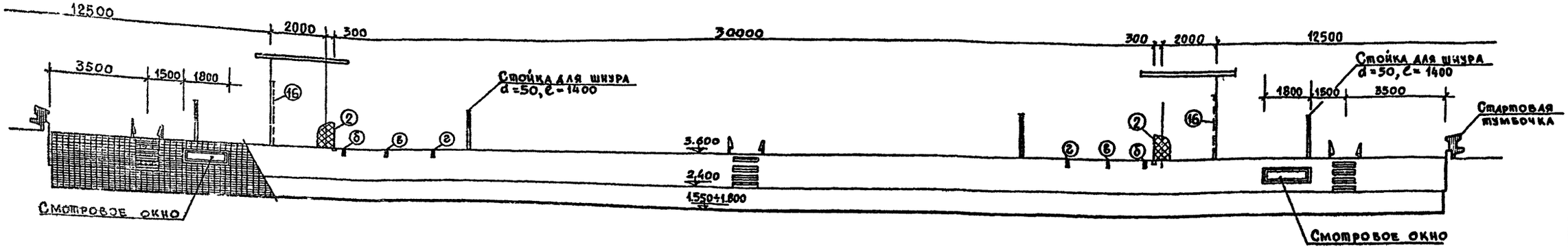

Разрез по II-II

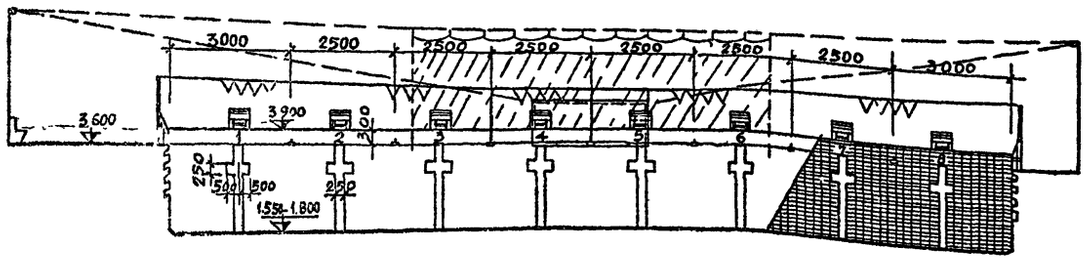

Вид по стрелке „б"

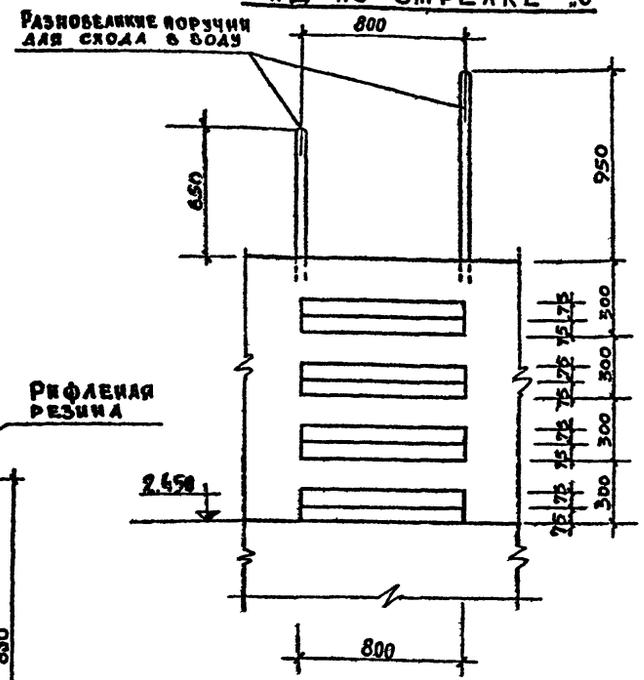

Сечение 2-2

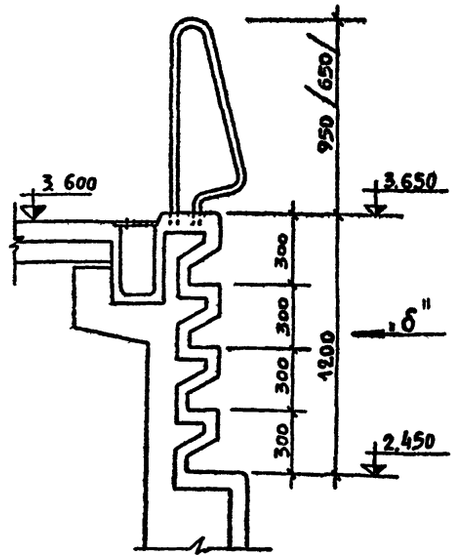

Сечение 1-1

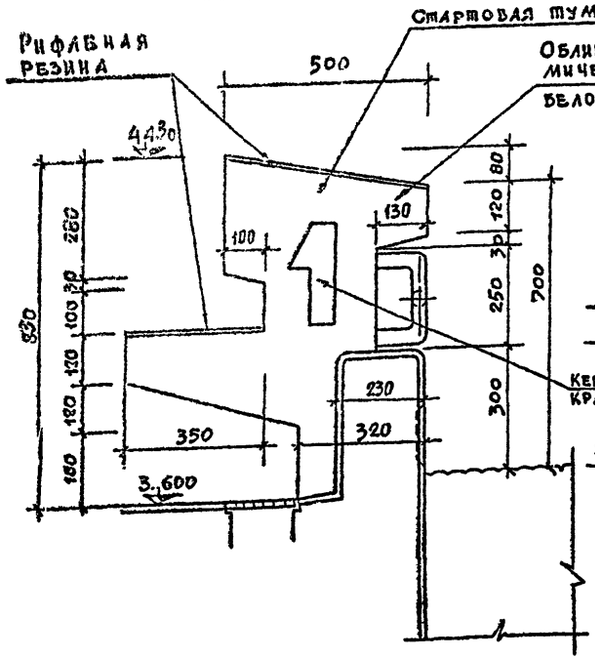

Вид по стрелке „а"

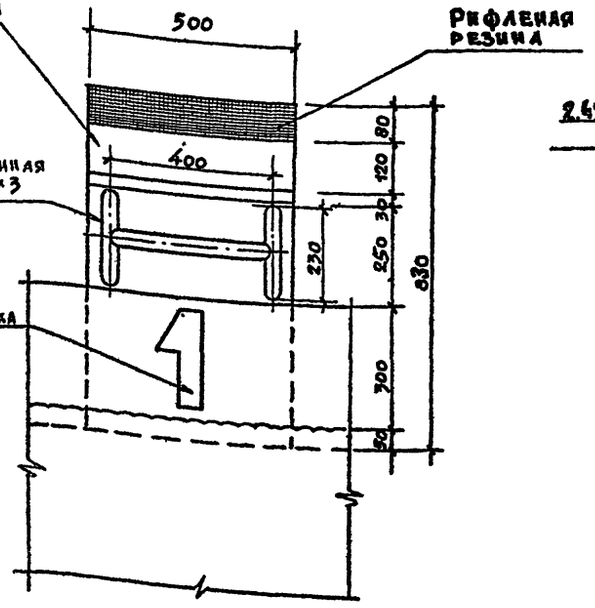

Примечания:

1. Обозначение разметки ванны см. лист ТЧ-2.
2. Спецификацию оборудования см. лист ТЧ-11
3. Конструкцию тумбочки см. лист КС-18

			1979	ТП 294-3-28	ТЧ
			Бассейн /в деревоклеевых конструкциях/ с крытыми ваннами: 50×21 м. с местами для зрителей и детской		
Нач. маст. №6	Горлышков			Стадия	Лист	Листов
Гл. инж. маст.	Покрасс			Р	ТЧ-3	
Гл. арх. пр-та	Гельфер					
Гл. инж. пр-та	Лаврова		Ванна 50×21 м Разрезы, сечения			
Проверил	Гельфер					
Разработал	Торгашова					

Зрелищных зданий и спортивных сооружений им. Б.С. Мезенцева

16312-02 49 Копировала Вендина Формат 22 г

Инв. № подл.

Типовой проект 294-3-28 Альбом I Часть I

Фрагмент плана 2-го этажа

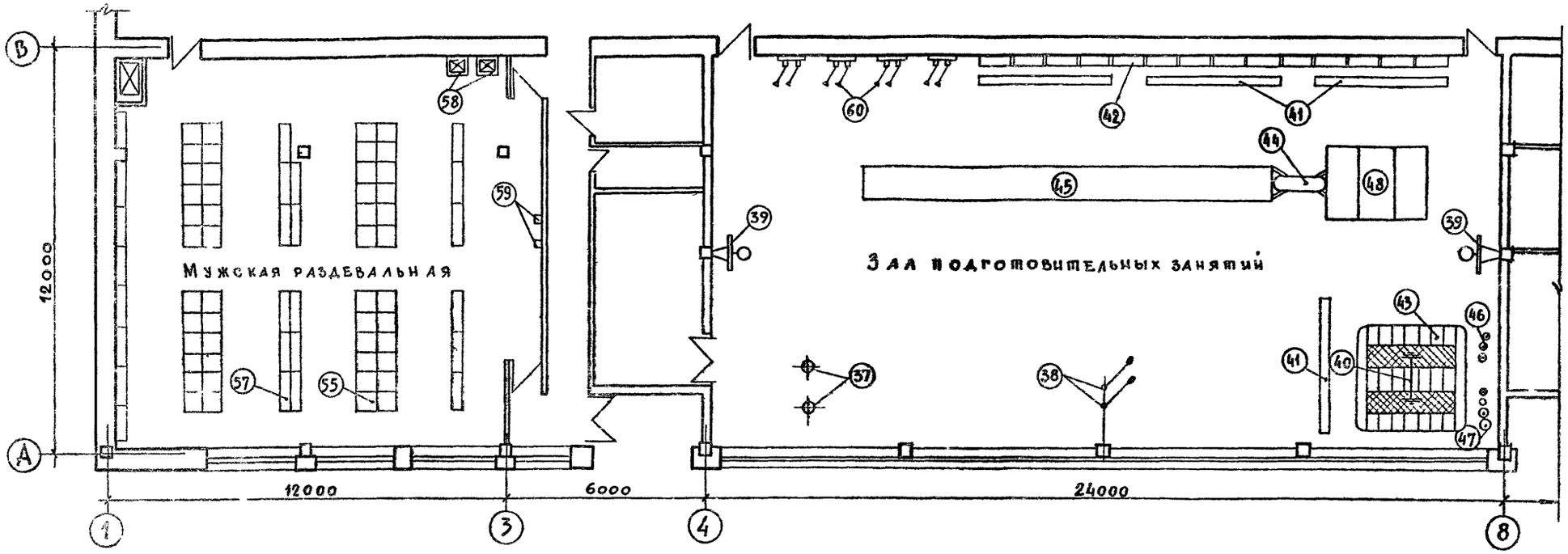

Фрагмент плана 2-го этажа

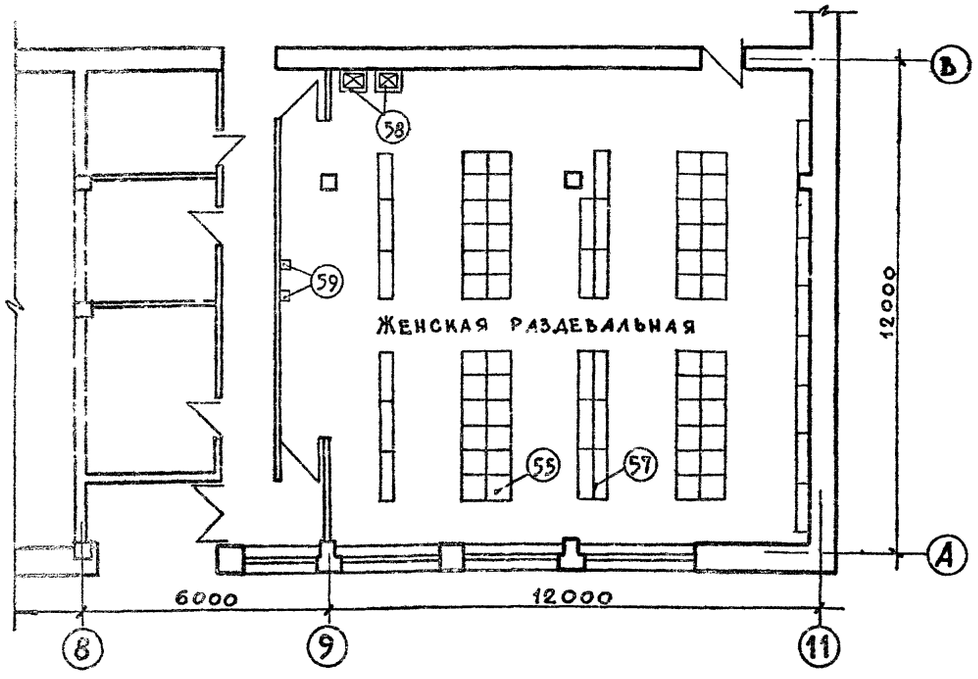

Фрагмент плана 1го этажа

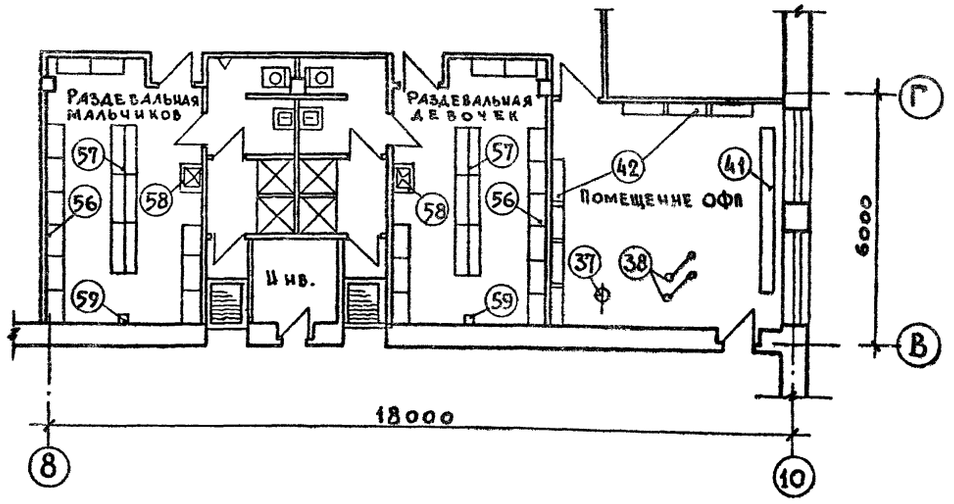

Примечания

1. Спецификация оборудования дана на листе ТЧ-11.
2. Крепление спортоборудования см. лист ТЧ-5.

			1979	ТП 294-3-28	ТЧ
			Бассейн /в деревокаркасных конструкциях/ с крытыми ваннами: 50×21м с местами для зрителей и детском		
				Стадия	Лист	Листов
				Р	ТЧ-4	
Нач. маст. гр.	Горлышкова		Расстановка оборудования в залах и раздевальных	ЦНИИЭП зрелищных зданий и спортивных сооружений им. Б.С. Мезенцева		
Гл. инж. маст.	Якрасс					
Гл. арх. пр-та	Гельфер					
Гл. инж. пр-та	Лаврова					
Проверил	Гельфер					
Разработ.	Торгашова					

Инв. № подл.

Копировала Вендина 16312-02. 50 Формат 22 р

Типовой проект 294-3-28 Альбом I часть

Блочная подвеска гимнастических колец

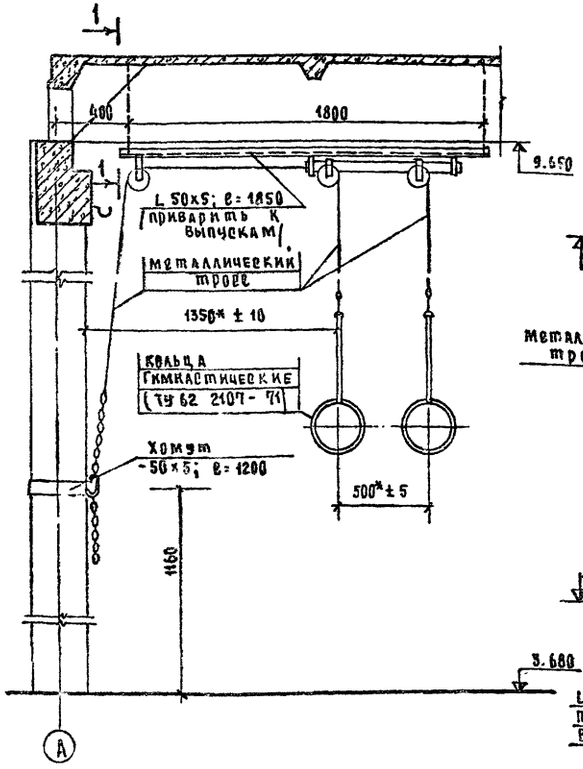

Узлы крепления

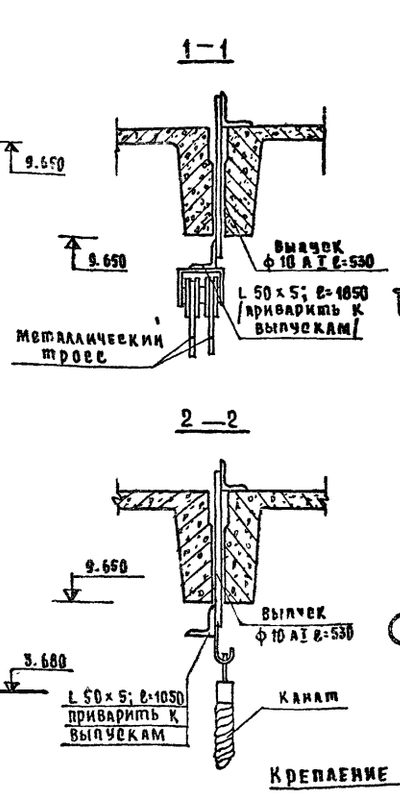

Крепление фермы баскетбольного щита

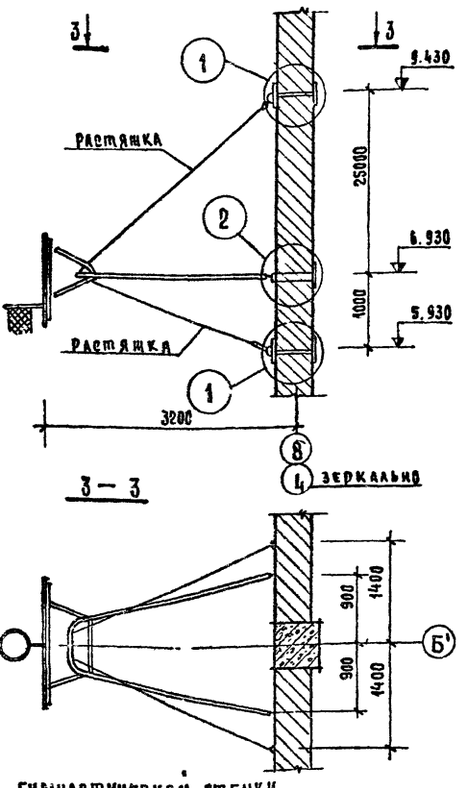

Узлы и детали

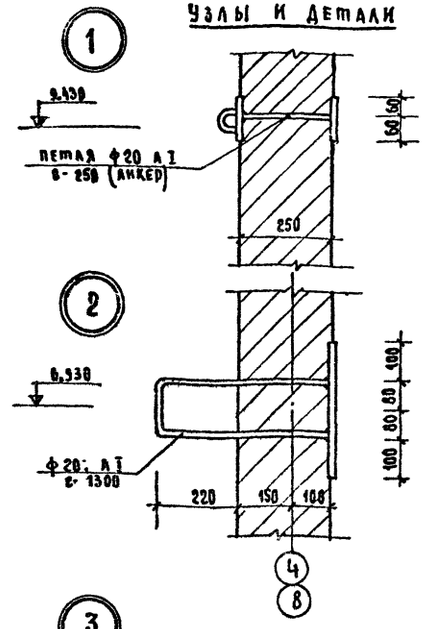

Крепление каната к потолку

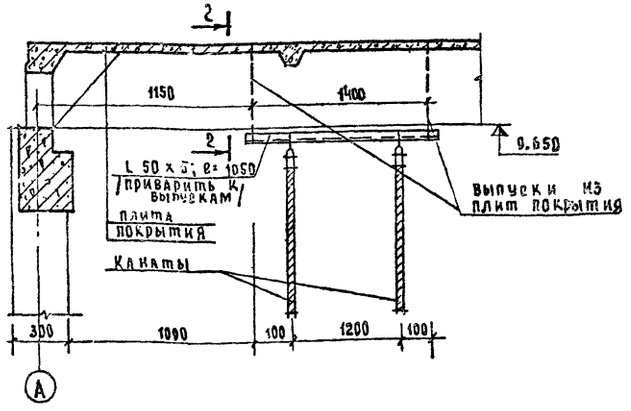

Крепление гимнастической стенки

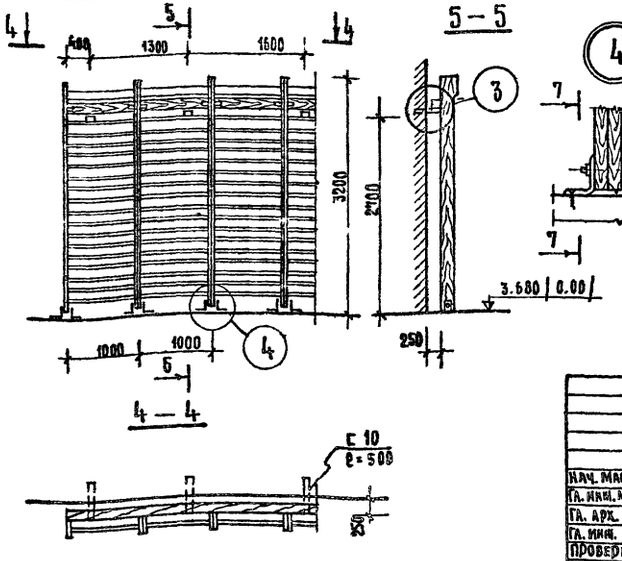

Примечания:

1. Расстановку спортоборудования в залах см. лист ТЧ-4.

			1979	ТП 294-3-28	ТЧ
			Бассейн в деревоклееных конструкциях с крытыми ваннами 50×21м с местами для зрителей и детской		
Нач. масте	Горышков			Стадия	Лист	Листов
Гл. инж. мас	Покрасс			Р	ТЧ-5	
Гл. арх. пр	Гельфер		Крепление спортоборудования и инвентаря. Узлы и детали.			
Гл. инж. пр	Лаврова					
Проверил	Лаврова			ЦНИИЭП зрелищных зданий и спортивных сооружений им. Б.С. Мезенцева		
Разработа	Белов					

Копировал Мая

16312-02 51

Формат А2

Инв. № подл.

Типовой проект 294-3-28 Альбом I часть 1

Двойной двухярусный закрытый шкафчик.

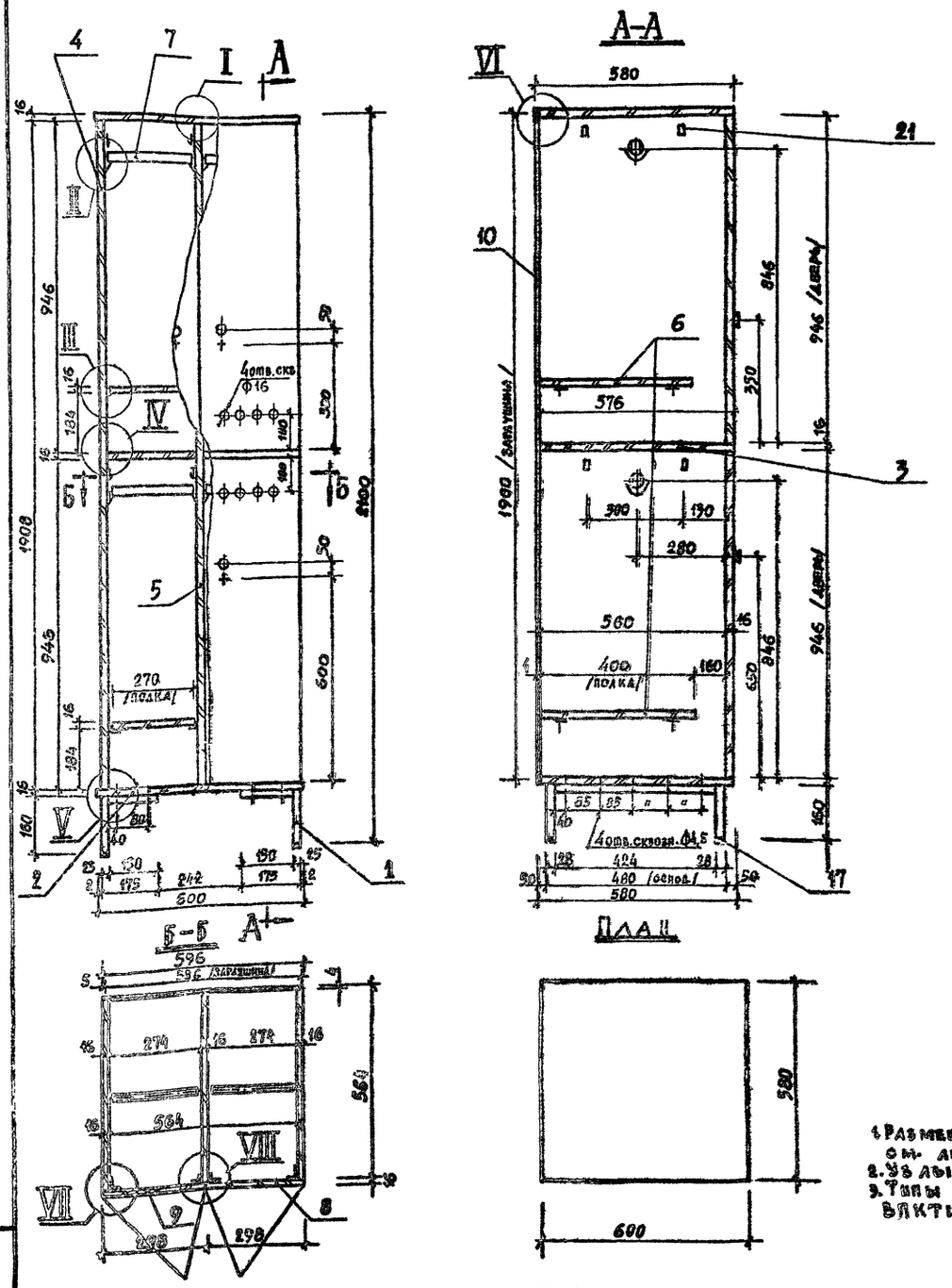

Краткое описание

Шкафчики щитовой конструкции разборного типа на металлическом основании. К основанию крепятся шурупами А4×32 ГОСТ 1145-70.

Все щитовые элементы изготавливаются из ДСП /ГОСТ 10632-70/.

Все лицевые стороны и кромки щитов и полок облицовываются декоративным бум. слоистым пластиком /ГОСТ 9590-61/ белого цвета. Все внутренние поверхности окрашиваются белой эмалью.

Металлическое основание изготавливается из стальных труб 28×25×2 /ГН ТУ 638-65/.

Отделка: нитроэмалью серого цвета. /покрытие 2х разовое/.

Примечания

1. Размещение шкафчиков на плане см. лист ТЧ-4.
2. Узлы см. лист ТЧ-8
3. Типы фурнитуры — по каталогу ВПКТИМ-77, 76 г.

Всего изготовить шкафчиков — 96 штук

NN поз.	Обозн.	Наименование	Кол.	Матер ГОСТ или ТУ.	Д (размеры в мм /в чистоте/)	Ш	Т	Примеч.
22		Шуруп А3×16	50	1145-70				
21	тип 7.7-Г	Крючок	8	—	—	—	—	Окуловский з-д мебел. фурнитуры
20		Шуруп А4×32	16	ГОСТ 1145-70	—	—	—	Креплен. к металл. основанию
19	тип 3.1-4-А	Петля 4х шарнирная	8	—	—	—	—	Окуловский з-д мебел. фурнитуры
18	тип 2.1-А-15	Стяжка	12	—	—	—	—	Трест. Союзкомплектмиллеспром
17	тип 9.3-Д	Наконечник для основания	8	—	—	—	—	Моск. з-д мебел. фурнитуры
16		Ручка-кнопка	4	—	—	—	—	Покупн.
15	—	Футорка /ключ 87-А-01	4/4	—	—	—	—	Московск. з-д мебел. фурнитуры
14	тип 4-35-03	Замок накладной	4	—	—	—	—	Тульское производств. объединен. «Зенит»
13	тип 7.4-В	Скалкодержатель	8	—	—	—	—	—"—
12	тип 5.4-Б-03	Полкодержатель	16	белый	—	—	—	Московск. з-д мебел. фурнитуры
11		Шкант	24	тв. л. пор.	30	—	ф8	
10		Заглушина	1	тв. ДВП ГОСТ 8904-66	1900	586	4	
9		Дверка правая	2	сб.	946	298	16	
8		Дверка левая	2	сб	946	298	16	
7		Скалка	4	тв. л. пор.	270	30	20	
6		Полка	4	сб.	400	270	16	
5		Стенка средняя	1	сб.	1908	560	16	
4		Стенка боковая	2	сб.	1908	564	16	
3		Стенка горизонт.	1	сб.	576	564	16	
2		Стенка горизонт.	2	сб.	600	580	16	
1		Основание металлич.	2	свар.	480	175	160	ст. 28×25×2 ГН ТУ 638-65

Спецификация элементов на изготовление двойного двухярусного закрытого шкафчика.

			1979	ТП 294-3-28			ТЧ
			Бассейн /8 деревоклеенных конструкциях/ с трубными ваннами: 50×21 м с местами для зрителей и детской.				
Нач. маст. №6	Торлышков			Стадия	Лист	Листов	
Гл. инж. маст.	Покрасс			Р	ТЧ-8		
Гл. арх. пр.	Гельфер						
Гл. инж. пр.	Лаврова		Двойной 2х ярусный закрытый шкафчик				
Проверил	Гельфер						
Разработ.	Вилов						

Зрелищных зданий и спортивных сооружений им. А.С. Мазанцева

15312-02 52 Копировала Бендина Формат 22 г.

Копия верна

Типовой проект 294-3-28 Альбом I части

Двойной детский шкафчик

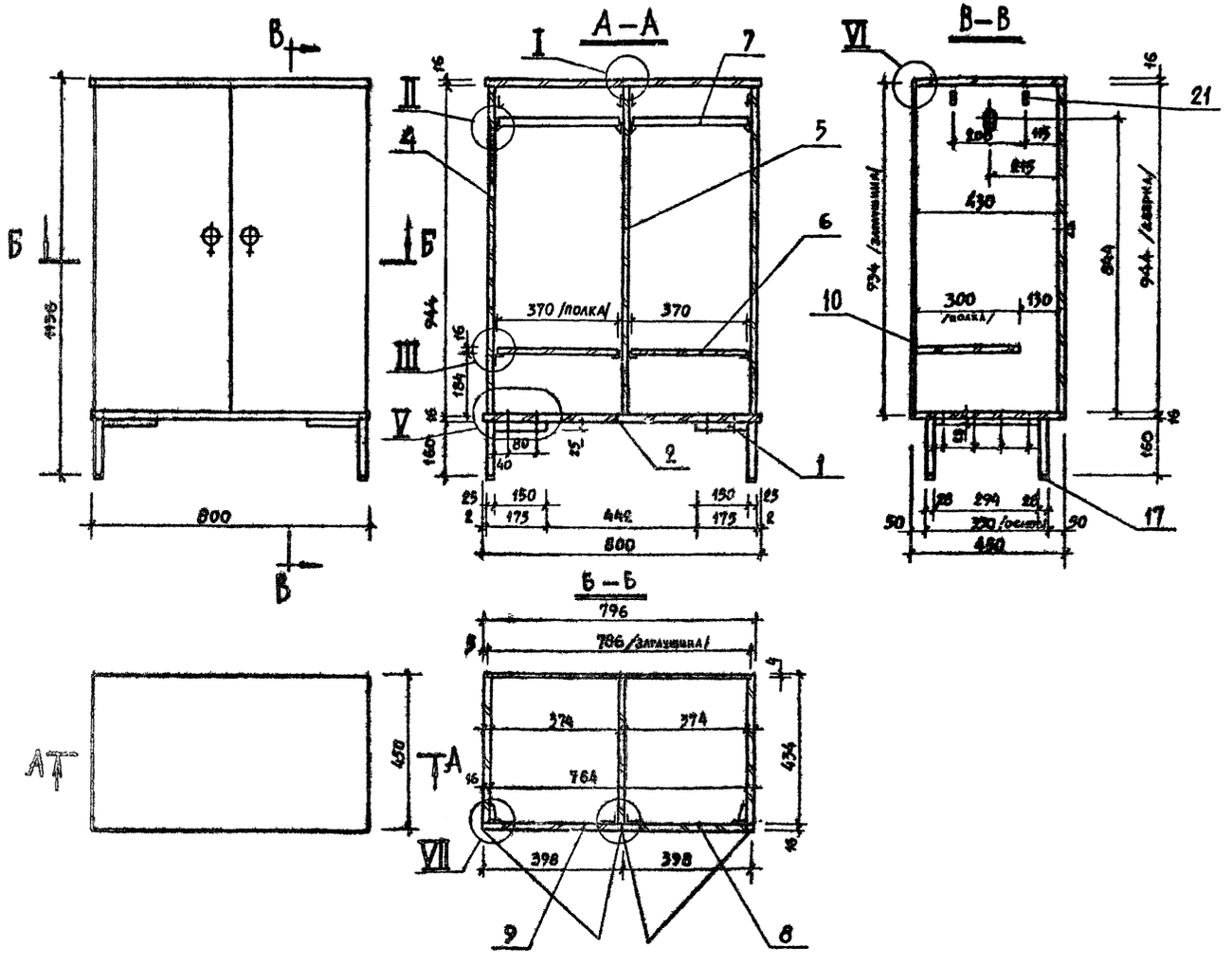

Всего изготовить детских шкафчиков — 22 штуки.

№ поз.	Обозначение	Наименование	Кол.	Материал, ГОСТ или ТУ	Размеры в мм (в чистоте) Д	Ш	Т	Примечание
22		Шуруп А3×16						
21	тип 7.7-г	Крючок	4	—	—	—	—	Окуловск. з-д мебельной фурнитуры
20		Шуруп А4×32	16	—	—	—	—	Крепление к металлооснованию
19	тип 3.1-4-А	Петля 4″ шарнирная	4	—	—	—	—	Окуловск. з-д мебельной фурнитуры
18	тип 2.1-А-15	Стяжка	12	—	—	—	—	Трест снабжения Минлеспрома
17	тип 9.3-1	Наконечник для основания	8	—	—	—	—	Московский з-д мебельной фурнитуры
16		Ручка-кнопка	2	—	—	—	—	Покупн.
15		Футорка, ключ 87-А-01	2/2	—	—	—	—	Московский з-д мебельной фурнитуры
14	тип 4.38-03	Замок накладной	2	—	—	—	—	Тульское производственное объединение «Зенит»
13	тип 7.4-3	Скалкодержатель	4	—	—	—	—	—"—
12	тип 5.4-В-03	Полкодержатель	8	пластик белый	—	—	—	Московский з-д мебельной фурнитуры
11		Шкант	18	тв. л. пор.	30	—	ф8	
10		Заплушина	1	тв. ДВП ГОСТ 8904-66	934	786	4	
9		Дверка правая	1	сб.	944	398	16	
8		Дверка левая	1	сб.	944	398	16	
7		Скалка	2	тв. л. пор.	370	30	20	
6		Полка	2	сб	370	300	16	
5		Стенка средняя	1	сб.	944	430	16	
4		Стенка боковая	2	сб.	944	434	16	
3								
2		Стенка горизонт	2	сб.	800	450	16	
1		Основание металлич	2	свар.	350	175	160	⌀28×25-2 ГН ТУ 638-65г

Спецификация элементов на изготовление двойного детского шкафчика.

Примечания:

1. Размещение шкафчиков на плане см. лист ТЧ-4.
2. Краткое описание дано на листе ТЧ-5.
3. Узлы см. лист ТЧ-8.

			1979	ТП 294-3-28	ТЧ	
			Бассейн с деревоклеенных конструкциях с крытыми трибунами: 50×21м с местами для зрителей и детской.			
				Стадия	Лист	Листов
				Р	ТЧ-7	
Гл. инж. мастерской	Горынков		Двойной детский шкафчик	ЦНИИЭП зрелищных зданий и спортивных сооружений им. Б.С. Мезенцева		
Гл. инж. мастерской	Покрасс					
Гл. арх. проекта	Гельфер					
Гл. инженер	Аврова					
Проверил	Гельфер					
Разработал	Белов					

Инв. № подл.

Копировала Вендина 16312-02 53 Формат А4р

Копия верна

Типовой проект 294-3-28 Альбом I часть 1

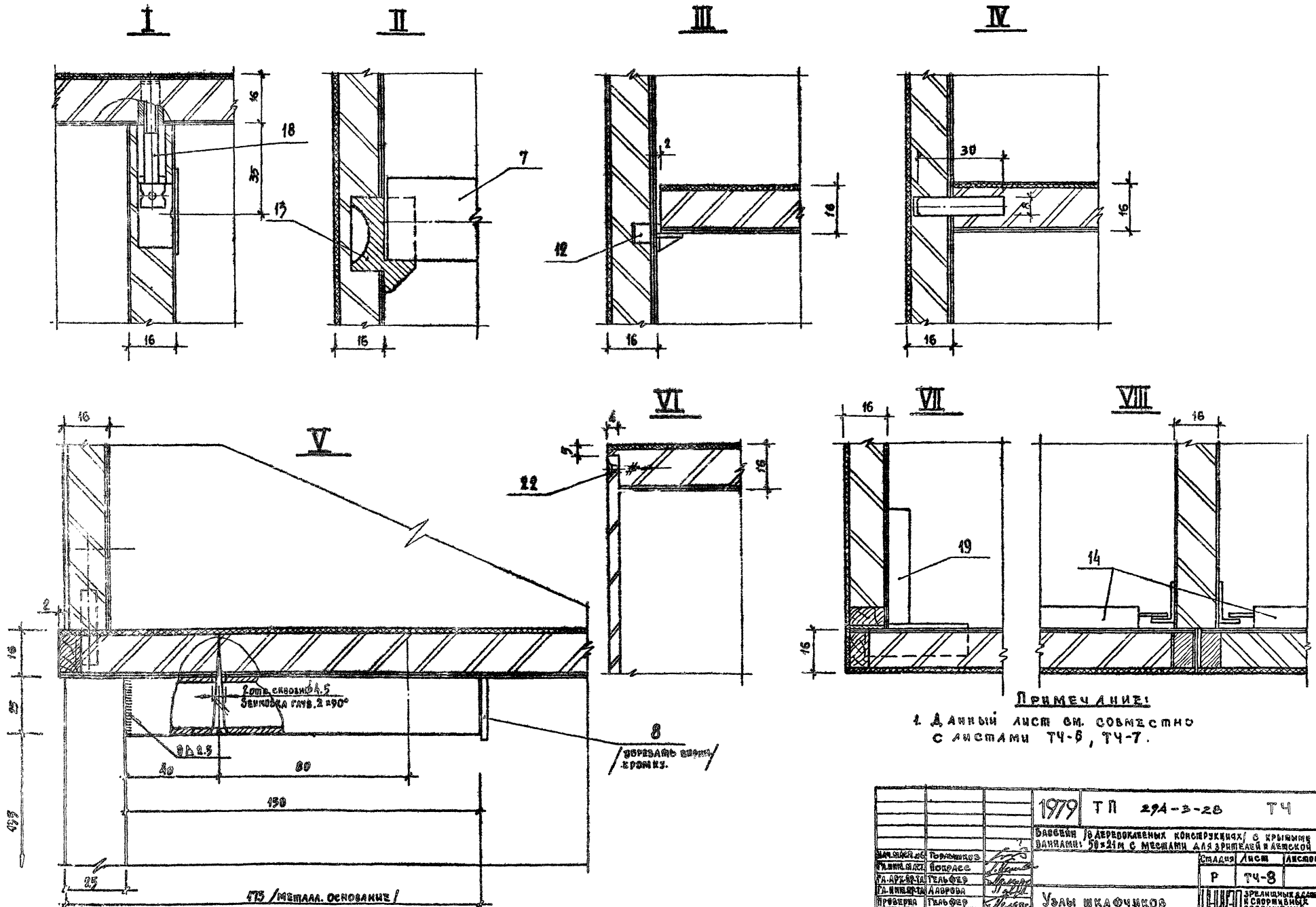

Примечание:

1. Данный лист см. совместно с листами ТЧ-6, ТЧ-7.

			1979	ТП 294-3-28	ТЧ
			Бассейн /в дерево клееных конструкциях/ с крытыми ваннами: 50×21 м с местами для зрителей и детской		
Нач. маст. ЦС	Горлышков			Стадия	Лист	Листов
Гл. инж. маст.	Покрасс			Р	ТЧ-8	
Гл. арх. пр-та	Гельфер					
Гл. инж. пр-та	Лаврова		Узлы шкафчиков			
Проверка	Гельфер					
Разработал	Белов					

Зрелищных зданий и спортивных сооружений им. Б.С. Мезенцева

РЕ 312-82 54 Копировала Зендина Формат 22 г

Копия верна

Типовой проект 294-3-28 Альбом I часть I

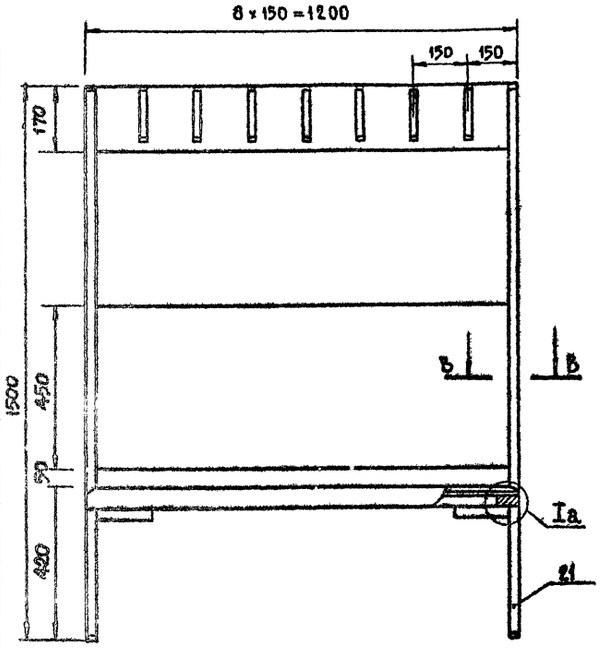

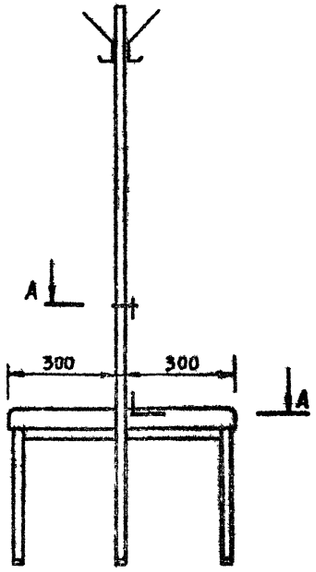

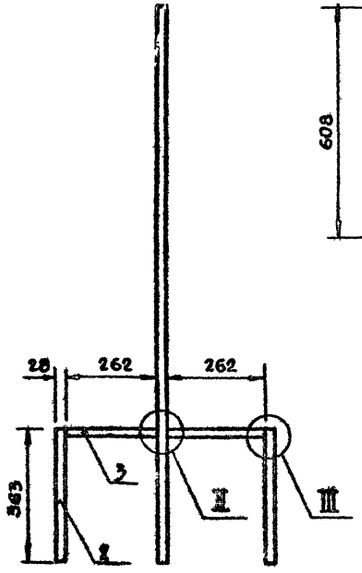

Каркас 04-00-00

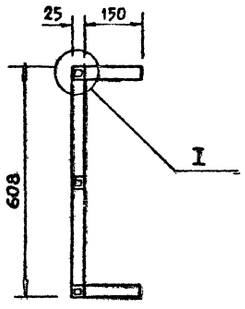

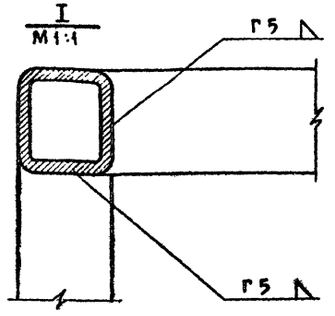

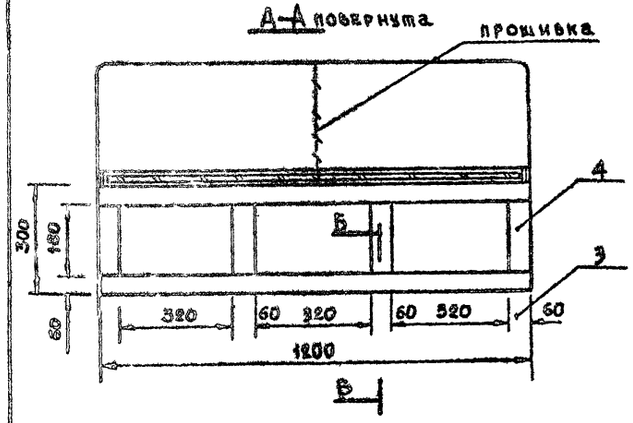

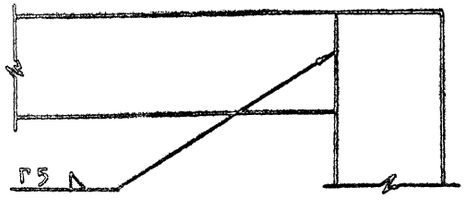

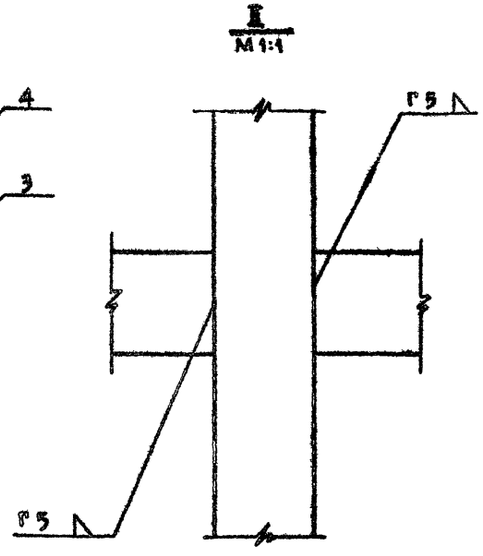

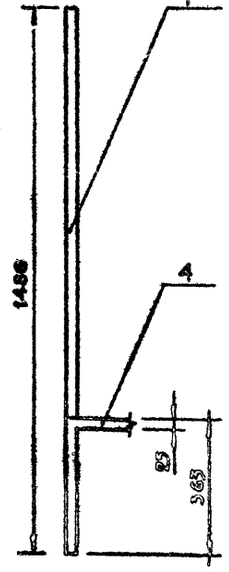

NN п/п	Обозначение	Наименование	Кол	Примечание
31	ГОСТ 1145-70	Шуруп А4 × 28	28	Крепление крючка
30	107-26003-00	Планка крепления	14	
29	107-22002-00	Крючок Кр-2	14	
28	185/3-00	Наконечник	8	
25	ГОСТ 4089-63	Гвоздь 2 × 20	128	Крепление заглушки
24	ГОСТ 1145-70	Шуруп А4 × 50	16	
21	04.0000, 05.0000	Каркас	2	
4	04.0004	Труба	2(2)	В скобках указано к-во для дет. 05.00.00
3	04.0003	Труба	2(1)	—— " ——
2	04.0002	Труба 25 × 23 × 20 ЧМТУЗ-285-70 $\ell = 363$	2(1)	—— " ——
1	04.0001	Стойка	1(1)	—— " ——

NN п/п	Обозначение	Наименование	Матер. или ГОСТ	Кол.	Д	Ш	Т	Прим.
16	030003	Рубашка	шпон стр.	2	1150	20	0,8	
15	030002	Рубашка	шпон стр.	2	1150	169	0,8	
14	030001	Щит	Д.С.П.	1	1150	169	19	
13	030000	Панель	Сбороч.	1	1150	140	20	
11	020009	Рубашка	шпон стр.	2	1150	20	0,8	
10	020002	Рубашка	шпон стр.	2	1150	449	0,8	
9	030001	Щит	Д.С.П.	1	1150	449	19	
8	020000	Панель	Сбороч.	1	1150	450	20	
5	010103	Брусок	хв. пор.	2	240	60	36	
4	010103	Брусок	хв. пор.	2	300	60	36	
3	010101	Брусок	хв. пор.	2	1200	60	36	
2	010100	Рамка	сбороч.	2	1200	300	36	
1	010000	Сиденье	сбороч.	2	1200	300	40	

Размеры мм в чистоте

Нач. маст.	Торлышков		1979	ТП 294-3-28		ТЧ	
Гл. инж. маст.	Покрасс		Бассейн /в деревоклееных конструкциях/ с крытыми ваннами 50 × 21 м. с местами для зрителей и детской.				
Гл. арх. пр-та	Гельфер			Стадия	Лист	Листов	
Гл. инж. пр-та	Лаврова			Р	ТЧ-9		
Проверил	Гельфер		Блок из двух скамей с вешалкой для раздевальной	Зрелищных зданий и спортивных сооружений им. Б.С. Мезенцева			
Разработал	Торгашова						

Инв. № подл.

Копировал Вендина 18312-02 55 формат 22 г

Копия верна

Типовой проект 294-3-28 Альбом VIII

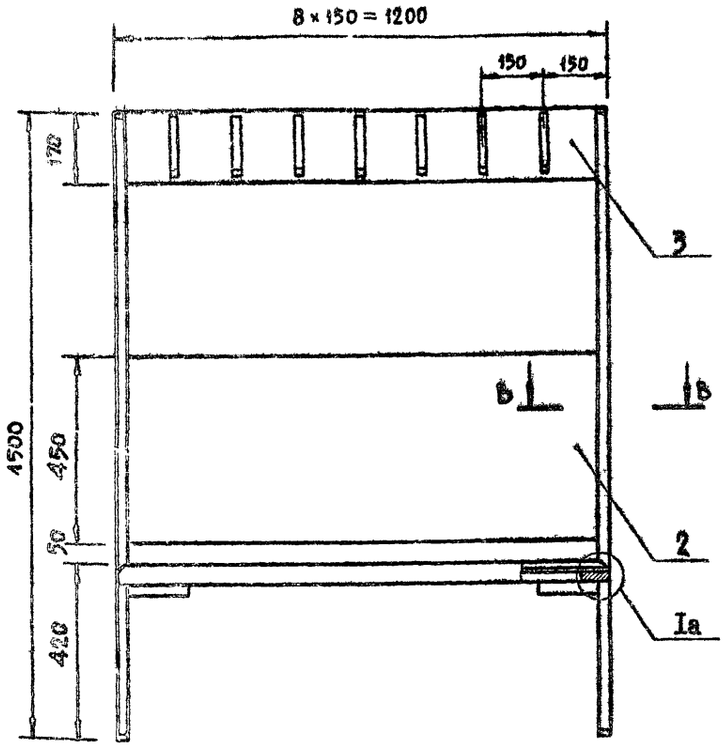

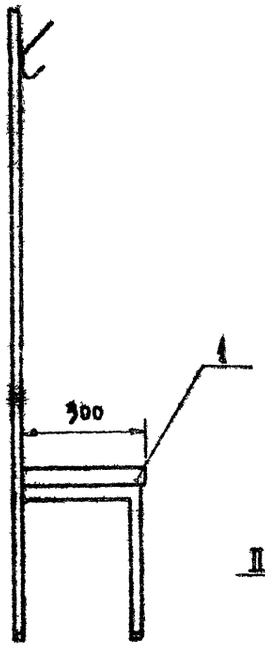

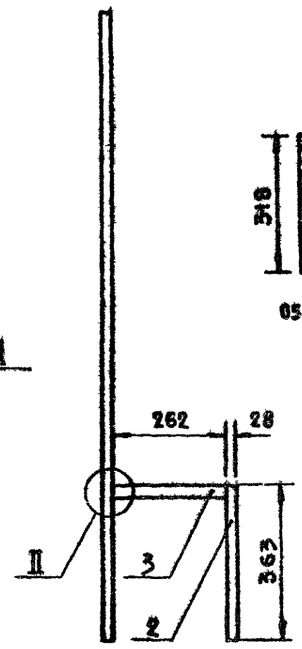

Каркас 05-00-00

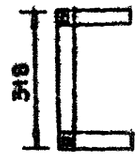

05-00-00

В–В
М 1:1

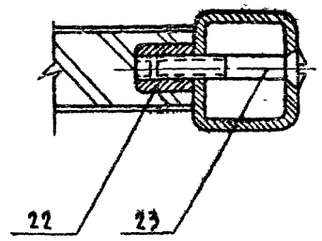

II
М 1:1

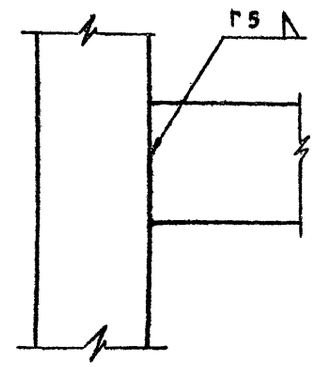

27	ГОСТ 1107-64	Кожа искусственная	12	
26	МРТУ 6-05 1150-68	Поролон 1200×300×10	2	
23	ГОСТ 1475-62	Винт М6×35	8	
22		Гайка	8	
16	ГОСТ 1145-70	Шуруп А4×22	14	
15	107-26 003-00	Планка крепления	7	
14	107-22003-00	Крючок КР-2	7	
13	185/3-00	Наконечник	6	
12	ГОСТ 1107-64	Кожа искусственная	0,6	м2
11	МРТУ 6-05 1150-68	Поролон 1200×300×10	1	
10	ГОСТ 4029-63	Гвоздь 2×20	64	
9	ГОСТ 1145-70	Шуруп А4×50	12	
8	ГОСТ 1145-62	Винт М6×35	8	
7		Гайка	8	
6	05.00.00	Каркас	2	

№ п/п	Обозначение	Наименование		Кол.	Примечание
6	010001	Заглушка	Фанера клеен.	2	1200 300 4
3	030000	Панель	Сбороч.	1	1150 170 20
2	020000	Панель	Сбороч.	1	1150 450 20
1	010000	Сиденье	Сбороч.	1	1200 300 40

№ п/п	Обозн.	Наименование	Матер. или ГОСТ	Кол.	Размеры мм. в чистоте Д.	Ш	Т	Прим.

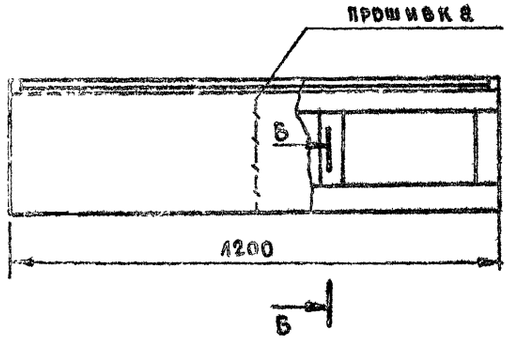

Б–Б
М 1:1

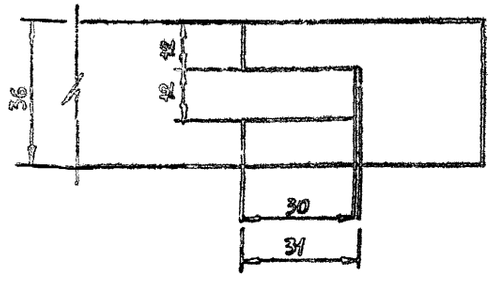

Iа
М 1:1

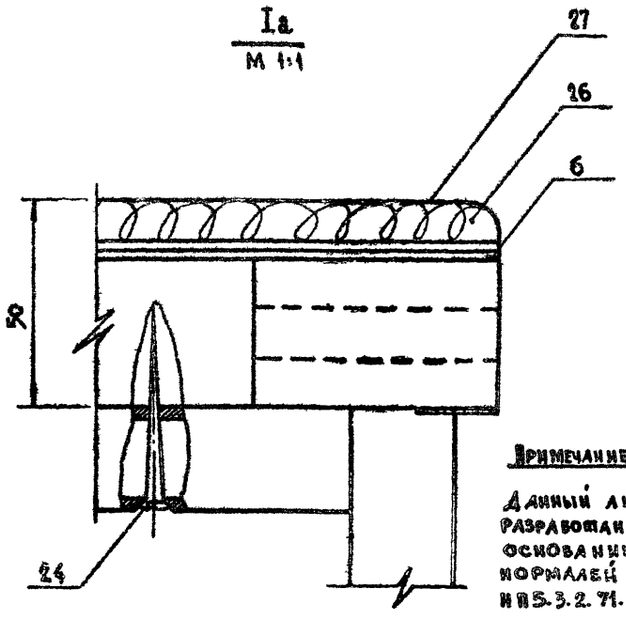

Примечание

Данный лист разработан на основании нормалей НП 5.3.2.71.

			1979	ТП 294-3-28	ТЧ
			Бассейн /в деревоклееных конструкциях/ с крытыми ваннами: 50×21 м. с местами для зрителей и детской		
Нач. маст. гр.	Горлышков				
Гл. инж. мас.	Покрасс				
Гл. арх.-пр-та	Гельфер				
Гл. инж. пр-та	Лаврова				
Проверил	Гельфер		Скамья с вешалкой для раздевальной	Стадия: Р; Лист: ТЧ-10; Листов:	
Разработал	Торгашова			ЦНИИЭП зрелищных зданий и спортивных сооружений им. Б.С. Мезенцева	

Копировала Бенина 16312 02 56 Формат А2 т.

Копия верна

Типовой проект 294-3-28 Альбом I часть 1

Спецификация оборудования

(залы бассейнов с ваннами: 50×21 м. и детской.)

NN п/п	Наименование	Един. измер.	Колич.	NN ТУ, МРТУ, ОСТ, альбома и черт.
	Водное поло			
1.	Поплавки для ограждения	компл.	2	ТУ 62-4713-74
2.	Ворота с сетками	шт.	6	ТУ 62-4713-74
3.	Лебедки и тросы для установки ворот	шт.	2	— " —
4.	Флажки или фанерные диски для разметки поля	компл.	2	— " —
5.	Флажки для судей	шт.	4	Торговая сеть
6.	Флажки для угловых судей	компл.	4	— " —
7.	Флажки для судьи штрафного времени.	шт.	4	— " —
8.	Мячи ватерпольные синтетические	шт.	40	— " —
9	Щиты деревянные для тренировок	шт.	4	— " —
10.	Свистки судейские	шт.	5	— " —
11.	Измеритель высоты ворот над уровнем воды	шт.	2	— " —
12.	Шапочки для водного поло	компл.	6	— " —
13.	Хронометры	шт.	10	— " —
14.	Компрессор или насос для мячей	шт.	1	— " —
15.	Специальный секундомер (настенный)	шт.	2	— " —
16.	Оградительные сетки с тросовым устройством	шт.	2	— " —
17.	Макет ватерпольного поля	шт.	2	— " —
18.	Школьная доска	шт.	2	— " —
19	Щит квадратный (3×3 м)	шт.	1	— " —
20	Круг и тросс с лебедкой для установки мяча в центре поля.	компл.	2	ТУ 62-4713-74
	Плавание			
21.	Плавающая разметка дорожек.	м	500	ТУ 62-4713-73
22.	Шнуры с флажками	компл.	3	Торговая сеть
23.	Шнур остановки плавцов при неправильном старте	м	50	— " —
24.	Столики тренерские (высота 110 см.)	шт.	3	— " —
25.	Стеллажи для хранения плавательных принадлежностей	шт.	2	— " —
26.	Дюралевые шесты длиной 3-4,5 м	шт.	6	— " —
27.	Плавательные доски (пенопласт)	шт.	64	— " —
28.	Табуреты	шт.	8	— " —
29.	Указатели с цифрами от 1 до 14	компл.	1	— " —
30.	Секундомеры двухстрелочные	шт.	3	— " —
31.	Секундомеры	шт.	24	— " —
32.	Настенный электросекундомер	шт.	2	— " —
33.	Пистолеты стартовые	шт.	3	— " —
34.	Гидроперескоп	шт.	2	— " —
35.	Зеркало	шт.	1	— " —
36.	Счетчик пройденных отрезков дистанций.	шт.	8	— " —

Спецификация оборудования

(зал подготовительных занятий, раздевальные, помещ. ОФП.)

NN п/п	Наименование	Един. измер.	Колич.	NN ТУ, МРТУ, ОСТ, альбома и черт.
37	Канат для лазания	шт.	3	ТУ 62-2740-72
38	Кольца гимнастические	шт.	3	ТУ 62-2107-76
39	Щит баскетбольный с кольцом и сеткой	шт.	2	ТУ 62-2279-75; ТУ 62-2415-75; ОСТ 62-30-76
40	Штанги тяжелоатлетические	компл.	2	ОСТ 62-71-77
41	Скамейка гимнастическая	шт.	7	ОСТ 62-52-74
42	Стенка гимнастическая	п. м.	30	ОСТ 62-53-74
43	Помост тяжелоатлетический.	шт.	1	ТУ 62-1131-75
44	Конь гимнастический школьный	шт.	1	ТУ 62-4447-72
45	Дорожка акробатическая тренировочн.	шт.	1	ТУ 62-4141-76
46	Гантели переменной массы	компл.	10	ОСТ 62-47-73
47	Гири спортивные	компл.	1	ОСТ 62-49-73
48	Мат гимнастический тренировочный	шт.	10	ТУ 62-5273-76
49	Мячи для волейбола, баскетбола и футбола	шт.	3+3+3	Торговая сеть
50	Стойки волейбольные	шт.	1	ТУ 62-4270-75
51	Сетка волейбольная	шт.	1	ОСТ 62-32-72
52	Медицинболы	шт	6	ТУ 62-2127-74
53	Комплект бадминтона	шт	3	ТУ 62-5166-75
54	Комплект настольного тенниса	шт.	3	Торговая сеть
55	Шкафчик двухярусный 4х местный	компл.	96	лист ТЧ-6
56	Шкафчик одноярусный 2х местный	компл.	22	лист ТЧ-7
57	Скамья L = 1.2 м	шт.	62	лист ТЧ-9, ТЧ-10
58	Ванночка для мытья ног	шт.	6	Торговая сеть
59	Прибор для сушки волос	шт.	6	Торговая сеть
60	Прибор силовой подготовки пловца	шт.	4	— " —
61	Канат для перетягивания	шт.	1	— " —
62	Скакалка гимнастическая	шт.	30	— " —
63	Пирамида для хранения штанги и гантелей	шт.	3	— " —
64	Перекладина гимнастическая пристенная складная	шт.	2	— " —

Примечание

1. Данный лист см. совместно с листами ТЧ-2 ÷ ТЧ-10.

			1979	ТП 294-3-28	ТЧ
			Бассейн/в деревоклееных конструкциях/с крытыми ваннами: 50×21 м. с местами для зрителей и детской		
Нач. маст. №	Горлышков			Стадия	Лист	Листов
Гл. инж. маст.	Покрасс			Р	ТЧ-11	
Гл. арх. пр-та	Гельфер					
Гл. инж. пр-та	Лаврова		Спецификация оборудования	ЦНИИЭП	Зрелищных зданий и спортивных сооружений им. Б.С. Мезенцева	
Проверил	Гельфер					
Разработал	Торгашова					

Копировала Вендина 16312-02 (57) Формат 22 г

3. м.

gost.e-ecolog.ru