ТИПОВОЙ ПРОЕКТ
294-3-28

БАССЕЙН

/В ДЕРЕВОКЛЕЁНЫХ КОНСТРУКЦИЯХ/
С КРЫТЫМИ ВАННАМИ : 50×21 М
С МЕСТАМИ ДЛЯ ЗРИТЕЛЕЙ И ДЕТСКОЙ

АЛЬБОМ-О

МАТЕРИАЛЫ ДЛЯ ПРИВЯЗКИ И ЧЕРТЕЖИ
НУЛЕВОГО ЦИКЛА

16312-01
ЦЕНА

gost.e-ecolog.ru

Госстрой СССР
ЦЕНТРАЛЬНЫЙ ИНСТИТУТ ТИПОВОГО ПРОЕКТИРОВАНИЯ
Свердловский филиал
620062, г.Свердловск-62, ул.Генеральская, 3а
Заказ № 2283 Инв.№ 1631-2-01 тираж 120
Сдано в печать 11.06 1980г цена 2-97

ТИПОВОЙ ПРОЕКТ
294-3-28

БАССЕЙН

/В ДЕРЕВОКЛЕЁНЫХ КОНСТРУКЦИЯХ/
С КРЫТЫМИ ВАННАМИ : 50×21 М
С МЕСТАМИ ДЛЯ ЗРИТЕЛЕЙ И ДЕТСКОЙ

АЛЬБОМ-О

СОСТАВ ПРОЕКТА:

АЛЬБОМ О	МАТЕРИАЛЫ ДЛЯ ПРИВЯЗКИ И ЧЕРТЕЖИ НУЛЕВОГО ЦИКЛА
АЛЬБОМ I /часть 1/	АРХИТЕКТУРНЫЕ И ТЕХНОЛОГИЧЕСКИЕ ЧЕРТЕЖИ
АЛЬБОМ I /часть 2/	КОНСТРУКТИВНЫЕ ЧЕРТЕЖИ. ВИТРАЖИ
АЛЬБОМ II /часть 1/	ОТОПЛЕНИЕ И ВЕНТИЛЯЦИЯ
АЛЬБОМ II /часть 2/	ВОДОСНАБЖЕНИЕ И КАНАЛИЗАЦИЯ
АЛЬБОМ III /часть 1/	АВТОМАТИЗАЦИЯ САНТЕХУСТРОЙСТВ. АВТОМАТИЧЕСКАЯ ПОЖАРНАЯ СИГНАЛИЗАЦИЯ
АЛЬБОМ III /часть 2/	АВТОМАТИЗАЦИЯ САНТЕХУСТРОЙСТВ. ЗАДАНИЕ ЗАВОДУ-ИЗГОТОВИТЕЛЮ
АЛЬБОМ IV /часть 1/	ЭЛЕКТРООБОРУДОВАНИЕ. РАДИО И СВЯЗЬ
АЛЬБОМ IV /часть 2/	ЭЛЕКТРООБОРУДОВАНИЕ. ЗАДАНИЕ ЗАВОДУ-ИЗГОТОВИТЕЛЮ
АЛЬБОМ V	ИЗДЕЛИЯ ЗАВОДСКОГО ИЗГОТОВЛЕНИЯ
АЛЬБОМ VI	ЗАКАЗНЫЕ СПЕЦИФИКАЦИИ
АЛЬБОМ VII	СМЕТЫ
ПРИМЕНЕННЫЙ МАТЕРИАЛ	ТИПОВОЙ ПРОЕКТ 284-4-48 АЛЬБОМ I

РАЗРАБОТАН ЦНИИЭП зрелищных зданий и спортивных сооружений им. Б.С. Мезенцева
Главный инженер института Ю. Герчиков
Главный архитектор проекта М. Гельфер

Технический проект утвержден Госгражданстроем приказом №412 от 17.X.1978г
Рабочие чертежи введены в действие ЦНИИЭП зрелищных зданий и спортивных сооружений им. Б.С. Мезенцева приказом № 161 от 10.IX.1979

Копия верна

Альбом V

Типовой проект 294-3-28

Инв. № подл.

Типовой проект бассейна /в деревоклеенных конструкциях /с крытыми ваннами 18×21 м, с местами для зрителей и детской разработан мастерской № 6 ЦНИИЭП зрелищных зданий и спортивных сооружений им. В.С. Мезенцева авторским коллективом:

Архитекторы: М. Гельфер, А. Торгашова,
Конструкторы: А. Лаврова, С. Жак.

В разработке принимали участие:

Архитектор: В. Белов,
Инженеры-конструкторы: В. Полтавская, А. Карпушина, Е. Зайцева, Е. Захарова, А. Шмидт.
Инженеры-металлисты: Н. Бим, П. Соболев,
Инженеры-сантехники: Т. Косова, Г. Конаева, А. Гонитель, Д. Шаров, А. Шува, М. Гаджиани,
Инженеры-автоматчики: Т. Комарова, А. Горбачева, А. Дюбанова, В. Андреева.
Инженеры-электрики: Н. Гильман, В. Герман, Н. Лапина, Ю. Раставанова, В. Косарева.
Инженеры-радио и связи: В. Штейнбрехт, А. Баклодина, В. Борисов.
Инженеры-технологи: Е. Войновская, Р. Бройтман,
Инженеры-сметчики: А. Мисягина, С. Уткина, Р. Бек.

Типовой проект разработан в соответствии с действующими нормами и правилами и предусматривает мероприятия, обеспечивающие взрывную, взрывопожарную и пожарную безопасность при эксплуатации зданий.

Главный архитектор проекта /М. Гельфер/
Главный инженер проекта /А. Лаврова/

Ведомость чертежей

Наименование чертежей	Лист	Стр.	Прим
Загаавный лист (начаао)	1	2	
Загаавный лист (продоажение)	2	3	
Загаавный лист (продоажение)	3	4	
Загаавный лист (продоажение)	4	5	
Загаавный лист (окончание)	5	6	
Чертежи марки АС			
Паан подвааа в осях „1"–„6"; „А"–„Г"	АС-01	7	
Паан подвааа в осях „6"–„11"; „А"–„Г"	АС-02	8	
Крыаьцо главного входа, крыаьца пп 1,2,3,4,5	АС-03	9	
Чертежи марки КС			
Паан фундаментов с нагрузками	КС-01	10	
Паан фундаментов в осях „1÷6"; „А"÷„Г" Сечение 7-7	КС-02	11	
Паан фундаментов в осях „6÷11"; „А÷Г" Сечения 8-8, 9-9.	КС-03	12	
Паан фундаментов в осях „1÷6"; „Г–А" Спецификация железобетонных элементов	КС-04	13	
Паан фундаментов в осях „6÷11"; „Г÷А" Сечения 10-10; 11-11; 12-12.	КС-05	14	
Развертки фундаментов в осях „А"/1÷11 и по оси „1"	КС-06	15	
Развертки фундаментов по осям „5", „8" по стрелке „А" и в осях 8/1÷11. Сечения	КС-07	16	
Развертка по осям „11"–„6" Сечение 11-11. Рамки МР-1; МР-2	КС-08	17	
Развертки фундаментов по осям „А"–„6" Армирование ФМ-1. Спецификация	КС-09	18	
Сечения фундаментов 1-1÷6-6	КС-010	19	
Паан подпоьных каналов. Спецификация ж.б. эаементов	КС-011	20	
Сечения подпоьных каналов 1-1÷9-9	КС-012	21	
Паан и сечения выбросного и воздухозаборного канааа. Перекрытие шахт.	КС-013	22	
Паан перекрытия на отм. 0.000. Узаы 1; 2. Детааи обогреваемой входной дорожки и скамьи	КС-014	23	
Перекрытие на отм. 0.000. Монаитный участок МУ-1. Сечение 1-1÷4-4	КС-015	24	
Перекрытие на отм. 0.000. МУ-1. Сечение 5-5; 6-6. Армирование по сеч. а-а; б-б. Спецификация	КС-016	25	
Насосно-фиаьтровааьная. Паан. Фундаменты под оборудование ФО-1÷ФО-4.	КС-017	26	
Насосно-фиаьтровааьная. Паан металаической паощадки. Сечения. Узаы.	КС-018	27	
Насосно-фиаьтровааьная. Металаическая аестница МА-1. Сечения, узаы.	КС-019	28	
Машинный заа. Паан. Выборки металаических и ж.б. изделий.	КС-020	29	
Машинный заа. Разрезы 1-1÷4-4	КС-021	30	
Машинный заа. Конструкции монаитных паощадок МП-1÷МП-7	КС-022	31	
Машинный заа. Металаические рамки МР-1÷МР-10; ЗА-1	КС-023	32	
Машинный заа. Опоры Т-1, Т-2 для водоподогревателей.	КС-024	33	
Паан перемычек подвааа	КС-025	34	
Сводная спецификация ж.б. изделий	КС-026	35	
Сводные спецификации дерев. и металл. изделий	КС-027	36	
Выборка металаа	КС-028	37	

			1979	ТП 294-3-28		
			Бассейн /в деревоклеенных конструкциях/ с крытыми ваннами 18×21 м с местами для зрителей и детской			
Нач. масс	Брышков			Стадия	Лист	Листов
Гл. инж. мас	Покрасс			Р	1	5
Гл. арх. пр.	Гельфер					
Гл. инж. пр.	Лаврова					
Проверил	Гельфер		Загаавный аист (начаао)	ЦНИИЭП зрелищных зданий и спортивных сооружений им. В.С. Мезенцева		
Разраб.	Торгашова					

Альбом 0

Типовой проект 294-3-28

2-й этаж

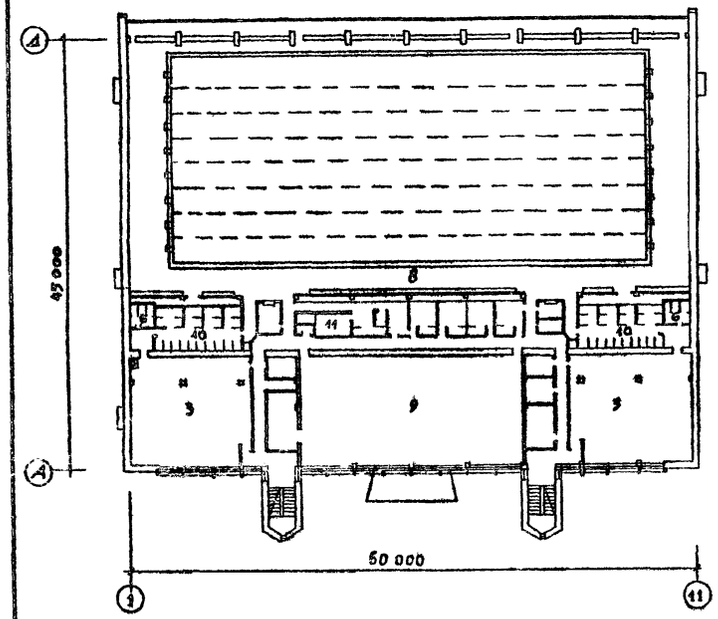

3-й этаж

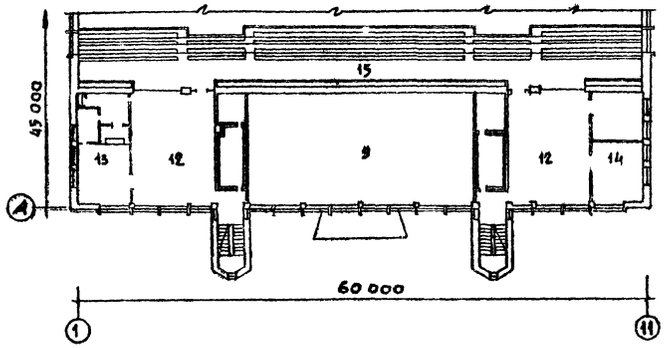

Фасад

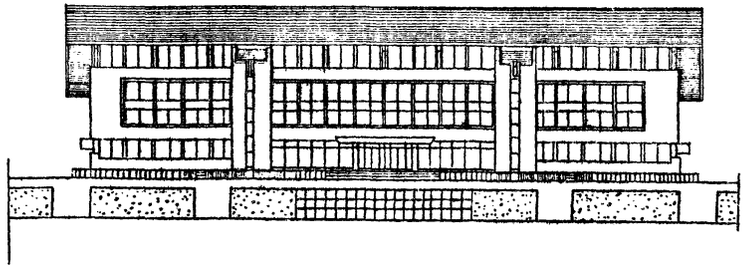

Боковой фасад

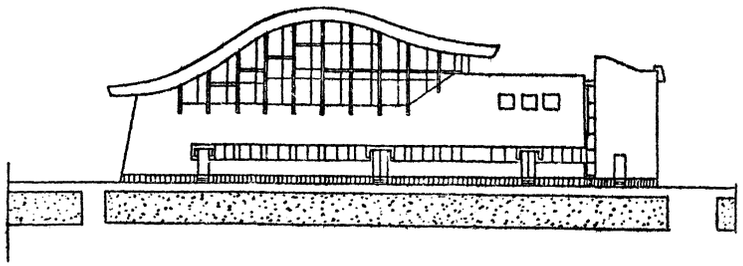

Подвал

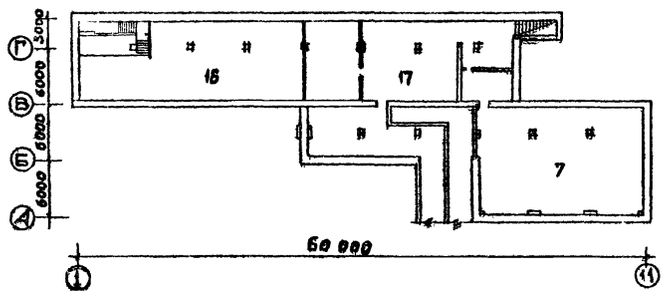

1-й этаж

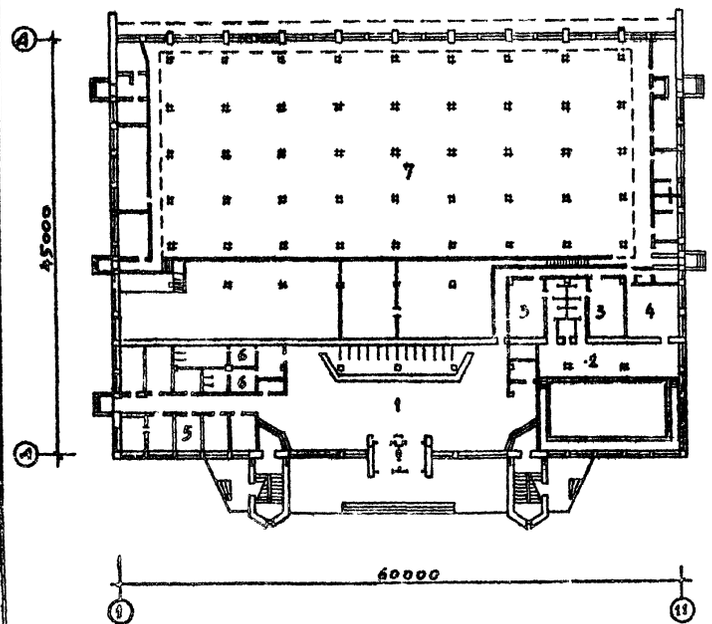

Разрез 1-1

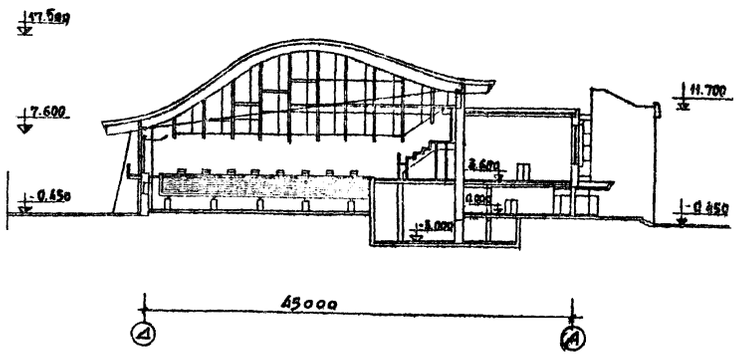

Перечень основных помещений

№ п/п	Наименование помещений
1	Вестибюль
2	Зал детского бассейна
3	Раздевальная
4	Помещение О.Ф.П
5	Административные помещения
6	Санузел
7	Пространство под ванной
8	Зал бассейна с ванной 50 х 21 м
9	Зал подготовительных занятий
10	Душевые
11	Баня
12	Фойе
13	Буфет
14	Методкабинет
15	Трибуны бассейна
16	Насосно-фильтровальная
17	Машинный зал

			1979	ТП 294-3-28	
			Бассейн /в дерево-клеёных конструкциях/ с крытыми ваннами: 50 х 21 м с местами для зрителей и детской		
				Стадия	Лист	Листов
				Р	2	
Нач. маст.	Горлышков		Заглавный лист / продолжение /			
Гл. инж. маст	Покрасс					
Гл. арх. пр-та	Гельфер					
Гл. инж. пр-та	Аврова					
Проверил	Гельфер					
Разработ.	Белов					

Зрелищных зданий и спортивных сооружений им. Б.С. Мезенцева

Копия верна

Типовой проект 294-3-28 Альбом 0

Участок в рядовой застройке

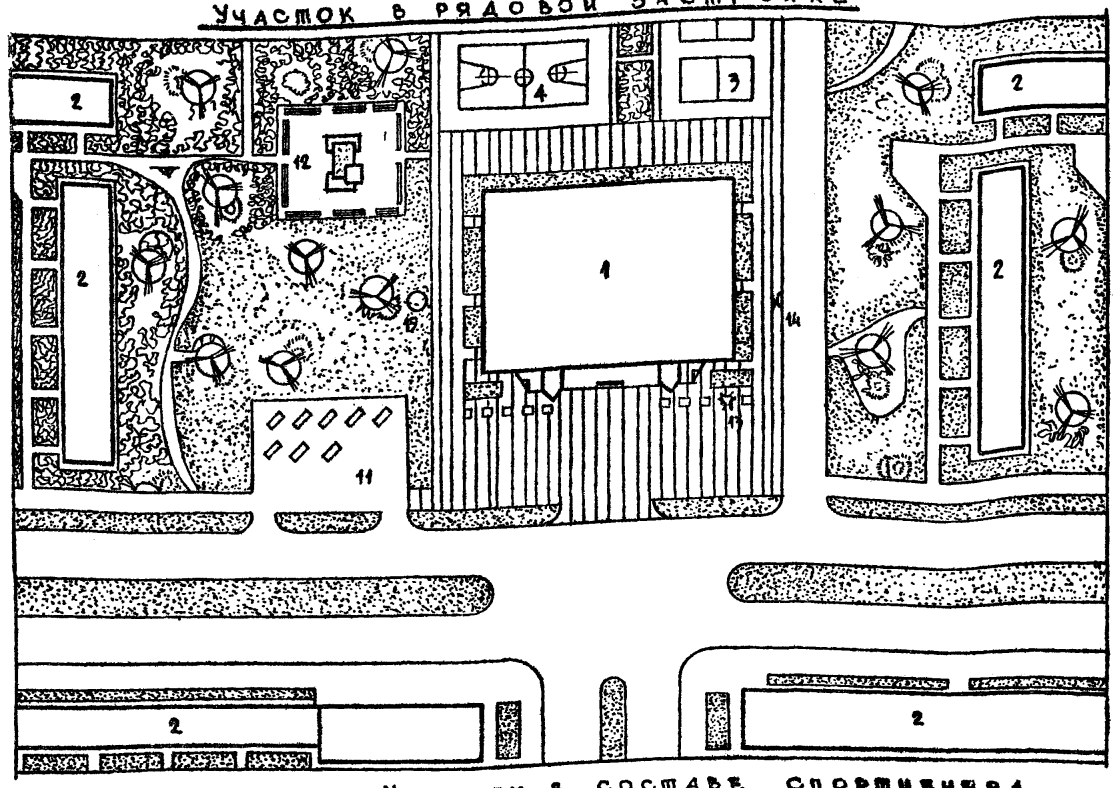

Участок в парке

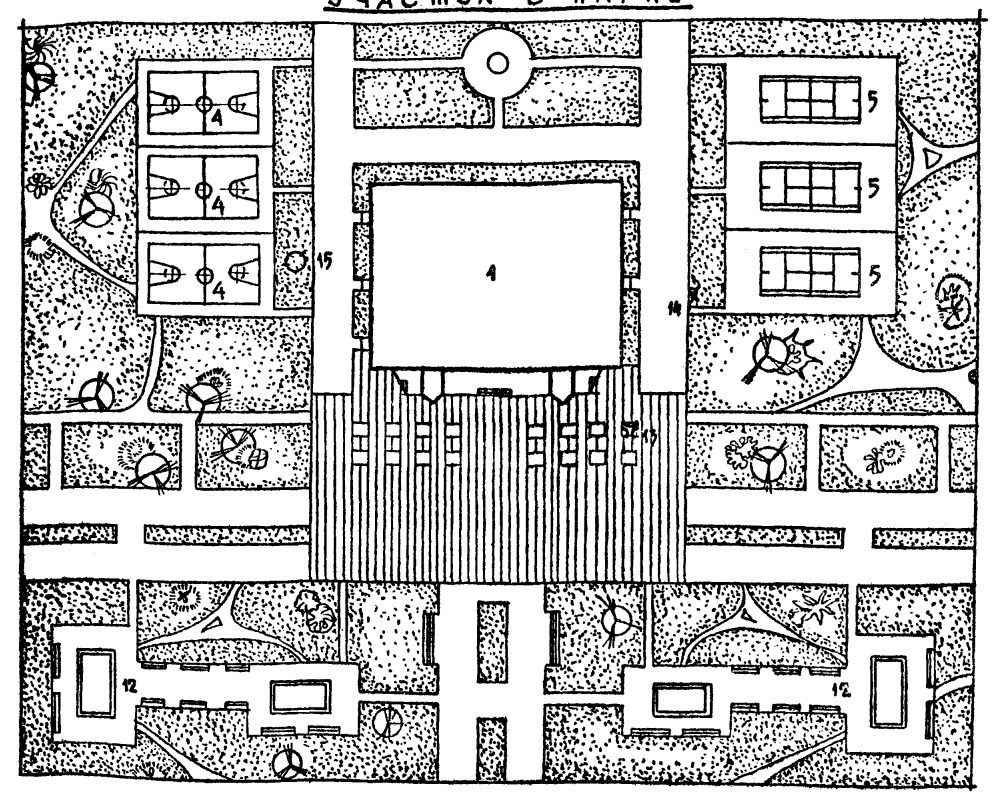

Участок в составе спортцентра

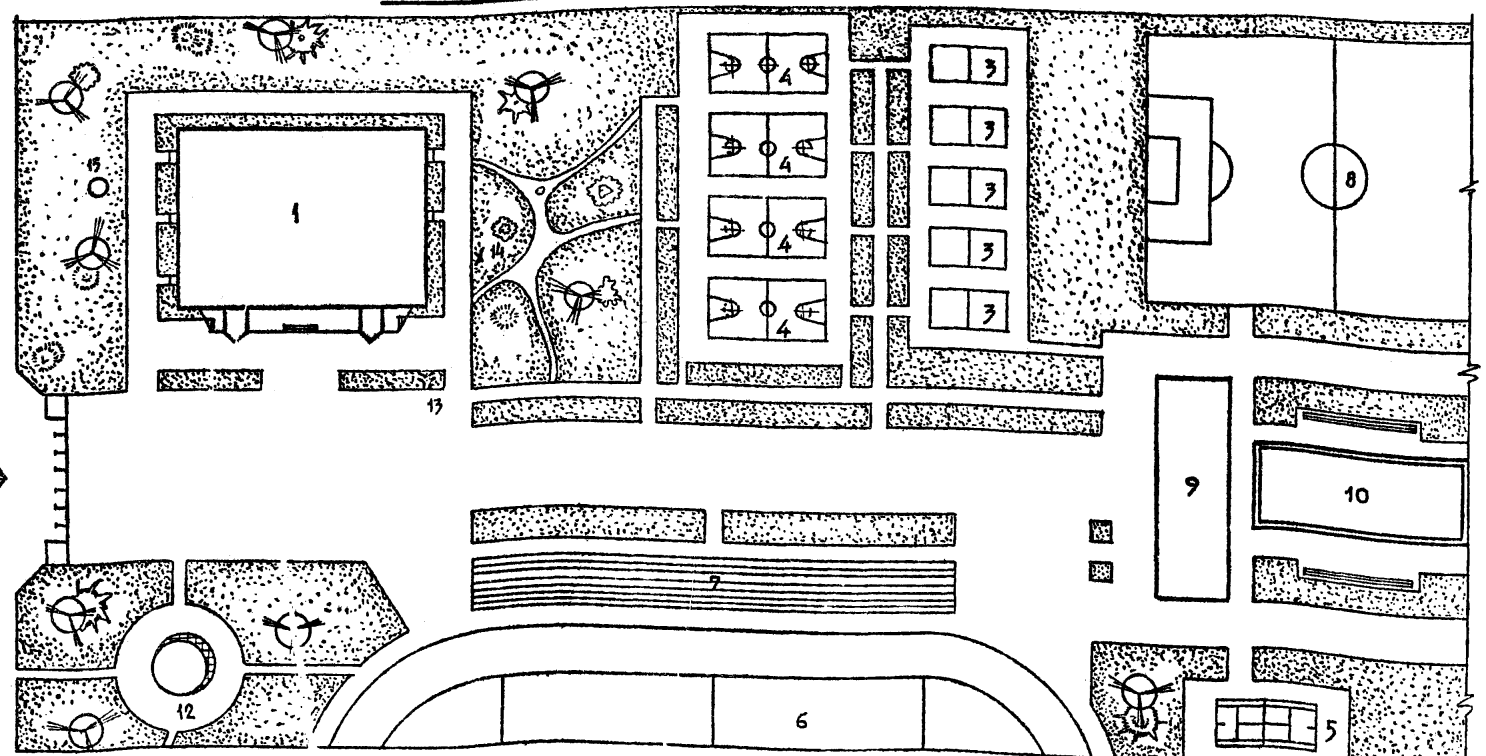

Условные обозначения

- Газон
- Декоративный бассейн
- Деревья

Экспликация

1. Здание бассейна
2. Жилые дома
3. Волейбольная площадка
4. Баскетбольная площадка
5. Теннисная площадка
6. Спортядро
7. Трибуна
8. Футбольное поле
9. Здание спортцентра
10. Открытый бассейн
11. Стоянка машин
12. Площадка отдыха
13. Воздухозаборная шахта
14. Воздуховыбросная шахта.
15. Подземный резервуар.

			1979	ТП 294-3-28	
			Бассейн /в деревоклеёных конструкциях/ с крытыми ваннами: 50×21м. с местами для зрителей и детской		
Нач. маст. №6	Горлышков			Стадия	Лист	Листов
Гл. инж. маст	Покрасс			Р	3	
Гл. арх. пр-та	Гельфе		Заглавный лист (продолжение)	ЦНИИЭП зрелищных зданий и спортивных сооружений им. Б.С. Мезенцева	
Гл. инж. пр-та	Лаврог				
Проверил	Гельфе				
Разработал	Торгашова				

Инв. № подл.

Общая часть

Проект разработан для строительства во II и III климатических районах в Iв климатическом подрайоне с расчетной зимней температурой наружного воздуха $t_н = -20°C$, $t_н = -30°C$, $t_н = -40°C$, для нормальной зоны влажности, исключая районы: сейсмические, вечной мерзлоты, с просадочными грунтами и над горными выработками.

Класс здания – II, степень долговечности – II, степень огнестойкости – II.

Графическая часть проекта разработана для района с зимней температурой наружного воздуха $t_н = -30°C$. Для районов с зимней температурой наружного воздуха $t_н = -20°C$ и $t_н = -40°C$ приводятся решения ограждающих конструкций.

Рельеф площадки – горизонтальный.
Грунты основания – нескальные, однородные, непучинистые, грунтовые воды отсутствуют.

Характеристики и параметры механических свойств грунтов приняты:

Расчетное значение объемной массы, тс/м³, грунта, залегающего ниже подошвы фундаментов $\gamma = 1,6$
выше подошвы фундаментов $\gamma = 1,7$

Расчетное значение угла внутреннего трения, град:
подпорных стен и стен подвала $\varphi = 30$
основания $\varphi = 20$

Расчетные значения удельного сцепления и модуля деформации грунта, кгс/см²
при $R_0 = 2$ кгс/м² $C = 0.11$; $E = 190$;
коэффициент Пуассона грунта $\mu = 0.32$.

Вес снегового покрова на 1 м² площади горизонтальной поверхности покрытия принят по III району – 100 кгс/м².

Нормативный скоростной напор ветра для высоты над поверхностью земли до 10 м принят по III району – 45 кгс/м².

Тип местности для определения коэффициента, учитывающего изменения скоростного напора ветра по высоте – "Б".

Проект разработан для летних условий производства работ. При производстве работ в зимних условиях руководствоваться указаниями, приведенными ниже.

Инженерное оборудование

Здание оборудовано системами отопления и вентиляции, хозяйственно-питьевым и противопожарным водопроводом, горячим водопроводом, канализацией, внутренним водостоком, электроснабжением, автоматизацией санитарно-технических устройств, автоматической пожарной сигнализацией, телефонизацией, радиофикацией, электрочасофикацией, звукофикацией, технологическим оборудованием буфета, технологическим оборудованием бассейна и спортивного зала.

Конструктивные решения подземной части здания (ниже отм. 0.000)

Фундаменты стен – ленточные из сборных железобетонных фундаментных плит и бетонных блоков стен подвала

Фундаменты под колонны каркаса – из сборных железобетонных башмаков; под стойки ванны – монолитные железобетонные.

Стены подвала – из сборных стеновых полнотелых блоков на цементном растворе марки "50".

Подпольные каналы – из сборных железобетонных лотков и плит перекрытия.

Кирпичные стены приняты из обыкновенного полнотелого глиняного кирпича пластического прессования марки "100" на цементно-известковом растворе марки "50"

Морозостойкость кирпича (для наружных стен) Мрз 25.

Перекрытие над подвалом – из сборных панелей с круглыми пустотами, обходная дорожка детской ванны из монолитного железобетона.

Лестница в подвал из отдельных ступеней по кирпичным стенам.

Качество применяемых материалов и изделий (прочность, влажность, морозостойкость и т.д.) должны отвечать требованиям действующих нормативных документов.

Указания по производству работ в зимнее время

Проект разработан исходя из условий производства работ в летнее время. При производстве работ в зимних условиях руководствоваться указаниями СНиП III-Б.1-71 раздел 8, СНиП III-В.4-72 раздел 7 и ГНиП III-Б.1-70 раздел 6.

			1979	ТП 294-3-28	
			Бассейн /в деревоклееных конструкциях/с крытыми ваннами: 50×21 м, с местами для зрителей и детской.		
Нач. маст.	Горлышков			Стадия	Лист	Листов
Гл. инж. мас.	Покрасс			Р	4	
Гл. арх. пр.	Гельфер					
Гл. инж. пр.	Лаврова		Заглавный лист (продолжение)	Ленинградский Ленинград		
Проверк.	Гельфер					
Разраб.	Торгашова					

Альбом 0

Типовой проект 294-3-28

Инв. № подл.

Альбом 0

Типовой проект 294-3-28

Основные технико-экономические показатели

Наименование показателей	Един. изм.	По типовому пр-ту	По привязке
Площадь застройки	м²	2900	
Строительный объем/общий/	м³	37720	
В т.ч. строительный объем подвала	м³	2750	
Общая площадь	м²	4680	
Рабочая площадь	м²	3820	
$K_1 = \frac{\text{рабочая площадь}}{\text{общая площадь}}$	—	0.82	
$K_2 = \frac{\text{строительный объем}}{\text{рабочая площадь}}$	—	9.87	
Единовременная пропускная способность	чел. в смену	134	
Общая площадь на 1 занимающегося в смену	м²	34.9	
Общая сметная стоимость	тыс. руб.	817.31	
В т.ч. строительно-монтажных работ	—"—	727.65	
В т.ч. технологического оборудования и мебели	—"—	47.26	
Стоимость I м³ здания от стоимости стр.-монт. работ	руб	19.29	
Стоимость на един. вместим. от общей сметной стоимости	—"—	1282.0	

Состав проекта
/ комплектация /

Обозначение	Наименование	Примечания
АС – 0	Архитектурная часть ниже отметки 0.000	
АС	Архитектурная часть выше отметки 0.000	
КС – 0	Конструктивная часть ниже отметки 0.000	
КС	Конструктивная часть выше отметки 0.000	
КМ	Строительные конструкции металлические	
ОВ	Отопление и вентиляция	
ВК	Водоснабжение и канализация	
Э	Электрическая часть	
РС	Радио и связь	
АУ	Автоматизация сантехустройств	
ПС	Автоматическая пожарная сигнализация	
ТЧ	Технологическая часть буфета, бассейна и спортивного зала	
	Изделия заводского изготовления	
	Заказные спецификации	
	Сметы	

			1979	ТП 294-3-28	
			Бассейн /в деревоклеенных конструкциях/ с крытыми ваннами: 50×21 м, с местами для зрителей и детской		
Нач. маст.	Горлышков			Стадия	Лист	Листов
Гл. инж. мас.	Покрасс			Р	5	
Гл. арх. пр.	Гельфер					
Гл. инж. пр.	Адорова		Заглавный лист (окончание)	Ленинградский Зрелищных зданий и спортивных сооружений им. О.Е. Мезенцева	
Провер.	Гельфер				
Разраб.	Торгашова				

Изд. и подл.

Альбом О

Типовой проект 294-5-28

Насосно-фильтровальная

Помещение решетелей

Тепловой пункт

Металлическая лестница МЛ-1 см. лист КС-09

Отв. „ВК" см. развертку на л. КС-06

Отв. „ВК" 1100×1200(h) ▽н. 2.100

Отв. „ОВ" 1100×900(h) ▽н. 2.400

Отв. „ВК" 900×1870(h) ▽н. 2.100

Отв. „ОВ" 1100×2370(h) ▽н. 1.000

Отв. „ОВ" 900×1820(h) ▽н. 1.550

Отв. „ВК" 400×600(h) ▽н. -3.000

Отв. „ВК" 300×600(h) ▽н. -0.700

Отв. „ОВ" 400×600(h) ▽н. -0.750

Отв. „ОВ" 1100×820(h) ▽н. -0.980

Отв. „ОВ" 800×600(h) ▽н. -3.000

Отв. „ОВ" 1000×300(h) ▽н. -0.700

Отв. „ОВ" 800×300(h) ▽н. 0.450

Отв. „ОВ" 1300×350(h) ▽в. 3.300

23720

6000 6000 6000 6000 6000

60000

Примечания:

1. Данный лист см. совместно с листами КС-08 + КС-07.
2. Помещения гаши решеток, машинный зал и насосно-фильтровальную см. чертежи марки КС.
3. Отверстия „ОВ" и „ВК" в стене по оси „Г" после установки венткоробов заделать по месту.

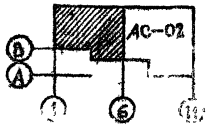

			1979	ТП 294-5-28		АО
ГИ. ИНЖ. ПРОЕКТА	Герчиков		Бассейн с деревоклеенных конструкциях с крытыми дашами: 50×21м с местами для зрителей и детской			
НАЧ. МАСТ.	Горышкова					
ГИП. ИНЖ. МАСТ.	Покрасс				Стадия	Лист	Листов
ГИ. АРХИТ-ТА	Гельфер				Р	АС-01	3
ГИ. ИНЖ. ЭЛ-ТА	Лаврова						
ПРОВЕРИЛ	Гельфер		План подвала в осях 1-6, А-Г.		ЦНИИЭП зрелищных зданий и спортивных сооружений им. Б.С. Мезенцева	
ГИП. РАЗРАБОТАЛ	Терганова					

Инв. № подл.	Подп. и дата	Взам. инв. №
	Отд. № 1	Мирович
	Отд. № 2	Гольмах
	Отд. № 3	Косова

Копия верна

Альбом О

Типовой проект 294-5-28

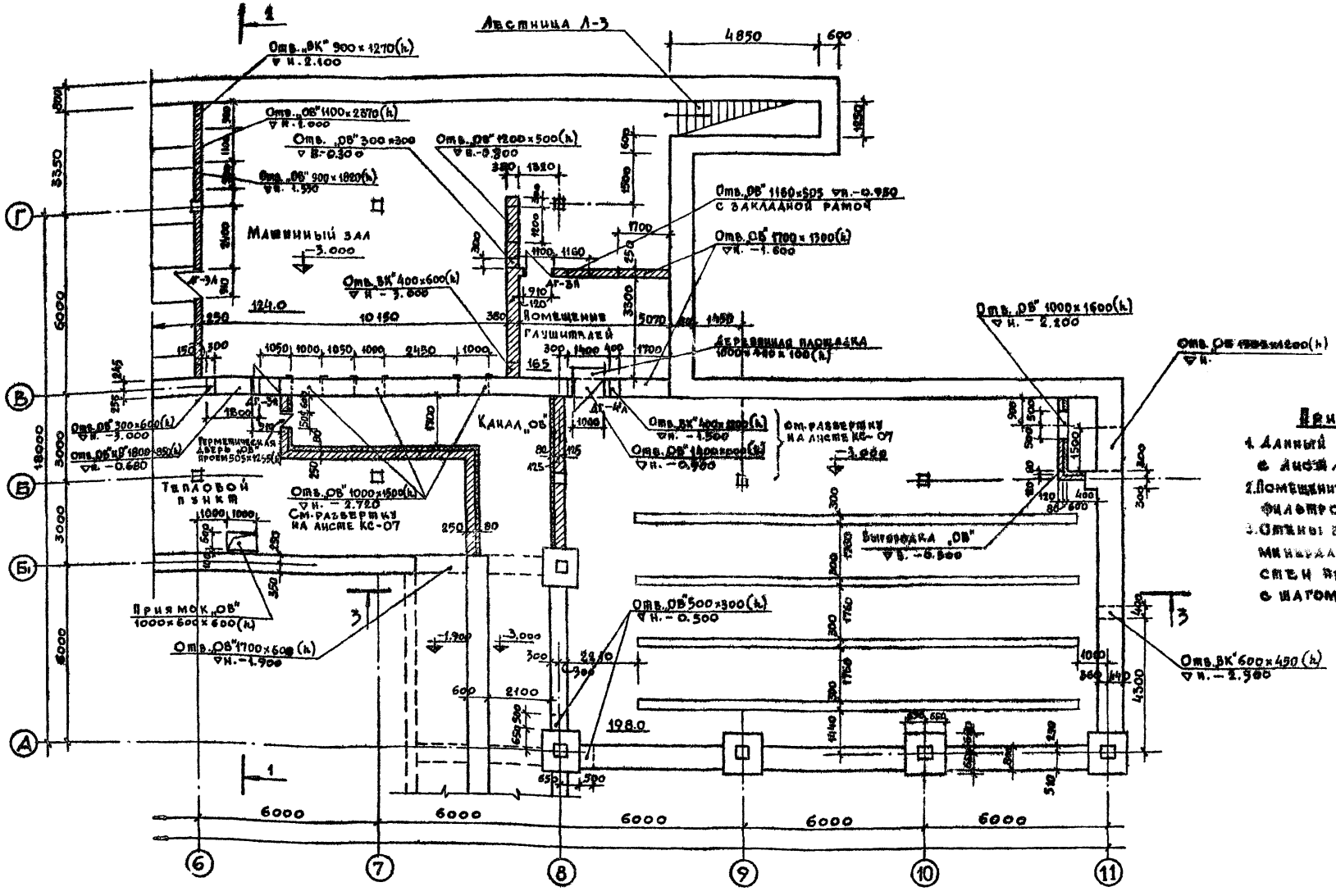

Примечания

1. Данный лист см. совместно с листами КС-02 + КС-07.
2. Помещение глушителей, машинный зал и насосно-фильтровальную см. чертежи марки КС.
3. Стены воздухозаборного канала утеплить минераловатными плитами. При кладке стен предусмотреть выпуски Ф6А1 с шагом 500 мм, в шахматном порядке.

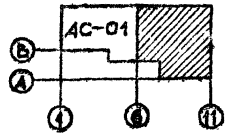

			1979	ТП 294-5-28	АС
Гл. инж. ин-та	Герчиков		Бассейн /в деревоклееных конструкциях/ с крытыми ваннами: 50×21 м с местами для зрителей и детских		
Нач. маст.	Горлышков			Стадия	Лист / Листов
Гл. инж. маст.	Покрасс			Р	АС-02
Гл. арх. пр-та	Гельфер		План подвала в осях „6"-„11", „А"-„Г"		
Гл. инж. пр-та	Лаврова				
Проверил	Тельфер				
Разработал	Торгашова				

Зрелищных зданий и спортивных сооружений им. Б.С. Мезенцева

Инв. № подл. | Отд. № 1 Мирошин | Отд. № 2 Гонитель | Отд. № 3 Косова | Отд. № 4 Гильман

Согласовано

Копия верна

Типовой проект 294-3-28 Альбом 0

Крыльца №3,5.

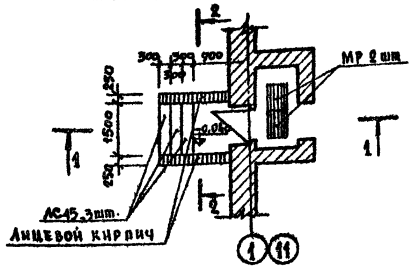

Крыльца №1,2,4

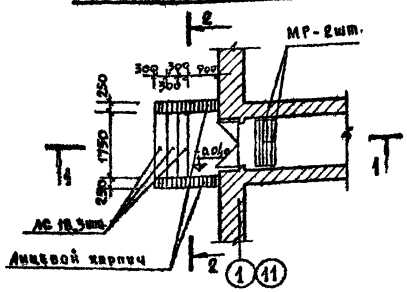

Сечение 1-1

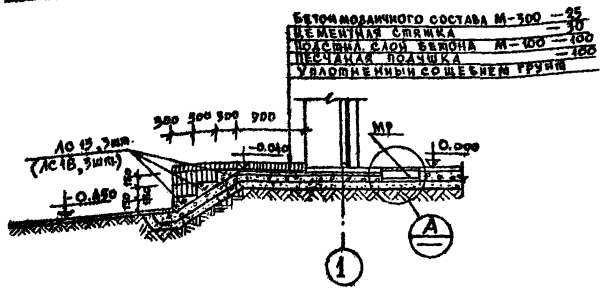

Сечение 2-2

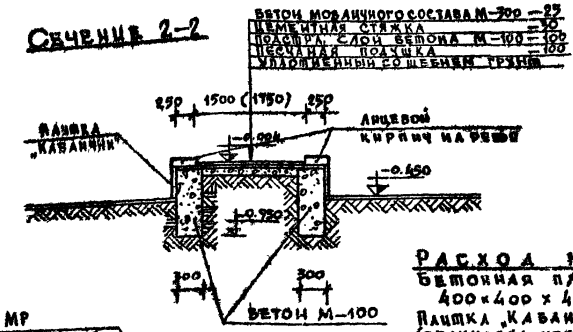

Сечение 3-3

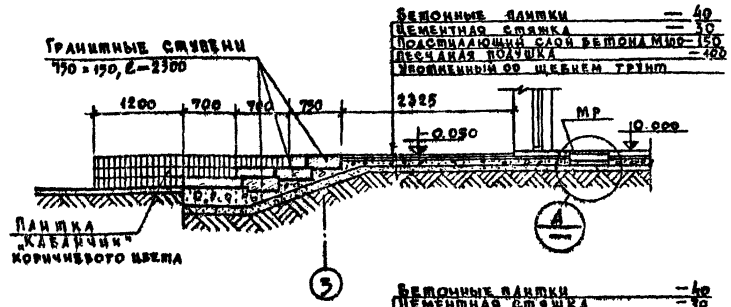

Сечение 4-4

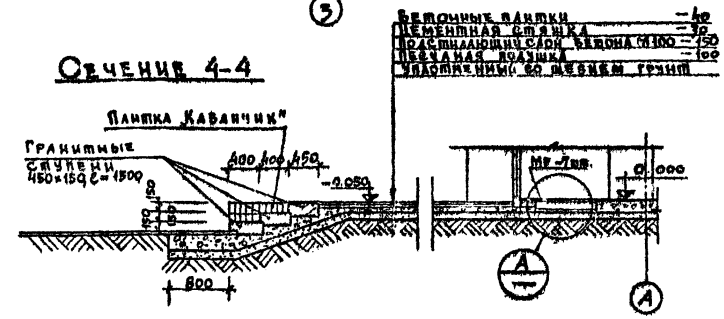

Сечение 5-5

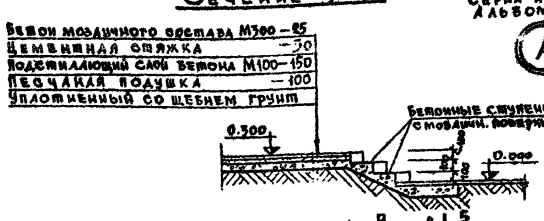

Расход материалов

Бетонная плитка
400×400×40 — 1100 шт.
Плитка „Кавалчик" — 110 м²
(облицовка цоколя всего здания).

Общее количество ступеней

Марка	Кол-во
АС 18	9
АС 15	6
Гранитные 750×150×2300	6
Гранитные 450×150×1500	24

Схема расположения крылец

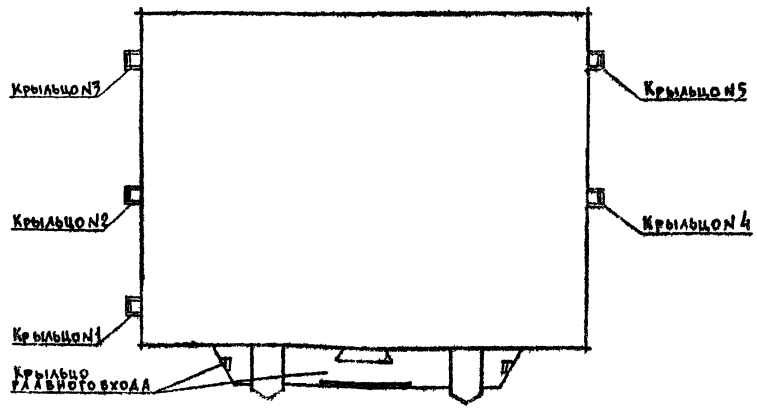

Крыльцо главного входа

Общее кол. решеток МР-2 7 шт.

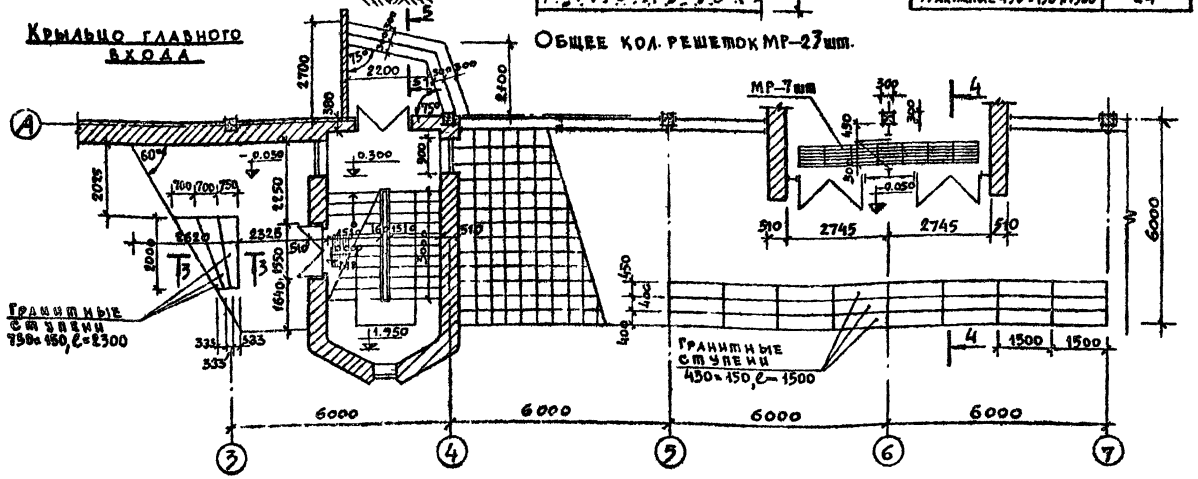

Примечания

1 Данный лист см. совместно с листами АС-1÷АС-4.

			1979	ТП 294-3-28	АС
			Бассейн (в деревоклееных конструкциях) с крытыми ваннами: 50×21 м с местами для зрителей и детский		
				Стадия	Лист	Листов
Нач. маст. гр.	Горлышков			Р	АС-03	
Гл. инж. маст.	Покрасс		Крыльцо главного входа Крыльца №№ 1, 2, 3, 4, 5.			
Гл. арх. пр-та	Гельфер					
Гл. инж. пр-та	Лаврова					
Проверил	Гельфер					
Разработ.	Белов					

ЦНИИЭП зрелищных зданий и спортивных сооружений им. Б.С. Мезенцева

КОПИЯ ВЕРНА

Типовой проект 294-3-28 Альбом О

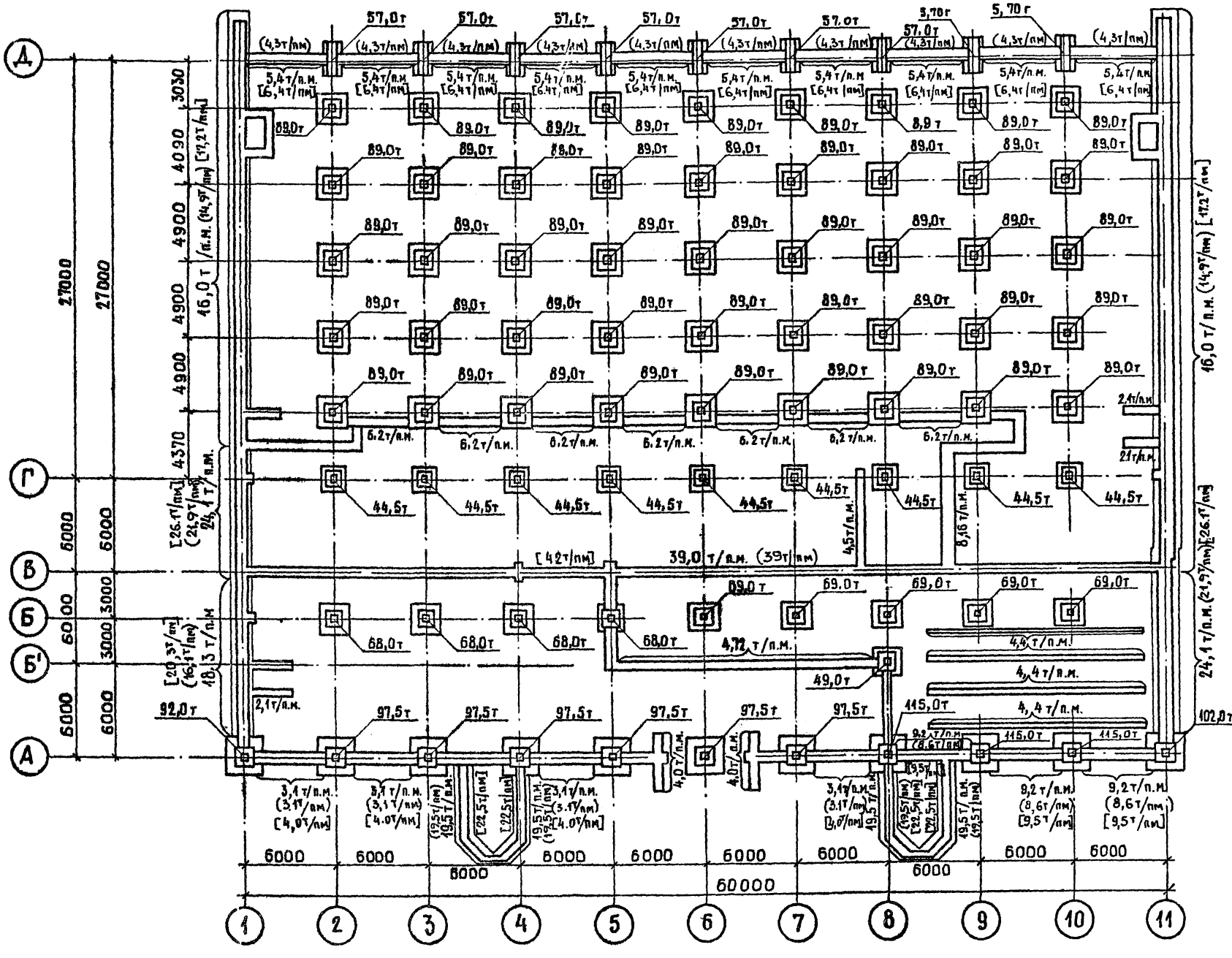

Примечания:

В данном проекте принято:
Рельеф площадки - горизонтальный.
Грунты основания - нескальные, однородные, непучинистые, грунтовые воды отсутствуют.

Характеристики и параметры механических свойств грунтов приняты:
Расчетное значение объемной массы, тс/м³ грунта, залегающего ниже подошвы фундаментов $\gamma = 1.8$, выше подошвы фундаментов $\gamma = 1.7$.
Расчетное значение угла внутреннего трения, град:
подпорных стен и стен подвала $\varphi = 30$
основания $\varphi = 20$
Расчетные значения удельного сцепления и модуля деформации грунта, кгс/м² при $R_0 = 2$ кгс/м²
$c = 0.11$; $E = 190$; коэффициент Пуассона грунта $\mu = 0.32$.

При привязке проекта чертежи фундаментов подлежат переработке с учетом местных гидрогеологических и климатических условий строительства (расчетных характеристик грунта, глубины промерзания, уровня расположения грунтовых вод, расчетной температуры и т.д.). При наличии грунтовых вод конструкция гидроизоляции подвала решается при привязке проекта
Нормативные нагрузки на фундаменты даны в уровне пола подвала (при наличии подвала), а в бесподвальной части - в уровне планировочной отметки для температуры наружного воздуха -30°

Условные обозначения:

3,1т/пм — нагрузка на лент. фундамент при $t°_{н.в.}$ -30°
(3,1т/пм) — » — » — » — » — при $t°_{н.в}$ -20°
[4,0т пм] — » — » — при $t°_{н.в}$ -40°

			1979	ТП 294-3-28		КС
			Бассейн в деревоклеенных конструкциях с крытыми ваннами 50×21 м с местами для зрителей и детской			
Нач.мас.НБ	Горлышков					
Гл.инж.м.	Покрасс				Стадия	Лист	Листов
Гл.арх.пр.	Гельфер				Р	КС-01	28
Гл.инж.пр.	Лаврова						
Проверил	Лаврова		План фундаментов с нагрузками.		ЦНИИЭП зрелищных зданий и спортивных сооружений им. Б.С. Мезенцева	
Разраб	Шашина					

Инв.№ подл.

Типовой проект 294-3-28 Альбом 0

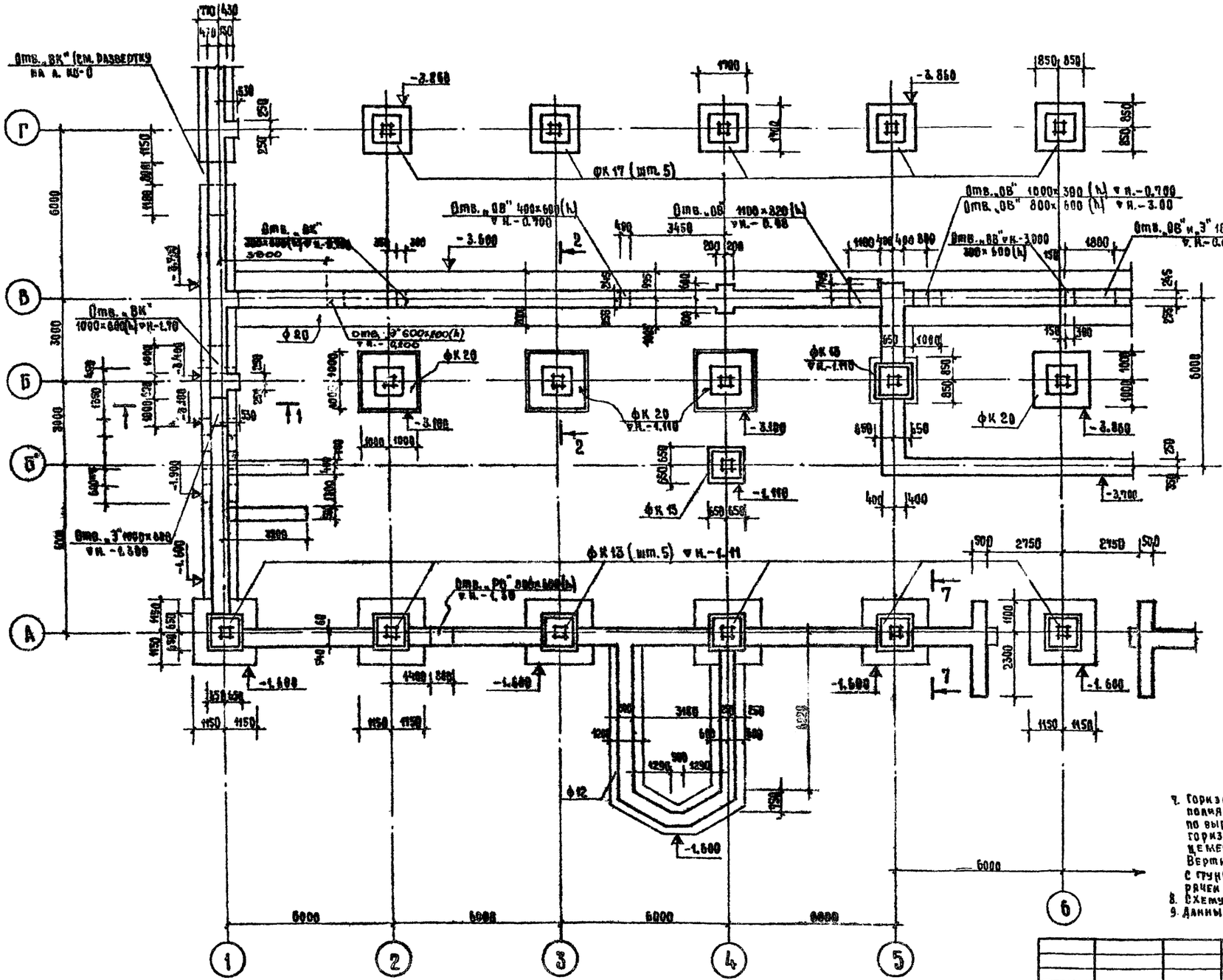
Отв. „ВК" (см. развертку на л. КЖ-0
ф К 17 (шт. 5)
Отв. „ВК" 1000×600(h) ▽ н.-1.10
Отв. „ВК" 1000×800(h) ▽ н.-1.10
Отв. „ВК" 1000×800(h) ▽ н.-0.300
Отв. „ВК" 1000×800(h) ▽ н.-0.300
Отв. „ВК" 1000×800(h) ▽ н.-0.300

Типовой проект 294-3-28 Альбом 0

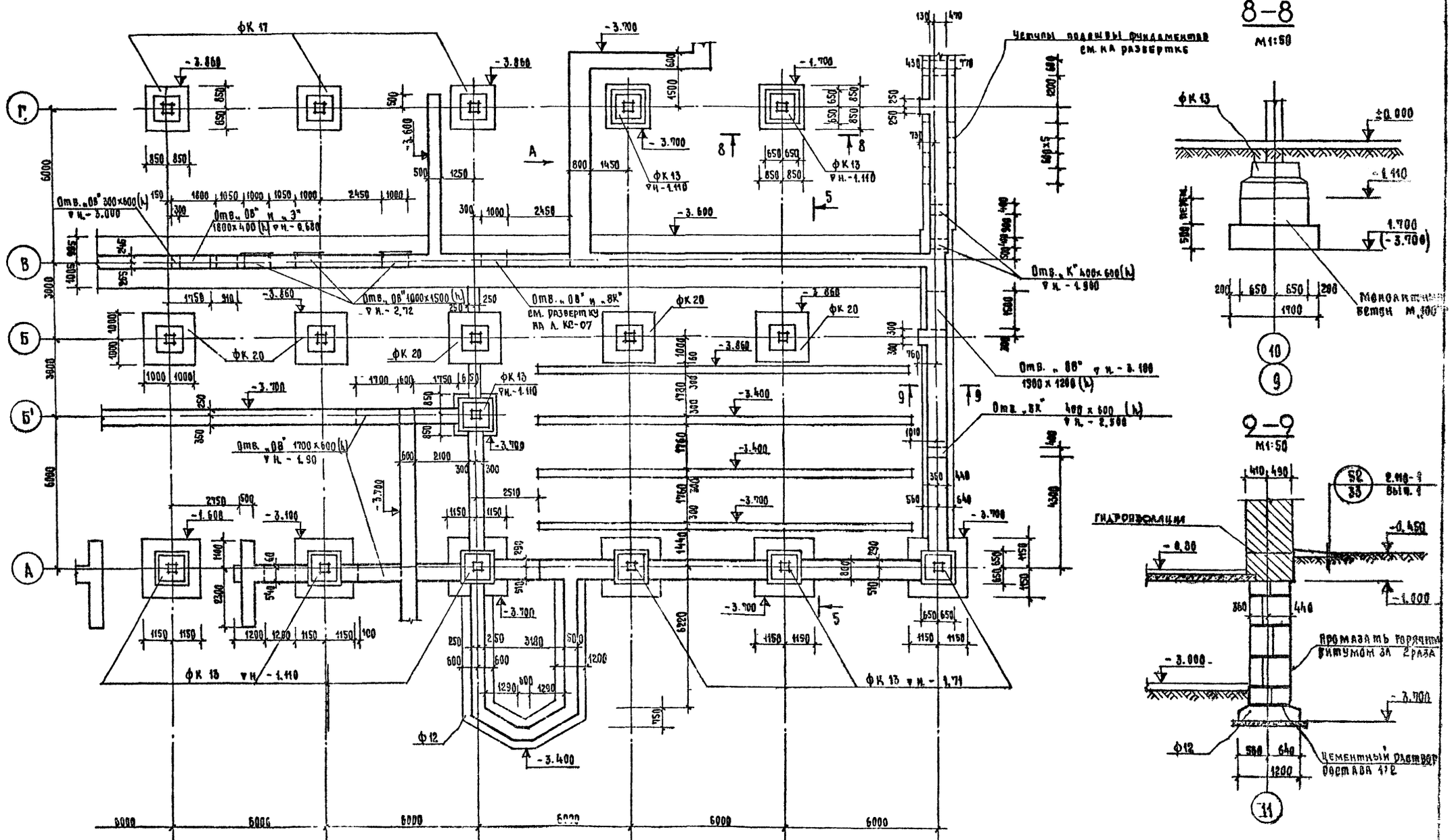

КОПИЯ ВЕРНА

Типовой проект 294-3-28 Альбом 0

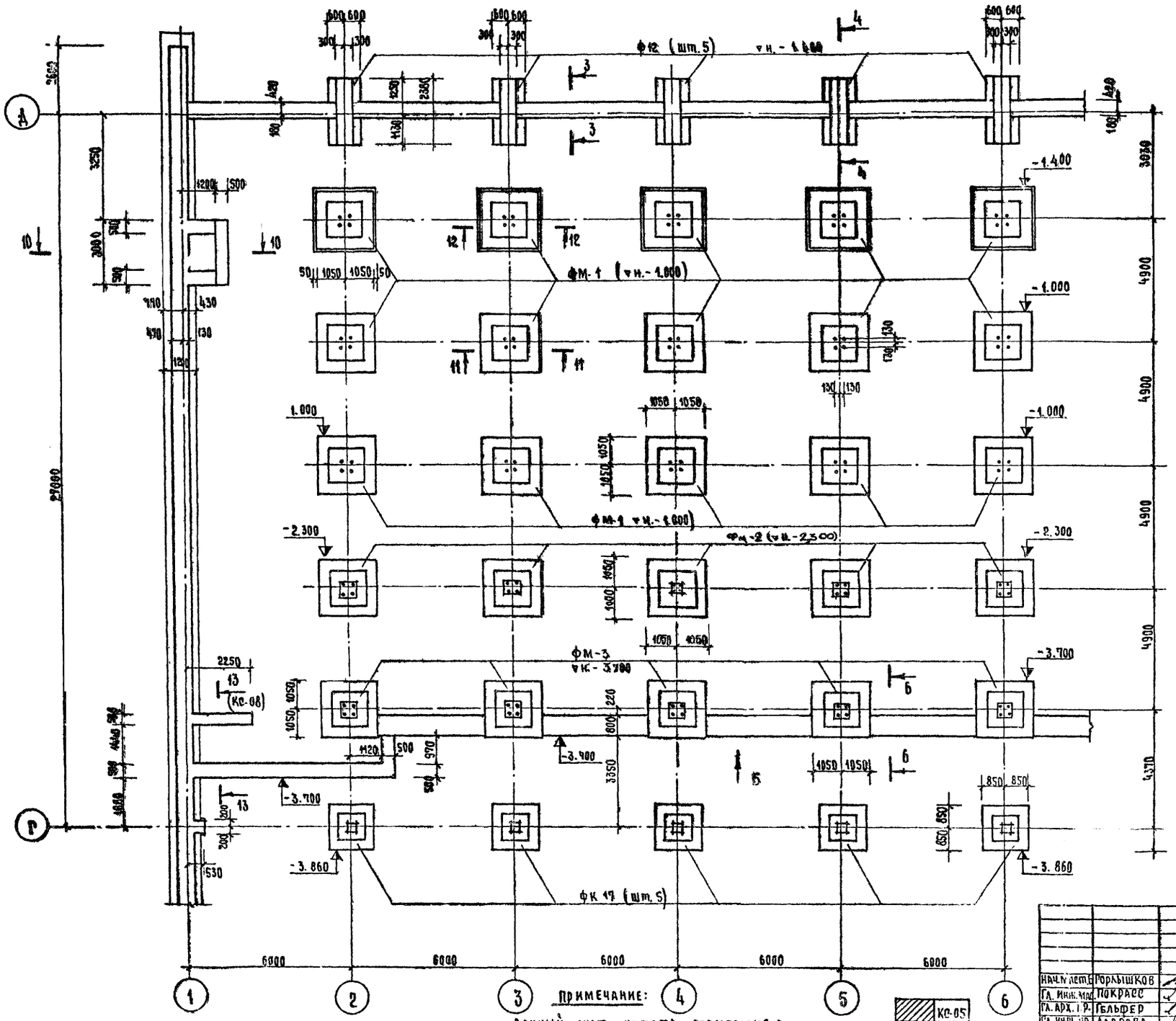

ПРИМЕЧАНИЕ:

Данный лист читать совместно с листами КС-02 ÷ КС-08.

	КС-05
КС-02	КС-03

Поз. обозначен.	Каталог, гост	Наименование и марка эл-та	Кол. шт.	Масса т
Плиты ленточных фундаментов				
—	1.112-1 вып. 1	ф 20	50	2.44
—		ф 12	41	1.76
—		ф 12-12	19	0.87
Фундаменты				
—	ИИ-04-1 вып. 1	фК 20	8	4.35
—		фК 17	7	3.08
—		фК 13	14	2.10
Блоки бетонные для стен подвалов				
1	гост 13579-78	фБС 24.6.6-Т	112	1.96
2		фБС 12.6.6-Т	28	0.96
3		фБС 9.6.6-Т	17	0.70
4		фБС 24.5.6-Т	196	1.63
5		фБС 12.5.6-Т	99	0.79
6		фБС 9.5.6-Т	60	0.59
9		фБС 24.3.6-Т	161	0.97
10		фБС 9.3.6-Т	82	0.35
11		фБС 12.4.3-Т	38	0.31
12		фБС 12.5.3-Т	52	0.38
13		фБС 12.6.3-Т	70	0.46
Поз. 7.8 отсутствуют				
Ригель				
—	ИИ-04-3 вып. 4	Р2-72-57	1	1.97
Перемычки				
—	1.139-1 вып. 1	БУ 27	8	0.370
—		БУ 15	24	0.105
—		БУ 19	6	0.130
—		Б 15	8	0.065

1979 ТП 294-3-28 КС

БАССЕЙН В ДЕРЕВОКЛЕЕНЫХ КОНСТРУКЦИЯХ С КРЫТЫМИ ВАННАМИ: 50×21М С МЕСТАМИ ДЛЯ ЗРИТЕЛЕЙ И ДЕТСКОЙ

НАЧ. МАСТ.	ГОРЛЫШКОВ	
ГЛ. ИНЖ. МАС.	ПОКРАСС	
ГЛ. АРХ. ПР.	ГЕЛЬФЕР	
ГЛ. ИНЖ. ПР.	ЛАВРОВА	
ПРОВЕРИЛ	ЛАВРОВА	
РАЗРАБОТАЛ	КАРПУШИН	

Стадия	Лист	Листов
Р	КС-04	

План фундаментов в осях „1-6", „Г-Д". Спецификация железобетонных элементов

Зрелищных зданий и спортивных сооружений им. Б.С. Мезенцева

Инв. № подл.

Типовой проект 294-5-28 Альбом 0

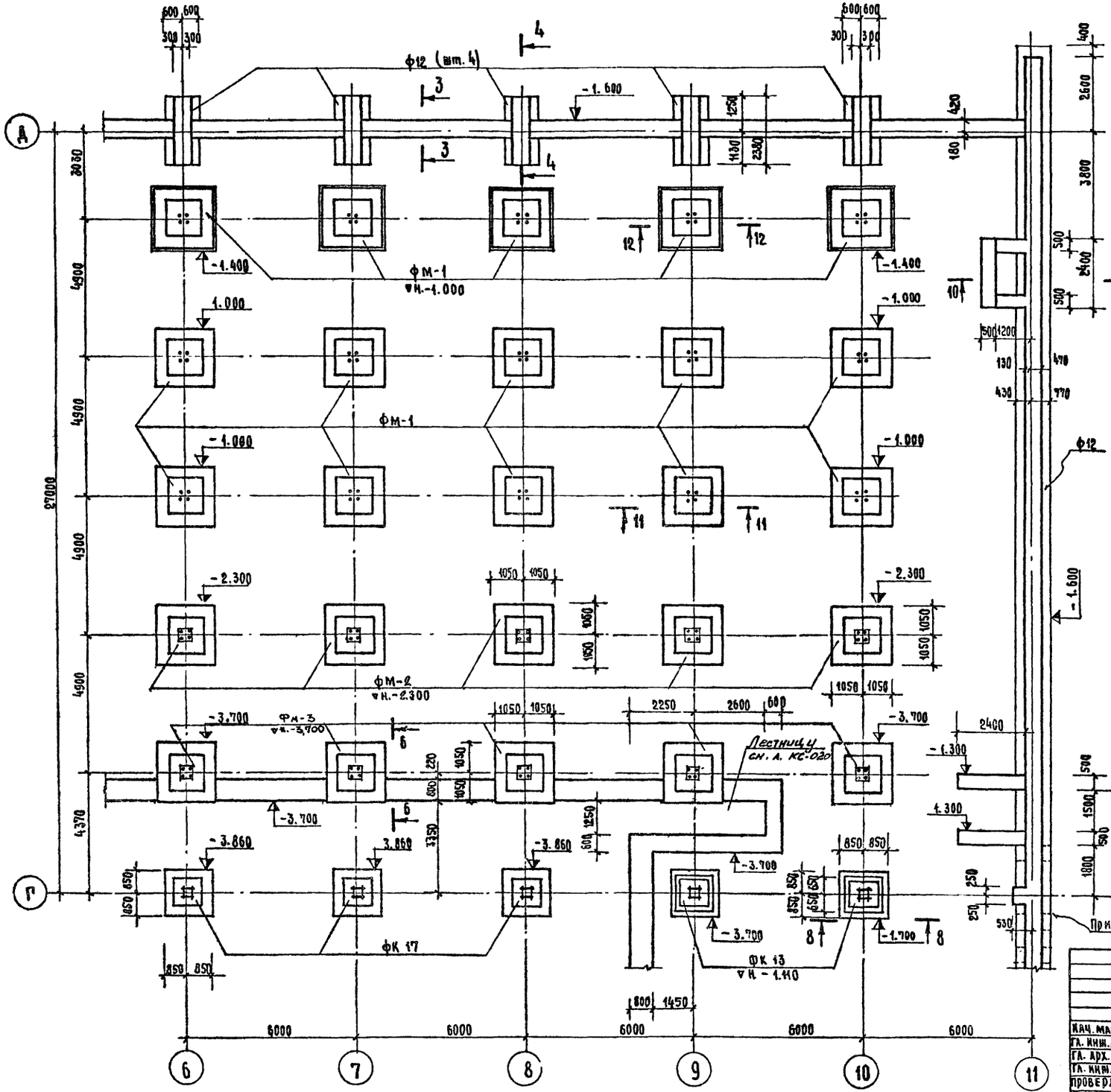

10 – 10

м 1:50

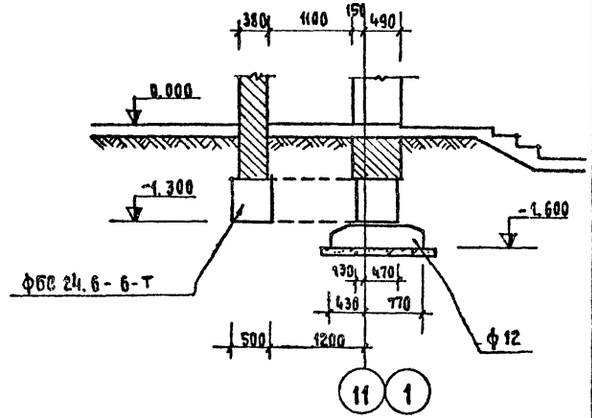

11–11 (12–12)

м 1:50

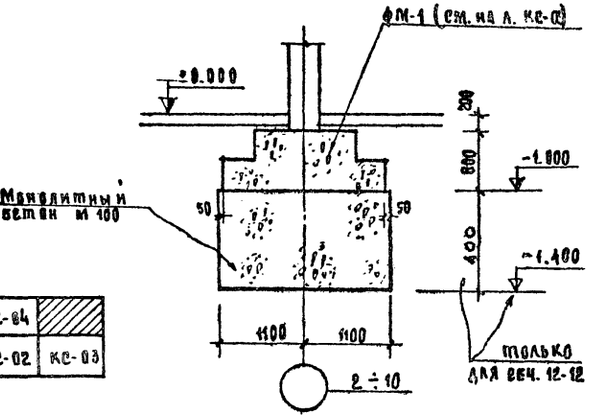

КС-04	
КС-02	КС-03

Примечание:

Данный лист читать совместно с листами КС-02 ÷ КС-08.

			1979	ТП 294-5-28	КС
			Бассейн с деревоклеенных конструкциях с, крытыми ваннами: 50×21м с местами для зрителей и детский		
Нач. маст.	Горлышков			Стадия	Лист	Листов
Гл. инж. мас	Покрасс			Р	КС-05	
Гл. арх. пр.	Гельфер					
Гл. инж. пр.	Лаврова		План фундаментов в осях 6÷11, Г÷А. Сечения 10-10, 11-11, 12-12.			
Проверил	Лаврова			ЦНИИЭП зрелищных зданий и спортивных сооружений им. В.С. Мезенцева		
Разработал	Карпучина					

Инв. № подл.

КОПИЯ ЗЕРНА

Развертка в осях „А"/1:6

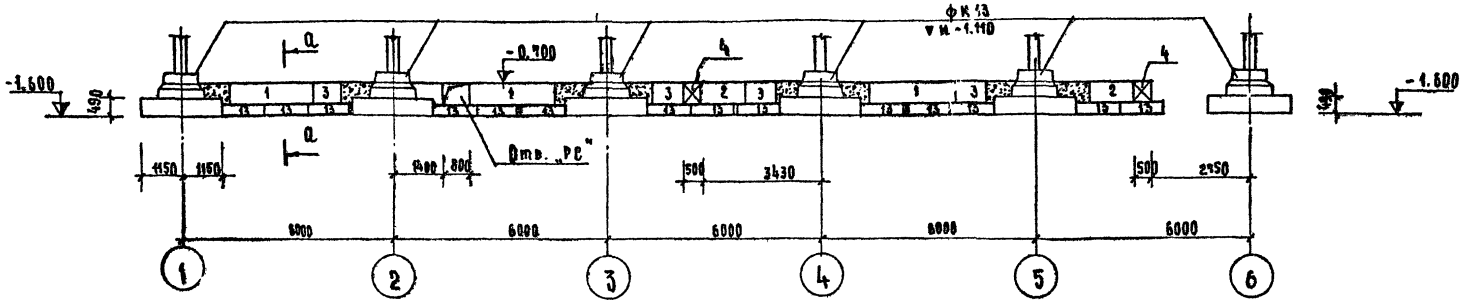

а — а

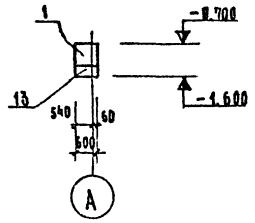

Развертка в осях А/б:11

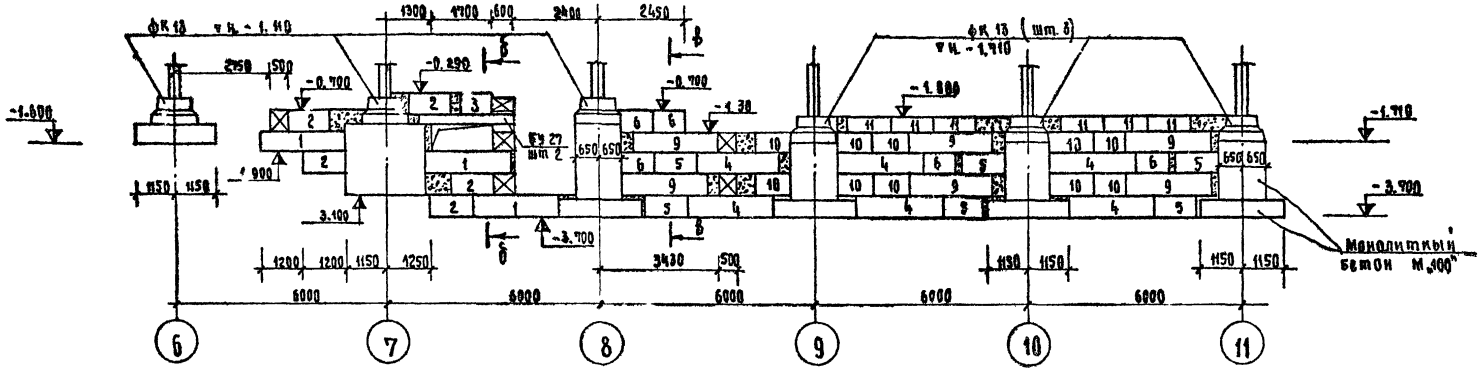

б — б

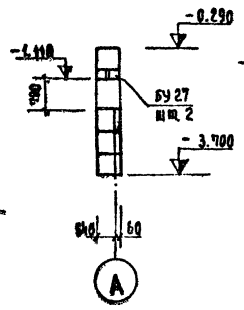

в — в

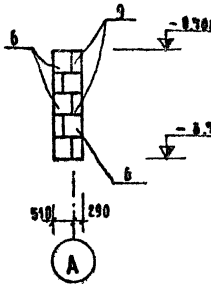

Развертка по оси „1"

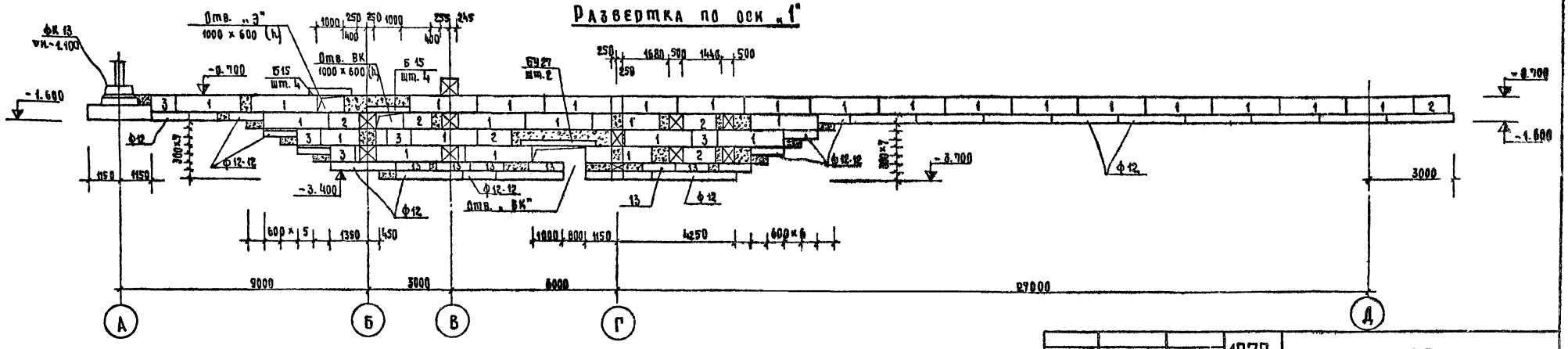

Примечание

1. Лист читать совместно с листами КС-02 ÷ КС-07

			1979	ТП 294-3-28		КС
			Бассейн в деревоклеенных конструкциях с крытыми ваннами: 50×21м с мертами для зрителей и детской			
Нач. мастер	Горышков				Стадия	Лист	Листов
Гл. инж. пр.	Покрасс				Р	КС-06	
Гл. арх. пр.	Гельфер						
Гл. инж. пр.	Лаврова		Развертки фундаментов в осях „А/1÷11" и по оси „1"		Зрелищные здания и спортивные сооружения с трибунами		
Проверил	Лаврова						
Разработал	Карпушина						

Типовой проект 294-3-28 Альбом 0

Состав альбома
Отд. №1 Мирошкин
Отд. №2 Гонкитель
Отд. №3 Кокова
Отд. №4 Гальман

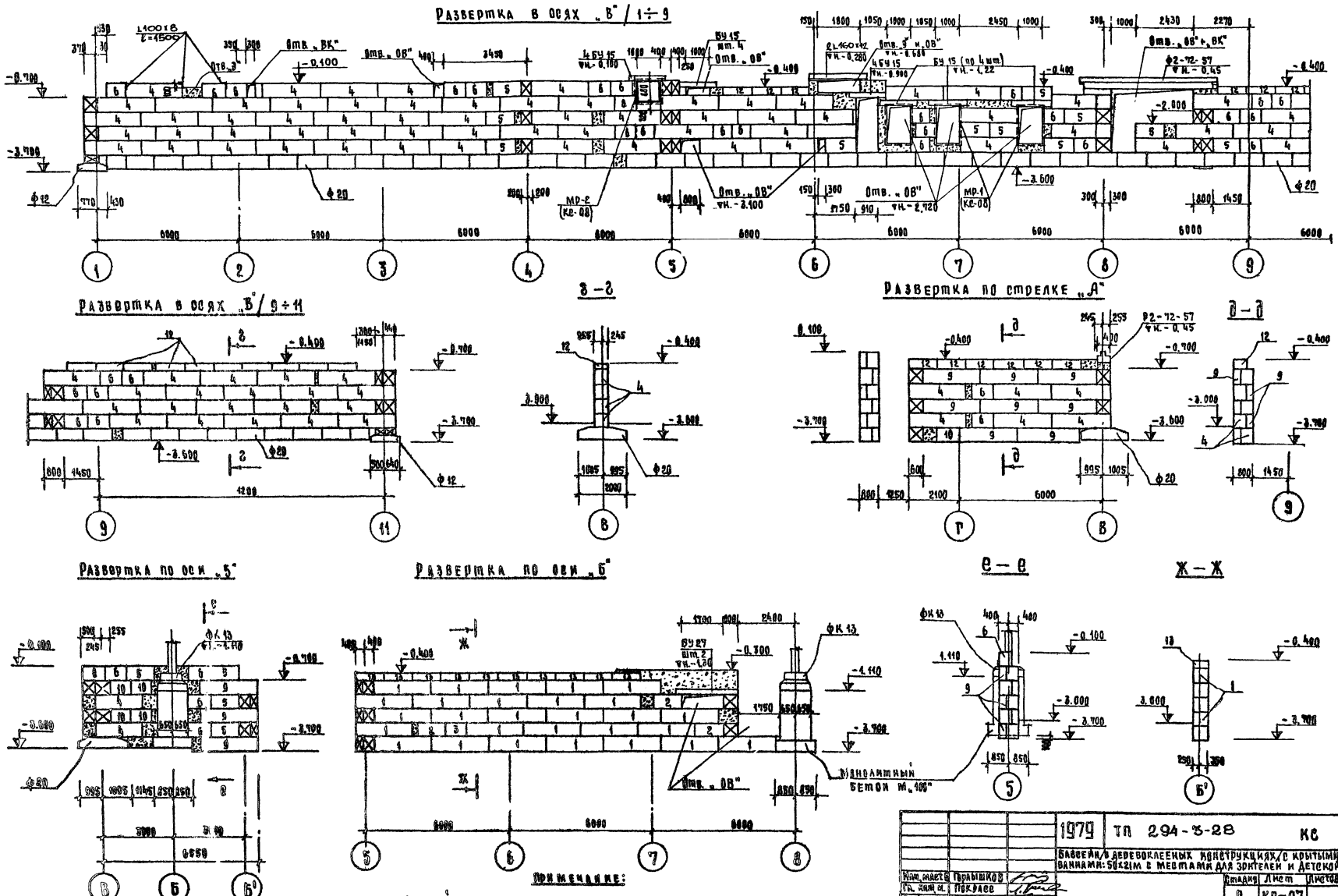

			1979	ТП 294-5-28	КС
			Бассейны в деревоклееных конструкциях с крытыми ваннами: 50×21м с местами для зрителей и детской		
Нач. маст.	Горлышков		Стадия	Лист	Листов
Гл. инж. п.	Покрасс		Р	КС-07	
Гл. арх. пр.	Гельфер				
Гл. инж. пр.	Лаврова		Развертки фундаментов по осям „5", „Б", по стрелке „А" и в осях „В" 1÷11. Сечения.		
Проверил	Лаврова				
Разработал	Карпушина				

Альбом 0

Типовой проект 294-5-28

Инв. № подл. | Подп. и дата | Взам. инв. №

Копия Берна

Альбом 0

Типовой проект 294-3-28

Развертка по оси „11"

М 1:100

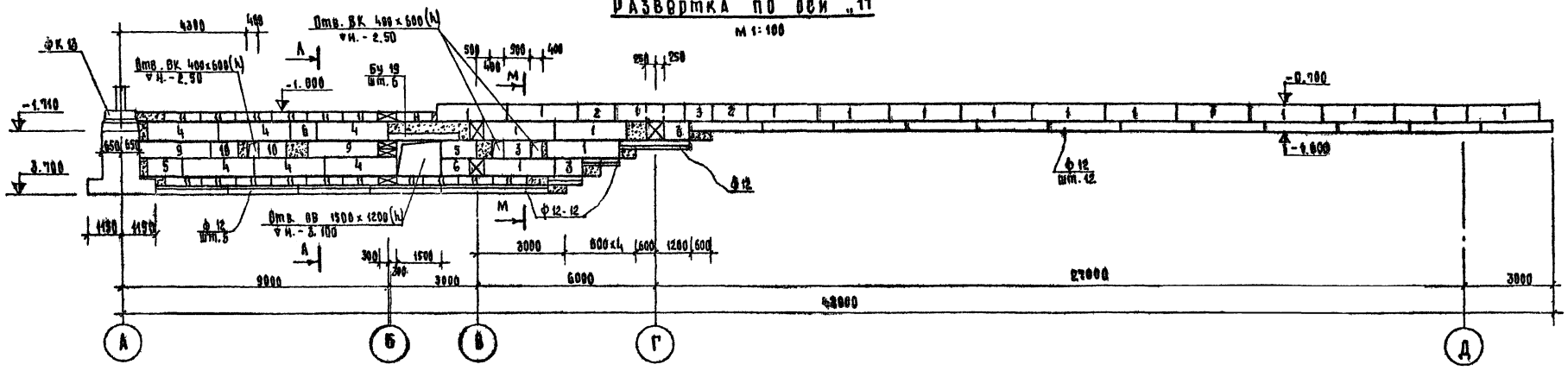

Развертка по оси „8"

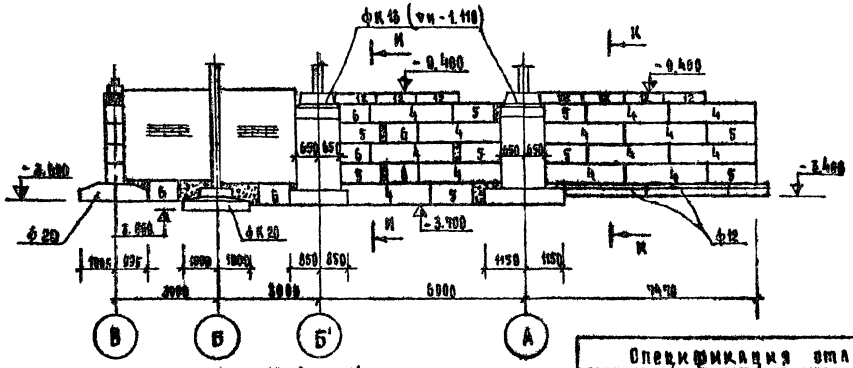

И-И

М 1:100

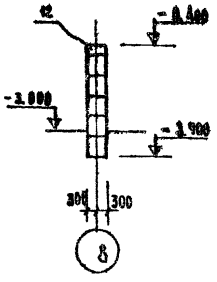

К-К

М 1:100

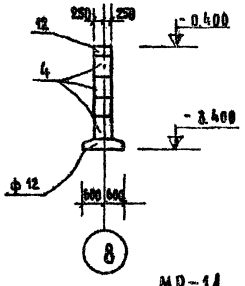

Д-Л

М 1:100

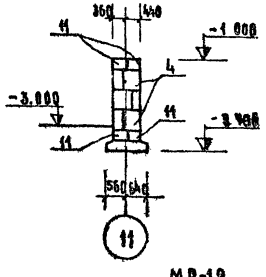

М-М

М 1:100

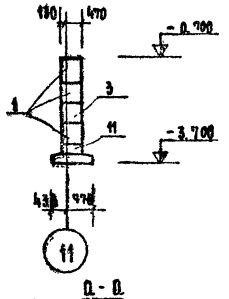

13-13 (Кс-04)

М 1:50

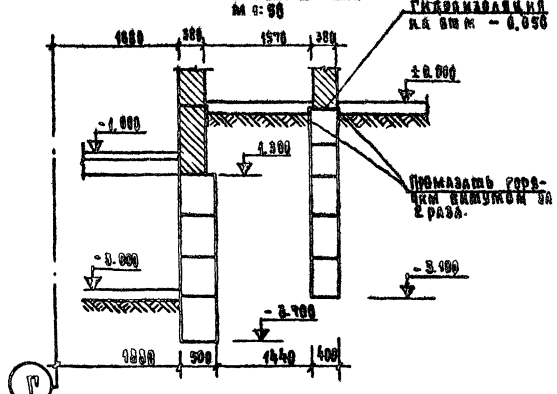

Спецификация стали на 1 изделие								
Марка изделия	Кн поз.	Профиль сечение мм	Длина мм	Кол шт.	Масса, кг 1 позиц.	Масса, кг всех	Масса, кг марки	Гост
МР-11 шт. 3	1	L 50×5	1600	2	6.00	12.00	21.38	8509-72
	2	L 50×5	1100	2	4.15	8.30		—"—
	3	ф 8 А I	450	6	0.18	1.08		5781-61
МР-12 шт. 1	2	L 50×5	1100	2	4.15	8.30	45.50	8509-72
	4	L 50×5	980	2	3.70	7.40		—"—
	5	- б = 1 мм	3760	1	—	29.80		3680-57*

Примечание:

Данный лист читать совместно с листами КС-02 ÷ КС-07.

МР-11

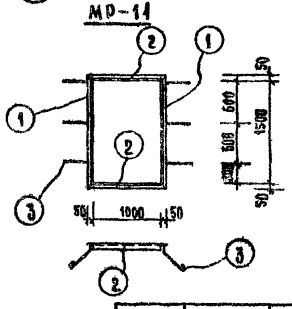

МР-12

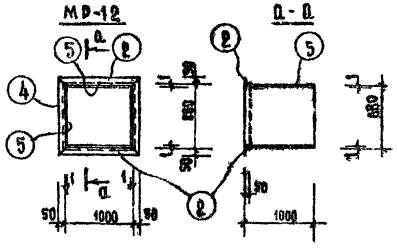

			1979	ТП 294-3-28	КС
			Бассейн в деревоклеенных конструкциях с крытыми ванками: 50×21м с местами для зрителей и детской		
Нач. маст. б	Горлышков			Стадия	Лист	Листов
Гл. инж. пр.	Покрасс				КС-08	
Гл. арх. пр.	Гельфер		Развертки по осям „11", „8" Сечение 13-13 Рамки МР-11, МР-12.		Зрелищных зданий и спортивных сооружений им. Б.С. Мезенцева	
Гл. инж. пр.	Лаврова					
Проверил	Лаврова					
Разработал	Карпушина					

Согласовано

Инв. № подл. | Отв. № 2 | Отд. № 3 | Гонтарь | Косова

Развертка по оси „Д"

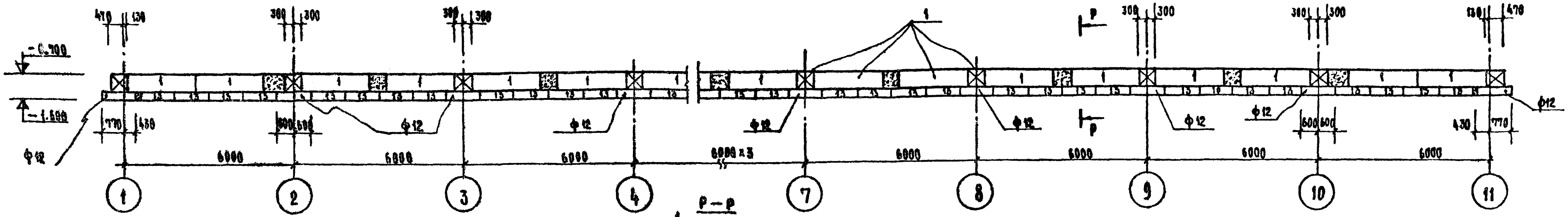

Развертка по стрелке „Б"

М 1:100

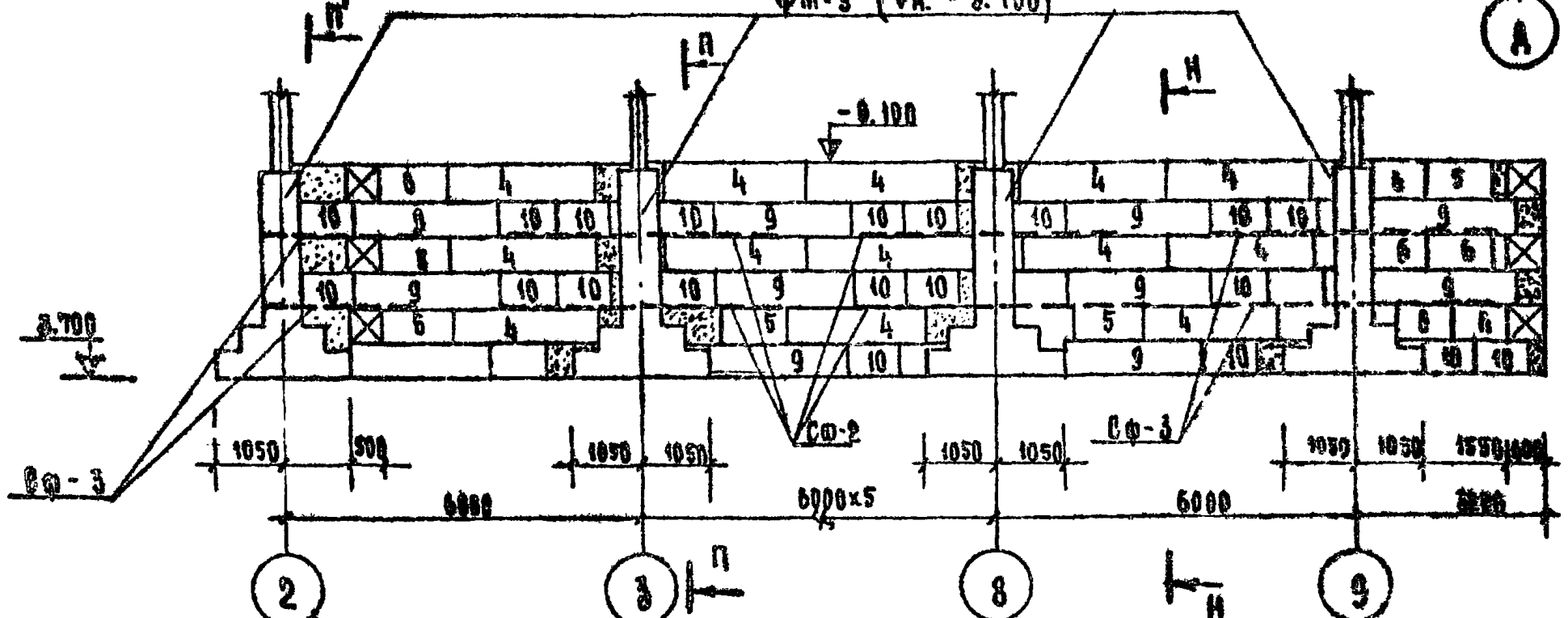

Р—Р

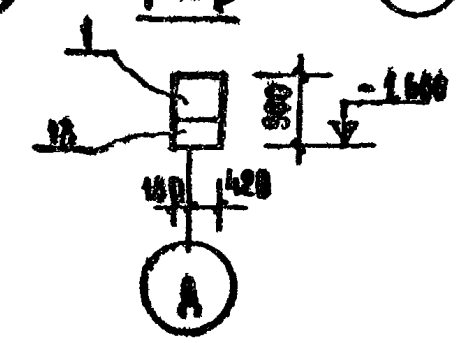

Н-Н

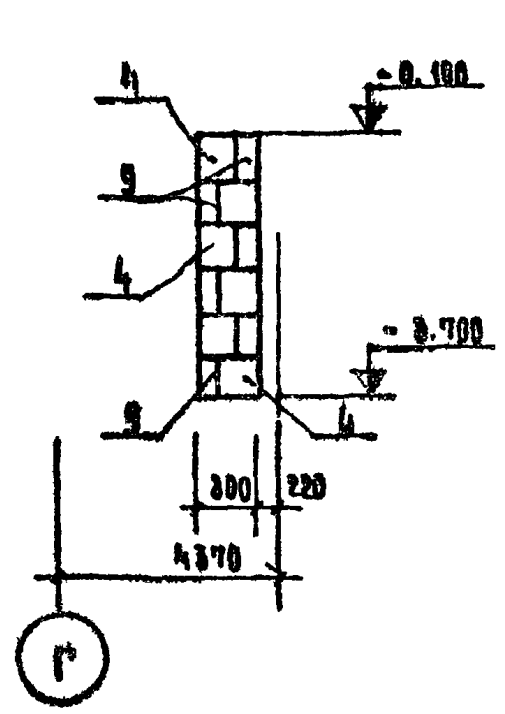

Наим. констр.	Марка свари. за-та	№ поз.	Эскиз позиции	ф мм	Длина 1 поз. мм	Кол. поз. шт. на 1 св. элем.	Кол. поз. шт. на все	Общ. длина м	ф мм	Длина м	Масса кг	Общ. масса кг
ФМ-1 (шт. 27) ФМ-2 (шт. 9) ФМ-3 (шт. 3)	Сф-1 шт. 1	1	2000	12АIII	2000	22	22	44.00	25АIII	7.20	27.75	3008.25
									12АIII	44.00	39.10	
									Итого:		66.85	
	Отд. поз.	2	1600 / 200	25АIII	1800	—	4	7.20				
Развертка по стрелке „Б" (шт. 1)	Сф-2 шт. 12	3	760	8АI	760	16	192	145.95	8АI	486.35	192.20	192,20
		4	4400	8АI	4400	5	60	264.00				
	Сф-3 шт. 4	3	760	8АI	760	9	36	27.40				
		5	2450	8АI	2450	5	20	49.00				

Спецификация арматуры на 1 конструкцию / Выборка арматуры

ФМ-1

М 1:50

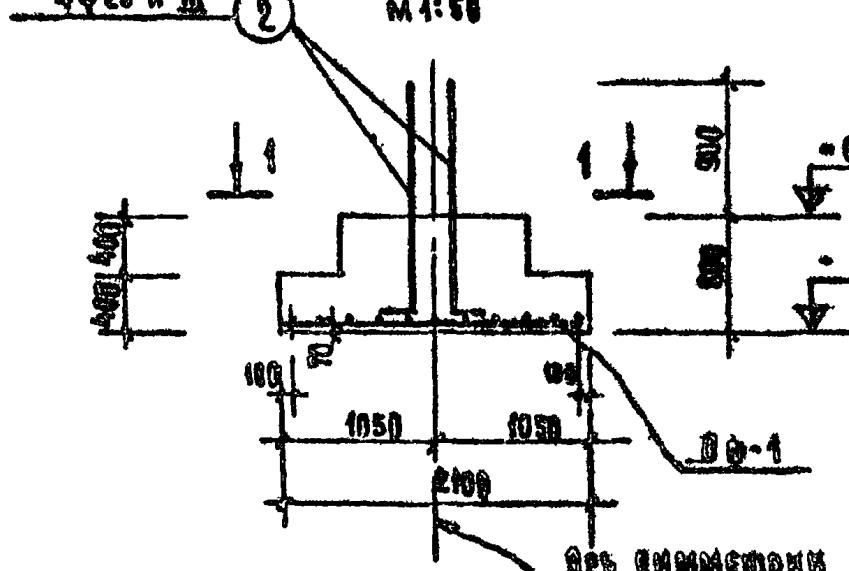

1—1

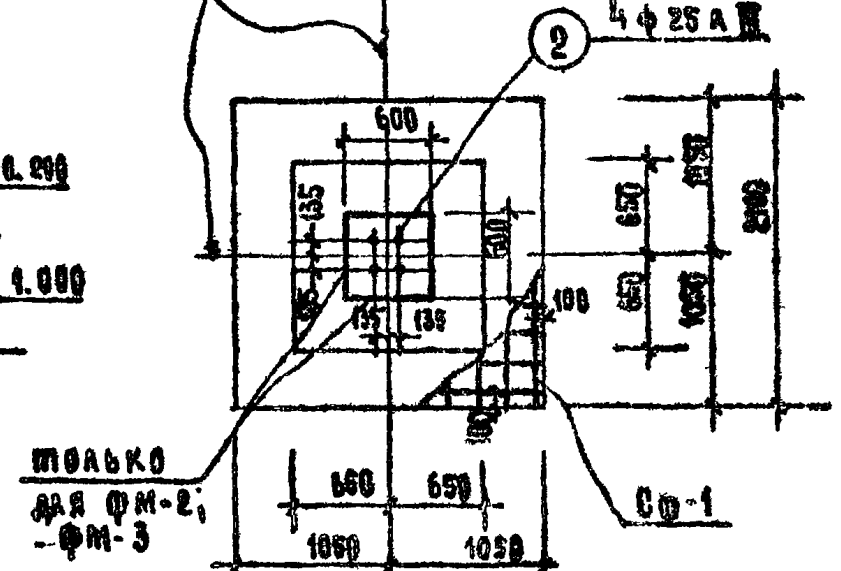

П—П (П'—П')

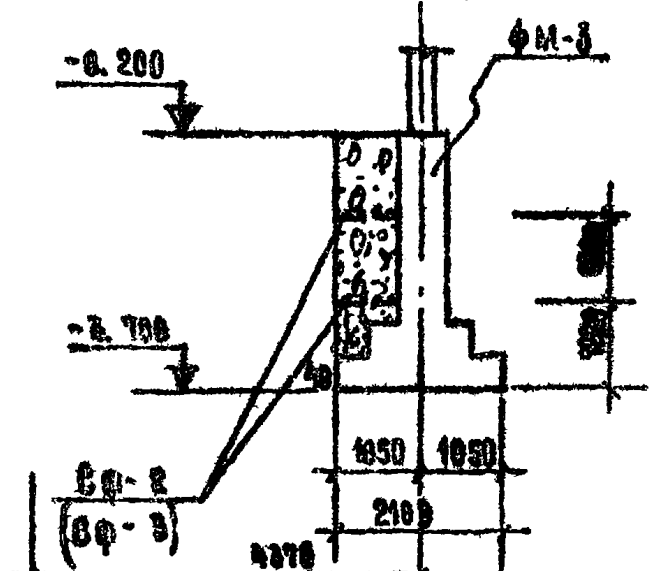

ФМ-2; ФМ-3

(размеры в скобках для ФМ-3)

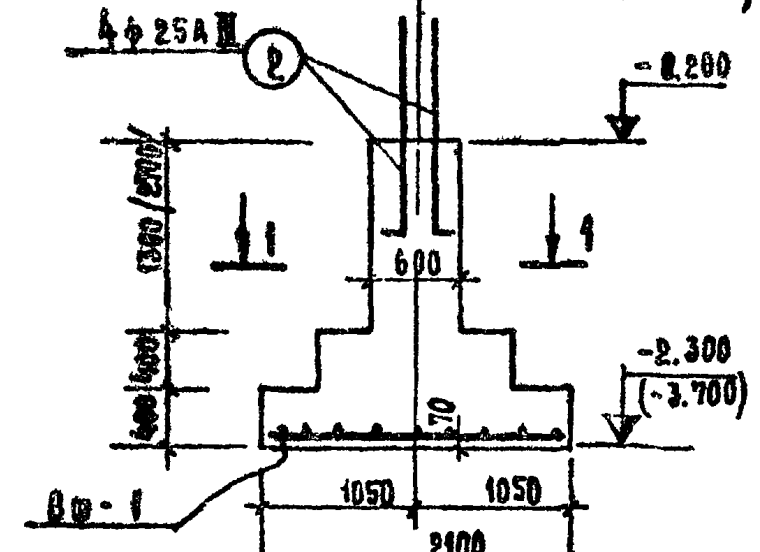

Примечания:

1. Данный лист смотреть совместно с листами КС-02 ÷ КС-08.
2. Для ФМ-1; ФМ-2; ФМ-3 принять бетон М 200[#]
3. Объем бетона для:
   - ФМ-1 — 2,45 м³
   - ФМ-2 — 2,92 м³
   - ФМ-3 — 3,75 м³

Сетка Сф-1

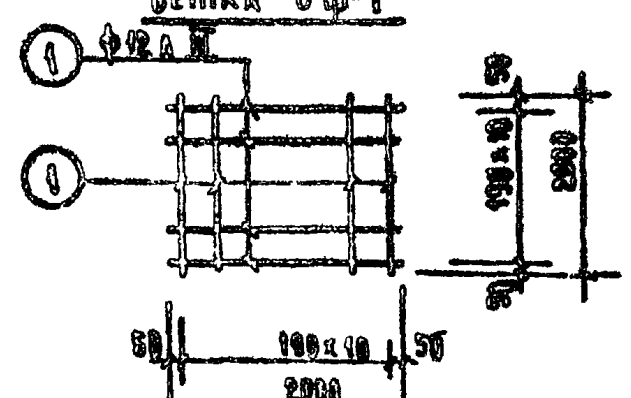

Сетка Сф-2

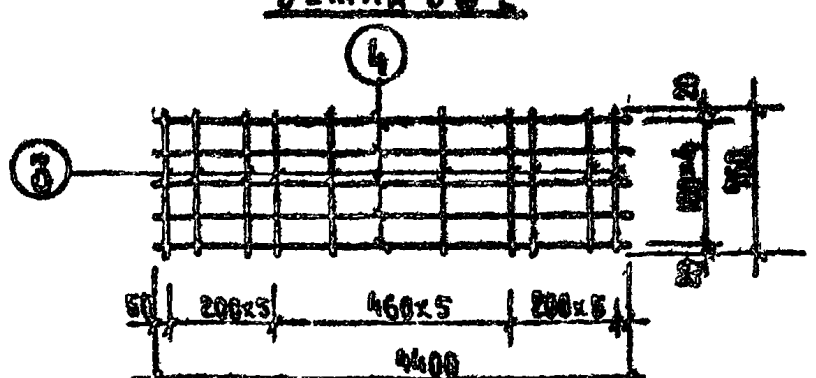

Сетка Сф-3

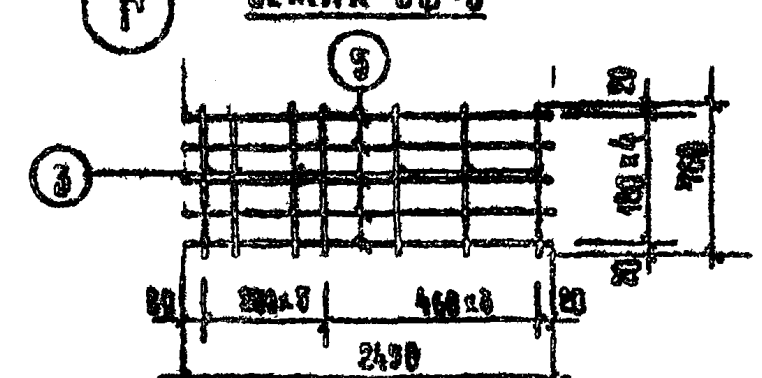

Нач. масп.	Горлышков	1979	ТП 294-3-28 КС
Гл. инж. мас.	Покраев	Бассейн в деревоклееных конструкциях с крытыми ваннами: 50x21м с местами для зрителей и детской	
Гл. арх. пр.	Гельфер	Стадия Р	Лист КС-09
Гл. инж. пр.	Лаврова	Развертки фундаментов по осям „А", „Б", армирование ФМ-1. Спецификация	ЦНИИЭП зрелищных зданий и спортивных сооружений им. Б.С. Мезенцева
Проверил	Лаврова		
Разработал	Захарова		

Инв. № подл.

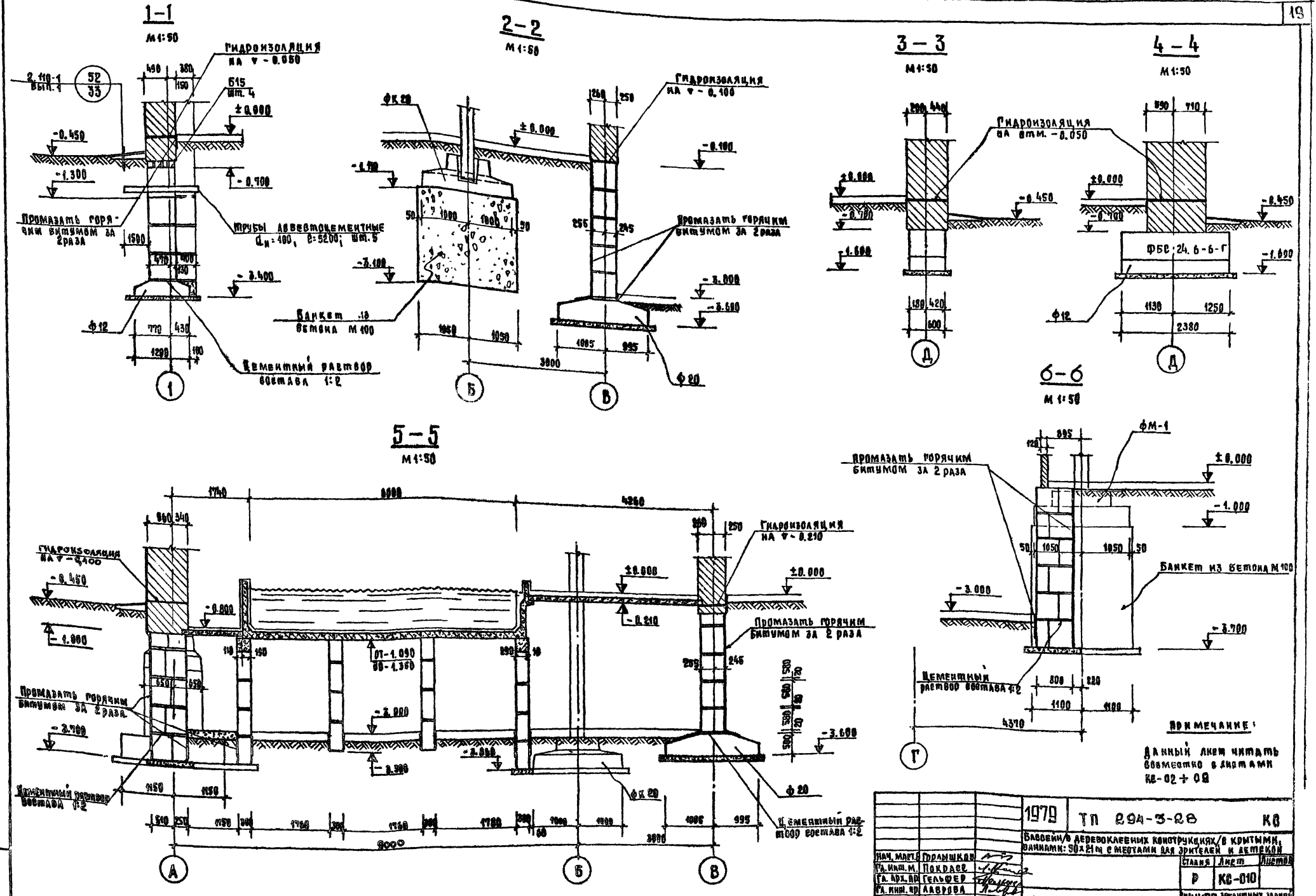

Примечание:

Данный лист читать совместно с листами КС-02 ÷ 09

			1979	ТП 294-3-28	КС
			Бассейн в деревоклееных конструкциях с крытыми ваннами: 50×21 м с местами для зрителей и детской		
Нач. маст.	Горлышков			Стадия	Лист	Листов
Гл. инж. м.	Покрасс			Р	КС-010	
Гл. арх. пр.	Гельфер					
Гл. инж. пр.	Лаврова					
Проверил	Лаврова		Сечения фундаментов 1-1 ÷ 6-6			
Разработал	Карачкина					

Зрелищных зданий и спортивных сооружений им. В.С. Мезенцева

Копия верна

Типовой проект 294-3-28 Альбом 0

Привязан:

Инв. № подл.	Подп. и дата	Взам. инв. №	Инв. № дубл.	Подп. и дата

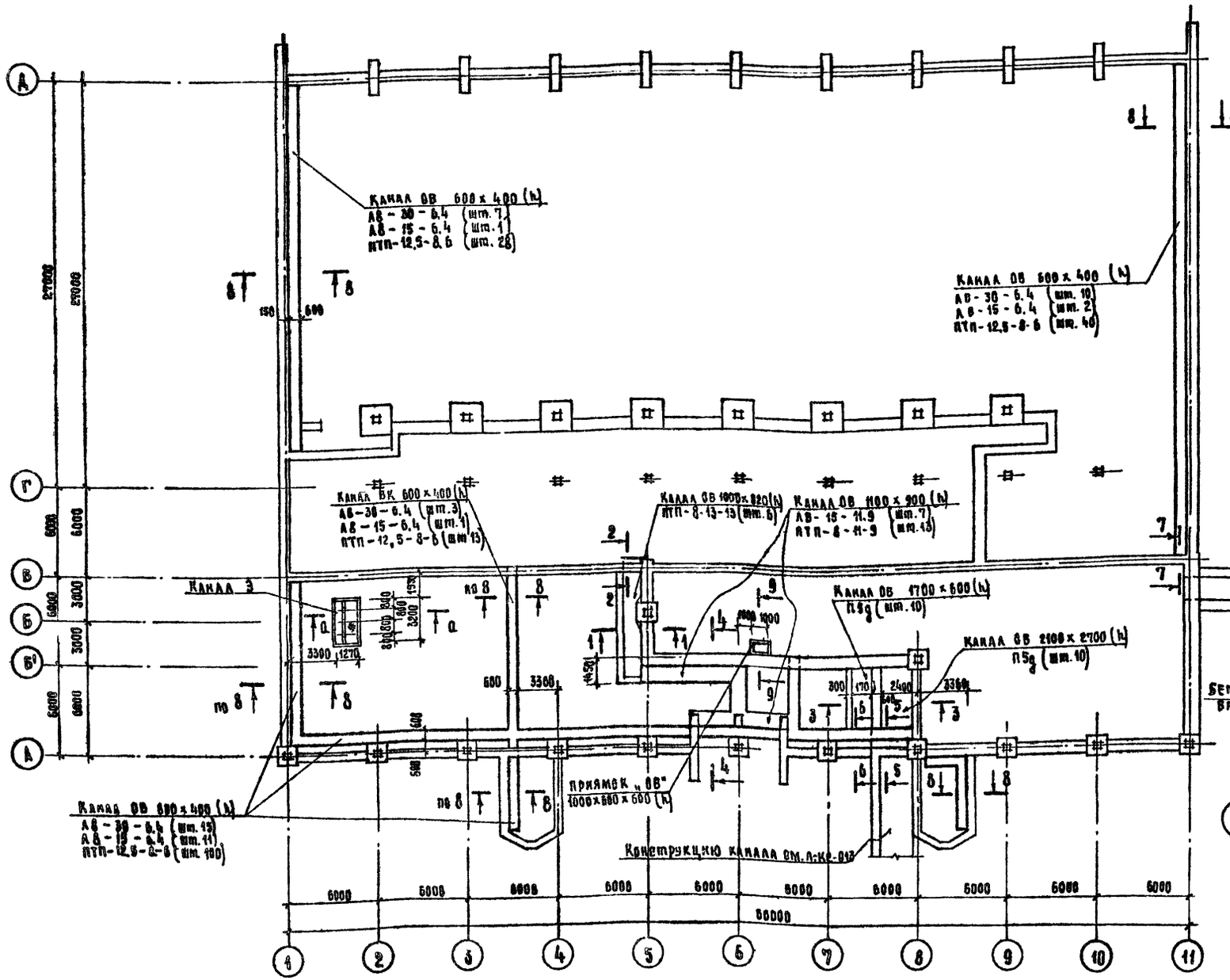

Спецификация железобетонных элементов

Каталог гост	Наименование и марка элемента	Кол. шт.	Масса т
Лотки железобетонные			
1.219-2	АВ-30-6.4	35	0.713
	АВ-15-6.4	15	0.353
	АВ-15-11.9	7	0.600
Плиты плоские железобетонные			
1.243-2	ПТП-12.5-8-6	181	0.095
	ПТП-8-13-13	6	0.338
	ПТП-8-11-9	13	0.198
КС-01-04 вып.2	П5g	20	0.580

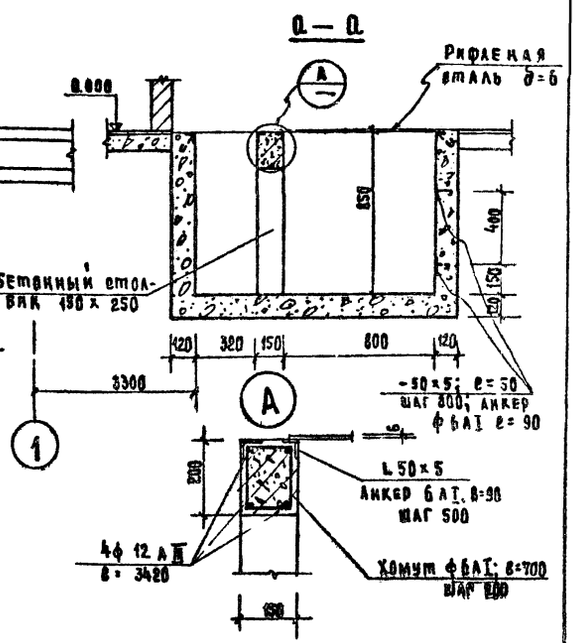

Примечания:

1. Монолитные стенки и днище каналов, приямков выполнять из бетона м 400.
2. Внутренние поверхности воздухозаборного канала зашелезнить.
3. В местах прохода стояков отопления (рядом осью «А») установить над арматурой съемные крышки.
4. В местах поворотов и примыкания каналов для опоры плит предусмотреть L 63х6 (для каналов шириной 600 мм) и L 100 х 8 (для каналов шириной 1100 мм).
5. Конструкции наружных сетей см. лист КС-013.
6. Данный лист читать совместно с листами КС-02 ÷ КС-016.

			1979	ТП 294-3-28	КС
			Бассейн в деревобетонных конструкциях с крытыми ваннами: 50х21м с местами для зрителей и детской		
Нач. отдела	Корышков			Стадия	Лист	Листов
Гл. инж. пр.	Покраев			Р	КС-011	
Гл. арх. пр.	Гельфер					
Гл. инж. пр.	Лаврова					
Проверила	Лаврова		План подпольных каналов. Спецификация ж.б. элементов	ЗНИИЭПзрелищных зданий и спортивных сооружений им. В.С. Мезенцева		
Разработал	Карушина					

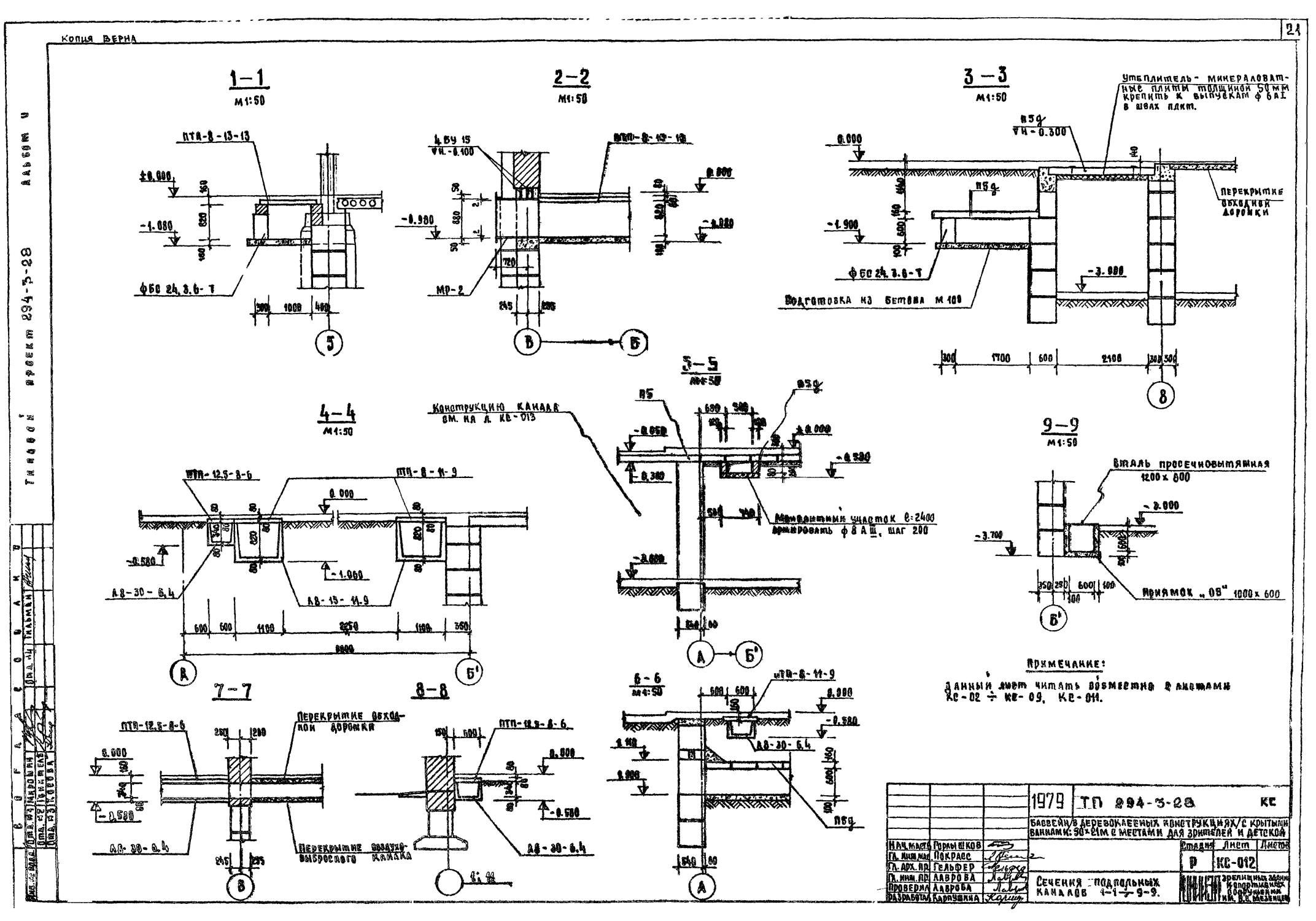
1-1
М1:50
2-2
М1:50
3-3
М1:50
4-4
М1:50
5-5
М1:50
6-6
М1:50
7-7
8-8
9-9
М1:50
Утеплитель - минераловатные плиты толщиной 50 мм крепить к выпускам ф 6 А I в швах плит.
Перекрытие обходной дорожки
Подготовка из бетона М 100
Конструкцию канала см. на л. КС-013
Монолитный участок ℓ=2400 армировать ф 8 А III, шаг 200
Вталь просечновытяжная 1200 х 800
Приямок „ОВ" 1000 х 600
Перекрытие обходной дорожки
Перекрытие воздухо-выбросного канала
Примечание:
Данный лист читать совместно с листами КС-02 ÷ КС-09, КС-011.
1979 ТП 294-3-28 КС
Бассейн в деревоклееных конструкциях с крытыми ваннами: 90×21м с местами для зрителей и детской
Стадия Лист Листов
Р КС-012
Сечения подпольных каналов 1-1 ÷ 9-9.
Нач. маст. Горлышков
Гл. инж. мат. Покрасс
Гл. арх. пр. Гельфер
Гл. инж. пр. Лаврова
Проверил Лаврова
Разработал Карпушина
Зрелищных зданий и спортивных сооружений им. В.С. Мезенцева
Типовой проект 294-3-28 Альбом V
Согласовано
Инв. № подл.
Отд. №4 Мирошин
Отд. №2 Гинзбург
Отд. №3 Косова
Отд. №4 Тильман

КОПИЯ ВЕРНА

Типовой проект 294-3-28 Альбом 3

ФРАГМЕНТ ГЕНПЛАНА

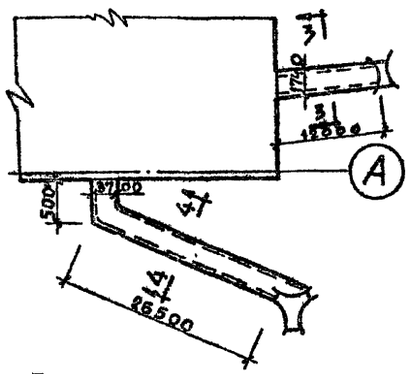

ПЛАН ФУНДАМЕНТОВ ВОЗДУХОЗАБОРНОЙ ШАХТЫ

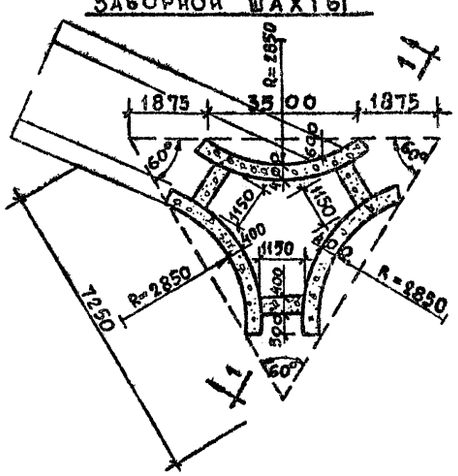

ПЛАН ФУНДАМЕНТОВ ВЫБРОСНОЙ ШАХТЫ

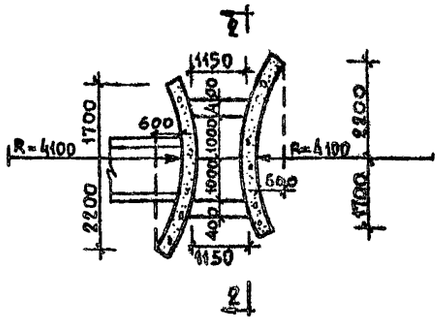

1-1

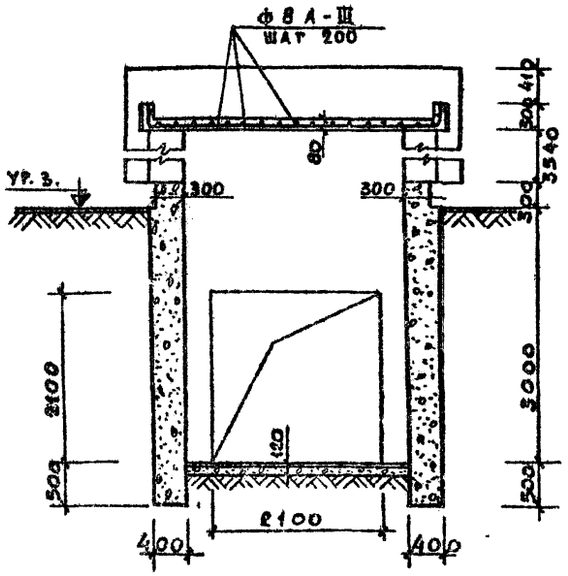

2-2

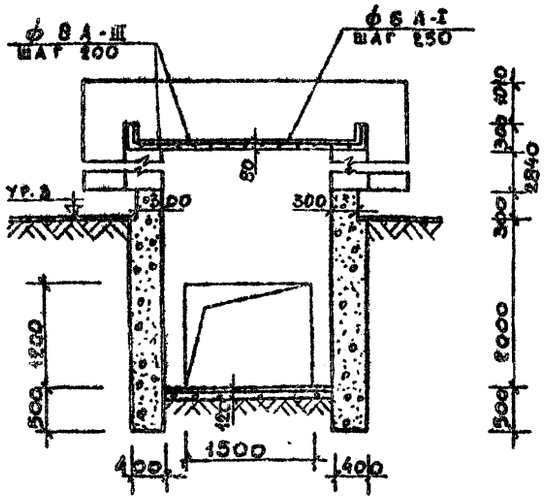

3-3

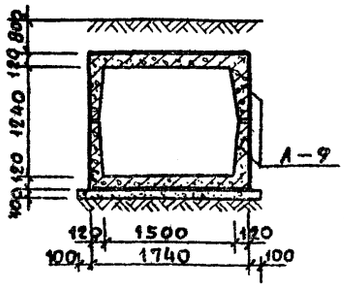

4-4

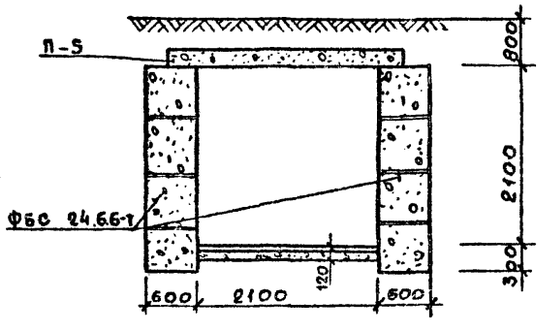

ТАБЛИЦА РАСХОДА МАТЕРИАЛОВ

Наименов. конструк.	Наименов. элемента	Марка бетона	Расход стали на 1м³ бетона кг	На 1 элемент: бетон м³	На 1 элемент: сталь кг	Лист проекта
Воздухозаборная шахта	Фундаменты монолитн	150	—	24,8	—	КС-013
	Перекрытие	200	38,0	1,07	40,0	—"—
						—"—
Выбросная шахта	Фундаменты монолитные	150	—	17,1	—	—"—
	Перекрытие	200	40,0	0,38	15,0	—"—

Спецификация ж.б. элементов

Поз. обознач.	Каталог ГОСТ	Наименован. и марка эл-та	Кол. шт.	Масса т
Блоки бетонные для стен каналов				
	ГОСТ 13579-78	ФБС 24.6.6.-т	104	1,96
Канальные плиты				
	ИС-01-04в2	П-5	9	2,88
Железобетонные лотки				
	ИС-01-04.6.2	А-9	8	2,42

Примечания:

1. Данный лист рассматривать совместно с листами АС-41, АС-42.
2. Расположение шахт дано на схеме генплана.

			1979	ТП 294-3-28	КС
			Бассейн /с деревоклеенных конструкций/ с крытыми ваннами 50×21 м с местами для зрителей и детской		
Нач. маст.	Горлышков				
Та. инж. м.	Покрасс			Стадия: Р; Лист: КС-013; Листов:	
Гл. арх. пр-та	Гельфер				
Та. инж. пр-та	Аврова		План и сечения выбросного и воздухозаборного каналов. Перекрытия шахт.	ЦНИИЭП зрелищных зданий и спортивных сооружений им. Б.С. Мезенцева	
Проверил	Полтавская				
Разработал	Шашина				

Инв. № подл.

Копия верна

Типовой проект 294-3-28 Альбом 0

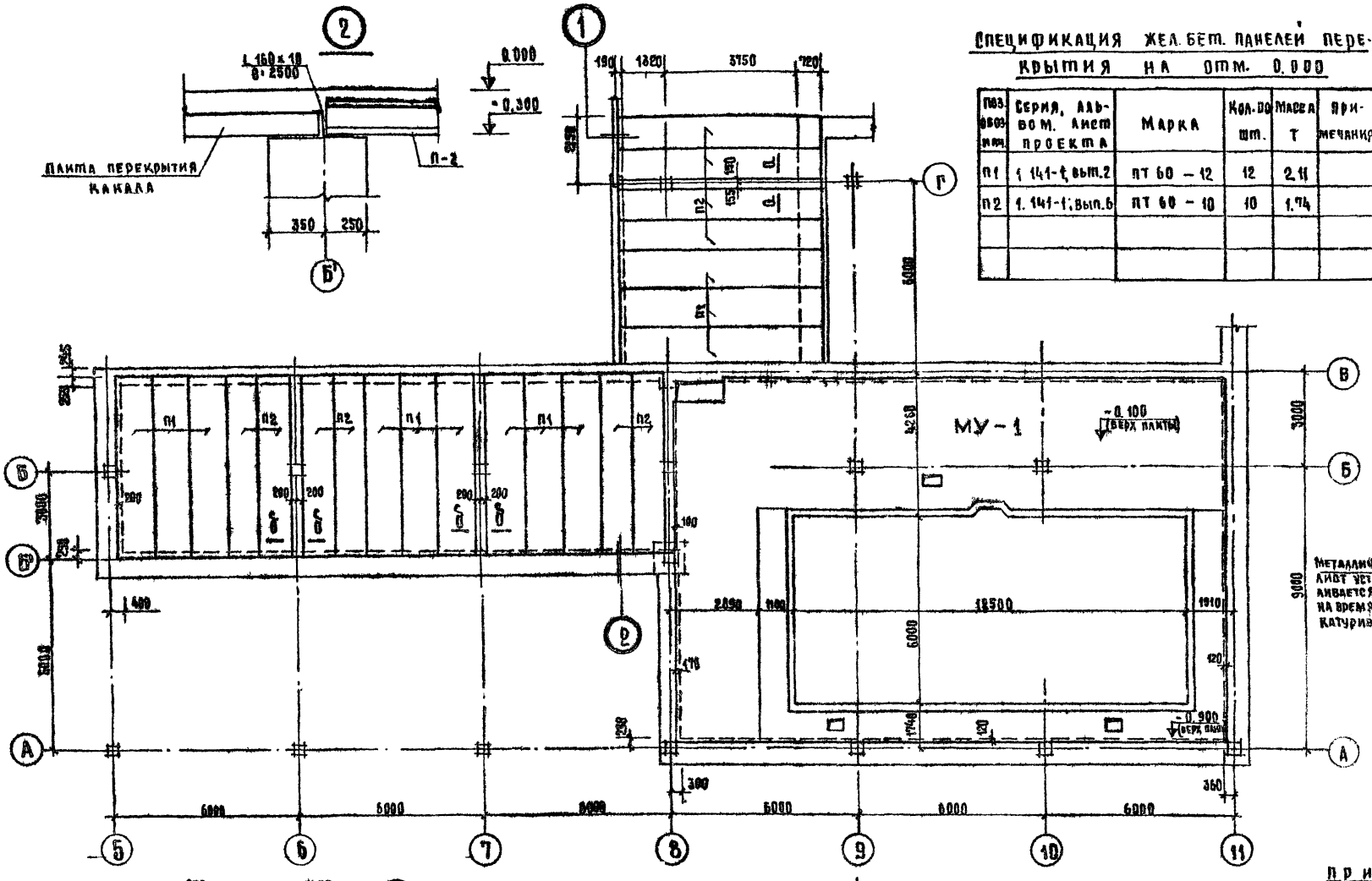

Спецификация жел. бет. панелей перекрытия на отм. 0.000

Поз. обозн.	Серия, альбом, лист проекта	Марка	Кол. до шт.	Масса т	Примечания
П1	1.141-1, вып.2	ПТ 60 – 12	12	2.11	
П2	1.141-1, вып.6	ПТ 60 – 10	10	1.74	

Деталь обогреваемой скамьи

Плитка керамическая для внутренней облицовки стен
Цементный раствор
Штукатурная сетка
Арматурная сетка 100|100|6|6

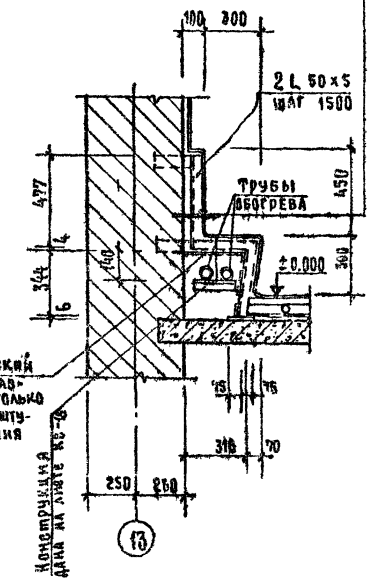

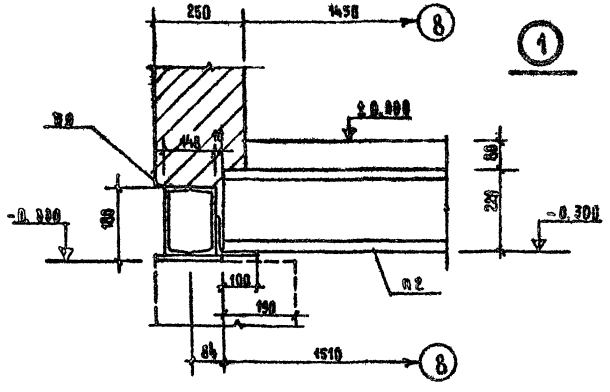

Деталь обходной дорожки на ▽ ± 0.000

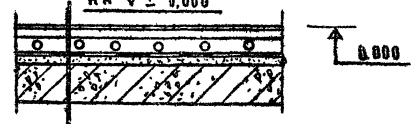

Керамическая плитка (ГОСТ 6787-69) на цементном растворе – 30
1 слой пергамина
Песок и мелкий щебень – 50
Гидроизоляция – 2 слоя гидроизола на битумной мастике – 10
Цементная стяжка – 20
Железобетонная монолитная плита – 110

Примечания.

1. Монолитный участок МУ-1 см. лист КС-015
2. Металлический каркас обогреваемой скамьи в спецификациях не учтен.
3. Армирование по сеч. а–а, б–б дано на листе КС-016

			1979	ТП 294-3-28	КС
			Бассейн (в деревоклеенных конструкциях) с крытыми ваннами: 50×21 м с местами для зрителей и детской		
Нач. маст.	Горлышков			Стадия	Лист	Листов
Гл. инж. мас.	Покрасс			Р	КС-014	
Гл. арх. пр.	Гельфер					
Гл. инж. пр.	Лаврова		План перекрытия на отм. 0.000 узлы 1, 2, детали обогреваемой обходной дорожки и скамьи.		Зрелищных зданий и спортивных сооружений им. Б.С. Мезенцева	
Проверил	Лаврова					
Разработал	Полтавская					

Согласовано:
Инв. № подл. | Отд. № 2 | Отд. № 3 | Гонитель | Косова

КОПИЯ ВЕРНА

Типовой проект 294-3-28 Альбом 0

Инв. № подл. | Подп. и дата | Взам. инв. №

Согласовано

Копылева

МУ-1

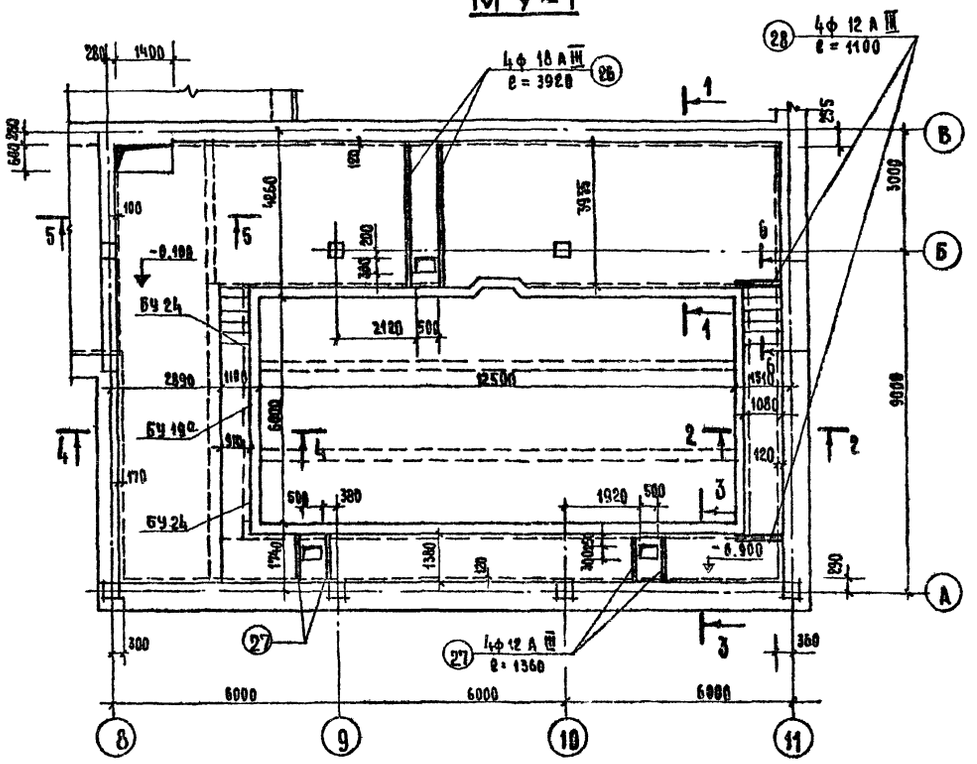

4 — 4

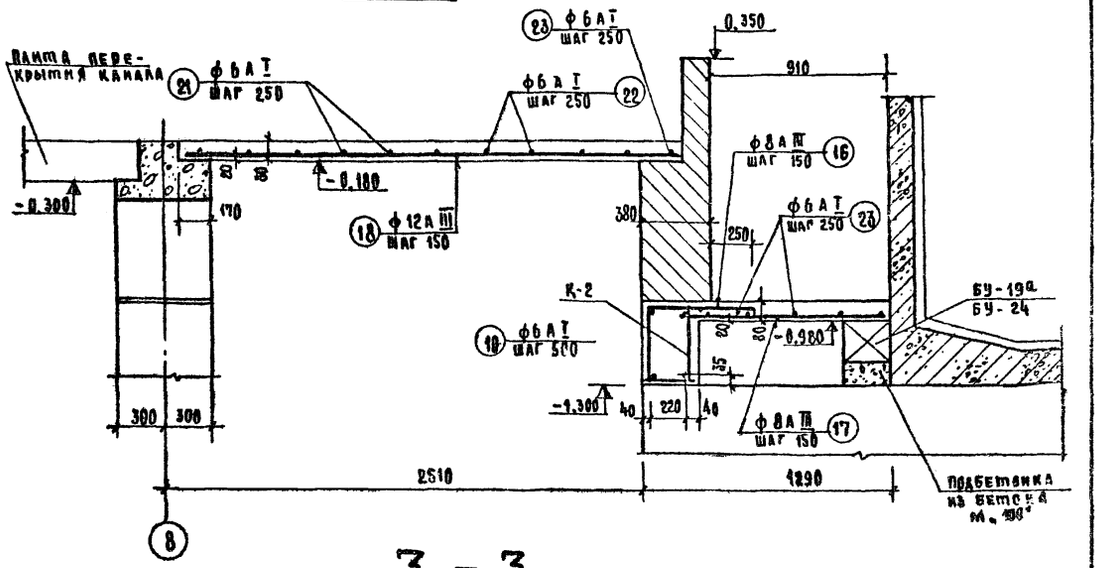

3 — 3

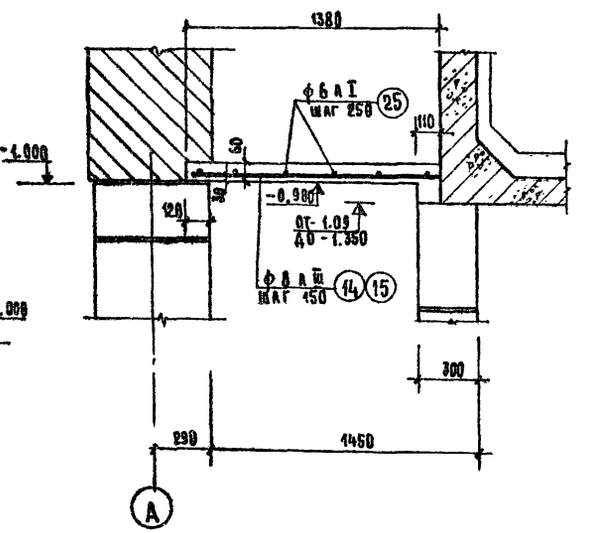

1 — 1

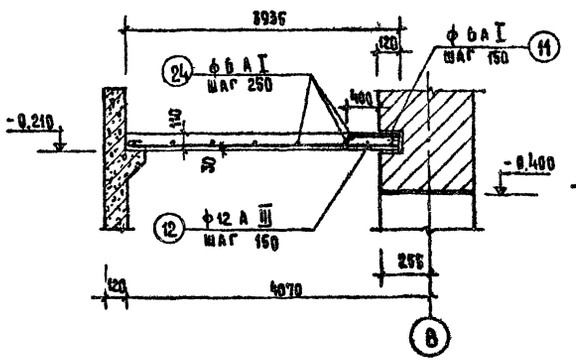

2 — 2

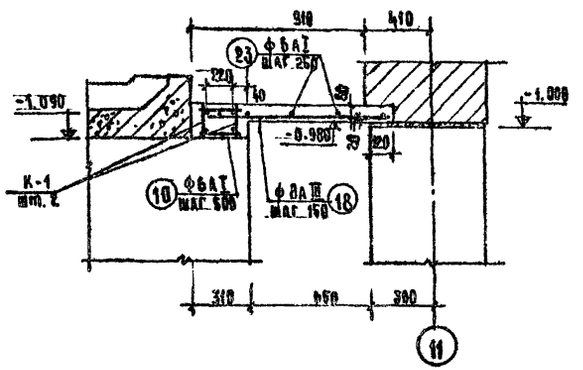

Примечания

1. Данный лист читать совместно с листами КВ-014, 015
2. Сечение 8-8, деталь обходной дорожки и обогреваемой скамьи см. КВ-016, КС-014

			1979	ТП 294-3-28	КС
			Бассейн в деревобетонных конструкциях с крытыми ваннами: 50х21м с местами для зрителей и детской		
Нач. маст.	Ярышков			Стадия	Лист	Листов
Гл. инж. проекта	Покрасс			Р	КС-015	
Гл. арх. пр.	Гельфер					
Гл. инж. пр-та	Каврова					
Проверил	Полтавская		Перекрытие на отм. 0.000 монолитный участок МУ-1 Сечения 1-1 ÷ 4-4.			
Разработал	Суворова			Зрелищных зданий с спортивных сооружений Ю.А. В.С. Мезенцев		

КОПИЯ ВЕРНА

Типовой проект 294-3-28 Альбом 6

5-5

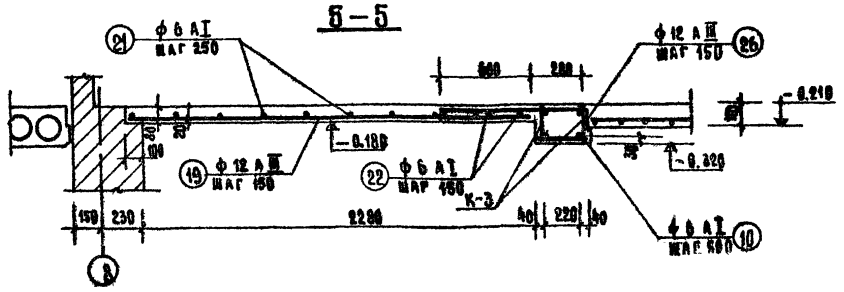

6-6

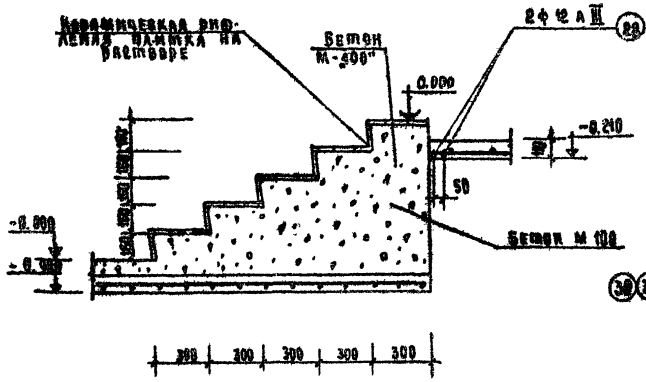

0-0, 6-6

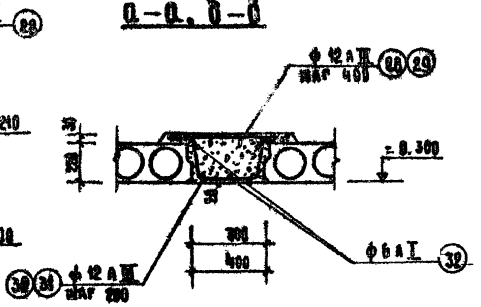

К-2

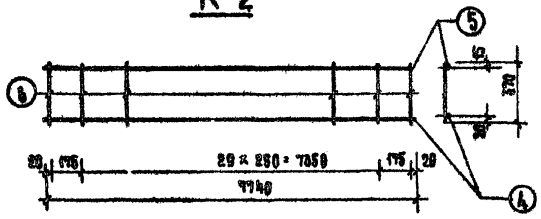

К-1

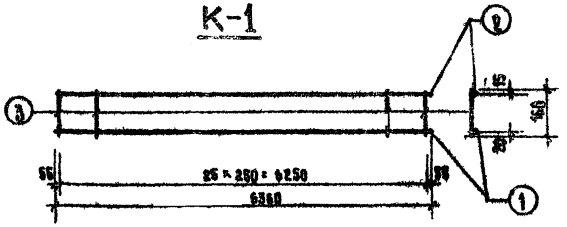

К-3

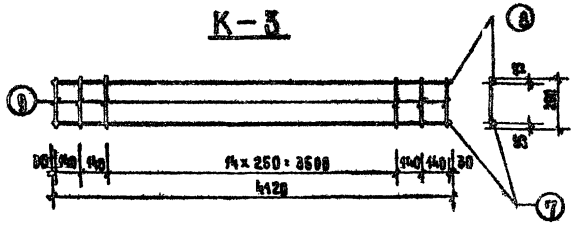

Примечания:

1. Сварку марок 205 производить в соответствии с ГОСТ 380-69.
2. Данный лист читать совместно с листами КС-014, 015

Спецификация арматуры на монолитные уч-ки

Наименование конструк.	Марка сварного эл-та	NN п.п.	Эскиз	ф мм	Длина мм	Кол. шт. на 1 эл-т	Кол. шт. на все	Общая длина м
МУ-1	К-1 шт. 2	1	6360	18 AIII	6360	1	2	12.72
		2	6360	12 AIII	6360	1	2	12.72
		3	160	6 AI	160	26	52	8.32
	К-2 шт. 2	4	7740	18 AIII	7740	1	2	15.5
		5	7740	12 AIII	7740	1	2	15.5
		6	370	6 AI	370	32	64	20.9
	К-3 шт. 2	7	4120	18 AIII	4120	1	2	7.84
		8	3920	12 AIII	3920	1	2	7.84
		9	200	6 AI	200	16	32	6.4
	Отдельные стержни	10	270	6 AI	270	58	58	15.7
		11	650	6 AI	650	98	98	63.7
		12	3920	12 AIII	3920	102	102	399.8
		13	980	8 AIII	980	52	52	51.0
		14	1360	8 AIII	1360	93	93	126.5
		15	1760	8 AIII	1760	7	7	12.3
		16	620	8 AIII	620	52	52	32.2
		17	1030	8 AIII	1030	52	52	53.6
		18	2620	12 AIII	2620	49	49	128.4
		19	2360	12 AIII	2360	25	25	59.0
		20	10 480 150	12 AIII	1100	26	26	28.6
		21	10960	6 AI	10960	6	6	65.8
		22	11680	6 AI	11680	7	7	81.76
		23	7740	6 AI	7740	12	12	92.9
		24	Обм.	6 AI	—	—	—	269.1
		25	Обм.	6 AI	—	—	—	89.1
		26	3920	18 AIII	3920	4	4	15.7
		27	1360	12 AIII	1360	8	8	10.9
		28	1100	12 AIII	1100	4	4	4.4
МУ сечения 0-0, 6-6	Отд. стержни	28	640	12 AIII	640	15	15	9.6
		29	640	12 AIII	640	15	30	19.2
		30	420 420 270 370	12 AIII	1070	30	30	32.1
		31	420 420 270 370	12 AIII	1070	30	60	64.2
		32	5680	6 AI	5680	5	15	85.2

Выборка арматуры

ф мм	Длина м	Масса кг	Всего
6 AI	41.62	9.24	1057.6
12 AIII	36.1	32.05	
18 AIII	36.1	72.03	
	Итого	113.3	
6 AI	680.9	151.16	
8 AIII	275.6	108.9	
12 AIII	730.1	648.33	
18 AIII	18.7	37.4	
	Итого	945.8	
6 AI	85.2	18.6	128.6
12 AIII	125.1	110.0	
	Итого	128.6	

Табица расхода материалов

Наименов. конструк.	Наименов. элемента	Марка бетона	Расход стали кг/м3 бетона	На 1 эл-т: бетон м3	На 1 эл-т: сталь кг	Кол. шт.	На все эл-ты: бетон м3	На все эл-ты: сталь кг	Лист проекта
МУ-1	Плита	200	81.9	11.54	945.8	1	11.54	945.8	КС-015 КС-016
	Балка	200	66.9	1.69	113.3		1.69	113.3	
Сеч. 0-0	Балка	200	105.0	0.4	42.0	1	0.4	42.0	
Сеч. 6-6	Балка	200	82.0	0.53	43.3	2	1.06	86.6	

1979 ТП 294-3-28 КС

Бассейн в деревоклеёных конструкциях с крытыми ваннами: 50×21 м, с местами для зрителей и детской

Гл. инженер	Ирлашков	
Гл. инж. маст.	Покрасс	
Гл. инж. пр-та	Гельфер	
Гл. инж. пр-та	Лаврова	
Проверил	Полтавская	
Разработал	Суворова	

Стадия Р | Лист | Листов КС-015

Перекрытие на отм. 0.000 МУ-1. Сечения 5-5÷6-6; армирование по сеч. 0-0, 6-6. Спецификация

ЦНИИЭП зрелищных зданий и спортивных сооружений им. Б.С. Мезенцева

Инв. № подл.

КОПИЯ ВЕРНА

Типовой проект 294-3-28 Альбом I

План

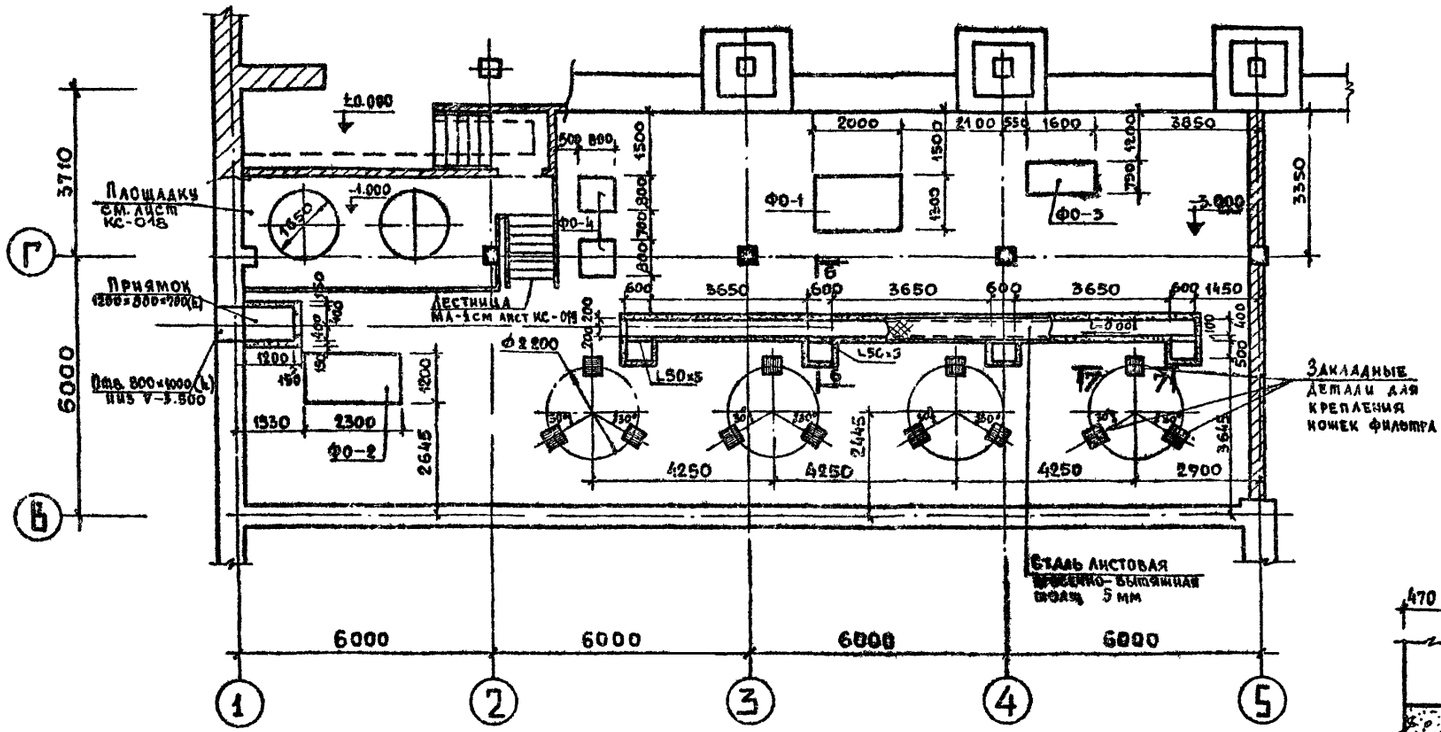

Ф0-1

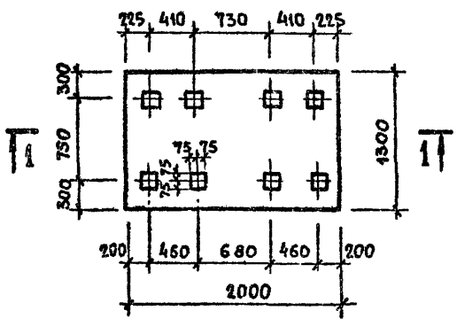

Ф0-2

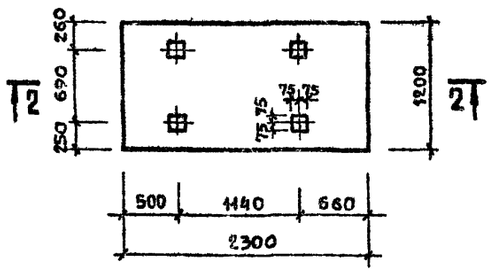

Ф0-3

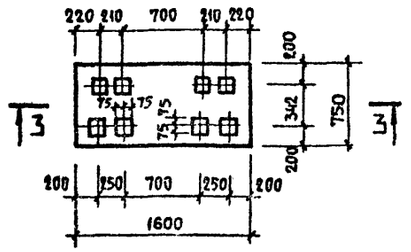

Ф0-4

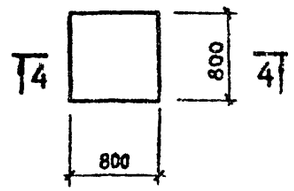

1 — 1

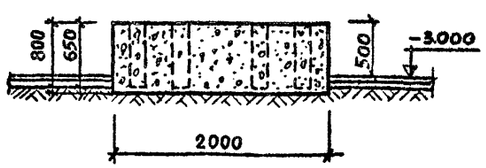

2 — 2

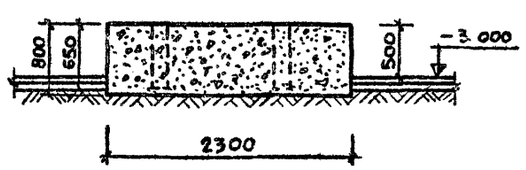

3 — 3

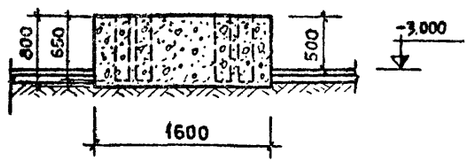

4 — 4

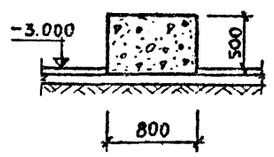

5 — 5

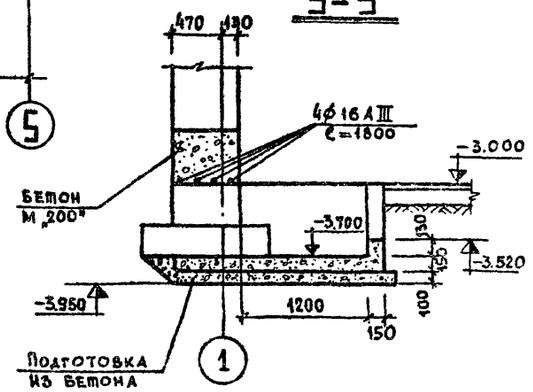

6 — 6

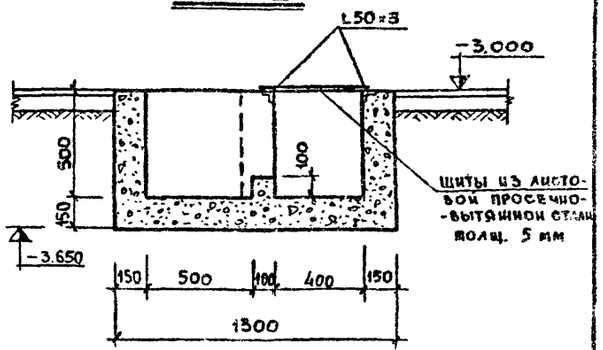

7 — 7

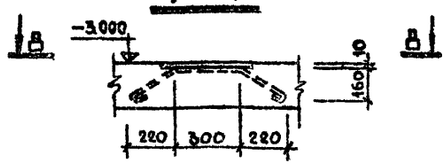

8 — 8

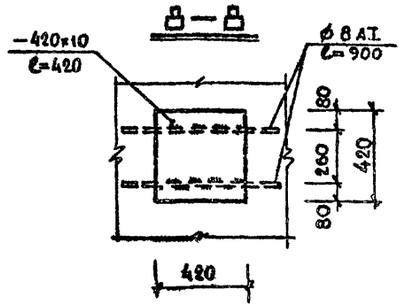

Спецификация металла

N. п/п	Профиль	Общая длина м	Масса кг	ГОСТ Серия
1	L 50 × 5	27,50	104,50	ГОСТ 8509-72
2	— δ=10 (420×420)	—	12,87	ГОСТ 103-76
3	ф 16 AIII	7.20	11,38	ГОСТ 5781-75
4	ф 8 AI	21.60	8,64	-"-
5	Сталь листовая просечно-вытяжная толщ. 5 мм.	7 м²	114,8	ГОСТ 8706-58

1. Примечания смотри лист КС-018

			1979	Тп 294-3-28	КО
			Бассейн /в деревоклееных конструкциях/ с крытыми ваннами: 50×21 м, с местами для зрителей и детской		
Нач. маст.	Горлышков			Стадия	Лист	Листов
Гл. инж. маст	Покрасс			Р	КС-017	
Гл. Арх. пр-та	Гельфер					
Гл. инж. пр-та	Лаврова		Насосно-фильтровальная. План. Фундаменты под оборудование ФО-1÷ФО-4			
Проверил	Лаврова			ЦНИИЭП зрелищных зданий и спортивных сооружений им. Б.С. Мезенцева		
Разработ.	Полтавская					

Согласовано: Инв. № подл. | Взам. инв. № | Подпись и дата

Копия верна

Альбом 0

Типовой проект 294-3-28

План металлической площадки

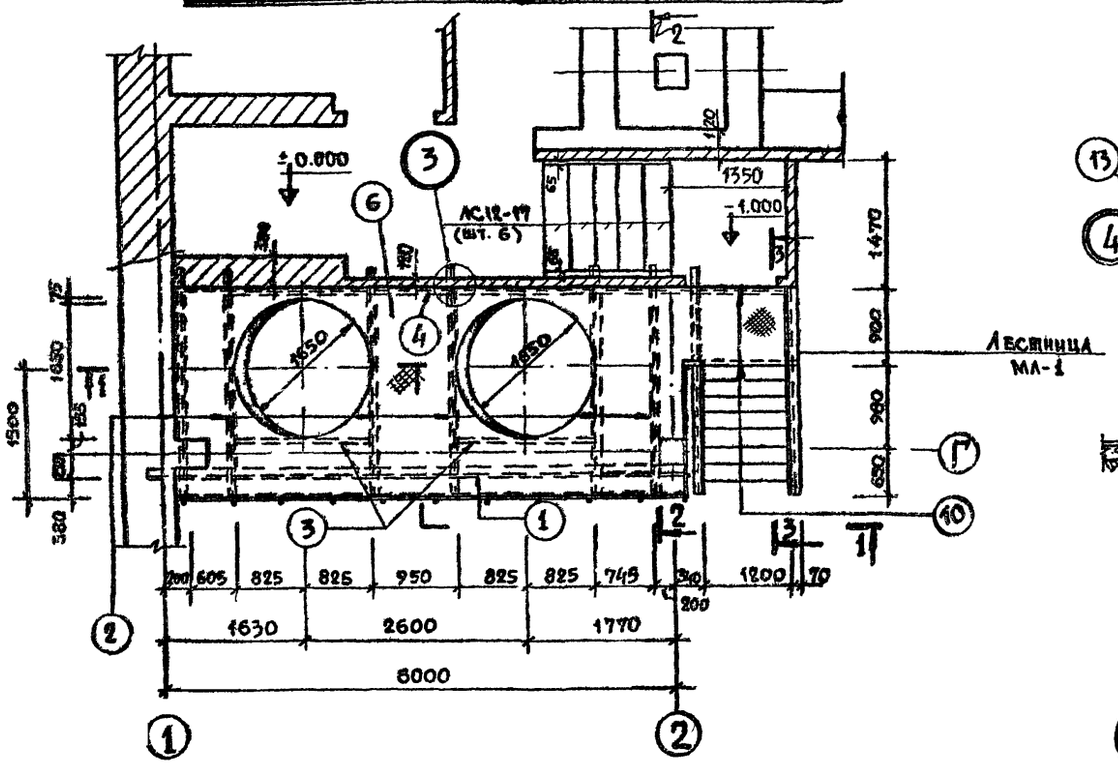

2 — 2

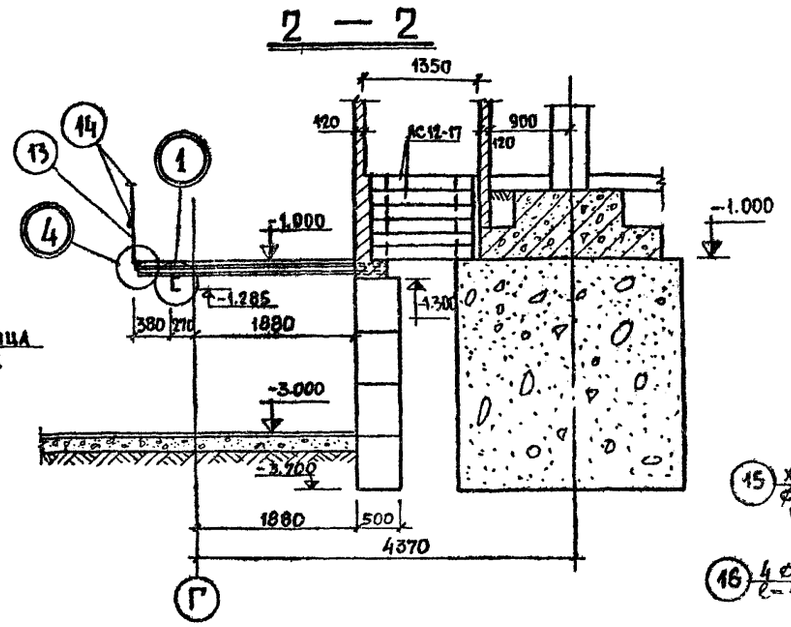

4

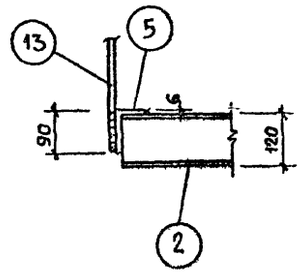

4 — 4

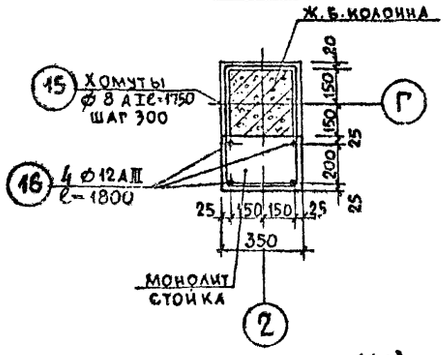

1 — 1

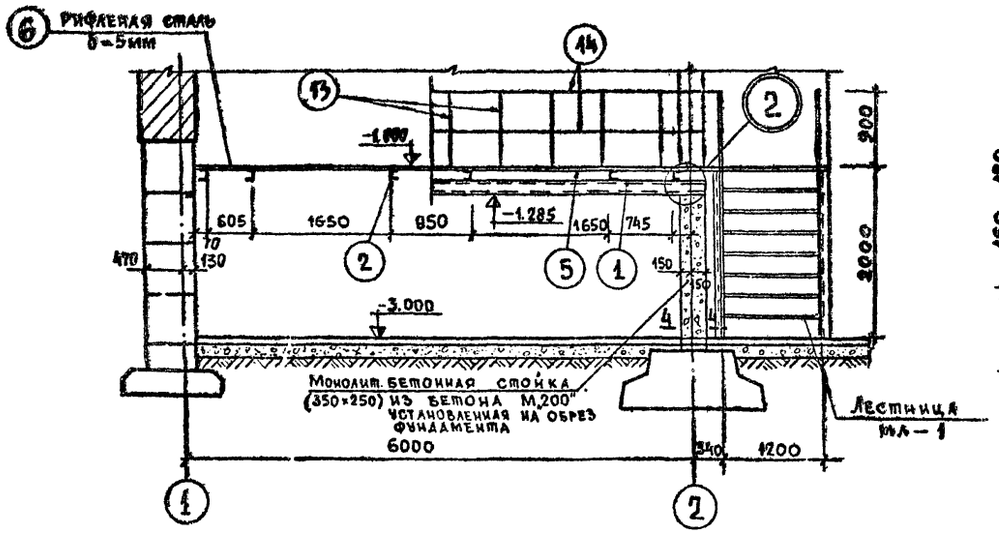

1

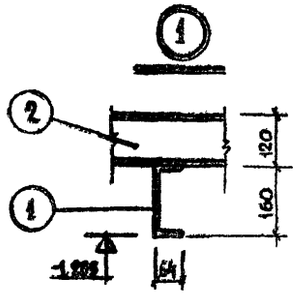

2

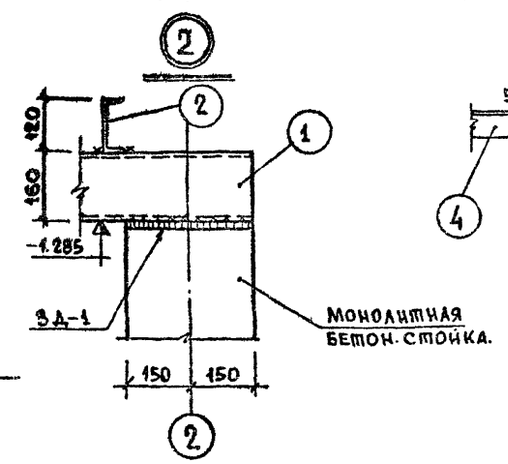

3

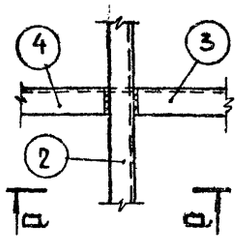

а — а

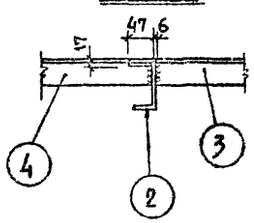

Расход материалов на фундаменты (ФО) и канала

Марка	Марка бетона	На 1 эл-т: бетон м³	На 1 эл-т: сталь кг	Кол-во шт.	Всех: бетон м³	Всех: сталь кг
ФО-1	200	1,96	—	1	1,96	—
ФО-2	200	1,71	—	1	1,71	—
ФО-3	200	0,84	—	1	0,84	—
ФО-4	200	0,38	—	2	0,76	—
Канал и приямок	200	5,96	219,3	—	5,96	219,3
Монолит. стойка	200	0,17	18,32	1	0,17	18,32

Примечания:

1. Лист смотреть совместно с листами КС-017,019.
2. Канал и приямок перекрыть щитами из листовой просечно-вытяжной стали толщиной 5мм в уровень с полом и окантовать по периметру L50×5
3. Внутренние поверхности канала заторкретировать цементным раствором М-„200".
4. Наружные поверхности стен канала и приямков обмазать горячим битумом за 2 раза.

Нач. маст. №6	Горлышков	
Гл. инж. маст.	Покрасс	
Гл. арх. пр-та	Гельфер	
Гл. инж. пр-та	Лаврова	
Проверил	Лаврова	
Разработ.	Полтавская	

1979 ТП 294-3-28 КВ

Бассейн /в дерев. оклеенных конструкциях/ с крытыми ваннами: 50×21 м, с местами для зрителей и детской.

Стадия	Лист	Листов
Р	КС-018	

Насосно-фильтровальная. План металлической площадки. Сечения и узлы

Зрелищные здания и спортивные сооружения им. В.С. Мезенцева

Копия верна

Типовой проект 294-3-28 Альбом 8

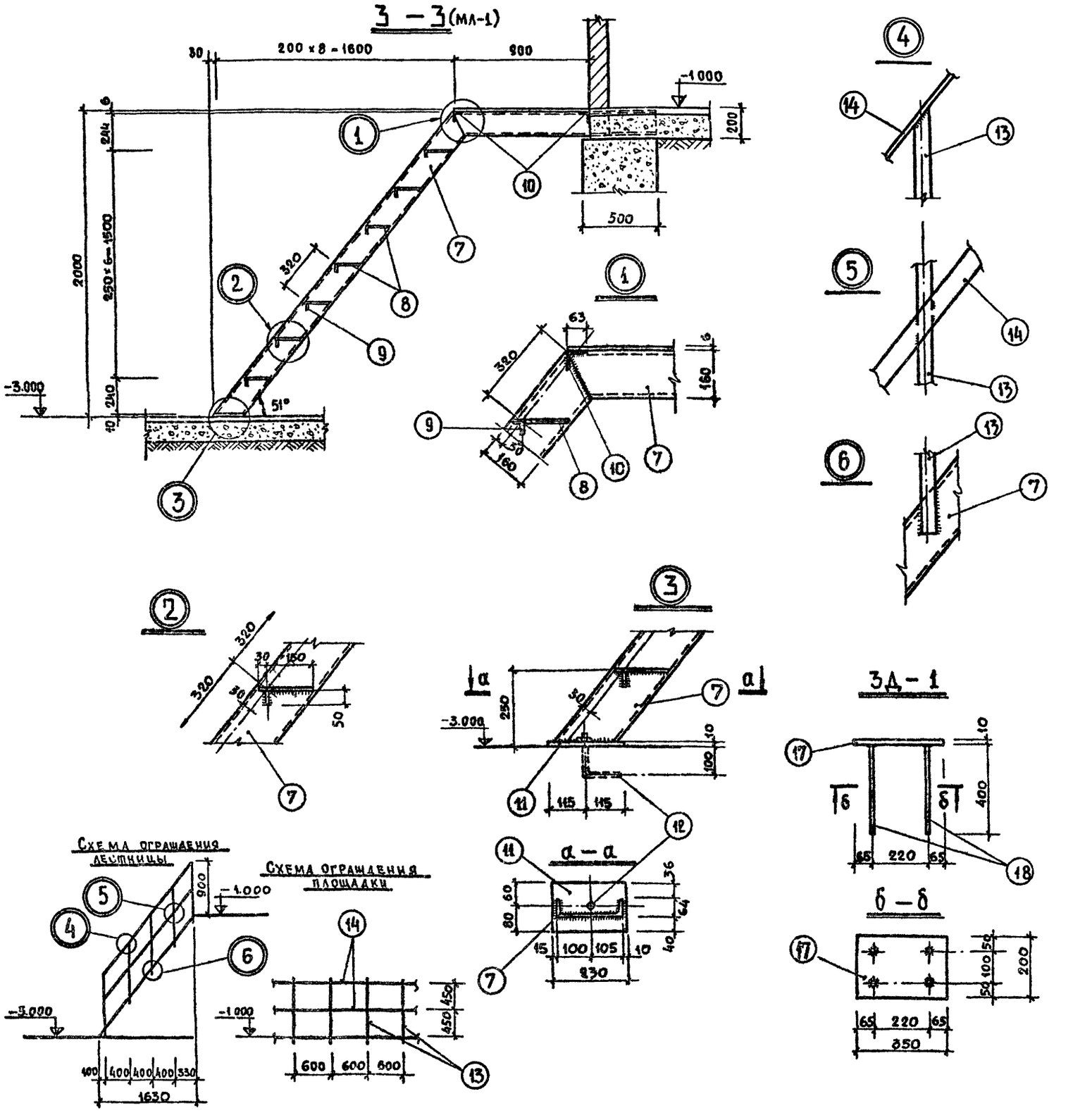

Наим эл-та	NN поз.	Профиль, ⌀	Длина эл-та мм	Кол-во шт.	Общая длина м	Общая масса кг	Примечан. ГОСТы
Площадка	1	С 16	6300	1	6.30	89,50	8240-72
	2	С 12	2900	6	17.40	181,0	–"–
	3	L 63 × 6	1645	4	6.58	37,62	8509-72
	4	L 63 × 6	940	1	0.94	5,36	–"–
	5	L 90×56 × 6	6000	1	6.00	40,20	8510-72
	6	Рифл. сталь δ = 5 мм	–	–	10.8 м²	458,2	8568-7
Лестница МЛ-1	7	С 16	3000	2	6.0	85,2	8240-72
	8	Рифл. сталь – 180 × 6	1196	7	8.37	75,4	8568-77
	9	– 50 × 6	1196	7	8.37	19,7	103 - 76
	10	L 63 × 6	1196	2	2.39	13,7	8509-72
	11	– 140 × 10	230	2	0.46	5,06	103 - 76
	12	Болт d = 16	250	2	0.50	0,80	
	13	⌀ 20	1000	11	11.00	27,50	5781 - 75
	14	– 30 × 4	–	–	12.00	11,28	103 - 76
Ограждение площадки	13	⌀ 20	1000	14	14.0	35,0	5781 - 75
	14	– 30 × 4	–	–	15.0	14,10	103 - 76
Стойка	15	⌀ 8 А I	1750	7	12.25	4,90	5781 - 75
	16	⌀ 12 А III	1800	4	7.20	6,48	5781 - 75
	17	– 200 × 10	350	1	0.35	5,50	103 - 76
	18	⌀ 12 А III	400	4	1.60	1,44	5781 - 75

Примечания:

1. Лист смотреть совместно с листами КС-017; КС-018.
2. Сварку производить электродами Э-42. Толщину сварного шва принимать по наименьшей толщине свариваемых элементов
3. Все металлические конструкции покрыть антикоррозийным лаком за 2 раза.

			1979	ТП 294-3-28 КС
			Бассейн /в деревоклееных конструкциях/ с крытыми ваннами: 50×21м, с местами для зрителей и детской.	
Нач. маст. №6	Горлышков		Стадия	Лист / Листов
Гл. инж. м.	Покрасс		Р	КС-019
Гл. арх. пр-та	Гельфер			
Гл. инж. пр-та	Лаврова		Насосно-фильтровальная. Металлическая лестница МЛ-1. Сечения. Узлы	Зрелищных зданий и спортивных сооружений им. Б.С. Мезенцева
Проверил	Полтавская			
Разработал	Шашина			

Инв. № подл.

Типовой проект 294-3-28 Альбом α

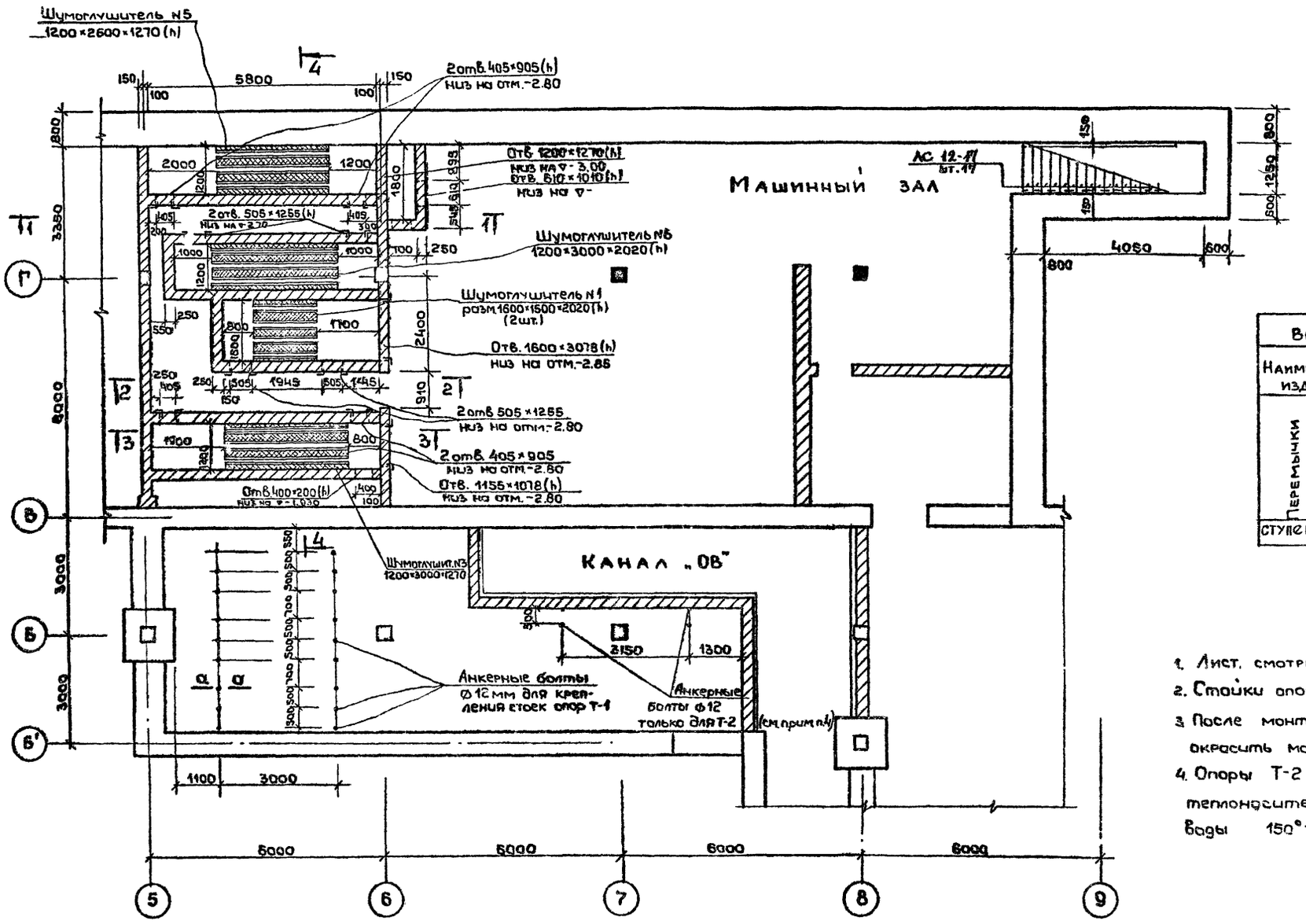

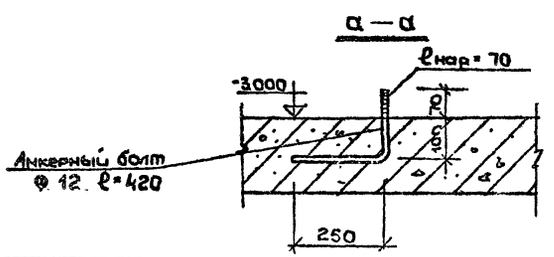

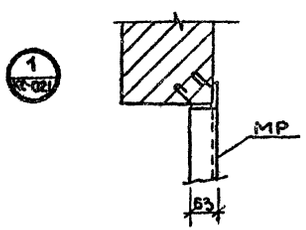

Выборка металлических изделий

Наимен изделия	Марка	Кол-во	Масса кг (1 марки)	N листа
Металлические рамки	МР-1	6	15.2	КС-023
	МР-2	6	20.05	—"—
	МР-3	1	48,7	—"—
	МР-4	2	13.6	—"—
	МР-5	1	24.3	—"—
	МР-6	1	15.05	—"—
	МР-7	1	14.10	—"—
	МР-8	3	15.75	—"—
	МР-9	1	11.8	—"—
	МР-10	2	12.45	—"—

Выборка сб. ж б изделий

Наимен изд	Марка	Кол-во	Масса кг	Каталог серия
Перемычки	Б 18	4	75	1.139-1.8.1
	БУ-19	8	130	—"—
	БУ 24	2	335	—"—
Ступени	АС12-17	17	0,13	1.155-1 в.1

Примечания:

1. Лист. смотреть совместно с листами КС-021÷024
2. Стойки опор Т-1, Т-2 см. лист КС-024.
3. После монтажа металлические элементы окрасить масляной краской за 2 раза.
4. Опоры Т-2 только для варианта теплоносителя при температуре воды 150°-70°.

Нач. маст.	Горлышков		1979 ТП 294-3-28		КВ
Гл. инж. п.	Покрасс		Бассейн/в деревоклееных конструкциях/с крытым ваннами 50×21м с местами для зрителей и детской		
Гл. арх. пр.	Гельфер			Стадия	Лист	Листов
Гл. инж. пр.	Лаврова			Р	КС-020	
Провер.	Лаврова		Машинный зал. План; выборку металлических и ж.б. изделий.	ЦНИИЭП		
Разраб.	Полтавская					

Согласовано

Инв. N подл. | Подп. | Дата | Взам. инв. N

Копия верна

Типовой проект 294-3-28 Альбом II

Инв. № подл. | Подп. и дата | Взам. инв. № | Инв. № дубл. | Подп. и дата

1 — 1

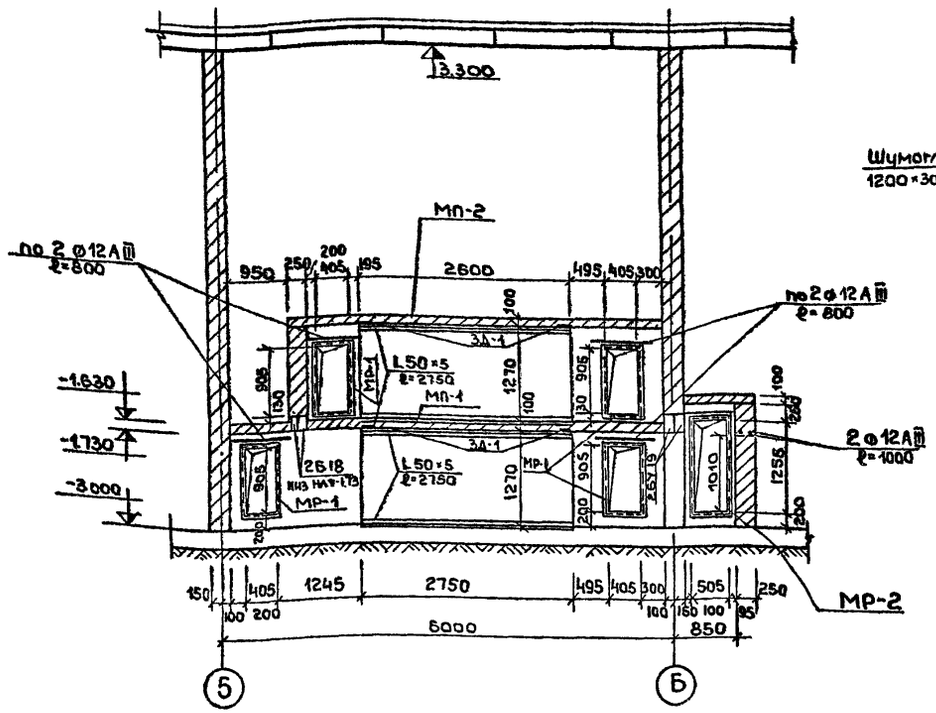

4 — 4

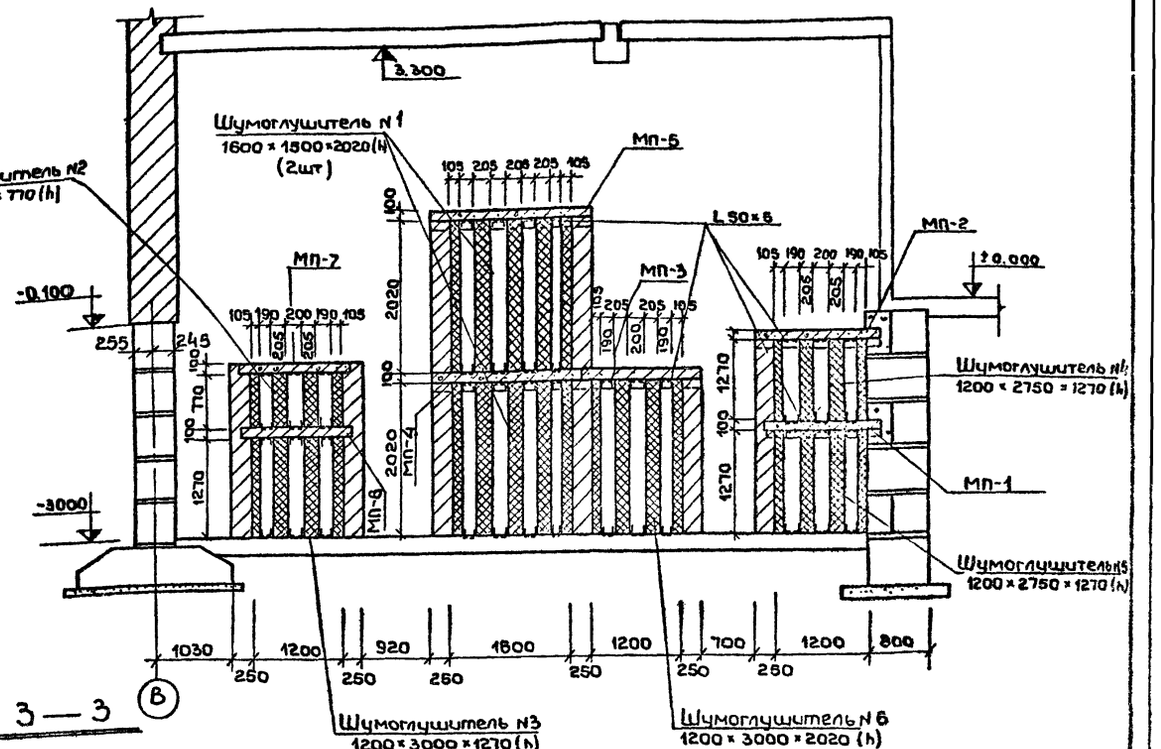

3 — 3

2 — 2

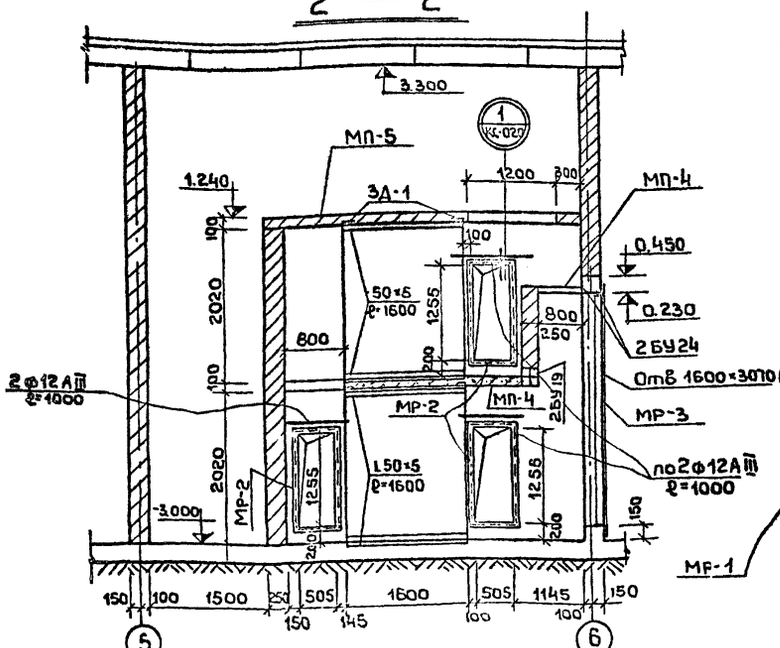

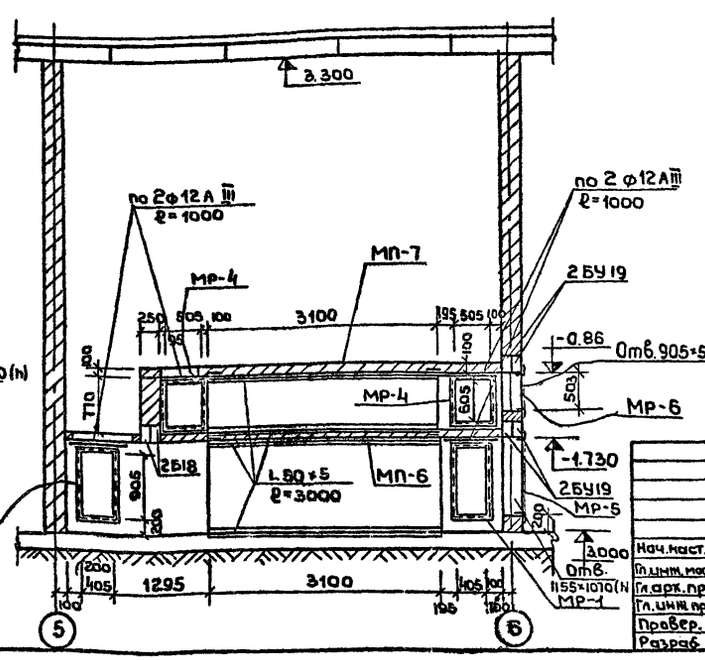

Примечания:

1. План машинного зала дан на листе КС-020
2. Конструкции монолитных площадок см. на листе КС-022
3. Отверстия шумоглушителей N1, 2, 3 даны при параметрах теплоносителя 150-70° и расчетной наружной температуры -30°С, при других параметрах размеры отверстий уточнить по оборудованию на листах марки „ОВ"

			1979	ТП 294-3-28 КО
			Бассейн с деревоклеенных конструкциях с крытыми баннами 50×21м в местами для зрителей и детской	
Нач. маст.	Горлышков		Стадия	Лист	Листов
Гл. инж. мар.	Пакрасс		Р	КС-021	
Гл. арх. пр.	Гельфер		Машинный зал. Разрез 1-1 ÷ 4-4		
Гл. инж. пр.	Лаврова		ЦНИИЭП зрелищных зданий и спортивных сооружений		
Провер.	Лаврова				
Разраб.	Полтавская				

Типовой проект 294-3-28 Альбом 0

МП – 1
(низ на ▽ – 1.73)

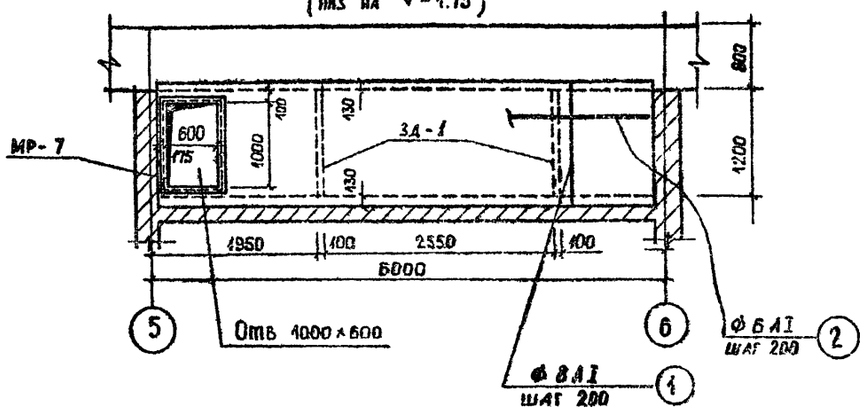

МП – 2
(низ на ▽ – 0.36)

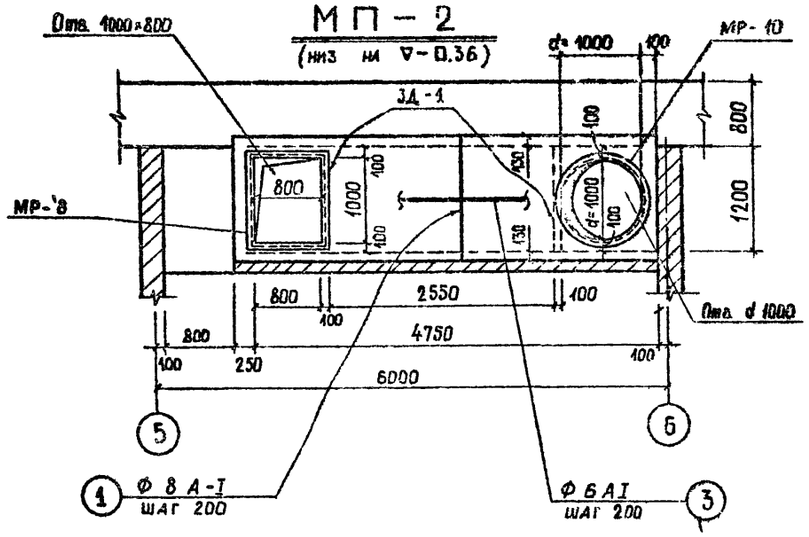

МП – 3

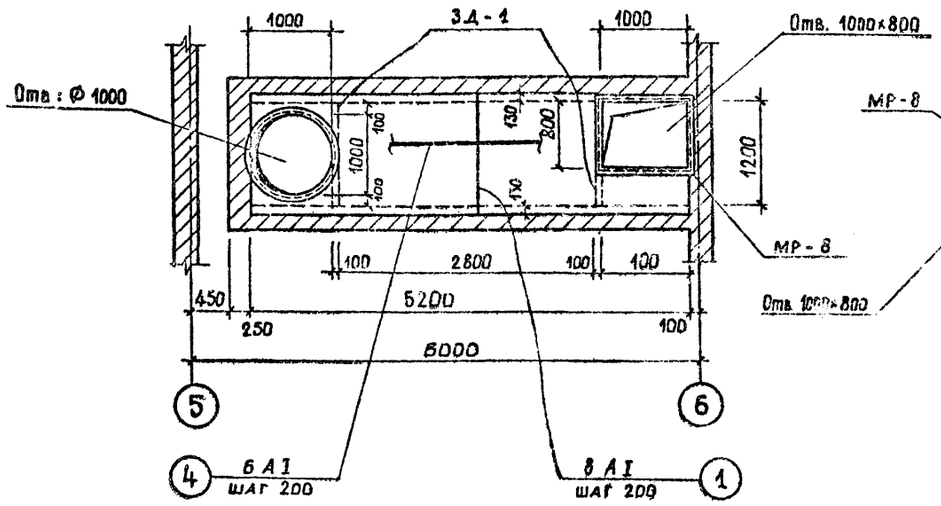

МП – 4
(низ на ▽ – 0.98)

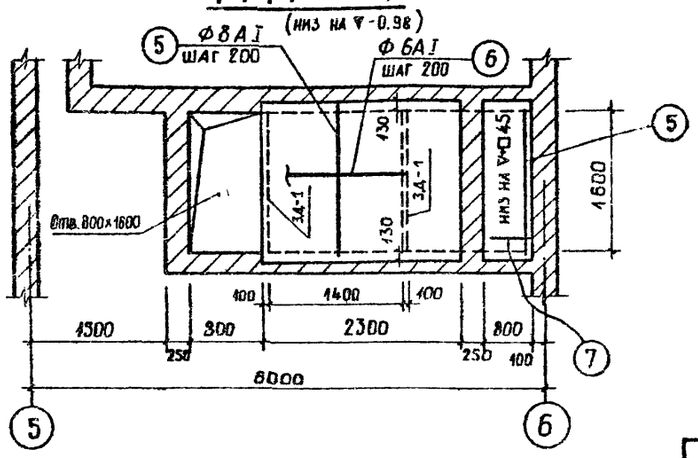

МП – 5
(низ на ▼ 1.14)

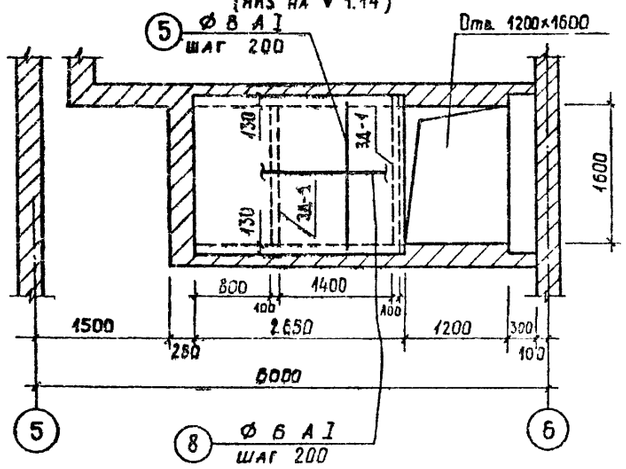

МП – 6
(низ на ▽ – 1.73)

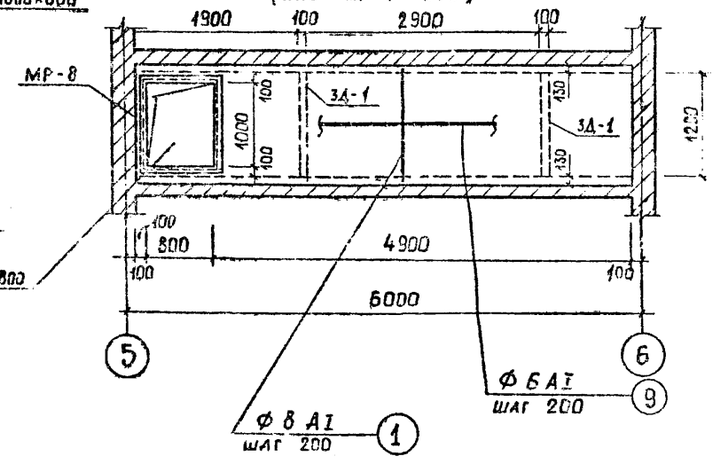

МП – 7
(низ на ▼ – 0.88)

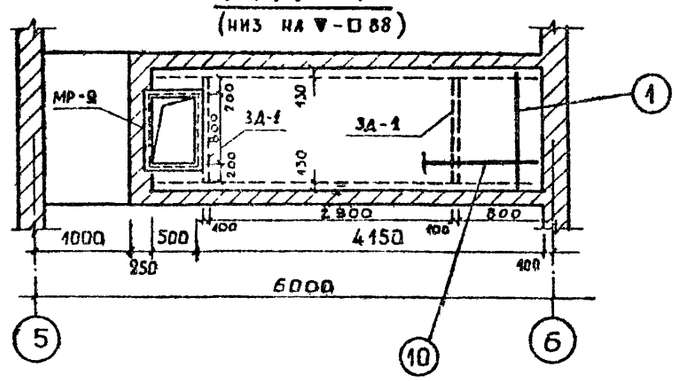

Спецификация арматуры								Выборка ар-ры		
Наим. эл-та	Марка каркаса закладн.	N N поз.	Эскиз	Ф мм	Длина мм	Кол. шт.	Общая длина м	Ф мм	Длина м	Масса кг
МП-1	Отд. поз.	1	1400	8АI	1400	27	37.8	Ф8АI	201.2	80.5
	–"–	2	5050	6АI	5050	7	35.4	6АI	187.1	41.2
МП-2	–"–	1	1400	8АI	1400	16	22.4			
	–"–	3	2700	6АI	2700	7	18.8			
МП-3	–"–	1	1400	8АI	1400	17	23.8			
	–"–	4	3150	6АI	3150	7	22.1			
МП-4	–"–	5	1800	8АI	1800	14	25.2			
	–"–	6	2280	6АI	2280	9	20.6			
	–"–	7	580	6АI	580	9	5.2			
МП-5	–"–	5	1800	8АI	1800	13	23.4			
	–"–	8	2430	6АI	2430	9	21.9			
МП-6	–"–	1	1400	8АI	1400	25	35.0			
	–"–	9	4880	6АI	4880	7	34.2			
МП-7	–"–	1	1400	8АI	1400	24	33.6			
	–"–	10	4130	6АI	4130	7	28.9			

Примечания:

1. Лист смотреть совместно с листами КС-020, 021, КС-023, КС-024.
2. Сварку производить электродами Э-42.

			1979	ТП 294-3-28 КС
			Бассейн/в деревоклеенных конструкциях/с крытыми ваннами: 50×21 м с местами для зрителей и детской	
Нач. маст.	Горльшков		Стадия	Лист	Листов
Гл. инж. м.	Покрасс		Р	КС-022	
Гл. арх. пр.	Гельфер				
Гл. инж. пр.	Лаврова		Машинный зал. конструкции монолитных площадок МП-1 ÷ МП-7	ЦНИИЭП Зрелищных зданий и спортивных сооружений им. Б.С. Мезенцева	
Провер.	Лаврова				
Разраб.	Полтавская				

Инв. № подл. | Отд. № 2 | Гонитель | Согласовано

Копия верна

Типовой проект 294-3-28 Альбом 0

Инв. № подл.

МР-1

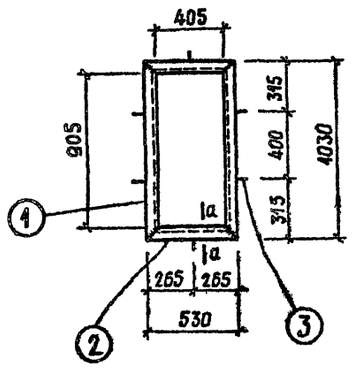

МР-2

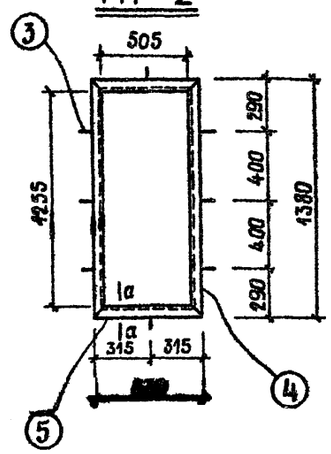

МР-4

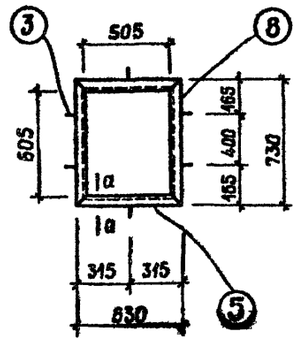

МР-5

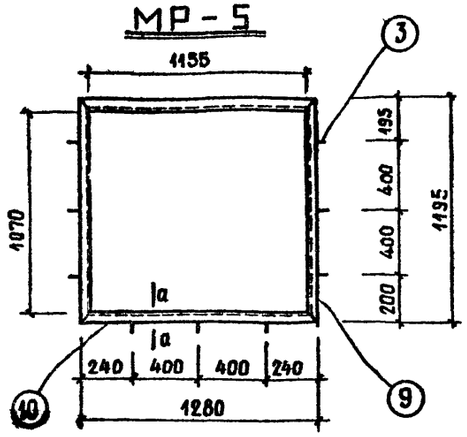

МР-3

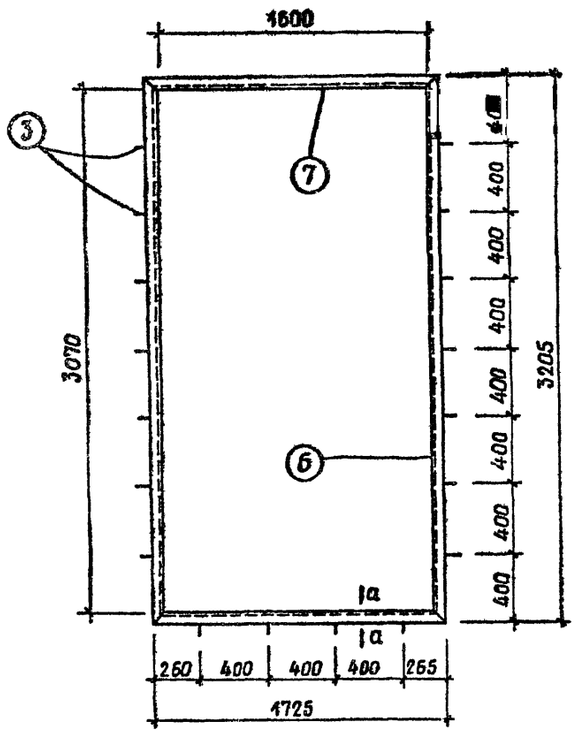

МР-6

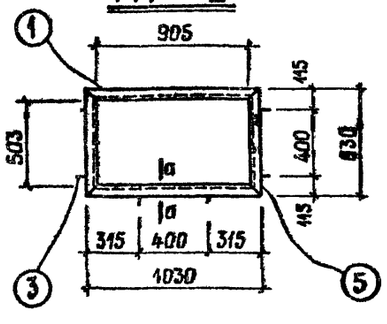

МР-9

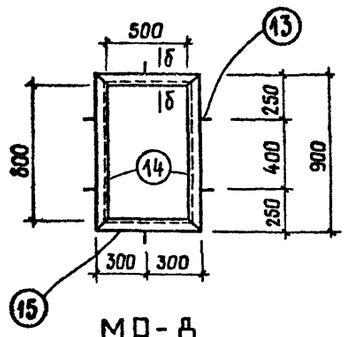

МР-7

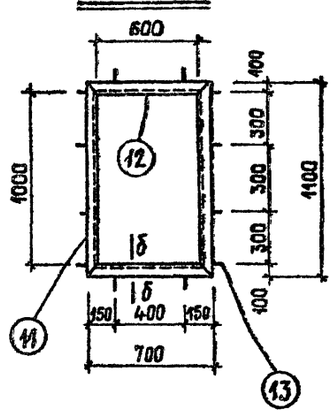

МР-8

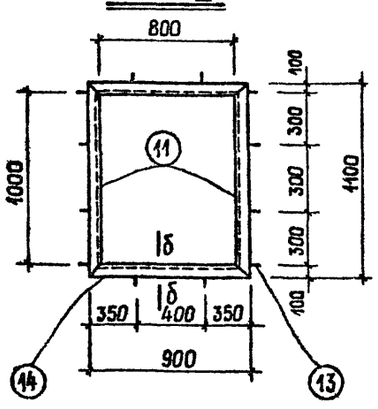

МР-10

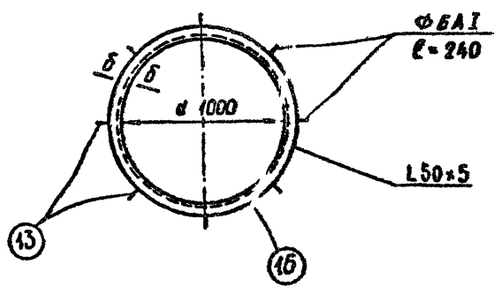

а - а

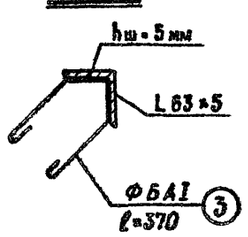

б - б

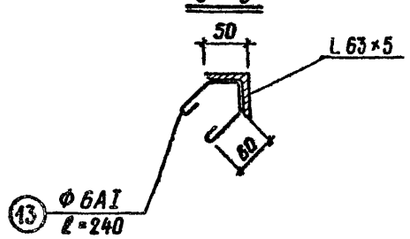

ЗД - 1

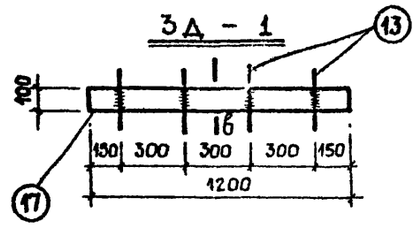

б-б

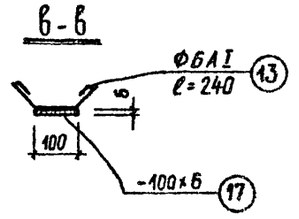

Спецификация стали на металлические изделия

Марка эл-та	NN поз.	Профиль сечение мм	Длина мм	Кол-во шт.	Масса кг: 1 поз.	Масса кг: всех	Масса кг: марки	ГОСТ
МР-1 (шт. 6)	1	L 63×5	1030	2	4.8	9.6	15.2	8509-72
	2	L 63×5	530	2	2.55	5.1		—"—
	3	Ф 6 АI	370	6	0.082	0.5		5781-75
МР-2 (шт. 6)	4	L 63×5	1380	2	6.65	13.3	20.05	8509-72
	5	L 63×5	630	2	3.05	6.1		—"—
	3	Ф 6 АI	370	8	0.082	0.65		5781-75
МР-3 (шт. 1)	6	L 63×5	3205	2	15.4	30.8	48.7	8509-72
	7	L 63×5	1725	2	8.25	16.5		—"—
	3	Ф 6 АI	370	11	0.082	1.4		5781-75
МР-4 (шт. 2)	5	L 63×5	630	2	3.05	6.1	13.6	8509-72*
	8	L 63×5	730	2	3.50	7.0		—"—
	3	Ф 6 АI	370	6	0.082	0.5		5781-75
МР-5 (шт. 1)	9	L 63×5	1195	2	5.75	11.5	24.3	8509-72*
	10	L 63×5	1280	2	6.15	12.3		—"—
	3	Ф 6 АI	370	9	0.082	0.73		5781-75
МР-6 (шт. 1)	1	L 63×5	1030	2	4.95	9.9	15.05	8509-72*
	5	L 63×5	630	2	2.4	4.8		—"—
	3	Ф 6 АI	370	6	0.082	0.5		5781-75
МР-7 (шт. 1)	11	L 50×5	1100	2	4.15	8.3	14.1	8509-72*
	12	L 50×5	700	2	2.65	5.3		—"—
	13	Ф 6 АI	240	8	0.05	0.40		5781-75
МР-8 (шт. 3)	11	L 50×5	1100	2	4.15	8.3	15.75	8509-72*
	14	L 50×5	900	2	3.40	6.8		—"—
	13	Ф 6 АI	240	8	0.05	0.40		5781-75
МР-9 (шт. 1)	14	L 50×5	900	2	3.4	6.8	11.8	8509-72
	15	L 50×5	600	2	2.25	4.5		—"—
	13	Ф 6 АI	240	6	0.05	0.30		5781-75
МР-10 (шт. 2)	16	L 50×5	3140	1	11.8	11.8	12.2	8509-72
	13	Ф 6 АI	240	8	0.05	0.40		5781-75
ЗД-1 (шт. 14)	17	-100×6	1200	1	5.65	5.65	5,85	103-76
	13	Ф 6 АI	240	4	0.05	0.20		5781-75

			1979	ТП 294-3-28		КС
			Бассейны деревоклеенных конструкциях с крытыми ваннами: 50×21 м с местами для зрителей и детской.			
Нач. маст.	Горлышков			стадия	лист	листов
Гл. инж. м.	Покрасс			Р	КС-023	
Гл. арх. пр.	Гельфер					
Гл. инж. пр.	Лаврова		Машинный зал. Металлические рамки МР-1÷МР-10; ЗД-1			
Провер.	Лаврова			ЦНИИЭП зрелищных зданий и спортивных сооружений им. Б.С. Мезенцева		
Разраб.	Полтавская					

Типовой проект 294-3-28 Альбом 0

Инв. № подл.

Т-1

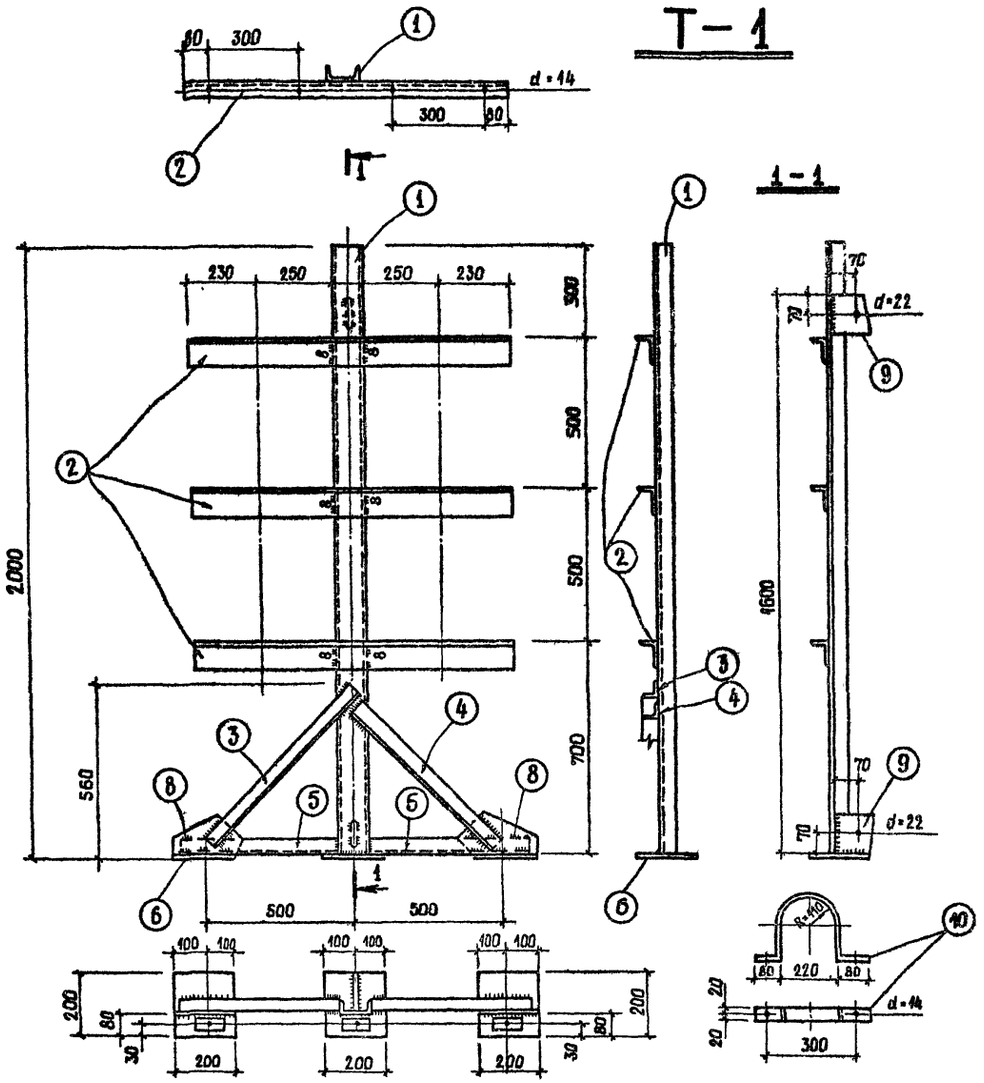

Т-2

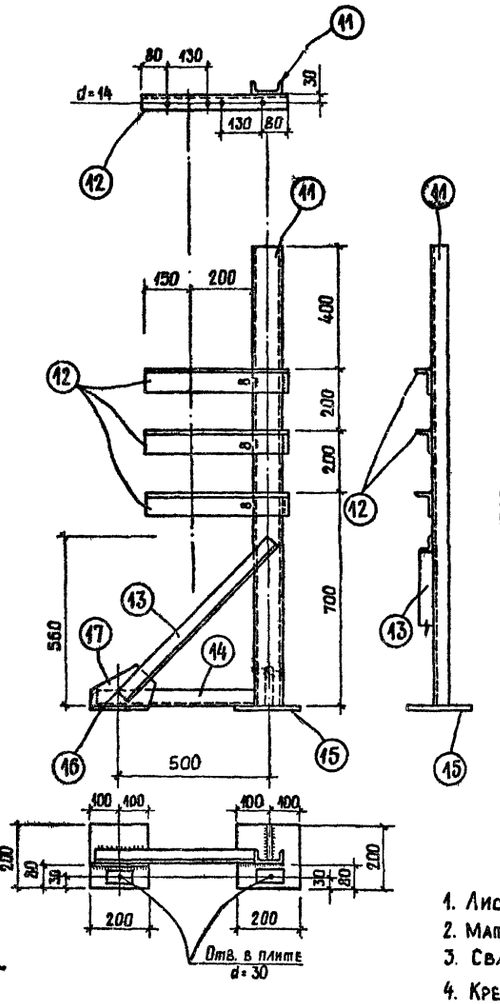

ШАЙБА

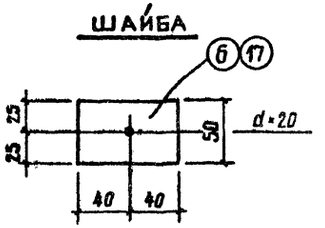

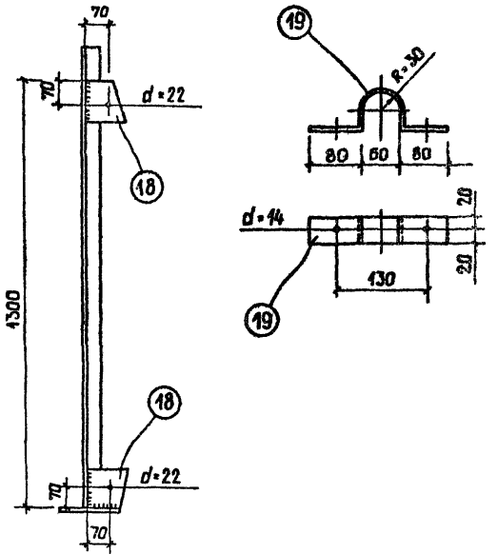

Спецификация стали на 1 штуку каждой марки

Марка	NN поз.	Сечение	Длина мм	Кол-во шт.	Вес кг: Штуки	Вес кг: Номера	Вес кг: Марки	Примечание ГОСТ
1	2	3	4	5	6	7	8	9
Т-1 (шт. 3)	1	С 10	2000	1	18,4	18,4	68.5	6240-72
	2	L 90×56×6	1060	3	7.1	21.3		8510-72
	3	L 45×4	720	1	2.0	2.0		8509-72
	4	L 45×4	640	1	1.8	1.8		-"-
	5	L 45×4	540	2	1.5	3.0		-"-
	6	- 200×12	200	3	3.75	10.3		103-57*
	7	- 50×16	80	3	0.5	1.5		-"-
	8	- 130×8	230	2	1.9	3.8		-"-
	9	- 130×8	130	2	1.06	2.1		-"-
	10	- 40×4	390	6	0.5	3.0		-"-
Т-2 (шт. 1)	11	С 8	1500	1	11.7	11.7	36.4	6240-72
	12	L 75×50×5	450	3	2.2	6.6		8510-72
	13	L 45×4	720	1	2.0	2.0		8509-72
	14	L 45×4	540	1	1.5	1.5		-"-
	15	200×12	200	2	3.8	7.6		103-57*
	16	- 50×16	80	2	0.5	1.0		-"-
	17	- 30×6	230	1	1.9	1.9		-"-
	18	- 130×6	130	2	1.1	2.2		-"-
	19	- 40×4	345	3	0.4	1.2		-"-

Примечания

1. Лист смотреть совместно с листом КС-020.
2. Материал Т-1, Т-2 - сталь марки ст. 3.
3. Сварку производить электродами типа Э 42
4. Крепление хомутов поз. 10, 19 производить на черных болтах ϕ 12 мм.
5. Толщину неоговоренных швов принимать равной 6 мм.

			1979	ТП 294-3-28 КС
			Бассейн в деревоклеенных конструкциях с крытыми ваннами 50×21 м с местами для зрителей и детской.	
Нач. маст.	Горлышков			
Гл. инж. м.	Покласс			
Гл. арх. пр.	Гельфер		Стадия: Р	Лист: КС-024
Гл. инж. пр.	Лаврова		Машинный зал. Опоры Т-1, Т-2 для водоподогревателей	Зрелищных зданий и спортивных сооружений им Б.С. Мезенцева
Провер.	Лаврова			
Разраб.	Полтавская			

Типовой проект 294-3-28 Альбом 0

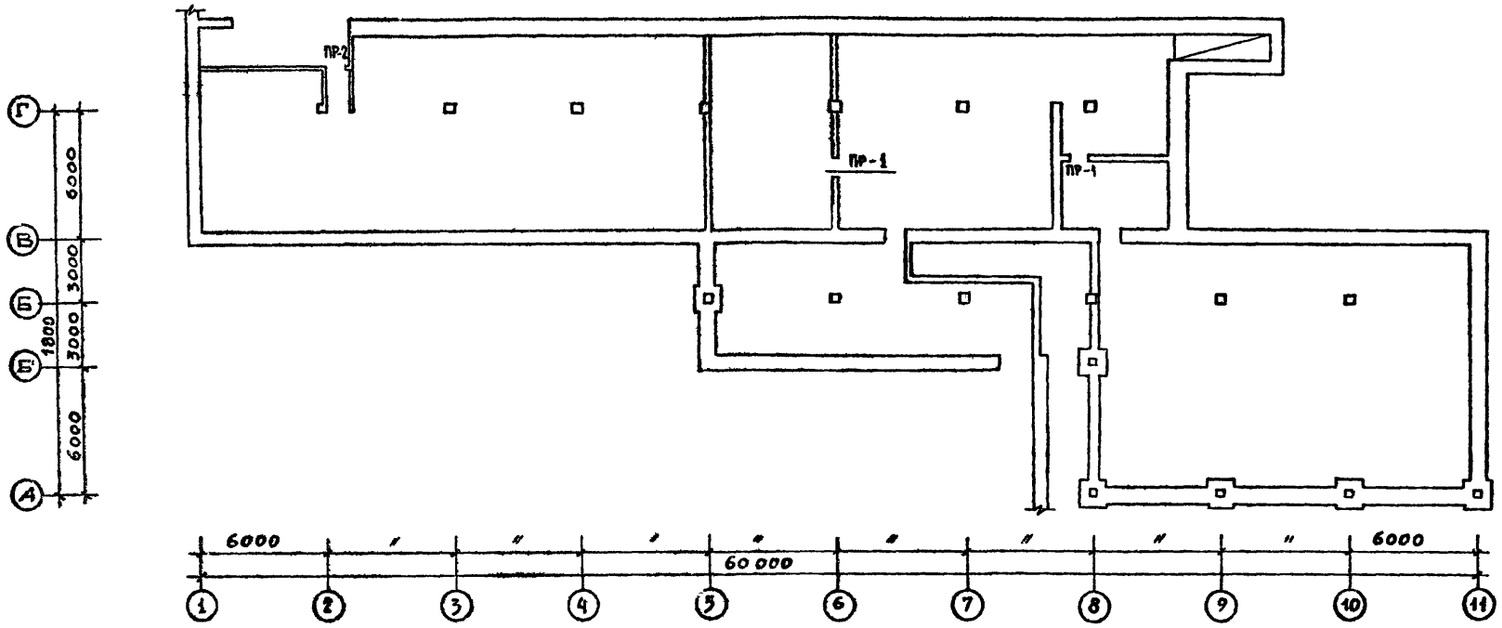

Деталь устройства армокирпичной перемычки

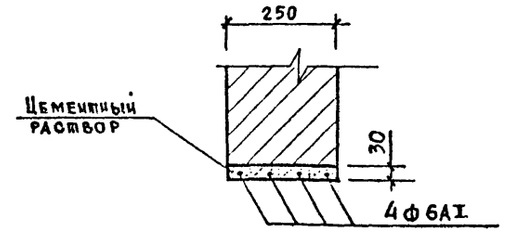

Примечания

1. Планы подвала см. листы АС-01, АС-02.
2. Сборные железобетонные перемычки укладывать по слою свежеуложенного цементного р-ра марки 50.

Спецификация сб. железобетона

Марка эл-та	Масса т	Кол-во шт	Серия или лист
В 13	0.025	4	1.139-1 в.1
Б 15	0.065	1	— " —

Марка проема	Эскиз	Кол-во проемов	Примечания
ПР-1	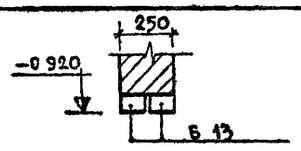	2	
ПР-2	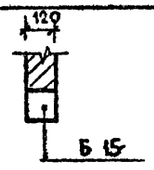	1	

			1979	ТП 294-3-28 КС
			Бассейн /в деревоклееных конструкциях/ с крытыми ваннами: 50×21 м с местами для зрителей и детской.	
Нач. маст.	Гордышков			
Гл. инж. м.	Покрасс			
Гл. арх. пр-та	Гельфер			
Гл. инж. пр-та	Лаврова			
Проверил	Шашина		План перемычек подвала.	
Разработ.	Полтавская			

Стадия	Лист	Листов
Р	КС-025	

ЦНИИЭП зрелищных зданий и спортивных сооружений им. Б.С. Мезенцева

Инв. № подл.

Копия верна

Типовой проект 294-3-28 Альбом О

Наименование	Серия	Альбом, выпуск	Марка	Масса эл-та т	Общее кол-во шт.	Примеч.
1	2	3	4	5	6	7
а) ниже отметки 0.000						
Лотки железобет.	1.219-2		А8-30-6.4	0.713	35	
			А8-15-6.4	0.353	15	
			А8-15-11.9	0.80	7	
Плиты перекрытия каналов	1.243-2		ПТП-12.5-8-6	0.095	181	
			ПТП-8-13-13	0.338	6	
			ПТП-8-11-9	0.198	13	
	ис-11-04	вып.2	П5 9	0.58	20	
			П-5	2,88	9	
			А-9	2,42	8	
Плиты ленточных фундаментов	1.112-1	в. 1	Ф20	2.440	50	
			Ф12	1.760	41	
			Ф12-12	0.870	19	
Фундаменты	ии-04-1	в. 1	ФК20	4.35	8	
			ФК17	3.08	7	
			ФК13	2.10	14	
Блоки бетонные для стен подвала	гост 13579-78		ФБС24.6.6-Т	1.96	216	
			ФБС12.6.6-Т	0.96	28	
			ФБС9.6.6-Т	0.70	17	
			ФБС24.5.6-Т	1.63	196	
			ФБС12.5.6-Т	0.79	99	
			ФБС9.5.6-Т	0.59	60	
			ФБС24.3.6-Т	0.97	161	
			ФБС9.3.6-Т	0.35	82	
			ФБС12.4.3-Т	0.31	38	
			ФБС12.5.3-Т	0.38	52	
			ФБС12.6.3-Т	0.46	70	
Ригель	ии-04-3	в.4	Р2-72-57	1.97	1	
Перемычки	1.139-1	в. 1	БУ27	0.37	8	
			БУ15	0.105	24	
			БУ19	0.130	14	
			Б15	0.065	9	
			Б18	0.075	4	
			Б13	0.025	4	
			БУ24	0,335	2	
Панели перекрытий	1.141-1	в. 2	ПТ60-12	2,11	12	
		в. 6	ПТ60-10	1,74	10	

1	2	3	4	5	6	7
б) выше отметки 0.000						
Колонны	ии-04-2	в. 9	КСР-342-14	0.95	12	
		в. 8	КВР-336-14	0.68	6	
		в. 7	КВР-333-14	0.60	6	
	Альбом V		КР-336-14а	1.00	3	
			КНР-336-14а	1.15	5	
			КНР-336-14б	1.15	8	
			КНР-342-14а	1.3	3	
			КВР-336-14а	0.68	3	
			КСР-336-14а	0.83	3	
			КВК-333-14а	0.60	2	
			КСР-333-14а	0.75	6	
			КСК-333-14а	0.75	2	
			ИЖ-1	1,25	3	
			ИЖ-2	0.50	8	
Подоконные доски	Альбом V		ИЖ-9	1,71	4	
			ИЖ-10	0,35	6	
			ИЖ-11	0,235	2	
			ИЖ-12	0,170	14	
			ИЖ-13	0,130	2	
			ИЖ-14	0,245	2	
			ИЖ-15	0,575	13	
Балки	ии-04-3	в. 4	Р2-52-57	1.61	4	
			Р40-27	0.75	8	
			Р2-72-57	1.97	26	
	Альбом V		Р2-90-56а	1.95	2	
			НП52-60-4.5а	2.08	6	
			НП5.2-60-4.5б	2.08	6	
			НП5.2-60-4.5в	2.08	4	
			НП5.2-60-4.5г	2.08	4	
			ИЖ-3	1.61	12	
			ИЖ-3а	1.61	4	
			ИЖ-3б	1.61	6	
			ИЖ-3в	1.61	4	
			ИЖ-4	3.00	7	
			ИЖ-5	2.08	6	
			ИЖ-6т	6.35	1	
			ИЖ-6а	6.35	1	
Панели перекрытия	1.141-1	в. 11	ПТ36-10	1.055	6	
		в. 9	ПТ36-15	1.70	2	
		в. 6	ПТ60-10	1.74	10	
		в. 2	ПТ60-12	2.11	42	
		в. 27	ПК8-88.12	2.40	27	
			ПК8-88.15	3.20	28	

Панели перекрытия	ии-04-4	в. 27	ПК8-88.15с	3.16	11
			ПР8-88.15с	3.38	1
		в. 17	ПК8-58.15	2.71	11
			ПК8-58.15с	2.65	8
			ПР8-58.15с	2.63	13
			ПК8-58.12	2.04	5
		в. 20	ПК8-28.15	1.32	28
			ПК8-28.15с	1.28	11
			ПК8-28.12	1.00	16
	Альбом V		ИЖ-7	3.26	28
Плиты покрыт.	1.465-3	в. 3	ПА IV 8 / 1.5×12 - 2	5.10	40
Опорные плиты	Альбом V		ОП3	0.08	27
			ИЖ-8	0,245	1
	ии-03-02	Альбом 108	ОП6-4	0.133	17
			ОП5-2	0.045	20
Прогон	ии-03-02	Альбом 108	П-36	0.43	6
Лестн. марши	1.251-3	в. 1	ЛМ-17.15	1.54	8
			ЛМ-17.12	1.28	2
Проступь	1.251-3	в. 1	ЛН-15	0.04	80
			ЛН-15в	0.035	8
			ЛН-15н	0.028	8
			ЛН-12	0.033	20
			ЛН-12в	0.028	2
			ЛН-12н	0.023	2
Лестн. площ.	1.252-3	в. 1	ЛП-31.13к	1.312	10
Перемычки	1.139-1	в. 1	Б13	0.025	62
			Б18	0.075	49
			Б27	0.115	38
			БУ15	0,105	46
			БУ19	0,130	55
			Б10(ИЖ5)	2,08	2
			БУ27	0,310	4
			БУ30	0 440	72

1979 ТП 294-3-28 КС

Бассейн/в деревоклеенных конструкциях/с крытыми ваннами: 50×21 м с местами для зрителей и детской.

			Стадия	Лист	Листов
Нач. маст.об	Горлышков		РЦ	КС-026	
Гл. инж. мас.	Покрасс				
Гл. арх. пр.	Гельфер				
Гл. инж. пр.	Лаврова				
Проверил	Лаврова				
Разраб	Полтавская				

Свободная спецификация сборного железобетона.

ЦНИИЭП зрелищных зданий и спортивных сооружений им. Б.С. Мезенцева

Инв. № подл.

Копия верна

Альбом 0

Типовой проект 294-5-28

Сводная спецификация деревянных изделий

Наименование	Серия	Альбом	Марка	Масса элемента кг	Общее колич. шт.
Деревоклеевая панель покрытия	проект	Альбом V	ПКД-1	481.00	162
			ПКД-2	556.00	32
			ПКД-2а	622.00	16
			ПКД-3	565.00	16
			ПКД-4	691.00	18
			ПКД-5	799.00	8
			ПКД-5а	905.00	4
			ПКД-6	865.00	4

Сводная спецификация деревянных изделий

Наименование изделия	Каталог	Марка изделия	Об'ем древесины м3	Кол. шт.
1	2	3	4	5
Деревоклеевая арка	Альбом V наст. пр-та	ДКА-1	5.38	9
		ДКА-2	4.26	9
		ДКА-3	5.38	2
		ДКА-4	4.26	2
Деревоклеевая лицевая доска	Альбом V наст. пр-та	ДКД-1т	2.24	1
		ДКД-1н	2.24	1
		ДКД-2т	1.68	1
		ДКД-2н	1.68	1
		ДКД-3	3.28	2
		ДКД-4	0.27	16
		ДКД-5	0.19	2
Деревоклеев балки	Альбом V наст. пр-та	ДКБ-1	0.93	16
		ДКБ-2	0.945	2
		ДКБ-3	0.34	16
		ДКБ-4	0.35	4
Деревоклеевые импосты	Альбом V наст. пр-та	ДКИ-1	0.32	2
		ДКИ-2	0.73	2
		ДКИ-3	1.15	2
		ДКИ-4	1.30	2
		ДКИ-5	1.43	2
		ДКИ-6	1.47	2
		ДКИ-7	1.38	2
		ДКИ-8	1.17	2
		ДКИ-9	0.87	2
		ДКИ-10	0.54	2
		ДКИ-11	0.28	2

Сводная спецификация деревянных изделий

Наименование изделия	Рост	Сечение мм	Общая длина м	Об'ем м3
Брус	Рост 8486-66	120 × 120	81.00	1.17
		60 × 40	252.0	0.10
		120 × 220	23.96	0.64
		100 × 60	8.9	0.053
		100 × 235	95.9	2.26
		120 × 140	4.12	0.07
		40 × 40	152.0	0.24
		60 × 150	33.8	0.31
		50 × 200	7.6	0.08
Доски		б = 19	—	3.78
		40 × 140	141.00	0.79
		40 × 70	21.60	0.06

Сводная спецификация металлич. изделий

Наименование	Серия	Серия альбом лист пр-та	Марка	Масса эл-та кг	Общее кол. шт. по проекту	Общее кол. шт. по привязке
1	2	3	4	5	6	7
а) ниже отметки 0.00						
Обрамляющие рамки	по проекту	КС-023	МР-1	15.20	6	
			МР-2	20.05	6	
			МР-3	48.70	1	
			МР-4	13.60	2	
			МР-5	24.30	1	
			МР-6	15.05	1	
			МР-7	14.10	1	
			МР-8	15.75	3	
			МР-9	11.80	1	
			МР-10	12.20	2	
		КС-08	МР-11	21.38	3	
			МР-12	45.50	1	
Закладные	по проекту	КС-023	ЗД-1	5.850	14	
Машинный зал. опоры	по проекту	КС-024	Т-1	68.50	3	
			Т-2	36.40	1	
Металлич. лестница	по проекту	КС-019	МЛ-1	1118.00	1	

Сводная спецификация металлических изделий

1	2	3	4	5	6	7
б) выше отм. 0.00						
Каркас	КИ-04-8	в. 3	МР-2	2.670	83	
			МР-6	2.670	20	
			ММД-4		12	
	по проекту	Альбом И-47	МС-1	25.24	30	
		И-47	МС-2	0.70	40	
		И-47	МС-3	1.140	12	
		И-47	МС-4	10.76	2	
	КИ-04-10	в. 7	МДН-1	2.090	7	
			МДН-2	2.410	9	
Анкеры перекрытий	по проекту	КС-7	А-1	1.18	163	
			А-2	0.81	298	
			А-3	0.99	16	
			А-4	0.96	243	
			А-5	1.05	40	
Лестницы Л-1 и Л-2	по проекту	Альбом V И-42	МО-1	44.110	10	
		И-42	МО-2	29.880	2	
		И-43	МО-3	40.530	2	
		И-41	МЛ-2	166.650	2	
		И-55	МЛ-3	141.70	1	
Заклади детали для крепл. ватражей	по проекту	КС-70	М-2	8.36	60	
		КС-37	М-3	2.62	116	
Перекрытия обходной дорожки	по проекту	Альбом V И-39	МБ-1	158.480	1	
		И-39	МБ-2	165.380	4	
		И-40	МБ-3	111.80	2	
		И-40	МБ-4	118.20	10	
Перекрытия	КИ-04-10	в. 5,	ММД-16	0.73	36	
			ММД-18	1.15	36	
		в. 7	МДН-12	0.401	49	
			МДН-8	0.66	13	
			МДН-11	0.76	10	
Торцевой фахверх	по проекту		МД-7	5.40	22	

Сводная спецификация металлических изделий

1	2	3	4	5	6	7
Связи шесткости	по проекту		С-1	45.40	12	
			Р-1	31.40	20	
			УД-1пр	7.10	4	
			УД-1лев	7.10	4	
			УД-2пр	10.20	8	
			УД-2лев	10.20	8	
			стяжная муфта	2.51	20	
Арки	по проекту		МД-1	10.10	22	
			МД-2	41.80	20	
			МД-3	34.80	11	
			МД-3а	34.80	11	
			МД-4	499.80	9	
			МД-5	41.0	22	
			МД-6	19.40	8	
			стяжная муфта	30.60	9	
Ванна 50×21 м и детская	по проекту		ЗД-1	171.24	2	
			ЗД-2	22.28	35	
			ЗД-3	3.64	48	
			ЗД-4	13.95	5	
			ЗД-5	8.34	40	
			ЗД-6	9.17	12	
			ЗД-7	0.53	14	
			ЗД-8	8.28	4	
			ЗД-9	26.42	6	
			ИМ-1	0.16	24	
			ИМ-2	2.30	8	
			ИМ-3	5.60	6	
			ИМ-4	4.10	6	
			ИМ-5	1.41	150	
			ИМ-6	1.80	100	
			ИМ-7	19.33	4	
			ИМ-8	0.05	42	
			ИМ-9	30.70	1	
			ИМ-10	16.58	2	
			ИМ-11	0.47	6	
	2.270-1	вып. 2	ММ-2	19.33	1	
			ММ-3	0.05	6	
			М-3	8.28	1	
			М-7	0.64	2	

Примечание.

Данный лист читать совместно с листом КС-028

Нач. маст.	Горлышков	
Гл. инж. маст.	Покраве	
Гл. арх. пр.	Гельфер	
Гл. инж. пр.	Лаврова	
Проверил	Полтавская	
Разработал	Захарова	

1979 ТП 294-3-28 КС

Бассейн в деревоклееных конструкциях с крытыми ваннами: 50×21 м с местами для зрителей и детской

Стадия	Лист	Листов
Р	КС-027	

Сводные спецификации деревянных и металлических изделий.

Зрелищных зданий и спортивных сооружений им. В.С. Мезенцева

Инв. подл.

Типовой проект 294-3-28 Альбом 0

Сводная выборка металла

Профиль, мм	Общая масса, кг	Марка или класс стали	ГОСТ
1	2	3	4
НИЖЕ отм. 0.000			
прокатная сталь			
[16	174.700	В ст. 3 Кп 2	8240 – 72
[12	181.000		
[10	55.200		
[8	11.700		
L 63 х 6	56.680		8509 – 72
L 63 х 5	316.600		
L 90 х 56 х 6	40.200		8510 – 72
L 75 х 50 х 5	6.600		
L 50 х 5	275.000		8509 – 72
L 45 х 4	23.900		
– δ = 16	5.500		103 – 76
– δ = 12	38.5		
– δ = 10	23.430		
– δ = 8	18.00		
– δ = 6	103.00		
– δ = 4	38.600		
– δ = 1	29.800		
Рифленая сталь δ=6мм	75.400		8568 – 77*
Рифленая сталь δ=5мм	458.200		
Сталь листовая просечно-вытяжная δ=5мм	114.800		8706-58
Арматурная сталь			
Ø 25 А III	1248.750	А – III	5781–75
Ø 18 А III	109.430		
Ø 16 А III	11.380		
Ø 12 А III	2777.500		
Ø 8 А III	148.900		
Ø 20 А I	62.500	А-I	
Ø 8 А I	286.300		
А I	288.400		

Сводная выборка металла (продолжение)

1	2	3	4
Выше отм. 0.000			
прокатная сталь			
L 200 х 25	577.20	В ст. 3 Кп 2	8509 – 72
L 110 х 8	27.00		
L 100 х 8	340.64		
L 63 х 6	536.00		8509 – 72
L 50 х 5	1543.30		8509 – 72
L 40 х 4	383.00		
L 25 х 3	65.20		8509 – 72
L 140 х 90 х 8	274.30		8509 – 72
L 125 х 80 х 8	145.80		8509 – 72
L 40 х 25 х 4	924.80		
[18	124.00		8240 – 72
[16	1498.80		
[8	400.00		
[6.5	697.00		
[5	920.00		
I 27	545.00		8239 – 72
I 12	800.00		
ш 25 х 25	3603.50		2591 – 71
ш 30 х 30	356.80		
– δ = 25	75.00		103 – 76
– δ = 22	104.00		
– δ = 20	2487.60		
– δ = 14	870.30		
– δ = 12	319.20		
– δ = 10	2249.25		
– δ = 8	1100.00		
– δ = 6	1351.00		
– δ = 4	414.80		
– δ = 1	439.50		
Труба ø 245	186.00		10704 –76
Труба ø 180	77.40		
Труба ø 95	537.30		
Труба ø 50	134.40		
Труба ø 32	126.00		
Труба ø 152	199.25		
Труба ø 102	9.54		
Труба ø 57	8.64		
Труба ø 45	3.84		
Труба ø 48	1.74		
Труба ø 40	124.25		
Литье	897.60		—
Штукатурная сетка	256.00		12184 – 66*
Гайки ф 70	20.00		2590 – 71

Сводная выборка металла (продолжение)

1	2	3	4
Арматурная сталь			
ø 170	198.00	А-I	2590 – 71
ø 70	575.60		
ø 40 А III	2340.00	А-III	5781 – 75
ø 32 А III	3110.00		
ø 28 А III	6840.60		
ø 25 А III	1664.30		
ø 22 А III	83.75		
ø 20 А III	100.00		
ø 18 А III	426.00		
ø 16 А III	450.00		
ø 14 А III	21.30		
ø 12 А III	4466.50		
ø 10 А III	24220.35		
ø 8 А III	1712.40		
ø 40 А I	26.00	А-I	
ø 25 А I	764.40		
ø 20 А I	11.28		
ø 18 А I	1010.00		
ø 14 А I	1365.30		
ø 12 А I	1490.15		
ø 10 А I	3264.00		
ø 8 А I	1035.75		
ø 6 А I	3930.30		
ø 62	4.80	А – I	2590 – 71
ø 53	7.20		
ф 4 В I	230.00	В – I	6727-53*

Примечание:

Данный лист читать совместно с листом КС-027

Нач. маст.	Горлышков		1979	ТП 294-3-28	КС
Гл. инж. пр.	Покрасс		Бассейн в деревоклеёных конструкциях с крытыми ваннами: 50х21м с местами для зрителей и детскими		
Гл. арх. пр.	Гельфер				
Гл. инж. пр.	Лаврова				
Проверил	Полтавская				
Разработал	Захарова		Выборка металла	Стадия: Р; Лист: КС-028; Листов:	
			Зрелищных зданий и спортивных сооружений им. Б.С. Мезенцева		

gost.e-ecolog.ru