ТИПОВОЙ ПРОЕКТ

294-2-68

СПОРТИВНЫЙ КОРПУС

/в деревоклеёных конструкциях/

с залом 42×24 м

АЛЬБОМ V

Изделия заводского изготовления

инв. 17820-06

				Привязан	
				Инв. №	

gost.e-ecolog.ru

Госстрой СССР
ЦЕНТРАЛЬНЫЙ ИНСТИТУТ ТИПОВОГО ПРОЕКТИРОВАНИЯ
Свердловский филиал
620062, г.Свердловск-62, ул.Чебышева, 4
Заказ № 1906 Инв.№ 17820-06 тираж 250
Сдано в печать 31/III 1989г. цена 1-10

ТИПОВОЙ ПРОЕКТ

294-2-68

СПОРТИВНЫЙ КОРПУС

/В ДЕРЕВОКЛЕЁНЫХ КОНСТРУКЦИЯХ/

С ЗАЛОМ 42×24 М

АЛЬБОМ V

СОСТАВ ПРОЕКТА

Альбом I – Архитектурно-строительные чертежи, витражи

Альбом II – Отопление и вентиляция
Водопровод и канализация
Автоматизация сантехустройств

Альбом III – Электрооборудование, связь и сигнализация, пожарная сигнализация

Альбом IV – Автоматизация сантехустройств
Часть 1 Задание заводу на изготовление щитов
Щит системы. Тип 3

Альбом IV – Автоматизация сантехустройств
Часть 2 Задание заводу на изготовление щитов
Щит управления

Альбом V – Изделия заводского изготовления

Альбом VI – Сметы

Примененный материал – типовой проект 284-4-48. Альбом I

РАЗРАБОТАН
ЦНИИЭП зрелищных зданий и спортивных сооружений им. Б.С. Мезенцева
Главный инженер института Ганкин М.В
Главный архитектор проекта Гельфер М.Е.

Технический проект утвержден Госгражданстроем приказом № 357 от 17.XII.80
Введен в действие ЦНИИЭП зрелищных зданий и спортивных сооружений им. Б.С. Мезенцева приказом № 172 от 23.XII.81 г.

Привязан

Инв. №

17820-06

Типовой проект 294-2-68 Альбом V

Лист	Наименование	Примечание стр.
	Содержание альбома	1
	Чертежи комплекта ИД	
1	Общие данные	2
2	Балка ДКБ-1	3
3	Стойка ДКС-1	4
4	Балки ДКБ-2, ДКБ-3, ДКБ-4, ДКБ-5	5
5	Панель ПД-1	6
6	Панели ПД-2, ПД-3	7
7	Каркас КД-1	8
8	Каркас КД-2	9
9	Узлы панелей 1, 2, 3	10
10	Узлы каркасов 1, 2, 3, 4	11
11	Плиты обшивки. Крепежная деталь М1п / М1а	12
	Чертежи комплекта ИМ	
1	Общие данные	13

Лист	Наименование	Примечание стр.
2	Соединительные элементы МД-1, МД-2, МД-4	14
3	Соединительные элементы МД-3, МД-5	15
4	Соединительные элементы МД-6, МД-7.	16
	Подвеска МД-12	
5	Соединительные элементы МД-8, МД-9.	17
	Закладные детали м-1, м-2.	
6	Фланец вентшахты МД-10	18
	Опора светильников МД-11	
7	Лестница МЛ-1. Пожарная лестница МЛ-2	19
8	Арматурные каркасы К-1 ÷ К-4	20
9	Арматурные сетки С-1 ÷ С-3, ФС-1	21
10	Обрамление отверстий МО-1 ÷ 3	22
11	Обрамление отверстий МО-4 ÷ МО-8	23
12	Связи мс-1, мс-2, мс-3	24
13	Стойка СТ-1	25
14	Стойка СТ-2	26

Инв. № подл. | Подпись и дата | Взам. инв. №

Привязан

Инв. №

Нач. маст.	Горлышков		294-2-68
Гл. инж. м.	Покрасс		Спортивный корпус / в деревоклееных конструкциях / с залом 42×24 м.
ГАП	Гельфер		
ГИП	Копылев		Стадия: Р; Лист; Листов
Рук. гр. инж.	Шишлянников		
Проверил	Копылев		Содержание альбома
Разраб.	Суворова		ЦИТП Зрелищных зданий и спортивных сооружений Госгражданстроя

17820-06

Типовой проект 294-2-68 Альбом V

Ведомость чертежей комплекта ИД

Лист	Наименование	Примечан.
1	Общие данные	
2	Балка ДКБ-1	
3	Стойка ДКС-1	
4	Балки ДКБ-2, ДКБ-3, ДКБ-4, ДКБ-5.	
5	Панель ПД-1	
6	Панели ПД-2, ПД-3	
7	Каркас КД-1	
8	Каркас КД-2	
9	Узлы панелей 1, 2, 3	
10	Узлы каркасов 1, 2, 3, 4.	
11	Плиты обшивки, крепежная деталь М1п /М1л/	

Ведомость комплектов чертежей

Обозначение	Наименование	Примечание
ИД	Деревянные изделия	стр. 2 — 12
ИМ	Металлические изделия	стр. 13 — 26

Общие указания

Деревоклеёные конструкции запроектированы в соответствии с СНиП II-в 4-71* и „Руководством по индустриальному изготовлению клеёных конструкций для строительства" м. 1977 г. Для изготовления клеедеревянных конструкции применяются пиломатериалы из сосны по ГОСТ 8486-66 влажность пиломатериалов 10+2%. Доски по длине склеиваются на зубчатый шип по ГОСТ 19414-74 Стыки по длине балки должны располагаться вразбежку. В одном сечении балки должно стыковаться не более 25% всех досок. Боковые поверхности изделий после склейки должны быть остроганы и иметь чистоту обработки не ниже 5го класса по ГОСТ 7016-75.

Поверхности торцов обрабатывать тиоколовой мастикой У-30м (ГОСТ 13489-68*) или эпоксидной шпаклевкой ЭП-0010 (ГОСТ 10227-62*). Поверхности готовых изделий покрываются лаком УР-293 или УР-294 (ТУ-6-10-1462-74)

Деревянные панели покрытия запроектированы под нормативную временную нагрузку 100 кгс/м². Для изготовления каркасов панелей применяются пиломатериалы хвойных пород II категории (ГОСТ8486-66).

Древесина каркасов должна быть подвергнута глубокой пропитке антипиренами и антисептирована.

Утеплитель из минераловатных плит укладывается по пароизоляции из одного слоя полиэтиленовой пленки. Между пленкой и подшивкой к каркасу прибить стальную упаковочную ленту с шагом 500 мм. Все соединения на шурупах и гвоздях.

Инв. № подл. | Подпись и дата | Взам. инв. №

Привязан

Инв. №

Нач. маст.	Горлышков	
Гл. инж. м.	Покрасс	
ГАП	Гельфер	
ГИП	Копылев	
Рук. гр. инж.	Шишаянников	
Разработ.	Сыворова	

294-2-68 ИД

Спортивный корпус /в деревоклееных конструкциях/ с залом 42×24 м.

Стадия	Лист	Листов
Р	1	11

Общие данные

ЦНИИЭП зрелищных зданий и спортивных сооружений им. Б.С. Мезенцева

Формат 12
ТП 320-06

Типовой проект 294-2-68 Альбом V

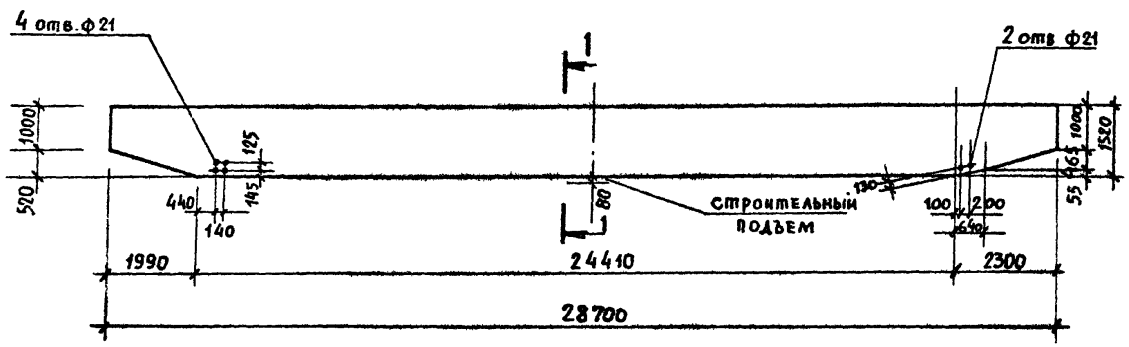

Ведомость материалов на готовый элемент

N поз	Сечение	Кол. шт.	Общ. объем м3 поз.	Общ. объем м3 всего	Категория пиломатер	Примечан
1	Доска 33×165	18	0,16	2,9	II	
2	Доска 33×165	28	0,16	4,5	III	
		Итого		7,4		
б/м	Водостойкий клей КБ-3 — 110,0 кг					
	Масса элемента АКБ-1 — 3810 кг					

Расчетная схема

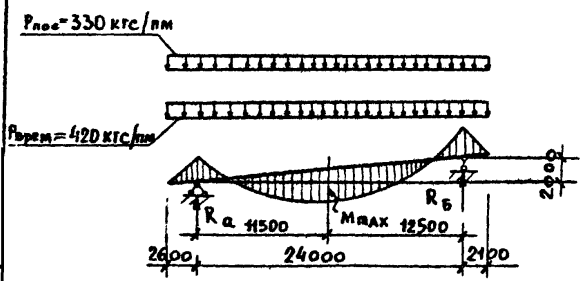

Расчетные усилия:

$M_{max} = 49,8$ тс.м

$R_A = 11,0$ тс

$R_Б = 10,6$ тс

1-1

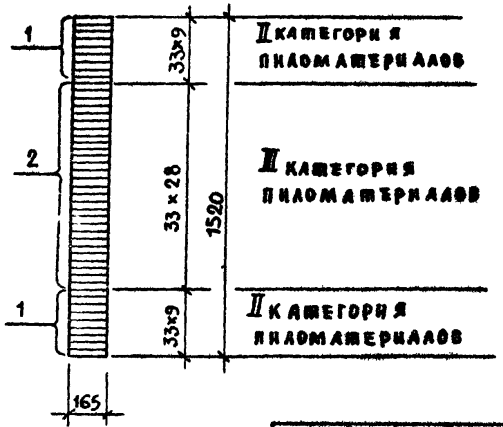

ОНиР	Травуш	
Нач. маст.	Горлышков	
Гл. инж. пр.	Покрасс	
ГАП	Гельфер	
ГИП	Копылев	
Рук. гр. инж.	Шишкинникова	
Проверил	Копылев	
Разраб.	Суворова	

Привязан

Инв. N

294-2-68 ИА

Деревоклеёная балка АКБ-1

Стадия	Масса	Масштаб
Р	3810	

Лист 2 Листов

ЦНИИЭПзрелищных зданий и спортивных сооружений им. В.С. Мезенцева

Инв. N подл. | Подпись и дата | Взам. инв. N

Формат 12

17820-

Типовой проект 294-2-68 Альбом V

Ведомость материалов на ротовый элемент						
N поз	Сечение	Кол шт.	Общий объем м³ Поз	Общий объем м³ Всего	Катерор пиломат	Примечан
1	Доска 34×165	25	0,033	0,85	III	
Б/м	Водостойкий клей БМ-3 – 13.0 кг.					
	Масса элемента ДКС1 – 440,0 кг.					

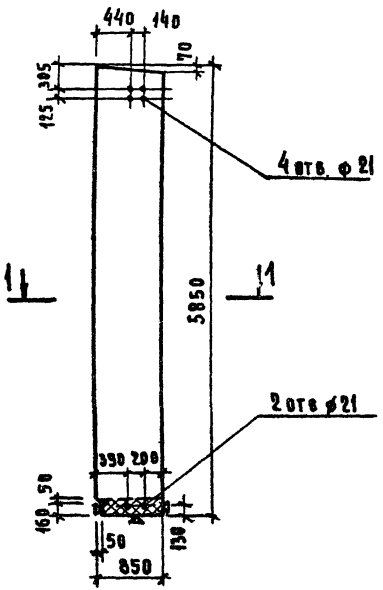



1-1

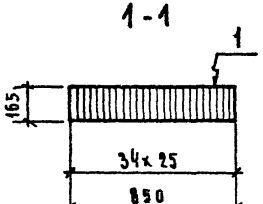

Примечание

Торец стойки, обозначенный ▽, обработать тиоколовой мастикой У-30м (ГОСТ 13489-68*) или эпоксидной шпаклевкой ЭП-0010 (ГОСТ 10227-76).

Инв N подл	Подпись и дата	Взам инв N	
Привязан			
Инв N			

ОНИР	Травуш		
Нач. мас	Горлышков		
Гл. инж. м	Покрасс		
ГАП	Гельфер		
ГИП	Копылев		
Рук. гр. инж	Шишлянникова		
Провер	Копылев		
Разраб	Суворова		

294-2-68 ИД

Деревоклеёная стойка ДКС-1

Стадия	Масса	Масштаб
Р	440	
Лист 3	Листов	

ЦНИИЭП зрелищных зданий и спортивных сооружений им. Б. С. Мезенцева

Формат 12
17820-06

Типовой проект 294-2-68 Альбом V

Балки ДКБ-2, ДКБ-3, ДКБ-4.

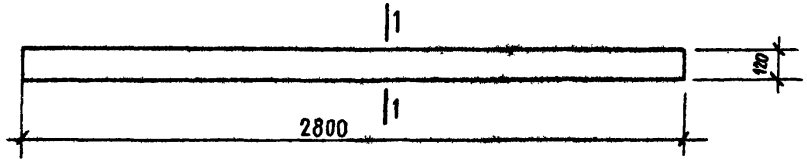

1–1

ДКБ-2

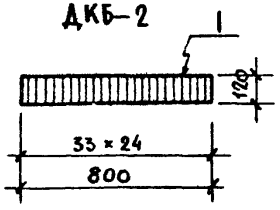

ДКБ-3

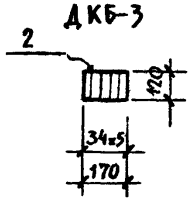

ДКБ-4

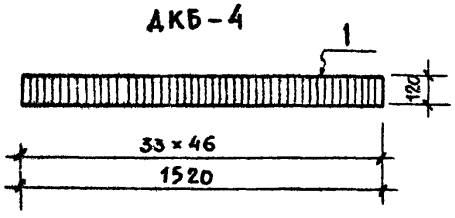

Балка ДКБ-5

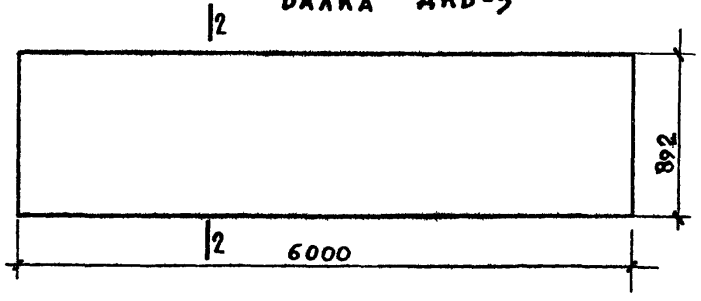

2-2

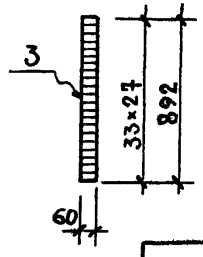

Марка эл-та	N поз.	Сечение	Кол. шт.	Общ. объем м³ поз.	Общ. объем м³ всего	Категор. пиломат.	Примеч.
ДКБ-2	1	Доска 33×120	24	0,012	0,3	III	
	б/м	Водостойкий клей КБ-3 — 4,0 кг.					
		Масса элемента ДКБ-2 — 154,0 кг.					
ДКБ-3	2	Доска 34×120	5	0,012	0,06	III	
	б/м	Водостойкий клей КБ-3 — 1,0 кг					
		Масса элемента ДКБ-3 — 31,0 кг					
ДКБ-4	1	Доска 33×120	46	0,012	0,6	III	
	б/м	Водостойкий клей КБ-3 — 8,0 кг					
		Масса элемента ДКБ-4 — 308,0 кг					
ДКБ-5	3	Доска 33×60	27	0,012	0,32	III	
	б/м	Водостойкий клей КБ-3 — 4,0 кг					
		Масса элемента ДКБ-5 — 169,0 кг					

Взам. инв. N | Подпись и дата | Инв. N подл.

Привязан

Инв. N

ОКиР	Травуш	
Нач. маст.	Горлышков	
Гл. инж. м.	Покрасс	
ГАП	Гельфер	
ГИП	Копылев	
Рук. гр. инж.	Шишлянникова	
Провер.	Копылев	
Разраб.	Суворова	

294-2-68 ИД

Деревоклееные балки ДКБ-2, ДКБ-3, ДКБ-4, ДКБ-5

Стадия	Масса	Масштаб
Р	154 31 308 129	
Лист 4	Листов	

Зрелищных зданий и спортивных сооружений им. Б.С. Мезенцева

Формат 12

17890-

Типовой проект 294-2-68 Альбом V

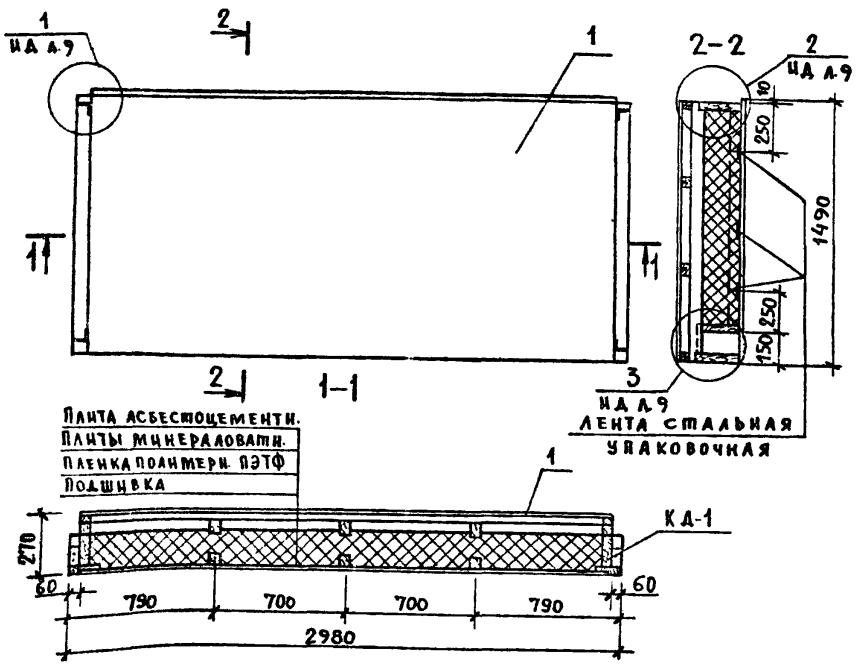

МАРКА ПАНЕЛИ	МАРКА КАРКАСА	МАССА ПАНЕЛИ, Кг	ВИД ПОДШИВКИ
ПД-1	КД-1	269,1	АСБЕСТОЦЕМЕНТ. ПЛИТА

МАРКА ПОЗ.	ОБОЗНАЧЕНИЕ	НАИМЕНОВАНИЕ	КОЛ-ВО	МАССА Кг	ПРИМЕЧ.
		Сборочные единицы			
КД-1	НД А.7	Каркас КД-1 шт	1		
		Детали			
1	НД А-11	Асбестоцементн. плита			
		ГОСТ 18124-75	1		
7	НД А-11	Асбестоцементн. плита			
		ГОСТ 18124-75	1		
		Стандартные изделия			
4	ГОСТ 1145-80	Шурупы 4×30 кг	0.15		1000 шт 2.6 кг
5	ГОСТ 1145-80	Шурупы Б4×30.09.1 кг.	0.15		—"—
8	ГОСТ 4028-63*	Гвозди К2×40 кг	0.03		1000 шт. 1 кг
9	ГОСТ 4028-63*	Гвозди 1,8×50 кг	0.02		—"—
10	ГОСТ 5336-67	Сетка №15 м2	0.42		Масса 1м². 1,5кг
		Материалы			
	ГОСТ 9573-72	Минераловатные плиты			
		δ=150 мм м3	0.5		γ_0=100 кг/м³
	ТУ6-05-1065-76	Полимерная пленка			
	МХП СССР	ПЭТФ 0.03 мм м²	4.0		Масса 1м² 0.03кг
		Лента стальная упаковочн			
	ГОСТ 3560-73	δ 7×30 м	9.0		Масса 1м 0.165
	ГОСТ 14791-79	Герметик БУТЭПРОЛ, Кг	0.5		

ОИ и Р	Трауш	
Нач. маст.	Горлышков	
Гл. инж. м.	Покрасс	
ГАИ	Гельфер	
ГИП	Копылев	
Рук. гр. инж.	Шишаянников	
Провер.	Копылев	
Разраб.	Полтавская	

Привязан

Инв. N

294-2-68 НД

Панель ПД-1

Стадия	Масса	Масштаб
Р	269,1	
Лист 5	Листов	

ЦНИИЭП зрелищных зданий и спортивных сооружений им. Б.С. Мезенцева

Взам. инв. N | Подпись и дата | Инв. N подл.

Формат 12
17820-06

Типовой проект 294-2-68 Альбом V

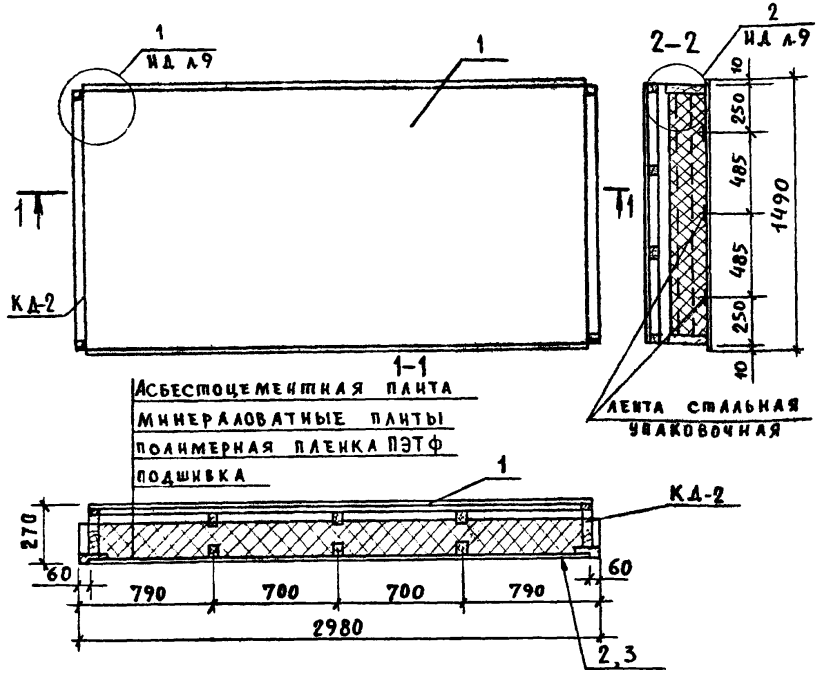

Марка панели	Марка каркаса	Масса панели, кг	Вид подшивки
ПД-2	КД-2	269.0	Асбестоцемент. плита
ПД-3	КД-2	232.0	Древесноволокн. плита

Марка поз.	Обозначение	Наименование	Колич. ПД-2	Колич. ПД-3	Масса ед., кг	Примечан.
		Сборочные единицы				
КД-2	ИД л.8	Каркас КД-2 шт.	1	1	74.2	
		Детали				
1	ИД л.11	Асбоцементная плита				
		ГОСТ 18124-75 δ=10 мм	1	1		
2	ИД л.11	Асбоцементная плита				
		ГОСТ 18124-75 δ=10 мм.	1			
3		Перфорированная				
		древесноволокнистая				
		плита				
		ТУ13-444-79; ГОСТ8904-76		1		
		Стандартные изделия				
4	ГОСТ 1145-80	Шурупы 4×30 кг	0.15	0.15		
5	ГОСТ 1145-80	Шурупы Б4×30.09.1 кг	0.15	–		
6	ГОСТ 4028-63	Гвозди К3.5×40 кг	–	0 3		
		Материалы				
	ГОСТ9573-72	Минераловатные плиты				
		δ=150 мм м³	0,6	0,6		γ_0=100 кг/м³
	ТУ6-05-1065-76 МХП СССР	Полимерная пленка				
		ПЭТФ δ=0.03 мм м²	4,5	4,5		Масса 1 м² 0,03 кг
		Лента стальная упаково-				
	ГОСТ 3560-73	чная 0,7×30 м	9,0	9,0		Масса 1 м 0,165 кг
	ГОСТ 14791-79	Герметик бутэпрол, кг	0,5	0,5		

ОНИР	Трабуш	
Нач. маст.	Горлышков	
Гл. инж. м.	Покрасс	
ГАП	Гельфер	
ГИП	Копылев	
Рук. гр. инж.	Шишлянникова	
Проверил	Копылев	
Разраб.	Полтавская	

Привязан

Инв. №

294-2-68 ИД

Панели ПД-2 ПД-3

Стадия	Масса	Масштаб
Р	269,0 232,0	

Лист 6 | Листов

ЦНИИЭП зрелищных зданий и спортивных сооружений им. Б.С. Мезенцева

Взам. инв. № | Подпись и дата

Формат 12

17820-с

Типовой проект 294-2-68 Альбом V

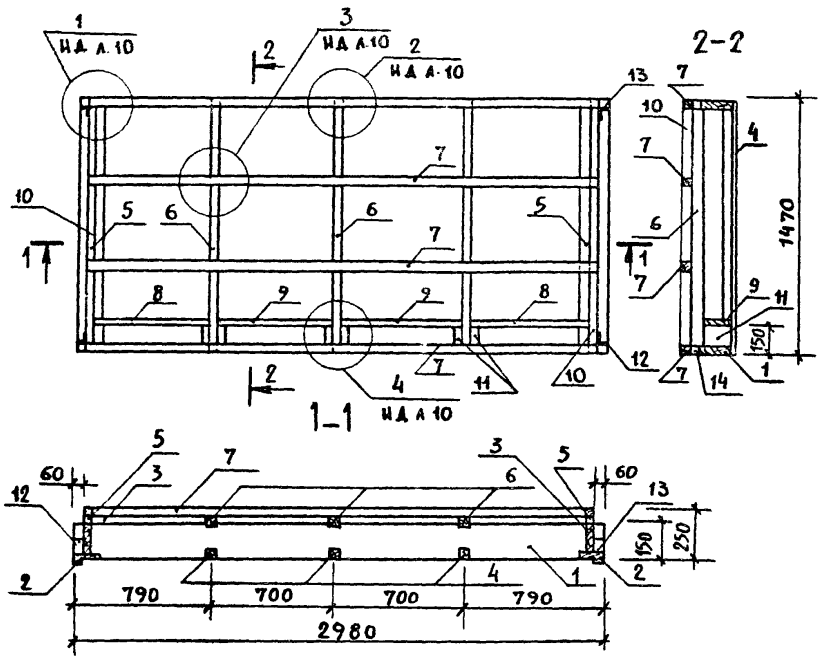

Марка каркаса	Расход материалов		Масса каркаса (кг)
	Древесина /м³/	Сталь /кг/	
КД-1	0.171	240	87.90

Марка поз.	Обозначение	Наименование	Кол-во шт.	Масса кг	Примеч.
		Сборочные единицы			
12	НД А.11	Крепежная деталь М1п	2	0,4	
13	НД А.11	Крепежная деталь М1л	2	0,4	
		Детали			
2	НД А.10	Опорная доска	2		
1	НД А.10	Несущее ребро	2		
3		Торцевое ребро			
		50×120×1370	2		
4		Поперечное ребро	3		
		50×80×1370			
5		Обрешетка 50×50×1470	2		
6	НД А.10	Поперечное ребро	3		
8		Вставка			
9		Вставка 40×150×650	2		
10		Прокладка 50×50×425	6		
11		Пластина 40×150×100	8		
7		Обрешетка 50×50×2860	4		
14		Вставка 650×50×50	4		
		Стандартные изделия			
15	ГОСТ 1144-80	Шурупы 5×70 кг	0,12		1000 шт. 9.02 кг
16	ГОСТ 1144-80	Шурупы 6×40 кг	0,13		1000 шт. 8.03 кг
17	ГОСТ 4028-63*	Гвозди К3×80 кг	0,55		1000 шт. 4.44 кг

Инв. № подл. | Подпись и дата | Взам. инв. №

Привязан

Инв. №

ОНИР	Трауш	
Нач. маст.	Горлышков	
Гл. инж. м.	Покрасс	
ГАП	Гельфер	
ГИП	Копылев	
Рук. гр. инж.	Шишкинцков	
Проверил	Копылев	
Разраб.	Полтавская	

294-2-68 НД

Каркас КД-1

Стадия	Масса	Масштаб
Р		—
Лист 7	Листов	

Древесина II категории

ЦНИИЭП зрелищных зданий и спортивных сооружений им. Б.С. Мезенцева

Формат 12
17820-06

Типовой проект 294-2-68 Альбом V

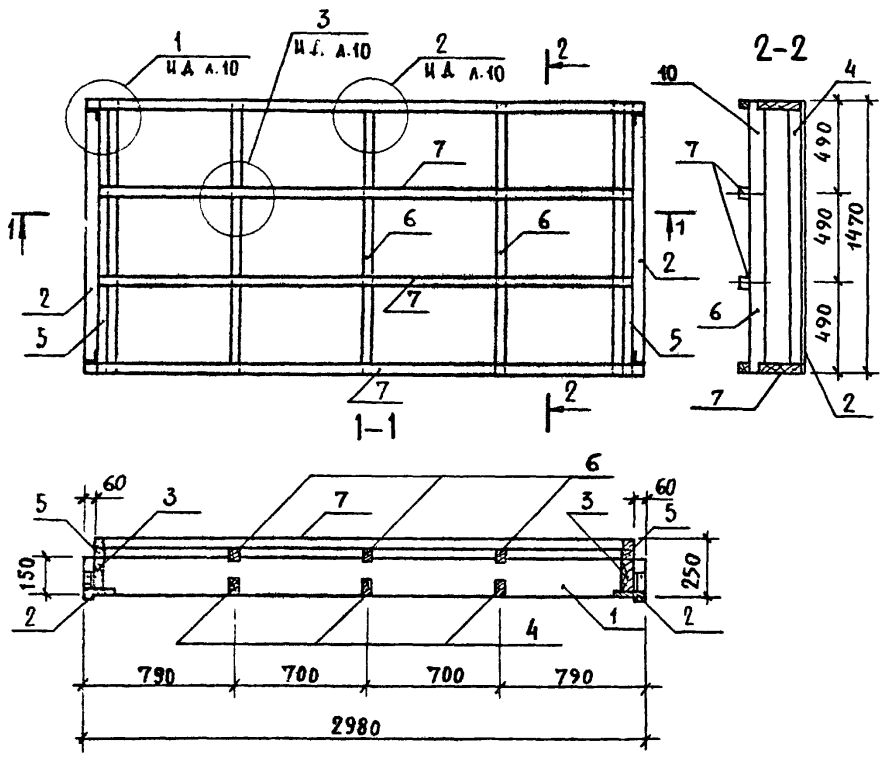

Марка поз.	Обозначение	Наименование	Кол-во	Масса кг	Примеч.
		Сборочные единицы			
М1п	ИД А.11	Крепежная деталь М1п	2	0,4	
М1л	ИД А.11	Крепежная деталь М1л	2	0,4	
		Детали			
2	ИД А.10	Опорная доска			
4		Поперечное ребро	3		
		50×80×1370			
5		Обрешетка 50×50×1470	2		
7		Обрешетка 50×50×2860	4		
1	ИД А.10	Несущее ребро	2		
3		Торцевое ребро	2		
		50×120×1370			
6	ИД А.10	Поперечное ребро	3		
		Стандартные изделия			
15	ГОСТ 1144-80	Шурупы 5×70 кг	0.11		1000 шт. 9.02 кг
16	ГОСТ 1144-80	Шурупы 6×40 кг	0.13		1000 шт. 8.03
17	ГОСТ 4028-63*	Гвозди К3×80 кг	0.10		1000 шт. 4.44 кг

Марка каркаса	Расход материалов		Масса каркаса /кг/
	Древесина /м³/	Сталь /кг/	
КД – 2	0.144	2,2	74,2

Привязан

Инв. N

ОНИР	Трабуш	
Нач. маст.	Горлышков	
Гл. инж. м.	Покрасс	
ГАП	Тельфер	
ГИП	Копылев	
Рук. гр. инж.	Шишаянников	
Провер.	Копылев	
Разраб.	Полтавская	

294-2-68 ИД

Каркас КД-2

Стадия	Масса	Масштаб
Р	74,2	—
Лист 8	Листов	

Древесина II категории

ЦНИИЭП зрелищных зданий и спортивных сооружений им. Б.С. Мезенцева

Инв. N подл. | Подпись и дата | Взам. инв. N

Формат 12

17820-06

Типовой проект 294-2-68 Альбом V

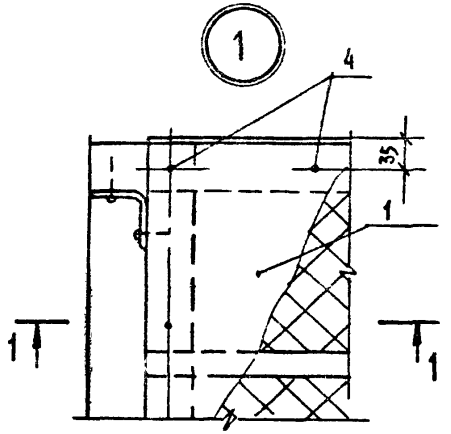

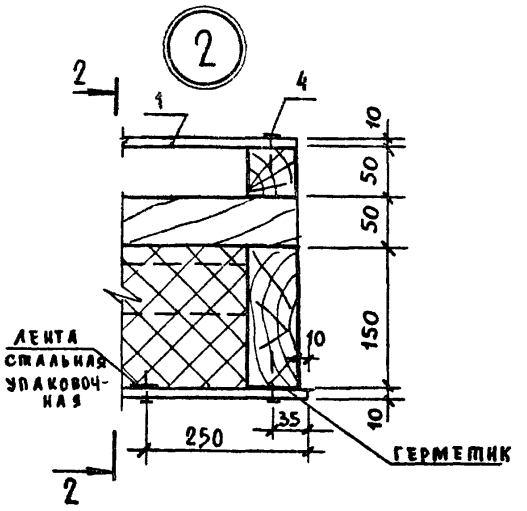

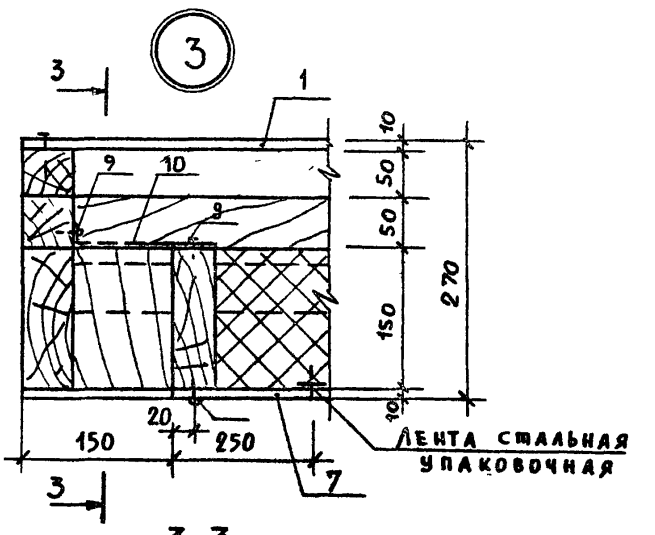

1–1

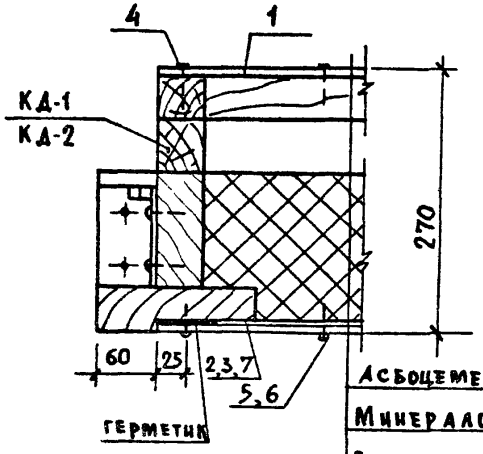

2–2

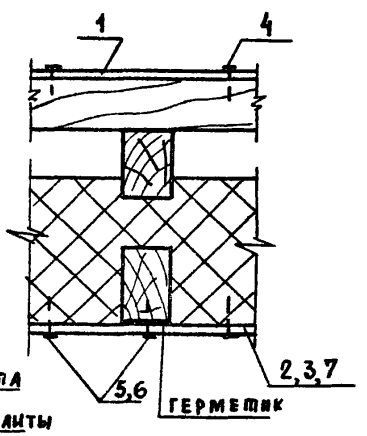

3–3

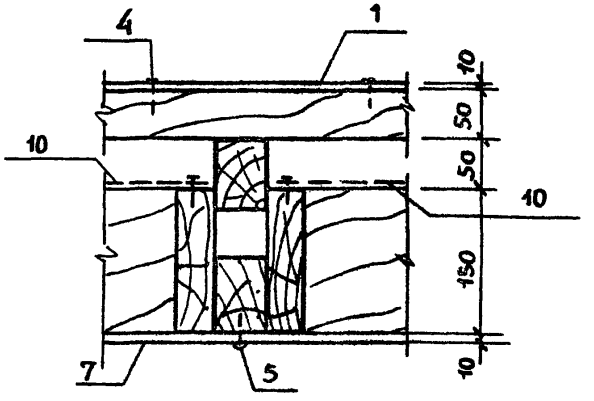

АСБОЦЕМЕНТНАЯ ПЛИТА
МИНЕРАЛОВАТНЫЕ ПЛИТЫ
ПОЛИМЕРНАЯ ПЛЕНКА ПЭТФ
ПОДШИВКА

ОН и Р	Травуш	
Нач. маст.	Горлышков	
Гл. инж. м.	Покрасс	
ГАП	Гельфер	
ГИП	Копылев	
Рук. группы	Шишаянников	
Провер.	Копылев	
Разраб.	Полтавская	

Привязан

Инв. №

294-2-68 ИД

Узлы панелей 1, 2, 3

Стадия	Масса	Масштаб
Р	—	1:5
Лист 9	Листов	

ЦНИИЭП зрелищных зданий и спортивных сооружений им. Б. Смезенцева

Инв. № подл. | Подпись и дата | Взам. инв. №

Формат 12
17820-06

Типовой проект 294-2-68 Альбом V

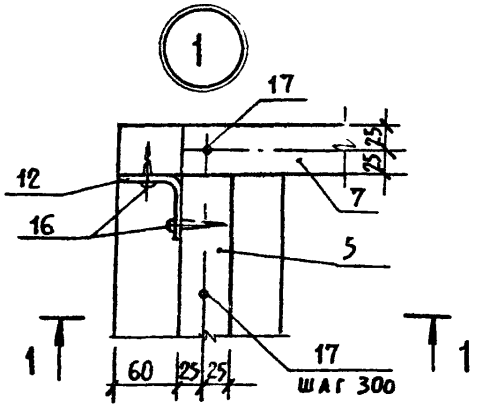

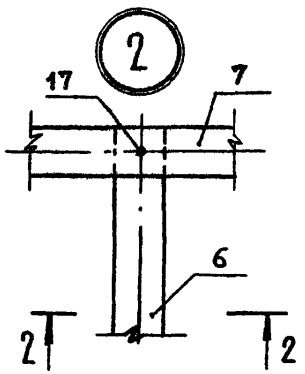

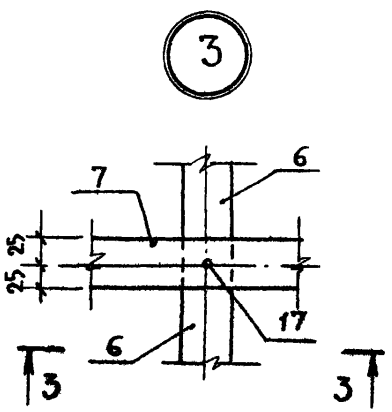

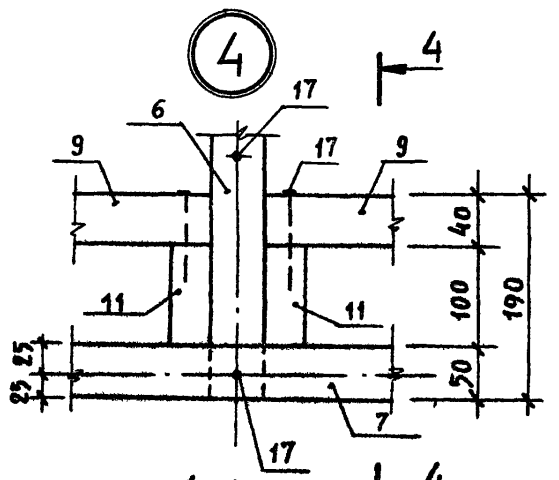

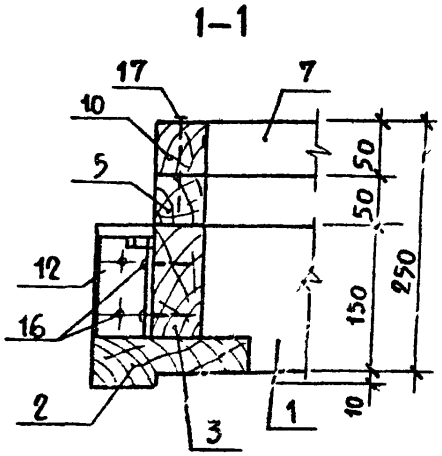

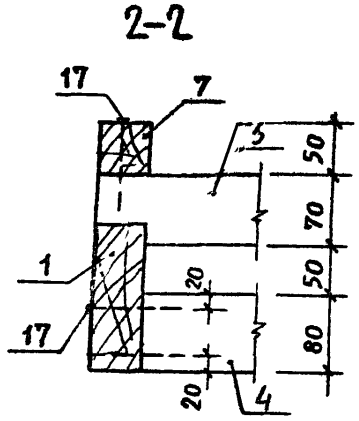

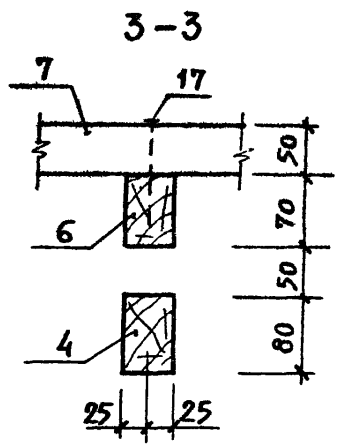

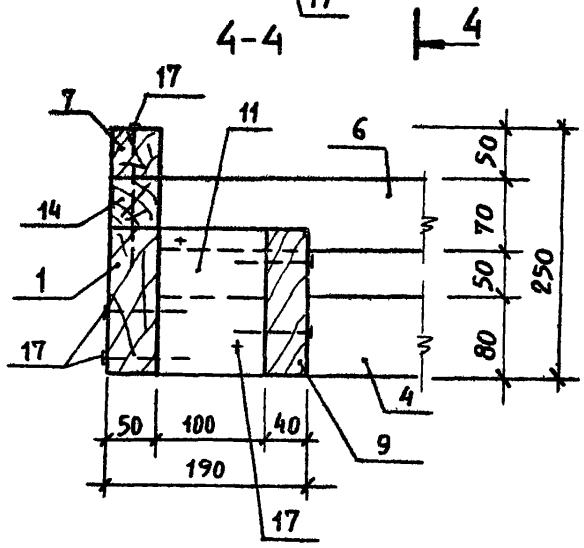

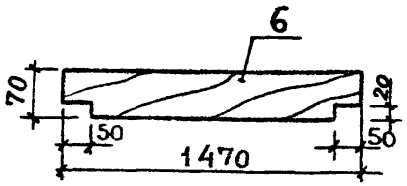

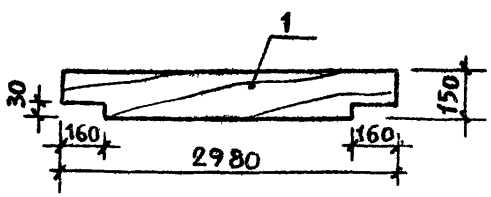

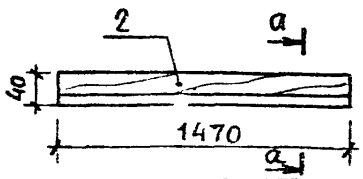

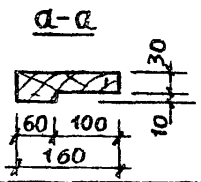

Привязан		
Инв. №		
ОНИР	Трабуш	
Нач. маст.	Горлышков	
Гл. инж. м.	Покрасс	
ГАП	Гельфер	
ГИП	Копыаев	
Рук. гр. инж.	Шицлянникова	
Проверил	Копыаев	
Разраб.	Полтавская	

294-2-68 ИД

Узлы каркасов 1, 2, 3, 4.

Стадия	Масса	Масштаб
Р	–	1:5
Лист 10	Листов	

ЗРЕЛИЩНЫХ ЗДАНИЙ И СПОРТИВНЫХ СООРУЖЕНИЙ им. Б.С. МЕЗЕНЦЕВА

Формат 12
17820-06

Типовой проект 294-2-68 Альбом V

1 РАЗБИВКА ОТВЕРСТИЙ В ПЛИТАХ ОБШИВКИ

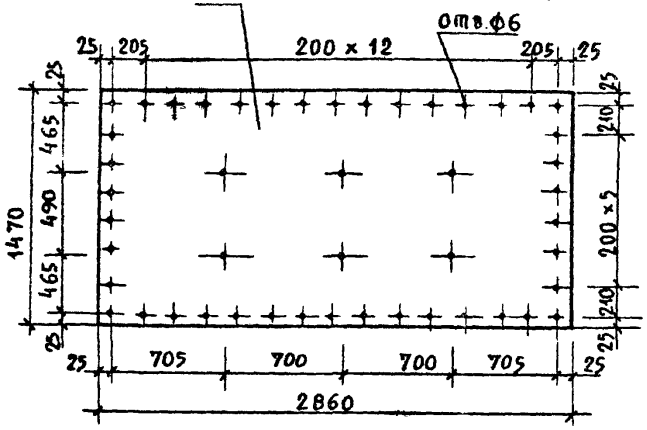

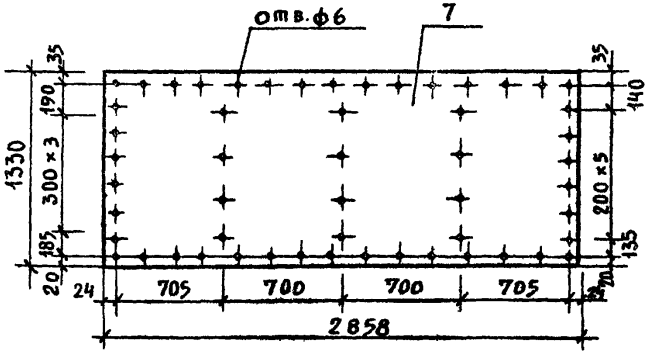

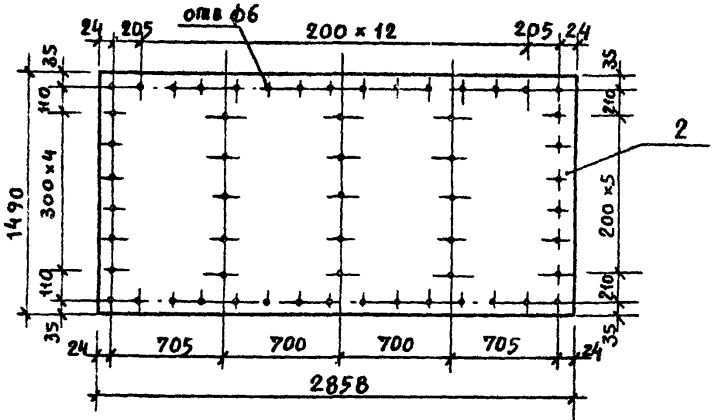

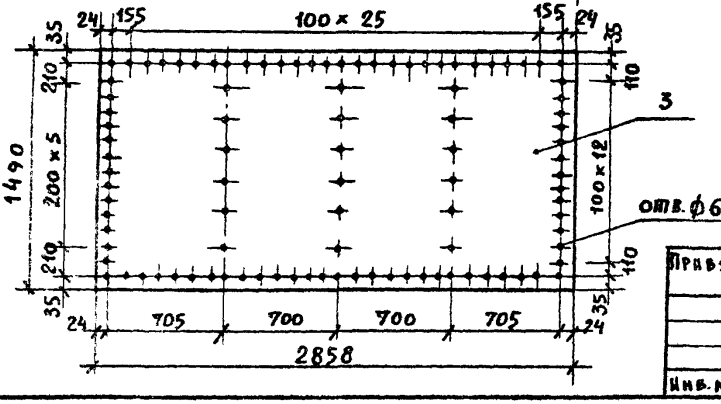

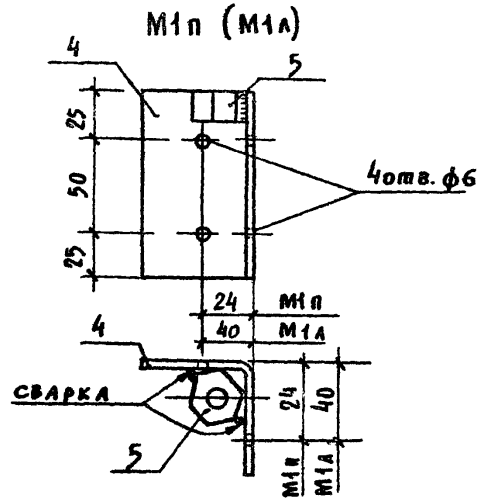

СПЕЦИФИКАЦИЯ МЕТАЛЛА НА МАРКУ

Марка	Поз.	Профиль	Длина мм	Кол. шт.	Масса, кг			ГОСТ
					поз.	всех	марки	
МП1п (МП1а)	4	L 60×3	100	1	0.37	0.37	04	11474-76
	5	ГАЙКА М16	—	1	0.03	0.03		5915-70*

Примечания:

1. Отверстия в плитах обшивки сверлить ф 6 мм.
2. Крепежную деталь окрасить масляной краской за 2 раза.

Привязан

Инв. N

ГИП	Травуш	
Нач. маст.	Гордышков	
Гл. инж. м.	Покрасс	
ГАП	Тельфер	
ГИП	Копылев	
Рук. группы	Шишаянникова	
Проверил	Копылев	
Разработ.	Полтавская	

294-2-68 НД

Плиты обшивки
Крепежная деталь
М1п; /М1а/

Стадия	Масса	Масштаб
Р	0,4	—
Лист 11	Листов	

ЦНИИЭП зрелищных зданий и спортивных сооружений им. Б.С. Мезенцева

Инв. N подл. | Подпись и дата | Взам. инв. N

Формат 12
17820-06

Типовой проект 294-2-68 Альбом V

Ведомость чертежей комплекта ИМ

Лист	Наименование	Примечание
1	Общие данные	
2	Соединительные элементы МД-1, МД-2, МД-4	
3	Соединительные элементы МД-3; МД-5	
4	Соединительные элементы МД-6; МД-7	
	Подвеска МД-12	
5	Соединительные элементы МД-8; МД-9	
	Закладные детали М-1, М-2	
6	Фланец вентшахты МД-10	
	Опора светильников МД-11	
7	Лестница МЛ-1. Пожарная лестница МЛ-2	
8	Арматурные каркасы К-1 ÷ К-4	
9	Арматурные сетки С-1; С-2; С-3; ФС-1	
10	Обрамление отверстий МО-1 ÷ МО-3	
11	Обрамление отверстий МО-4 ÷ МО-8	
12	Связи МС-1, МС-2, МС-3	
13	Стойка СТ-1	
14	Стойка СТ-2	

Общие указания

Материал конструкций – прокатная сталь класса С 38/23 марки ВСт 3кп2 и арматурная сталь класса А I и А III.

Все соединения конструкций - сварные, высота швов указана на чертежах.

Сварку вести электродами Э-42 по ГОСТ 5264-69.

Арматурные сетки и каркасы изготавливать при помощи контактной сварки по ГОСТ 10922-75.

Изделия, указанные на чертежах, поставляются огрунтованными и окрашенными масляной краской за 2 раза.

Инв. № подл. | Подпись и дата | Взам. инв. №

Привязан

Инв. №

Нач. маст.	Горлышков	
Гл. инж. м.	Вокрасс	
ГАП	Гельфер	
ГИП	Копылев	
Рук. гр. инж.	Шишлянников	
Провер.	Копылев	
Разраб.	Суворова	

294-2-68 ИМ

Спортивный корпус (в деревокаркасных конструкциях) с залом 42 х 24 м.

Стадия	Лист	Листов
Р	1	14

Общие данные

ЦНИИЭПсельстроя им. Е.С. Мясищева

17820-06

Формат А2

Типовой проект 294-2-68 Альбом V

МД-1

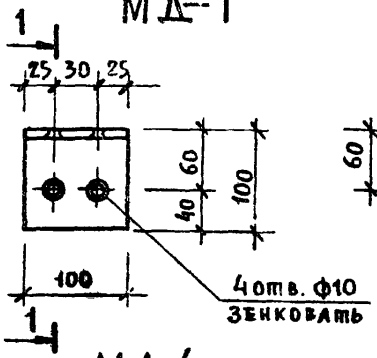

1-1

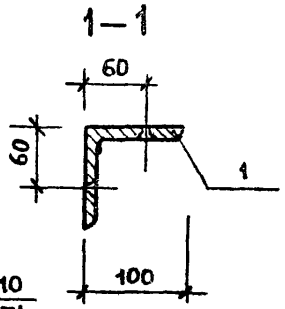

МД-2

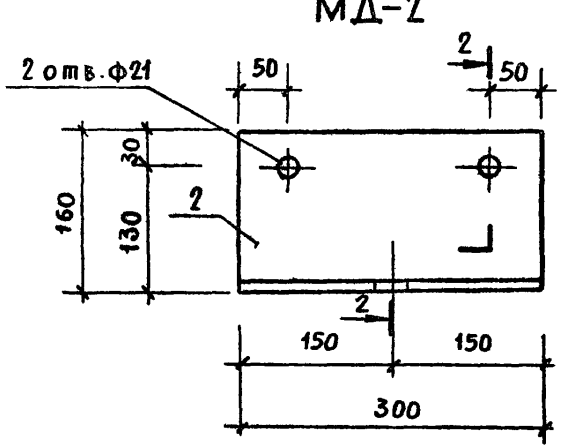

2-2

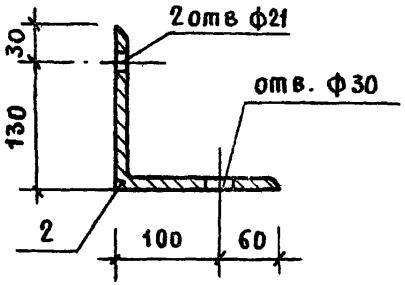

МД-4

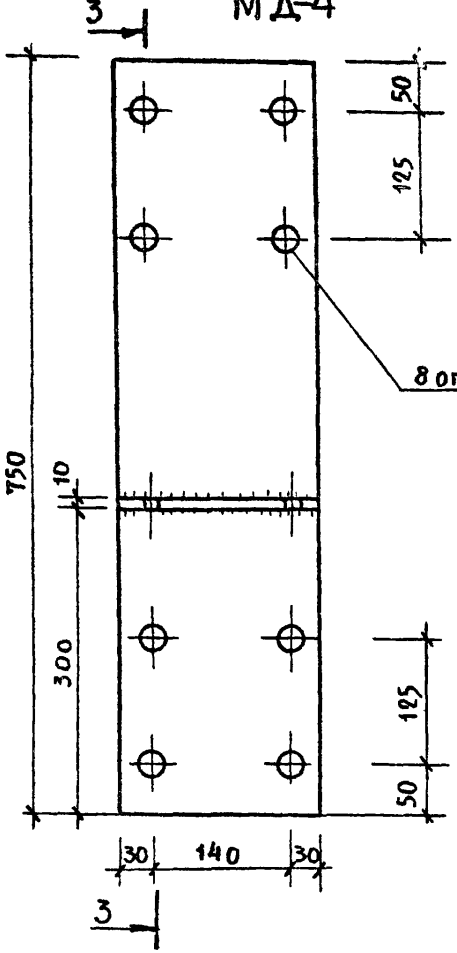

3-3

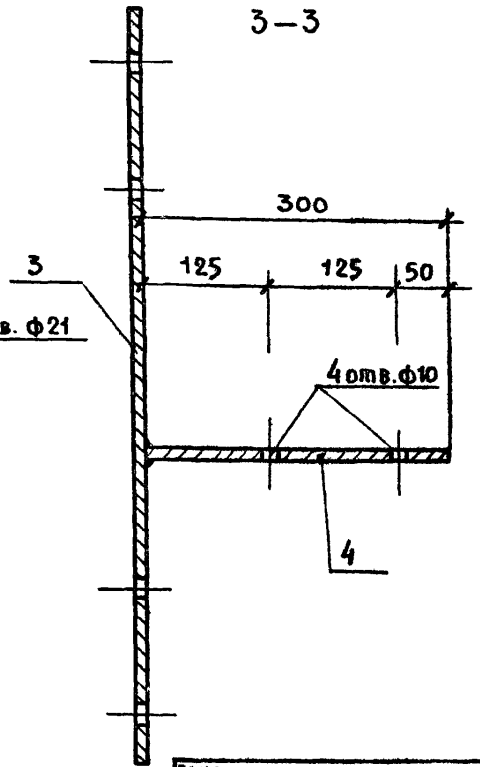

Марка эл-та	Поз.	Сечение	Длина мм	Кол.	Масса, кг			ГОСТ
					шт.	всех эл-та		
МД-1	1	L 100 × 10	100	1	1,5	1,5	1,50	8509-72
МД-2	2	L 160 × 10	300	1	7,4	7,4	7,40	8509-72
МД-4	3	—10 × 200	750	1	11,8	11,8	16,50	103-76
	4	—10 × 200	300	1	4,7	4,7		

Примечания:

1. Сварку вести электродами Э-42, $h_ш$=8 мм.
2. После сварки изделия огрунтовать и окрасить масляной краской за 2 раза.

Взам. инв. N | Подпись и дата | Инв. N подл.

Привязан

Инв. N

Нач. маст	Горлышков	
Гл. инж-м	Вокрасс	
ГАП	Тельфер	
ГИП	Копылев	
Рук. группы	Шиллянникова	
Проверил	Копылев	
Разраб.	Суворова	

294-2-68 ИМ

Соединительные элементы МД-1, МД-2, МД-4

Стадия	Масса	Масштаб
Р	1,50 7,40 16,50	
Лист 2	Листов	

ЦНИИЭП зрелищных зданий и спортивных сооружений им. Б.С. Мезенцева

Формат 12
17820-06

Типовой проект 294-2-68 Альбом V

МД-3

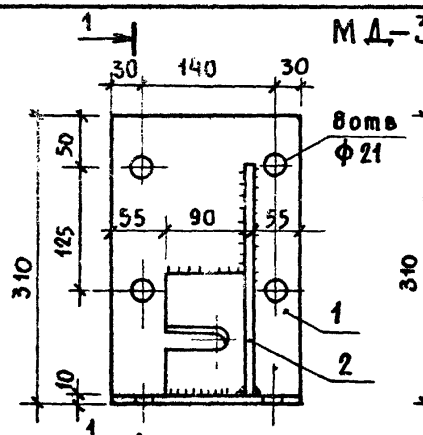

1-1

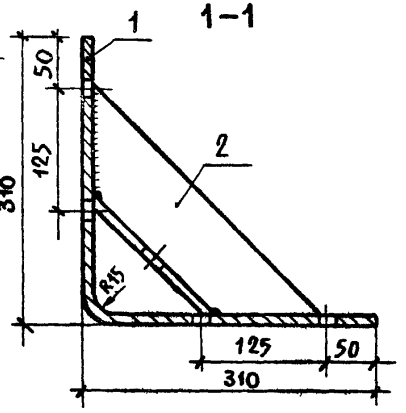

МД-5

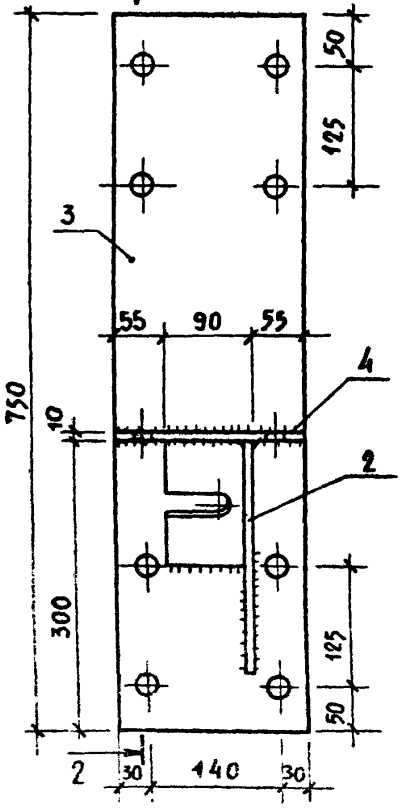

2-2

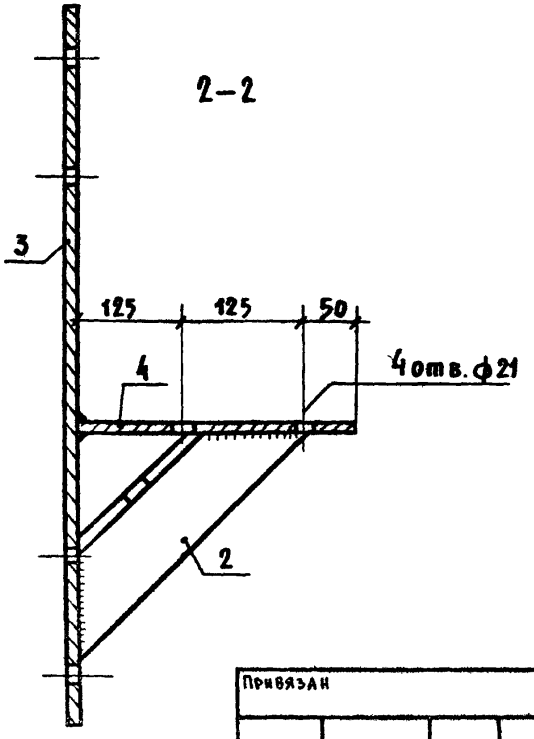

Марка эл-та	Поз.	Сечение	Длина мм	Кол.	Масса, кг шт.	Масса, кг всех	Масса, кг эл-та	ГОСТ
МД-3	1	–10 × 200	620	1	9,7	9,7	14,1	103-76
	2	L 90 × 9	360	1	4,4	4,4		8509-72
МД-5	3	–10 × 200	750	1	11,8	11,8	20,9	103-76
	4	–10 × 200	300	1	4,7	4,7		103-76
	2	L 90 × 9	360	1	4,4	4,4		8509-72

Поз. 2

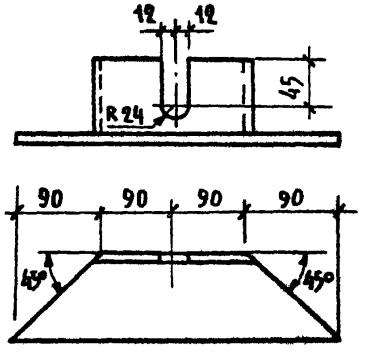

Примечание:

1. Сварку вести электродами Э-42, $h_ш$ = 8 мм.
2. После сварки изделия огрунтовать и окрасить масляной краской за 2 раза.

Привязан

Инв. N

Нач. маст	Горлышков	
Гл. инж. м.	Йокрасс	
ГАП	Гельфер	
ГИП	Копылев	
Рук. гр. инж.	Шишлянникова	
Провер.	Кольцев	
Разраб.	Суворова	

294-2-68 ИМ

Соединительные элементы МД-3; МД-5

Стадия	Масса	Масштаб
Р	14,1 20,9	

Лист 3 Листов

ЦНИИЭП зрелищных зданий и спортивных сооружений им. Б.С. Мезенцева

Инв. № подл. | Подпись и дата | Взам. инв. №

Формат 12

Типовой проект 294-2-68 Альбом V

МД-6

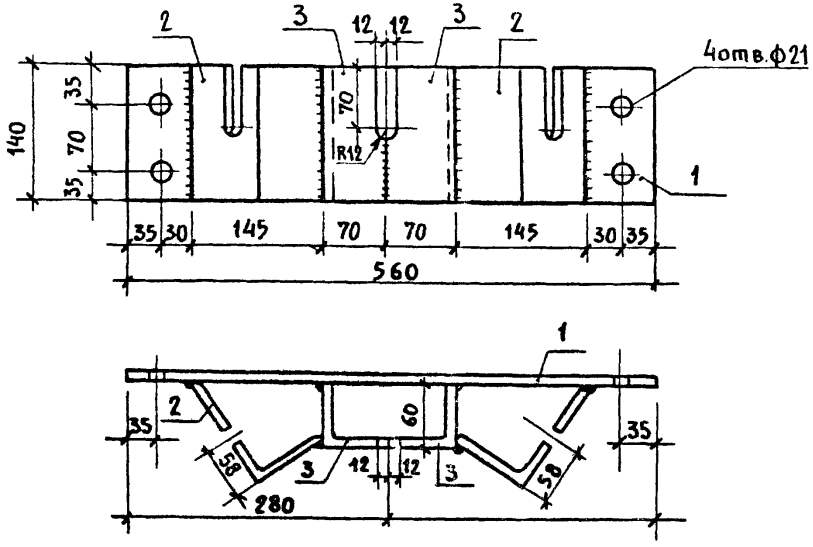

МД-7

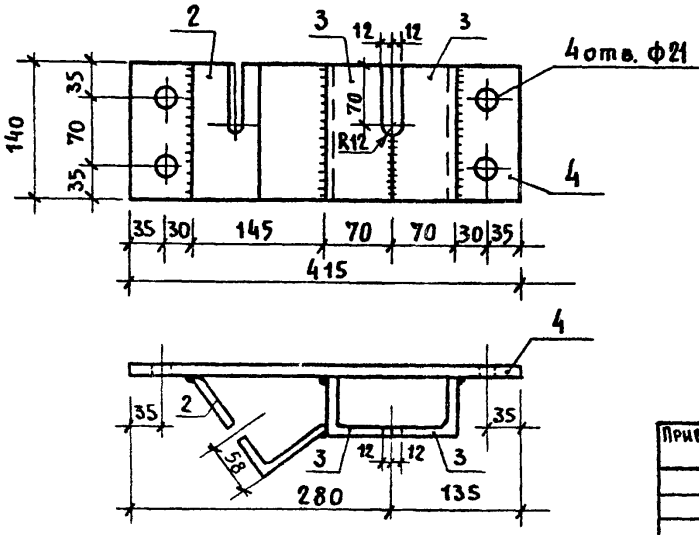

МД-12

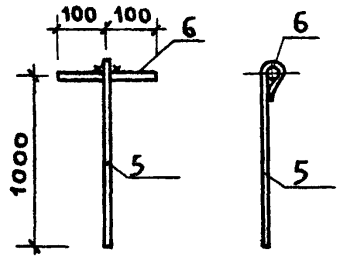

Марка эл-та	Поз.	Сечение мм	Длина мм	Кол.	Масса, кг			ГОСТ
					шт.	всех	эл-та	
МД-6	1	−10×140	560	1	6.14	6.14	14.70	103-76
	2	L125×80×10	140	2	2.17	4.34		8510-72
	3	из L100×10	140	2	2.11	4.22		8509-72
МД-7	4	−10×140	415	1	4.61	4.61	9.00	103-76
	2	L125×80×10	140	1	2.17	2.17		8510-72
	3	из L100×10	140	2	2.11	4.22		8509-72
МД-12	5	⌀10 AI	1100	1	0.7	0.7	1.1	5781-75
	6	⌀18 AI	200	1	0.4	0.4		

Примечания:

1. Сварку вести электродами Э-42, $h_ш$=8мм.
2. После сварки элементы МД-6 и МД-7 огрунтовать и окрасить масляной краской за 2 раза.

Привязан

Инв. N

Нач. маст.	Горлышков	
Гл. инж. м.	Покрасс	
ГАП	Гельфер	
ГИП	Копылев	
Рук. группы	Шишлянникова	
Провер.	Кольцев	
Разраб.	Суворова	

294-2-68 ИМ

Соединительные элементы МД-6, МД-7 Подвеска МД-12

Стадия	Масса	Масштаб
Р	14,7 9,0 1,1	
Лист 4	Листов	

ЦНИИЭП зрелищных зданий и спортивных сооружений им. Б.С. Мезенцева

Инв. N подл. | Подпись и дата | Инв. N подл.

Формат 12

17620-06

Типовой проект 294-2-68 Альбом V

МД-8

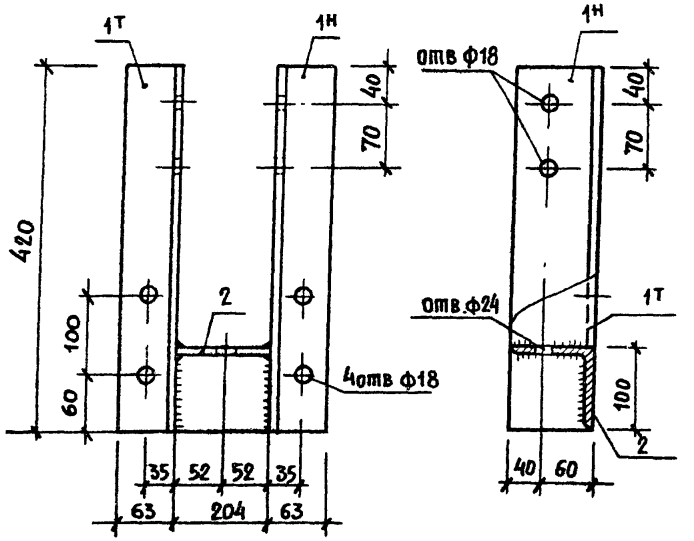

Марка эл-та	Поз.	Сечение мм	Длина мм	Кол.	Масса, кг шт.	Масса, кг всех	Масса, кг эл-та	ГОСТ
МД-8	1т	L100×63×8	420	1	4,15	4,15	11,4	8510-72
	1н	L100×63×8	420	1	4,15	4,15		
	2	L100×10	204	1	3,10	3,10		8509-72
МД-9	3	L75×8	400	1	3,80	3,80	6,60	8509-72
	4	Ø18 AI	1400	1	2,80	2,80		5781-75
М-1	5	тр. 50×3,5	400	1	1,7	1,70	3,60	3262-75*
	7	-6×200	200	1	1,90	1,90		103-76
М-2	6	тр. 100×4	400	1	4,30	4,30	6,20	3262-75*
	7	-6×200	200	1	1,90	1,90		103-76

Примечания:

1. Сварку вести электродами Э-42, $h_ш$=6мм.
2. Элемент МД-8 после сварки огрунтовать и окрасить масляной краской за 2 раза.

МД-9

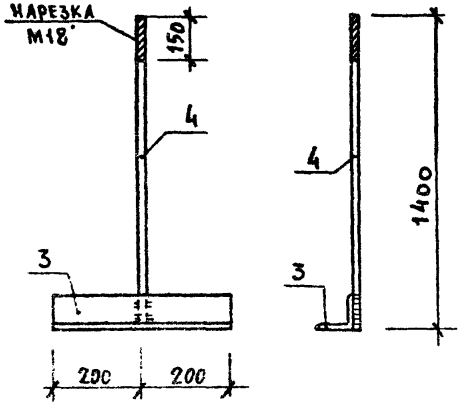

М-1 ; М-2

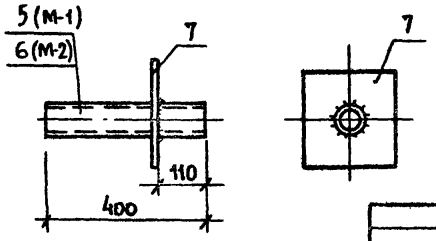

Нач маст	Горлышков		
Гл инж м	Покрасс		
ГАП	Гельфер		
ГИП	Копылев		
Рук гр. инж	Шишлянникова		
Провер.	Копылев		
Разраб.	Суворова		

Привязан

Инв. N

294-2-68 ИМ

Соединительные элементы МД-8, МД-9 Закладные детали М-1, М-2

Стадия	Масса	Масштаб
Р	см. табл.	

Лист 5 Листов

ЦНИЭП зрелищных зданий и спортивных сооружений им. Б.С. Мезенцева

Формат 12

Инв. N подл. | Подпись и дата | Взам. инв. N

Типовой проект 294-2-68 Альбом V

МД-11

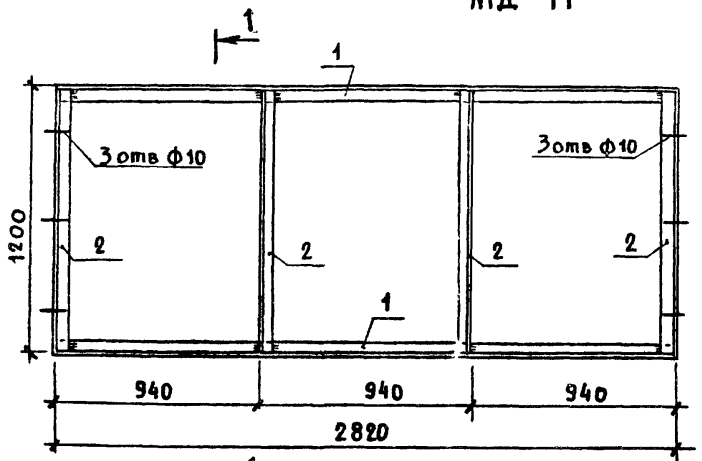

1-1

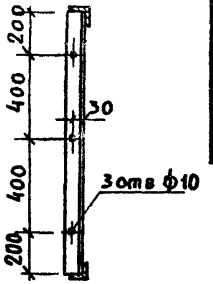

МД-10

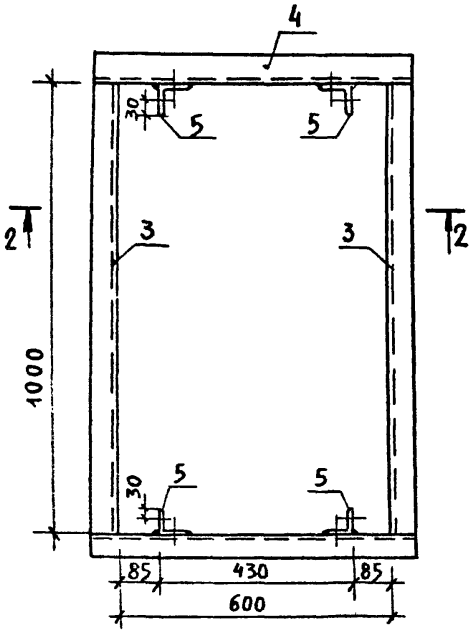

2-2

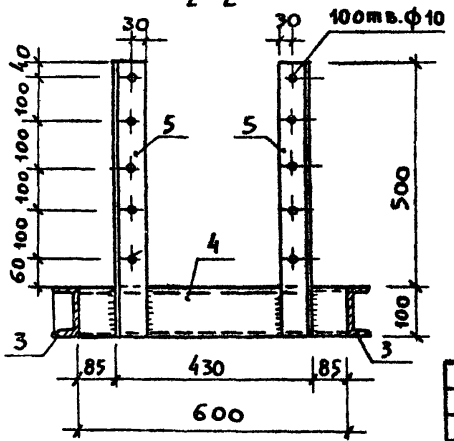

Марка эл-та	Поз.	Сечение мм	Длина мм	Кол.	Масса, кг шт.	Масса, кг всех	Масса, кг эл-та	ГОСТ
МД-11	1	L50×5	2820	2	10,6	21,2	39,4	8509-72
	2	L50×5	1200	4	4,55	18,2		
МД-10	3	[10	1000	2	8,60	17,2	42,8	8240-72
	4	[10	700	2	6,0	12,0		
	5	L63×6	600	4	3,4	13,6		8509-72

Примечания:

1. Сварку вести электродами Э-42, $h_ш$ = 6 мм.
2. После сварки элементы огрунтовать и окрасить масляной краской за 2 раза.

Привязан

Инв. N

Нач. маст.	Горлышков	
Гл. инж. м.	Покрасс	
ГАП	Гельфер	
ГИП	Копылев	
Рук. гр. инж.	Шишанников	
Проверил	Копылев	
Разраб.	Суворова	

294-2-68 ИМ

Фланец вентшахты МД-10
Опора светильников МД-11

Стадия	Масса	Масштаб
Р	42,8 / 39,4	
Лист 6	Листов	

ЦНИИЗ зрелищных зданий и спортивных сооружений им. Б.С. Мезенцева

Формат 12

17820-06

Инв. N подл. | Подпись и дата | Взам. инв. N

Типовой проект 294-2-68 Альбом V

МЛ-2

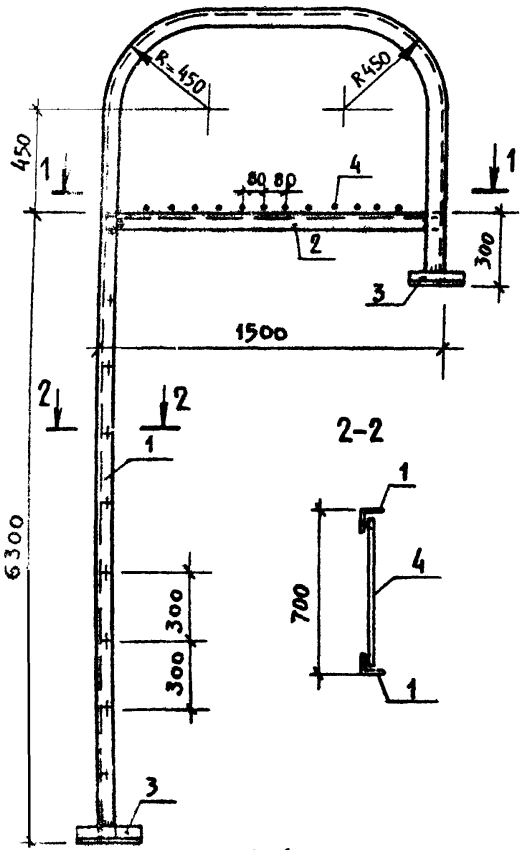

МЛ-1

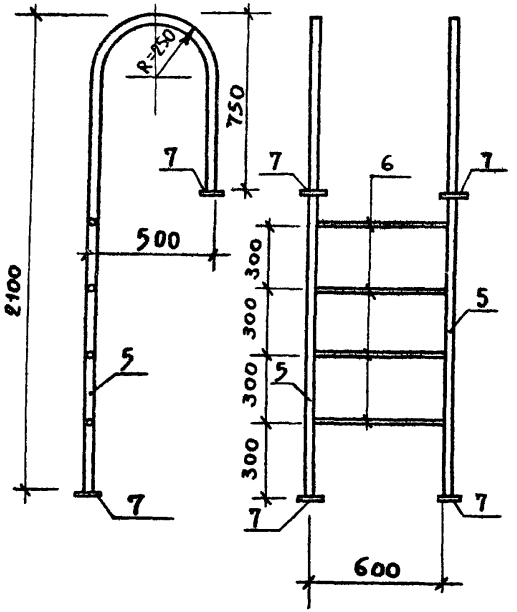

Марка эл-та	Поз.	Сечен.	Длина мм	Кол.	Масса, кг шт	Масса, кг всех	Масса, кг эл-та	ГОСТ
МЛ-2	1	L63×6	9500	2	54,5	109,0	185,6	8509-72
	2	L63×6	1500	2	8,6	17,2		
	3	L63×6	300	4	1,7	3,4		
	4	ф18АI	700	40	1,4	56,0		5781-75
МЛ-1	5	тр.40×3	3250	2	10,8	21,6	30,4	3262-75*
	6	тр. 40×3	600	4	2,0	8,0		
	7	-4×80	80	4	0,2	0,8		103-76

Примечания:

1. Сварку вести электродами Э-42, толщина сварных швов $h_ш$=4 мм
2. После сварки изделия отгрунтовать и окрасить масляной краской за 2 раза.

Привязан

Инв. N

Нач. маст.	Горлышков	
Гл. инж. м.	Покрасс	
ГАП	Гельфер	
ГИП	Копылев	
Рук. гр. инж.	Шишлянникова	
Провер.	Кокылев	
Разраб.	Суворова	

294-2-68 ИМ

Лестница МЛ-1
Пожарная лестница
МЛ-2

Стадия	Масса	Масштаб
Р	30,4 185,6	
Лист 7	Листов	

ЦНИИЭП зрелищных зданий и спортивных сооружений им. Б.С. Мезенцева

Формат 12

11820-06

Инв. N подл. | Подпись и дата | Взам. инв. N

К-1

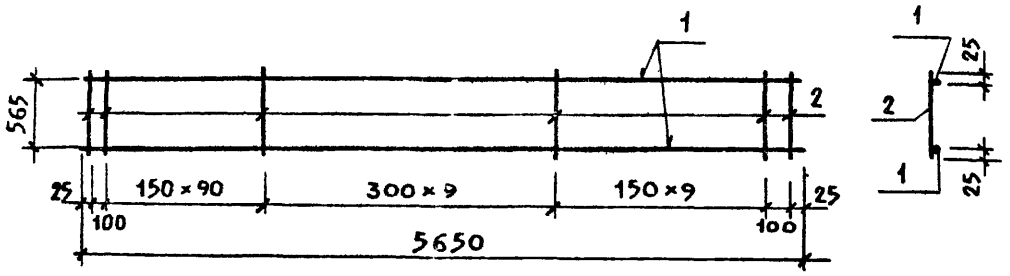

К-2

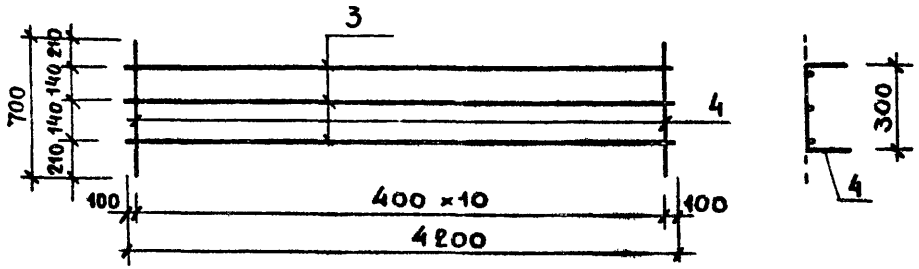

К-3

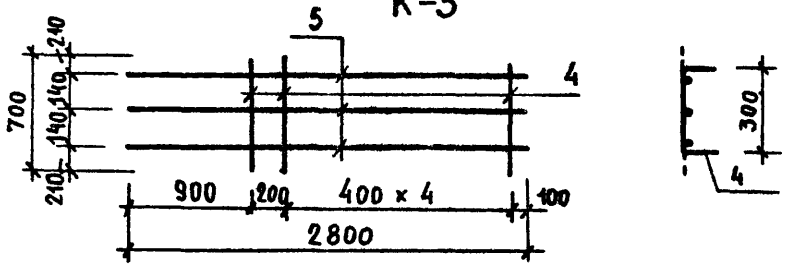

К-4

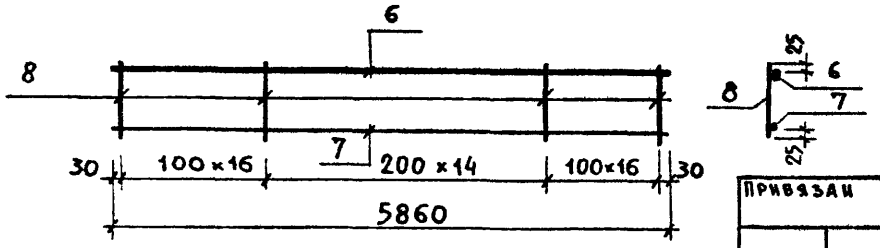

Марка эл-та	Поз.	⌀ мм	Длина мм	Кол.	Масса кг		
					шт.	всех	эл-та
К-1	1	18 AIII	5650	2	11,30	22,60	33,00
	2	10 AI	565	30	0,347	10,40	
К-2	3	28 AIII	4200	3	20,30	60,90	65,65
	4	10 AI	700	11	0,432	4,75	
К-3	5	28 AIII	2800	3	13,53	40,60	43,20
	4	10 AI	700	6	0,432	2,60	
К-4	6	18 AIII	5960	1	11,90	11,90	16,30
	7	8 AIII	5960	1	2,40	2,40	
	8	6 AI	200	46	0,435	2,0	

Примечание

1. Каркасы изготавливать при помощи контактной сварки по ГОСТ 10922-75.

Инв. № подл. | Подпись и дата | Взам. инв. №

Привязан

Инв. №

Нач. маст.	Горлышков	
Гл. инж. м.	Покрасс	
ГАП	Гельфер	
ГИП	Копылев	
Рук. группы	Шишаянникова	
Провер.	Копылев	
Разраб.	Суворова	

294-2-68 ИМ

Арматурные каркасы К1 ÷ К4

Стадия	Масса	Масштаб
Р	см. табл.	
Лист 8	Листов	

ЦНИИЭП зрелищных зданий и спортивных сооружений им. Б.С. Мезенцева

Формат 12

17820-06

Типовой проект 294-2-68 Альбом V

С-1

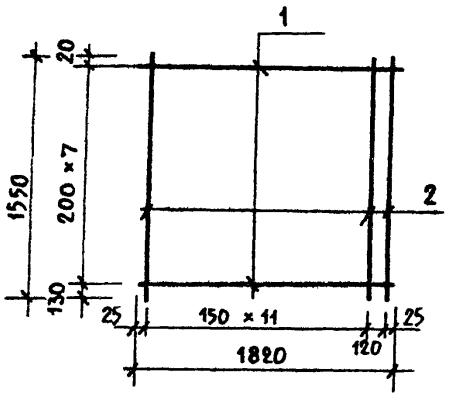

С-2

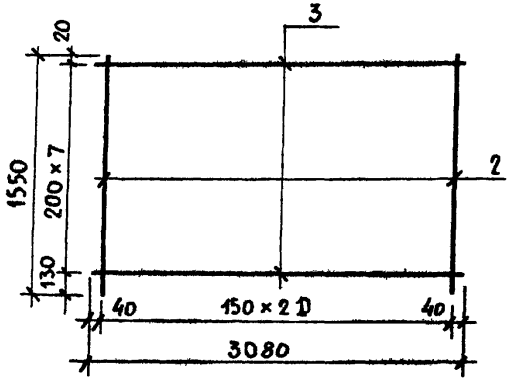

С-3

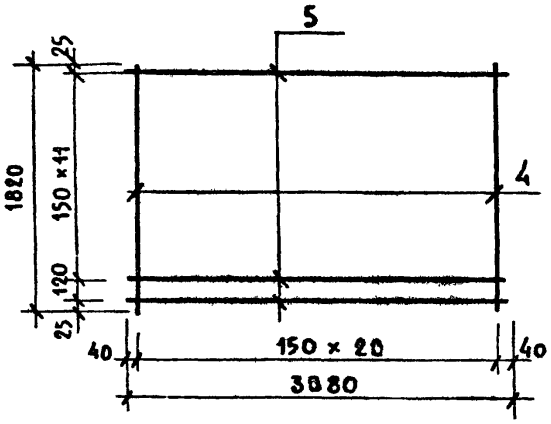

Фс-1

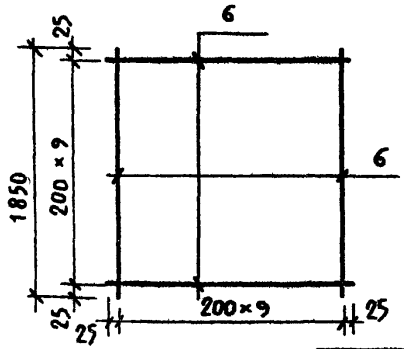

Марка эл-та	Поз	⌀ мм	Длина мм	Кол.	Масса кг шт.	Масса кг всех	Масса кг эл-та
С-1	1	8 AI	1820	8	0,72	5,75	18,15
	2	10 AIII	1550	13	0,955	12,40	
С-2	3	8 AI	3380	8	1,33	10,60	31,60
	2	10 AIII	1550	21	0,96	21,00	
С-3	4	8 AIII	1820	21	0,675	15,50	32,85
	5	8 AIII	3380	13	1,16	17,35	
Фс-1	6	⌀12 AIII	1850	20	1,645	32,90	32,90

Примечание

1. Сетки изготавливать при помощи контактной сварки по ГОСТ 10922-75.

Нач. маст.	Горлышков		
Гл. инж. пр.	Покрасс		
ГАП	Гельфер		
ГИП	Копылев		
Рук. гр. инж.	Шиваницкая		
Разраб.	Суворова		
Провер.	Копылев		

Привязан

294-2-68 НМ

Арматурные сетки С-1, С-2, С-3, Фс-1

Стадия	Масса	Масштаб
Р	см. табл.	

Лист 9 Листов

ЦНИИЭП зрелищных зданий и спортивных сооружений им. Б.С. Мезенцева

Инв. № подл. | Подпись и дата | Взам. инв. №

Мат 12
1620-06

Типовой проект 294-2-68 Альбом V

Рис. 1

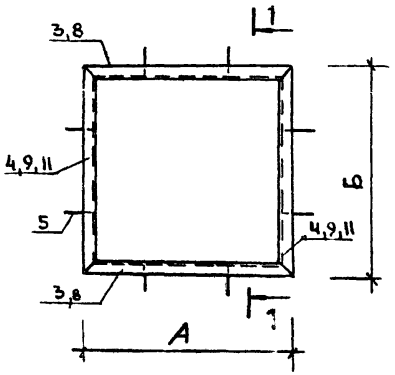

1-1

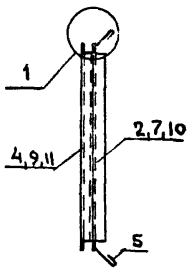

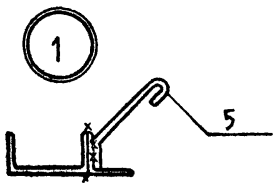

Марка элемента	N поз.	Сечение	Длина мм	Кол. шт.	Масса, кг: 1 поз.	Масса, кг: Всех	Масса, кг: За-та	ГОСТ
М0-1	1	L50×5	1255	2	4,7	9,4	60,6	8509-72
	2	L50×5	1180	2	4,4	8,8		8509-72
	3	С10	1255	2	10,8	21,6		8242-72
	4	С10	1180	2	10,1	20,2		8242-72
	5	Ø8 AI	200	8	0,08	0,6		5781-75
М0-2	6	L50×5	1100	2	4,1	8,2	64,8	8509-72
	7	L50×5	1500	2	5,6	11,2		8509-72
	8	С10	1100	2	9,4	18,8		8242-72
	9	С10	1500	2	12,9	25,8		8242-72
	5	Ø8 AI	200	10	0,08	0,8		5781-75
М0-3	10	L50×5	700	2	2,6	5,2	44,8	8509-72
	6	L50×5	1100	2	4,1	8,2		8509-72
	11	С10	700	2	6,0	12,0		8242-72
	8	С10	1100	2	9,4	18,8		8242-72
	5	Ø8 AI	200	8	0,08	0,6		5781-75

Таблица размеров

Марка	А	Б	Рис.
М0-1	1255	1180	1
М0-2	1100	1500	
М0-3	700	1100	

Примечание:
Сварку вести электродами Э42, $k_ш$ = 4 мм.

Взам. инв. N | Подпись и дата | Инв. N подл.

Привязан

Инв. N

Нач. маст.	Горлышков	
Гл. инж.-пр.	Вокрасс	
ГАП	Гельфер	
ГИП	Копыаев	
Рук. гр.	Шишаянников	
Провер.	Копыаев	
Разраб.	Суворова	

294-2-68 НМ

Обрамление отверстий М0-1 ÷ М03

Стадия	Масса	Масштаб
Р	см. табл.	
Лист 10	Листов	

ЦНИИЭП зрелищных зданий и спортивных сооружений им. Б.С. Мезенцева

Формат 12

17820-06

Типовой проект 294-2-68 Альбом V

Рис. 1

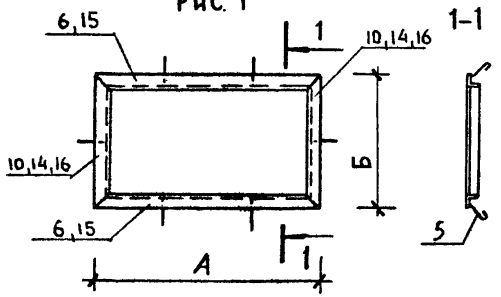

Рис. 2

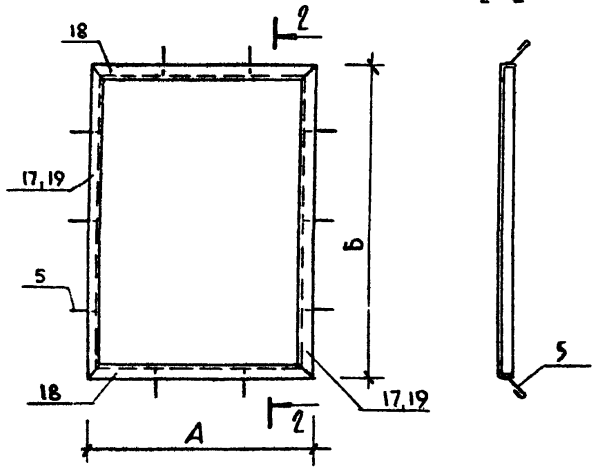

Таблица размеров

Марка эл-та	А	Б	Рис.
МО-5	605	1355	1
МО-6	1100	700	
МО-7	1100	900	
МО-8	2065	1040	2
МО-4	1655	1040	

Марка элемента	N поз.	Сечение	Длина мм	Кол. шт.	Масса, кг: 1 поз.	Всех	Марки	ГОСТ
МО-5	14	∟ 50×5	605	2	2,3	4,6	15,4	8509-72
	15	∟ 50×5	1355	2	5,1	10,2		8509-72
	5	⌀ 8 AI	200	8	0,08	0,6		5781-75
МО-6	6	∟ 50×5	1100	2	4,1	8,2	13,9	8509-72
	10	∟ 50×5	700	2	2,6	5,2		8509-72
	5	⌀ 8 AI	200	6	0,08	0,5		5781-75
МО-7	6	∟ 50×5	1100	2	4,1	8,2	15,6	8509-72
	16	∟ 50×5	900	2	3,4	6,8		8509-72
	5	⌀ 8 AI	200	8	0,08	0,6		5781-75
МО-8	17	∟ 50×5	2065	2	7,78	15,6	24,4	8509-72
	18	∟ 50×5	1040	2	3,9	7,8		8509-72
	5	⌀ 8 AI	200	12	0,08	1,0		5781-75
МО-4	19	∟ 50×5	1655	2	6,3	12,6	21,4	8509-72
	18	∟ 50×5	1040	2	3,9	7,8		8509-72
	5	⌀ 8 AI	200	12	0,08	1,0		5781-75

Примечание:

Сварку вести электродами Э42, $h_ш = 4$ мм

Инв. № подл. | Подпись и дата | Взам. инв. №

Привязан

Инв. №

Нач. маст.	Горбышков	
Гл. инж. м.	Покрасс	
ГАП	Гельфер	
ГИП	Копылев	
Рук. гр.	Шнидзянников	
Провер.	Копылев	
Разраб.	Суворова	

294-2-68 ИМ

Обрамление отверстий МО-4 ÷ МО-8

Стадия	Масса	Масштаб
Р	См. табл.	

Лист 11 | Листов

ЦНИИЭП зрелищных зданий и спортивных сооружений им. Б.С. Мезенцева

Формат 12

Типовой проект 294-2-68 Альбом V

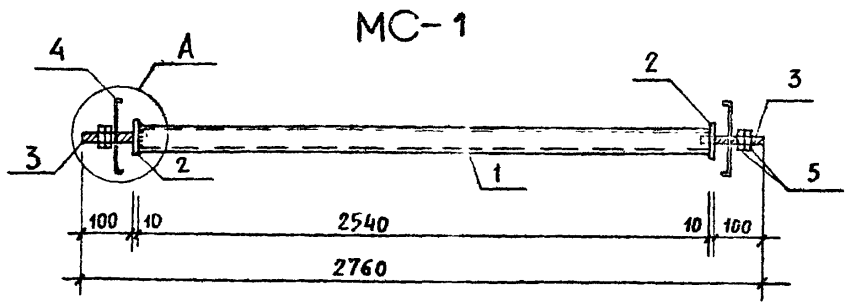

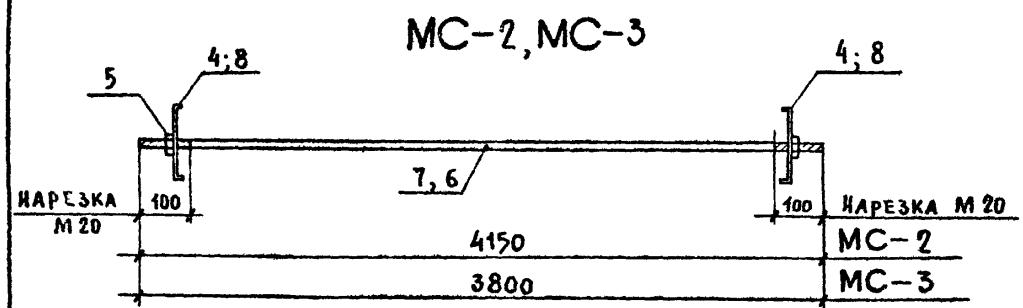

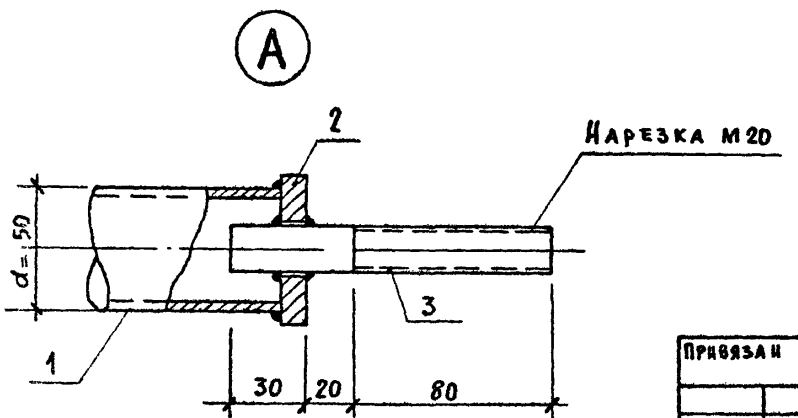

Марка изделия	N поз	Профиль	Длина мм	Кол. шт.	Масса, кг 1 поз.	Всех	Издел.	ГОСТ
МС-1	1	Труба 50×3,5	2540	1	10,20	10,2	12,5	3262-75*
	2	-10×60	60	2	0,30	0,6		103-76
	3	ф20 А I	130	2	0,35	0,7		5781-75
	4	-4×60	180	2	0,35	0,7		103-76
	5	Гайка М20	—	4	0,065	0,3		5915-70*
МС-2	4	-4×60	180	2	0,35	0,7	11,3	103-76
	5	Гайка М20	—	2	0,065	0,13		5915-70*
	6	ф20 А I	4150	1	10,4	10,4		5781-75
МС-3	5	Гайка М20	—	2	0,065	0,13	10,2	5915-70*
	7	ф20 А I	3800	1	9,5	9,5		5781-75
	8	-4×60	130	2	0,25	0,50		103-76

поз. 4;8

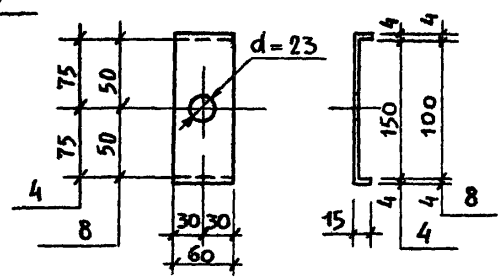

поз. 2

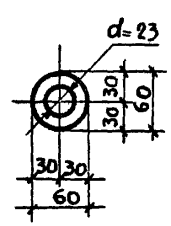

Примечания:

1. Сварка электродами типа Э-42, $h_ш$=4 мм
2. МС-1, МС-2, МС-3 после сварки оцинковать.

Нач. маст.	Горлышков		
Гл. инж. м.	Покрасс		
ГАП	Гельфер		
ГИП	Копылев		
Рук. гр. инж.	Шишлянникова		
Провер.	Копылев		
Разраб.	Суворова		

Привязан

Инв. N

294-2-68 ИМ

Связи МС-1, МС-2, МС-3

Стадия	Масса	Масштаб
Р	12,5 11,3 10,2	

Лист 12 Листов

Зрелищных зданий и спортивных сооружений им. Б.С. Мезенцева

Инв. N подл. | Подпись и дата | Взам. инв. N

Формат 12
17820-06

Типовой проект 294-2-68 Альбом V

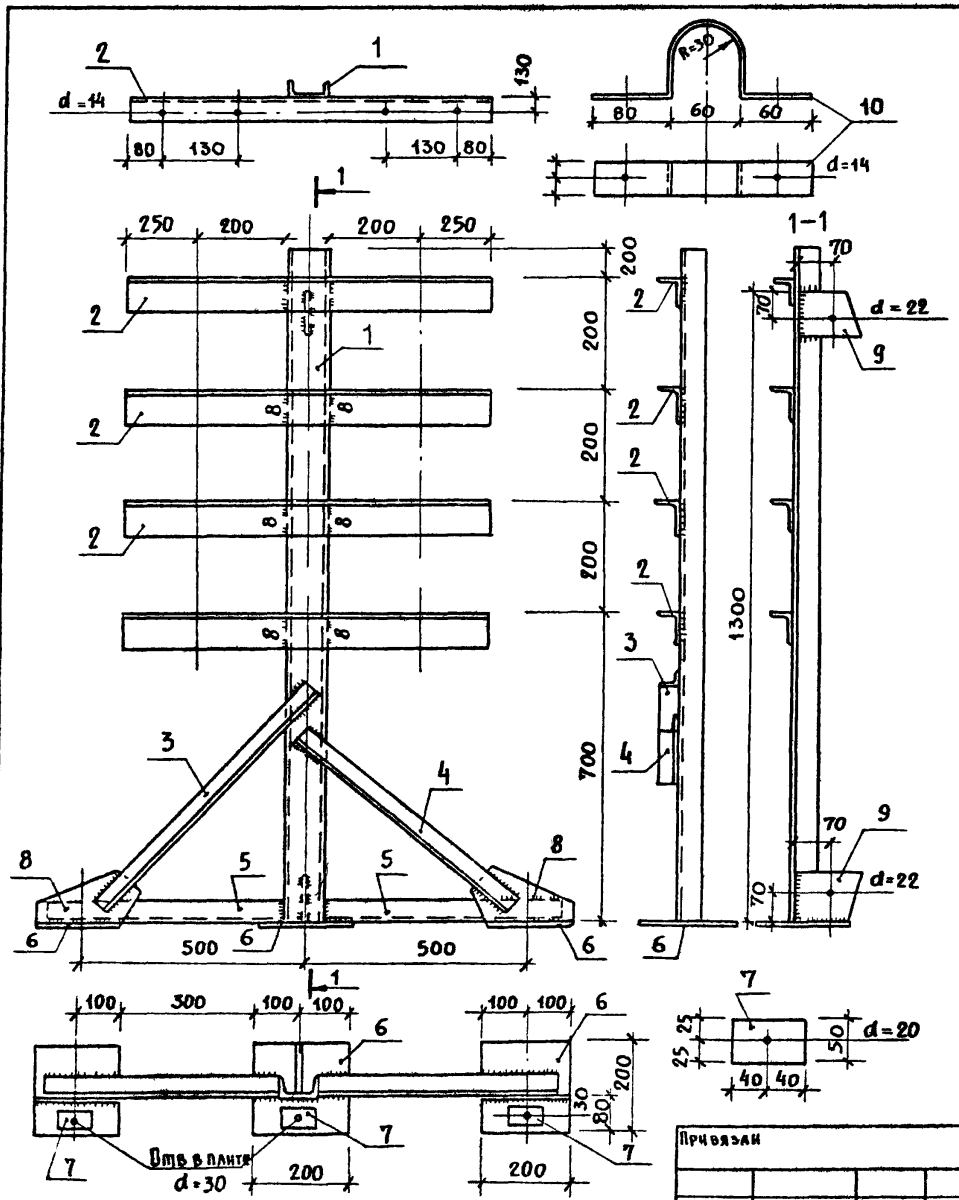

Марка изделия	NN поз.	Сечение	Длина мм	Кол-во шт.	Вес кг Поз.	Вес кг Всех	Вес кг Издел.	ГОСТ
СТ-1	1	С 10	1500	1	13.7	13.7	65,2	8240-72
	2	L 90×56×6	800	4	5.4	21.6		8509-72
	3	L 45×4	720	1	2.0	2,0		8509-72
	4	L 45×4	640	1	1.8	1,8		8509-72
	5	L 45×4	540	2	1.5	3,0		8509-72
	6	-200×12	200	3	3.75	11,3		103-76
	7	- 50×16	80	3	0.5	1,5		103-76
	8	- 130×8	230	2	1,9	3,8		103-76
	9	- 130×8	130	2	1.06	2,1		103-76
	10	- 40×40	315	8	0.4	3,2		103-76
	На сварные швы		2%					

Примечание:

1. Материал ОМ-1 - сталь марки Вст3 пс2.
2. Сварку производить электродами типа Э-42.
3. Крепление хомутов поз. 10 производить на черных болтах ф 12 мм
4. Толщина неоговоренных швов - 6 мм.

Привязан

Инв. N

Нач. маст.	Горлышков	
Гл. инж. м.	Покрасс	
ГАП	Гельфер	
ГИП	Копылев	
Разраб.	Полтавская	
Проверил	Шишлянников	

294-2-68 НМ

Стойка СТ-1

Стадия	Масса	Масштаб
Р	65,2	
Лист 13	Листов	

ЗРЕЛИЩНЫХ ЗДАНИЙ И СПОРТИВНЫХ СООРУЖЕНИЙ ИМ. Б.С. МЕЗЕНЦЕВА

Инв. N подл. | Подпись и дата | Взам. инв. N

Формат 12
14820-06

Типовой проект 294-2-68 Альбом V

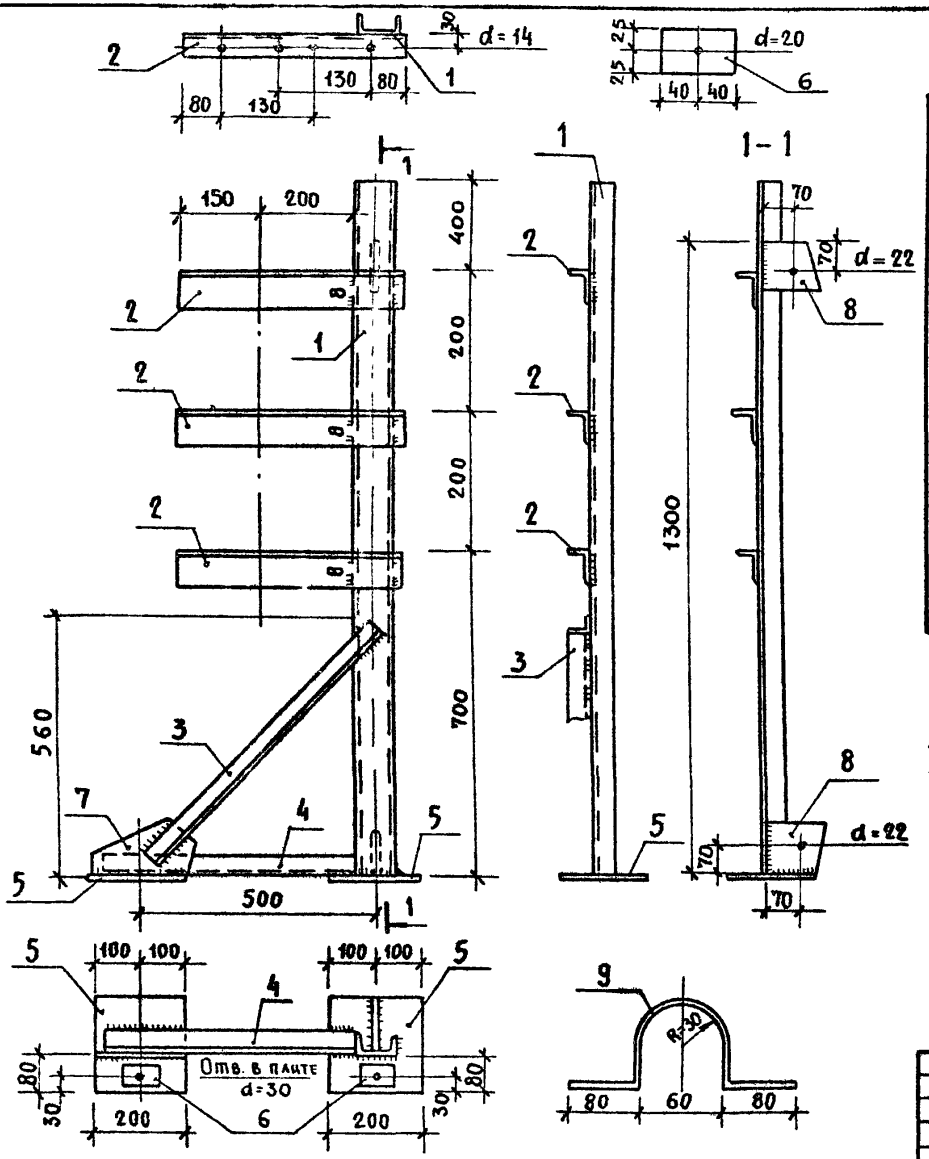

Марка	NN поз.	Сечение	Длина мм	К-во шт.	Вес кг поз.	Вес кг Всех	Вес кг Изделия	ГОСТ
СТ-2	1	[8	1500	1	11.7	11.7	36.4	8240-72
	2	L 75×50×8	450	3	2.2	6.6		8509-72
	3	L 45×4	720	1	2.0	2.0		8509-72
	4	L 45×4	540	1	1.5	1.5		8509-72
	5	– 200×12	200	2	3.8	7.6		103-76
	6	– 50×16	80	2	0.5	1.0		103-76
	7	– 130×6	230	1	1.9	1.9		103-76
	8	– 130×6	130	2	1.1	2.2		103-76
	9	– 40×4	315	3	0.4	1.2		103-76
		На сварные швы	2%			0.7		

Примечания:

1. Сварку производить электродами типа Э-42.
2. Крепление хомутов поз 9 производить на черных болтах ф12 мм
3. Толщина неоговоренных швов – 6 мм.

Привязан	Нач. маст.	Горлышков	
	Гл. инж.-м.	Вокрасс	
	ГАП	Гельфер	
	ГИП	Копылев	
	Проверил	Шишлянникова	
Инв. N	Разраб.	Полтавская	

294-2-68 ИМ

Стойка СТ-2

Стадия	Масса	Масштаб
Р	36,4	
Лист 14	Листов	

ЦНИИЭП зрелищных зданий и спортивных сооружений им. Б.С. Мезенцева

Взам. инв. N | Подпись и дата | Инв. N подл.

gost.e-ecolog.ru

Формат 12
17820-06.