ТИПОВОЙ ПРОЕКТ
294-2-68

СПОРТИВНЫЙ КОРПУС
/в деревоклеёных конструкциях/
с залом 42×24 м

АЛЬБОМ IV
ЧАСТЬ 1

Автоматизация сантехустройств
Задание заводу на изготовление щитов
Щит системы. Тип 3

Привязан

Инв.№

инв. 17820-04

gost.e-ecolog.ru

Госстрой СССР
ЦЕНТРАЛЬНЫЙ ИНСТИТУТ ТИПОВОГО ПРОЕКТИРОВАНИЯ
Свердловский филиал
620062, г.Свердловск-62, ул.Чебышева, 4
Заказ № 1904 Инв.№ 17820-04 тираж 250
Сдано в печать 21/12 1990г. цена 0-80

ТИПОВОЙ ПРОЕКТ

294-2-68

СПОРТИВНЫЙ КОРПУС

/В ДЕРЕВОКЛЕЁНЫХ КОНСТРУКЦИЯХ/

С ЗАЛОМ 42×24 м

АЛЬБОМ IV

ЧАСТЬ 1

СОСТАВ ПРОЕКТА

Альбом I – Архитектурно-строительные чертежи, витражи

Альбом II – Отопление и вентиляция
Водопровод и канализация
Автоматизация сантехустройств

Альбом III – Электрооборудование, связь и сигнализация, пожарная сигнализация

Альбом IV Часть 1 – Автоматизация сантехустройств
Задание заводу на изготовление щитов
Щит системы. Тип 3

Альбом IV Часть 2 – Автоматизация сантехустройств
Задание заводу на изготовление щитов
Щит управления

Альбом V – Изделия заводского изготовления

Альбом VI – Сметы

Примененный материал – типовой проект 284-4-48. Альбом I

Разработан
ЦНИИЭП зрелищных зданий и
спортивных сооружений им. Б.С. Мезенцева
Главный инженер института Глинкин М.В.
Главный архитектор проекта Гельфер М.Е.

Технический проект утвержден Госгражданстроем
приказом № 357 от 17.XII.80 г.
Введен в действие ЦНИИЭП зрелищных зданий и
спортивных сооружений им. Б.С. Мезенцева
приказом № 172 от 23.XII.81 г.

Привязан

Инв. №

77820-04

Типовой проект 294-2-68 Альбом IV часть 1

Лист	Наименование	Примечание стр.
	Чертежи комплекта АУ	
	Содержание альбома	1
АУ16	Общие данные	2
АУ17	Система приточно-рециркуляционная. Тип 3 Схема электрическая принципиальная. Лист 1	3
АУ17	Система приточно-рециркуляционная. Тип 3. Схема электрическая принципиальная Лист 2	4
АУ17	Система приточно-рециркуляционная. Тип 3 Схема электрическая принципиальная. Лист 3	5
АУ17	Система приточно-рециркуляционная. Тип 3. Схема электрическая принципиальная. Лист 4	6
АУ17	Система приточно-рециркуляционная. Тип 3 Схема электрическая принципиальная. Лист 5	7
АУ18	Щит системы. Тип 3. Общий вид. Лист 1, лист 2	8
АУ18	Щит системы. Тип 3. Общий вид Лист 3.	9
АУ18	Щит системы Тип 3. Общий вид. Лист 4	10
АУ18	Щит системы. Тип 3. Общий вид. Лист 5, лист 6.	11
АУ18	Щит системы. Тип 3. Общий вид Лист 7, лист 8.	12
АУ18	Щит системы. Тип 3. Общий вид. Лист 9, лист 10.	13
АУ18	Щит системы. Тип 3. Общий вид. Лист 11, лист 12	14
АУ18	Щит системы. Тип 3. Общий вид. Лист 13, лист 14	15
АУ18	Щит системы. Тип 3. Общий вид. Лист 15, лист 16.	16
АУ18	Щит системы. Тип 3. Общий вид. Лист 17	17
АУ19	Сводная спецификация на щиты и пульты	18

Инв. № подл. | Подпись и дата

Инв. №

Привязан:

294-2-68

Спортивный корпус (в деревоклееных конструкциях) с залом 42×24 м

Нач. отд.	Солдатов		Стадия	Лист	Листов
Рук. сек. АУ	Раввин		Р	1	
Гл. инж. пр.	Комарова				
Рук. гр.	Черкасова				
Проверил	Черкасова				
Разработ.	Андреева				

Содержание альбома

ЦНИИЭП зрелищн. зданий и спортивных сооружений С. Мезенцева

Формат 12 1220-04

Альбом IX часть 1

Типовой проект 294-2-68

Ведомость чертежей

Лист	Наименование	Примечание
АУ16	Общие данные	
АУ17	Система приточно-рециркуляционная. Тип 3. Схема электрическая принципиальная	
АУ18	Щит системы. Тип 3. Общий вид	

Ведомость спецификаций.

Лист	Наименование	Примечание
АУ19	Сводная спецификация на щиты и пульты	

Типовой проект разработан в соответствии с действующими нормами и правилами и предусматривает мероприятия, обеспечивающие взрывобезопасность и пожаробезопасность эксплуатации здания.

Главный инженер проекта Т. Конорова

Общие указания.

Проектом предусматриваются щиты по ОСТ36.13-76. Типы, размеры и количество их указаны в сводной спецификации на щиты и пульты.

Техническая документация на щиты выполнена в соответствии с „Указаниями по проектированию автоматизации производственных процессов" ВСН 218-75 Госстроя СССР и руководящим материалом „Щиты и пульты систем автоматизации технологических процессов. Требования к выполнению технической документации, предъявляемой заводу-изготовителю. РМУ-107-77.

Для изготовления щитов в соответствии с „Условиями поставки щитов и пультов, изготовляемых промышленными предприятиями Главмонтажавтоматики Минмонтажспецстроя СССР и поставляемых для объектов капитального строительства, включенных в народно-хозяйственный план заводу-изготовителю должна быть представлена следующая техническая документация:

1. Перечень предоставляемой технической документации на изготовление щитов (составляется заказчиком) - 1 экз.
2. Сводная спецификация на щиты и пульты АУ19 - 3 экз.
3. Сводная спецификация на оборудование и материалы (лист 14,15 альбом II (только щитовые приборы) - 3 экз.
4. Общие виды щитов АУ18 - 3 экз.
5. Схемы электрические принципиальные АУ17 - 1 экз.

Привязан

Инв. №

ТП 294-2-68 АУ16

Спортивный корпус (2 деревообделочные конструкции) с залом 42×24 м

Изм.	Лист	№ докум.	Подп.	Дата
Нач. отд.	Сердаков			
Гл. спец.	Ревин			
Гл. инж. пр.	Конорова			
Рук. гр.	Гордуев			
Провер.	Черкасов			
Разраб.	Андреев			

Стадия Р | Лист 1 | Листов 24

Общие данные

Проектный институт Сантехпроект г. Ленинград

Инв. № подл. | Подп. и дата | Взам. инв. №

Формат А2

ИВ 10-04

В схему управления эл. приводом приточной системы см. проект силового электрооборудования

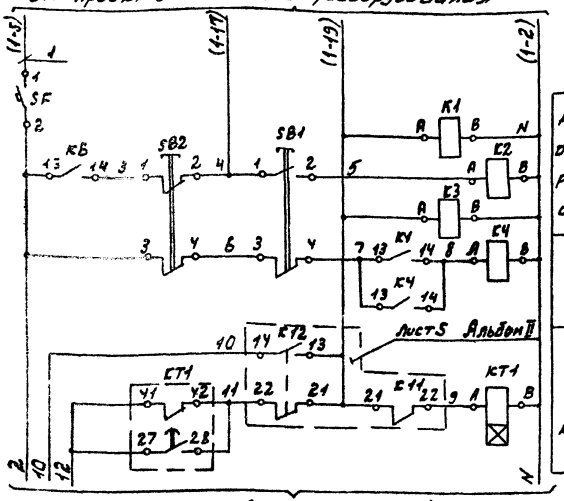

Поз. обозначение	Наименование	Кол.	Примечание
	Щит управления		
SB1	Кнопка КЕ-011У исп.2 толкатель черный надпись „Пуск" ТУ16.526.407-76	1	
SB2	То же, исп.3 толкатель красный надпись „Стоп"	1	
SA6, SA8	Переключатель „Тумблер" ТВ1-2 УСО.360.049ТУ	2	
	Щит системы тип 3		
KT1÷KT6	Реле промежуточное РПУ-2-082273 ~220В, 3Ва ТУ16-523.337-75	6	
SF	Автомат АБ3-МУ3 Iн=12,5А, Iотс=4,8Iн	1	
SK1	Терморегулятор РТЗ-3-У.2 ~220В гр.23 0°÷+90°С	1	поз. 34
KT1	Реле времени пневматическое РВП72-3221.00УХЛ4 ТУ16.523.472-74	1	
KT2	Реле времени ВЛ-24-1УУ исп. 1 1÷10сек., пауза 10÷100сек. ~220В, 12,8ва	1	
UE1, UE2 UE3	Балансное реле БР-3ТВ-П2	3	
HL	Табло световое ТСМ ТУ16.535.427-70	1	
	Приборы по месту		
KM1÷KM2	Пускатель магнитный ПМЕ-083УЗ ОСТ16.0536.001-72	2	поз. 200
RK	Термопреобразователь типа ТСМ гр. 23	1	Выполняется при привязке проекта
SA1,2,4,5,7	Переключатель пакетный ГПОМ2-10/И3 ТУ16-526.019-65	6	поз. 183
Y	Клапан регулирующий с эл. приводом ПР-1М 25Ч.931НЖС	1	см. пр-т. „ВВ"
Y1 Y4	Исполнительный механизм МЭО	2	Комплектуется с клапаном см. пр-т. „ВВ"
SK3	Датчик-реле температуры ТР-ОНЗ-02 0т-20°С до +100°С	1	поз. 37-1
SK2	Терморегулирующее устройство ТУДЭ-2 0°÷+100°С	1	поз. 18
Y2,5,7	Исполнительный механизм ПР-1М ТУ41-01-1019-77	3	Комплектуется с клапаном см. пр-т. ОВ

1. В скобках указана маркировка проводов в соответствии с документацией на щиты ЦСУ.
2. Маркировка проводов внешних соединений приведена в схеме подключений данного щита.
3. При отсутствии схемы управления эл. приёмником ТЭН'а клапана НУ на щите системы (тип 3) установить с внешней стороны щита перемычку между клеммами ХТ7/7 и ХТ10/8

Изм.	Лист	№ докум.	Подп.	Дата	
Нач. отд.		Солдатов			
Рук. сект.		Гордин			
Гл. инж. пр.		Кочарова			
Рук. гр.		Гордичев			
Проверил		Черкасов			
Разраб.		Андреева			

ТП 294-2-68 АУ17

Спортивный корпус (с деревянных конструкциях) с залом 42 х 27 м

Стадия	Лист	Листов
Р	1	5

Система приточно-регулирующая. Тип 3. Схема электрическая принципиальная

Центральный спортивный сооружения им. К.С. Неверных

ОМОТ 12

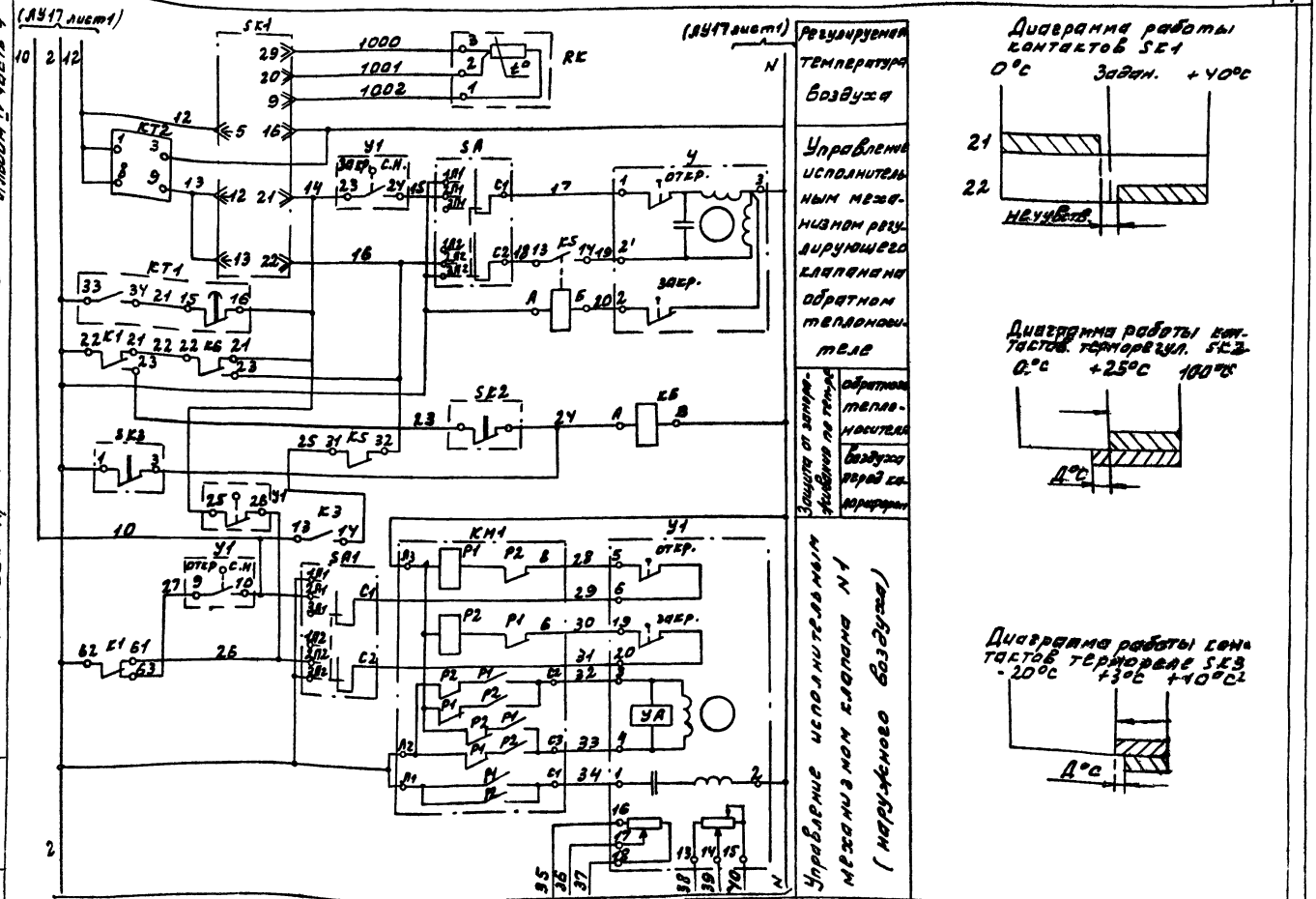

Альбом II часть 1

Типовой проект 294-2-68

Инв. № подл. | Подп. и дата | Взам. инв. № | Инв. № дубл. | Подп. и дата

Формат А2

17820-04

Типовой проект 294-2-68 Альбом IV часть 1

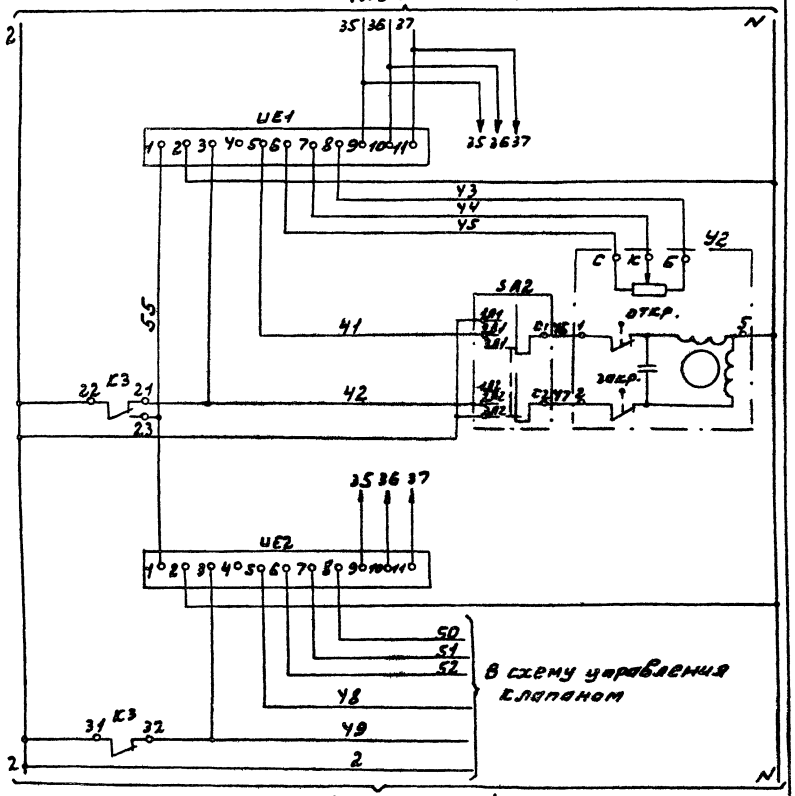

Управление исполнительными механизмами клапанов

№2 (рециркуляционного)

№3 (резерв)

Диаграмма включения конечных выключателей У1

Выключатели	Клапан		
	Закр.	Сан.норма	Откр.
5 6			
9 10			
19 20			
23 24			
25 26			

Изм.	Лист	№ докум.	Подп.	Дата

ТП 294-2-68 АУ17 Лист 3

Инв. № подл. | Подпись и дата

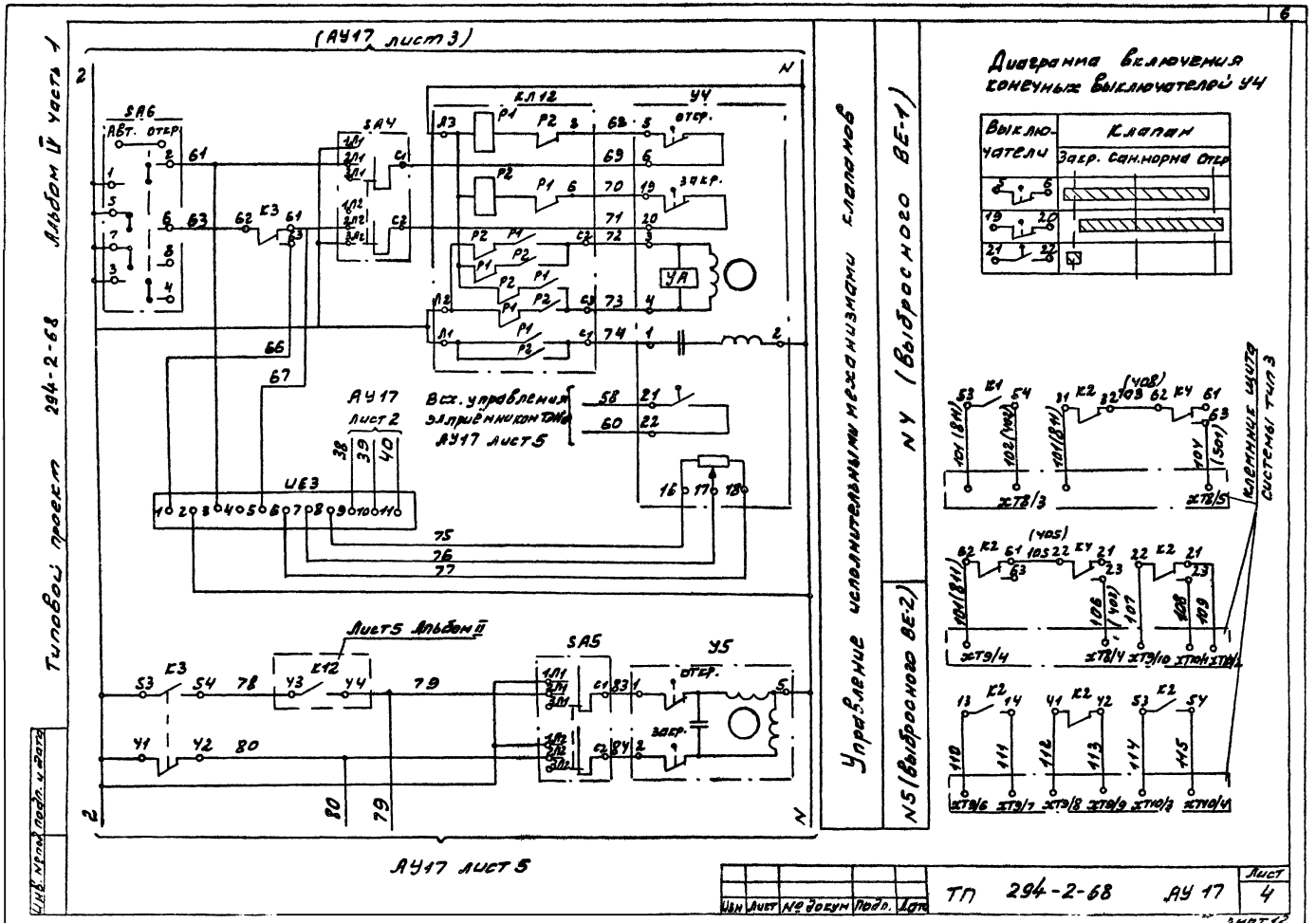

Альбом IV часть 1
Типовой проект 294-2-68
(АУ17 лист 3)
SA6
Авт. Откр.
SA4
КЛ12
У4
Откр.
Закр.
УА
АУ17 лист 2
Вск. управления эл. приёмником ТЭ
АУ17 лист 5
ИЕ3
Лист 5 Альбом II
К12
SA5
У5
Откр.
Закр.
АУ17 лист 5
Управление исполнительными механизмами клапанов
N4 (выбросного ВЕ-1)
N5 (выбросного ВЕ-2)
Диаграмма включения конечных выключателей У4
Выключатели
Клапан
Закр. Сан. норма Откр.
Клеммные щиты системы тип 3
ХТ8/3
ХТ8/5
ХТ9/4
ХТ8/4
ХТ9/10
ХТ10/1
ХТ10/2
ХТ9/6
ХТ9/7
ХТ9/8
ХТ9/9
ХТ10/3
ХТ10/4
Инв. № подл. и дата
Изм. Лист № докум. Подп. Дата
ТП 294-2-68 АУ 17
Лист 4

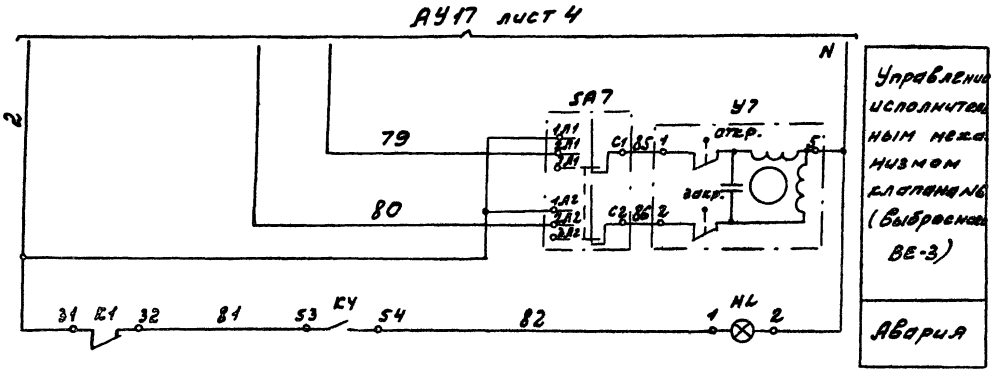

Схема управления ТЭН'ом клапана N4 (выбросного ВЕ-1)
См. проект силового электрооборудования

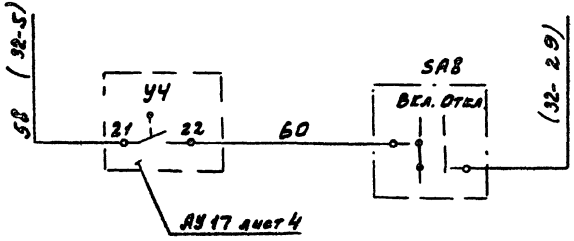

Схема выводов контактов

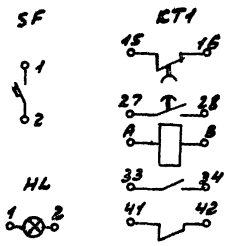

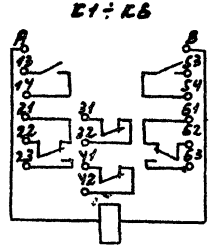

Инв. № подл. | Подп. и дата

Изм.	Лист	№ докум.	Подп.	Дата	ТП 294-2-68 АУ17	Лист 5

Формат А2
17820-04

Поз.	Обозначение	Наименование	Кол.	Прим.
10	KE1÷KE3	Балансное реле		
		БР-3ТВ-П2	3	У1 ТМ3-13-77
11	SF	Автоматический выключатель А63-МУ3		
		Iн=1,25А Iотс=1,3 Iн		
		ТУ16.522.110-74	1	У2 ТМ3-11-77
12	XT1÷XT12	Блок зажимов БЗ-10		
		ТУ36.1750-74	12	
13		Упор ТУ36.1751-74	5	
14		Рамка РПМ 55х15		
		ТУ36.1130-74	1	
15	П1	Перемычка		
		ТУ36.1752-74	5	
		Материалы		
		Провод ЗВО ГОСТ 6323-79		
16		ПВ1х1,5	5	м
17		ПВ1х0,75	30	м
18		ПГВ1х0,75	80	м
19		ПГВ1х1,5	3	м
		Провод ЗВО ТУ16.505.437-75		
20		ПМВГ1х0,75	20	м

Изм.	Лист	№ докум.	Подп.	Дата	ТП	АУ18	Лист 2

Инв. № подл. | Подп. и дата | Взам. инв. №

Поз.	Обозначение	Наименование	Кол.	Прим.
		Стандартные изделия		
1		Шкаф щита		
		ЩШМ 1000х600х500-ВУ УХЛ4О		
		ОСТ 36.13-76	1	
2	ТС3-100-77	Рейка Р2	5	У3 ТМ3-1-77
3	ТС3-101-77	Рейка Р3	4	У5 ТМ3-1-77
4	ТС3-107-77	Кронштейн К	7	
		Прочие изделия		
5	SK1	Регулятор температуры		
		РТЗ-У-У.2 ~220В ер.23		
		0°С ÷ +40°С		без встроен.
		ТУ25.02(342.574.096)-75	1	конструк.
6	HL	Табло световое ТСМ		
		ТУ16.535.427-70	1	
7	K1÷K6 резерв	Реле промежуточное		
		РПУ-2-062223 ~220В		
		ТУ16.523.331-71	7	
8	KT1	Реле времени пневматическое РВП72-3221-00У4		
		ТУ16-523.472-74	1	У113 ТМ3-13-77
9	KT2	Реле времени ВЛ-27-1У4		
		имп. 1÷10сек. пауза 10÷100сек.		KT1 ТМ3-11-77
		ТУ16-523.368-71	1	лист 5

Инв. № подл. | Подп. и дата

		ТП 294-2-68		АУ18
Изм. Лист	№ докум. Подп. Дата	Спортивный корпус (Деревянных конструкциях) с залом 42х24м		
Нач. отд.	Сапаров		стадия	Лист	Листов
Гл. инж.	Рабкин		Р	1	17
Гл. спец.	Конарева	Щит системы. Поз 3 Общий вид			
Рук. гр.	Гарбачева				
Провер.	Черкасова				
Разраб.	Андреева				

Промышленные здания и сооружения индустриальных конструкциях

Формат А1

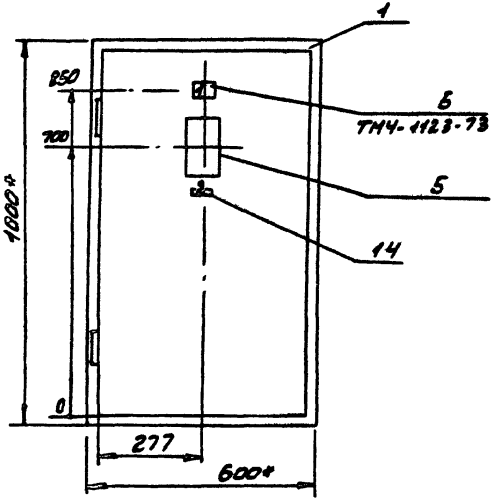

Установка терморегулятора РТ-3 У-У.2 на щите М1:2

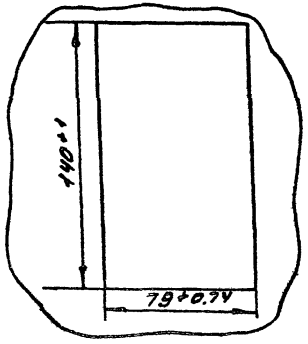

1.* Размеры для справок.

2. Покрытие - вариант 7 ОСТ36.13-76

3. Таблица соединений и подключений выполнены на основании листов АУ17.

Пример установки реле времени ВЛ-24-1УУ на рейках

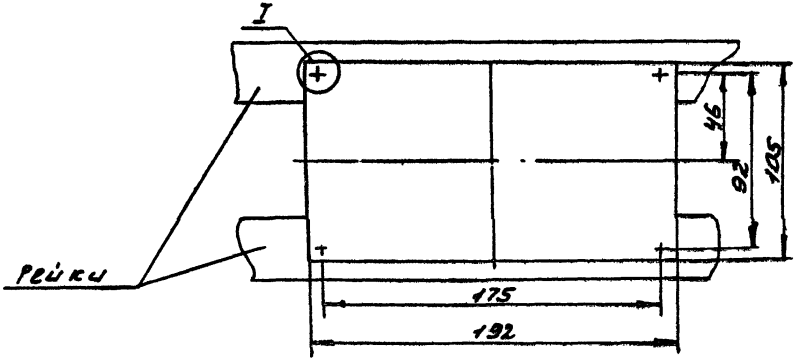

I - узел крепления аппарата КП ТМ3-11-77

						ТП 294-2-68	АУ18
Изм.	Лист	№ докум.	Подп.	Дата			Лист 3

Формат А2

Инв. № подл. | Подп. и дата

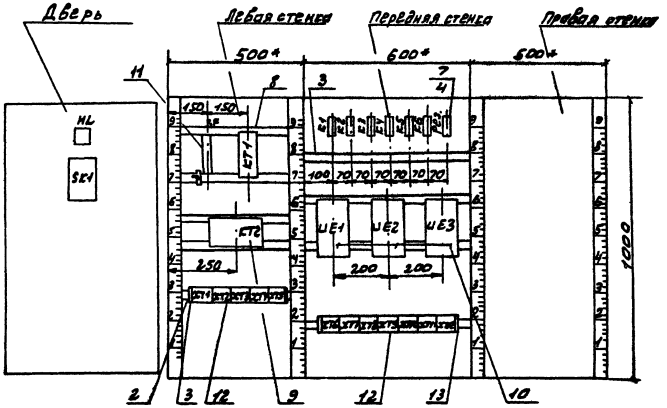

Схема выводов контактов

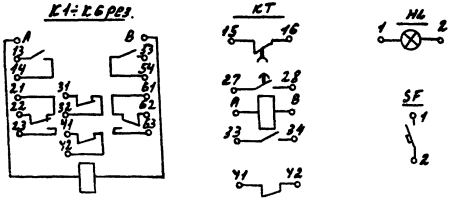

| | | |

Альбом IV часть 1

Типовой проект 294-2-68

Таблица 2

Соединения проводок

Провод-ник	Откуда идет	Куда поступает	Данные провода	Приме-чание
1	SF/1	XT6/2	ПВ1х1,5	
2	XT6/1	SF/2	ПВ1х1,5	
9	KT1/A	XT7/3		
11	XT8/1	KT1/28		
11	KT1/28	KT1/42		п
12	KT1/27	KT1/41		п
12	KT1/41	KT2/1		
12	KT2/1	KT2/2	ПВ1х0,75	п
12	KT2/2	XT1/10		
13	XT1/5	KT2/9		
21	KT1/15	KT1/34		п
14	KT1/16	XT1/6		
2	XT3/5	KT1/33		
2	KT1/33	K1/22		
2	K1/22	K1/31		п
2	K1/31	K1/62		п
2	K1/62	K3/22		
2	K3/22	K3/31	ПГВ1х0,75	п
2	K3/31	K3/41		п
2	K3/41	K3/53		п
2	K3/53	K5/A		
2	K5/A	K6/13		
2	K6/13	XT12/2		
2	XT12/2	XT11/5	ПВ1х0,75	
2	XT11/4	XT10/6		
2	XT10/6	XT6/8		

Инв. № подл. | Подп. и дата | Взам. инв. №

Изм. | Лист | № докум. | Подп. | Дата

ТП АУ18 Лист 6

Формат А4

Таблица 1

Надписи на табло и в рамках

Продолжение табл.

№ надписи	Надпись	Кол.	№ надписи	Надпись	Кол.
	Табло ТСМ				
1	Авария	1			
	Рамка РПМ 55х15				
2	Регулируемая температура воздуха	1			
	Упор				
3	~220В схема управления	1			

Инв. № подл. | Подп. и дата | Взам. инв. №

Изм. | Лист | № докум. | Подп. | Дата

ТП 294-2-68 АУ18 Лист 5

Формат А4

13820-04

Продолжение таблицы 2

Провод-ник	Откуда идет	Куда поступает	Данные провода	Приме-чание
39	XT2/6	UE3/10		
40	UE3/11	XT2/7		
35	XT2/8	UE1/9		
36	UE1/10	XT2/9		
37	XT2/10	UE1/11		
37	UE1/11	UE2/11		
36	UE2/10	UE1/10	ПВ1х0,75	
35	UE1/9	UE2/9		
50	UE2/8	XT5/2		
51	XT5/1	UE2/7		
52	UE2/6	XT4/10		
48	XT4/9	UE2/5		
55	UE2/1	UE1/1		
55	UE1/1	K3/23		
У2	K3/21	UE1/3		
У2	UE1/3	XT4/3		
У1	XT4/2	UE1/5		
У5	UE1/6	XT4/6		
У4	XT4/5	UE1/7		
У3	UE1/8	XT4/4	ПГВ1х0,75	
23	XT3/7	K1/23		
8	K1/14	K4/14		
8	K4/14	K4/A		
104	K4/63	XT9/5		
101	XT9/4	K2/62		
101	K2/62	K2/31		П
101	K2/31	K1/53		

Инв. № подл. | Подп. и дата

Изм	Лист	№ докум.	Подп.	Дата

ТП

АУ18

Лист 8

Продолжение таблицы 2

Провод-ник	Откуда идет	Куда поступает	Данные провода	Приме-чание
2	XT6/8	XT6/1		
2	XT6/1	XT4/1	ПВ1х0,75	
2	XT4/1	XT3/6		
10	XT2/3	XT7/4		
10	XT7/4	K3/13		
25	K3/14	K5/31		
16	K5/32	K6/23		
16	K6/23	XT1/7		
82	XT1/9	K4/54		
81	K4/53	K1/32		
22	K1/21	K6/22		
3	K6/14	XT6/9		
5	XT7/1	K3/A		
5	K3/A	K2/A		
5	K2/A	K1/A		
7	K1/13	K4/13		
7	K4/13	XT7/2	ПГВ1х0,75	
63	XT7/8	K3/62		
67	K3/61	UE3/5		
67	UE3/5	XT10/7		
61	XT7/7	UE3/3		
75	UE3/8	XT11/1		
76	XT11/2	UE3/7		
77	UE3/6	XT11/3		
78	XT8/8	K3/54		
66	K3/63	UE3/1		
38	UE3/9	XT2/5		

Инв. № подл. | Подп. и дата

Изм	Лист	№ докум.	Подп.	Дата

ТП 294-2-68

АУ18

Лист 7

Формат А4
17820-04

Альбом IV часть 1

Типовой проект 294-2-68

Продолжение таблицы 2

Провод-ник	Откуда идет	Куда поступает	Данные провода	Приме-чание
N	XT1/B	XT2/3		
N	XT2/3	XT1/8		
N	XT1/8	XT3/4		
N	XT3/4	XT4/7		
N	XT4/7	XT6/5	ПВ1х0,75	
N	XT6/5	XT8/10		
N	XT8/10	XT10/5		
N	XT10/5	XT11/9		
N	XT11/9	XT12/8		
N	XT12/8	UE3/2		
N	UE3/2	UE2/2		
N	UE2/2	UE1/2		
N	UE1/2	K6/B		
N	K6/B	K4/B		
N	K4/B	K3/B	ПГВ1х0,75	
N	K3/B	K2/B		
N	K2/B	K1/B		
4	XT6/3	XT6/10		
5	XT6/4	XT7/1		
58	XT7/5	XT10/9		
60	XT10/10	XT7/6	ПВ1х0,75	
101	XT8/2	XT9/3		
104	XT8/5	XT9/5		
61	XT7/7	XT10/8		

Инв.№ подл. | Подп. и дата

Изм. Лист № докум. Подп. Дата

ТП АУ18 Лист 10

Продолжение таблицы 2

Провод-ник	Откуда идет	Куда поступает	Данные провода	Приме-чание
102	K1/54	XT8/3		
103	XT8/4	K4/23		
105	K4/22	K2/61		
103	K2/32	K4/62		
18	K5/13	XT12/5		
19	XT12/7	K5/14		
20	K5/B	XT12/6		
15	XT12/3	XT3/3		
24	XT3/8	K6/A		
14	K6/21	XT3/2		
14	XT3/2	XT1/6		
26	XT2/4	K1/61	ПГВ1х0,75	
27	K1/63	XT3/1		
16	XT1/7	XT12/4		
49	XT4/8	UE2/3		
49	UE2/3	K3/32		
80	K3/42	XT11/8		
79	XT11/6	XT8/9		
110	XT9/6	K2/13		
111	K2/14	XT9/7		
112	XT9/8	K2/41		
113	K2/42	XT9/9		
107	XT9/10	K2/22		
108	K2/23	XT10/1		
109	XT10/2	K2/21		
114	K2/53	XT10/3		
115	XT10/4	K2/54		

Инв.№ подл. | Подп. и дата

Изм. Лист № докум. Подп. Дата

ТП 294-2-68 АУ18 Лист 9

Формат А4

Продолжение таблицы 2

Проводник	Откуда идет	Куда поступает	Данные провода	Примечание
	Дверь			
82	HL1	XT1/9		
12	XT1/10	SK1/5		
13	SK1/12	XT1/5		
14	XT1/6	SK1/21		
16	SK1/22	XT1/7		
N	XT1/8	SK1/16		
N	SK1/16	HL2		
13	SK1/12	SK1/13		п
			ПВГ 1х0,75	
1000	SK1/29	XT1/1		Цепи
1001	XT1/2	SK1/20		измере-
1002	SK1/9	XT1/3		ния
Земля	Дверь / ⏚	Щит / ⏚	ПВГ 1х1,5	

Продолжение таблицы 2

Проводник	Откуда идет	Куда поступает	Данные провода	Примечание
507	XT9/1	XT8/6	ПВ1х0,75	
509	XT8/7	XT9/2		
2	XT11/4	XT11/5	п1	
2	XT3/5	XT3/6	п1	перемычка блока
101	XT9/3	XT9/4	п1	
79	XT11/6	XT11/7	п1	
80	XT11/8	XT11/9	п1	
Земля	Рейки для установки аппаратов/⏚	Щит / ⏚	ПВ1х1,5	

Продолжение табл. 3

Провадник	Вывод	Вид контакта	Вывод	Провадник
		КН		
7*	13	З	п14	8*
106	23	З		
	21	Р	22	105
81	53	З	54	82
104	63	З		
	61	Р	62	103
В	А п	К	В	N*
		КС		
18	13	З	14	19
25	31	Р	32	16
2*	А	К	В	20
		К6		
2*	13	З	14	3
16*	23	З		
14	21	Р	22	22
24	А	К	В	N*

Продолжение табл. 3

Провадник	Вывод	Вид контакта	Вывод	Провадник
		UE1		
55*	1		2	N*
42*	3		4	
41	5		6	45
44	7		8	43
35*	9		10	36*
37*	11			
		UE2		
55	1		2	N*
49*	3		4	
48	5		6	52
51	7		8	50
35	9		10	36
37	11			
		UE3		
66	1		2	N*
61	3		4	
67*	5		6	77
76	7		8	75
38	9		10	39
40	11			

Инв. № подл. | Подп. и дата

Изм.	Лист	№ докум.	Подп.	Дата	ТП	АУ18	Лист 14

Таблица 3

Подключения проводок

Продолжение табл. 3

Провадник	Вывод	Вид контакта	Вывод	Провадник
		SF		
1	1		2	2
		KT1		
21	15	Р	16	14
12	27п	З	п28	11*
2*	33	З	34	21
12*	41п	Р	п42	11
9	А	К	В	N
		KT2		
12*	1п		п2	12*
N*	3		9	13
		K1		
7	13	З	14	8
23	23	З		
22	21	Р	п22	2*
2*	31п	Р	32	81
101	53	З	54	102
27	63	З		
26	61	Р	п62	2*
5	А	К	В	N

Продолжение табл. 3

Провадник	Вывод	Вид контакта	Вывод	Провадник
		K2		
110	13	З	14	111
108	23	З		
109	21	Р	22	107
101*	31п	Р	32	103
112	41	Р	42	113
	63	З		
114	53	З	54	115
105	61	Р	п62	101*
5*	А	К	В	N*
		K3		
10	13	З	14	25
55	23	З		
42	21	Р	п22	2*
2*	31п	Р	32	49
2*	41п	Р	42	80
2*	53п	З	54	78
66	63	З		
67	61	Р	62	63
5*	А	К	В	N*

Инв. № подл. | Подп. и дата

Изм.	Лист	№ докум.	Подп.	Дата	ТП 294-2-68	АУ18	Лист 13

Продолжение табл. 3

Проводник	Вывод	Вид контакта	Вывод	Проводник
		ХТ8		
11	1		2	101
102	3		4	106
104	5		6	507
509	7		8	78
79	9		10	N*
		ХТ9		
507	1		2	509
101*	3п1		п1 4	101*
104*	5		6	110
111	7		8	112
113	9		10	107
		ХТ10		
108	1		2	109
114	3		4	115
N*	5		6	2*
67	7		8	61
58	9		10	60
		ХТ11		
75	1		2	76
77	3		п1 4	2*
2*	5п1		п1 6	79*
79	7п1		п1 8	80*
80	9п1		10	N*

Продолжение табл. 3

Проводник	Вывод	Вид контакта	Вывод	Проводник
		ХТ12		
	1		2	2*
15	3		4	16
18	5		6	20
19	7		8	N*
	9		10	

Инв. № подл. | Подп. и дата | Взам. инв. №

Изм. Лист № докум. Подп. Дата ТП АУ18 Лист 16

Формат А4

Продолжение табл. 3

Проводник	Вывод	Вид контакта	Вывод	Проводник
		ХТ1		
1000	1		2	1001
1002	3		4	
13*	5		6	14
14*	6		7	16
16*	7		8	N
N*	8		9	82*
12*	10			
		ХТ2		
	1		2	
10	3		4	26
38	5		6	39
40	7		8	35
36	9		10	37
		ХТ3		
27	1		2	14*
15	3		4	N*
2*	5п1		п1 6	2*
23	7		8	24
	9		10	

Продолжение табл. 3

Проводник	Вывод	Вид контакта	Вывод	Проводник
		ХТ4		
2*	1		2	41
42	3		4	43
44	5		6	45
N*	7		8	49
48	9		10	52
		ХТ5		
51	1		2	50
	3		4	
	5		6	
	7		8	
	9		10	
		ХТ6		
2*	1		1	2
1	2		3	4
5	4		5	N*
	6		7	
2*	8		9	3
4	10			
		ХТ7		
5*	1		2	7
9	3		4	10*
58	5		6	60
61	7		8	63
	9		10	

Инв. № подл. | Подп. и дата

Изм. Лист № докум. Подп. Дата ТП 294-2-68 АУ18 Лист 15

Формат А4

17220-04

Продолжение табл.

Проводник	Вывод	Вид контакта	Вывод	Проводник

Альбом IV часть 1

294-2-68

Типовой проект

№ п.п. поз. по схеме	Наименование и техническая характеристика изделия, материала	Тип, марка	Ед. изм.	Потребность по проекту	Примеч.
	1. Щиты и пульты				
1	Щит шкафной малогабаритный, исполнение II	Щит ЩШМ-1000х600х500			Заводы "Главмонтажспецавтоматики" минмонтажспецстроя СССР
	Щит системы. Тип 3 лист АУ17.	ЩУ41РЗО ОСТ36.13-76	шт	1	
	2. Аппаратура и приборы, поставляемые во щитами и пультами				
1	Табло световое	ТСМ ТУ16.535 424-70	-"-	1	п/о "Электролуч" г. Гагарин
2	Лампа накаливания ~220в, 10 Вт	Ц220-10 ГОСТ 5011-77	-"-	1	Томский электролампочный завод
3	Реле времени пневматическое, ~220в; 50гц	РВП72-3221-00У4 ОСТ16.0523 001-71	-"-	1	электропаратный завод г. Харьков
4	Реле времени Импульс 1÷10сек, 9÷100сек	ВЛ-27-144 ТУ16.523. 368-71	-"-	1	п/я В-8930 г. Киев

№ п.п. поз. по схеме	Наименование и техническая характеристика изделия, материала	Тип, марка	Ед. изм.	Потребность по проекту	Примеч.
5	Балансное реле	БР-3ТВ-П2	шт	3	Опытный завод "Нииэлектропром" г. Гори
6	Реле промежуточное ~220в	РПУ-2-06223 ТУ16 523 331-71	-"-	7	Электротехнический завод г. Ташкент
7	Автоматический выключатель $J_н$=1,25А $J_{отс}$=1,3 $J_н$	АБ3-М43 ТУ16.522 110-74	-"-	1	п/я М-5169 г. Курск
8	Рамка 55х15	РПМ ТУ36.1130-74	-"-	1	
9	Блок зажимов	БЗ-10 ТУ36.1750-74	-"-	12	Заводы "Главмонтажспецавтоматики"
10	Упор	ТУ36.1751-74	-"-	5	-"-

Изм.	Лист	№ докум.	Подп. Дата
Нач. отд		Солдатов	
Рук. гр.		Ребрин	
Гл. инж. пр.		Комаров	
Рук. гр.		Горбачев	
Провер.		Герасимов	
Разраб.		Андреев	

ТП 294-2-68 АУ19

Спортивный корпус (в деревоклеевых конструкциях) с залом 42х24м

Стадия	Лист	Листов
Р	1	1

Сводная спецификация на щиты и пульты

Гипроспортивных зданий и спортивных сооружений им. Е. С. Махонько

gost.e-ecolog.ru