ТИПОВОЙ ПРОЕКТ

294-2-68

СПОРТИВНЫЙ КОРПУС

/В ДЕРЕВОКЛЕЁНЫХ КОНСТРУКЦИЯХ/

С ЗАЛОМ 42×24 М

АЛЬБОМ I

АЛЬБОМ I

АРХИТЕКТУРНО-СТРОИТЕЛЬНЫЕ ЧЕРТЕЖИ, ВИТРАЖИ

gost.e-ecolog.ru

Инв. №

Госстрой СССР
ЦЕНТРАЛЬНЫЙ ИНСТИТУТ ТИПОВОГО ПРОЕКТИРОВАНИЯ
Свердловский филиал
620062, г.Свердловск-62, ул.Чебышева, 4
Заказ № 1901 Инв.№ 17320-01 тираж 250
Сдано в печать 24/III 1982г. цена 5-93

ТИПОВОЙ ПРОЕКТ

294-2-68

СПОРТИВНЫЙ КОРПУС

/В ДЕРЕВОКЛЕЁНЫХ КОНСТРУКЦИЯХ/

С ЗАЛОМ 42×24 М

АЛЬБОМ I

СОСТАВ ПРОЕКТА

Альбом I – Архитектурно-строительные чертежи, витражи

Альбом II – Отопление и вентиляция
Водопровод и канализация
Автоматизация сантехустройств

Альбом III – Электрооборудование, связь и сигнализация, пожарная сигнализация

Альбом IV – Автоматизация сантехустройств
Часть 1 Задание заводу на изготовление щитов
Щит системы. Тип 3

Альбом IV – Автоматизация сантехустройств
Часть 2 Задание заводу на изготовление щитов
Щит управления

Альбом V – Изделия заводского изготовления

Альбом VI Сметы

Примененный материал – типовой проект 284-4-48. Альбом I

Разработан
ЦНИИЭП зрелищных зданий и
спортивных сооружений им. Б.С. Мезенцева
Главный инженер института Глинкин М.В.
Главный архитектор проекта Гельфер М.Е.

Технический проект утвержден Госгражданстроем
приказом №337 от 17.XII.80г.
Введен в действие ЦНИИЭП зрелищных зданий и
спортивных сооружений им. Б.С. Мезенцева
приказом № 172 от 23.XII.81 г.

Привязан

Инв. №

Альбом I

Типовой проект 294-2-68

Лист	Наименование	Примечание стр.
	Содержание альбома	1
	Чертежи комплекта АС	
1	Общие данные /начало/	2
2	Общие данные /продолжение/	3
3	Общие данные /продолжение/	4
4	Общие данные / продолжение/	5
5	Общие данные / окончание/	6
6	План в осях „1"-„11", „В"-„Е"	7
7	План в осях „12"-„19", „Б"-„Е"	8
8	План в осях „4"-„18", „А"-„Г"	9
9	План подвала. Фрагмент плана на отм. 5.400	10
10	План кровли	11
11	Кровля. Узлы I÷VI	12
12	Разрезы 1-1, 2-2	13
13	Разрез 3-3	14
14	Фасад в осях „1"-„19"	15
15	Фасад в осях „А"-„Е"	16
16	Фасад в осях „Е"-„А"	17
17	Фасад в осях „19"-„1"	18
18	Фасад в осях „1"-„19" / вариант/	19
19	Фрагмент 1 фасада в осях „1"-„19"	20
20	Сечения стен по осям „А" и „Г"	21
21	Крыльца. Пандус. Фрагмент плана 1.	22
22	Барьер-гардероба ИД-2.	23
23	Подвесная вешалка гардероба ИД-3	24
24	Установка перегородок санузлов и душевых	25
25	Бакя сухого жара. План, разрезы, детали, спецификация	26
26	Ограждение конвекторов в зале (ИД-4) вентрешетка ВР-1	27
27	Узел крепления щитов ИД-4. Спецификация	28
28	Акустическая обработка радиоузла. Дверь радиоузла ИД-6	29
29	Шкафы „ПК", „ЭО", „РС". Окно радиоузла „ИД-5"	30
30	Спецификация столярных изделий. Ведомость отделки помещений. Ведомость отделки фасадов	31
31	Воздухозаборная шахта	32
32	Размещение площадок в игровом зале	33

Лист	Наименование	Примечание стр.
33	Размещение площадок для тенниса Расстановка оборудования	34
34	Шкафчик двухярусный 4-х местный	35
35	Узлы шкафчиков	36
36	Скамья для раздевален в вешалкой	37
37	Спецификация оборудования, инвентаря и мебели	38
38	План расположения технологического оборудования и мебели	39
39	Технологическая часть проекта буфета	40
	Чертежи комплекта КС	
1	Общие данные / начало/	41
2	Общие данные /окончание/	42
3	План фундаментов. Сечения	43
4	Развертки стен подвала. Сечения.	44
5	План перекрытия над подвалом и подпольные каналы	45
6	Стены по осям „А" и „Г" Монолитные элементы Опалубка.	46
7	Стены по осям „А" и „Г" Монолитные элементы Узлы и сечения	47
8	Стены по осям „А" и „Г" Спецификация на монолитные участки	48
9	План покрытия на отм. 3.300	49
10	Монолитные участки и козырьки	50
11	Спецификация на монолитные участки и козырьки	51
12	Лестница в подвал	52
13	План перемычек	53
14	Спортзал. Монтажная схема конструкций по оси „А". Узлы с I по V	54
15	Спортзал. Монтажная схема балок и связей покрытия	55
16	Спортзал. Разрез А-А. Узлы с VI по X	56
17	Спортзал Разрезы с Б-Б по Г-Г	57
18	Спортзал. План покрытия	58
19	Спортзал. Покрытие. Сечения с 1-1 по Б-Б	59
20	Спортзал. Спецификация деревянных и металлических элементов	60
21	Ванна сауны	61
22	Электрощитовая и насосная конструкции пол, оборудование	62
23	Воздухозаборные канал и шахта	63
24	Спортзал. Подвесной венткороб	64
25	Венткамера N 1. Глушители.	65
26	Сводная спецификация ниже отм. 0.000	66

Лист	Наименование	Примечание стр.
27	Сводная спецификация выше отм. 0.000	67
	Чертежи комплекта КМ.	
1.	Общие данные алюминиевых витражей /начало/	68
2.	Общие данные алюминиевых витражей /окончание/	69
3	Монтажная схема витража по оси „А" в осях „4"-„12" /наружное остекление/	70
4	Монтажная схема витража по оси „А" в осях „12"-„4" / внутреннее остекление/	71
5	Монтажная схема витража по оси „А" в осях „12"-„18" / наружное остекление/	72
6	Монтажная схема витража по оси „А" в осях „18"-„12" (внутреннее остекление/.	73
7	Монтажная схема тамбура /начало/	74
8	Монтажная схема тамбура /окончание/.	75

Инв. № подл. | Подпись и дата | Взам. инв. №

Привязан

Инв. №

294-2-68

Спортивный корпус (в деревоклеенных конструкциях) с залом 42×24 м

			Стадия	Лист	Листов
Нач. маб	Горлышков		Р		
Гл. инж. м	Покрасс				
Рук.	Рельфер				
ГИП	Копылев				
Провер	Рельфер				
Разраб	Торгашова				

Содержание альбома.

ЦНИИЭП зрелищных, спортивных сооружений им. Б.С. Мезенцева

Типовой проект спортивного корпуса (в деревоклееных конструкциях) с залом 42×24 м разработан мастерской №6 ЦНИИЭП зрелищных зданий и спортивных сооружений им. Б.С. Мезенцева авторским коллективом:

Архитекторы: М.Е. Гельфер, Л.П. Торгашова

Конструкторы: Ю.Г. Копылев, Ж.Р. Шишлянникова, З.А. Полтавская, Ю.Д. Фердман, Н.П. Суворова

В работе принимали участие:

Инженеры по металлоконструкциям: В.Б. Уманский, И.В. Буш.

Инженеры-сантехники: А.И. Гонитель, Н.И. Соколова, Л.Г. Захарова, Т.А. Косова, Е.В. Шмакова

Инженеры-автоматчики: Л.С. Раввин, Т.И. Комарова, Л.Н. Горбачева, З.С. Черкасова

Инженеры-электрики: Н.А. Гильман, Е.Я. Сизова, М.Б. Плотникова

Инженер связи: Э.Ф. Насретдинова

Инженеры-технологи: Л.Е. Редкина, Е.И. Войновская, Р.К. Бройтман

Инженеры-сметчики: Л.А. Мисягина, Е.Я. Кармазинова

Типовой проект разработан в соответствии с действующими нормами и правилами и предусматривает мероприятия, обеспечивающие взрывную, взрывопожарную и пожарную безопасность при эксплуатации здания.

Главный архитектор проекта Гельфер /М. Гельфер/.

Ведомость рабочих чертежей комплекта АС

Лист	Наименование	Примечание
1	Общие данные / начало/	
2	Общие данные / продолжение/	
3	Общие данные / продолжение/	
4	Общие данные / продолжение/	
5	Общие данные / окончание/	
6	План в осях „1"–„11", „В"–„Е"	
7	План в осях „12"–„19", „Б"–„Е"	
8	План в осях „4"–„18", „А"–„Г"	
9	План подвала. Фрагмент плана на отм. 5.400	
10	План кровли	
11	Кровля. Узлы I÷VI	
12	Разрезы 1-1, 2-2	
13	Разрез 3-3.	
14	Фасад в осях „1"–„19"	
15	Фасад в осях „А"–„Е"	
16	Фасад в осях „Е"–„А"	
17	Фасад в осях „19"–„1"	
18	Фасад в осях „1"–„19" /Вариант/	
19	Фрагмент 1	
20	Сечения стен по осям „А" и „Г"	
21	Крыльца. Пандус. Фрагмент плана 1	
22	Барьер гардероба ИД-2	
23	Подвесная вешалка гардероба ИД-3	
24	Установка перегородок санузлов и душевых	
25	Баня сухого жара. План, разрезы, детали, спецификация	
26	Ограждение конвекторов в зале (ИД-4) Вентрешетка ВР-1	
27	Узел крепления щитов ИД-4. Спецификация	
28	Акустическая обработка радиоузла Дверь радио-узла ИД-6.	
29	Шкафы „ПК", „ЭО", „РС" Окно радиоузла „ИД-5"	
30	Спецификация столярных изделий. Ведомость отделки помещений. Ведомость отделки фасадов	
31	Воздухозаборная шахта	
32	Размещение площадок в игровом зале	
33	Размещение площадок для тенниса. Расстановка оборудования	
34	Шкафчик двухярусный 4-х местный	
35	Узлы шкафчиков	
36	Скамья для раздевален с вешалкой	
37	Спецификации оборудования, инвентаря и мебели	
38	План расположения технологического оборудования и мебели	
39	Технологическая часть проекта буфета	

Ведомость основных комплектов рабочих чертежей

Обозначение	Наименование	Примечание.
АС	Архитектурно-строительная часть	
КС	Конструктивная часть	
КМ	Витражи алюминиевые	
ИМ	Металлические изделия	
ИД	Деревянные изделия.	
ОВ	Отопление и вентиляция	
ВК	Водопровод и канализация	
АУ	Автоматизация сантехустройств	
ЭО	Электрооборудование	
СС	Связь и сигнализация	
ПС	Пожарная сигнализация	

Инв. №

Привязан

294-2-68 АС

Спортивный корпус/ в деревоклееных конструкциях/ с залом 42×24 м

Нач. м№6	Горлышков		Стадия	Лист	Листов
Гл. инж. м.	Покрасс		Р	1	
ГАП	Гельфер				
РИП	Копылев				
Провер	Гельфер				
Разработ	Торгашова				

Общие данные / начало/

ЦНИИЭП зрелищных зданий и спортивных сооружений им. Б.С. Мезенцева

Инв. № подл. | Подпись и дата | Взам. инв. №

Типовой проект 294-2-68 Альбом 1

Участок в рядовой застройке

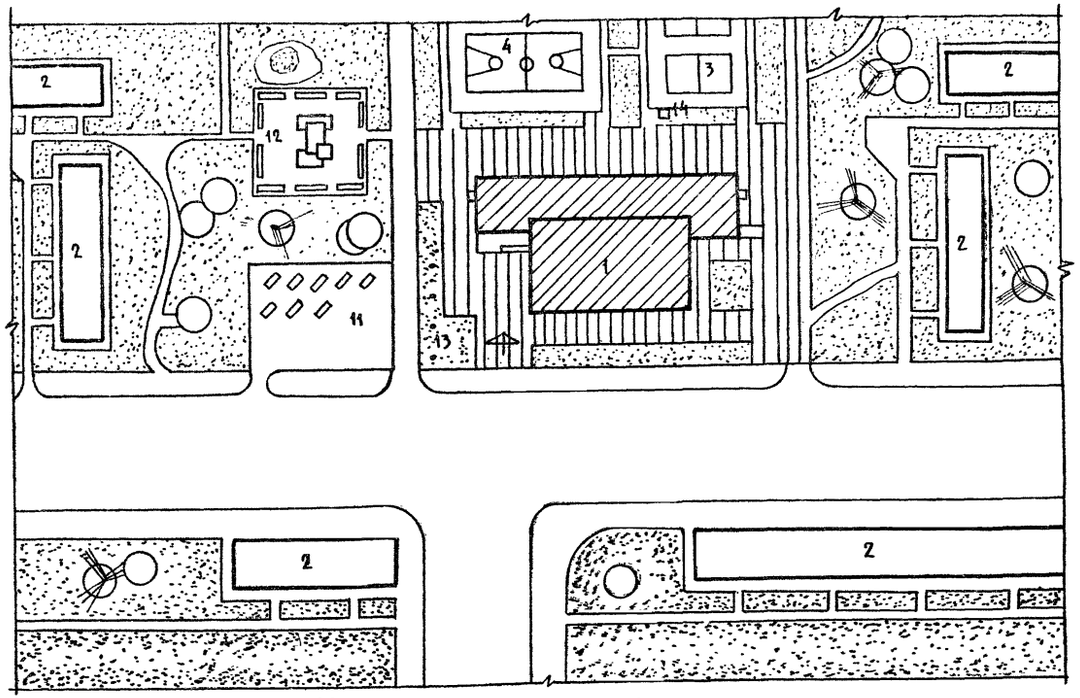

Участок в парке

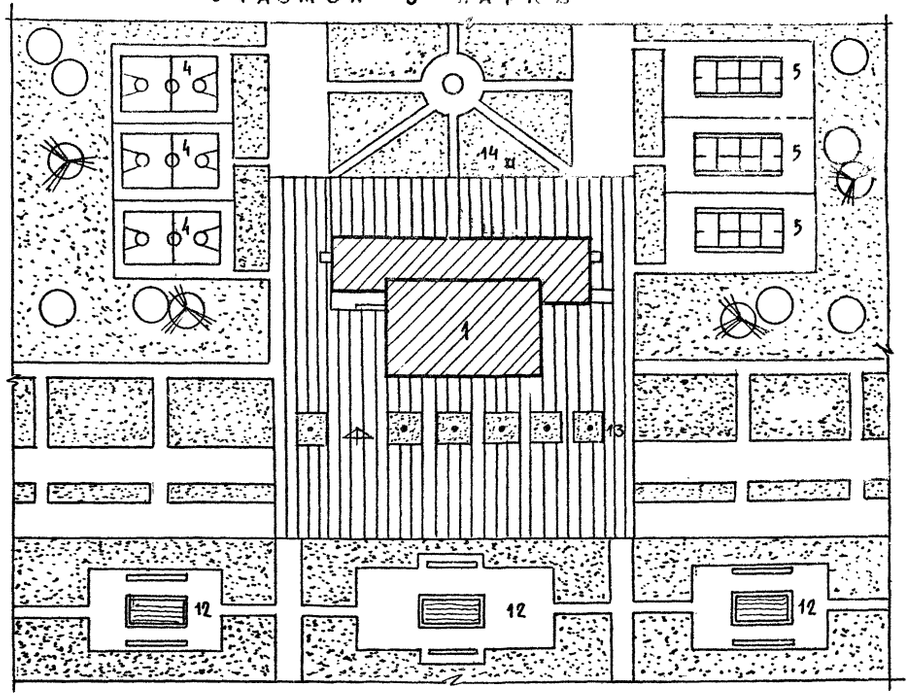

Участок в составе спорткомплекса

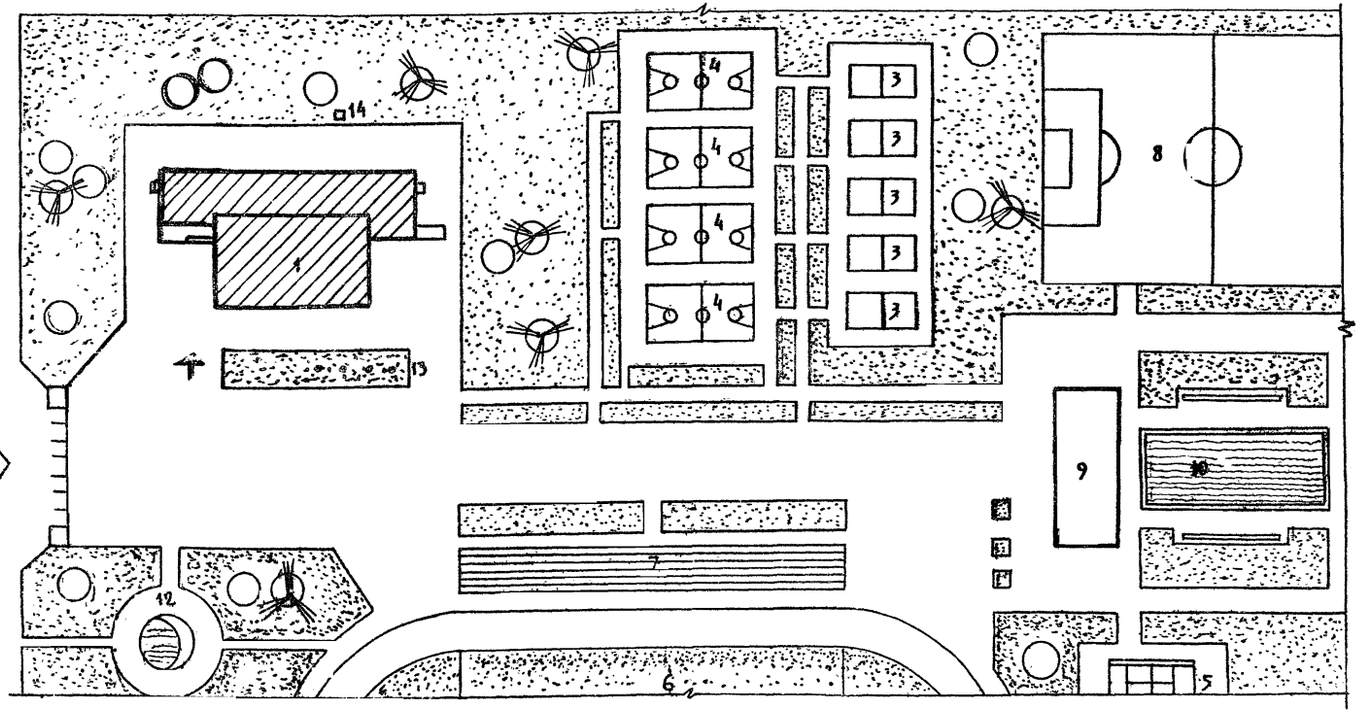

Экспликация.

1. Здание спорткорпуса
2. Жилые дома
3. Волейбольная площадка
4. Баскетбольная площадка
5. Теннисная площадка
6. Спортядро
7. Трибуна
8. Футбольное поле
9. Здание бассейна
10. Открытый бассейн
11. Стоянка автомашин
12. Площадка отдыха
13. Флагштоки
14. Воздухозаборная шахта

Инв. №			
Нач.маст.	Орлышков		
Гл.инж.м.	Токрасс		
Гл.А.П.	Гельфер		
Гл.И.П.	Копылев		
Проверил	Гельфер		
Разработ.	Торгашова		

Привязан

294-2-68 АС

Спортивный корпус (в деревоклееных конструкциях) с залом 42 х 24 м

Стадия	Лист	Листов
Р	2	

Общие данные /продолжение/

ЦНИИЭП зрелищных зданий и спортивных сооружений им. Б.С.Мезенцева

Подпись и дата | Взам. инв. №

Типовой проект 294-2-68 Альбом I

Фасад

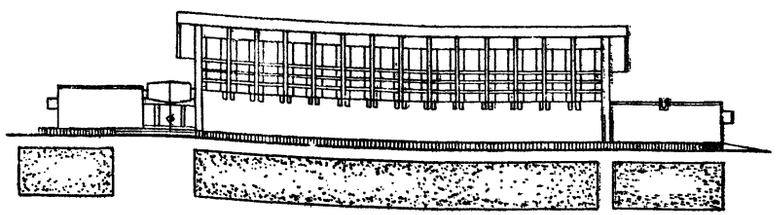

Боковой фасад

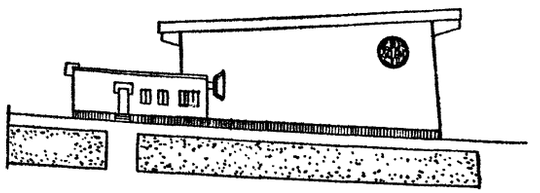

План на отм. -0.700, 0,000

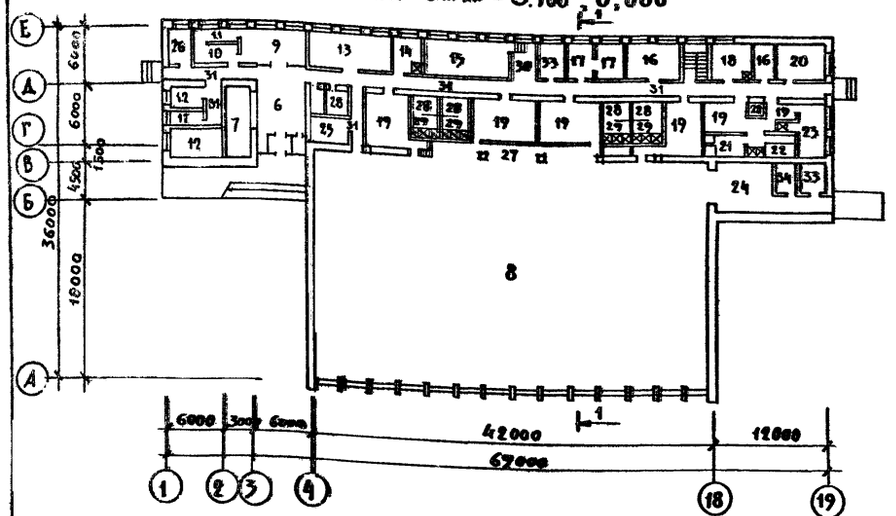

Разрез 1-1

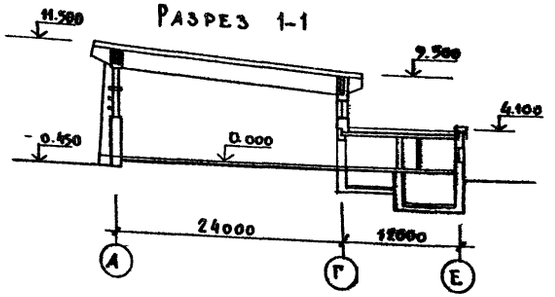

План на отм. -3,600, -3,100

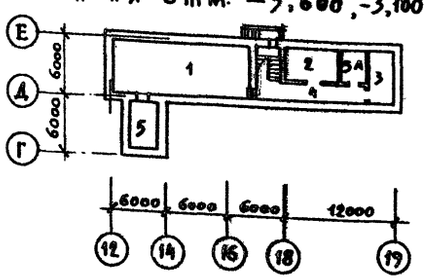

Экспликация

№№ п/п	Наименование помещения	Площ. м²	№№ п/п	Наименование помещения	Площ. м²
	Отм. -3.600, -3.100		17	Приемная, врач	23,6
1	Венткамера	80,0	18	Бытовое помещение	18,2
2	Насосная	21,0	19	Раздевальные	110,5
3	Электрощитовая	16,2	20	Мастерская	21,5
4	Лестничная клетка, коридор	21,2	21	Сауна	9,6
5	Технич. подполье	19,3	22	Помещение ванны	9,5
5а	Вспомогат. помещение	10,5	23	Массажная	17,0
	Отм. -0.700, 0,000		24	Инвентарная	36,0
6	Вестибюль, помещение отдыха спортсменов	37,0	25	Радиоузел	11,0
7	Гардероб	19,10	26	Пожарный пост	11,1
8	Игровой зал 42×24 м	982,0	27	Места для наблюдающих	32,4
9	Буфет	30,0	28	Санузлы	32,6
10	Подсобная	11,0	29	Душевые	33,0
11	Моечная	6,6	30	Холл	13,0
12	Помещения администрации	32,5	31	Коридоры	64,7
13	Методический кабинет	36,0	32	Лестничная клетка	11,0
14	Инструкторская	11,7	33	Венткамеры	20,4
15	Помещ. для индивидуальной силовой подготовки	36,0	34	Вспомогат. помещение	7,4
16	Спортинвентарь, хоз. кл. кл. уборочного инвент.	23.8 7,3			

Основные технико-экономические показатели

Наименование показателей	Ед. изм.	по проекту	по привязке
Площадь застройки	м²	2070	
Строительный объем	м³	15180	
Общая площадь	м²	1898	
Рабочая площадь	м²	1620	
Рабочая площадь / Общая площадь K_1		0,85	
Строительный объем / Рабочая площадь K_2		9,37	
Строительный объем на расчетную единицу		15,46	
Общая площадь на расчетную единицу		1,93	

Наименование показателей	Ед. изм.	по проекту	по привязке
Рабочая площадь на расчетную единицу		1.65	
Сметная стоимость строительства	тыс. руб.	343,18	
В т.ч. строительно-монтажных работ	тыс. руб.	291.04	
В т.ч. оборудование	тыс. руб.	30.15	
Хозяйственно-питьевой водопровод	м³/сут.	17.70	
Бытовая канализация	м³/сут.	6.30	
Теплоснабжение	Гкал/час	0.499	
Потребная мощность	КВТ	92	

Примечание. За расчетную единицу принят 1м² игрового зала.
Количество расчетных единиц - 98 2

Инв. №			
Нач. маст.	Горлышков		
Гл. инж. м.	Покрасс		
ГАП	Гельфер		
ГИП	Копылев		
Провер.	Гельфер		
Разраб.	Торгашова		

Привязан

294-2-68 АС

Спортивный корпус (в деревоклееных конструкциях) с залом 42×24 м

Стадия	Лист	Листов
Р	3	

Общие данные (продолжение)

Зрелищных зданий, спортивных сооружений им. В.С. Ленина

Инв. № подл. | Подпись и дата | Взам. инв. №

Типовой проект 294-2-68 Альбом I

Ведомость ссылочных документов

Обозначения	Наименования	Примечание
СНиП II-А.6-72 часть II, глава 76	Спортивные сооружения	
СНиП II-2-80* часть II глава 5	Противопожарные нормы проектирования зданий и сооружений	
СНиП II-В.8-71	Полы. Нормы проектирования	
СНиП II-26-76 часть II глава 26	Кровли	
СНиП III-17-78 часть III глава 47	Каменные конструкции. Правила производства и приемки работ	
ГОСТ 5.2273-75	Плитки бетонные мозаичные	
ГОСТ 111-78	Стекло оконное. Технические условия	
ГОСТ 2695-71	Пиломатериалы лиственных пород	
ГОСТ 6141-76	Плитки керамические для внутренней облицовки стен	
ГОСТ 8621-76	Паркет штучный. Технические условия	
ГОСТ 7251-77	Линолеум поливинилхлоридный на тканевой подоснове	
ГОСТ 9590-76	Пластик бумажнослоистый декоративный. Технические условия.	
ГОСТ 6629-74	Двери деревянные внутренние для жилых и общественных зданий	
ГОСТ 8486-66	Пиломатериалы хвойных пород	
ГОСТ 10140-71	Плиты теплоизоляционные жесткие из минеральной ваты на битумном связующем	
ГОСТ 10632-77	Плиты древесностружечные технические условия	
ГОСТ 10923-76	Рубероид. Технические условия	
ГОСТ 7484-78	Кирпич и камни керамические лицевые. Технические условия.	
ГОСТ 13996-77	Плитки керамические фасадные и ковры из них. Технические условия.	
ГОСТ 11539-73	Фанера бакелизированная	
ГОСТ 745-79	Фольга алюминиевая для упаковки	
ГОСТ 11214-78	Окна и балконные двери деревянные для жилых и общественных зданий	
ГОСТ 16289-80	Окна и балконные двери с тройным остеклением для жилых и общественных зданий	
Серия 1.136 11	Двери деревянные входные наружные тамбурные и слуховые для жилых и общественных зданий	
Серия 2.244-1 выпуск 4	Детали полов общественных зданий	
Серия 1.136-2	Подконные деревянные доски для жилых и общественных зданий	
Серия 2.260-1 выпуск 3	Детали покрытий для общественных зданий	
Типовой проект 284-4-48	Баня сухого жара	

Ведомость спецификаций

Лист	Наименование	
10	Спецификация изделий и материалов	
21	Спецификация изделий	
22	Спецификация деревянных изделий	
23	Спецификация материалов на 1 вешалку	
24	Спецификация материала на 1 марку	
25	Спецификация материалов	
27	Спецификация на ИД-4, ВР-1, ИД-5, Д-7 А, коробку радиосети, шкафы „ПК" („30", „РС")	
30	Спецификация столярных изделий	
31	Спецификация металла на вент решетки.	
34	Спецификация материалов	
36	Спецификация материалов	
37	Спецификация оборудования и инвентаря для зала 42×24 м и зала силовой подготовки.	
38	Спецификация технологического оборудования и мебели	
39	Спецификация технологического оборудования	

Пояснительная записка

I Общая часть

Типовой проект спортивного корпуса (в деревоклееных конструкциях) с залом 42×24 м. разработан в соответствии с техническим проектом, утвержденным Государственным комитетом по гражданскому строительству и архитектуре при Госстрое СССР, приказ № 357 от 17 декабря 1980 года.

Проект разработан для строительства во II и III климатических районах и I В климатическом подрайоне с расчетной зимней температурой -20°С, -30°С (основное решение), -40°С, для нормальной влажности и обычных геологических условий
Класс сооружения II, степень огнестойкости III.

Спортивный корпус запроектирован для строительства в составе спортивных комплексов городов и жилых районов на 45-65 тыс жителей и предназначен для учебно-тренировочных занятий по спортивным играм.

Единовременная пропускная способность спорткорпуса 64 человека в смену.

II Объемно-планировочное решение

Принятое объемно-пространственное решение здания спортивного корпуса позволяет располагать его в различных градостроительных условиях: в составе спортивного комплекса; в парке среди зелени; на отдельном участке в жилой застройке.

Здание спортивного корпуса состоит из 2-х объемов: основного объема спортивного здания, выходящего на главный фасад, и объема обслуживающих и технических помещений, примыкающего сзади к спортивному залу.

Здание одноэтажное, кирпичное с 2х светным игровым залом. Покрытие спортивного зала по наклонным деревоклееным балкам является основой архитектурного решения фасадов.

Планировочное решение обеспечивает четкую функциональную организацию учебно-тренировочного процесса.

Вестибюльная группа с гардеробом, буфетом и помещения администрации располагаются слева от основного объема спортивного зала и имеют входы с главного фасада и с торца. Справа от вестибюля, за основным объемом, с 2х сторон коридора располагаются командные раздевальные, блок бани сухого жара с массажной, методический кабинет, помещение индивидуальной силовой подготовки, кабинет врача, мастерская. Справа к спортзалу примыкает инвентарная с венткамерой.

Вынесенный вперед спортивный зал размером 42×24 м и высотой от 7,5 до 9,5 м. имеет основное освещение с главного фасада и подсвет с противоположной стороны

В зале предусмотрены места для наблюдения 60 человек.

Привязан

Инв №

294-2-68 АС

Спортивный корпус (в деревоклееных конструкциях) с залом 42×24 м.

			Стадия	Лист	Листов
Нач. имб	Горлышков		Р	4	
Гл. инж. м	Покрасс				
Рук	Гельфер				
Гип	Копылев				
Проверил	Гельфер				
Разработ	Торгашова				

Общие данные / продолжение /

ЦНИИЭП зрелищных зданий и спортивных сооружений им. Б.С. Мезенцева

Инв. № подл. | Подпись и дата | Взам. инв. №

III. Отделочные работы

Наружная отделка

Наружные поверхности стен облицовываются лицевым керамическим кирпичом с расшивкой швов. ГОСТ 7484-78. Цоколь здания до отм.-0,45 облицовывается керамической морозостойкой плиткой типа "Кабанчик" ГОСТ 13926-77.

Площадка главного входа из бетонных плиток, боковых входов - из мозаичного бетона. Монолитные козырьки выполняются в металлической опалубке.

Окна для t° нар. воздуха -20°, -30° - с двойным остеклением по ГОСТ, у 11214-78; для t° нар. воздуха -40° - с тройным остеклением по ГОСТ, у 16289-80. Двери деревянные, серия 1.136-11. Оконные переплеты и двери окрашиваются масляной краской за 2 раза.

Витражи алюминиевые, для t° нар. воздуха -20°, -30° - двойные; для t° нар. воздуха -40° - тройные, со стеклопакетом с наружной стороны. Витражные конструкции - ГОСТ 21519-76. Алюминий - ГОСТ 4784-74. Вертикальные и горизонтальные импосты витражей - деревоклееные.

Деревоклееные балки покрытия, импосты витражей покрываются бесцветным лаком за 2 раза.

Кровля основного объема - из фольгоизола, вспомогательного объема - рулонная.

Эмблема спортивного корпуса на боковом фасаде при входе - из керамики, выполняется Худфондом при привязке проекта.

Внутренняя отделка.

Отделка помещений предусмотрена в соответствии с их назначением и приведена в ведомости отделочных работ.

Покрытие спортивного зала - по деревоклееным балкам, покрытие - утепленные деревянные панели с перфорированной нижней поверхностью, обеспечивающей акустический режим зала. Подвесные потолки в коридорах и местах прокладки коммуникаций - штукатурные, в радиоузле и в помещении силовой подготовки - акустическая плитка Воскресенского завода.

Перегородки, ввиду большого количества мокрых помещений - кирпичные. Отделка стен и перегородок - лицевой кирпич, масляная окраска, по штукатурке, глазурованная плитка, деревянные панели. Колерная ведомость интерьеров составляется при привязке проекта.

Полы - мозаичные, керамические, линолеум, бруски, паркет, доски, бетон.

IV. Инженерное оборудование.

Здание оборудуется приточно-вытяжной вентиляцией, центральным водяным отоплением, автоматикой сантехустройств, электроосвещением, силовым электрооборудованием, водопроводом и канализацией. В проекте предусмотрена звукофикация, телефонизация, радиофикация, электрочасофикация, автоматическая противопожарная сигнализация.

V. Противопожарные мероприятия.

Проект выполнен в соответствии с СНиП II-А 2-80*. Здание одноэтажное III степени огнестойкости. Имеются 4 рассредоточенных выхода на улицу, у спортивного зала - 2 выхода.

Подвесные потолки - несгораемые, деревоклееные балки и покрытие зала - трудносгораемые. Все деревянные элементы подвергаются глубокой пропитке антипиренами.

Выход на кровлю основного объема осуществляется по пожарной лестнице.

Таблица 1

Вид стенового материала выше отм. 0.00 / наружные стены /	Толщина стены „δ" при расчетной зимней температуре наружного воздуха		
	-20°	-30°	-40°
Пустотелый рядовый кирпич пластического прессования марки 100 γ=1450 кг/м³	310	310	440

Таблица 2

№ п/п	Вид плитного утеплителя покрытия	Объемный вес утеплителя кг/м³	Толщина плитного утеплителя при расчетной зимней температуре наружного воздуха.		
			-20°	-30°	-40°
1	Плиты из ячеистого бетона	400	140	180	220

Инв. № подл. | Подпись и дата | Взам. инв. №

Инв. №			
Нач. маб.	Горлышков		
Гл. инж. м.	Покрасс		
ГАП	Гельфер		
ГИП	Копылев		
Проверил	Гельфер		
Разработ.	Торгашова		

Привязан

294-2-68 АС

Спортивный корпус (в деревоклееных конструкциях) с залом 42×24 м.

Стадия	Лист	Листов
Р	5	

Общие данные (окончание)

Ленинградский Промстройпроект

Спортивные здания и сооружения

Нач. Б.Е. Мезенцева

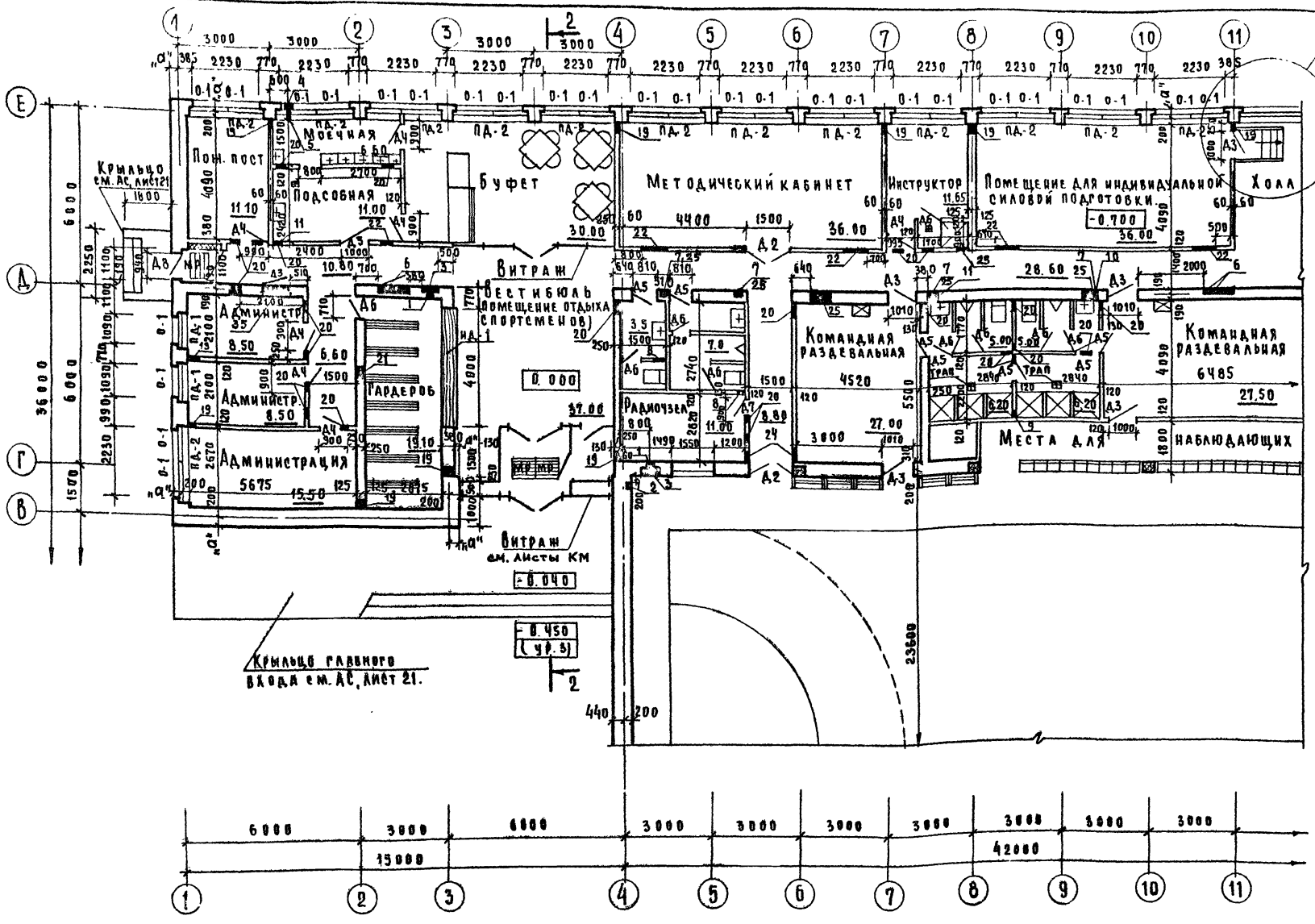

Фрагмент плана 1 см. АС, лист 21

Экспликация отверстий

Тип отв	Размер, мм в	Размер, мм н	Отм. низа, м	Назначение
1	200	100	На плите перекр.	Устройства связи
2	100	60 (глуб)	Борозда от плиты перекр	— " —
3	600	1000 × 200 (глуб)	-0.100	Ниша устройства связи
4	270	400 × 250 (глуб)	-0.220	Ниша поливочного крана
5	⌀100	—	-0.100	Водопровод
6	1050	1080 × 260 (глуб)	1.200	Ниша пожарного крана
7	400	200	низ -0.800 верх 2.500	Борозда „ВК"
8	150	100	0.100	Водопровод
9	250	100	2.100	— " —
10	400	200	2.100	— " —
11	250	200	2.100	— " —
12	140	260	2.800	Водопровод
13	400	400	-0.080	Канализация
14	250	100	2.100	Водопровод

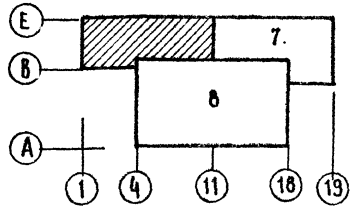

Примечание.
Данный чертеж см. совместно с АС, листы 7, 8.

Привязан

Инв. N

Гл. инж. ин	Глинкин	
Нач. мнб	Горлышков	
Гл. инж. м	Покрасс	
ГАП	Гельфер	
ГИП	Копылев	
Проверил	Гельфер	
Разработ	Торгашова	

294-2-68 АС

Спортивный корпус (в деревоклееных конструкциях) с залом 42×24 м.

Стадия	Лист	Листов
Р	6	

План в осях „1"–„11", „В"–„Е"

Зрелищных зданий и спортивных сооружений

Типовой проект 294-2-68 Альбом I

Согласовано

Отд. N 1 Мирошин
Отд. N 2 Гонитель
Отд. N 3 Косова
Отд. N 4 Гильман

Подпись и дата | Взам. инв. N

Типовой проект 294-2-68 Альбом I

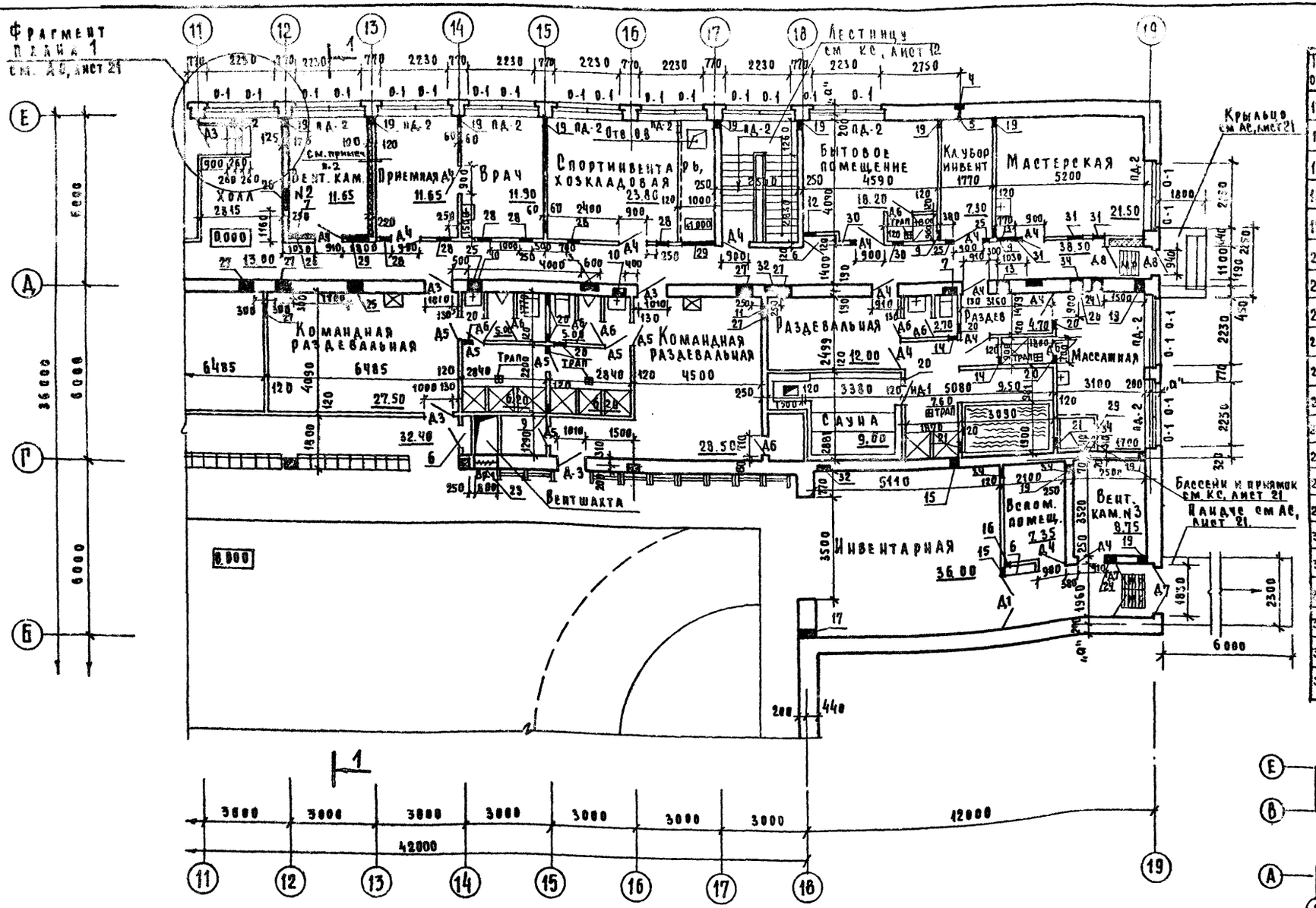

Экспликация отверстий

Тип отв	Размер, мм В	Размер, мм Н	Отм. низа, м.	Назначение
15	200	200	2.100	Водопровод
16	14	260(глуб)	2.800	— " —
17	200	200	-0.080	— " —
18	140	250(глуб)	2800	Борозда „ВК"
19	300	300	0.800	Отопление
20	400	300	3.000	Вентиляция
21	400	400	2.900	— " —
22	800	300	3.000	— " —
23	800	1650	1330	— " —
24	300	300	3.000	— " —
25	600	400	2.900	— " —
26	800	500	2.800	— " —
27	500	350	2.950	— " —
28	250	250	3.050	— " —
29	1000	450	2.850	— " —
30	500	250	3.050	— " —
31	600	250	3.050	— " —
32	530	130(глуб)	СУ-0.100 до кровли	Штраба электроснабж
33	530	1900×130(глуб)		— " —
34	200	100	-0.100	Электроснабж
35	1000	2100	-0.100	— " —

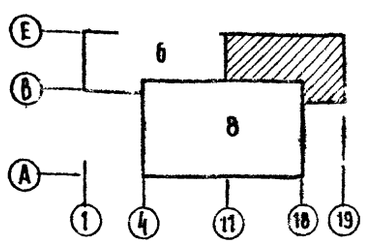

Примечания.

1. Данный чертеж см. совместно с АС, листы 6, 8.
2. В венткамере перегородку по оси „13" оштукатурить с двух сторон; со стороны венткамеры положить 100мм мин. ватных плит марки ПП-80(100) $\gamma \leq 150$ кг/м³ и сверху по сетке оштукатурить.

Гл. инж. ин	Глинкин	
Нач. мн б	Горлышков	
Гл. инж. м	Покрасс	
Гл. ап	Гельфер	
Гл. ип	Копылев	
Проверил	Гельфер	
Разработ	Торгашова	

294-2-68 АС

Спортивный корпус (в деревоклееных конструкциях) с залом 42×24м

Стадия	Лист	Листов
Р	7	

План с осях „12"–„13", „Б"–„Е"

Зрелищных зданий и спортивных сооружений им. Б.С. Мезенцева

Инв. № подл. | Подпись и дата | Взам. инв. №

Согласовано: Отд. № 1 Мирошин; Отд. № 2 Гонитель; Отд. № 3 Косова; Отд. № 4 Гильман

Типовой проект 294-2-68 альбом I

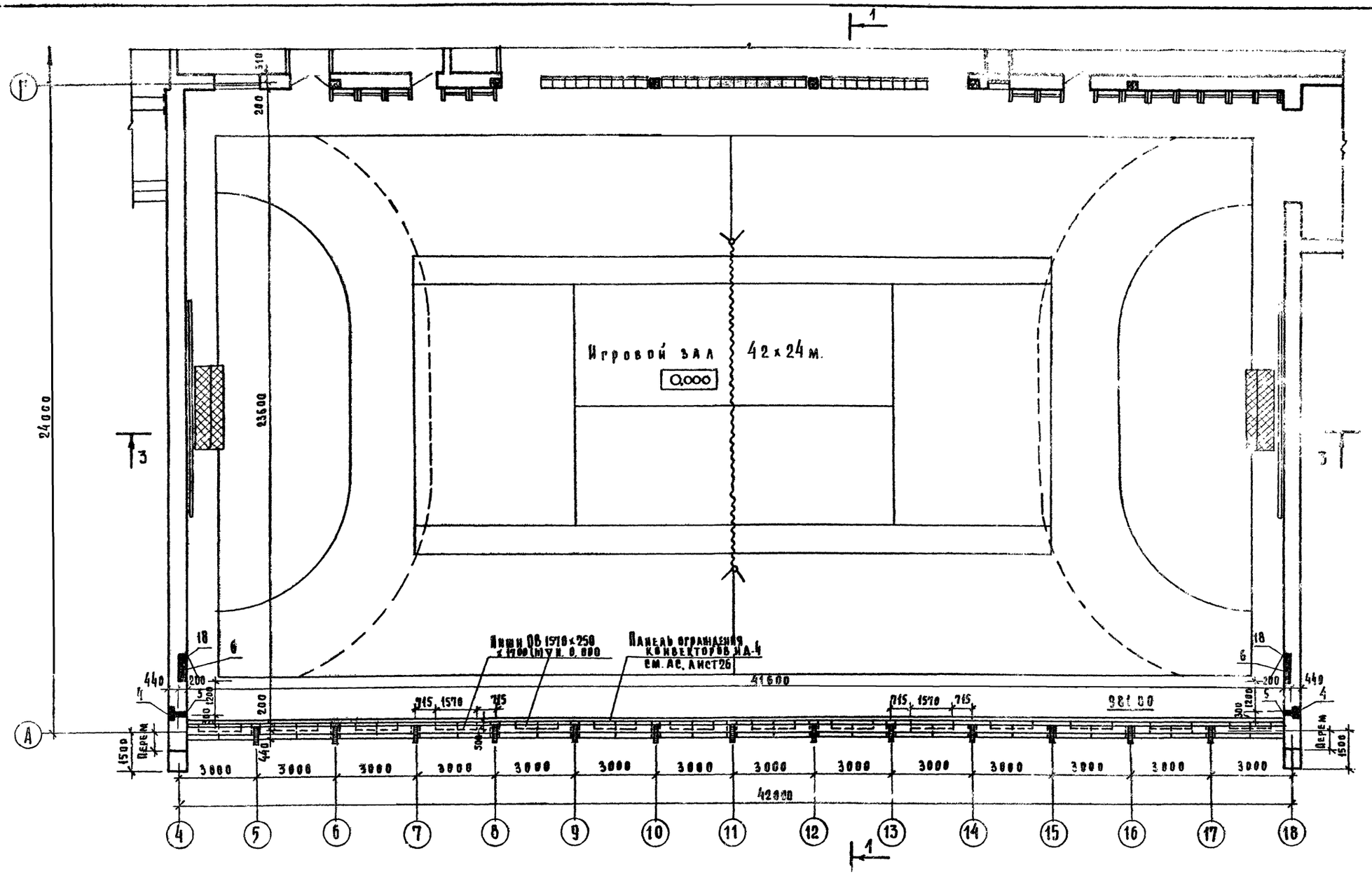

Примечание.
Данный чертеж см. совместно с АС, листы 6, 7

Гл. инж. ин	Глинкин		
Нач. инб	Горлышков		
Гл. инж. м	Покрасс		
ГАП	Гельфер		
ГИП	Копылев		
Проверил	Гельфер		
Разработ	Торгашова		

294-2-68 АС

Спортивный корпус (в деревянных конструкциях) с залом 42×24 м.

Стадия	Лист	Листов
Р	8	

План в осях „4"–„18", „А"–„Г"

Зрелищных зданий и спортивных сооружений им. Б.С. Мезенцева

Привязан

Инв. №

Согласовано

Отд. № 1	Мирошин	Отд. № 4	Гильман
Отд. № 2	Родигель		
Отд. № 3	Косова		

Взам. инв. № | Подпись и дата

Типовой проект 294-2-68 Альбом I

Фрагмент плана на отм. 5.400

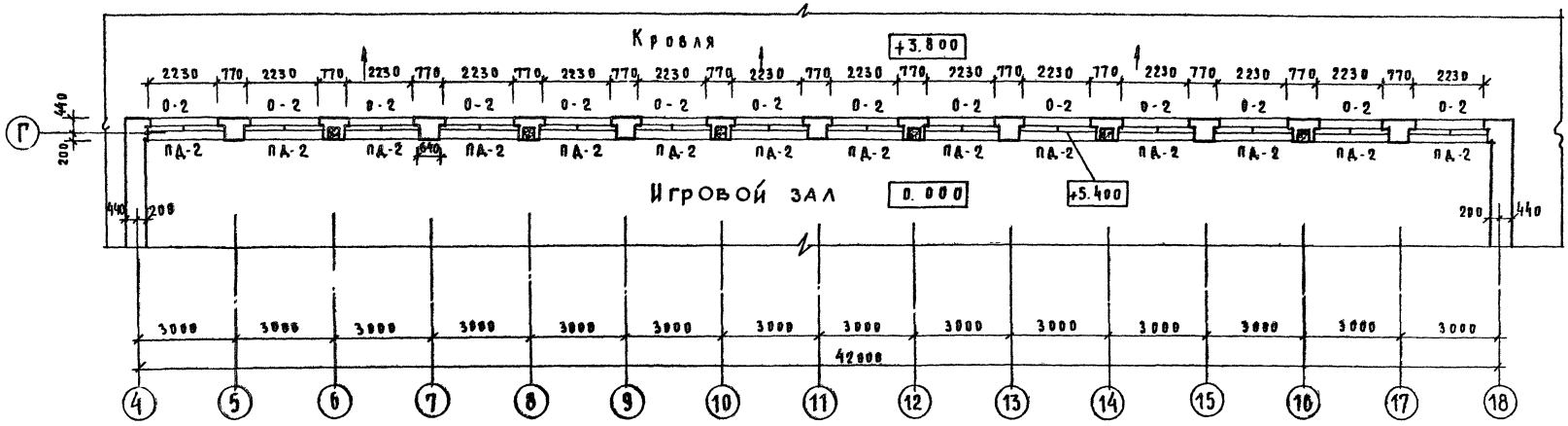

План подвала

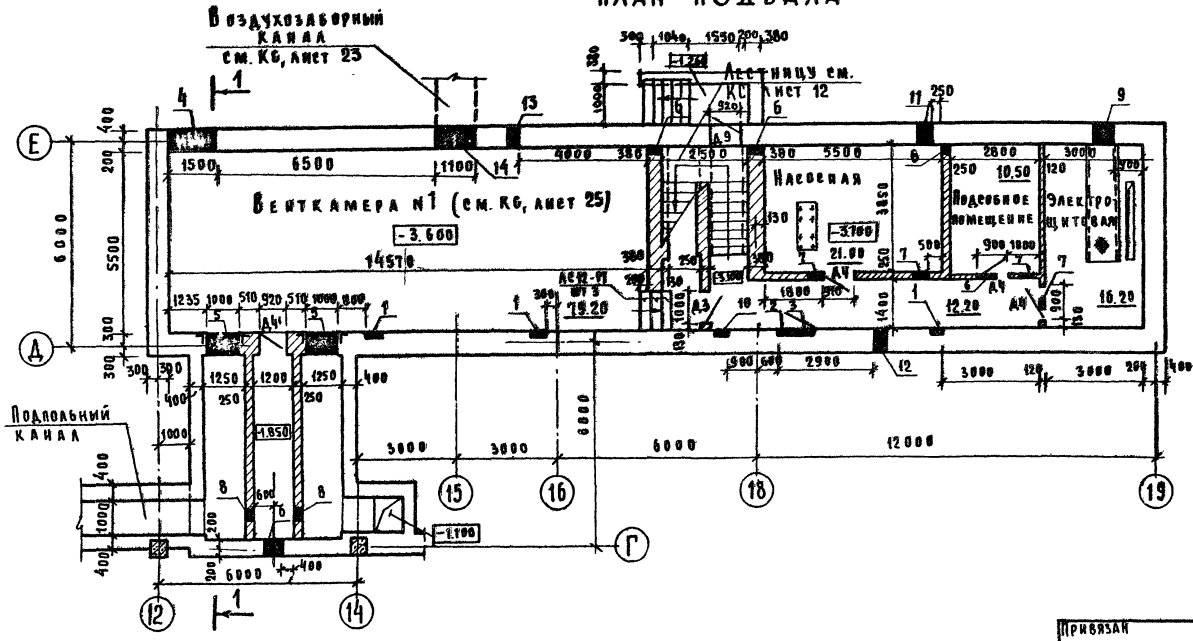

Экспликация отверстий

Тип отв.	Размер, мм В	Размер, мм Н	Отм. низа, м.	Назначение
1	400	200(глуб)	-0.800	Борозда „ВК"
2	140	260(глуб)	-0.800	—"—
3	1050	1060 260(глуб)	-1.900	Ниша пожарного крана
4	1500	500	-1.650	Отопление
5	1000	800	-1.320	Вентиляция
6	400	400	-1.850	Отопление
7	900	300	-0.600	Вентиляция
8	525	1000	-1.800	—"—
9	600	700	-1.650	Электроснабжен
10	350	130(глуб)	С-3.700 ДО-0.100	—"—
11	400	400	-3.200	Водопровод
12	400	400	-0.700	Канализация
13	300	150	-1.250	Устройства связи
14	1100	1750	-3.600	Вентиляция

Нач. м-б	Горлышков		
Гл. инж. м	Покрасс		
ГАП	Гельфер		
ГИП	Копылев		
Проверил	Гельфер		
Разработ	Тергашова		

Привязан

Инв. N

294-2-68 АС

Спортивный корпус (в деревоклееных конструкциях) с залом 42х24 м.

Стадия	Лист	Листов
Р	9	

План подвала. Фрагмент плана на отм. 5.400

ЦНИИЭП зрелищных зданий и спортивных сооружений им. Б.С. Мезенцева

Согласовано: Отд. N 1 Мирошин; Отд. N 2 Гонитель; Отд. N 3 Косова; Отд. N 4 Гильман

Инв. N подл. | Подпись и дата | Взам. инв. N

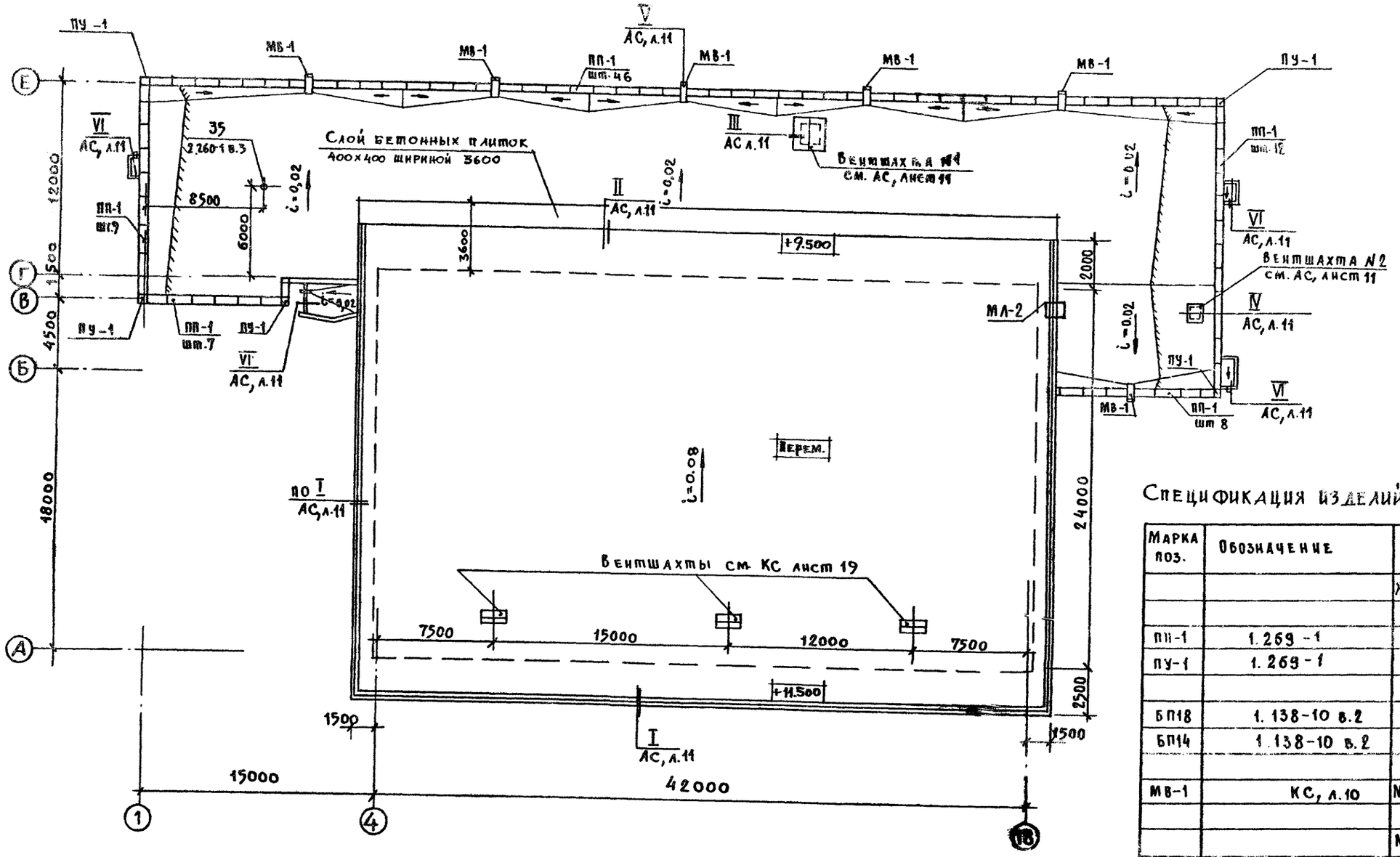

Спецификация изделий и материалов

Марка поз.	Обозначение	Наименование	кол.	Масса ед, кг	Примечание
		Железобетонные изделия			
		Парапетные плиты			
ПП-1	1.269-1	ФК 15-4	82	100	
ПУ-1	1.269-1	ФУК-4-4	5	50	
		Перемычки плитные			
БП18	1.138-10 в.2	2ПР7-18.51.14	4	322	
БП14	1.138-10 в.2	2ПР4-14.38.14	3	190	
МВ-1	КС, л.10	Монолитный водомат МВ-1	6		
		Металлические изделия			
МЛ-2	Альб.V КЖ, л.7	Пожарная лестница МЛ-2	1		
		Материалы			
1	ГОСТ 103-76	−4×40 ℓ=800	70	1.00	
2	ГОСТ 5781-75	ф18 АТ ℓ=102,0м	1	204,0	
3	ГОСТ 5336-80	Сетка N10, м2	1,5		3,6кг

Примечание.

Данный чертеж см. совместно с АС, лист 11

Привязан

Инв. N

Гл.инж.ин.	Глинкин		
Нач.маст.	Горлышков		
Гл.инж.м	Покрасс		
ГАП	Гельфер		
ГИП	Копылев		
Проверил	Гельфер		
Разраб	Нестерова		

294-2-68 АС

Спортивный корпус (в деревоклееных конструкциях) с залом 42×24 м.

Стадия	Лист	Листов
Р	10	

План кровли

ЦНИИЭП зрелищных, деловых и спортивных сооружений им. В.Мезенцева

Согласовано: Отд.№2 Гельман; Отд.№4 Гончодель; Отд.№2 Кочова

Инв.№ подл. | Подпись и дата | Взам.инв.№

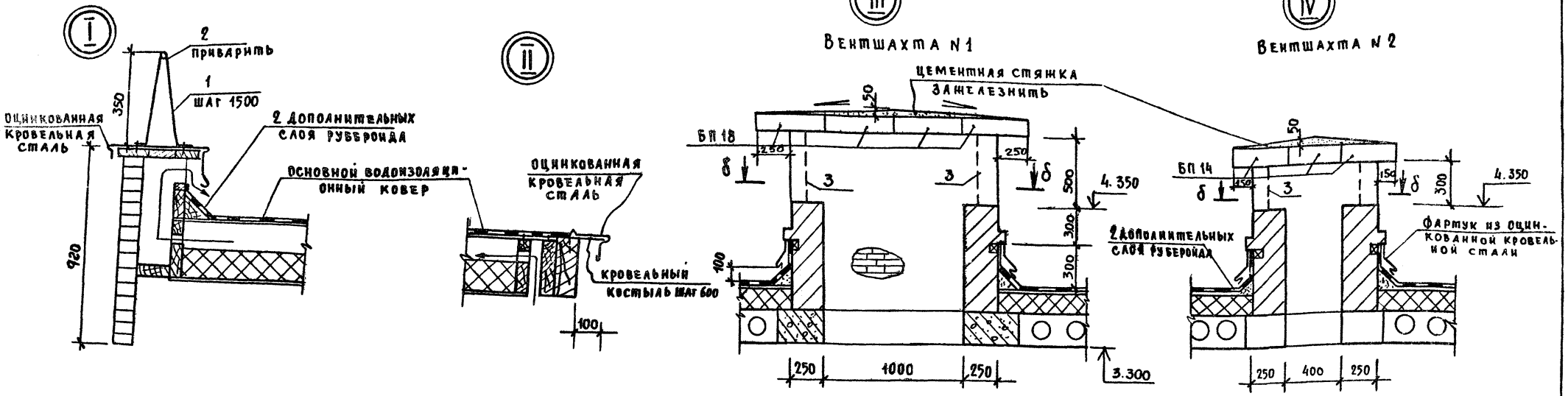

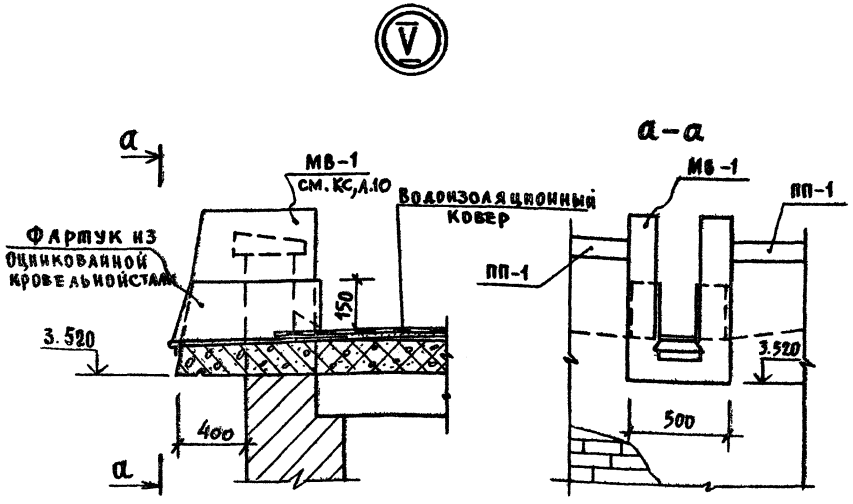

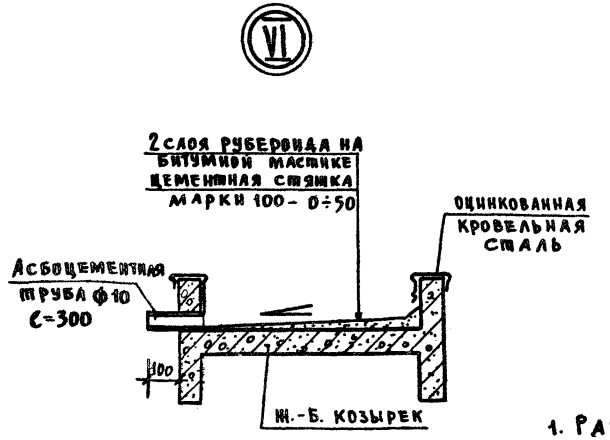

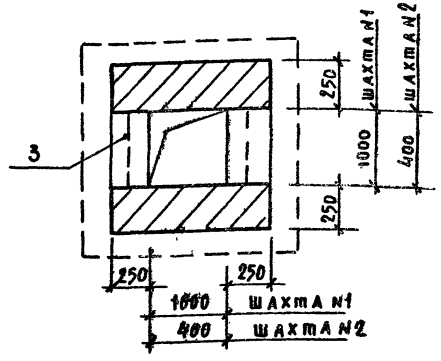

Примечание

1. Работать совместно с чертежом АС, л.10

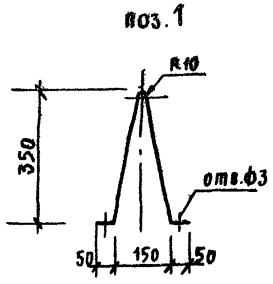

Привязан			
Инв. N			
Нач.маст.	Горлишков		
Гл.инж.м	Покрасс		
ГАП	Гельфер		
ГИП	Ковылев		
Провер	Гельфер		
Разраб			

294-2-68 АС

Спортивный корпус (в деревоклеенных конструкциях) с залом 42×24

Стадия	Лист	Листов
Р	11	

Кровля Узлы I÷VI

ЦНИИЭП зрелищных зданий и спортивных сооружений им. В.С. Мезенцева

Инв. N подл. | Подпись и дата | Взам. инв. N

Разрез 1-1

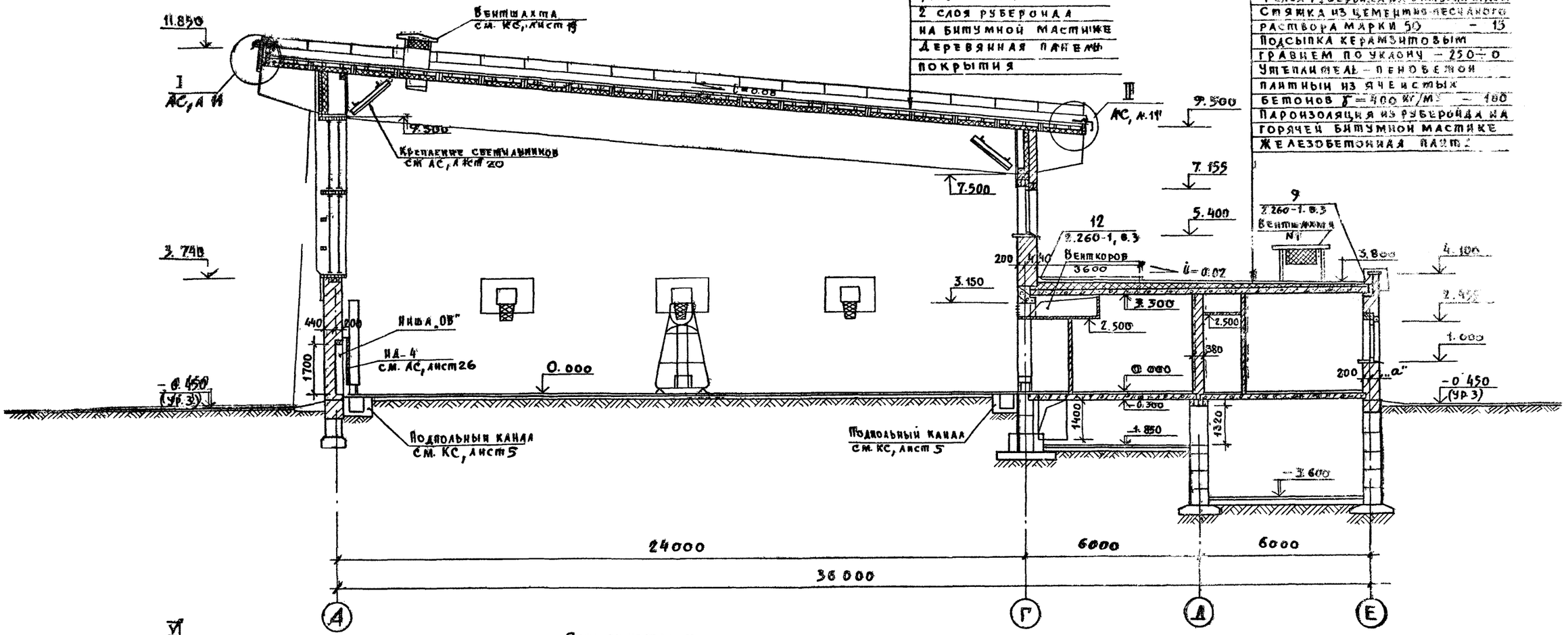

Разрез 2-2

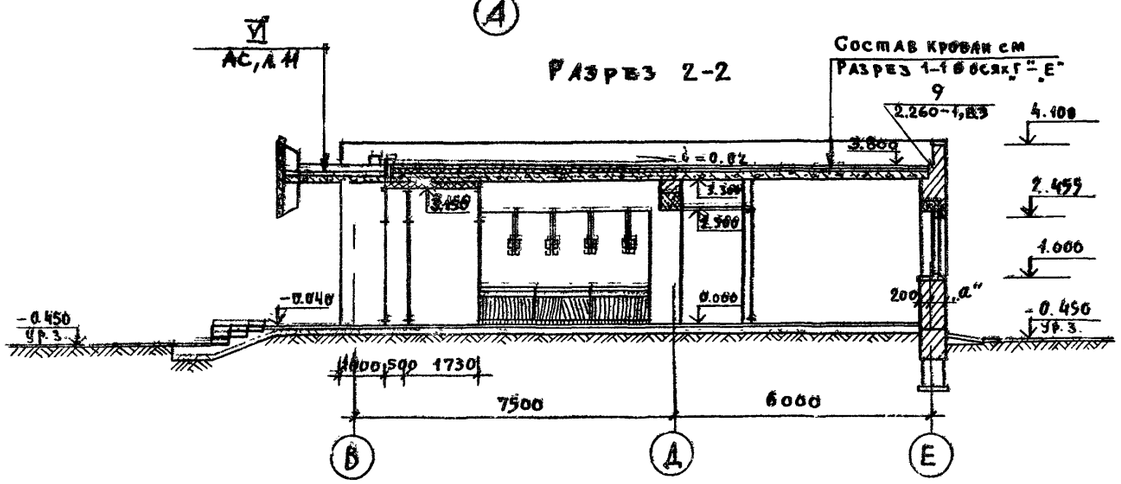

Гл.инж.ин.	Ганикин		
Нач.маст.	Горлышков		
Гл.инж.м.	Покрасс		
ГАП	Гельфер		
ГИП	Копылев		
Провер.	Гельфер		
Разработ.	Торгашева		

Привязан

Инв. N

294-2-68 АС

Спортивный корпус (в деревоклееных конструкциях) с залом 42 × 24 м

Стадия	Лист	Листов
Р	12	

Разрезы 1-1, 2-2

Зрелищные здания и спортивных сооружений им. В.С. Мезенцева

Типовой проект 294-2-68 Альбом I

Согласовано

Отд. №1 Мирошин
Отд. №2 Гонитель
Отд. №3 Косова
Отд. №4 Гильман

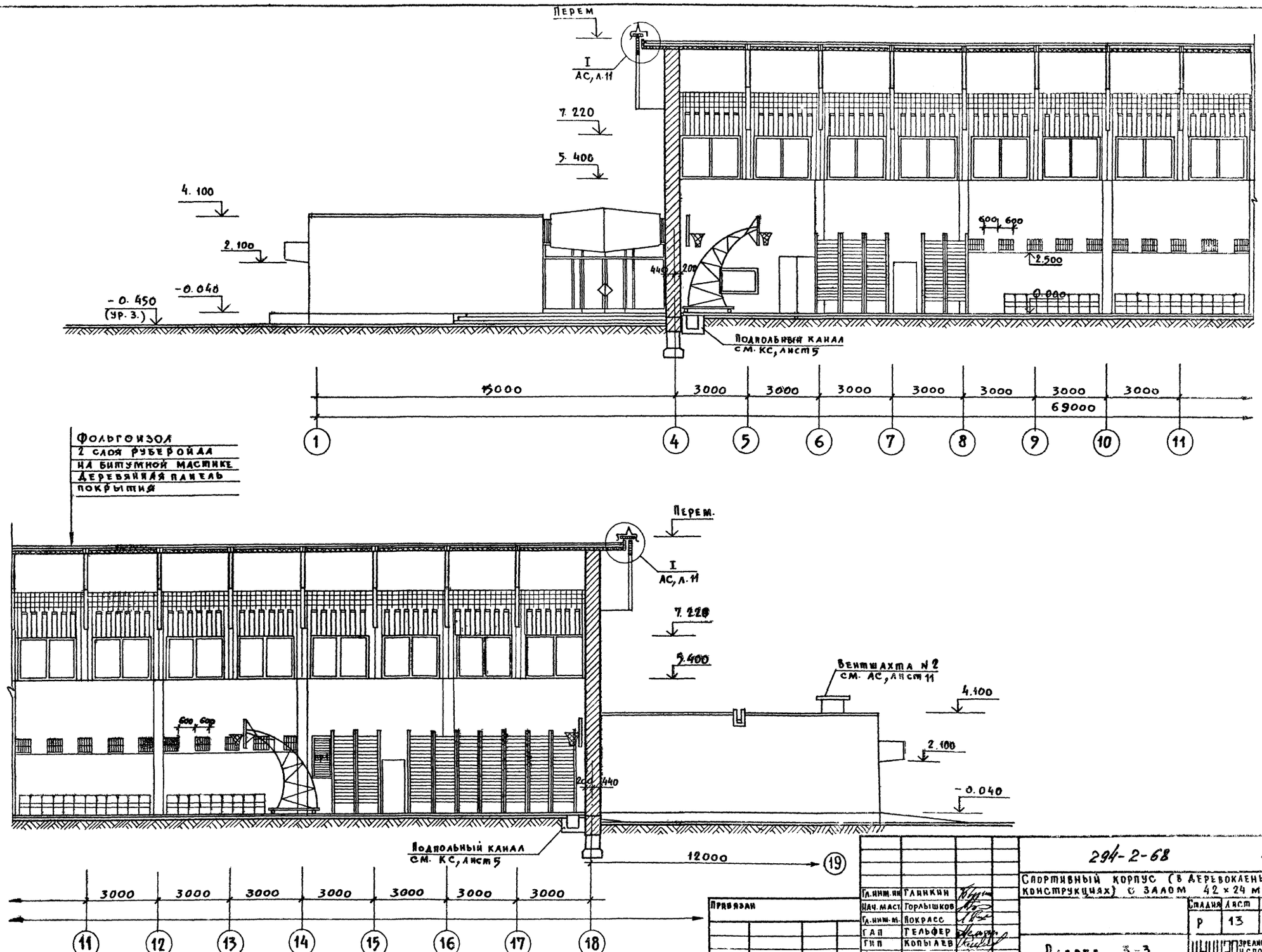

Альбом I

Типовой проект 294-2-68

Отд. N1 Мирошин

Отд. N2 Гонитель

Отд. N3 Косова

Отд. N4 Гильман

Взам. инв. N

Подпись и дата

Инв. N подл.

Привязан

Инв. N

Гл. инж. ин.	Глинкин	
Нач. маст.	Горлышков	
Гл. инж. м.	Покрасс	
ГАП	Тельфер	
ГИП	Копылев	
Провер.	Тельфер	
Разраб.	Торгашова	

294-2-68 АС

Спортивный корпус (в деревокленых конструкциях) с залом 42 × 24 м

Стадия	Лист	Листов
Р	13	

Разрез 3-3

Зрелищных зданий и спортивных

Типовой проект 294-2-68 альбом I

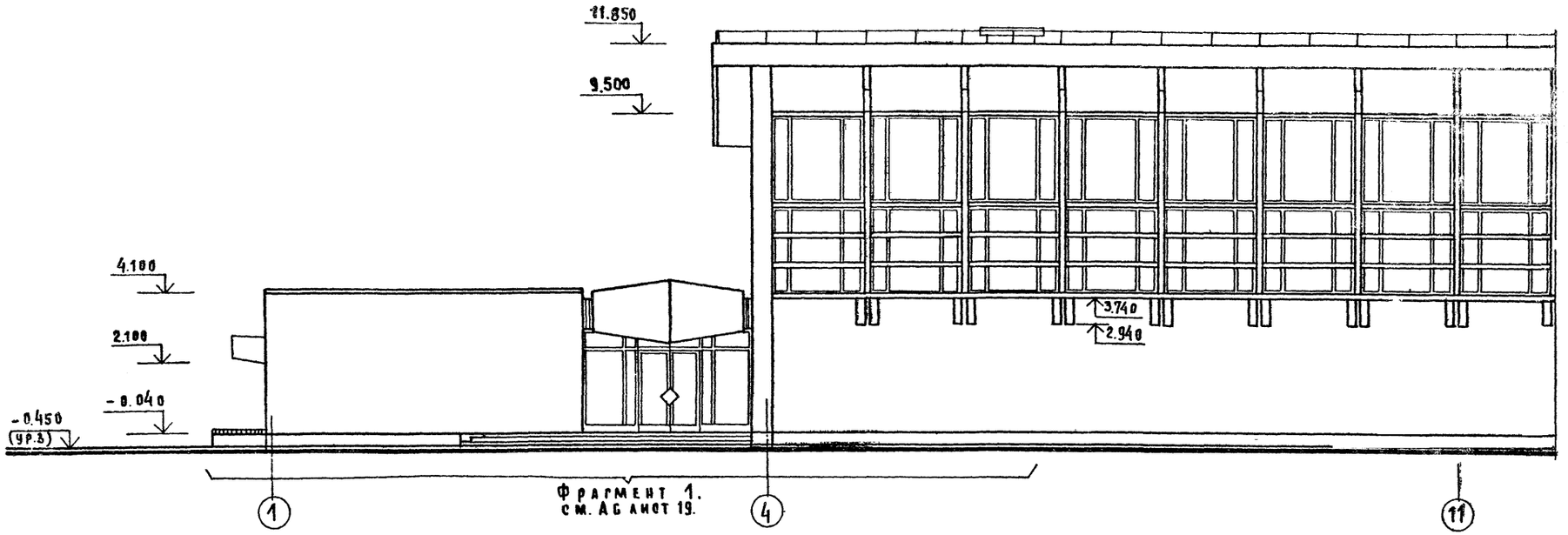

Фрагмент 1.
см. АС лист 19.

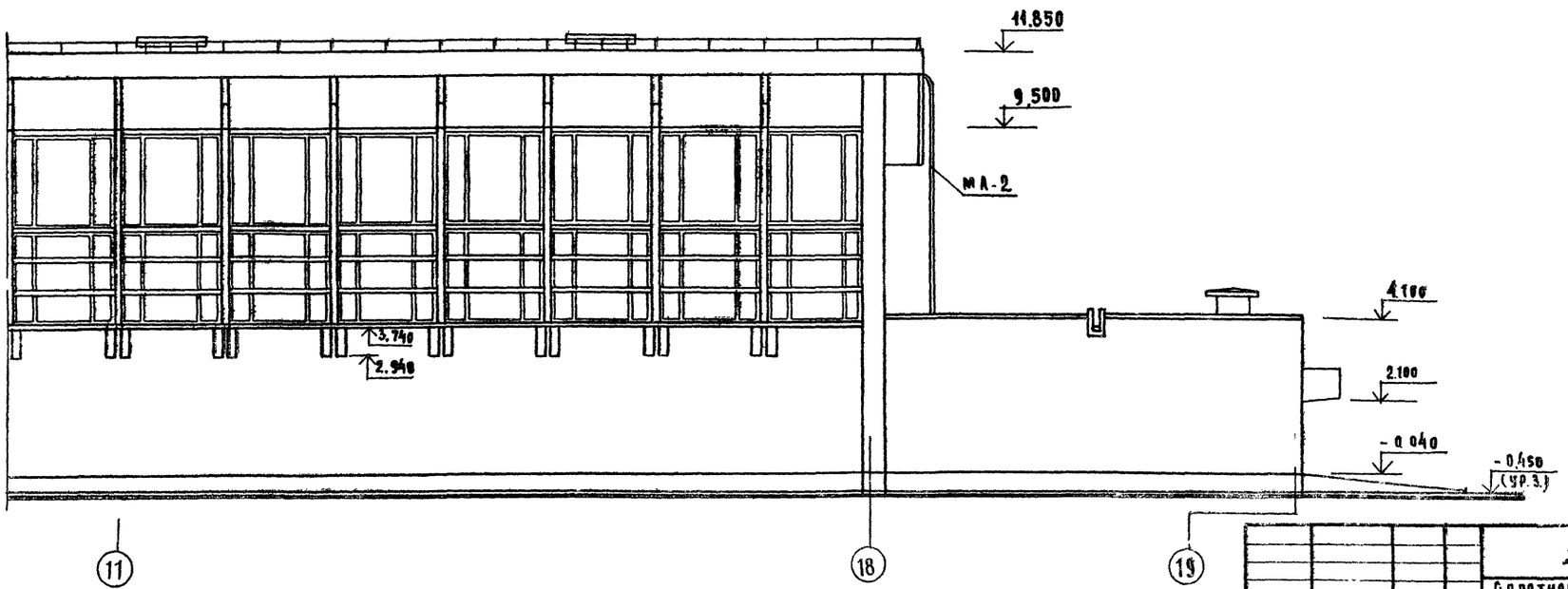

Гл.инж.ин	Глинкин		
Нач.м.нб	Горлышков		
Гл.инж.м	Покрасс		
ГАП	Гельфер		
ГИП	Копылев		
Проверил	Гельфер		
Разработ	Торгашова		

Привязан

Инв №

294-2-68 АС

Спортивный корпус (в деревоклееных конструкциях) с залом 42×24 м

Стадия	Лист	Листов
Р	14	

Фасад в осях „1"-„19"

Зрелищных зданий и спортивных сооружений им. Б.С. Мезенцева

Взам. инв №

Подпись и дата

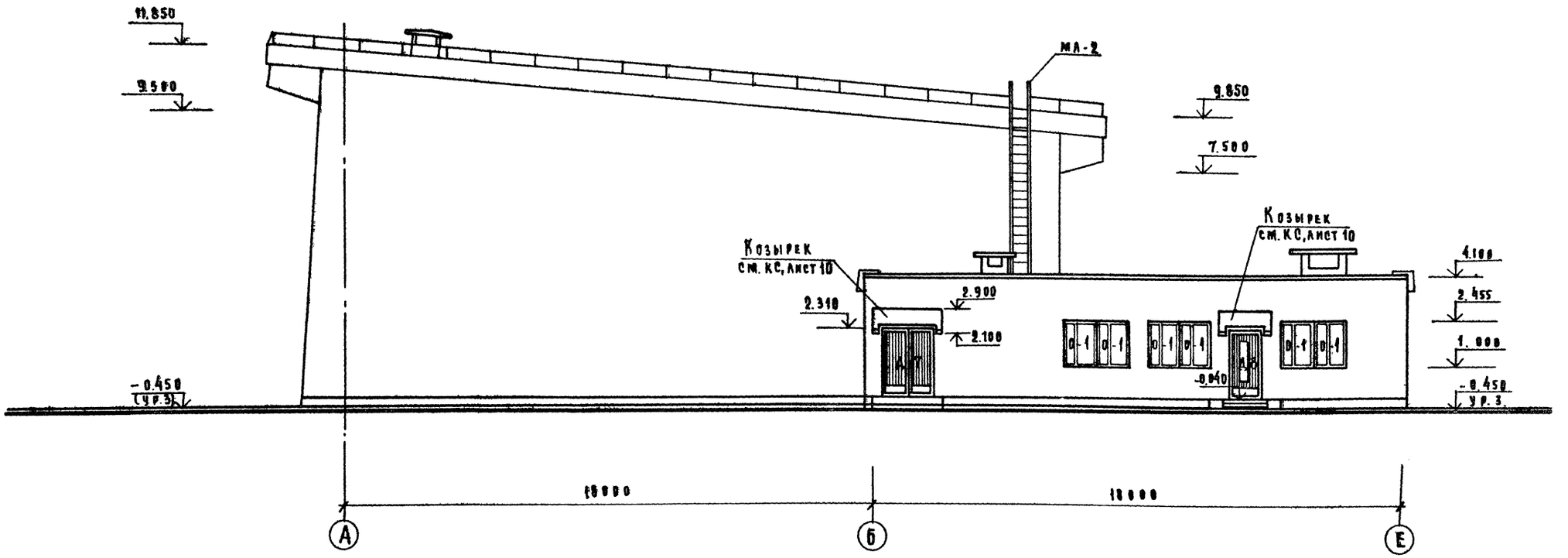

Привязан.			
Инв.№			
Н.контр.	Ганькин		
Нач.маб	Горлышков		
Гл.инж.м.	Покрасс		
ГАП	Гельфер		
ГИП	Копылев		
Проверил	Гельфер		
Разработ	Торгашова		

294-2-68 АС

Спортивный корпус (в деревоклееных конструкциях) с залом 42×24 м.

Стадия	Лист	Листов
Р	15	

Фасад в осях „А-„Е"

ЦНИИЭП зрелищных зданий и спортивных сооружений им. Б...

Инв.№ подл. | Подпись и дата | Взам. инв.№

Типовой проект 294-2-68 Альбом I

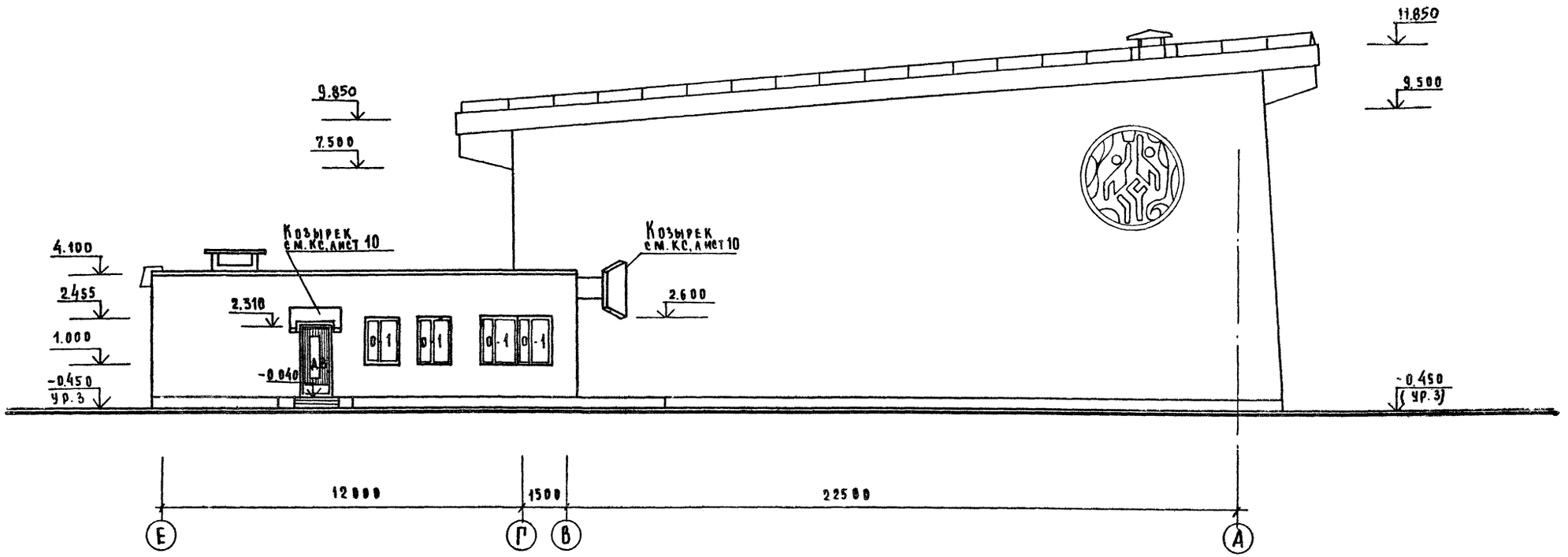

Гл. инж. ин	Галикин		
Нач. м №6	Горлышков		
Гл. инж. м	Покрасс		
ГАП	Гельфер		
ГИП	Копылев		
Эрдвер	Гельфер		
Р. Л.	[illegible]		

Привязан

Инв. №

294-2-68 АС

Спортивный корпус (в деревоклееных конструкциях) с залом 42х24м

Стадия	Лист	Листов
Р	16	

Фасад в осях „Е"-„А"

ЦНИИЭП зрелищных зданий и спортивных сооружений им. Б.С. Мезенцева

Инв. № подл. | Подпись и дата | Взам. инв. №

Типовой проект 294-2-68 Альбом I

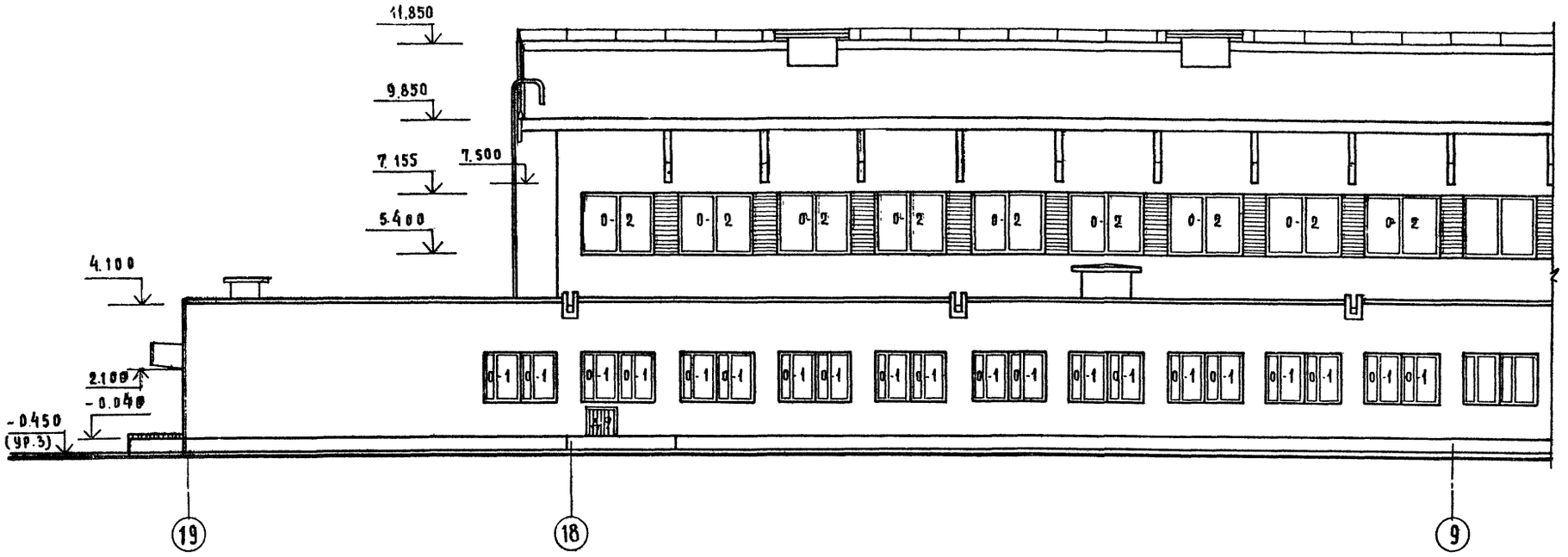

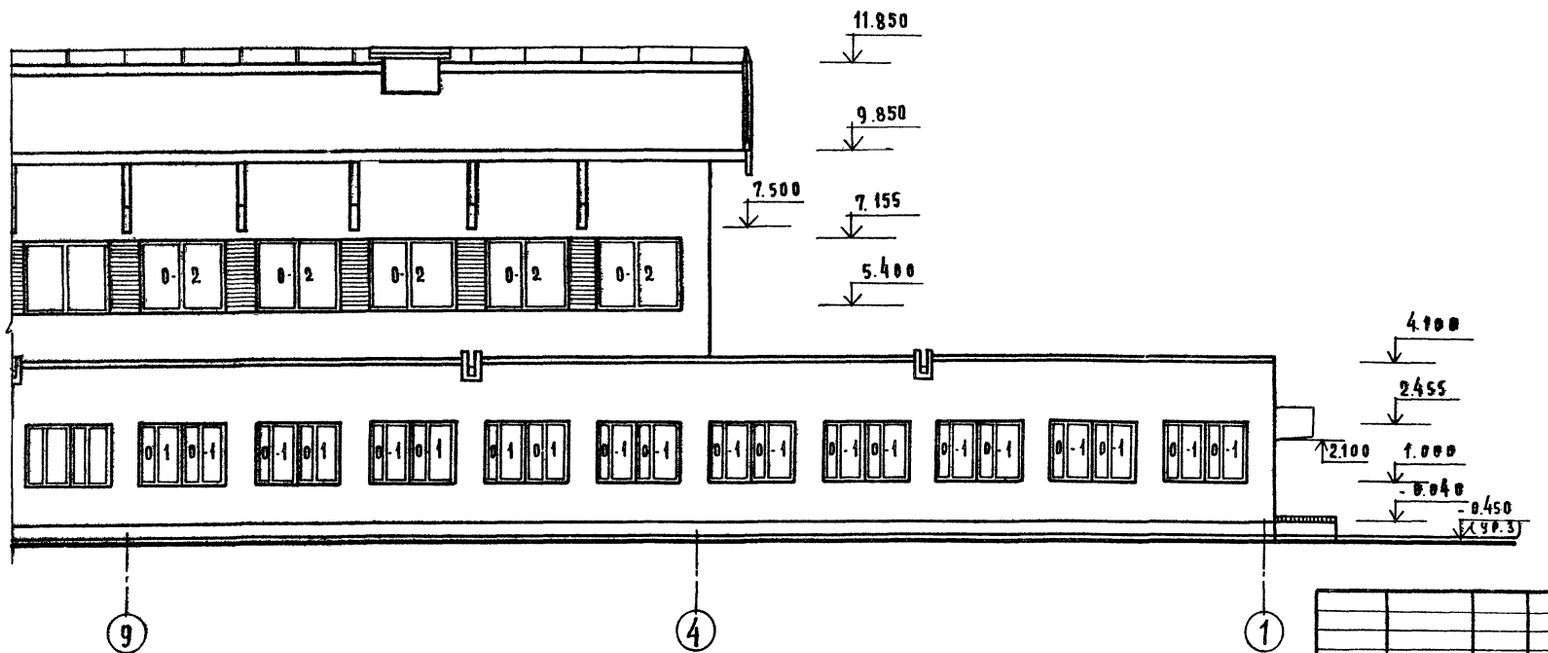

Инв.№ подл. | Подпись и дата | Взам. инв.№

Привязан			
Инв.№			
Гл.инж.пр	Галкин		
Нач.маб	Горлышков		
Гл.инж.м	Покрасс		
ГАП	Гельфер		
ГИП	Копылев		
Проверил	Гельфер		
Разработ	Торгашова		

294-2-68 АС

Спортивный корпус (в деревокаеных конструкциях) с залом 42×24 м

Стадия	Лист	Листов
Р	17	

Фасад в осях „19"-„1"

ЦНИИЭП зрелищных зданий и спортивных сооружений им. Б.С. Мезенцева

Типовой проект 294-2-68 Альбом I

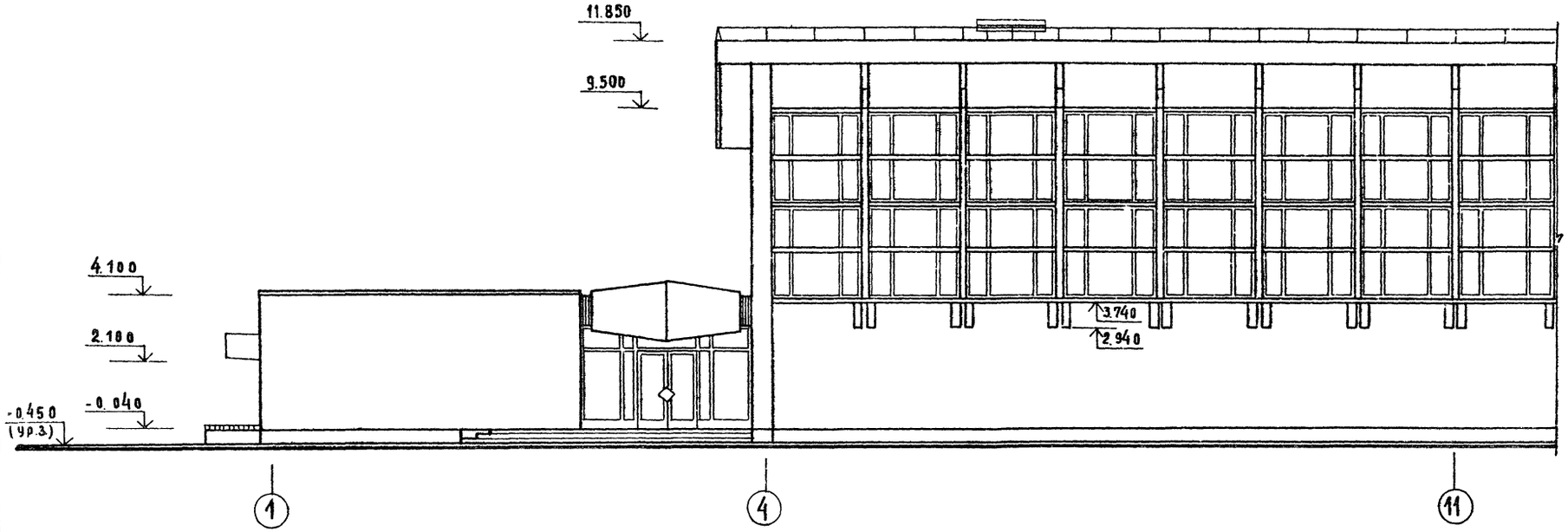

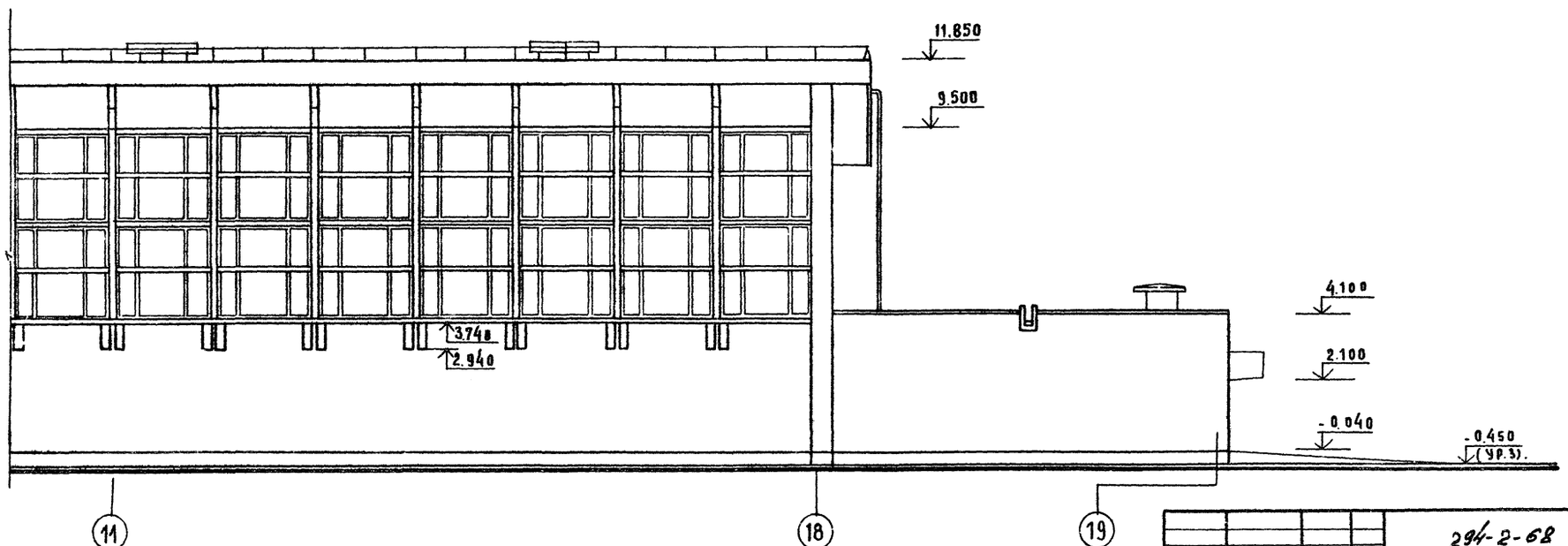

Нач. мнб	Горлышков		294-2-68		АС
Гл. инж. м	Покрасс		Спортивный корпус (в деревоклееных конструкциях) с залом 42×24 м.		
ГАП	Гельфер			Стадия	Лист	Листов
ГИП	Копылев			Р	18	
Проверил	Гельфер		Фасад в осях „1"–„19" / вариант /.		
Разработ	Торгашова				

Привязан

Инв N

Инв N подл | Подпись и дата | Взам. инв N

ЦНИИЭП зрелищных зданий и спортивных сооружений им. Б.С. Мезенцева

Типовой проект 294-2-68 Альбом I

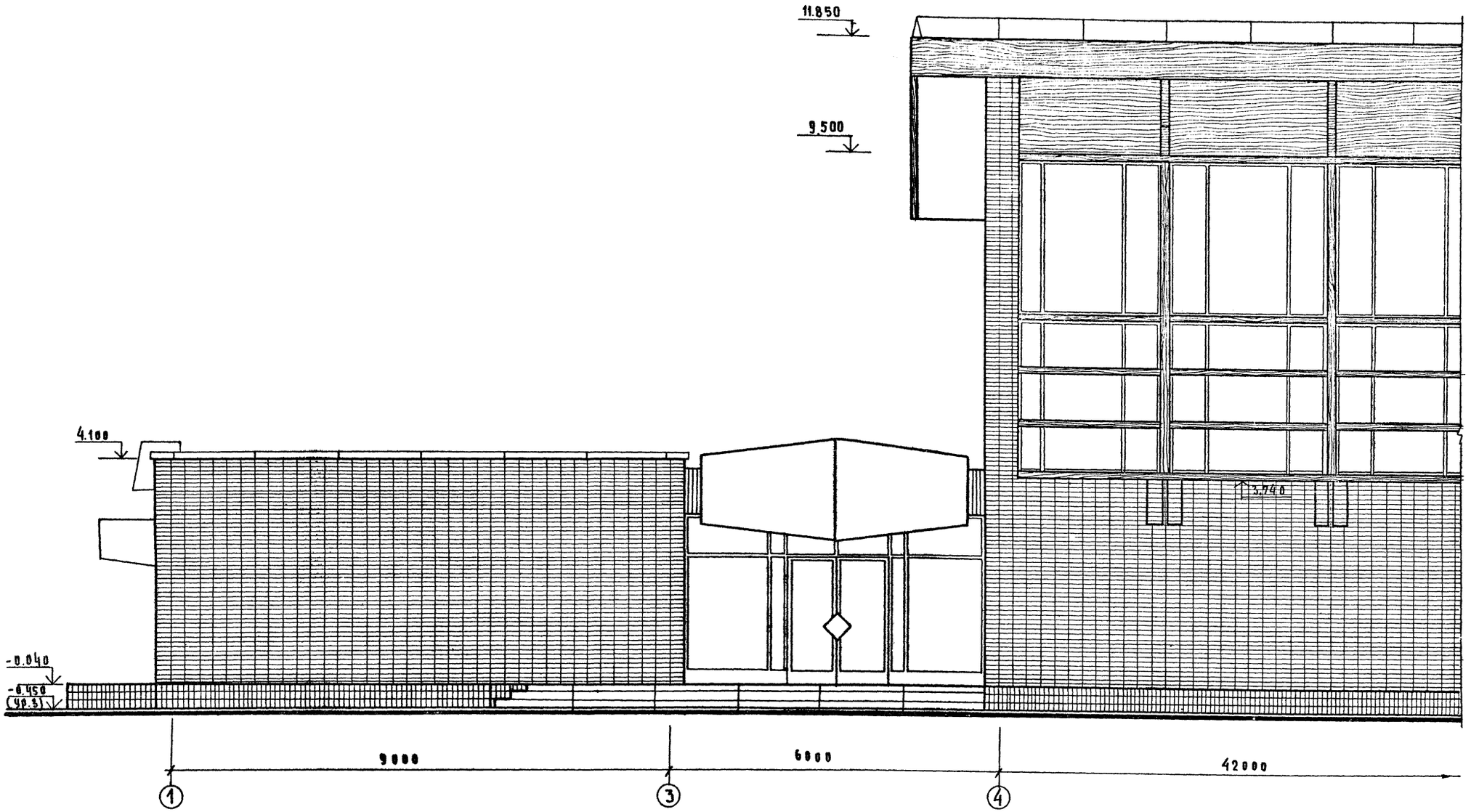

Привязан	Нач. мнб	Горлышков		294-2-68		АС
	Гл. инж. м	Покрасс		Спортивный корпус (в деревоклееных конструкциях) с залом 42×24м.		
	ГАП	Гельфер			Стадия	Лист	Листов
	ГИП	Копылев			Р	19	
	Проверил	Гельфер		Фрагмент 1 фасада в осях „1"–„19"		
Инв. N	Разработ	Торгашова				

Инв. N подл. | Подпись и дата | Взам. инв. N

Типовой проект 294-2-68 Альбом

Сечение стены по оси „А"

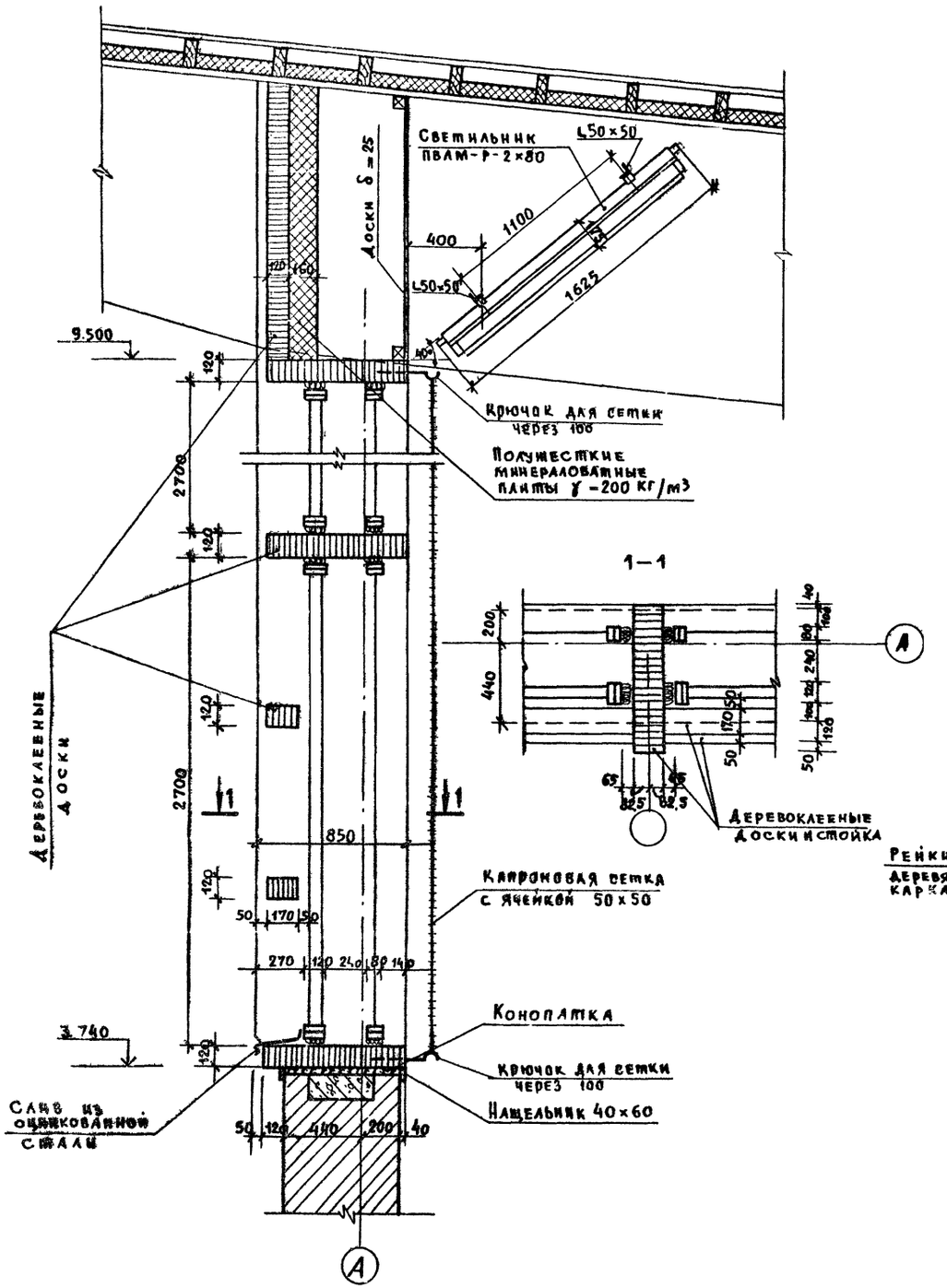

Сечение стены по оси „Г"

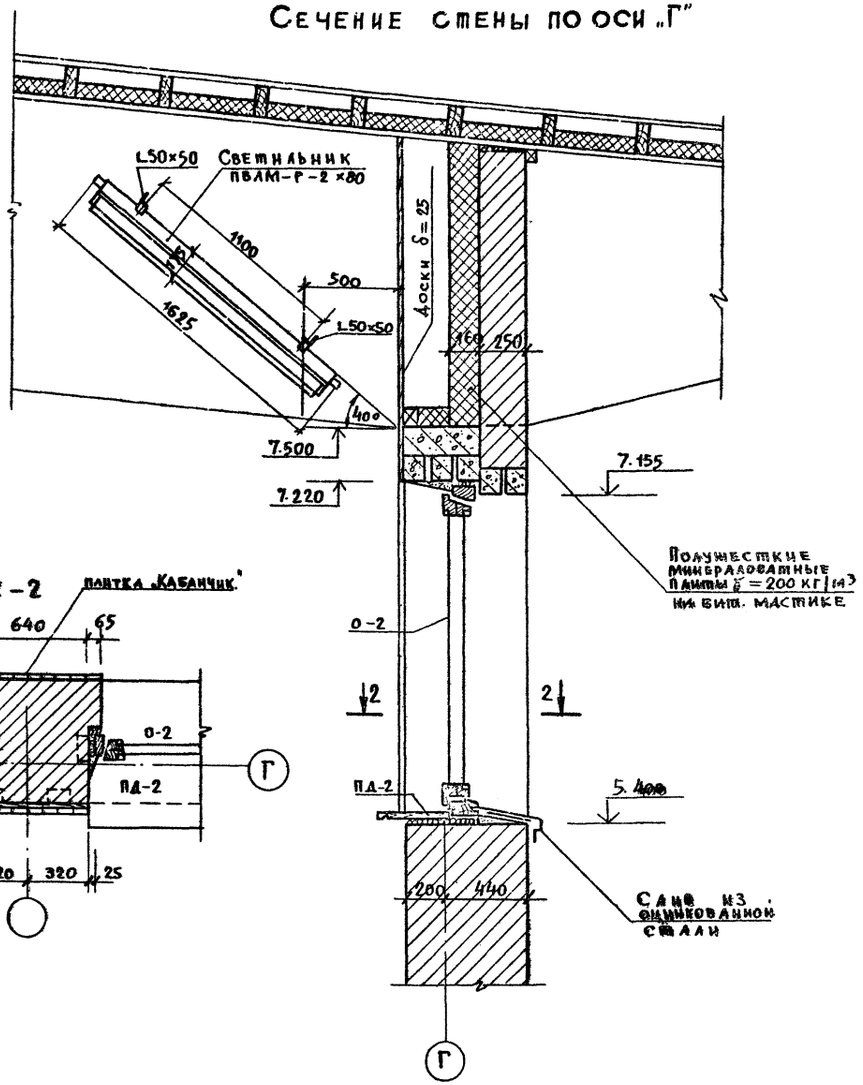

Привязан		294-2-68	АС
		Спортивный корпус (в деревоклеевых конструкциях) с залом 42×24 м	
Нач. маст.	Горлышков		Стадия: Р; Лист: 20; Листов:
Гл. инж. м.	Локрасс		
ГАП	Гельфер	Сечение стен по осям „А" и „Г"	ЦНИИЭП зрелищных и спортивных сооружений им. Б.С. Мезенцева
ГИП	Копылев		
Проверил	Гельфер		
Разраб.	Моргашова		
Инв. №			

Инв. № подл. | Подпись и дата | Взам. инв. №

Типовой проект 294-2-68 Альбом I

Крыльцо

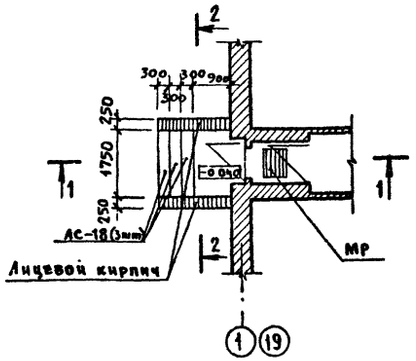

Пандус

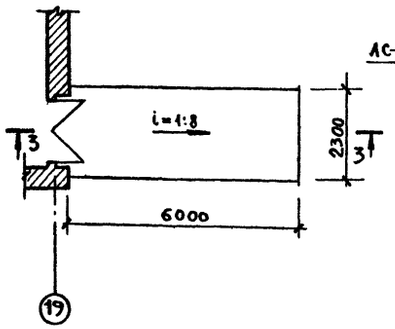

Сечение 1-1

Бетон мозаичного состава М300	– 25
Цементная стяжка	– 30
Подстил. слой бетона М100	– 100
Песчаная подушка	– 100
Уплотненный со щебнем грунт	

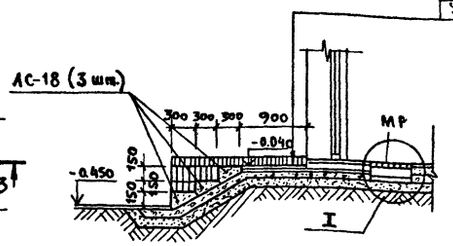

Сечение 2-2

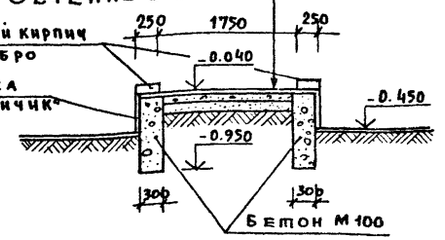

Крыльцо главного входа

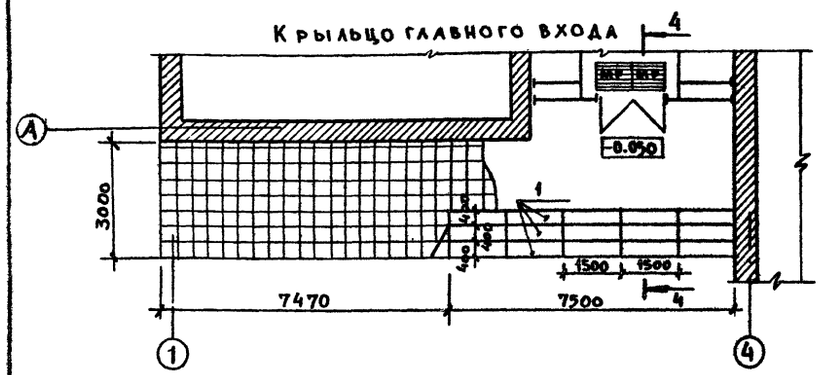

Сечение 3-3

Асфальт	– 30
Бетон по уклону	
Песчаная подушка	– 100
Уплотненный со щебнем грунт	

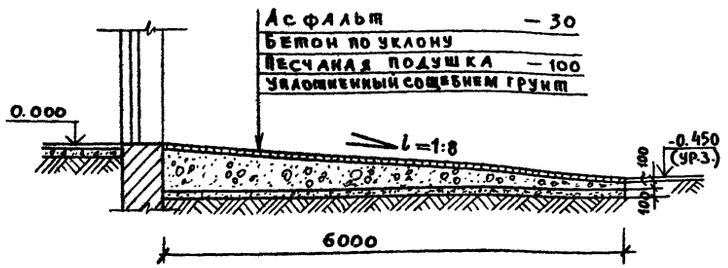

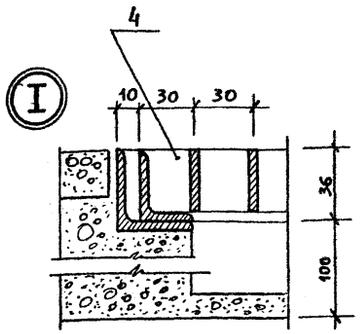

Фрагмент плана 1

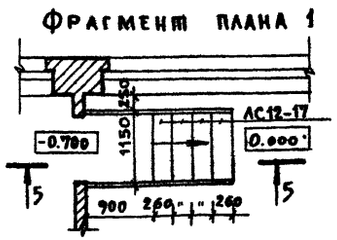

Бетонные плитки	– 40
Цементная стяжка	– 30
Подстил. слой бетона М100	– 150
Песчаная подушка	– 100
Уплотненный со щебнем грунт	

Сечение 4-4

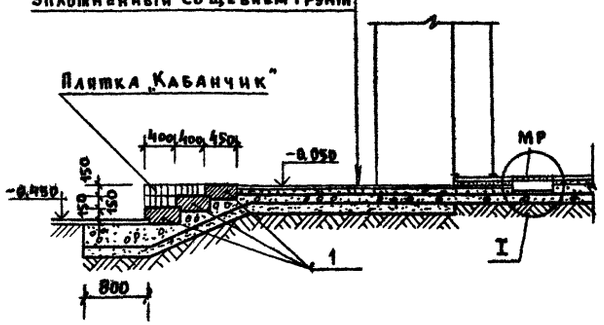

Сечение 5-5

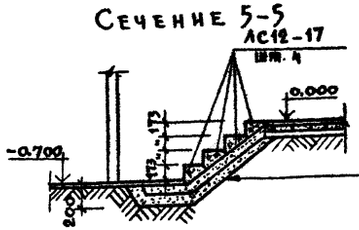

Ж.б. ступени	
Слой бетона М100	– 100
Песчаная подушка	– 100
Уплотненный со щебнем грунт	

Марка поз	Обозначение	Наименование	Кол.	Масса ед., кг	Примечание
АС–18	1.155–1, вып 1	Железобет. ступени	6		
1		Гранитные ступени 450×150 С=1500	15		
АС12–17	1.155–1, вып 1	Железобет. ступени	7		
МР	Серия ИИ–03–03 Альбом 71–64	Решетка для ног	6		
		Плитка Кабанчик" на крыльцах и цоколях		100 м2	
	ГОСТ 5.2273–75	Бетонная плитка 400×400×400	350		

Примечание

Данный лист см. совместно с АС, листы 6, 7.

Привязан

Инв. N

Нач. маст.	Горлышков	
Гл. инж. пр.	Покрасс	
ГАП	Гельфер	
ГИП	Копылев	
Провер.	Гельфер	
Разработ.	Моргашова	

294-2-62 АС

Спортивный корпус (в деревоклееных конструкциях) с залом 42×24 м

Стадия	Лист	Листов
Р	21	

Крыльца. Пандус. Фрагмент плана 1.

ЦНИИЭП зрелищных зданий и спортивных сооружений им. В.С. Мезенцева

Инв. N подл. | Подп. и дата | Взам. инв. N

Типовой проект 294-2-68 Альбом I

План гардероба

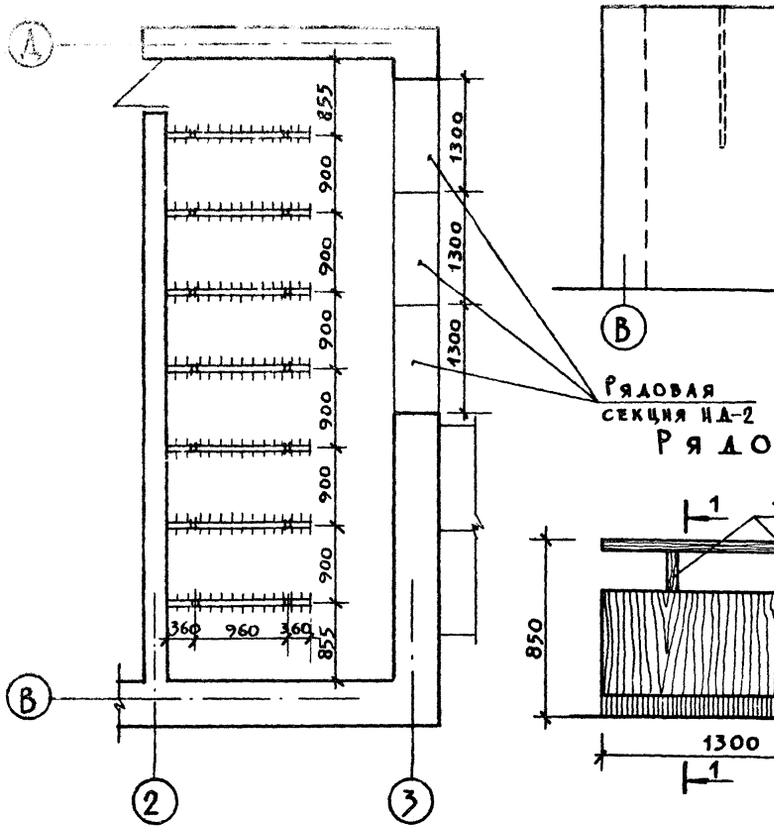

Фасад гардероба

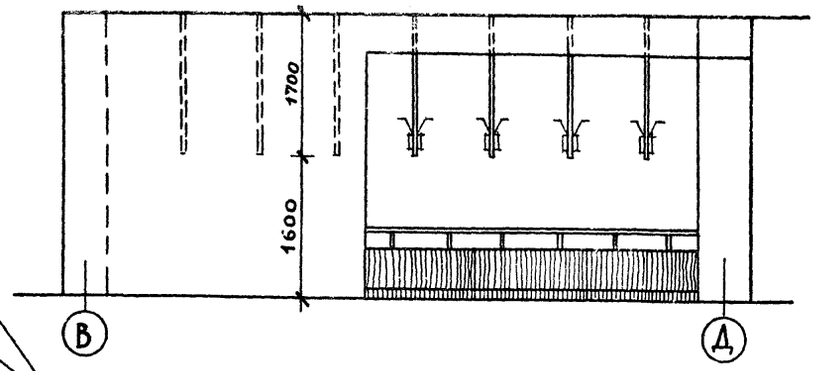

Рядовая секция ИД-2

Рядовая секция ИД-2

по 3-3

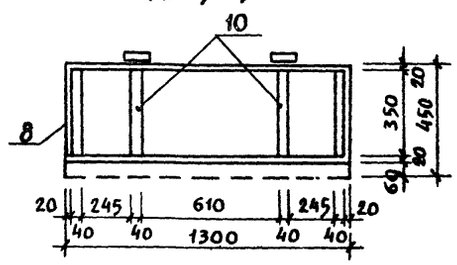

Спецификация деревянных элементов

Марка поз.	Обозначение	Наименование	Кол.	Масса ед. кг	Примечание
1	Столярная плита	460×70 ℓ = 1300	1	0.042 м³	Столяр. плита
2	Бум.-слоистый пластик	410×30 ℓ = 1260	1	0.015 м³	ДСП
3	Древ.-струж. плита	430×20 ℓ= 1260	1	0.011 м³	—"—
4	—"—	430×30 ℓ= 1260	1	0.016 м³	—"—
5	ДСП, окл. дубовым шпоном	470×20 ℓ=1300	1	0.012 м³	—"—
6	Древ.-струж. плита	210×20 ℓ= 410	4	0.002 м³	Офанер. ДСП
7	ДСП, окл. дубовым шпоном	100×20 ℓ=440	4	0.0009 м³	—"—
8	Древ.-струж. плита	100×20 ℓ=1300	1	0.003 м³	—"—
9	Брусок	40×40 ℓ=440	12	0.0007 м³	Сосна
10	Доска	100×4 ℓ=350	4	0.001 м³	—"—
11	Дубовая раскладка	70×20		2.6 п.м.	Дуб
12	—"—	20×30		2.6 п.м.	—"—
13	Доска	180×40 ℓ=250	2	0.001 м³	ДСП

По 1-1

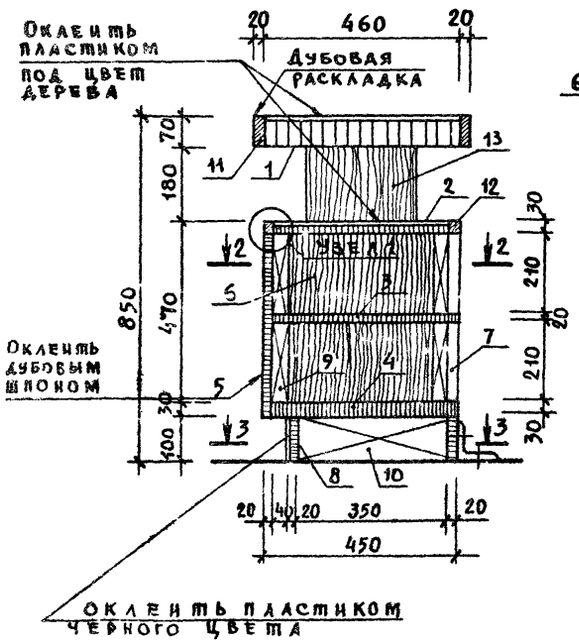

По 2-2

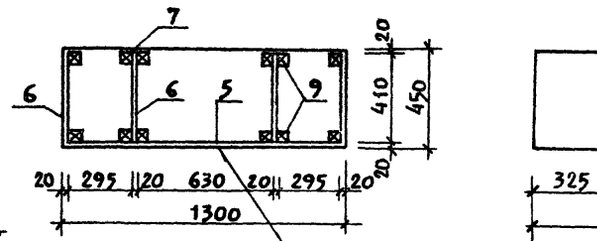

Разбивка позиций 13

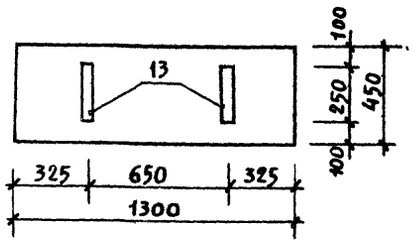

Узел 1

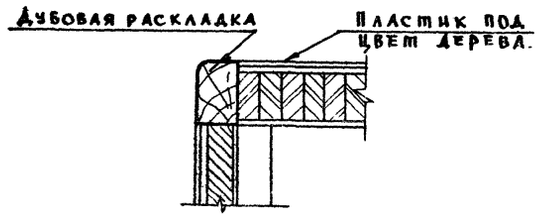

Примечания:

1. Расположение гардероба см. АС, лист 6.
2. Все деревянные изделия покрыть бесцветным лаком за 2 раза.
3. Крепление вешалок к потолку см. КС, лист 9.

Привязан				294-2-68	АС
				Спортивный корпус /в деревоклеенных конструкциях/ с залом 42×24 м	
				Стадия: Р	Лист: 22	Листов:
Инв. №				Барьер гардероба ИД-2	ЦПИ зрелищных зданий и спортивных сооружений им. Б.С. Мезенцева
	Нач. маст.	Горбышков			
	Гл. инж. м	Покрасс			
	ГАП	Гельфер			
	ГИП	Копылев			
	Проверил	Гельфер			
	Разраб.	Моргашова			

Инв. № подл. | Подпись и дата | Взам. инв. №

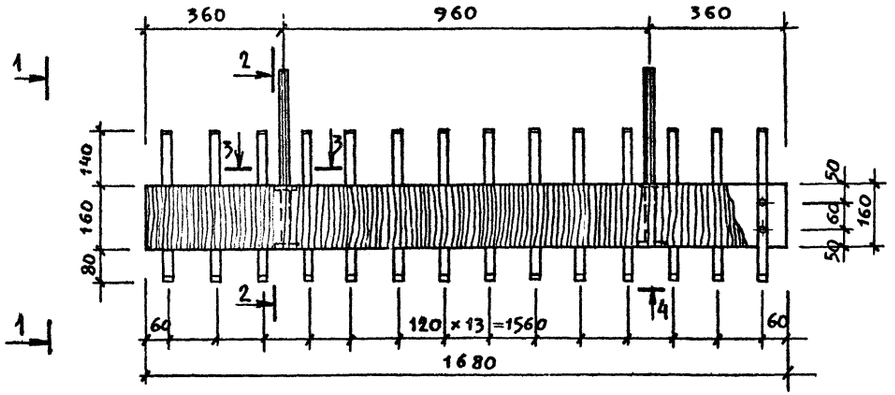

по 1-1

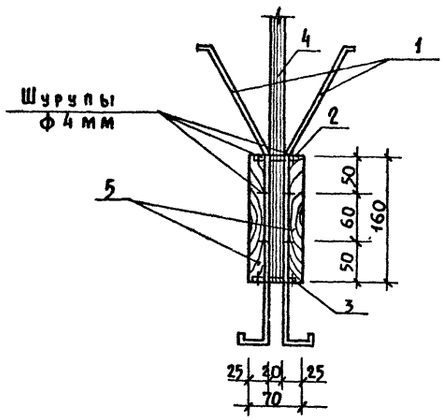

Спецификация материалов на 1 вешалку

Марка поз.	Обозначение	Наименование	Кол.	Масса ед. кг	Примечание
1	ГОСТ 103-76	—15 × 3 ℓ=462	28	0.25	
2	—"— —"—	—25 × 4 ℓ= 60	4	0.05	
3	—"— —"—	—60 × 4 ℓ=70	2	0.13	
4	ГОСТ 2591-71	□ 20×20 ℓ=1700	2	5.4	
5		Доска 160×25 ℓ=1680	2	0.0007 м³	

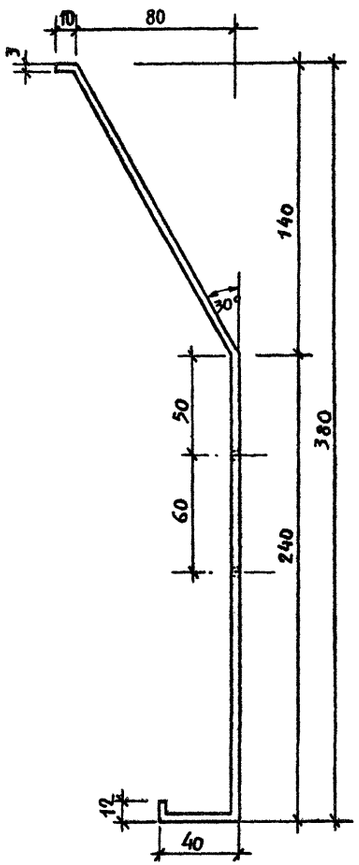

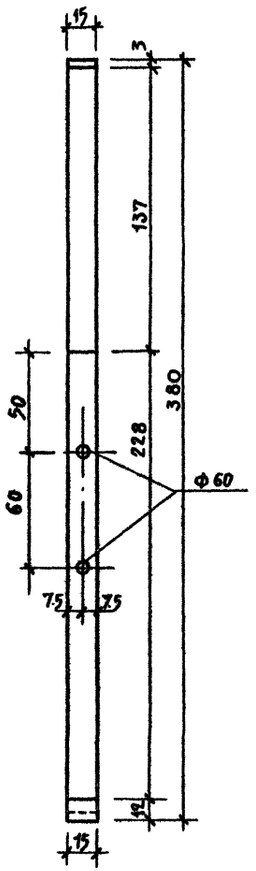

по 2-2

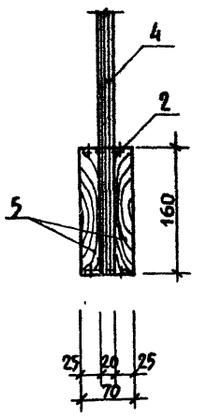

по 3-3

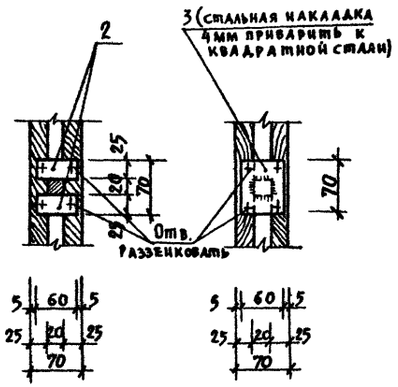

по 4-4

Примечания:

1. Общее количество вешалок – 7 шт.
2. Деревянные изделия покрыть бесцветным лаком за 2 раза.
3. Металл окрашивается в белый цвет, крючки – хромированные.

Нач. маст.	Горлышков		
Гл. инж.	Покрасс		
ГАП	Гельфер		
Г. ИЛ	Копылев		
Провер.	Гельфер		
Разраб.	Моргашова		

Привязан

Инв. N

294-2-68 АС

Спортивный корпус (в деревоклеенных конструкциях) с залом 42 × 24 м.

Стадия	Лист	Листов
Р	23	

Подвесная вешалка гардероба ИД-3.

ЦНИИЭП зрелищных зданий и спортивных сооружений им. Б.С. Мезенцева

Инв. N подл. | Подпись и дата | Взам. инв. N

Типовой проект 294-2-68 Альбом I

Перегородка П-1

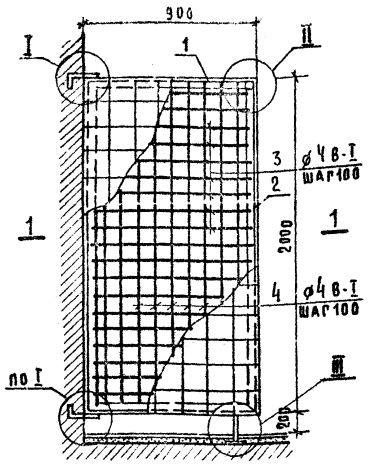

Перегородка П-2

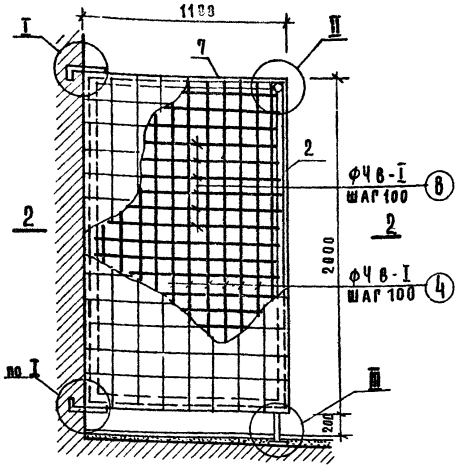

Фрагмент плана

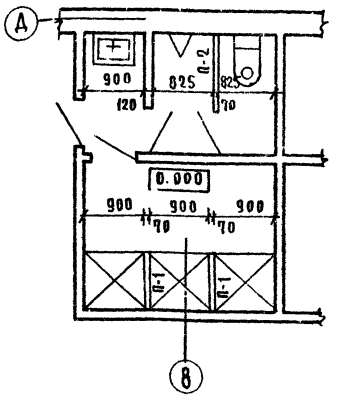

Фрагмент плана

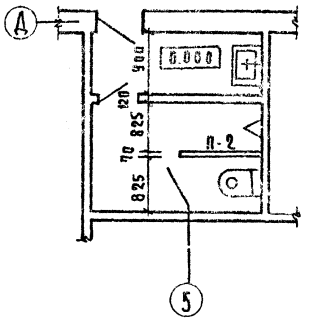

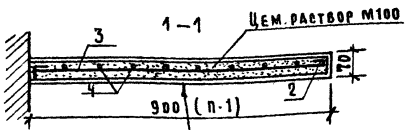

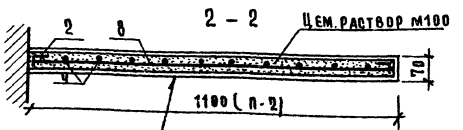

К арматуре привязать штукатурную сетку, оштукатурить и облицевать глазурованной плиткой ГОСТ 6141-76

Фрагмент плана

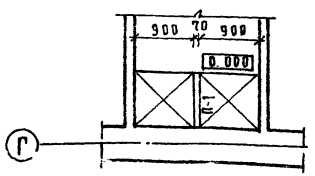

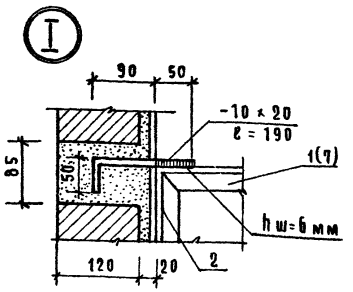

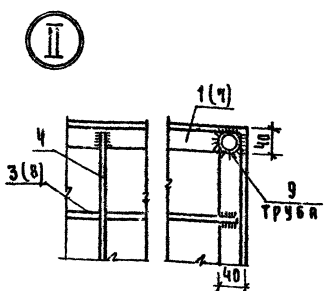

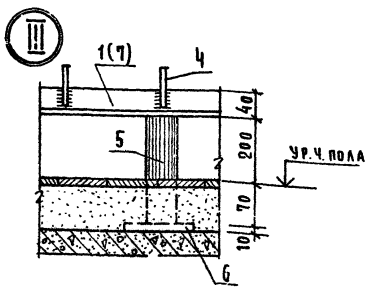

Примечания

1. Данный чертеж читать совместно с АС листы 6,7.
2. Все металлические элементы должны быть покрыты антикоррозийным лаком за 2 раза.
3. Количество перегородок П-1 – 9 шт, П-2 – 5 шт

Спецификация металла на 1 марку (в ст. 3 КП)

Марка поз.	Обозначение	Наименование	Кол	Масса ед.кг	Примечание
		П-1			
1	ГОСТ 8509-72	L 40×4 ℓ = 900	2	2.20	
2	—"—	L 40×4 ℓ = 2000	2	4.84	
3	ГОСТ 6727-53	ф4 В-I ℓ = 880	19	0.10	
4	—"—	ф4 В-I ℓ = 1980	8	0.19	
5	ГОСТ 5781-75	ф 32 ℓ = 270	1	0.37	
6	ГОСТ 103-76	– 100×10 ℓ = 100	1	0.79	
		П-2			
2	ГОСТ 8509-72	L 40×4 ℓ = 2000	2	4.84	
4	ГОСТ 6727-53	ф4 В-I ℓ = 1980	10	0.19	
5	ГОСТ 5781-75	ф 32 ℓ = 270	1	0.37	
6	ГОСТ 103-76	– 100×10 ℓ = 100	1	0.79	
7	ГОСТ 8509-72	L 40×4 ℓ = 1100	2	2.66	
8	ГОСТ 6727-53	ф4 В-I ℓ = 1080	19	0.19	
9	ГОСТ 5781-75	ф 32 ℓ = 970	19	2.11	

Инв. № подл. | Подпись и дата | Взам. инв. №

Нач. мас. б	Горлышков		
Гл. инж. м	Покрасс		
ГАП	Гельфер		
ГИП	Копылев		
Проверил	Гельфер		
Разработ	Торгашова		

Привязан

Инв. №

294-2-68 АС

Спортивный корпус (в дереворклееных конструкциях) с залом 42×24 м.

Стадия	Лист	Листов
Р	24	

Установка перегородок санузлов и душевых

Зрелищных зданий и спортивных сооружений им. Б.С. Мезенцева

Типовой проект 294-2-68 Альбом I

План

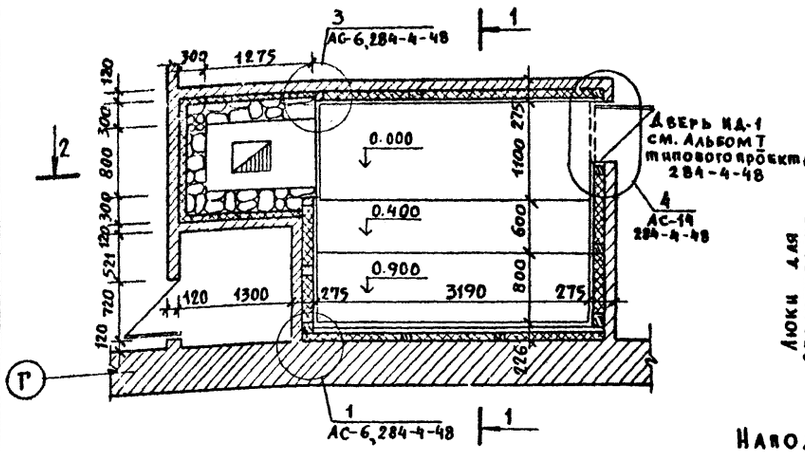

План подшивного потолка (вид со стороны конструкций)

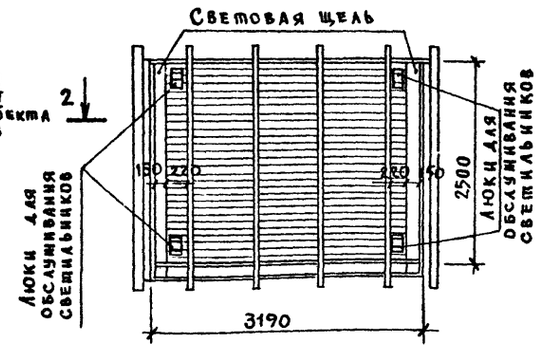

Стеновой каркас по „А"

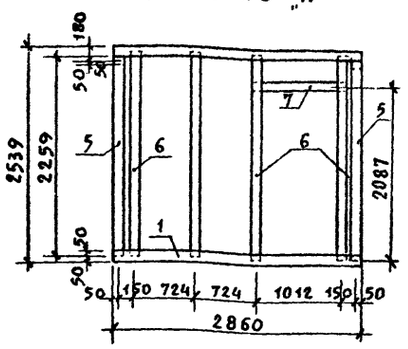

Стеновой каркас по „Б"

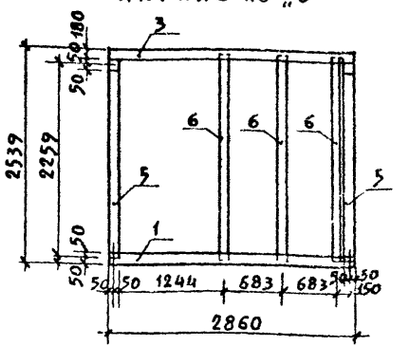

Разрез 1–1

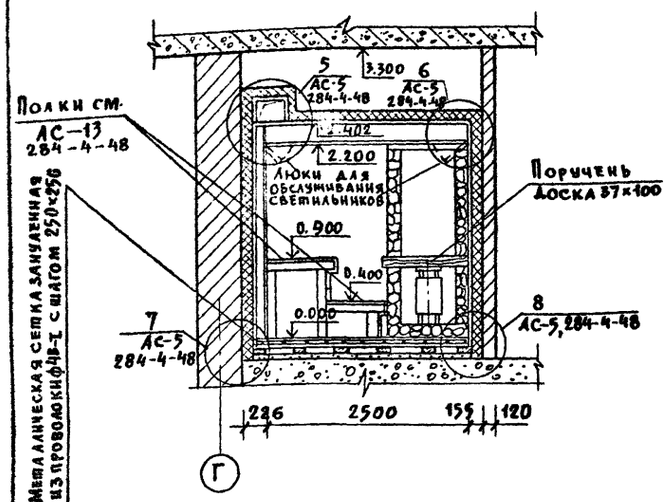

Разрез 2–2

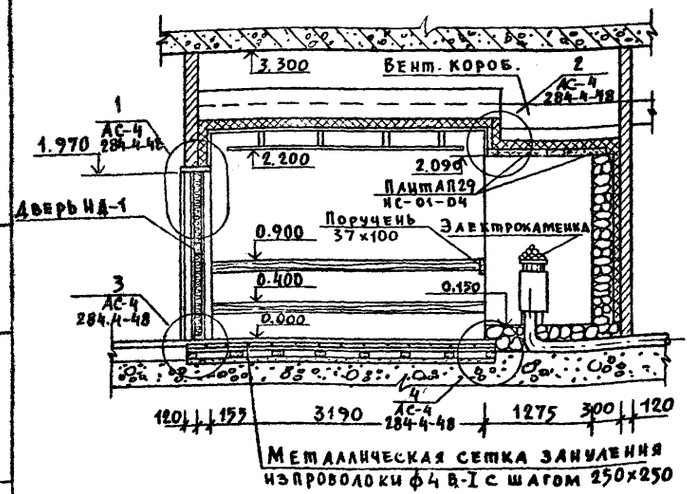

Напольные конструкции каркаса

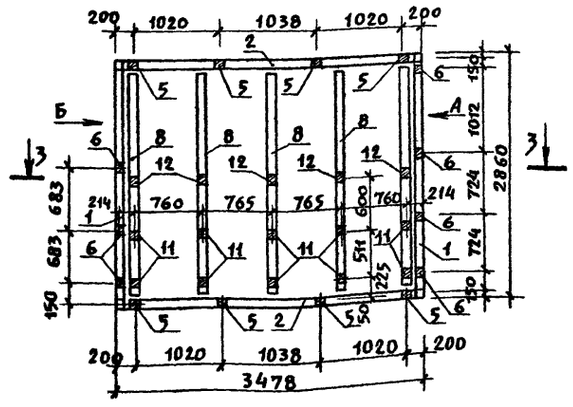

Разрез 3–3

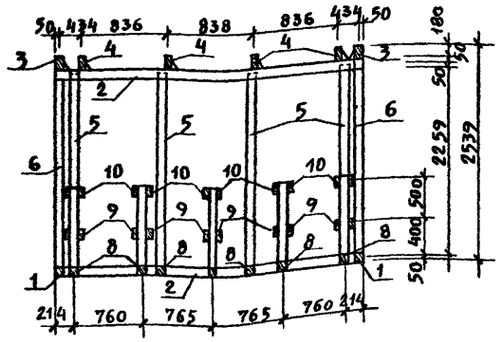

Потолочный каркас

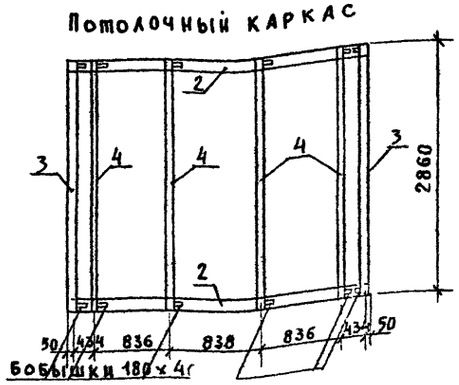

Примечания

1. Баня сухого жара принята по типовому проекту 284-4-48.
   Маркировка узлов и ссылка на листы приняты по этому же проекту.
2. Данный лист смотреть совместно с АС, лист 7. типового проекта спорткорпуса А.

Марка поз.	Обозначение	Наименование	Кол.	Масса ед. кг	Примечание
		Каркас сауны			
1	ГОСТ 8486-66	Брус 100×100, ℓ=2860	2	5,7 п.м.	хв пор.
2	—— " ——	Брус 100×100, ℓ=3478	4	18,2 пм	—" —
3	—— " ——	Брус 180×100, ℓ=2860	2	5.7 пм	—" —
4	ГОСТ 2695-71	Доска 180×40, ℓ=2860	4	11.4 пм	Листв
5	ГОСТ 8486-66	Брус 100×100, ℓ=2359	8	18,9 п м	Хв. пор.
6	—— " ——	Брус 100×100, ℓ=2410	7	16 9 пм	—" —
7	—— " ——	Брус 100×100, ℓ=1112	1	1.1 пм	—" —
8	ГОСТ 2695-71	Брус 100×100, ℓ=2570	5	12.8 пм	Листв
9	—— " ——	Брус 50×100, ℓ=850	8	6.8 пм	—" —
10	—— " ——	Брус 50×100, ℓ=736	8	5.9 пм	—" —
11	—— " ——	Брус 100×100, ℓ=900	10	9.0 пм	—" —
12	—— " ——	Брус 100×100, ℓ=400	5	2.0 пм	—" —
		Пол			
	ГОСТ 2695-71	Доска шпунтованная 124×37		64 пм	Осина
	—— " ——	Доска профилированная 100×37		11.3 пм	—" —
		Стены			
	ГОСТ 8486-66	Доска в четверть (строг) 84×22		377 пм	Хв. пор.
	ГОСТ 2695-71	Доска профилированная (строг) 84×22		284 пм	Листв.
		Потолок			
	ГОСТ 8486-66	Доска в четверть (строг) 84×22		123 пм	Хв. пор.
	ГОСТ 2695-71	Доска профилированная (строг) 84×22		84 п.м	Листв.
		Полки			
	ГОСТ 2695-71	Доска шпунтованная (строг.) 124×37		36 пм	Осина
	—— " ——	Доска (строг.) 84×22		15 пм	—" —

Инв. N подл. | Подп. и дата | Взам. инв. N

Привязан

Инв. N

Нач. маст	Горлышков	
Гл. инж. м.	Локрасс	
ГАП	Гельфер	
ГИП	Копылев	
Провер.	Гельфер	
Разработ.	Моргашова	

294-2-68 АС

Спортивный корпус (в деревокаркасных конструкциях) с залом 42×24 м

Стадия	Лист	Листов
Р	25	

Баня сухого жара. План, разрезы, детали, спецификация

ЦНИИЭП зрелищных зданий и спортивных сооружений

Типовой проект 294-2-68 Альбом I

Фасад ограждения

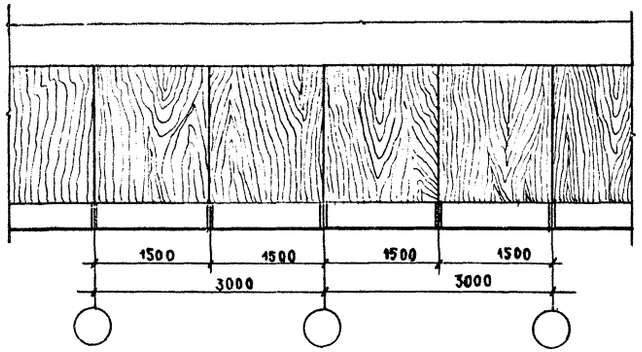

Щит ограждения ИД-4

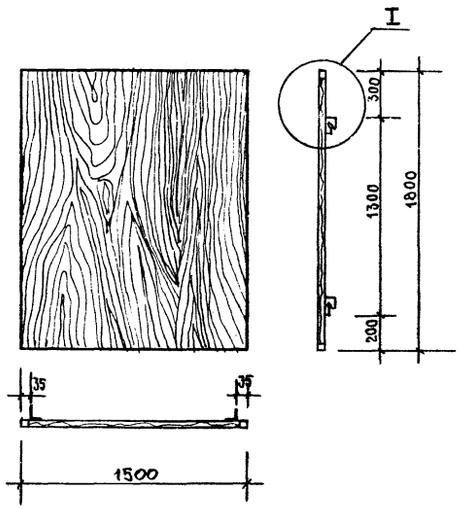

А-А

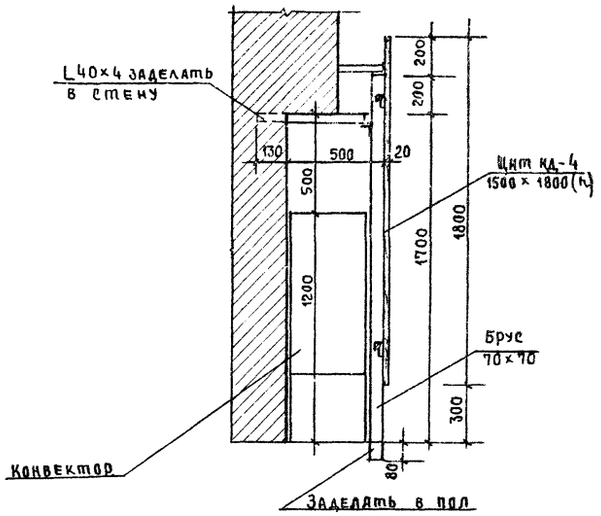

План

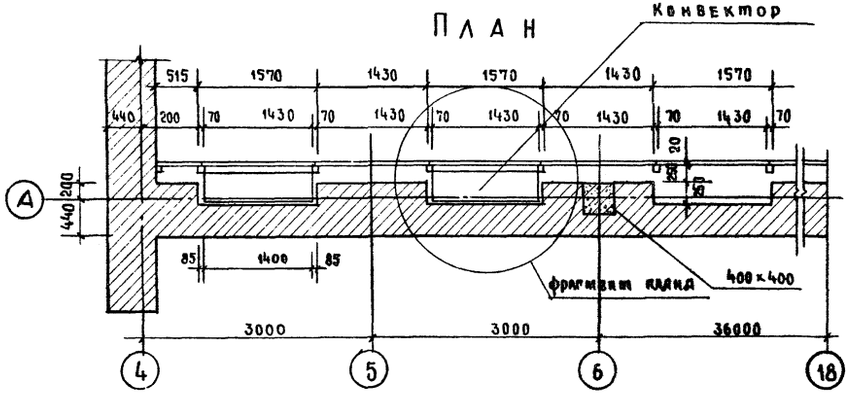

Вентрешетка ВР-1

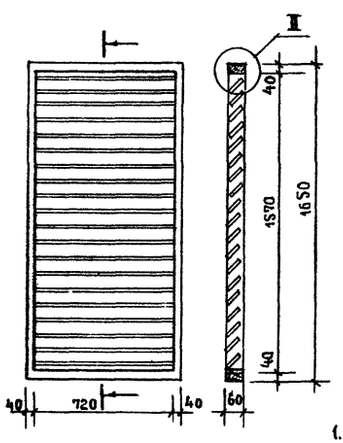

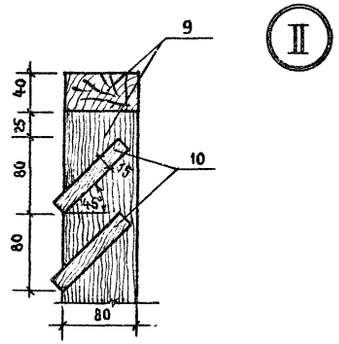

Фрагмент плана

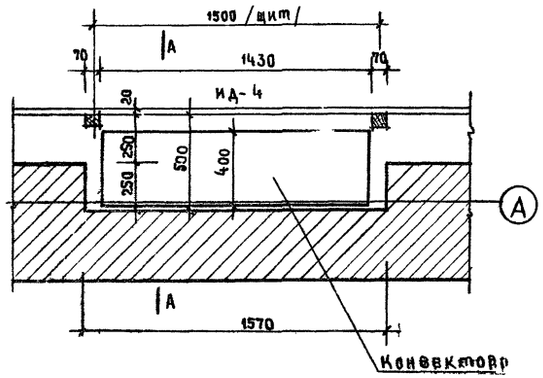

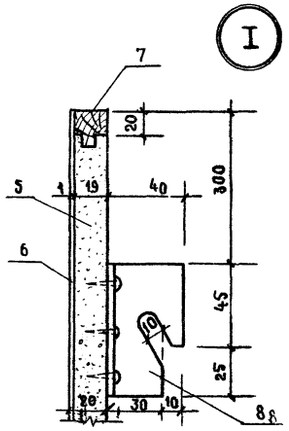

Примечания

1. Спецификацию материалов, узел крепления см. АС, лист 27.
2. Монтажные бруски, щиты и вентрешетку покрыть бесцветным лаком за 2 раза

				294-2-68		АС
				Спортивный корпус (в деревоклееных конструкциях) с залом 42×24 м		
Привязан	Нач. маст.	Горлышков			Стадия	Лист	Листов
	Гл. инж. м.	Покрасс			Р	26	
	ГАП	Гельфер					
	ГИП	Копылев		Ограждение конвекторов в зале (ИД-4) Вентрешетка ВР-1			
	Проверил	Гельфер					
Инв №	Разраб.	Таргашова					

Зрелищных зданий и спортивных сооружений им. Б.С. Мезенцева

Подп. и дата | Взам. инв. №

Типовой проект 294-2-68 Альбом I

Узел крепления щитов ИД-4

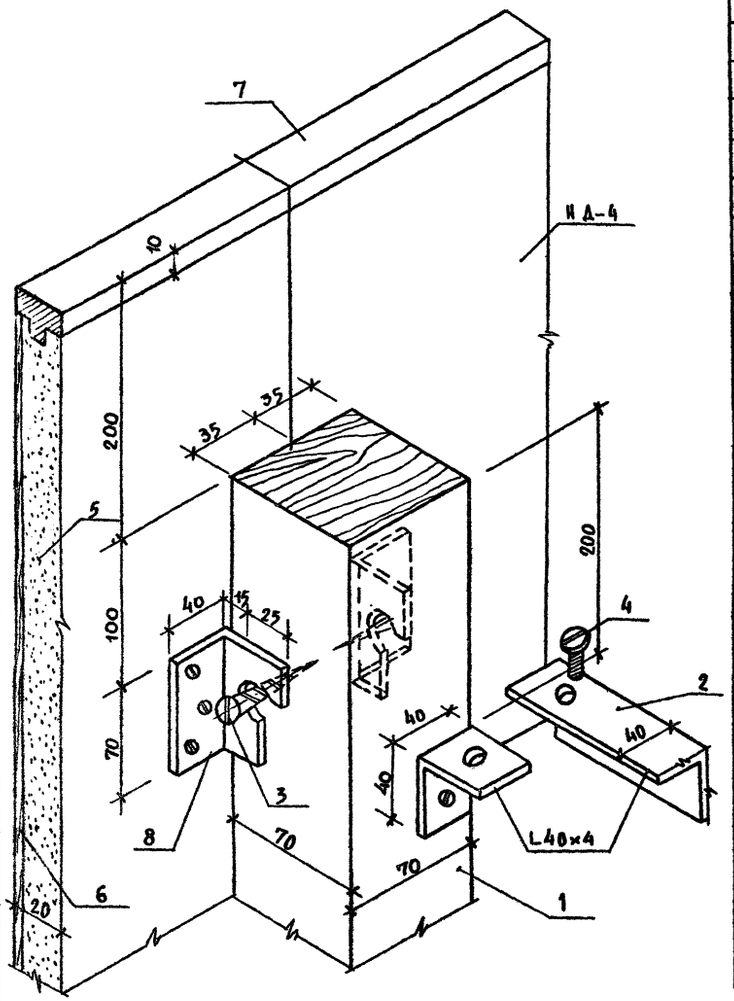

Спецификация на ИД-4, ВР-1, ИД-5, ИД-6, коробку радиосети, шкафы „ПК" („ЭО"), „РС", радиоузел.

Марка поз.	Обозначение	Наименование	Кол.	Масса ед, кг	Примечание
		ИД-4			
1	Деревянный брус	70×70 ℓ=1680	28		Монтаж брус
2		L40×4	28	0.15	
3		Шуруп 60×6	56		
4		Болт 80×6	28		
5	Древ. струж. плита	1500×1800×20	28		ДСП
6	Бум. слоистый пластик	1500×1800	28		Пластик
7	Дубовая раскладка	20×20, 6.6 п.м.	28		Раскладка
8	Скоба подвески	L40×40 ℓ=70	112		Скоба
		ВР-1			
9	Деревянная рамка	40×60		4.9 пм.	Бук
10	Деревянные перья	100×15 ℓ=720	19	13.7 пм	—"—
		ИД-5			
		Древесина		0.04 м3	Дуб
		Стекло		1.5 м2	
		Дверь радиоузла ИД-6			
		Коробка		0.08 м3	
		Полотно		0.082 м3	
		Штапик		6.2 п.м.	
		Кожаная прокладка		6.2 п.м	
		Резина		6.2 пм	
	ГОСТ 5088-72	Петли полушарнир. А-125			
		Замок с катком и регулятором	2		
	ГОСТ 5091-72	Остановы дверные			

Марка поз.	Обозначение	Наименование	Кол.	Масса ед. кг	Примечание
	ГОСТ 5087-72	Ручки дверные 1-69	2		
		Сталь лист. 665×1966		1.31 м2	
		Коробка радиосети			
6		−5×60 ℓ=60	4	0.15	
7		L25×3 ℓ=300	4	0.4	
8		L25×3 ℓ=70	4	0.18	
		Шкаф „ПК" („ЭО") („ПК"–8шт, „ЭО"–1шт)			
		Коробка и полотно		0.04 м3	Сосна
		Фанера б=10мм		1.9 м2	
	ГОСТ 5090-73	Завертка оконная	1		
		Рояльная петля ℓ=900 мм	1		
		Шкаф „РС" (3шт.)			
		Коробка		0.013 м3	
		Каркас полотна		0.0112 м3	
		Древесина мелкопустот. заполнителя		0.42 м2	
	ГОСТ 5088-72 ГОСТ 17585-72	Петли накладные			
		Радиоузел			
1		Офанерованные панели (без перфорации)		0,11 м3	
2		Обвязка /горизонтальная/		0,33 м3	
3		Обвязка /вертикальная/		0,27 м3	
4		Акустическая плитка Воскресенского З-да		0.58 м3	
5		Минераловатные плиты		100 м2	

Примечания

1. Данный лист смотреть с АС, листы 26, 28, 29.
2. Все деревянные элементы подвергаются глубокой пропитке антипиренами.

Нач. маст	Горлышков		
Гл. инж. м	Покрасс		
ГАП	Гельфер		
ГИП	Копылев		
Провер.	Гельфер		
Разработ.	Торгашова		

Привязан

Инв. N

294-2-68 АС

Спортивный корпус (в деревоклееных конструкциях) с залом 42×24 м

Стадия	Лист	Листов
Р	27	

Узел крепления щитов ИД-4
Спецификация

Инв. N подл. | Подпись и дата | Взам. инв. N

План

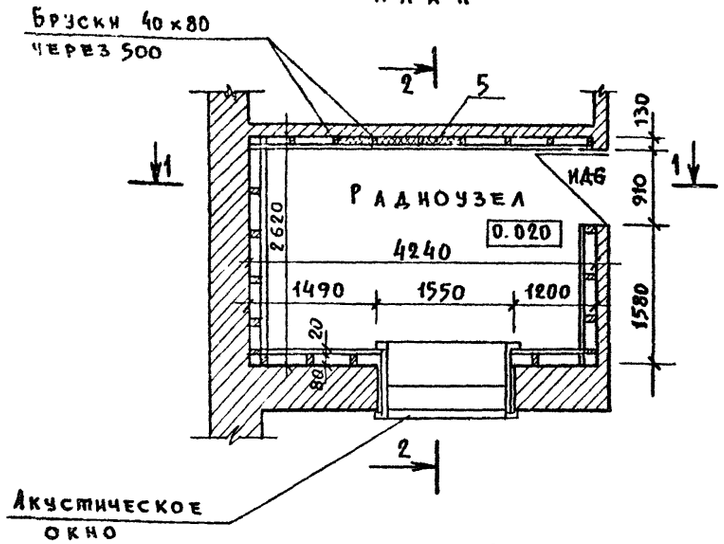

Разрез 1-1

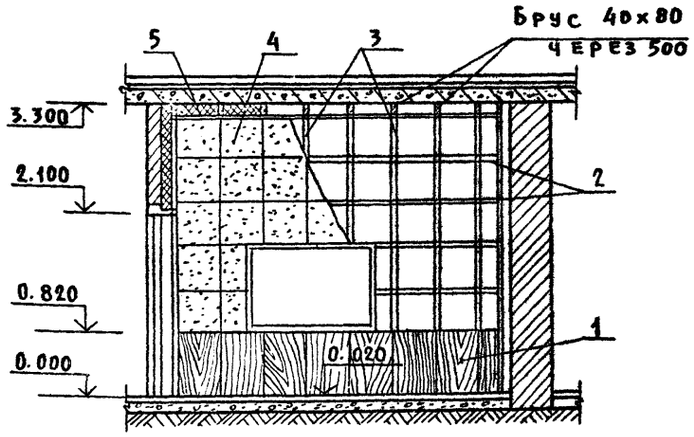

Разрез 2-2

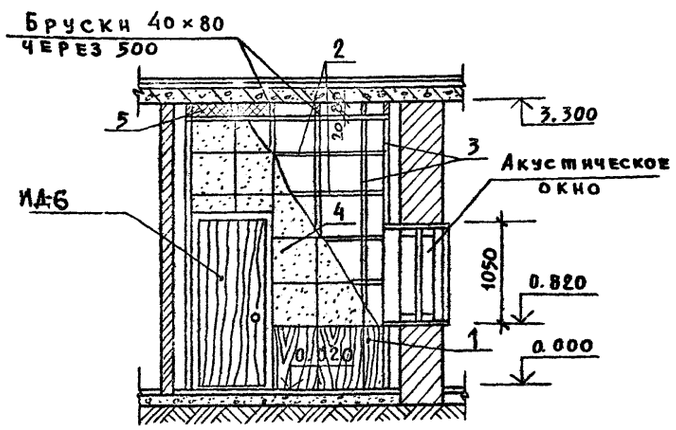

Дверь радиоузла ИД-Б

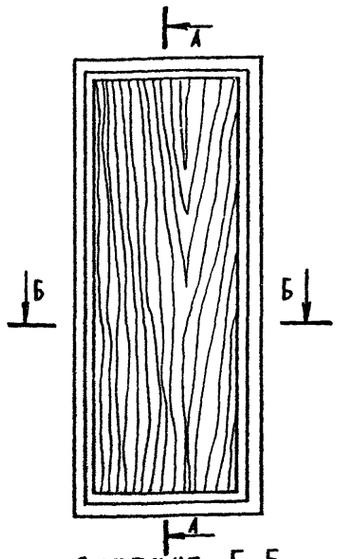

Сечение Б-Б



Сечение В-В

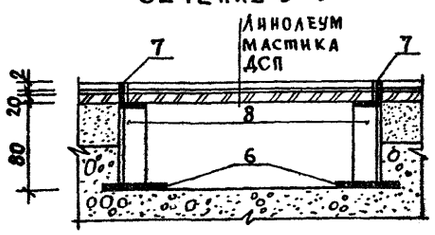

План коробки радиосети

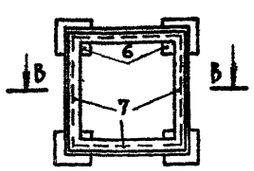

Сечение А-А

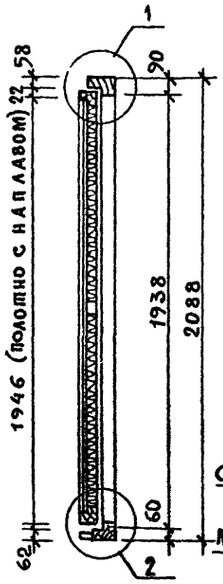

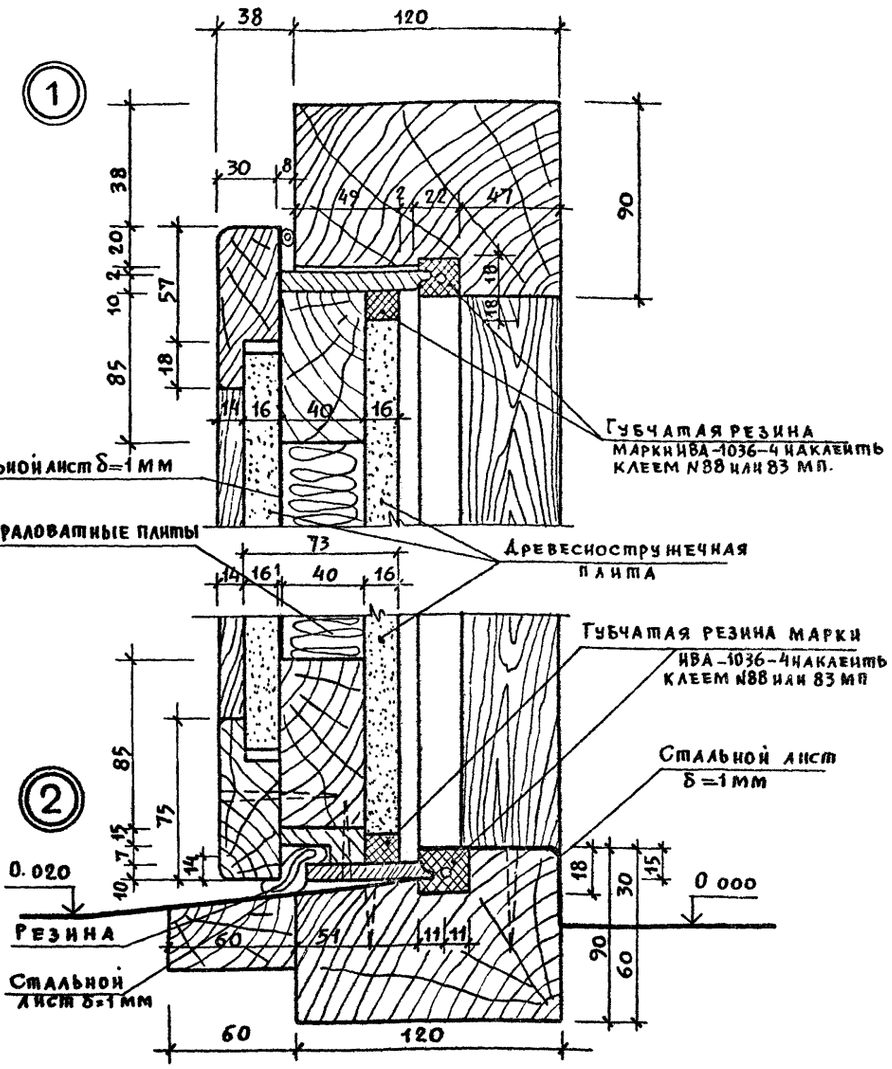

Примечания

1. Спецификацию материалов см. АС, лист 27.
2. Дверные приборы условно не показаны.
3. Все детали из дерева соединяются на клею и нагелями.
4. На дверь устанавливаются два замка с катком и регулятором, отдельно на наружную и внутреннюю стороны/без сквозной замочной скважины/.
5. Акустическое окно см. АС, лист 29.

Нач. маст.	Горлышков		
Гл. инж. м.	Якрасс		
ГИП	Гельфер		
ГИП	Копылев		
Проверил	Гельфер		
Разраб.	Торгашова		

Привязан

Инв. N

294-2-68 АС

Спортивный корпус (в деревоклееных конструкциях) с залом 42×24 м

Стадия	Лист	Листов
Р	28	

Акустическая обработка радиоузла. Дверь радиоузла ИД-Б

ЦНИИЗ зрелищных зданий и спортивных сооружений им. Б.С. Мезенцева

Инв. N подл. | Подпись и дата | Взам. инв. N

ШКАФЫ ПОЖАРНОГО КРАНА - „ПК", ЭЛЕКТРООБОРУДОВАНИЯ „ЭО"

ФАСАД

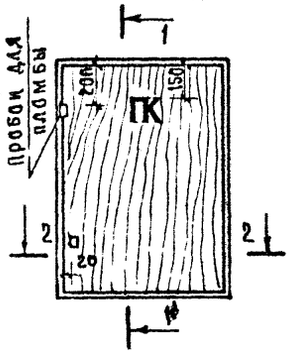

По 1-1

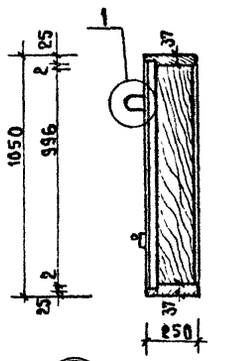

По 2-2

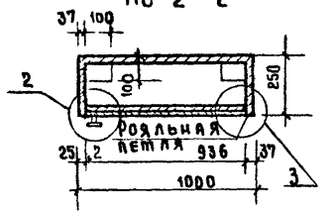

ПРОБОЙ ДЛЯ ПЛОМБЫ 2 шт. ДЛЯ ШКАФА „К"

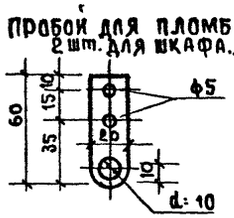

1 ДЕТАЛЬ КРЕПЛЕНИЯ ПРОБОЯ ДЛЯ ПЛОМБЫ

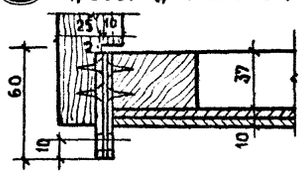

ЭМБЛЕМЫ ШКАФОВ (МАСЛЯНАЯ ОКРАСКА)

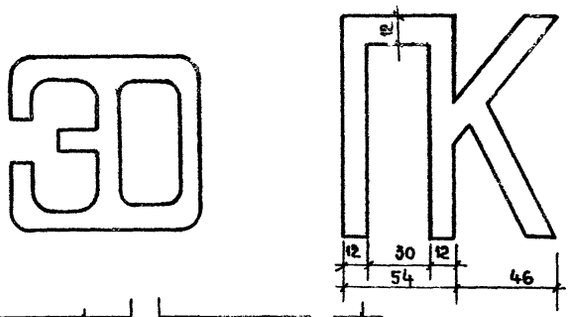

2 3

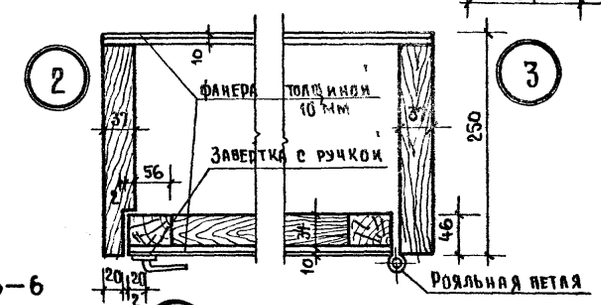

ШКАФ „РС"

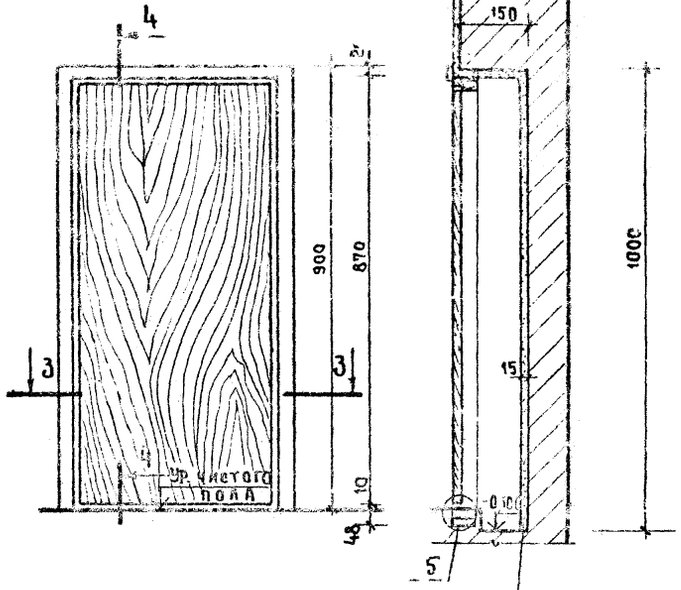

По 4-4

По 3-3

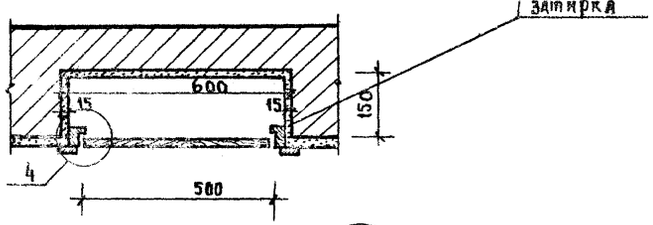

Окно радиоузла ИД-5

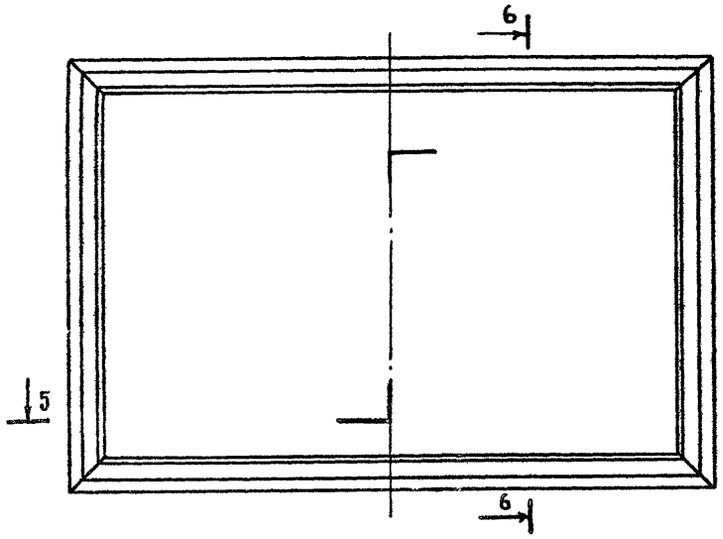

6-6

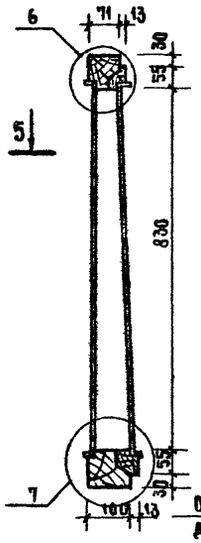

6

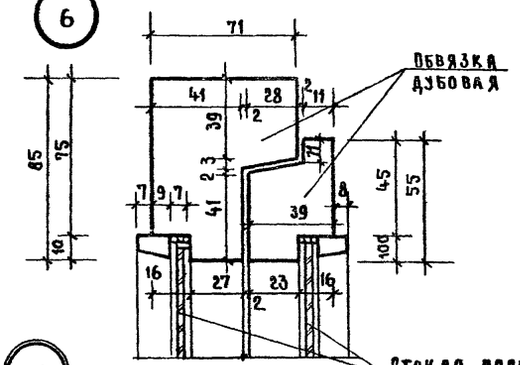

7

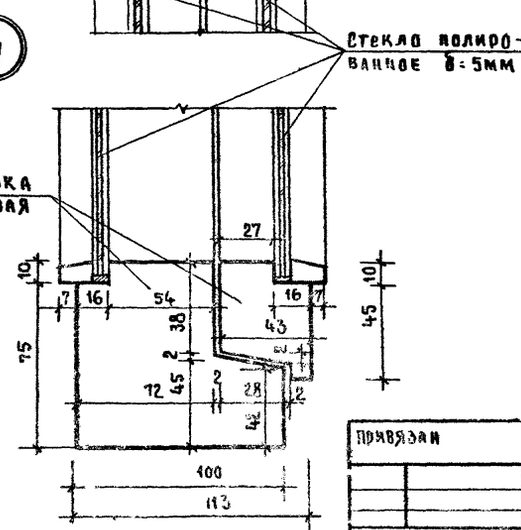

5

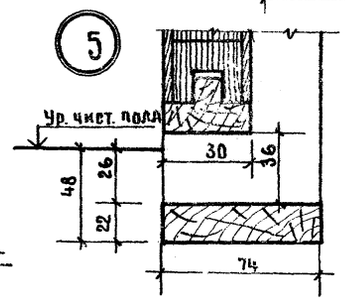

4

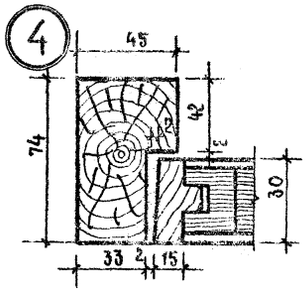

Примечания:

1. Дверки шкафов „ПК", „ЭО", „РС" покрыть бесцветным лаком.
2. Эмблемы шкафов изготовить из алюминия.
3. Древесину для шкафов „ПК", „ЭО", „РС" подвергнуть пропитке антипиренами.
4. Спецификацию материалов см. АС лист 27

Привязан			294-2-68		АС
			Спортивный корпус в деревоклеенных конструкциях с залом 42×24 м		
	Нач. маст.	Горлышков		Стадия	Лист	Листов
	Гл. инж. м.	Покрасс		Р	29	
	Рап	Гельфер	Шкафы „ПК", „ЭО", „РС" Окно радиоузла „ИД-5"			
	Рип	Копылев				
	Проверил	Гельфер				
Инв. №	Разработ.	Торгашова				

Инв. № подл. | Подпись и дата | Взам. инв. №

Типовой проект 294-2-68 Альбом I

Спецификация столярных изделий

Марка по пр-ту	Обозначение по ГОСТу	ГОСТ или лист проекта	Количество: Подвал Прав	Подвал Лев	1 этаж Прав	1 этаж Лев	Примечание
Двери							
Д1	ДГ 24-19	ГОСТ 6629-74			1		
Д2	ДГ 24-15	—"—			2		
Д3	ДГ 21-10	—"—		1	6	3	
Д4	ДГ 21-9	—"—	1	2	8	14	
Д4'	ДГ 21-9	—"—		1			h=1320
Д5	ДГ 21-8	—"—			7	6	
Д6	ДГ 21-7	—"—			12	6	
Д7	ДН23-9 9-18	Серия 1.136-11			2		
Д8	ДН23-9-4	—"—			2	2	
Окна (на -20°с, -30°с)							
О-1	ОС15-12	ГОСТ 11214-78			50		
О-2	ОС 18-24	—"—			14		
Окна (на -40°с)							
О-1	ОРС 15-12	ГОСТ 16289-80			50		
О-2	ОРС 18-12Б	—"—			28		
Подоконные доски							
ПД-1	Д014-35	Серия 1.136-2			2		
ПД-2	Д025-35	—"—			38		
Индивидуальные изделия							
ИД-6		АС, лист 28			1		Дверь радиоузла
ИД-1		Тип пр 284-4-48			1		Дверь сауны
ИД-2		АС, лист 22			3		Барьер гардероба
ИД-3		АС, лист 23			7		Вешалка гардероба
ИД-4		АС, лист 26			28		Щит огражд. калориферов
ИД-5		АС, лист 29			1		Окно радиоузла
ВР-1		АС, лист 26			1		Вентрешетка
Утепленная дверь							
Д9	ДН20-8-16	Серия 1.136-11		1			Утепленная

Ведомость отделки фасадов

Фасад	Элементы	Отделка	Колер
1-19	Цоколь	Плитка „Кабанчик"	Коричнев
	Стены	Лицевой кирпич	
	Козырек	Поливинилацетатная окраска	Белый
А-Е	Цоколь	Плитка „Кабанчик"	коричнев
	Стены	Лицевой кирпич	
	Козырьки	Поливинилацетатная окраска	Белый
Е-А	Цоколь	Плитка „Кабанчик"	Коричнев.
	Стены	Лицевой кирпич	
	Козырек	Поливинилацетатная окраска	Белый
19-1	Цоколь простенки на отм. 5.400	Плитка „Кабанчик"	коричнев
	Стены	Лицевой кирпич	

Ведомость отделки помещений

N помещения	Наименование	Пол: Площадь м²	Пол: N узлов по серии 2.244-1.8ч	Пол: Покрытие	Потолок	Стены и перегородки
Отм. -3.600, -3.100						
1	Вентокамера	80,0	245	Бетон	Побелка	Клеевая окраска
2	Насосная	21,0	253			
3	Электрощитовая	16,2	245			
4	Лестн. кл., коридор	21,2				
5	Техническое подполье	19,3				Побелка
5А	Вспомогат. помещение	10,5				Клеевая окраска
Отм -0,700, 0,000						
6	Вестибюль, помещ. отдыха спортсменов	37,0	243	Мозаичн.	Затирка швов, водоэмульс. окраска	Лицевой кирпич
7	Гардероб	19,1	229	Линолеум		Масляная окраска
8	Игровой зал 42×24 м	982,0	194	Бруски	ДВП с перфорацией	Лицевой кирпич
9	Буфет	30,0	218	Паркет	Затирка швов, водоэмульсионная окраска	
10	Подсобная	11,0	240	Керамич.		Облицовка глазурованной плиткой
11	Моечная	6,6				
12	Помещения администр.	32,5	218	Паркет		Масляная окраска
13	Методический кабинет	36,0	229	Линолеум		Дерев. панель h=1,2м, водоэмульс. окр.
14	Инструкторск.	11,7	229	Линолеум		Масляная окраска
15	Помещ. для индивидуальн. силовой подготов.	36,0	194	Бруски	Акустическая плитка Воскресенского завода	Акустическая плитка Воскресенского завода
16	Спортинв., кл. уборочн. инв.	23,8 7,3	161	Линолеум	Затирка швов, водоэмульс. окраска	Масляная окраска
17	Приемная, врач	23,6				Глазур. пл. h=2,0м, масл. окр.
18	Бытовое помещение	18,2	161	Линолеум	Затирка швов, водоэмульс. окраска	Масляная окраска h=1,8м, выше - водоэмульс. окраска
19	Раздевальные	110,5	229	Линолеум		
20	Мастерская	21,5	161	Линолеум		
21	Сауна	9,6	6	Доски	Обшивка досками	Обшивка досками
22	Помещение ванны	9,5	250	Керамич.	Затирка швов, водоэмульс. окраска	Глазур. пл. h=2,0м, выше - водоэмульс. окраска
23	Массажная	17,0	229	Линолеум		
24	Инвентарная	36,0	194	Бруски		Клеевая окраска
25	Радиоузел	11,0	по 161	Линолеум	Акустическая плитка Воскресенского завода	Акустическая плитка Воскресенского завода
26	Пожарный пост	11,1	229	Линолеум	Затирка швов, водоэмульс. окраска	Масляная окраска
27	Места для наблюдающих	32,4	194	Бруски		Лицевой кирпич
28	Санузлы	32,6	250, 127	Керамич.		Глазурованная пл. h=2,0м выше - водоэмульс. окраска
29	Душевые	33,0				
30	Холл	13,0	229 / 161	Линолеум	Подвесной штукатурный потолок	Масляная окраска на всю высоту
31	Коридоры	64,7				
32	Лестничная клетка	11,0	185	Мозаичн.	Затирка швов, водоэмульс. окраска	Водоэмульс. окраска
33	Вентокамеры	20,4	240, 122	Керамич. плитка		
34	Вспомогат. помещение	7,4	229	Линолеум		Клеевая окраска

Примечание. Отделка в помещениях - улучшенная /по штукатурке/.

Привязан

Инв. №

Нач. м. ГБ	Горлышков	
Гл. инж. м.	Покрасс	
Рук. гр.	Гельфер	
Гип	Копылев	
Проверил	Гельфер	
Разработ	Горгашова	

294-2-68 АБ

Спортивный корпус (с деревокаркасных конструкциях) с залом 42×24 м

Стадия	Лист	Листов
Р	30	

Спецификация столярных изделий. Ведомость отделки помещений. Ведомость отделки фасадов.

Гипроспортстроя Госкомспорта РСФСР

Главный инженер Мясищева

Инв. № подл. | Подпись и дата | Взам. инв. №

Типовой проект 294-2-68 Альбом I

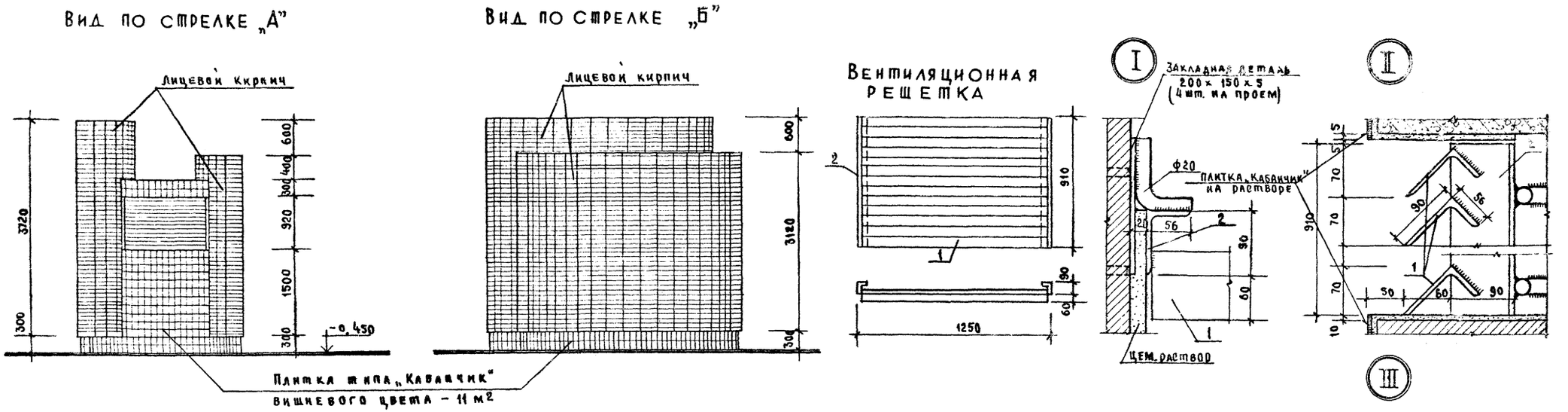

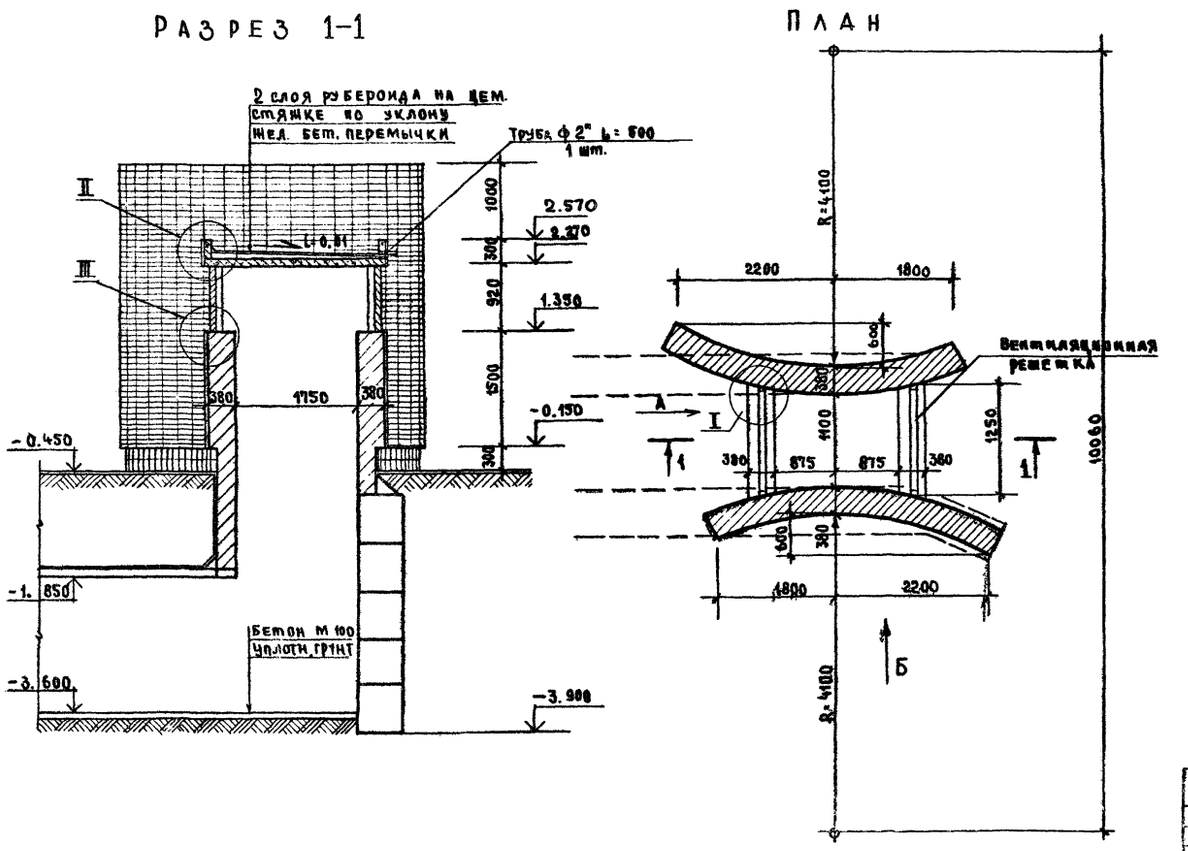

Примечания

1. Расположение вентшахты см. генплан АС, лист 2
2. Фундамент и покрытие вентшахты см. КС, лист 23
3. Металлические решетки окрашиваются кузбасс-лаком
4. Воздухозаборная шахта изнутри затирается цементным раствором М 100.

Спецификация металла на вентиляционные решетки

Марка поз.	Обозначение	Наименование	Кол.	Масса ед. кг	Примечание
1	Перья решетки	L 90×56×5,5 ℓ = 1250	26	7,2	
2	Обрамление решетки	L 90×56×5.5 ℓ = 910	4	5,6	

Привязан	Нач. маст.	Горлышков	294-2-68	АС
	Гл. инж. м.	Покрасс	Спортивный корпус (в деревоклееных конструкциях) с залом 42 × 24 м.	
	ГАП	Гельфер	Стадия: Р	Лист: 31
	ГИП	Копылев	Воздухозаборная шахта	Листов
Инв. №	Проверил	Гельфер		Зрительных зданий и спортивных сооружений им. Б. С. Мезенцева
	Разраб.	Торгашова		

Типовой проект 294-2-68 Альбом I

Размещение площадок для баскетбола

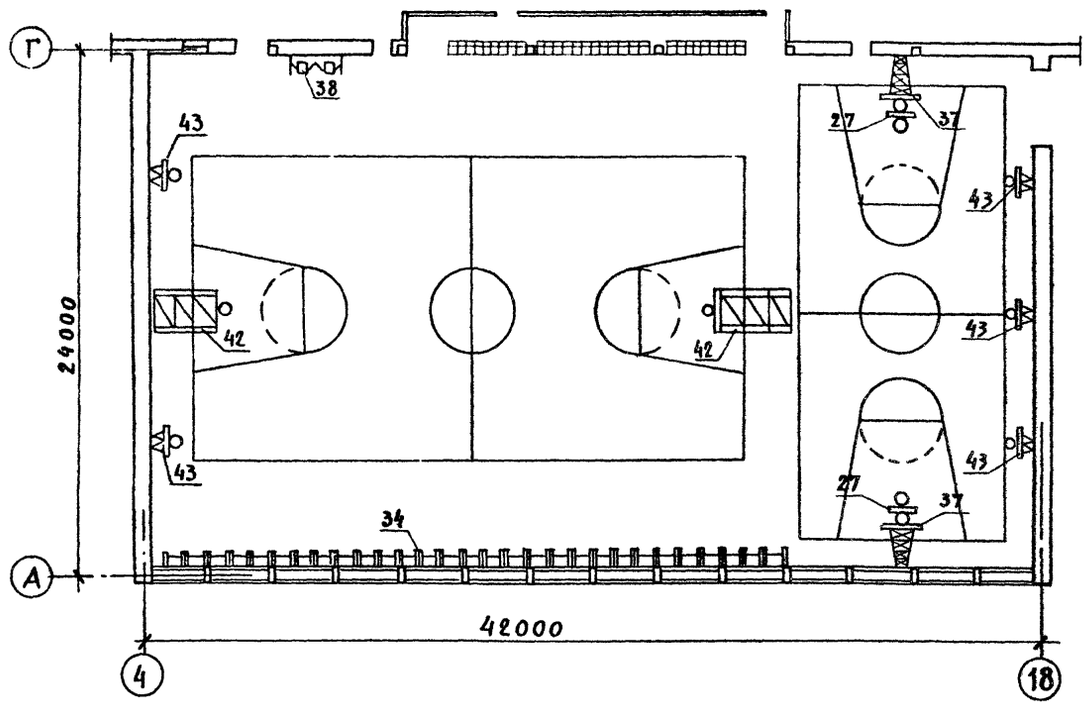

Размещение площадки для ручного мяча

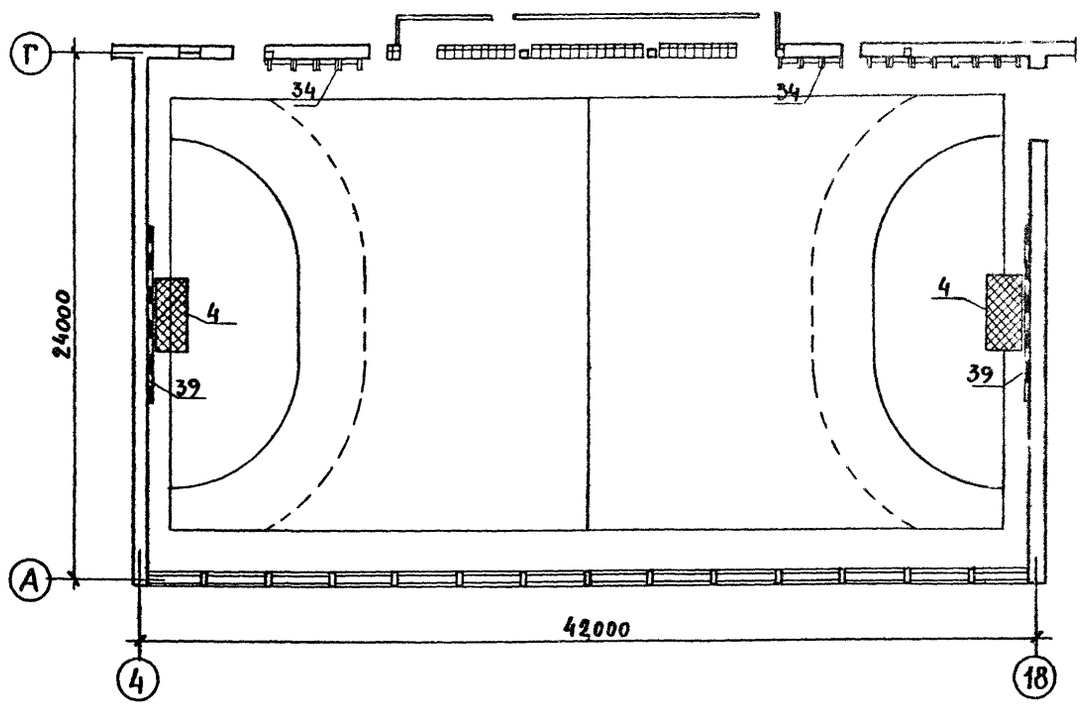

Размещение площадок для волейбола

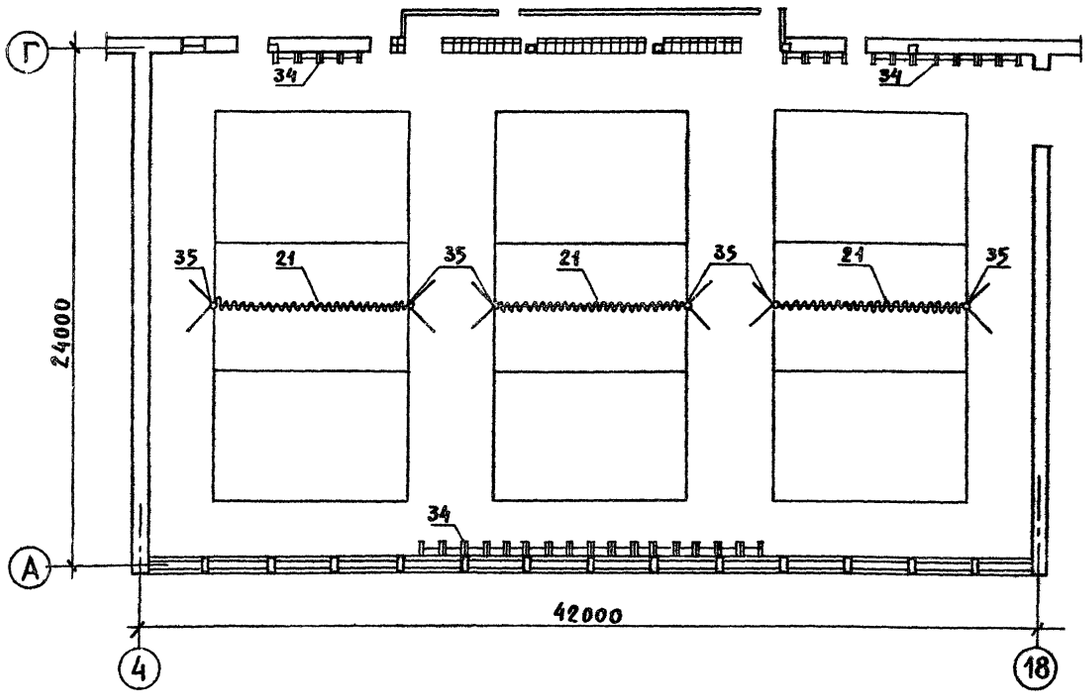

Примечания

1. Данный лист см. с АС, лист 8.
2. Табель оборудования и инвентаря см. АС, лист 37.

Инв. N подл. | Подпись и дата | Взам. инв. N

Привязан			
Инв. N			
Нач. маст.	Горлышков		
Гл. инж. м.	Покрасс		
ГАП	Гельфер		
ГИП	Копылев		
Провер.	Гельфер		
Разраб.	Моргашова		

294-2-68 АС

Спортивный корпус (в деревоклееных конструкциях) с залом 42×24 м

Стадия	Лист	Листов
Р	32	

Размещение площадок в игровом зале

ЦНИИЭП зрелищных, спортивных сооружений им. Б.С. Мезенцева

Типовой проект 294-2-68 альбом I

Размещение площадки для тенниса

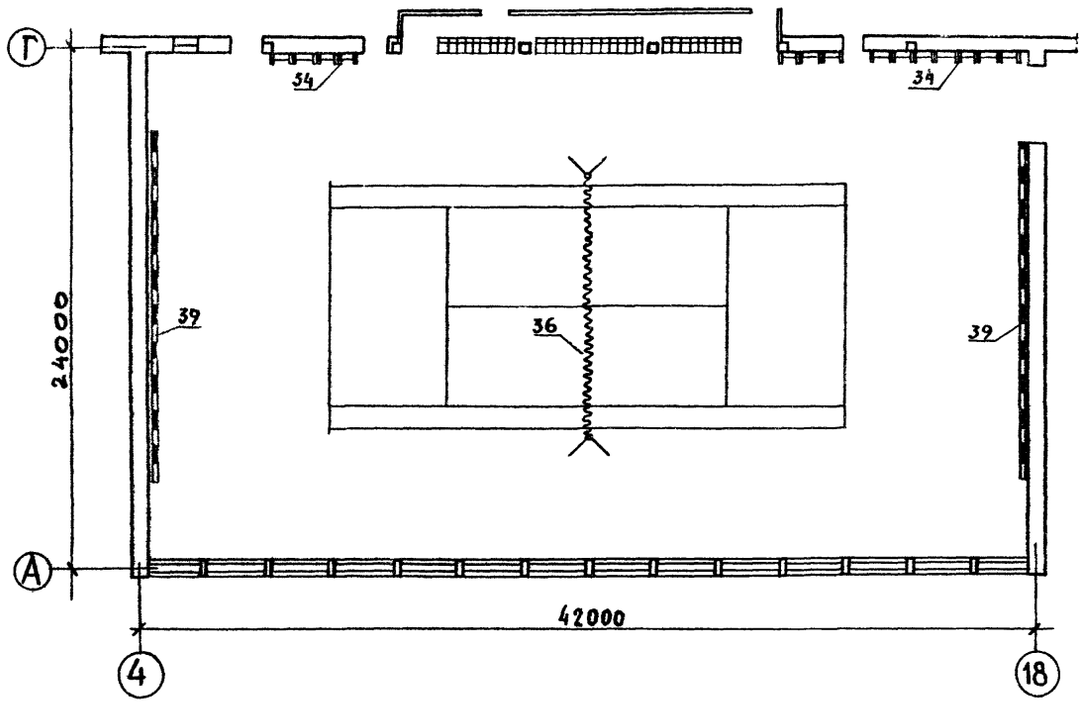

Помещение для индивидуальной силовой подготовки

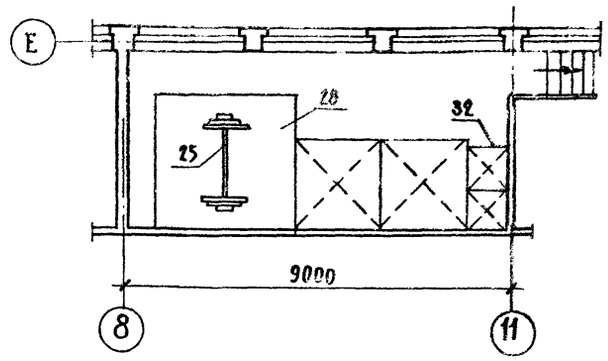

Командные раздевальные

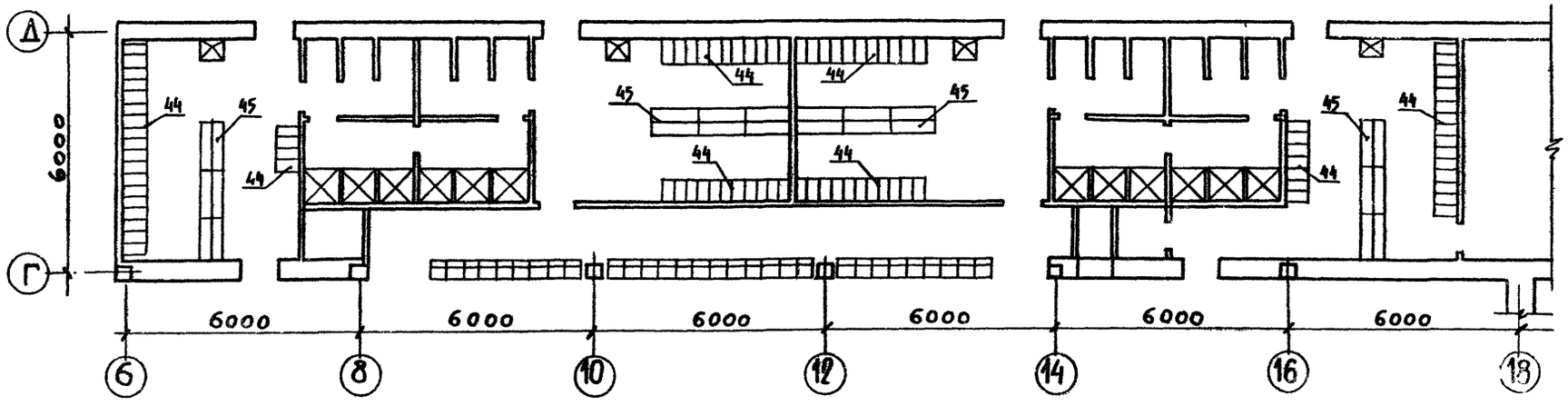

Примечания

1. Данный лист см. с АС, листы 6,7,8
2. Табель оборудования и инвентаря см. АС, лист 37

Нач. маст.	Горлышков		294-2-68		АС
Гл. инж. м.	Покрасс		Спортивный корпус /в деревоклеечных конструкциях/ с залом 42×24 м		
ГАП	Гельфер			Стадия	Лист	Листов
ГИП	Копылев			Р	33	
Провер.	Гельфер		Размещение площадки для тенниса		
Разраб.	Торгашова		Расстановка оборудования		

Привязан

Инв. N

Инв. N подл. | Подп. и дата | Взам. инв. N

Типовой проект 294-2-68 Альбом I

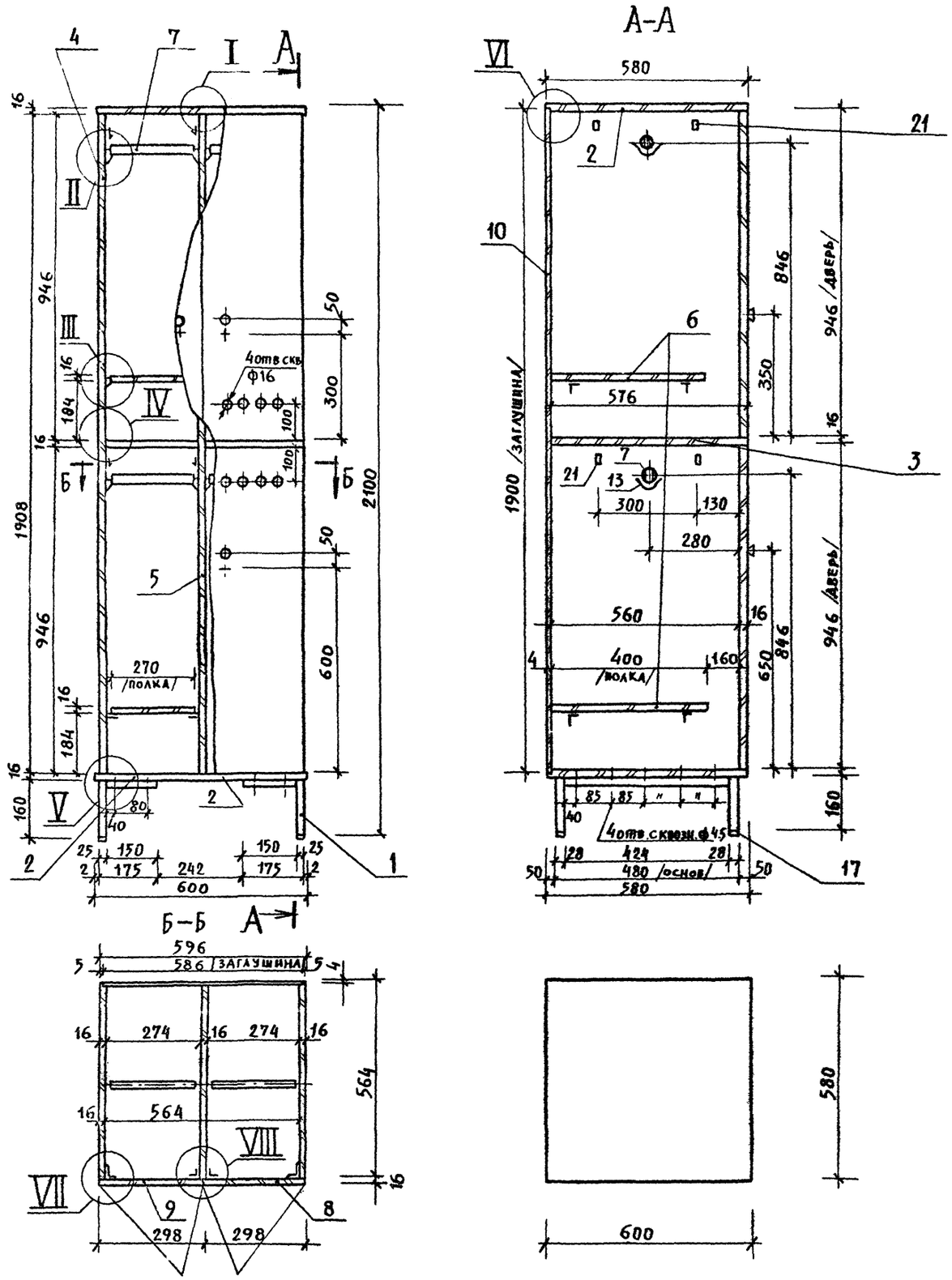

Краткое описание

Шкафчики щитовой конструкции разборного типа на металлическом основании. К основанию крепятся шурупами А4х32 ГОСТ 1145-70.

Все щитовые элементы изготавливаются из ДСП /ГОСТ 10632-77./

Все лицевые стороны и кромки щитов и полок облицовываются декоративным бум. слоистым пластиком /ГОСТ 9590-76/ белого цвета. Все внутренние поверхности окрашиваются белой эмалью.

Металлическое основание изготавливается из стальных труб 28 х 25 х 2 /ГН ТУ 638-65/.

Отделка: нитроэмалью серого цвета /покрытие 2х разовое/.

Тип фурнитуры - по каталогу ВПКТИП-77-76 г.

Поз.	Обозначение	Наименование	Кол.	Масса ед.	Примеч
1.	ГН ТУ 638-65	Основание □ 28×25×2 480×175×160	2	1.4	Нитроэм. серого цв.
2	ГОСТ 10632-77	Стенка горизонтальная ДСП 600×580×16	2		Офанер. бел. пласт.
3.	ГОСТ 10632-77	Стенка горизонтальн. ДСП 576×564×16	1		Тоже
4	ГОСТ 10632-77	Стенка боковая ДСП 1908×564×16	2		—"—
5.	ГОСТ 10632-77	Стенка средняя ДСП 1908×560×16	1		Офанер. бел. пласт.
6.	ГОСТ 10632-77	Полка ДСП 400×270×16	4		Тоже
7.	ГОСТ 8486-66	Скалка 270×30×20	4		Тв. лист порода
8.	ГОСТ 10632-77	Дверка левая ДСП 946×298×16	2		Офан. бел. пластик
9.	ГОСТ 10632-77	Дверка правая ДСП 946×298×16	2		Тоже
10.	ГОСТ 8904-76	Задняя стенка тв. ДВП 1900×586×4	1		Белая нитроэмал.
11.	ГОСТ 8486-66	Шкант 30×ф8	24		Тв. лист порода
12.	Тип 5,4-Б-03	Полкодержатель	16		Моск. з-д меб. фурн.
13.	Тип 7.4-В	Скалкодержатель	8		Тоже
14.	Тип 4 36-03	Замок накладной	4		Тульское пр. объединение "Зенит"
15.		Футорка /ключ 87-А-01/	4/4		Моск. з-д меб. фурн.
16.		Ручка кнопка	4		Покупн.
17.	Тип 9,3-4	Наконечник для основания	8		Моск. з-д меб. фурн.
18.	Тип 2.1-А-15	Стяжка	12		Трест союз комплектн. мин. лес. пром.
19.	Тип 3.1-4-А	Петля 4х шарнирная	8		Окуловск з-д меб. фурнит.
20	ГОСТ 1145-70	Шуруп А 4×32	16		Крепл. мет. осн.
21	Тип 7.7-Г	Крючок	8		Окуловск з-д меб. фурнит.
22	ГОСТ 1145-70	Шуруп А3×16	50		Креп. зад. стенки

Примечание

Данный лист см. совместно с АС, листы 33, 35.

Привязан			
Инв. N			
Нач. маст.	Горлышков		
Гл. инж. м.	Покрасс		
ГАП	Гельфер		
ГИП	Копылев		
Провер.	Гельфер		
Разраб.	Торгашова		

294-2-68

Спортивный корпус /в деревоклееных конструкциях/ с залом 42 × 24 м.

Стадия	Лист	Листов
Р	34	

Шкафчик двухярусный 4х местный

ЦНИИЭП зрелищных зданий и спортивных сооружений

Подпись и дата | Взам. инв. N

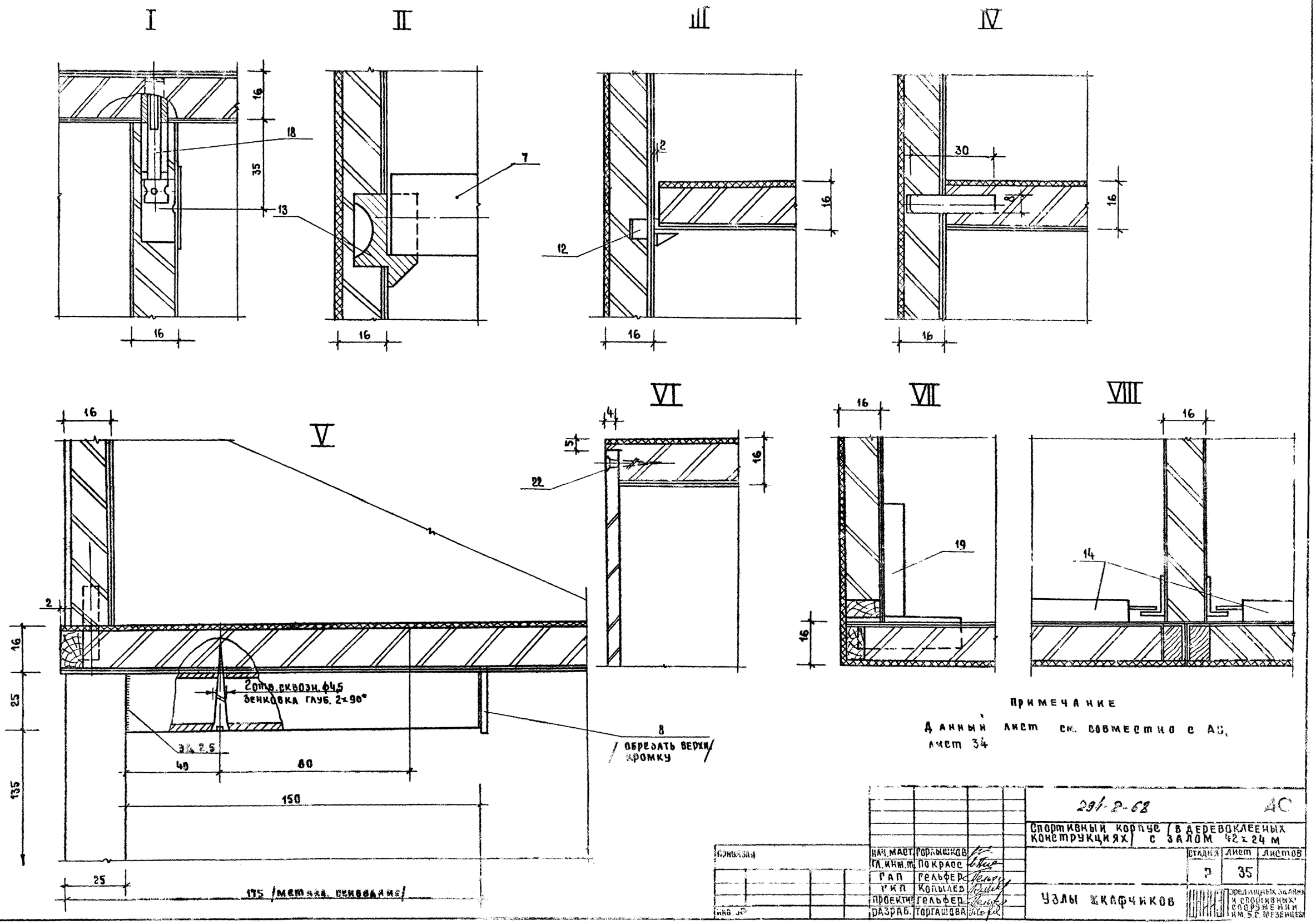

Примечание

Данный лист см. совместно с АС, лист 34

Нач. маст.	Горлышков		
Гл. инж. м.	Покрасс		
Гап	Гельфер		
Гип	Копылев		
Проектир.	Гельфер		
Разраб.	Торгашова		

Привязан

Инв. №

294-2-68 АС

Спортивный корпус /в деревоклееных конструкциях/ с залом 42×24 м

Стадия	Лист	Листов
Р	35	

Узлы шкафчиков

Зрелищных зданий и спортивных сооружений им. Б.С. Мезенцева

Скамья с вешалкой М 1:10

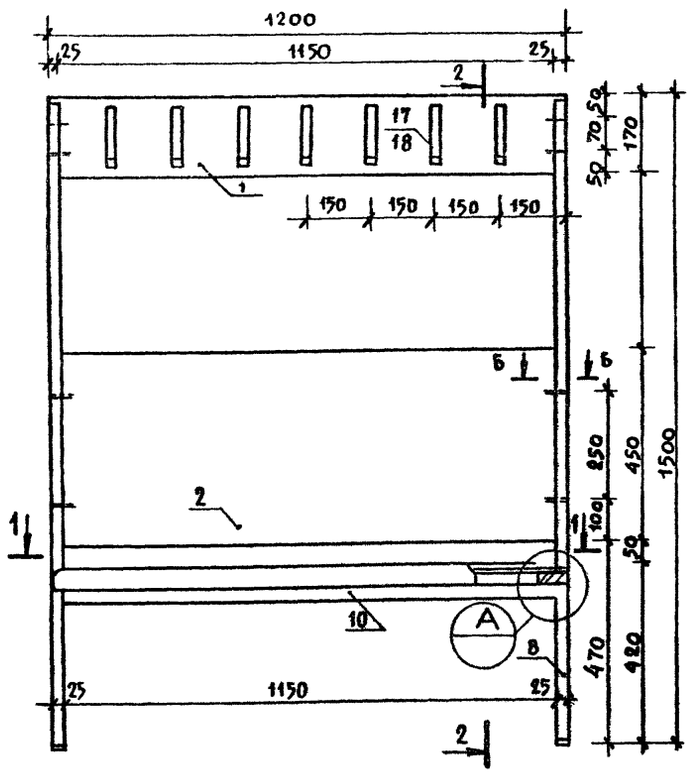

2–2 М1:10

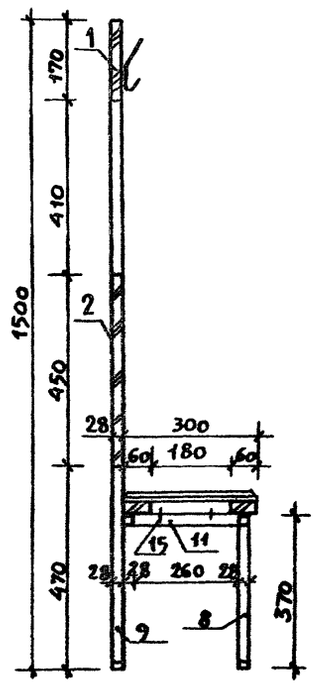

1–1 М1:10

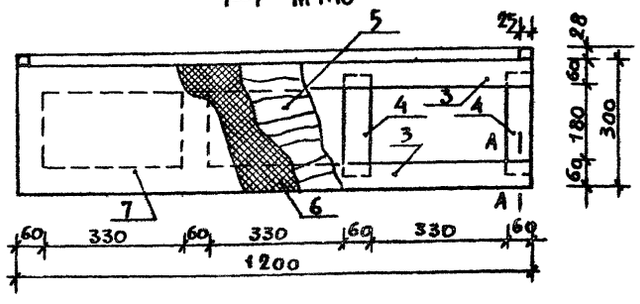

А–А М1:1

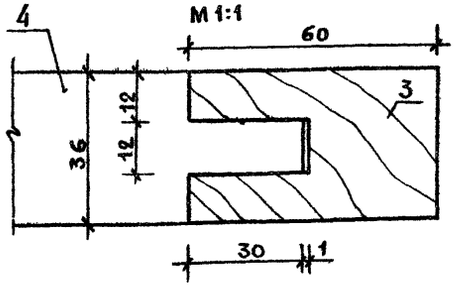

Б–Б М1:1

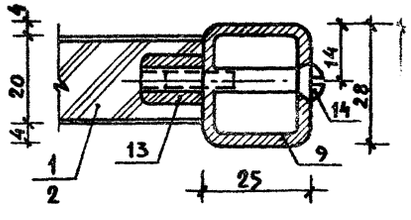

Марка поз.	Обозначение	Наименование	Кол.	Масса ед.	Примеч.
1	ГОСТ 10682-77	ДСП офанер. слоист. пласт. 1150×170×20	1		белого цвета
2	ГОСТ 10682-77	ДСП офанер слоист. пласт. 1150×450×20	1		то же
3	ГОСТ 8486-66	Брус 60×36 ℓ=1200	2		хвойных пород
4	ГОСТ 8486-66	Брус 60×36 ℓ=240	4		то же
5	ГОСТ 3916-69	Фанера 1200×300×4	1		березов
6	МРТУ 6-05 1150-68	Поролон 1200×300×10	1		
7	ГОСТ 1107-62	Кожа искусственная 1340×440×1	1		темно-синего цв
8	ГН ТУ 638-65	□ 25×28×2 ℓ=363	2	0.5	нитро-эм серого цв
9	ГН ТУ 638-65	□ 25×28×2 ℓ=1486	2	2.1	то же
10	ГН ТУ 638-65	□ 25×28×2 ℓ=1150	2	1.6	—"—
11	ГН ТУ 638-65	□ 25×28×2 ℓ=260	3	0.35	—"—
12	ТИП 9,3-4	Наконечник	6		Моск. з-д мебельн. фурнит.
13		Гайка	8		
14	ГОСТ 1145-70	Винт М6×35	8		
15	ГОСТ 1145-70	Шуруп А4×50	10		
16	ГОСТ 4029-63	Гвоздь 2×20	64		
17	107-22033-00	Крючок КР-2	7		
18	107-26803-00	Пластина крепления	7		

Примечания:

1. Все лицевые стороны и кромки щитов ДСП обанцовываются декоративным бумажнослоистым пластиком ГОСТ 9590-76 белого цвета.
2. Металлический каркас покрывается нитроэмалью серого цвета за 2 раза.
3. Планировку раздевален см. АС, лист 33.

Нач. маст.	Горлышков			
Гл. инж. м.	Покрасс			
ГАП	Гельфер			
ГИП	Копылев			
Проверил	Гельфер			
Разраб.	Моргашова			

294-2-68 АС

Спортивный корпус /в деревоклееных конструкциях/ с залом 42×24 м.

Стадия	Лист	Листов
Р	36	

Скамья для раздевален с вешалкой

Привязан

Инв. N

Инв. N подл. | Подп. и дата | Взам. инв. N

Типовой проект 294-2-68 Альбом I

Спецификация оборудования и инвентаря для зала 42×24 м и зала силовой подготовки

NN поз	Наименование	Ед. изм.	К-во	ГОСТ, МРТУ, ТУ
1	Антенна для волейбола	шт	2	ТУ в стадии разработки
2	Батут	-"-	1	МРТУ 62 2995-75
3	Булава гимнастическая	-"-	6	ТУ 62 1732-72
4	Ворота для ручного мяча переносные с сеткой	-"-	2	ТУ в стадии разработки
5	Вышка судейская	-"-	1	ТУ 1853-56
6	Гантели массивные: 2кг	пара	16	МРТУ 6248-73
	4кг	-"-	16	—"—
	8кг	-"-	16	—"—
7	Доска демонстрационная магнитная	шт.	1	ТУ 62 2679-74
8	Дорожка акробатическая	-"-	1	ТУ 62 4141-76
9	Измеритель высоты сетки	-"-	1	П/К
10	Компрессор	-"-	1	П/К
11	Конь гимнастический	-"-	1	МРТУ 6269-75
12	Мяч: а) баскетбольный	-"-	24	МРТУ 1587-62
	б) волейбольный	-"-	24	
	в) футбольный	-"-	6	
	г) для ручного мяча			
	— мужской	-"-	12	
	— женский	-"-	12	
	д) теннисный	-"-	48	МРТУ 62 2561-61
	ж) для бадминтона (волан)	-"-	100	МРТУ 62 1063-61
13	Медицинбол (мяч набивной): 1, 2, 3 кг	-"-	по 12	ТУ 62 2127-74
	2, 3, 5 кг			
14	Мат гимнастический	-"-	8	ТУ 62 5273-76
15	Мегафон	-"-	1	П/К
16	Насос универсальный	-"-	2	П/К
17	Подпорка к теннисной сетке	-"-	2	П/К
18	Рулетка 20м	-"-	1	П/К
19	Ракетка для игры в бадминтон	-"-	64	ОСТ 6223-76
20	Ракетка теннисная	-"-	40	ОСТ 6291-76
21	Сетка волейбольная	-"-	3	МРТУ 6232-72

NN поз	Наименование	Ед. изм.	К-во	ГОСТ, МРТУ, ТУ
22	Сетка со стойками для игры в бадминтон	шт	7	ТУ 62 5176-75
23	Скамейка гимнастическая	-"-	8	ТУ 62 52-74
24	Трамплин гимнастический	-"-	2	МРТУ 1219-61
25	Штанга тяжелоатлетическая	-"-	2	ОСТ 6271-77
26	Станок для развития кистей рук	-"-	1	ТУ 62 425-71
27	Щит навесной для минибаскетбола	-"-	2	ТУ 62 4300-72
28	Помост тяжелоатлетический	-"-	1	МРТУ 62 1131-69 черт. 3925
29	Гири спортивные	-"-	5	П/К
30	Стеллаж для дисков	-"-	2	ТУ 62 1781-76 черт. 4114
31	Скамейка тяжелоатлетическая	-"-	1	ТУ 62 2150-70
32	Эспандер универсальный грузовой	-"-	1	ТУ 62 2448-71
33	Канат для лазания	-"-	4	ТУ 62 2740-72
34	Стенка гимнастическая	-"-	30	ОСТ 6253-74
35	Стойка волейбольная с механизмом передвижки	-"-	6	ТУ 62 4270-75
36	Стойки теннисные с сеткой	К-т	1	ТУ 62 2334-71 ОСТ 6234-72
37	Щит баскетбольный с кольцом, сеткой, конструкцией крепления (щит из оргстекла)	шт	4	МРТУ 62 2279-69 черт. 2279
38	Щит баскетбольный тренировочный ромбический	-"-	2	ТУ 1949-57
39	Фоны из материи 8×3 м	-"-	8	П/К
40	Капроновая сетка	м²	250	
41	Доска показателей счета. Конструкция	шт	1	П/К
42	Щит баскетбольный трансформируем. напольный	-"-	2	Т.П. 294-2-26/75 Альб. III часть 1
43	Щит баскетбольный трансформируем. настенный	-"-	4	—"—
	Спецификация мебели для командных раздевален			
44	Шкаф двухярусный 4х местный	шт.	88	АС, лист 34
45	Скамья (длиной 1,2 м)	-"-	24	АС. лист 36
46	Стул полужесткий	-"-	35	Торговая сеть
47	Счетчик игровой показатель чистого времени	-"-	1	
48	Электросчетчик 30-секундник	-"-	2	
49	Вышка телескопическая передвижная	-"-	1	

Инв. № подл. | Подпись и дата | Взам. инв. №

Привязан

Инв. №

Нач. м. НБ	Горышков	
Гл. инж. м.	Покрасс	
ГАП	Рельфер	
ГИП	Копылев	
Проверил	Гельфер	
Разработал	Торгашова	

294-2-68 АС

Спортивный корпус (в деревоклееных конструкциях с залом 42×24 м)

Стадия	Лист	Листов
Р	37	

Спецификация оборудования, инвентаря и мебели.

ЦНИИЭП зрелищных зданий и спортивных сооружений им. Б.С. Кизеветера

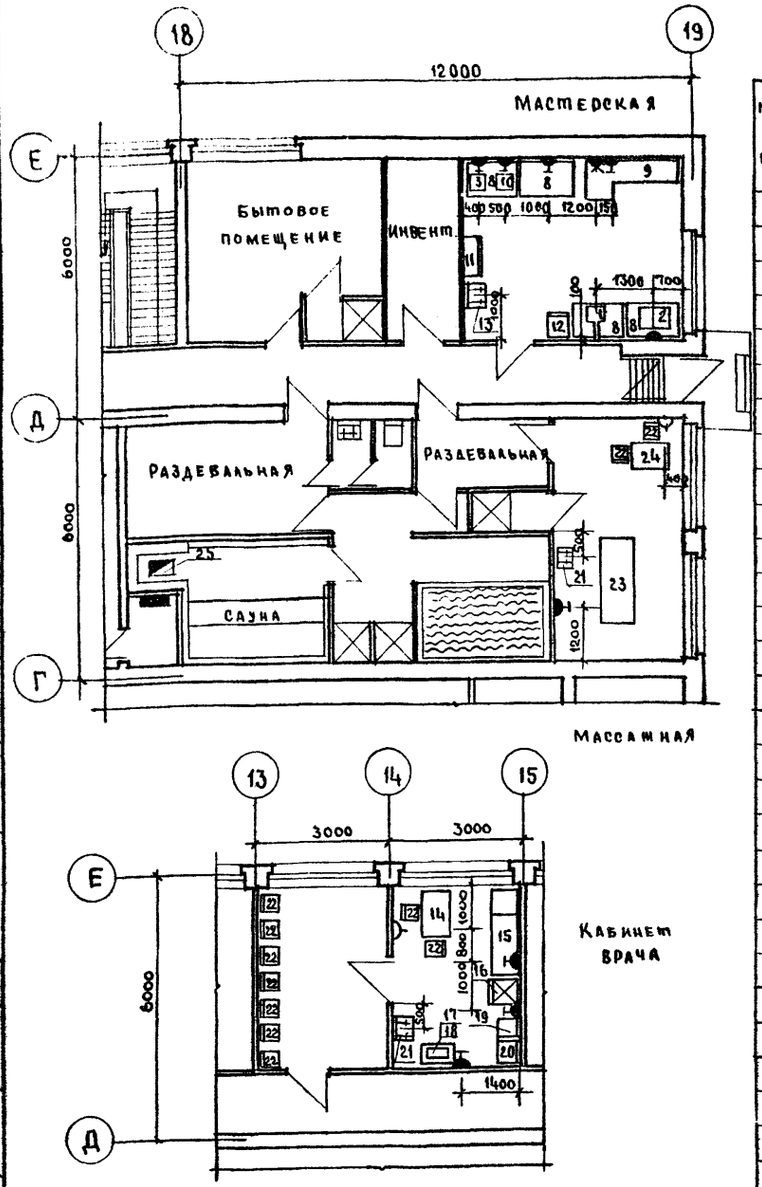

Спецификация технологического оборудования и мебели

NN п/п	Наименование	Марка тип	Кол-во шт.	Габариты /l×B×h/мм	Масса кг	Электрооборудование: Устан. новл. мощн. в квт	Электрооборудование: Напряжение	Электрооборудование: Фазность	Данные по монтажу	Завод-изготовитель или проектная организация и NN чертежей	Примечания
	Мастерская										
1	Станок настольно-сверлильный	2М 112	1	370×770×820	120,0	0,6	380	3		З-ды Мин-ва станкостр. и инструментальной промышленности	
2	Станок токарно-винторезный настольный	16 Т02 П	1	695×520×300	35,0	0,27	220	1		—"—	
3	Станок заточный	ИЭ-9703	1	400×445×305	18,0	0,18	220	1		—"—	
4	Электрорубанок	ИЭ-5705	1	520×218×150	10,5	0,4	220	1		—"—	
5	Электропила	ИЭ-5102 Б	1	336×280×300	10,5	0,6	220	1		—"—	На плане не показаны
6	Электросверлилка	ИЭ-1015	1	360×470×165	9,5	0,6	220	1		—"—	
7	Электродолбежник	ИЭ-5606А	1	306×340×510	23,0	0,8	220	1		—"—	
8	Верстак слесарный		4	1200×800×900						Производственный комбинат УБКО, г. Москва	
9	Верстак столярный	Р-529	1	2165×910×805	92,0					„Гипроавтотранс" г. Воронеж	
10	Электроточило	Томск 1У-42	1		15,0	0,46	220	1		Торговая сеть	
11	Шкаф для столярных инструментов		1	950×436×1075						—"—	
12	Шкаф инструментальный	ОРГ-16-11	1	455×555×1300	64,0					Госнити, г. Москва	
13	Раковина стальная эмалированная	РСТО-1	1	500×400×540	7,7				Подвод х.г. воды, канализации	Трубный завод г. Липецк	Учит. сан. техн. частью пр-та
	Кабинет врача										
14	Стол врача		1	1100×630×750						Фабрика „Медмебели" пос. Румянцево	
15	Кушетка смотровая		1	1850×600×500/750						—"—	
16	Шкаф холодильный „Зил"	КШ-240	1	590×680×1410	95,0	0,15	220	1		Завод им. Лихачева г. Москва	
17	Столик инструментальный	СИ-3	1	778×490×840	16,0					Всесоюзное об'единение „Союзмедтехника"	
18	Кипятильник /стерилизатор/	9-40-220	1	450×205×160		1,0	220	1		—"—	
19	Ростомер	МРТУ 611-132-68	1	525×416×445/2270						—"—	
20	Весы медицинские	РП-150-МС	1	495×510×1300	50,0					—"—	
21	Умывальник прямоугольный		2	550×420×150	12,0				Подвод х.г. воды, канализации	Завод „Стройфаянса" г. Киров	Учит. сан. техн. частью пр-та
22	Стул полужесткий		11	400×400×745						Торговая сеть	
	Массажная										
23	Кушетка для массажа		1	2000×800×800	43,0					Гипрониздрав ТО-М-47	
24	Стол палатный		1	900×600×750						Ф-ка „Медмебели" пос. Румянцево	
	Сауна										
25	Электрокаменка для финской бани		1 комп.			15,0	380	3		Московский завод торгового оборудования	ТЭН-49; N=1 квт в комплекте 15 шт.

Примечания:

1. Все размеры даны в мм, отметки – в метрах.
2. Сеть электропроводов проложить в полу в винипластовых трубах.
3. Металлические части оборудования и электрических устройств, могущие оказаться под напряжением, подлежат защитному заземлению, согласно требованиям ПУЭ.
4. Концы стальных труб, выходящих к оборудованию, должны иметь резьбу.
5. В кабинете врача, стену за умывальником облицевать глазурованной плиткой на h=1800 мм, b=1050 мм
6. Расчетную температуру и кратность обмена воздуха принимать согласно требованиям СНиП II-76-78 ч.2 п.5.2
7. Выбор величин освещенности и коэффициента запаса производить в соответствии с требованиями СНиП и ПУЭ.
8. Привязка оборудования дана от чистой поверхности стены и уровня чистого пола

Условные обозначения:

Графическое изображение	Наименование	Высота установки от пола в мм
	Розетка штепсельная 3х полюсная нормальная с 4-м заземл. контактом	1000
	Розетка штепсельная 2-х полюсная нормальная с 3-м заземл. контактом	1000
	Розетка штепсельная 2-х полюсная нормальная (осветительная)	1000
	Выход электротехнических труб	200
	Электрощит	1500

Привязан

Инв. №

Нач. отд.	Мирошин	
ГИП	Редкина	
Ст. инж.	Прокопенкова	

294-2-68 АС

Спортивный корпус /в деревоклееных конструкциях/ с залом 42×24м

	Стадия	Лист	Листов
Мастерская, массажная, кабинет врача, сауна.	Р	38	

План расположения технологического оборудования и мебели

Зрелищных зданий и спортивных сооружений им. Б.С. Мезенцева

Типовой проект 294-2-68 Альбом I

Согласовано

Инв. N подл. | Подпись и дата | Взамен инв. № | Маст. N 6 | Гельфер

Буфет для спортсменов

/фрагмент плана 1го этажа/

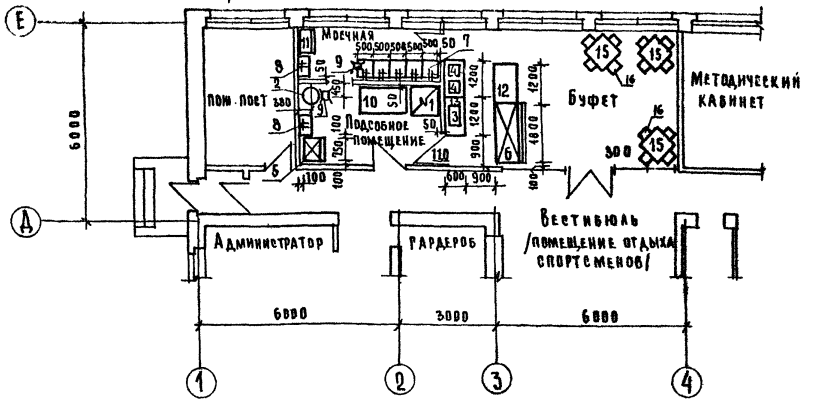

Монтажный план буфета

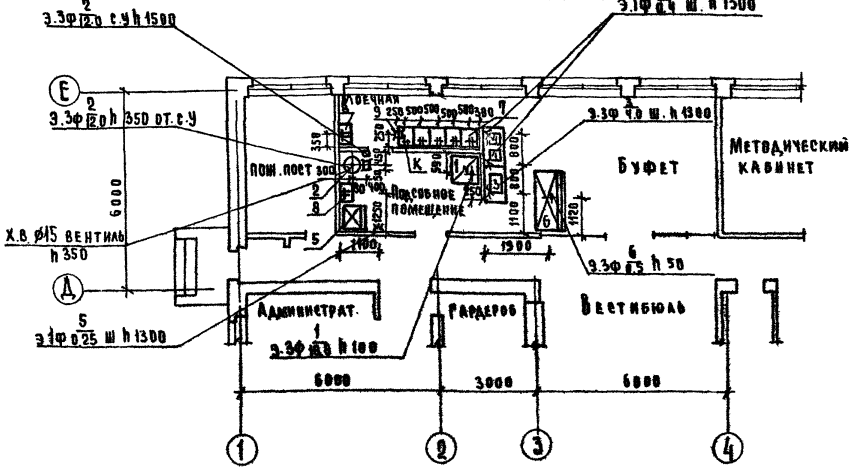

Спецификация технологического оборудования

№ п/п	Наименование оборудования	Тип	К-во шт.	Габаритные размеры, мм L×B×h	Мощность кВт ТА об	Мощность кВт об/ш	Фаз. ность	Расход воды л/сек К.в	Расход воды л/сек Г.в	Вес ее об кг	Завод-изготовитель № типовых проектов
1	2	3	4	5	6	7	8	9	10	11	12
1	Электроплита секц. модуля	ПЭСМ-4Ш6	1	840×840×860	18.8	18.8	3			210	Объединение „Тадмикторгмаш" г. Челябинск о/я Я-6478
2	Электрокипятильник	КНЭ-100м	1	440×370×800	12.0	12.0	3	0.2		35	Венгрия „Трансэлектро"
3	Электрососисковарка	FE-11	1	530×410×280	4.0	4.0	3				Ленинабадский з-д торг. маш.
4	Электротермостат	АСБ-6м	2	390×380×615	0.4	0.8	1			19	Объединение „Мархоадамаш"
5	Холодильный шкаф	ШХ-0,4м	1	750×750×1810	0,25	0,25	1			180	—"—
6	Охлаждаемый прилавок-витрина	Тайр-106	1	1800×950×1200	0,5	0.5	3			300	Союзторгоборудование
7	Моечная ванна	по типу ВИСМ-1	5	500×500×860				0,3	0,3		учитывается
8	Раковина производств.		2	680×480				0,2	0,2		пр-том сантехники
9	Трап		2	278×270							Союзторгоборудование
10	Стол производственный	С-2	1	1400×750×900							—"—
11	Шкаф для посуды	ШХП	1	770×425×1780							Типовые детали и конструкции изделий серия 1-271 ч.
12	Стойка буфетная		1	1200×700×860							—"—
13	Пристенный подшкафник		2	1200×600×860							ширпотреб
14	Полка д/посуды		2	1000×400×400							Приобретается по
15	Стол обеденный 4 мест.		3	900×900×780							усмотрению заказчика
16	Стул		12								

Примечания.

1. Все размеры даны в мм, отметки в м
2. Полы должны быть сделаны с уклоном к трапу.
3. Привязки подводок электроэнергии, воды к оборудованию и трапа даются от чистой отделки стен или перегородок (штукатурки или плитки).
4. Все аппараты должны быть заземлены или зануелны в соответствии с действующими электротехническими требованиями.
5. Оборудование, отмеченное в спецификации знаком *, требует местного отсоса воздуха.

Условные обозначения

- +Э — Подвод электроэнергии
- ф — фазность тока
- h — Высота подводок от чистого пола, мм
- Ш — Штепсельная розетка
- № / W — Номер позиции. / Мощность тока, квт
- Т — Трап
- d — Диаметр трубопровода, мм
- К — Отвод в канализацию с разрывом струи
- — Подвод холодной и горячей воды к раковине d=15мм; h=1100. Смеситель
- — Подвод холодной и горячей воды к моечной ванне d=20 мм.
- Х.В. — Подвод холодной воды.
- □ с.у. — Станция управления.

Нач. отд.	Мирошин		
ГИП	Виноградская		
Рук. гр.	Толкушкина		

Привязан

Инв. №

ТП 294-2-62 АС

Спортивный корпус (в деревоклеенных конструкциях) с залом 42×24 м.

Стадия	Лист	Листов
Р	39	

Технологическая часть пр-та буфета.

Гуманитарный институт по сооружению спортивных сооружений

Типовой проект 294-2-68 Альбом I

Ведомость рабочих чертежей комплекта КС

Лист	Наименование	Примечан.
1	Общие данные /начало/	
2	Общие данные /окончание/	
3.	План фундаментов Сечения	
4.	Развертки стен подвала. Сечения.	
5	План перекрытия над подвалом и подпольные каналы	
6	Стены по осям „А" и „Г" Монолитные элементы	
	Опалубка	
7	Стены по осям „А" и „Г" Монолитные элементы	
	Узлы и сечения	
8	Стены по осям „А" и „Г" Спецификация	
	на монолитные элементы	
9.	План покрытия на отм. 3.300	
10.	Монолитные участки и козырьки	
11.	Спецификация на монолитные участки и козырьки	
12.	Лестница в подвал	
13.	План перемычек	
14.	Спортзал. Монтажная схема конструкций	
	по оси „А". Узлы с I по V	
15.	Спортзал. Монтажная схема балок и связей	
	покрытия.	
16.	Спортзал. Разрез А-А. Узлы с VI по X	
17.	Спортзал. Разрезы с Б-Б по Г-Г.	
18.	Спортзал. План покрытия.	
19.	Спортзал. Покрытие. Сечения с 1-1 по 6-6	
20.	Спортзал. Спецификация деревянных и	
	металлических элементов	
21.	Ванна сауны	
22.	Электрощитовая и насосная. Конструкции	
	под оборудование	
23.	Воздухозаборные канал и шахта	
24.	Спортзал. Подвесной венткороб	
25.	Венткамера N1. Глушители.	
26.	Сводная спецификация ниже отм. 0.000	
27.	Сводная спецификация выше отм. 0.000	

Проект разработан в соответствии с действующими нормами и правилами и предусматривает мероприятия, обеспечивающие взрывную, взрывопожарную и пожарную безопасность при эксплуатации здания.

Главный инженер проекта А. Ковалев

Ведомость ссылочных и прилагаемых документов

Обозначение	Наименование	Примечан.
	Ссылочные документы	
Серия 1.112-5 в. 2	Плиты железобетонные для	
	ленточных фундаментов	
Серия НИ-04-4 в.17	Панели перекрытий	
Серия НИ-04-4 в.21	Панели перекрытий из легких бетонов	
Серия 1.141-1 в. 2	Панели перекрытий	
Серия 1.141-1 в.10	Панели перекрытий	
Серия 1.141-10 в.10	Панели перекрытий из легких бетонов	
Серия 1.141-10 в. 6	Панели перекрытий из легких бетонов	
Серия 3.006-2 вII-1	Сборные железобетонные каналы	
	и тоннели из лотковых элементов	
Серия 3.006-2 вII-2	Сборные железобетонные каналы и	
	тоннели из легковых элементов	
Серия 1.225-1	Прогоны железобетонные	
Серия 1.225-2 в.5	Опорные плиты	
Серия 1.155-1 в 1	Ступени железобетонные	
Серия 1.138-10 в.1	Перемычки железобетонные	
	Перемычки брусковые	
Серия 1.138-10 в.2	Перемычки железобетонные	
	Перемычки плитные	
Серия 1.269-1	Железобетонные фризовые камни	
ГОСТ 6316-74	Кирпич глиняный пустотелый	
Серия НИ-04-10 в.7	Монтажные узлы и детали	
ГОСТ 5781-75	Сталь горячекатанная для	
	армирования ж.б. конструкций	
ГОСТ 8509-72	Сталь прокатная угловая	
	равнополочная	
ГОСТ 8510-72	Сталь прокатная угловая	
	разнополочная	
ГОСТ 103-76	Полоса стальная горячекатанная	
ГОСТ 3262-75*	Трубы стальные водогазопроводные	
ГОСТ 8568-77	Сталь листовая рифленая	
ГОСТ 8478-66	Сетки стальные для армиро-	
	вания ж.б. конструкций	
ГОСТ 530-71	Кирпич глиняный обыкновенный	
ГОСТ 8486-66	Пиломатериалы хвойных пород	
ГОСТ 18124-75	Листы асбоцементные плоские	
ГОСТ 9573-72*	Плиты и маты теплоизоляцион-	
	ные из минеральной ваты на	
	синтетическом связующем	
ГОСТ 7798-70*	Болты с шестигранной головкой	
ГОСТ 5915-70*	Гайки шестигранные	
ГОСТ 4028-63	Гвозди строительные	
ГОСТ 13579-78	Блоки бетонные для стен подвала	

Обозначение	Наименование	Примечан.
ГОСТ 1145-70	Шурупы с потайной головкой	
ГОСТ 11473-75	Шурупы с шестигранной головкой	
ТУ 6-05-1965-76 МХП СССР	Пленка полиэтиленовая терефталевая	
ТУ 38-106278-75	Прокладки резиновые пористые	
	уплотняющие (герпит)	
ГОСТ 1839-72	Трубы асбестоцементные безнапорные	
	Прилагаемые документы	
Альбом V	Изделия заводского изготовления	

Ведомость спецификаций

Лист	Наименование	Примечание
3	Спецификация ж.б. элементов фундаментов	
	и стен подвала	
4	Спецификация на монолитный фундамент ФМ-1	
5	Спецификация ж.б. элементов перекрытия над	
	подвалом и подпольных каналов	
7	Спецификация монолитных элементов стен по осям А и Г	
8	Спецификация на монолитные элементы стен по осям А и Г	
9	Спецификация элементов покрытия на отм. 3.300	
11	Спецификация на монолитные участки и козырьки	
12	Спецификация элементов лестницы в подвал	
13	Спецификация перемычек	
20	Спецификация деревянных и металлических	
	элементов покрытия и стен спортзала	
21	Спецификация на ванну сауны	
22	Спецификация ж.б. и металлических изделий	
	электрощитовой и насосной	
23	Спецификация ж.б. элементов воздухозабор-	
	ного канала и шахты	
24	Спецификация материалов венткороба	
25	Спецификация материалов глушителей	
26	Сводная спецификация ниже отм. 0.000	
27	Сводная спецификация выше отм. 0.000	

Инв. № подл. | Подпись и дата | Взам. инв. №

Привязан

Инв. №

294-2-68 КС

Спортивный корпус (с деревоклеёных конструкциях) с залом 42×24 м

Нач. маст.	Горлышков				
Гл. инж. пр.	Покрасс				
ГАП	Гельфер		Стадия	Лист	Листов
ГИП	Копылев		Р	1	27
Рук. гр.	Шишанникова				
Провер.	Копылев				
Разраб.	Суворова				

Общие данные /начало/

ЦНИИЭП зрелищных и спортивных сооружений им. В.С. Мезенцева

Типовой проект 294-2-68 Альбом I

Общие указания

Исходные данные

Проект разработан для строительства во II и III климатических районах и I в климатическом подрайоне с расчетными зимними температурами наружного воздуха $t_н = -20°C$, $-30°C$ и $-40°C$.
Класс здания II, степень огнестойкости - III
Вес снегового покрова на I $м^2$ горизонтальной поверхности - 100 кгс/$м^2$.

Скоростной напор ветра на высоте 10 м - 45 кгс/$м^2$
Рельеф участка ровный, площадка строительства горизонтальная, геологические условия обычные, исключая районы сейсмические, вечной мерзлоты, с просадочными грунтами и на подрабатываемых территориях
Грунты приняты нескальные, однородные, непучинистые. Грунтовые воды отсутствуют. Расчетное значение угла внутреннего трения грунта основания $\varphi = 20°$, для подпорных стен и стен подвала $\varphi = 30°$ Расчетное значение удельного сцепления и модуля деформации грунта при $R = 2$ кгс/$см^2$ - $C = 0{,}11$ кгс/$см^2$, $E = 190$ кгс/$см^2$.
Объемный вес грунта - 1,8 тс/$м^3$.

При указанных параметрах расчетное давление на грунт основания при ширине фундамента 1 м и глубине заложения 2 м принято 2 кгс/$см^2$ Проект разработан для летних условий строительства. При производстве работ в зимнее время руководствоваться указаниями приведенными ниже

Основные конструктивные решения

Здание запроектировано с несущими наружными и внутренними кирпичными стенами.

Продольные стены спортзала усилены монолитными железобетонными стойками и поясами, обеспечивающими восприятие стенами горизонтальных нагрузок. Фундаменты под стены - ленточные из сборных железобетонных плит и блоков. Стены подвала и подпольного проходного канала выкладываются из сборных стеновых бетонных блоков на цементном растворе марки 50. Кирпичные наружные и внутренние стены до отм 0 000 выкладываются из обыкновенного глиняного полнотелого кирпича пластического прессования (ГОСТ 530-71*) марки 100 на растворе марки 50.

Наружные кирпичные стены выше отм. 0.000 выкладываются из пустотелого глиняного кирпича пластического прессования с $\gamma_0 = 1450$ кг/$м^3$ марки 100 на растворе М50 с облицовкой фасадов лицевым пустотелым кирпичом с Мр3 = 25

Внутренние стены выше отм. 0.000 - из глиняного полнотелого кирпича полусухого прессования марки 100 на растворе марки 50.

Перекрытие над подвалом и покрытие над административно-бытовыми помещениями из сборных железобетонных многопустотных панелей. Разработан вариант перекрытия из легкобетонных панелей. Покрытие над спортзалом из сборных деревянных панелей по клеедеревянным балкам, которые на стену по оси „А" опираются через клеедеревянные стойки, являющиеся элементом витража.

В качестве утеплителя кровли по железобетонным плитам принят плитный ячеистый бетон $\gamma_0 = 400$ кг/$м^3$.

Пространственная жесткость спортзала обеспечивается совместной работой продольных и поперечных кирпичных стен с диском покрытия имеющим продольные и поперечные связи жесткости.

Перемычки и прогоны - сборные железобетонные.

Лестница - из сборных железобетонных ступеней по кирпичным стенам.

При возведении стен спортзала по осям 4 и 18 необходимо обеспечить их устойчивость до монтажа плит покрытия.

Древесина деревянных панелей покрытия, а также элементов отделки и конструкций, выполняемых на постройке должна быть подвергнута глубокой пропитке антипиренами и антисиптирована в соответствии с СНиП III-19-76.

Указания по производству работ в зимнее время.

В зимних условиях возведение кирпичной кладки рекомендуется вести беспрогревным методом с применением растворов с химическими противоморозными добавками в соответствии с СНиП III-17-78.

При монтаже фундаментных блоков основание должно быть защищено от промерзания.

Все чертежи, предназначенные для производства работ в зимнее время должны иметь надпись главного инженера проекта организации, привязывающей проект, о производственной проверке прочности конструкции и возможности осуществления работ при отрицательных температурах.

Указания по привязке проекта

Для строительства по настоящему проекту необходимо выполнить дополнительные проектные работы по его привязке с учетом климатических, геологических, производственных и других местных условий.

Чертежи фундаментов должны быть откорректированы в зависимости от глубины промерзания, пучинности грунта, глубины залегания несущего слоя (основания), его расчетных характеристик несущей способности. Устройство гидроизоляции определяется уровнем и агрессивностью грунтовых вод.

Для сокращения работ по привязке ниже приведена схема нагрузок на фундаменты

СХЕМА НАГРУЗОК НА ФУНДАМЕНТЫ В ТС/м.

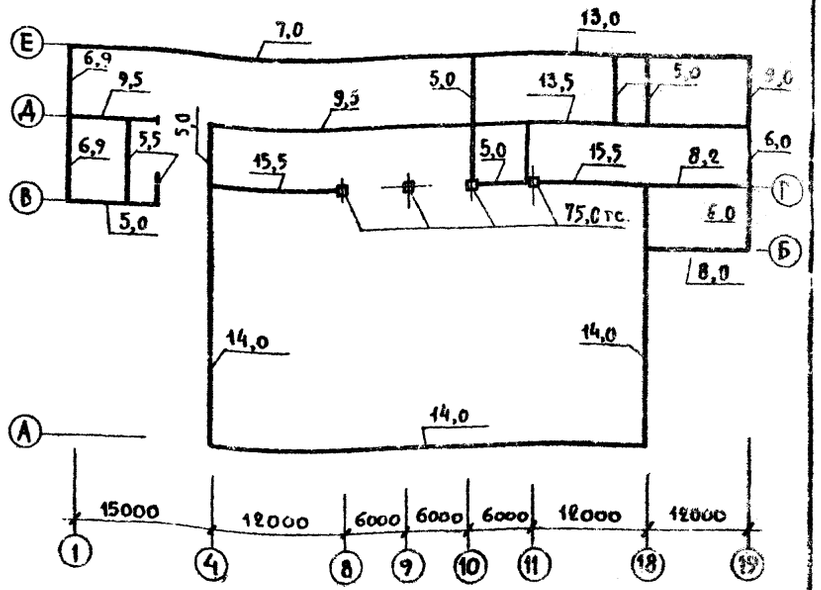

Инв. № подл.	Подпись и дата	Взам. инв. №	

Привязан

Инв. №

294-2-68 КС

Спортивный корпус /в деревоклееных конструкциях/ с залом 42 × 24 м

Нач. маст.	Горлышков		Стадия	Лист	Листов
Гл. инж. м.	Покрасс		Р	2	
ГАП	Гельфер				
ГИП	Копылев				
Рук. гр. инж.	Шишляников				
Разраб.	Суворова				

Общие данные /окончание/

ЦНИИЭП зрелищных зданий и спортивных сооружений им. Б. С. Мезенцева

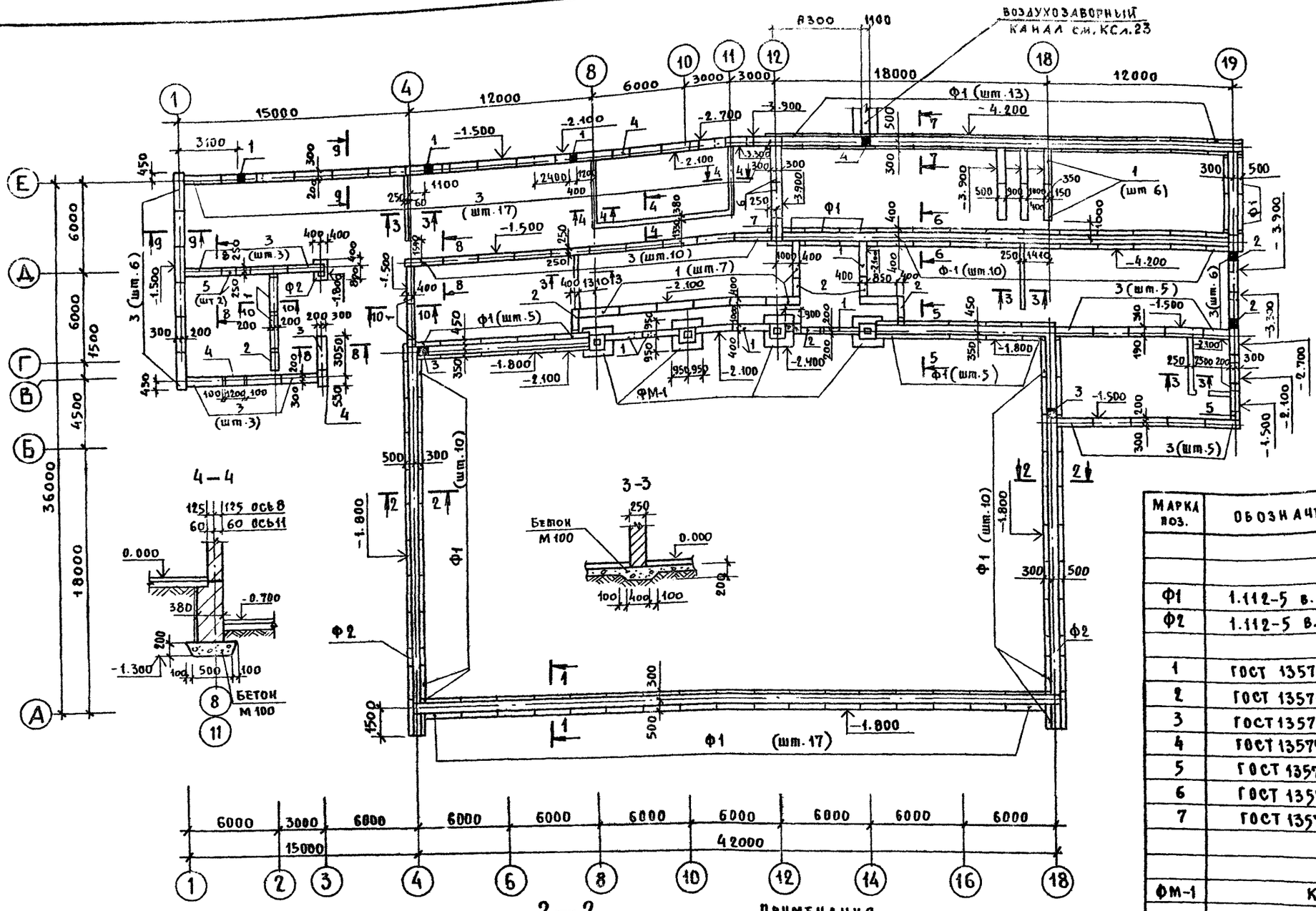

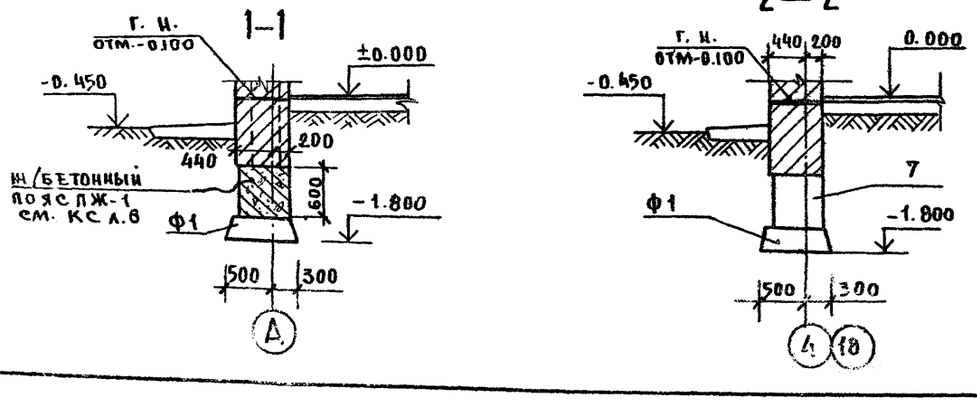

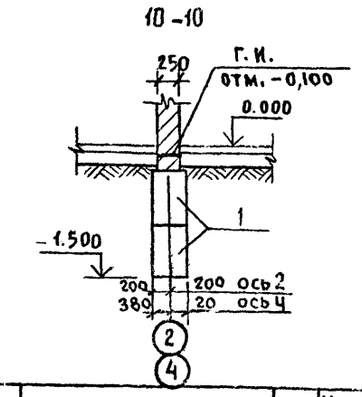

Экспликация отверстий

Тип отв.	Размеры, мм в	Размеры, мм н	Отм. низа м	Назначение
1	400	600	-2.250	Канализация
2	400	600	-2.250	Канализация
3	400	300	-0.400	Водопровод
4	1100	1750	-3,600	Вентиляция

Марка поз.	Обозначение	Наименование	Кол.	Масса ед. кг.	Примечание
		Плиты ж.б. для ленточных фундаментов			
Ф1	1.112-5 в.2	ФЛ 8.24-2	72	1395	
Ф2	1.112-5 в.2	ФЛ 8.12-2	3	685	
		Блоки бетонные для стен подвала			
1	ГОСТ 13579-78	ФБС 24.4.6-Т	65	1300	
2	ГОСТ 13579-78	ФБС 12.4.6-Т	17	640	
3	ГОСТ 13579-78	ФБС 24.5.6-Т	150	1630	
4	ГОСТ 13579-78	ФБС 12.5.6-Т	14	790	
5	ГОСТ 13579-78	ФБС 9.5.6-Т	14	590	
6	ГОСТ 13579-78	ФБС 24.6.6-Т	161	1960	
7	ГОСТ 13579-78	ФБС 12.6.6-Т	24	960	
		Фундамент монолитный			
ФМ-1	КС л.4	ФМ-1	4		
		Материалы			
		Бетон марки 100, м³	5,9		

Примечания.

1. Работать совместно с листом КС л. 2.
2. Грунтовые условия, нагрузки на фундаменты см. общие данные КС л. 2.
3. Гидроизоляция принята: а) горизонтальная на ∇-3.300 из цементного р-ра состава 1:2; на ∇-0.100 из 2х слоев толя на битумной мастике; б) вертикальная гидроизоляция - обмазка горячим битумом за 2 раза.
4. Фундаменты укладывать на песчаную подсыпку толщиной - 100 мм.

Привязан

Инв. N

Нач. маст.	Горлышков	
Гл. инж. м.	Покрасс	
ГАП	Гельфер	
ГИП	Копылев	
Вед. инж.	Полтавская	
Провер.	Копылев	
Разраб.	Полтавская	

294-2-68 КС

Спортивный корпус (в деревоклееных конструкциях) с залом 42 × 24 м

Стадия	Лист	Листов
Р	3	

План фундаментов. Сечения

ЦНИИЭП зрелищных зданий и спортивных сооружений им. Б.С. Мезенцева

Типовой проект 294-2-68 Альбом I

Отдел №2 Гонитель

Отдел №3 Косова

Согласовано

Взам. инв. N

Подпись и дата

Развертка по оси „Г"

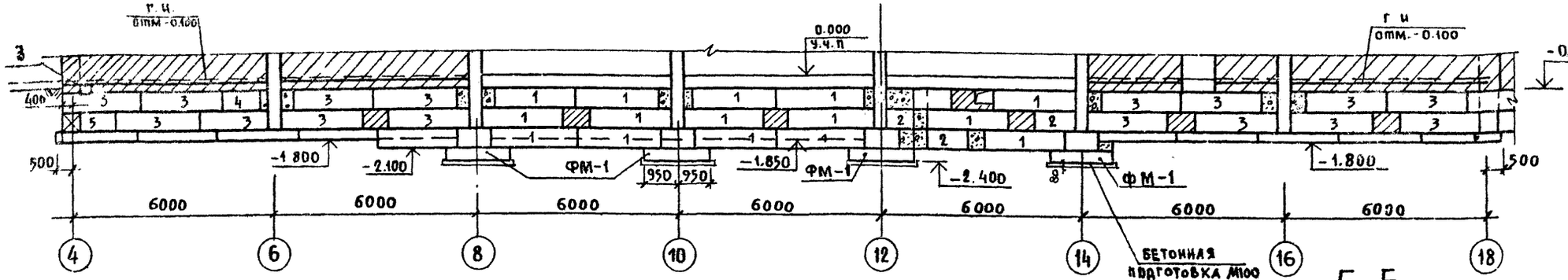

Развертка по оси „Е"

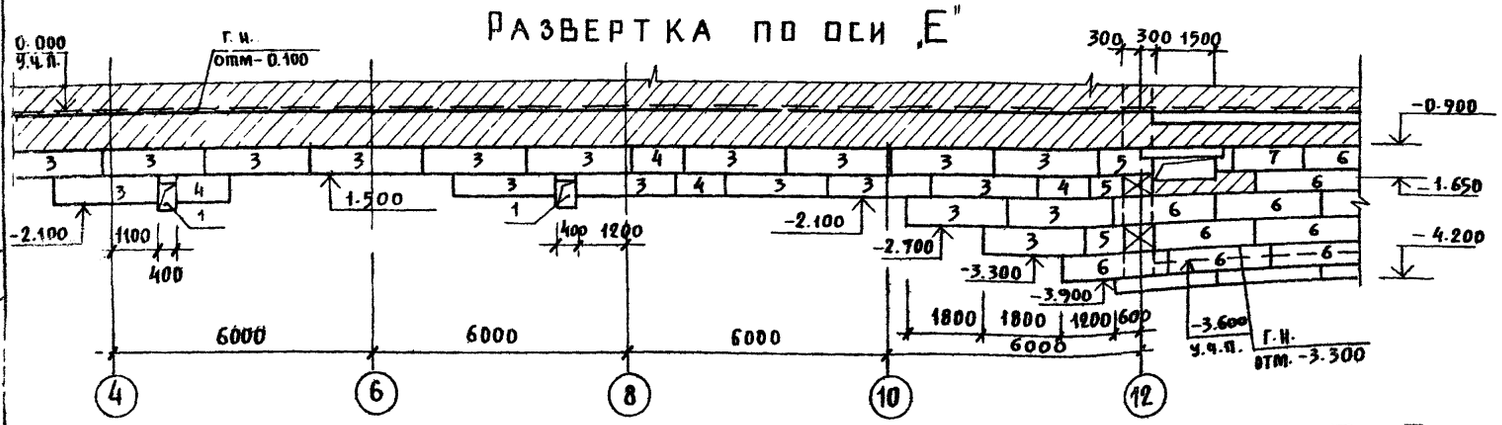

Развертка по оси „19"

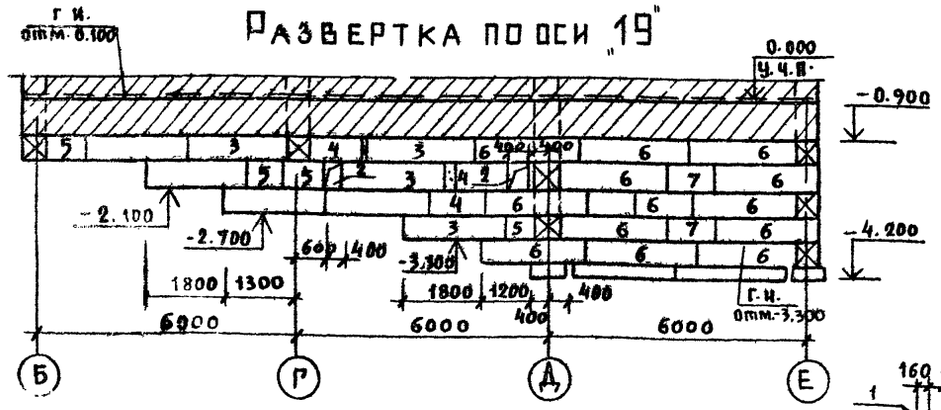

5-5

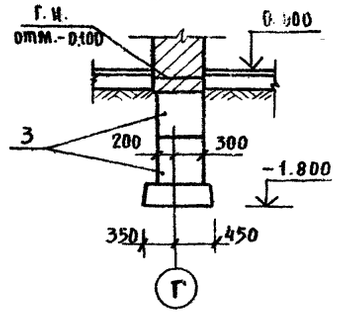

6-6

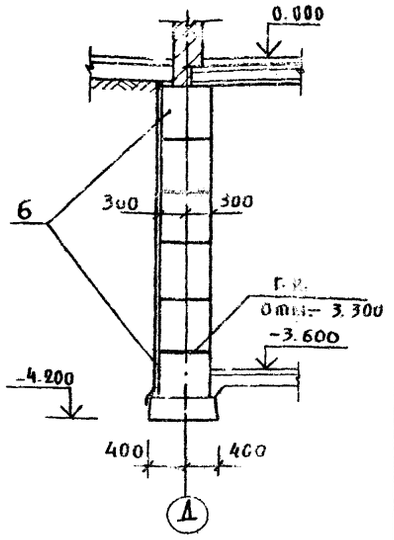

7-7

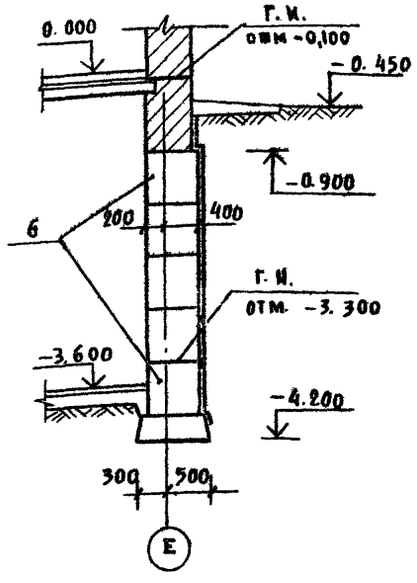

8-8

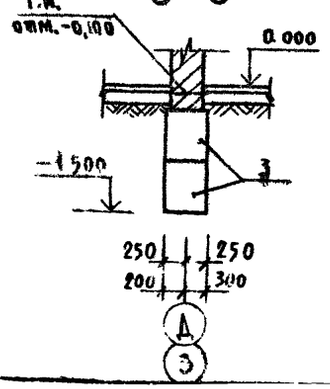

9-9

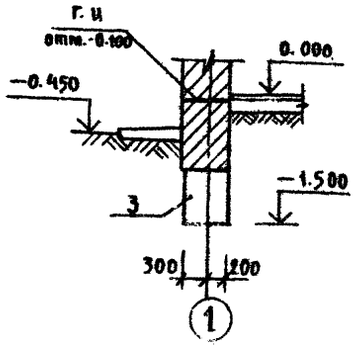

ФМ-1

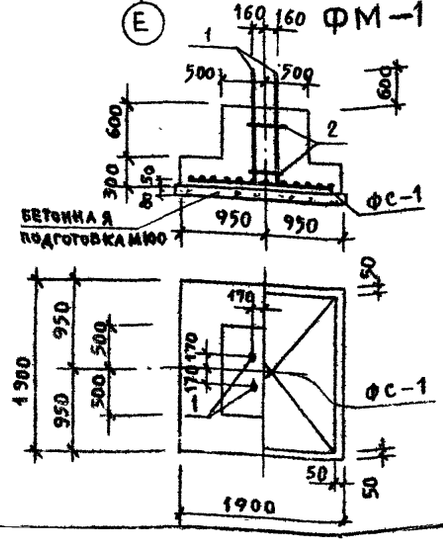

Ведомость расхода стали на элемент (кг)

Марка	Изделия арматурные					Общий расход
	Арматура класс					
	AI		AIII			
	ГОСТ 5781-75		ГОСТ 5781-75			
	Ø6	Итого	Ø12	Ø20	Итого	
ФМ-1	0.70	0.70	32.9	14.80	47.70	54.40

Спецификация на монолитный фундамент

Формат	Зона	Позиц.	Обозначение	Наименование	Кол.	Примечание
				Фундамент ФМ-1		
				Сборочные единицы		
			Альбом V ИМ9	Сетка арматурная ФС-1	1	
				Детали		
		1		Ø20 AIII ГОСТ 5781-75; ℓ=1500	4	14.80 кг
		2		Ø6 AI ГОСТ 5781-75; ℓ=1560	2	0.70 кг
				Материалы		
				Бетон марки 200		1.70 м³

Привязан

Инв. №

Нач. маст.	Горлышков	
Гл. инж. пр.	Покрасс	
ГАП	Гельфер	
ГИП	Копылев	
Вед. инж.	Полтавская	
Проверил	Копылев	
Разраб.	Полтавский	

294-2-68 КС

Спортивный корпус (с деревоклеевыми конструкциях) с залом 42×24 м

Стадия	Лист	Листов
Р	4	

Развертки стен нов. Сечения

ЦНИИЭП зрелищных зданий и спортивных сооружений им. Б.С. Мезенцева

Типовой проект 294-2-68 Альбом I

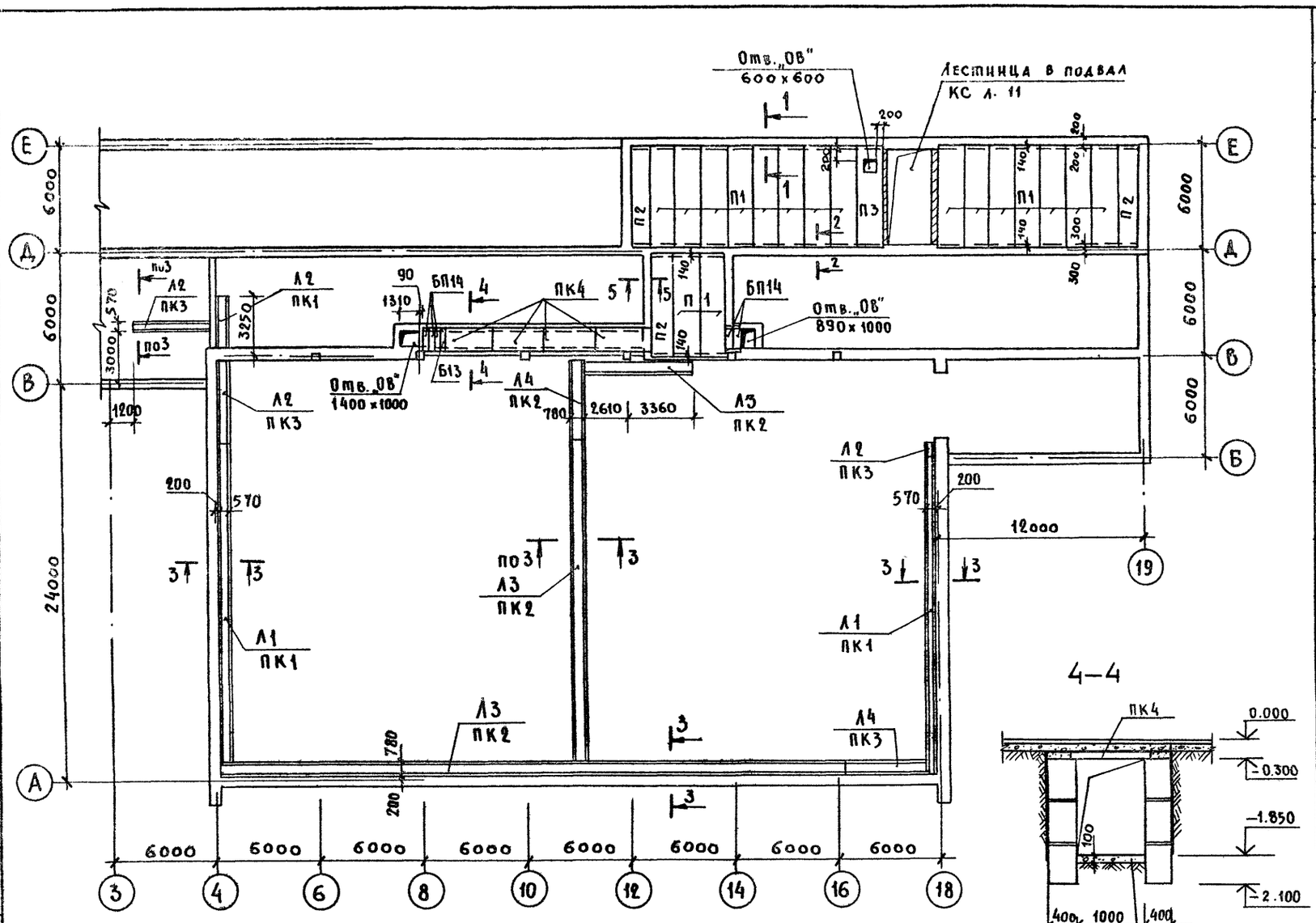

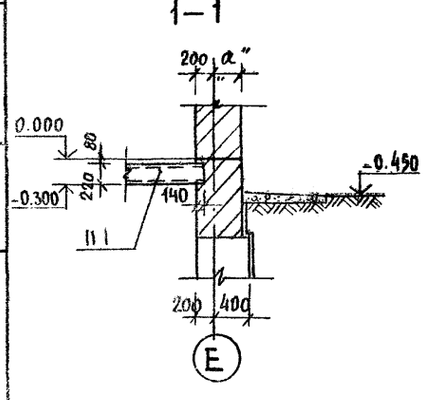

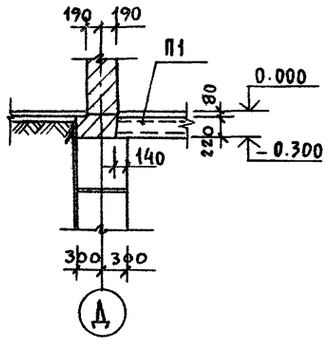

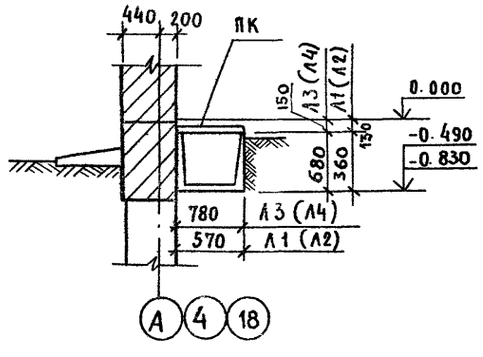

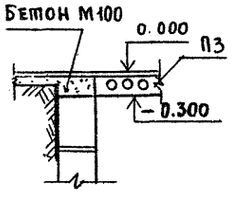

Марка поз	Обозначение	Наименование	Кол.	Масса ед., кг	Примечание
		ПАНЕЛИ ПЕРЕКРЫТИЯ			
П1	ИИ-04-4 в. 17	ПК 8-58.15	17	2710	
П2	ИИ-04-4 в. 17	ПК 8-58.12	3	2040	
П3	ИИ-04-4 в. 17	ПР 8-58.15с	1	2630	
		ЛОТКОВЫЕ ЭЛЕМЕНТЫ КАНАЛОВ			
Л1	3.006-2 в. II-1	Л2-8	6	900	
Л2	3.006-2 в. II-1	Л2g-8	17	110	
Л3	3.006-2 в. II-1	Л5-8	10	2250	
Л4	3.006-2 в. II-1	Л5g-8	14	280	
		ПЛИТЫ КАНАЛОВ			
ПК1	3.006-2 в. II-2	П3-8	10	50	
ПК2	3.006-2 в. II-2	П5-8	20	410	
ПК3	3.006-2 в. II-2	П5g-8	27	100	
ПК4	3.006-2 в. II-2	П7-3	4	610	
		ПЕРЕМЫЧКИ			
БП14	1.138-10 в 2	2ПР4-14.38.14	5	190	
Б13	1.138-10 в 1	1ПР1-12.12.6	1	25	
		ВАРИАНТ ПЕРЕКРЫТИЯ ИЗ ЛЕГКОБЕТОННЫХ ПАНЕЛЕЙ			
		ПАНЕЛИ ПЕРЕКРЫТИЙ			
П-1	ИИ-04-4 в. 21	ПК 8-58.15	17	1890	
П-2	ИИ-04-4 в. 21	ПК 8-58.12	3	1420	
П-3	ИИ-04-4 в. 21	ПР 8-58.15с	1	1870	

Примечания:

1. Швы между плитами тщательно заделать цементным раствором М100.
2. Лотки подпольных каналов укладывать на выравненное песчаное основание толщ. 100мм
3. Неоговоренные на плане отверстия под инженерные коммуникации пробивать по месту, не нарушая ребер плит.

Согласовано: Отдел №2 Гонитель; Отдел №3 Косова; Взам. инв. №; Подпись и дата

Привязан

Инв. №

Нач. маст.	Горлышков	
Гл. инж. м	Покрасс	
ГАП	Гельфер	
ГИП	Копылев	
Рук. гр.	Шишлянников	
Провер.	Копылев	
Разраб.	Фераман	

294-2-68 КС

Спортивный корпус (в деревоклееных конструкциях) с залом 42×24 м

Стадия	Лист	Листов
Р	5	

План перекрытия над подвалом и подпольные каналы

ЦНИИЭП зрелищных зданий спортивных сооружений им. В.С. Мезенцева

Типовой проект 294-2-68 Альбом I

РАЗВЕРТКА СТЕНЫ ПО ОСИ „Г"

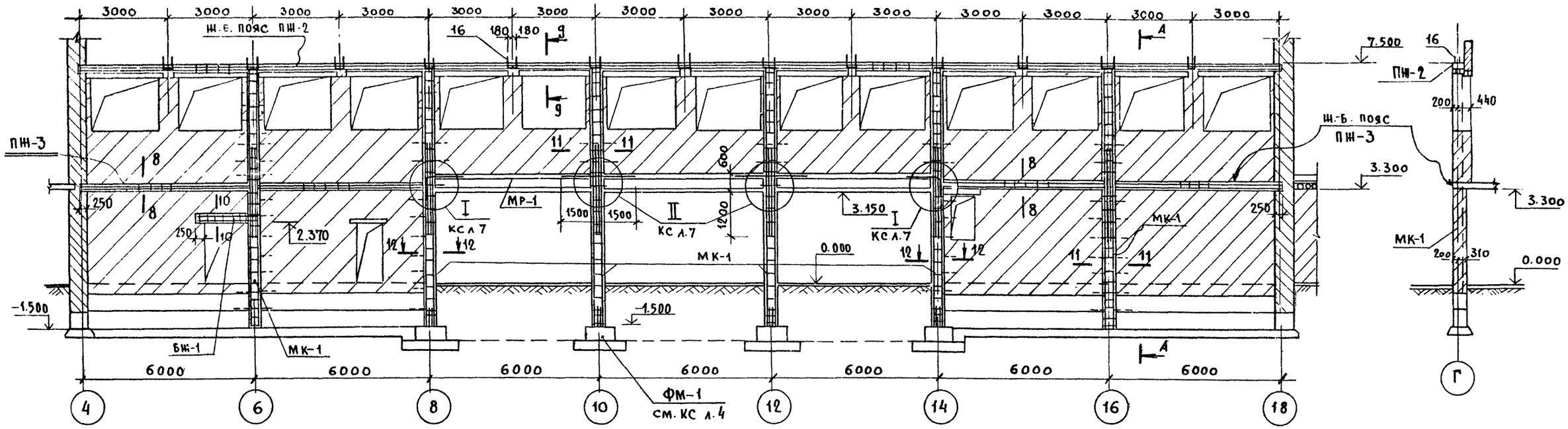

РАЗВЕРТКА СТЕНЫ ПО ОСИ „А"

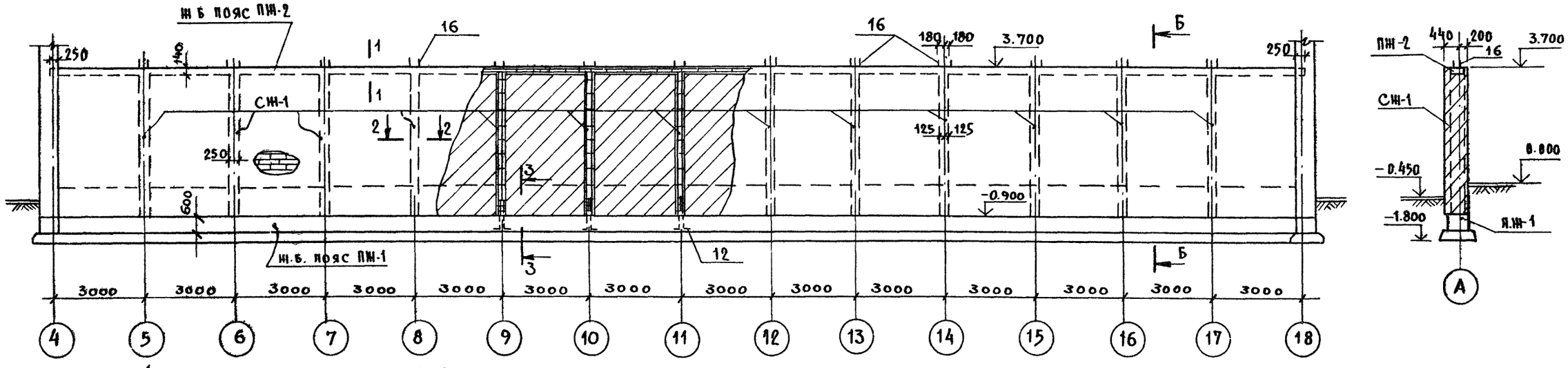

1–1

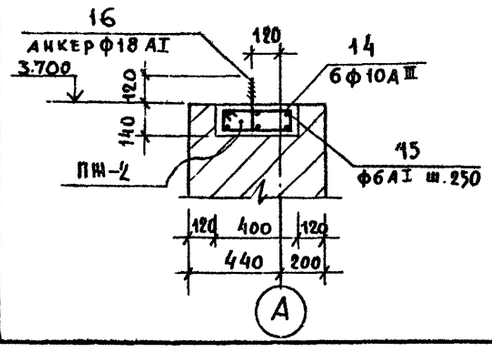

2–2

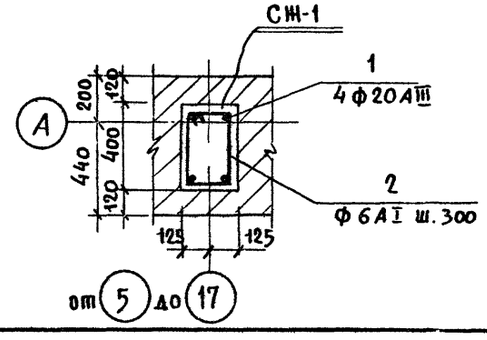

ПРИМЕЧАНИЯ:

1. Бетонирование стоек СЖ-1 и колонн МК-1 в пределах стены вести одновременно с кладкой стен, используя ее как опалубку.
2. Сеч. с 3-3 по 11-11, узлы I и II и спецификацию ж.б. элементов см. чертеж КС л.7.

Нач. маст.	Горлышков		
Гл. инж. м.	Покрасс		
ГЯП	Гельфер		
ГИП	Копылев		
Рук. гр. инж.	Шишлянникова		
Провер.	Копылев		
Разраб.	Фердман		

Привязан

Инв. №

294-2-68 КС

Спортивный корпус (в деревоклееных конструкциях) с залом 42 х 24 м

Стадия	Лист	Листов
Р	6	

Стены по осям „А" и „Г" монолитные элементы опалубка

ЦНИИЭП зрелищных зданий и спортивных сооружений им. Б.С. Мезенцева

Инв. № подл. | Подпись и дата | Взам. инв. №

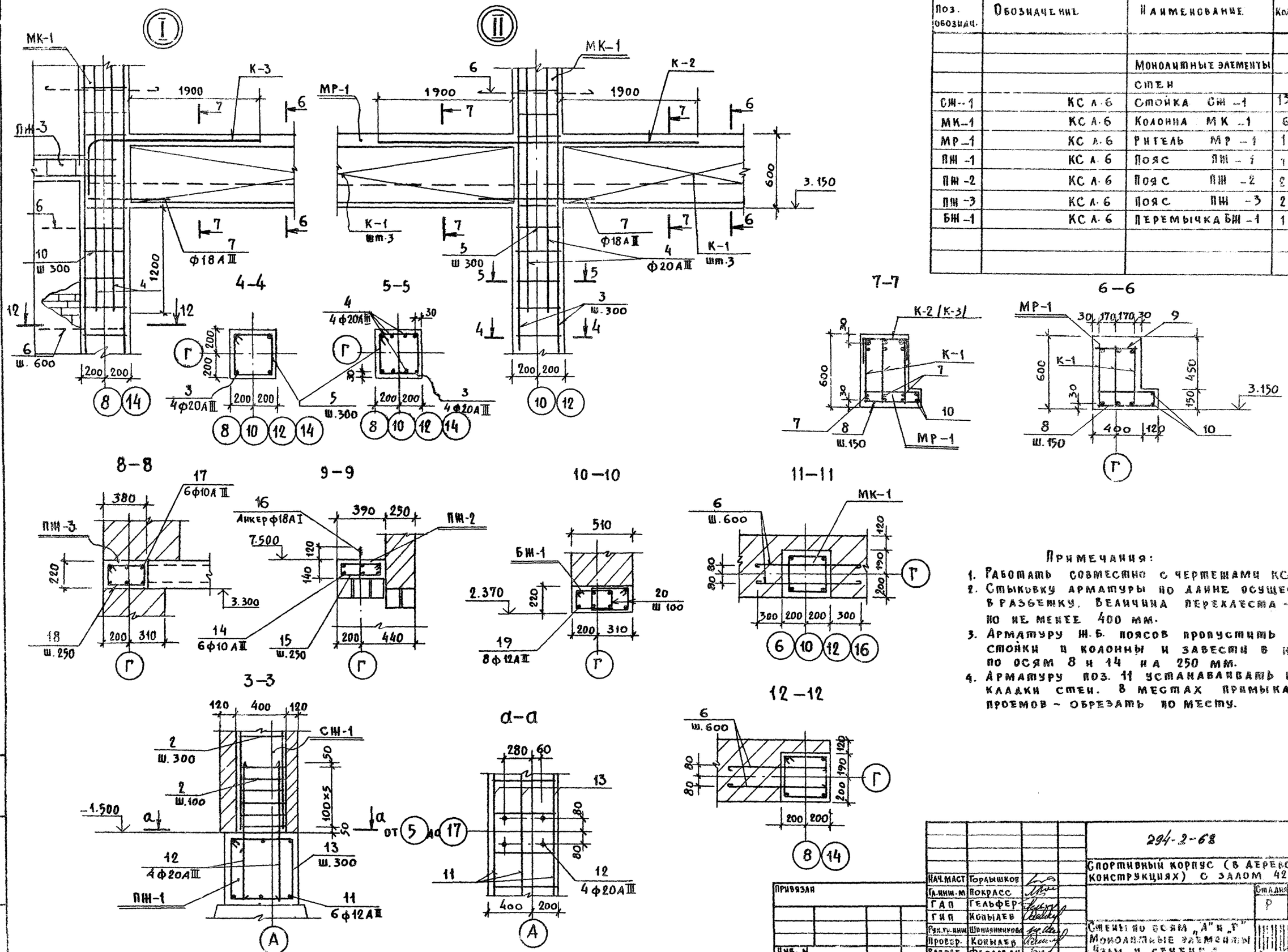

Поз. обозначение	Обозначение	Наименование	Кол.	Масса ед. т.	Примечание
		Монолитные элементы			
		стен			
СЖ-1	КС л.6	Стойка СЖ-1	13		
МК-1	КС л.6	Колонна МК-1	6		
МР-1	КС л.6	Ригель МР-1	1		
ПЖ-1	КС л.6	Пояс ПЖ-1	1		
ПЖ-2	КС л.6	Пояс ПЖ-2	2		
ПЖ-3	КС л.6	Пояс ПЖ-3	2		
БЖ-1	КС л.6	Перемычка БЖ-1	1		

Примечания:

1. Работать совместно с чертежами КС л 6 и л.8.
2. Стыковку арматуры по длине осуществлять в разбежку. Величина перехлеста – 30 d, но не менее 400 мм.
3. Арматуру Ж.Б. поясов пропустить через стойки и колонны и завести в колонны по осям 8 и 14 на 250 мм.
4. Арматуру поз. 11 устанавливать в процессе кладки стен. В местах примыкания проемов – обрезать по месту.

Нач.маст	Горлышков		
Гл.инж.м	Покрасс		
ГАП	Гельфер		
ГИП	Копылев		
Рук.гр.инж	Шишлянникова		
Провер.	Копылев		
Разраб	Ферман		

294-2-68 КС

Спортивный корпус (в деревоклееных конструкциях) с залом 42 х 24 м

Стадия	Лист	Листов
Р	7	

Стены по осям „А" и „Г"
Монолитные элементы
Узлы и сечения

Привязан

Инв. N

Типовой проект 294-2-68 Альбом I

Типовой проект 294-2-68 Альбом I

ВЕДОМОСТЬ ДЕТАЛЕЙ

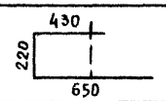

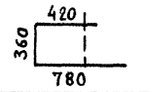

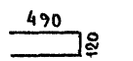

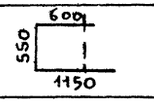

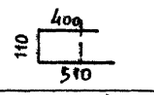

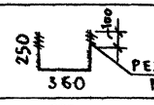

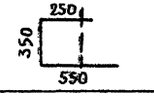

Поз.	Эскиз
2	430, 220, 650
5	420, 360, 780
10	490, 120
13	600, 550, 1150
15	400, 110, 510
16	250, 100, 360, Резьба М18
18	250, 350, 550
20	350, 200, 550

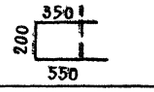

Формат	Зона	Поз.	Обозначение	Наименование	Кол	Примеч.
				Стойка СЖ-1		
				Сборочные детали		
Б4		1		ф20 АIII ГОСТ 5781-75 ℓ=4600	4	45,2 кг
Б4		2x)		ф6 AI ГОСТ 5781-75 ℓ=1300	6	1,74 кг
				Материалы		
				Бетон марки 200		0,46 м³
				Колонна МК-1		
				ф20 АIII ГОСТ 5781-75		
Б4		3		ℓ=9000	4	88,80 кг
Б4		4		ℓ=3000	4	29,60 кг
				ф6 AI ГОСТ 5781-75		
Б4		5x)		ℓ=1560	30	10,20 кг
Б4		6		ℓ=1000	15	3,30 кг
				Материалы		
				Бетон марки 200		1,44 м³
				Ригель МР-1		
				Сборочные единицы		
11		К-1	Альбом V ИМ л.8	Плоский каркас К-1	9	
11		К-2	Альбом V ИМ л.8	то же К-2	2	
11		К-3		то же К-3	2	
				Детали		
Б4		7		ф18 АIII ГОСТ 5781-75 ℓ=1000	12	24,40 кг
Б4		8		ф10 АIII ГОСТ 5781-75 ℓ=1000	120	74,40 кг
				ф6 AI ГОСТ 5781-75		
Б4		9		ℓ=380	21	1,78 кг
Б4		10x)		ℓ=6000	6	7,98 кг
				Материалы		
				Бетон марки 200		4,34 м³

Формат	Зона	Поз.	Обозначение	Наименование	Кол	Примеч
				Ж.-Б. пояс ПЖ-1		
				Сборочные детали		
		11		ф12 АIII ГОСТ 5781-75 ℓ=42000	6	224,4 кг
		12		ф20 АIII ГОСТ 5781-75 ℓ=1200	52	153,92 кг
		13x)		ф6 AI ГОСТ 5781-75 ℓ=2300	140	71,40 кг
				Материалы		
				Бетон марки 200		15,4 м³
				Ж.-Б. пояс ПЖ-2		
				Сборочные детали		
		14		ф10 АIII ГОСТ 5781-75 ℓ=42000	6	155,0 кг
		15x)		ф6 AI ГОСТ 5781-75 ℓ=1020	170	37,4 кг
		16x)		ф18 AI ГОСТ 5781-75 ℓ=860	13	29,9 кг
				Материалы		
				Бетон марки 200		2,38 м³
				Ж.-Б. пояс ПЖ-3		
				Сборочные детали		
		17		ф10 АIII ГОСТ 5781-75 ℓ=12000	6	44,4 кг
		18x)		ф6 AI ГОСТ 5781-75 ℓ=1200	48	13,0 кг
				Материалы		
				Бетон марки 200		1,0 м³
				Перемычка БЖ-1		
				Сборочные детали		
		19		ф12 АIII ГОСТ 5781-75 ℓ=2000	8	14,24 кг
		20x)		ф6 AI ГОСТ 5781-75 ℓ=1100	40	9,6 кг
				Материалы		
				Бетон марки 200		0,20 м³

x) Поз. см. ведомость деталей

ВЕДОМОСТЬ РАСХОДА СТАЛИ НА ЭЛЕМЕНТ, кг

Марка	Изделия арматурные. Арматура класс. Сталь AI ГОСТ 5781-75					Сталь AIII ГОСТ 5781-75							Общий расход
	ф6	ф10	ф18		Итого	ф10	ф12	ф18	ф20	ф28		Итого	
СЖ-1	1,74				1,74				45,20			45,20	46,94
МК-1	13,50				13,50				118,40			118,40	131,90
МР-1	9,76	108,30			118,06	74,40		227,40		203,00		504,80	622,56
ПЖ-1	71,40				71,40		224,40		153,92			378,32	449,72
ПЖ-2	37,40		29,90		67,30	155,0						155,0	222,30
ПЖ-3	13,00				13.00	44,40						44,40	57,40
БЖ-1	9,60						14,24					14,24	23,84

Инв. N подл. | Подпись и дата | Взам. инв. N

Привязан

Инв. N

Нач. маст	Горлышков	
Гл. инж. м	Покрасс	
ГАП	Гельфер	
ГИП	Копылев	
Рук. гр. инж.	Шишлянников	
Провер.	Копылев	
Разраб.	Фердман	

294-2-68 КС

Спортивный корпус (в деревоклееных конструкциях) с залом 42×24 м

Стадия	Лист	Листов
Р	8	

Стены по осям „А" и „Г". Спецификация на монолитные элементы

ЦНИИЭП зрелищных зданий и спортивных сооружений им. Б.С. Мезенцева

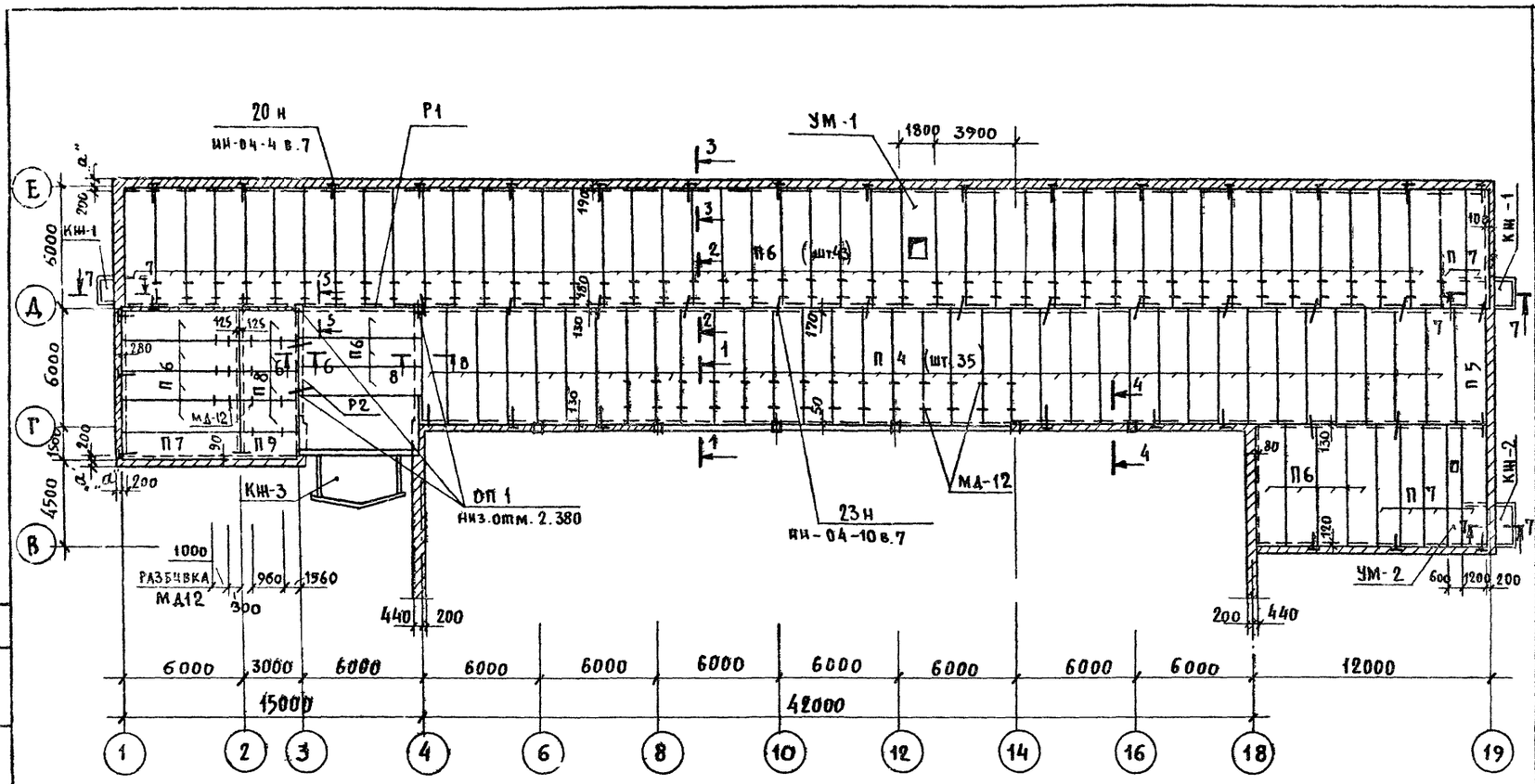

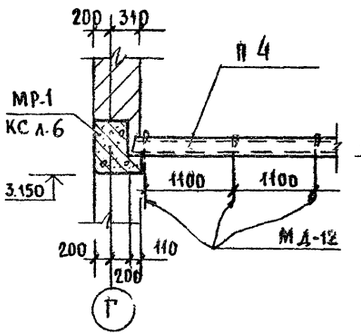

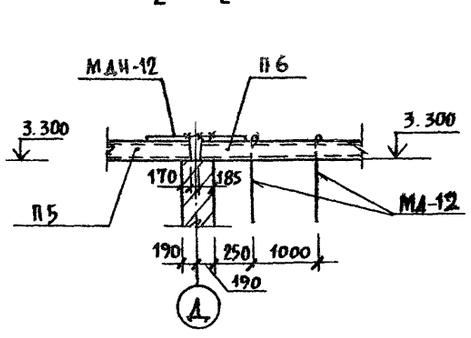

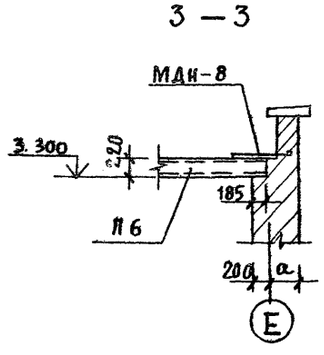

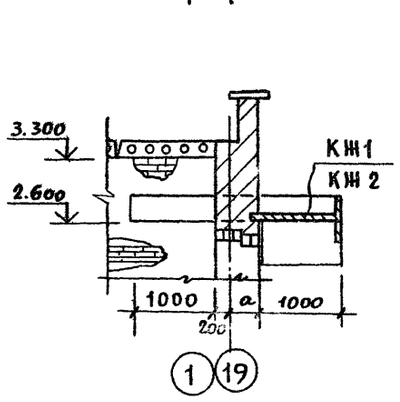

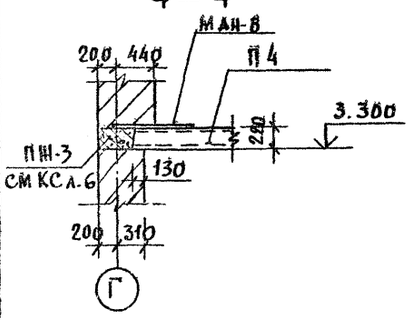

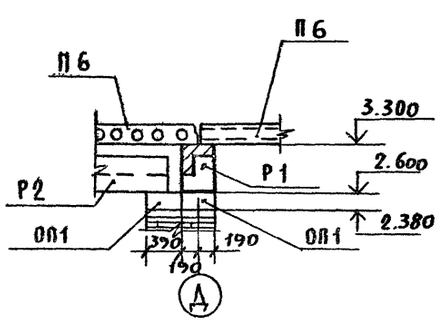

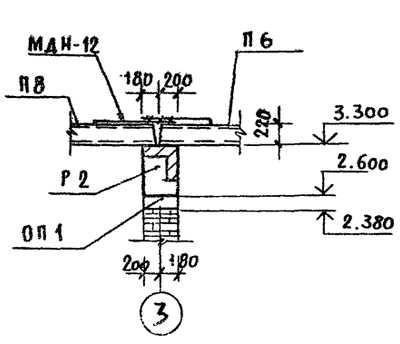

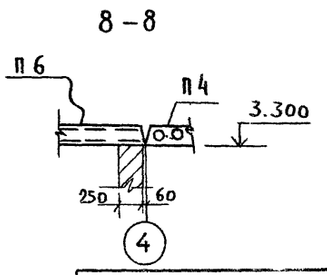

Марка поз	Обозначение	Наименование	Кол шт	Масса ед, кг	Примечание
		Панели перекрытий			
П4	ИИ-04-4 в. 17	ПК6-58.15	35	2710	
П5	ИИ-04-4 в. 17	ПК6-58.12	1	2040	
П6	1.141-1 в. 2	ПС 60-15	54	2800	
П7	1.141-1 в. 2	ПС 60-12	7	2110	
П8	1.141-1 в. 10	ПС 30-15	4	1425	
П9	1.141-1 в. 10	ПС 30-12	1	1080	
		Прогоны			
Р1	1.225-1	НП3-60-45	1	2080	
Р2	1.225-1	НП4-45-45	1	1580	
		Опорные плиты			
ОП1	1.225-2 в. 5	ОП4-4	4	50	
		Монолитные элементы			
УМ-1	КС л. 10	Участок монолита УМ-1	1		
УМ-2	КС л. 10	то же УМ-2	1		
КН1	КС л. 10	Козырек монолитн. КН1	2		
КН2	КС. л. 10	то же КН2	1		
КН3	КС л. 10	то же КН3	1		
		Элементы соединительные			
МДН-8	ИИ-04-10 в. 7	МДН-8	30	0.66	
МДН-12	ИИ-04-10 в. 7	МДН-12	38	0.40	
МД-12	Альбом V ИИ.4	МД-12	130	1,1	
		Вариант перекрытия из легкобетонных панелей			
		Панели перекрытий			
П4	ИИ-04-4 в. 21	ПК6-58.15	35	1890	
П5	ИИ-04-4 в. 21	ПК6-58.12	1	1420	
П6	1.141-10 в. 10	ПК6-60.15	54	2175	
П7	1.141-10 в. 10	ПК6-60.12	7	1635	
П8	1.141-9 в. 6	ПК6-30.15	4	1080	
П9	1.141-9 в. 6	ПК6-30.12	1	820	

Примечание

1. Швы между плитами по ходу монтажа заделать цементным раствором марки 100.
2. Неоговоренные на плане отверстия под инженерные коммуникации пробивать по месту в пределах пустот плит.

Нач.маст.	Горлышков	
Гл.инж.м.	Покрасс	
ГАП	Гельфкр	
ГИП	Копылев	
Рук.гр.	Шишкинникова	
Провер	Копылев	
Разраб.	Фердман	

Привязан

Инв. N

294-2-68 КС

Спортивный корпус (в деревокаменных конструкциях) с залом 42×24 м

Стадия	Лист	Листов
Р	9	

План покрытия на отм. 3.300

ЦНИИЭПзрелищных зданий и спортивных сооружений им. Б.С. Мезенцева

Согласовано

Отдел №2 Гонитель Косова

Отдел №3

Взам. инв. N | Подпись и дата | Инв. N подл.

УМ-1

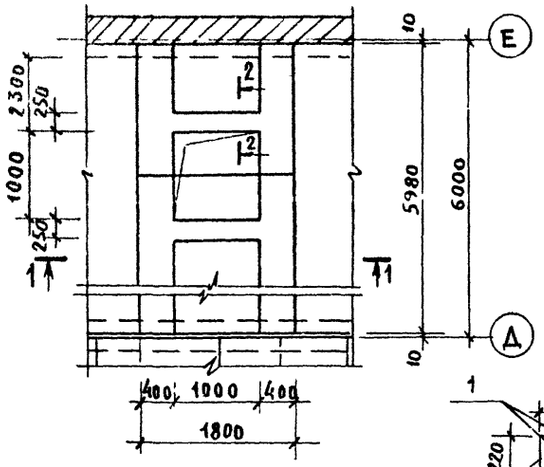

УМ-2

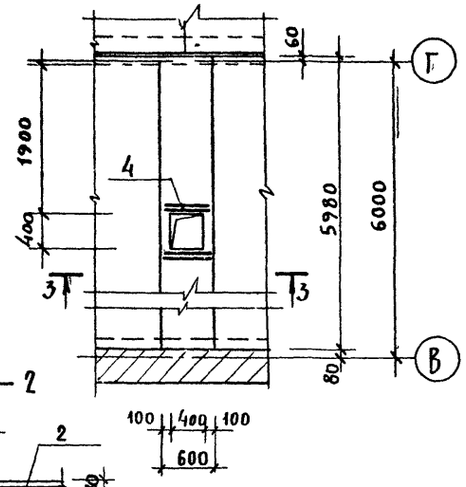

2—2

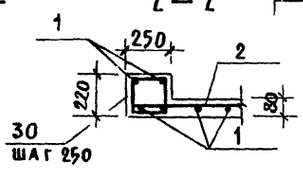

КН-1; КН-2

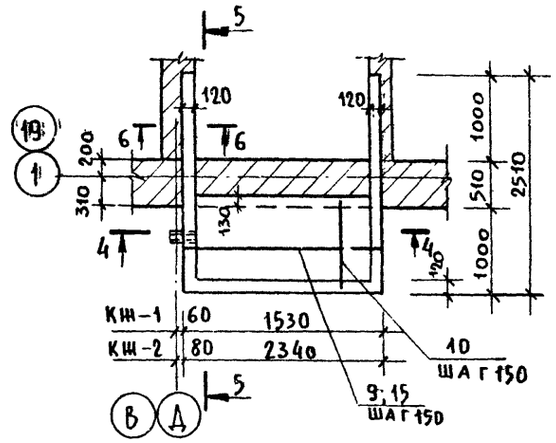

4—4

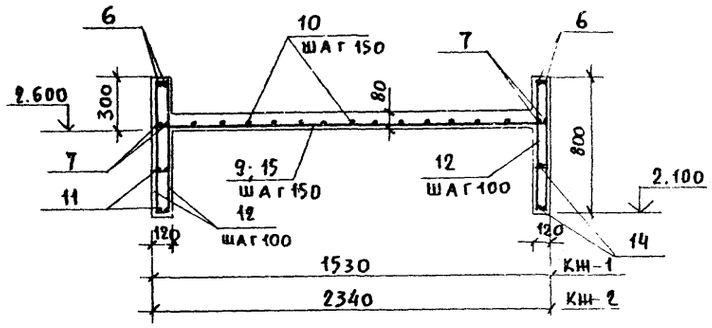

1—1

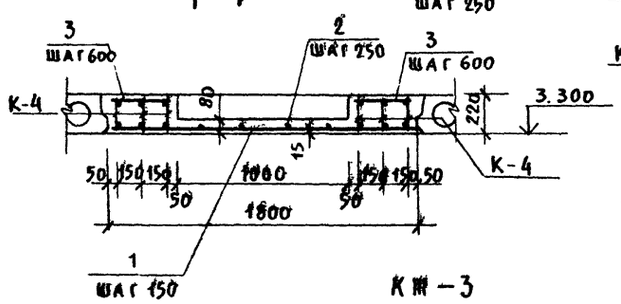

3—3

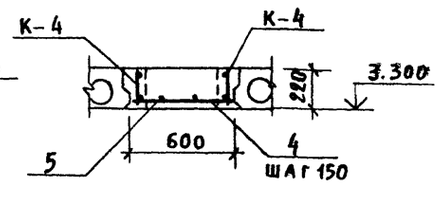

5—5

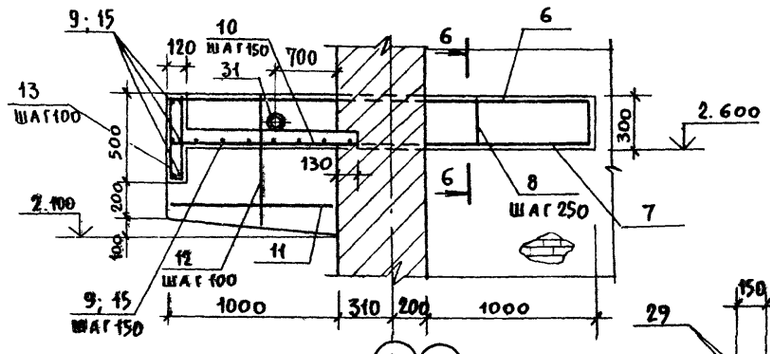

6—6

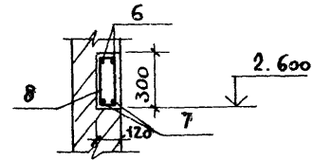

МВ-1

9—9

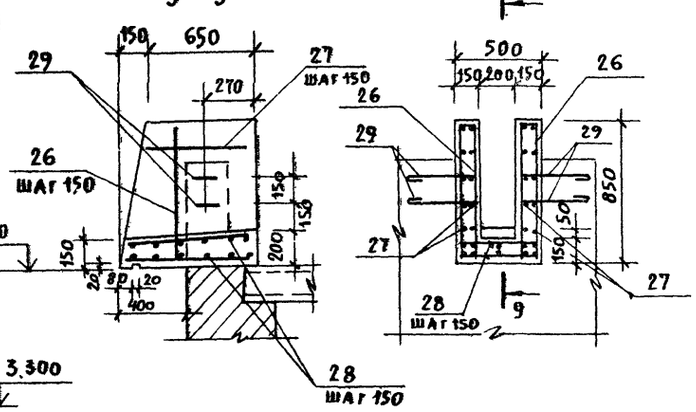

К-4
ШАГ 150

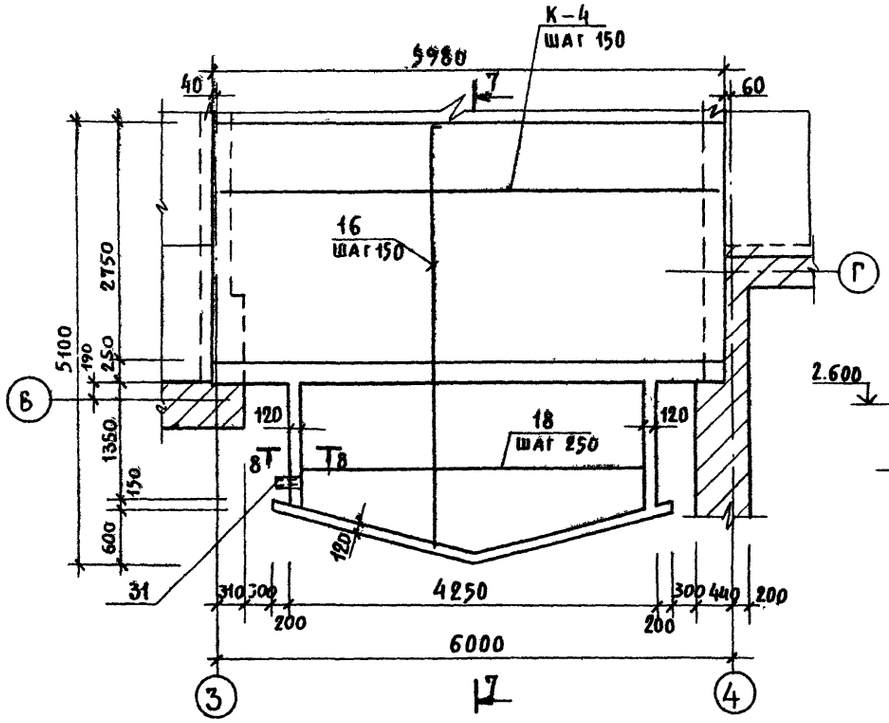

7—7

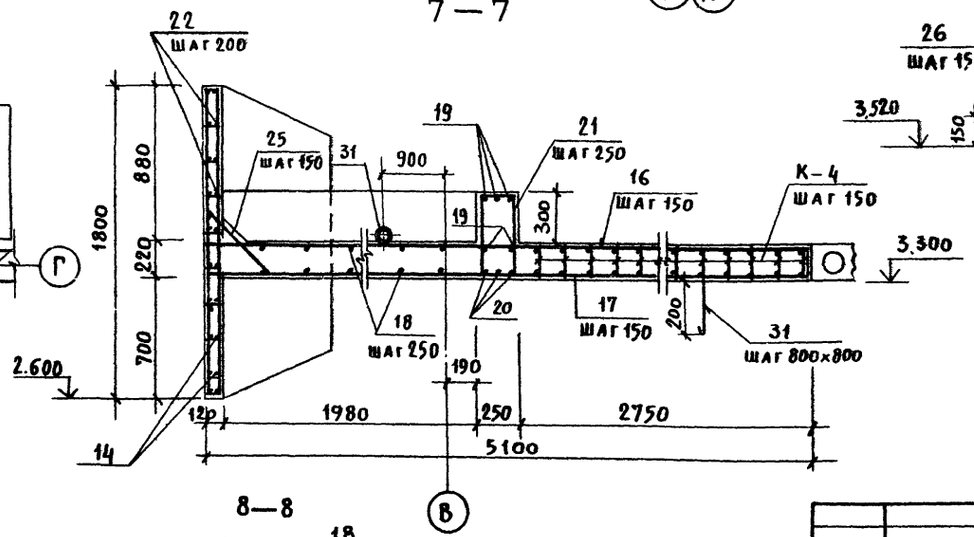

8—8

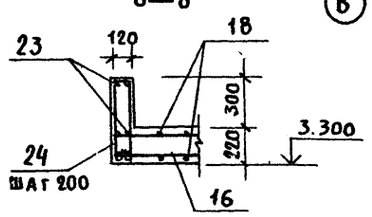

ПРИМЕЧАНИЯ

1. Спецификацию арматуры см КС.л.11
2. Арматура элементов - вязанная

Нач.маст.	Горлышков		
Та-нин-м	Покрасс		
ГАП	Гельфер		
ГИП	Ковыев		
Рук.гр.	Шишлянников		
Провер.	Ковыев		
Разраб.	Фердман		

Привязан

Инв. №

294-2-68 КС

Спортивный корпус (с деревокаменных конструкциях) с залом 42×24 м.

Стадия	Лист	Листов
Р	10	

Монолитные участки и козырьки

ЦНИИЭП зрелищных зданий и спортивных сооружений им. Б.С. Мезенцева

Инв. № подл. | Подпись и дата | Взам. инв. №

Альбом I

Типовой проект 294-2-68

Формат	Зона	Поз	Обозначение	Наименование	Кол	Примечание
				Монолитный участок УМ-1		
				Сборочные единицы		
А4		К-4	Альбом V вып.8	Плоский каркас К-4	6	97,92 кг
				Сборочные детали		
Б.Ч.		1		ф8 AIII ГОСТ 5781-75 ℓ=1780	38	15,0 кг
				ф6 AI ГОСТ 5781-75		
Б.Ч.		2		ℓ= 2320	8	4,12 кг
Б.Ч.		3		ℓ = 430	20	1,91 кг
Б.Ч.		30*		ℓ = 900	10	2,0 кг
				Материалы		
				Бетон марки 200		1,56 м³
				Монолитный участок УМ-2		
				Сборочные единицы		
А4		К-4	Альбом V вып.8	Плоский каркас К-4	2	32,6 кг
				Сборочные детали		
Б.Ч.		4		ф8 AIII ГОСТ 5781-75 ℓ=580	40	9,2 кг
Б.Ч.		5		ф6 AI ГОСТ 5781-75 ℓ=6040	2	2,7 кг
				Материалы		
				Бетон марки 200		1,27 м³
				Монолитный козырек КЖ-1		
				Сборочные детали		
Б.Ч.		6*		ф12 AIII ГОСТ 5781-75 ℓ=2750	4	9,8 кг
				ф6 AI ГОСТ 5781-75		
Б.Ч.		7		ℓ=2570	4	2,3 кг
Б.Ч.		8*		ℓ= 810	14	2,5 кг
Б.Ч.		9		ℓ= 1580	14	4,9 кг
Б.Ч.		10		ℓ= 1180	10	2,6 кг
Б.Ч.		11		ℓ= 1050	16	3,7 кг
Б.Ч.		12		ℓср= 800	44	7,8 кг
Б.Ч.		13		ℓ= 550	26	3,2 кг
Б.Ч.		14		ℓ = 170	22	0,8 кг
				Материалы		
				Бетон марки 200		0,47 м³
Б.Ч.		32	ГОСТ 1839-72	Асбоцем. труба d=100; ℓ=250	1	
				Монолитный козырек КЖ-2		
				Сборочные детали		
Б.Ч.		6		ф12 AIII ГОСТ 5781-75 ℓ=2750	4	9,8 кг
				ф6 AI ГОСТ 5781-75		
Б.Ч.		7		ℓ=2570	4	2,3 кг
Б.Ч.		8		ℓ=810	14	2,5 кг
Б.Ч.		10		ℓ=1180	15	3,9 кг
Б.Ч.		11		ℓ = 1050	16	3,7 кг
Б.Ч.		12		ℓср= 800	44	7,8 кг

Формат	Зона	Поз	Обозначение	Наименование	Кол	Примечание
				ф6 AI ГОСТ 5781-75		
Б.Ч.		13		ℓ= 550	44	5,4 кг
Б.Ч.		14		ℓ= 170	24	0,9 кг
Б.Ч.		15		ℓ= 2390	14	7,4 кг
				Материалы		
				Бетон марки 200		0,74 кг
Б.Ч.		32	ГОСТ 1839-72	Асбоцем труба d=100, ℓ=250	1	
				Монолитный козырек КЖ-3		
				Сборочные единицы		
А4		К-4	Альбом V вып.8	Плоский каркас К-4	18	293,8 кг
				Сборочные детали		
Б.Ч.		20		ф20 AIII ГОСТ 5781-75 ℓ=5950	3	44,1 кг
				ф12 AIII ГОСТ 5781-75		
Б.Ч.		16*		ℓср.= 5160	27	123,7 кг
Б.Ч.		19		ℓ= 5950	5	26,4 кг
Б.Ч.		18		ф8 AI ГОСТ 5781-75 ℓ=4220	16	26,7 кг
				ф6 AI ГОСТ 5781-75		
Б.Ч.		17		ℓ= 5150	27	30,9 кг
Б.Ч.		21*		ℓ = 1060	25	5,9 кг
Б.Ч.		22		ℓ = 4850	20	21,5 кг
Б.Ч.		23		ℓ = 1800	12	4,8 кг
Б.Ч.		24*		ℓ = 1130	16	4,0 кг
Б.Ч.		25*		ℓ = 980	32	7,0 кг
Б.Ч.		14		ℓ = 170	20	0,8 кг
Б.Ч.		31		ℓ = 300	40	2,7 кг
				Материалы		
				Бетон марки 200		7,8 м³
			ГОСТ 1839-72	Асбоцем. труба ф100; ℓ=250	1	
				Монолитный водомет МВ-1		
				Сборочные детали		
				ф6 AI ГОСТ 5781-75		
Б.Ч.		26		ℓ= 900	16	3,2 кг
Б.Ч.		27		ℓ= 850	30	5,7 кг
Б.Ч.		28		ℓ= 600	12	1,6 кг
Б.Ч.		29*		ℓ= 1030	4	0,9 кг
				Материалы		
				Бетон марки 200		0,22 м³

* поз. см. ведомость деталей

Примечание:

Работать совместно с КС л. 10.

Ведомость деталей

Поз.	Эскиз
6	2470, 280
8	135, 270, 405
16	4760, 200, 200
21	260, 270, 530
24	90, 520
25	240, 500, 45°, 240
29	440, 150, 440
30	260, 190, 450

Ведомость расхода стали на элемент, кг

Марка	Изделия арматурные								Общий расход
	Арматура класс								
	AI			AIII					
	ГОСТ 5781-75			ГОСТ 5781-75					
	ф6	ф8	Итого	ф8	ф12	ф18	ф20	Итого	
УМ-1	20,3		20,3	15,0		71,52		86,52	106,82
УМ-2	6,7		6,7	9,2		23,84		33,04	39,74
КШ-1	27,8		27,8		9,8			9,8	37,6
КШ-2	33,9		33,9		9,8			9,8	43,7
КШ-3	113,6	26,7	140,3	43,2	150,1	214,2	44,1	451,6	591,9
МВ-1	11,4		11,4						11,4

Привязан

Инв. №

Подпись и дата | Взам. инв. №

Нач. маст.	Горлышков	
Гл. инж. м.	Покрасс	
ГАП	Гельфер	
ГИП	Копылев	
Рук. гр.	Шишлянникова	
Проверил	Копылев	
Разраб.	Ферман	

294-2-68 КС

Спортивный корпус (в деревоклеенных конструкциях) с залом 42×24 м.

Стадия	Лист	Листов
Р	11	

Спецификация на монолитные участки и козырьки

ЦИТП Госстроя СССР им. Б.С. Мезенцева

Типовой проект 294-2-68 Альбом I

План

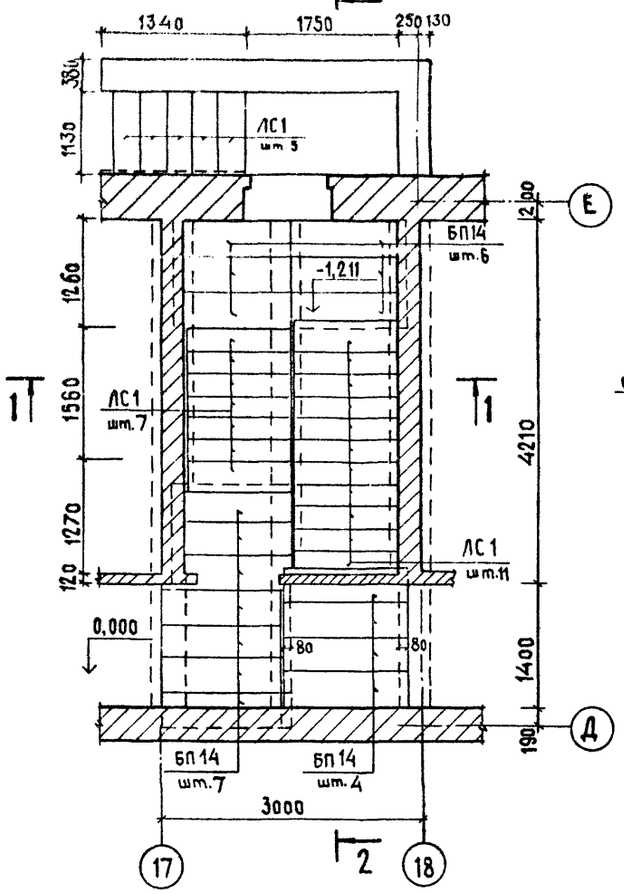

1-1

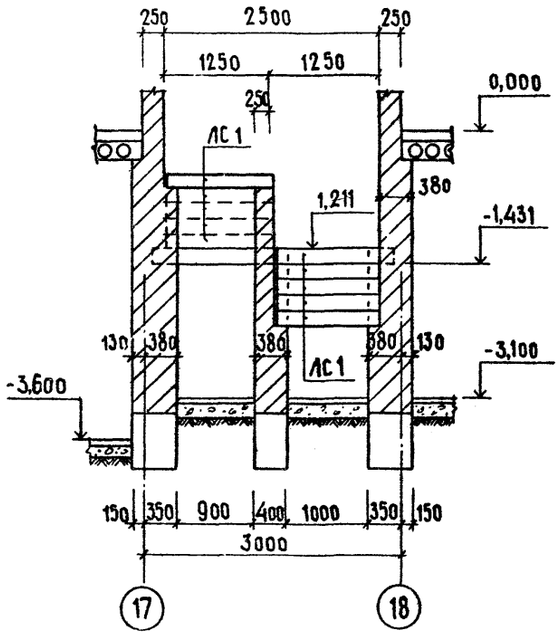

2-2

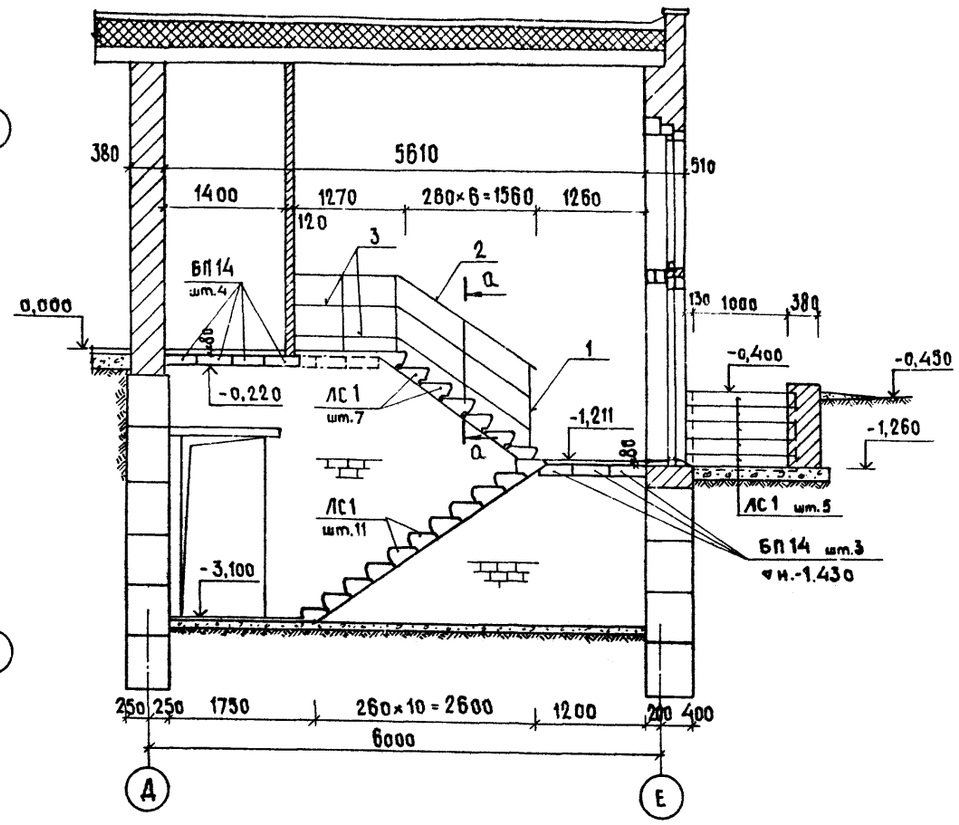

а-а

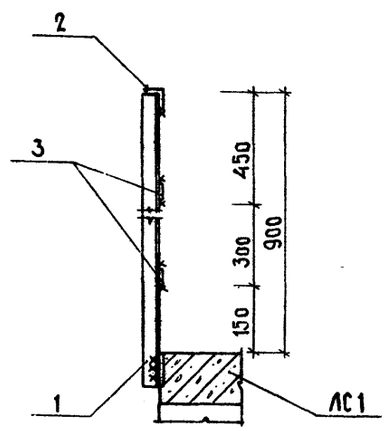

Марка поз.	Обозначение	Наименование	Кол. шт.	Масса ед. кг	Примечание
		Изделия бетонные и ж.б.			
		Перемычки плитные:			
БП14	1.138-10.8.2 л.29	2ПР4-14 38.14	17	190	
		Ступень			
ЛС1	1.155-1 в.1	ЛС12-17	23	130	
		Металлические детали			
		L 40×4 ГОСТ 8509-72*			
1		ℓ = 1000	4	2,4	
2		ℓ = 3200	1	7,7	
		-4×40 ГОСТ 103-76			
3		ℓ = 3300	2	8,65	
		Показатели:			
		масса стали кг	25,6		
	ГОСТ 380-71	марки стали Вст3пк 2			
		L 40×4 кг	17,3		
		- 4×40 кг	8,3		

Примечание:

Укладку ступеней вести одновременно с кладкой стен на растворе марки 100.

Нач. маст.	Горлышков		
Гл. инж. маст.	Покрасс		
ГАП	Гельфер		
ГИП	Капылев		
Рук. гр. инж.	Шишлянников		
проверил	Капылев		
разработ.	Суворова		

Привязан

Инв. №

294-2-68 КС

Спортивный корпус / в деревоклееных конструкциях / с залом 42×24 м

стадия	лист	листов
Р	12	

Лестница в подвал

ЦНИИЭП зрелищных зданий и спортивных сооружений им. Б.С. Мезенцева

Инв. № подл. | Подпись и дата | Взам. инв. №

Типовой проект 294-2-68 Альбом I

План 1го этажа

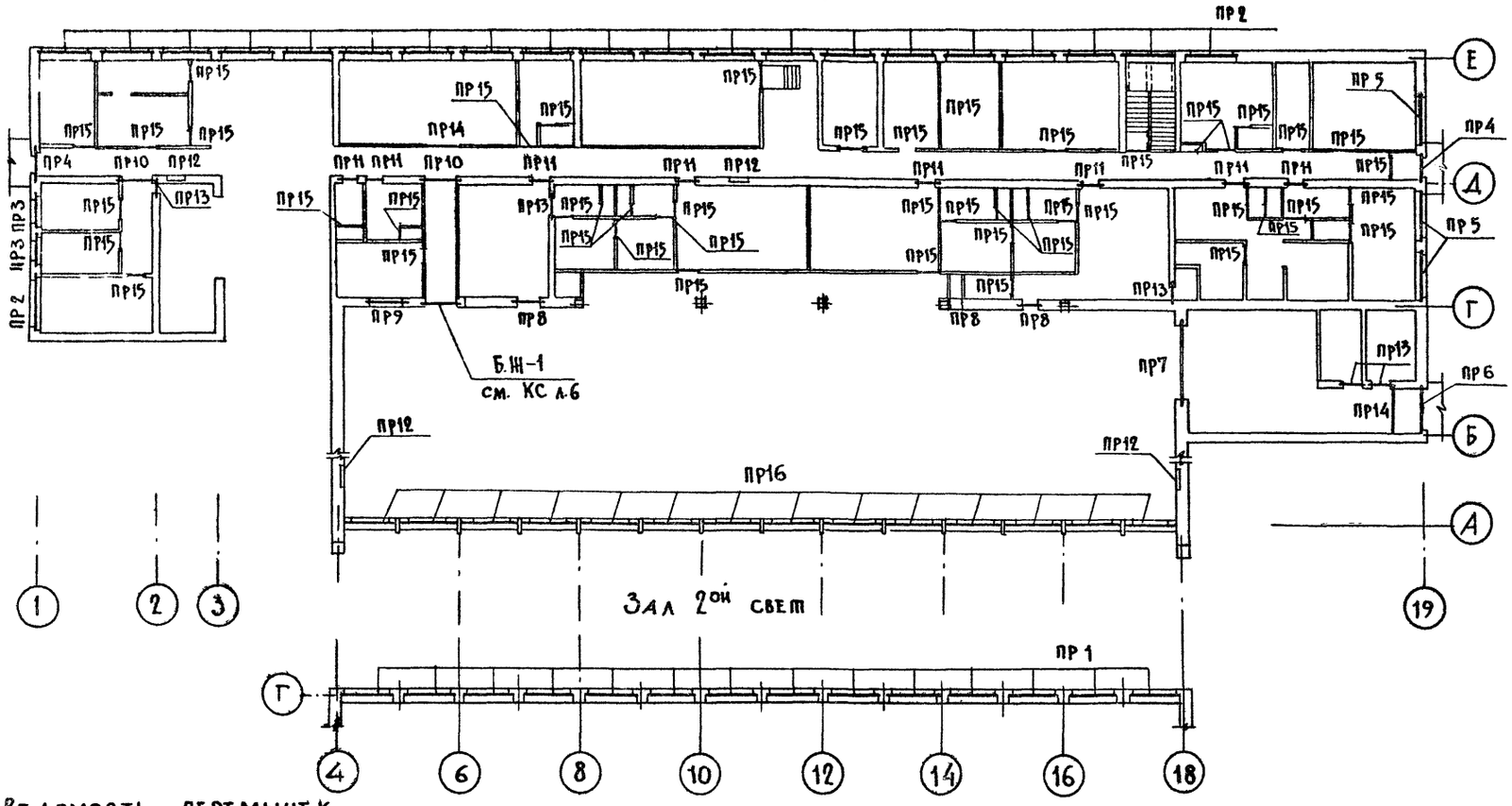

План подвала

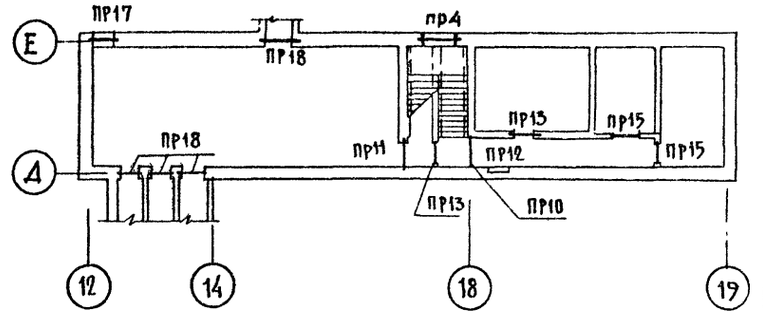

Марка поз.	Обозначение	Наименование	Кол.	Масса ед. кг	Примечан.
		Перемычки			
Б 13	1.138-10 в.1	1ПР1-12.12.6	85	25	
Б 15	1.138-10 в.1	1ПР2-15.12.14	6	75	
Б 22	1.138-10 в.1	1ПР3-22.12.14	6	100	
Б 26	1.138-10 в.1	1ПР4-25.12.14	124	100	
БУ15	1.138-10 в.1	1ПР38-15.12.22у	25	100	
БУ20	1.138-10 в.1	1ПР28-20.25.22у	18	275	
БУ30	1.138-10 в.1	1ПР38-29.25.22у	21	400	
БПУ14	1.138-10 в.2	2ПР72-14.38.22у	9	295	
БПУ19	1.138-10 в.2	2ПР72-20.38.22у	3	430	
		Прогоны			
Р2	1.225-1	НПЧ-45-4.5	2	1580	

Ведомость перемычек

Тип	Сечение	Этаж	Количество мест на этаж
1	2	3	4
ПР1	640; 7.155; Б26	1	14
ПР2	510; 2.455; Б26, БУ30	1	21
ПР3	510; 2.310; Б15, БУ15	1	2
ПР4	0.800; 510; 2.310; Б13	1	3
ПР5	510; 2.455; Б26	1	3
ПР6	510; 2.310; Б22	1	1
ПР7	640; 3.080; Р2	1	1
ПР8	510; 2.070; 3.150; БУ15, Б13	1	3
ПР9	510; 1.820; БУ20	1	1
ПР10	380; 3.080; БПУ19	1	2
		подвал	1
ПР11	380; 2.070; -1.030; БПУ14	1	8
		подвал	1
ПР12	2.280; 0.840; Б13	1	2
		подвал	1
ПР13	250; 2.070; 1.030; Б13	1	5
		подвал	2
ПР14	120; -0.520; 2.370; 2.380; Б22	1	2
ПР15	120; 2.070; -1.030; Б13	1	43
		подвал	2
ПР16	1.700; БУ20	1	14
ПР17	640; -1.150; БУ20	подвал	1
ПР18	640; -0.520; -1.850; БУ15	подвал	4

Примечания:

1. Отверстия и ниши шириной до 600 мм перекрывать арматурой ф12 А III из расчета один стержень на каждые 120 мм ширины стены, арматуру завести за грань стены на 200 мм.
2. Работать совместно с планами этажей.

Привязан

Инв. №

Взам. инв. №

Подпись и дата

Инв. № подл.

Нач. маст.	Горлышков	
Гл. инж. м.	Покрасс	
ГАП	Гельфер	
ГИП	Копылев	
Рук. гр. инж.	Шишлянников	
Проверил	Шишлянникова	
Разработ.	Суворова	

294-2-68 КС

Спортивный корпус (в деревоклееных конструкциях) с залом 42×24 м.

Стадия	Лист	Листов
Р	13	

План перемычек.

ЦНИИЭП зрелищных зданий и спортивных сооружений им. Б.С. Мезенцева

Типовой проект 294-2-68 Альбом I

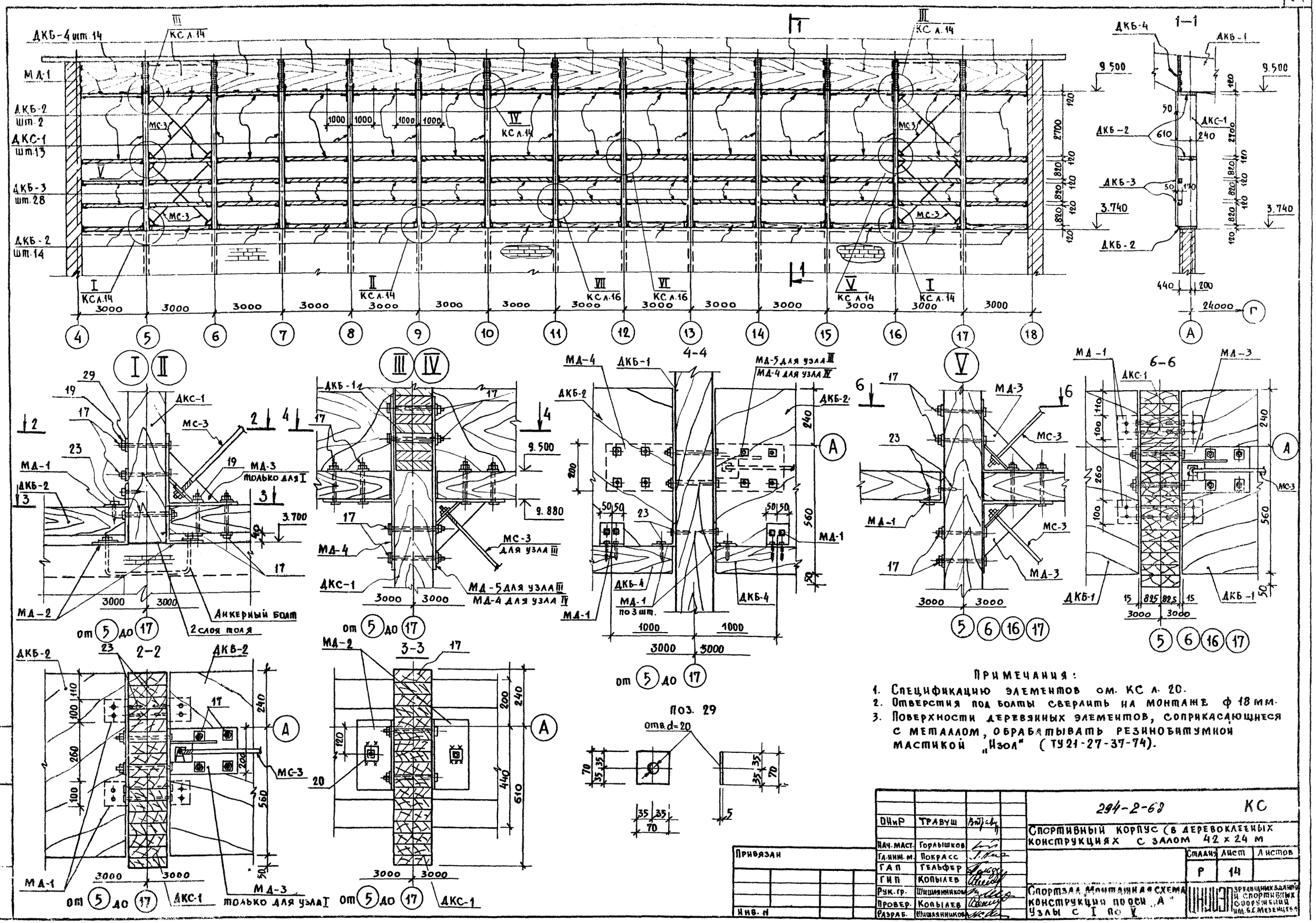

Примечания:

1. Спецификацию элементов см. КС л. 20.
2. Отверстия под болты сверлить на монтаже ф 18 мм.
3. Поверхности деревянных элементов, соприкасающиеся с металлом, обрабатывать резинобитумной мастикой „Изол" (ТУ 21-27-37-74).

ОНиР	Травуш		
Нач. маст.	Горлышков		
Гл. инж. м.	Покрасс		
ГАП	Гельфер		
ГИП	Копылев		
Рук. гр.	Шишлянников		
Провер.	Копылев		
Разраб.	Шишлянников		

Привязан

Инв. N

294-2-68 КС

Спортивный корпус (в деревоклееных конструкциях с залом 42 х 24 м

Стадия	Лист	Листов
Р	14	

Спортзал. Монтажная схема конструкции по оси „А". Узлы с I по V

ЦНИИЭП зрелищных зданий и спортивных сооружений им. Б.С. Мезенцева

Инв. N подл. | Подпись и дата | Взам. инв. N

Типовой проект 294-2-68 Альбом I

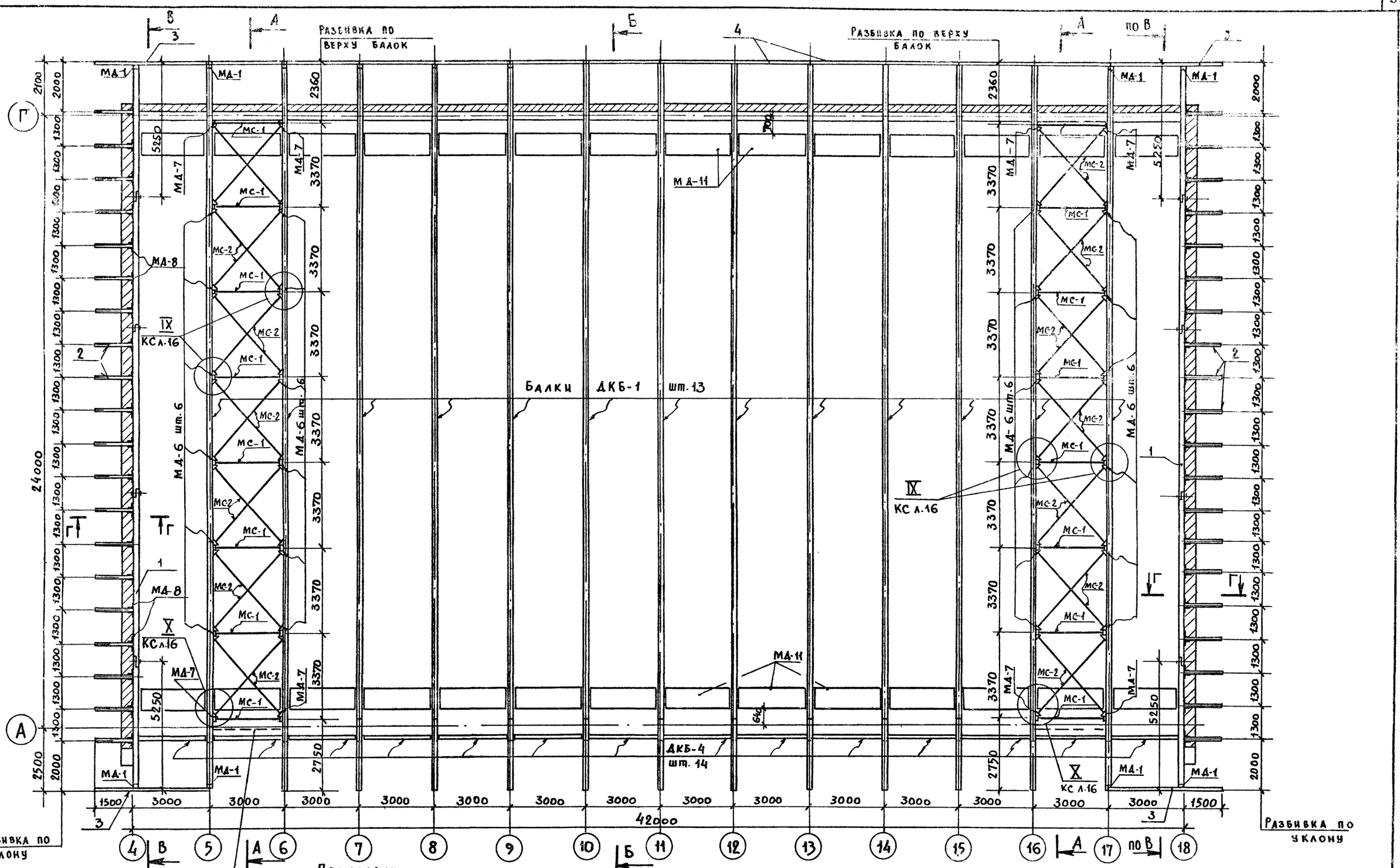

Примечания:

1. Спецификацию см. КС л. 20
2. Разрез А-А см. КС л. 16.
3. Разрезы Б-Б; В-В; Г-Г см. КС л. 17.
4. Поверхности деревянных балок, соприкасающиеся с металлом, обрабатывать резинобитумной мастикой „Изол" (ТУ 21-37-74).
5. Поверхности клеедеревянных балок и стоек покрыть огнезащитной краской.

ОИиР	Травуш		
Нач.маст.	Горлышков		
Зд.инж.-м.	Покрасс		
ГАП	Гельфер		
ГИП	Копылев		
Рук.гр.	Шишлянникова		
Провер.	Копылев		
Разработ.	Шишлянникова		

Привязан

Инв. №

294-2-68 КС

Спортивный корпус (в деревоклееных конструкциях) с залом 42 × 24 м

Стадия	Лист	Листов
Р	15	

Спортзал. Монтажная схема балок и связей покрытия

ЦНИИЭП зрелищных зданий и спортивных сооружений им. Б.С. Мезенцева

Типовой проект 294-2-68 Альбом I

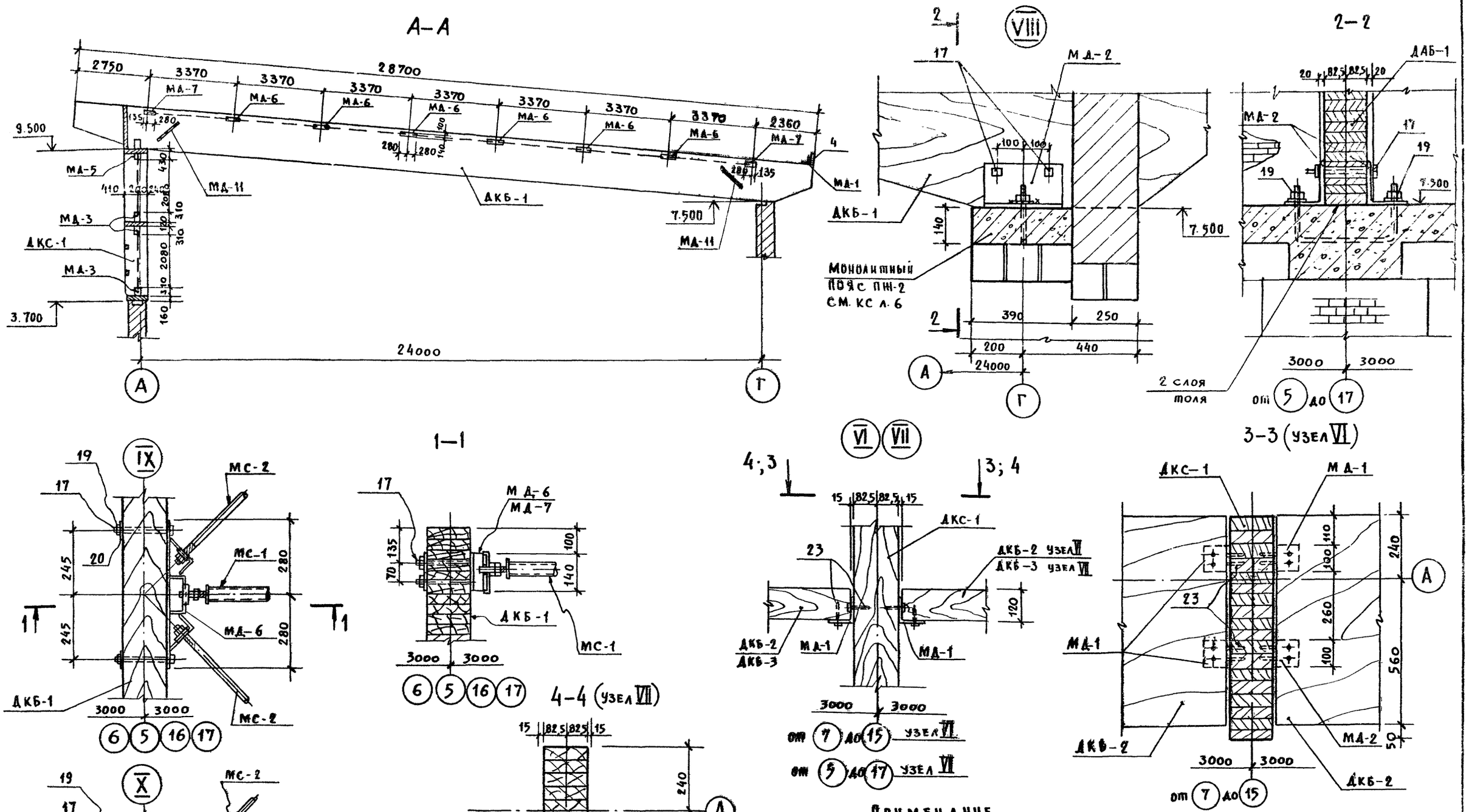

Примечание

1. Работать совместно с КС л. 14 и л. 15

ОНиР	Травуш		
Нач. маст.	Горлышков		
Гл. инж. м	Покрасс		
ГАП	Гельфер		
ГИП	Копылев		
Рук. гр.	Шишлянникова		
Проверил	Копылев		
Разраб.	Шишлянникова		

Привязан

Инв. N

294-2-68 КС

Спортивный корпус (в деревоклееных конструкциях) с залом 42 × 24 м

Стадия	Лист	Лист
Р	16	

Спортзал
Разрез А-А. Узлы VI по X

ЦНИИЭП зрелищных зданий и спортивных сооружений им. Б.С.М. Лейцера

Инв. N подл. | Подпись и дата | Взам. инв. N

Типовой проект 294-2-68 Альбом I

Б–Б

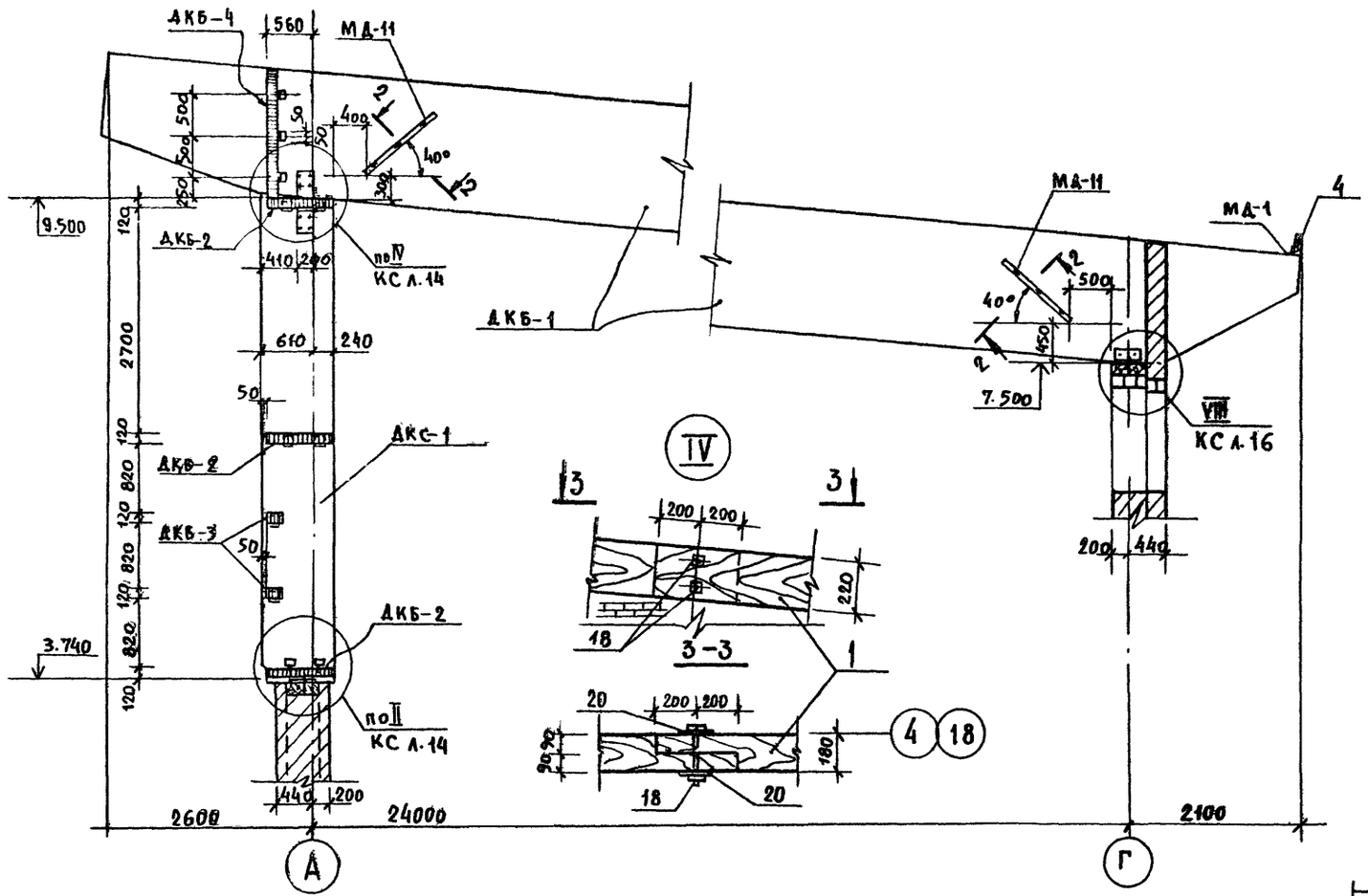

Г–Г

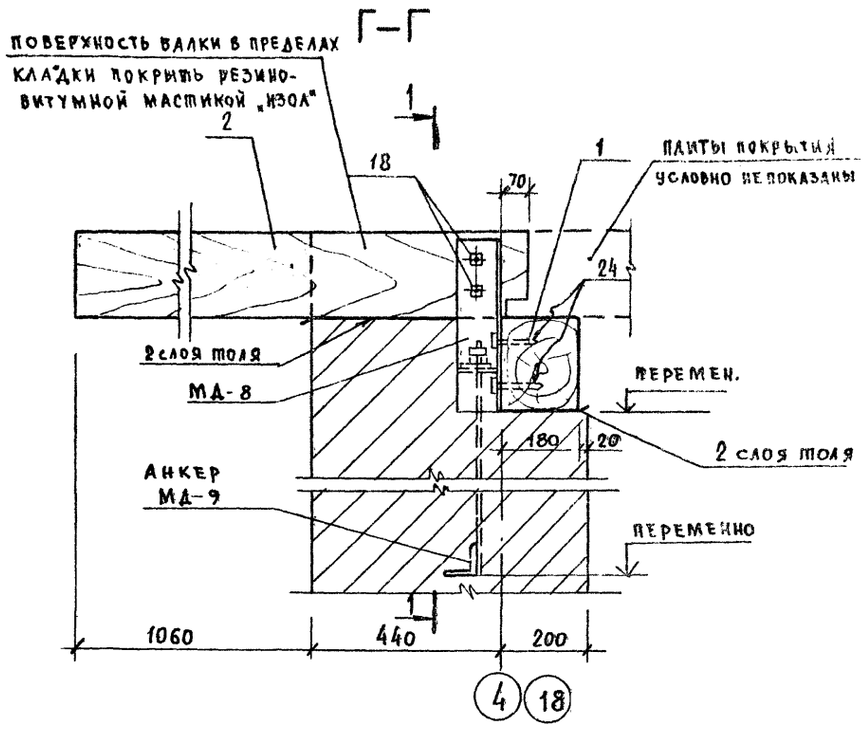

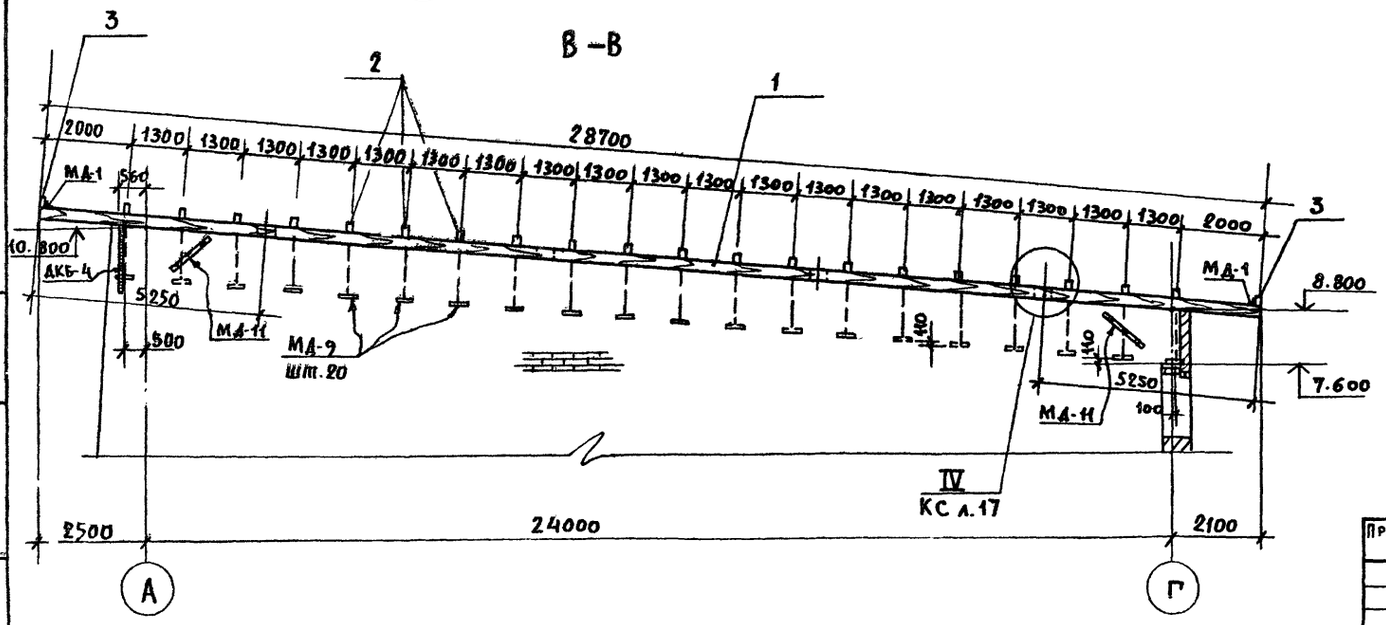

2–2

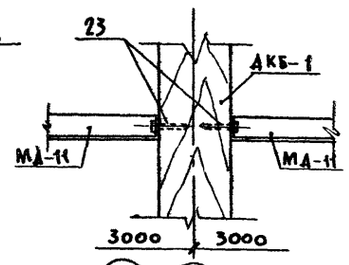

1–1

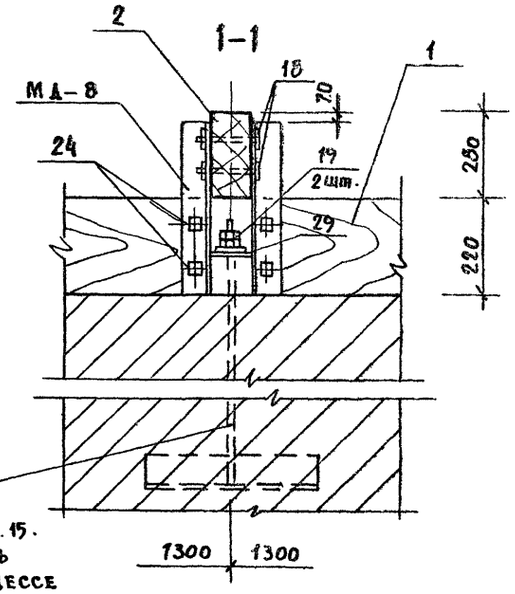

Примечания:

1. Работать совместно с КС л.15.
2. Анкера МД-9 закладывать в стенах по осям 4, 18 в процессе их кладки.

				294-2-68	КС
				Спортивный корпус (с деревоклеенных конструкциях) с залом 42×24 м.			
					Стадия	Лист	Листов
					Р	17	
Привязан				Спортзал Разрезы с Б-Б по Г-Г	ЦНИИЭП зрелищных зданий и спортивных сооружений им. Б.С. Мезенцева		
Инв. №							

ОНиР	Травуш	
Нач. маст	Горлышков	
Гл. инж-м	Покрасс	
ГАП	Гельфер	
ГИП	Ковылев	
Рук. гр.	Шишлянников	
Проверил	Копылев	
Разраб	Шишлянникова	

Инв. № подл. | Подпись и дата | Взам. инв. №

Типовой проект 294-2-68 Альбом I

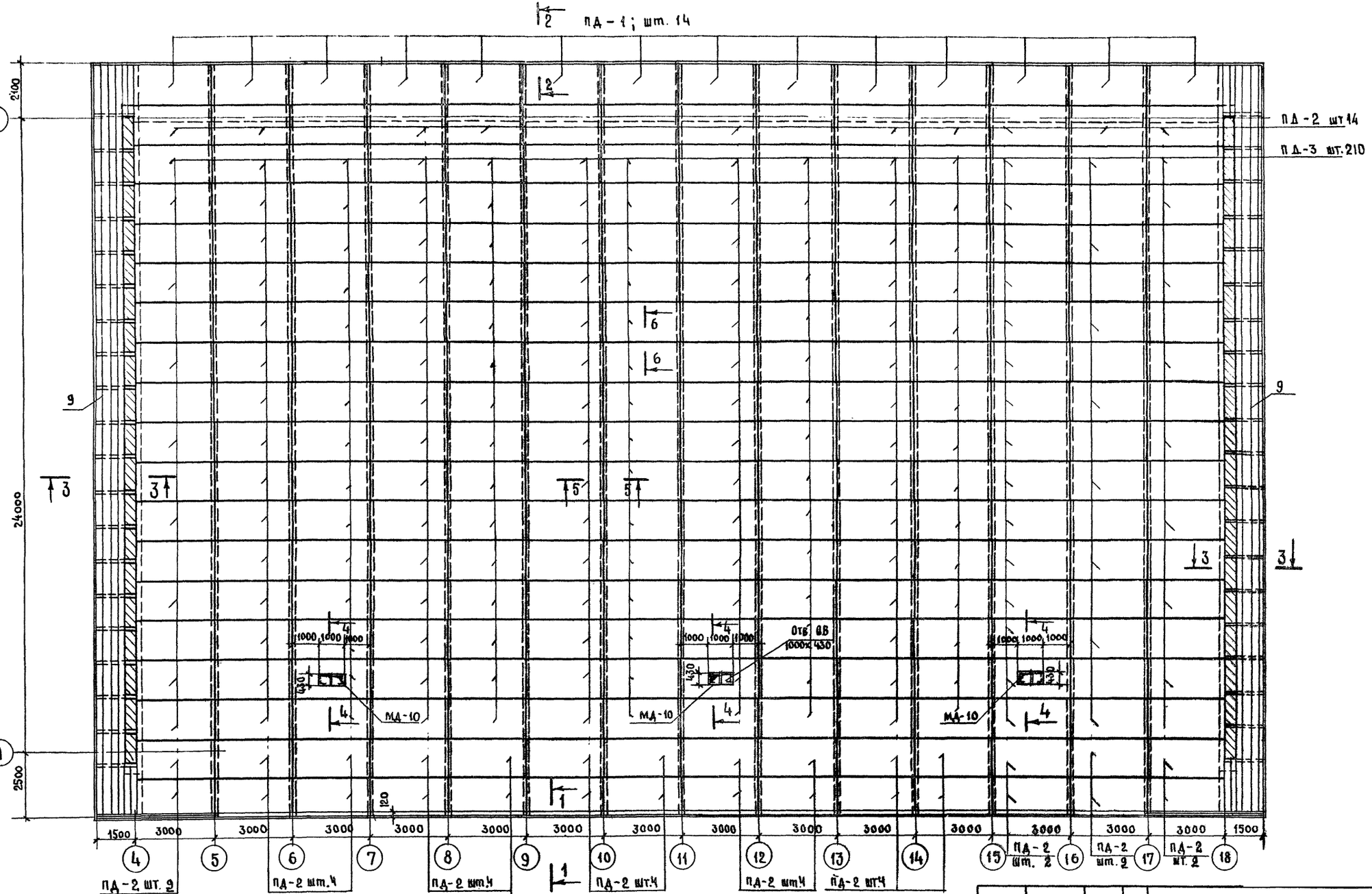

Примечания:

1. Спецификацию элементов см. КС л. 20
2. Сечения с 1-1 по 6-6 см. КС л. 19.
3. Отверстия „ОВ" под вентшахты (сеч. 4-4) вырезать между несущих ребер плит. (ребра не вырезать!)

Привязан			
Инв. №			

ОИиР	Травуш	
Нач. маст.	Горлышков	
Гл. инж. м.	Покрасс	
ГАП	Гельфер	
ГИП	Копылев	
Рук. гр.	Шишляникова	
Проверил	Копылев	

294-2-68 КС

Спортивный корпус (в деревоклееных конструкциях) с залом 42×24 м

Стадия	Лист	Листов
Р	18	

Спортзал
План покрытия

Зрелищные здания и спортивные сооружения им. Б.С. Мезенцева

Согласовано

Отдел № 2 Генитель

Инв. № подл. | Подпись и дата | Взам. инв. №

Типовой проект 294-2-68 Альбом I

1-1

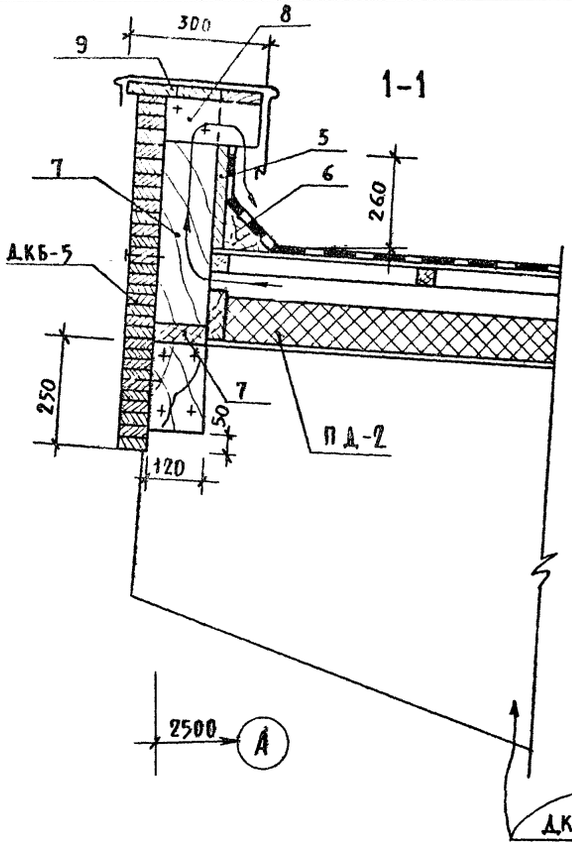

2-2

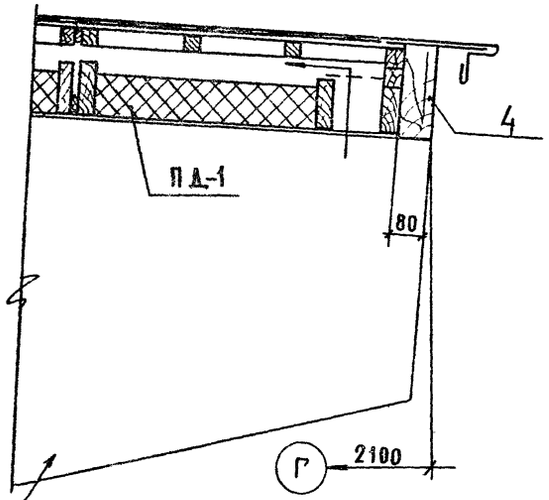

3-3

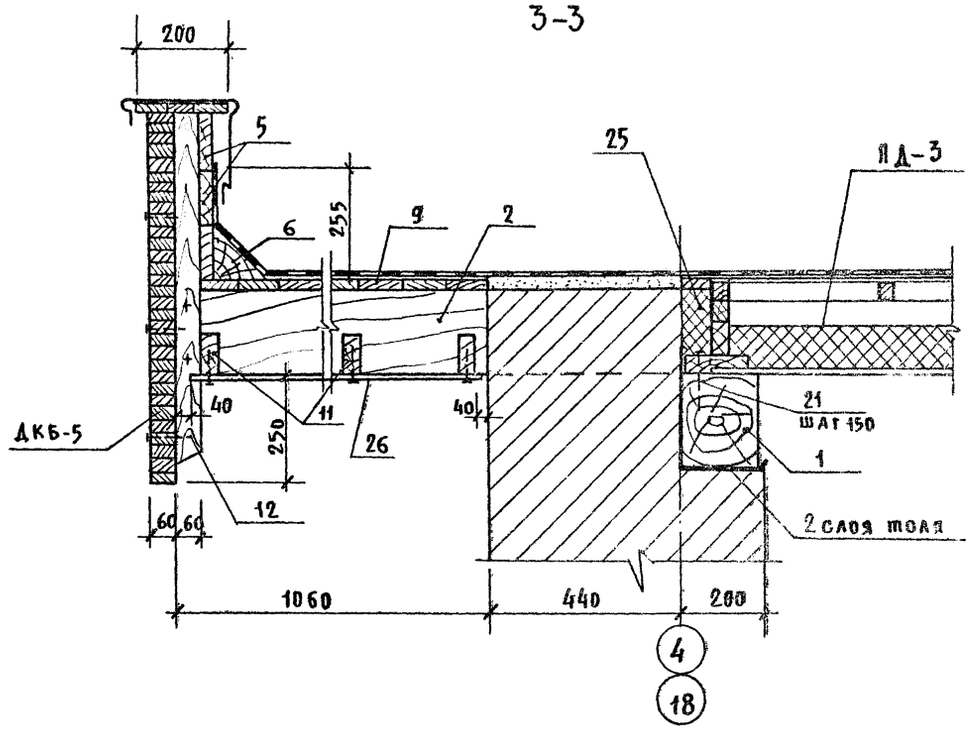

5-5

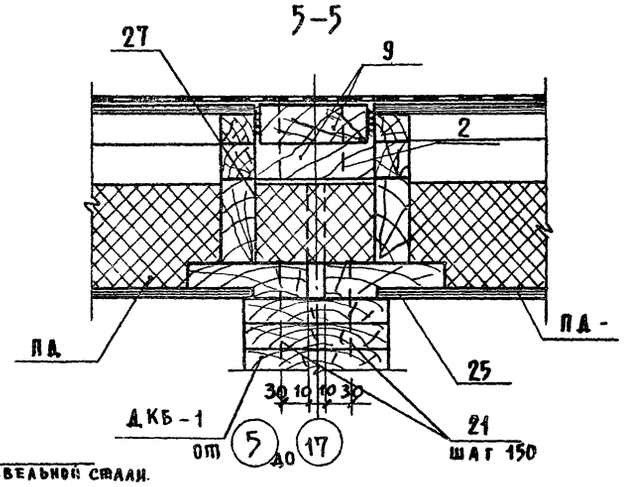

4-4

ВЕНТШАХТА

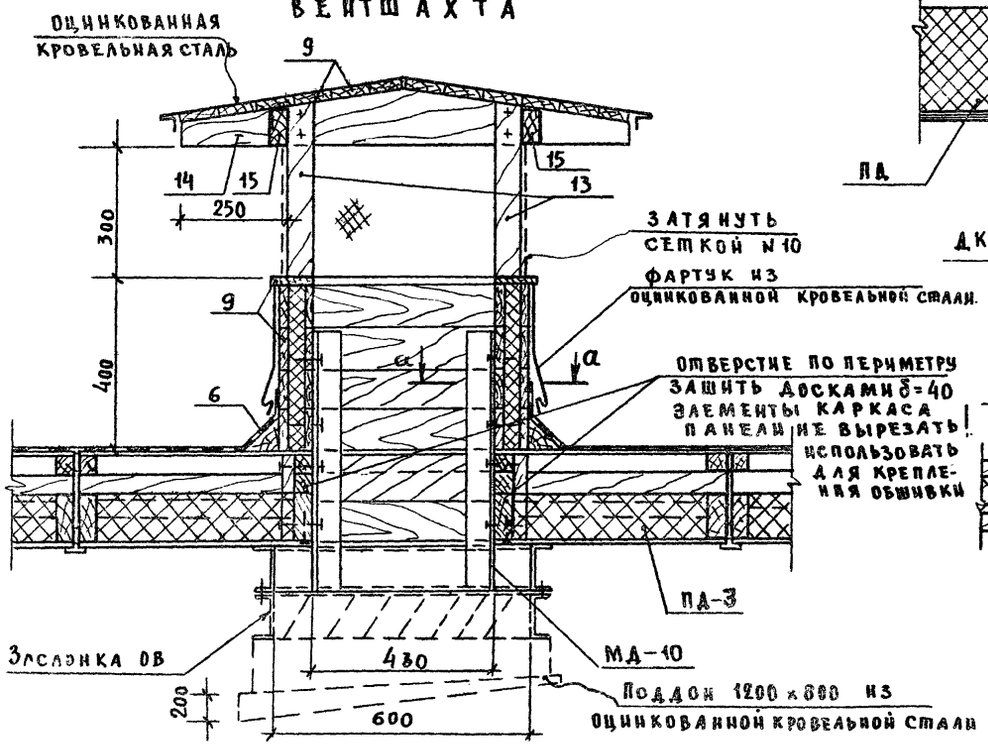

а-а

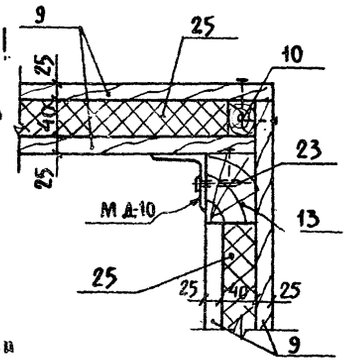

6-6

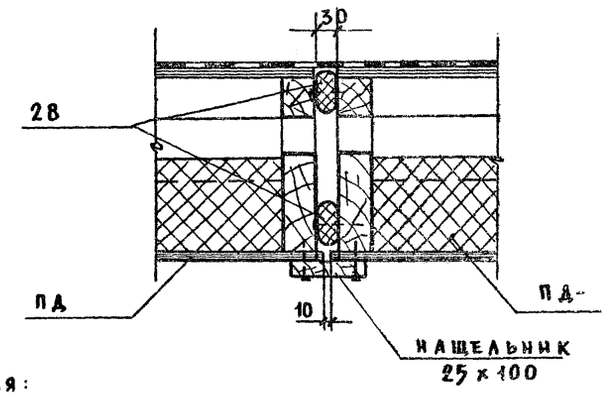

Примечания:

1. Работать совместно с КС л. 18.
2. Конструкция кровли показана условно.

				294-2-68		КС
Инв. №	Привязан			Спортивный корпус 18 деревокл. конструкциях с залом 42×24 м		
					Стадия	Лист	Листов
					Р	19	
				Спортзал. Покрытие. Сечения с 1-1 по 6-6	ЦНИИЭПсельстроя Госгражданстроя	

Марка поз.	Обозначение	Наименование	Кол.	Масса ед.кг	Приме-чание
		Спортзал			
		Покрытие КСл 18,19			
		Деревянные панели покрытий			
ПД-1	Альбом V л.5	ПД-1	14	269,1	
ПД-2	Альбом V л.6	ПД-2	42	269,0	
ПД-3	Альбом V л.6	ПД-3	210	232,0	
		Деревоклеёная балка			
ДКБ-1	Альбом V ИД л.2	ДКБ-1	13		
		Металлические связи			
МС-1	Альбом V ИМ л.12	МС-1	16		
МС-2	Альбом V ИМ л.12	МС-2	28		
		Соединительные элементы			
МД-1	Альбом V ИМ л.2	МД-1	19		
МД-6	Альбом V ИМ л.4	МД-6	24		
МД-7	Альбом V ИМ л.4	МД-7	8		
МД-8	Альбом V ИМ л.8	МД-8	40		
МД-9	Альбом V ИМ л.8	МД-9	40		
МД-10	Альбом V ИМ л.6	МД-10	3		
МД-11	Альбом V ИМ л.6	Опора светильников МД-11	28		
		Материалы			
1	ГОСТ 8486-66	Брус 180×220 п.м.	58,0		2,3 м³
2	ГОСТ 8486-66	Брус 100×250; ℓ=1570	40		1,8 м³
3	ГОСТ 8486-66	Брус 75×250; ℓ=4300	4		0,3 м³
4	ГОСТ 8486-66	Брус 75×220; ℓ=6000	6		0,8 м³
5	ГОСТ 8486-66	Доска δ25×130 м³	0,7		
6	ГОСТ 8486-66	в из бруса 130×130 м³	2,0		
7	ГОСТ 8486-66	Доска 40×130 м³	0,4		
8	ГОСТ 8486-66	Доска 25×100; ℓ=200	74		0,05 м³
9	ГОСТ 8486-66	Доски δ=25 м³	3,2		
10	ГОСТ 8486-66	Брусок 40×40; ℓ=400	12		0,05 м³
11	ГОСТ 8486-66	Доска 40×100 м³	0,7		
12	ГОСТ 8486-66	Брус 60×65; ℓ=650	80		0,3 м³
13	ГОСТ 8486-66	Брус 65×75; ℓ=800	12		0,05 м³
14	ГОСТ 8486-66	из доски 40×130; ℓ=1060	6		0,04 м³
15	ГОСТ 8486-66	Брус 50×100; ℓ=1000	6		0,03 м³
25	ГОСТ 9573-72*	Минераловат. плиты м³	6		
26	ГОСТ 18124-75	Асбоцем. лист δ6 м²	32		
27	ТУ6-05-1965-76 МХП СССР	Пленка ПЭТФ δ=0,03см м²	220		
28	ТУ 38-106278-75	Гериит ф40 п.м.	900		

Марка поз.	Обозначение	Наименование	Кол.	Масса ед.кг	Приме-чание
		Спортзал			
		Деревянные конструкции			
		по оси „А" КС л. 14÷17			
		Деревянные элементы			
		Деревоклеёные стойки			
ДКС-1	Альв. V ИД л.3	ДКС-1	13	440,0	
		Деревоклеёные балки			
ДКБ-2	Альб. V ИД л.4	ДКБ-2	42	154,0	
ДКБ-3	Альб. V ИД л.4	ДКБ-3	28	31,0	
ДКБ-4	Альб. V ИД л.4	ДКБ-4	14	308,0	
ДКБ-5	Альб. V ИД л.4	ДКБ-5	18	169,0	
		Металлические связи			
МС-3	Альб. V ИМ л.12	МС-3	8		
		Соединительные элементы			
МД-1	Альб. V ИМ л.2	МД-1	340		
МД-2	Альб. V ИМ л.2	МД-2	26		
МД-3	Альб. V ИМ л.2	МД-3	12		
МД-4	Альб. V ИМ л.2	МД-4	22		
МД-5	Альб. V ИМ л.2	МД-5	4		
		Стандартные изделия	на	листы	КС-14,16,17.
17	ГОСТ 7798-70*	Болты М18; ℓ=240 мм кг	260		
18	ГОСТ 7798-70*	Болты М16; ℓ=160 мм кг	30		
19	ГОСТ 5915-70*	Гайки М18 кг	19		
20	ГОСТ 5915-70*	Гайки М16 кг	4		
21	ГОСТ 4028-63*	Гвозди К5×120 кг	35		
22	ГОСТ 4028-63*	Гвозди К3×80 кг	15		
23	ГОСТ 1145-70	Шурупы 8×70 кг	140		
24	ГОСТ 1145-75	Глухари 16×100 кг	40		
29	КС л.14	Шайбы шт.	350		30 кг

Типовой проект 294-2-68 Альбом I

Инв. N подл. | Подпись и дата | Взам. инв. N

Привязан

Инв. N

Нач.маст.	Горлышков	
Гл.инж.м.	Покрасс	
ГАП	Гельфер	
ГИП	Копылев	
Рук.гр.инж.	Шишлянникова	
проверил	Копылев	
разраб.	Шишлянников	

294-2-68 КС

Спортивный корпус /в деревоклеенных конструкциях/ с залом 42×24 м

стадия	лист	листов
Р	20	

Спортзал. Спецификация деревянных и металлических конструкций.

ЦНИИЭП зрелищных зданий и спортивных сооружений им. Б.С. Мезенцева

Типовой проект 294-2-68 Альбом I

Фрагмент плана

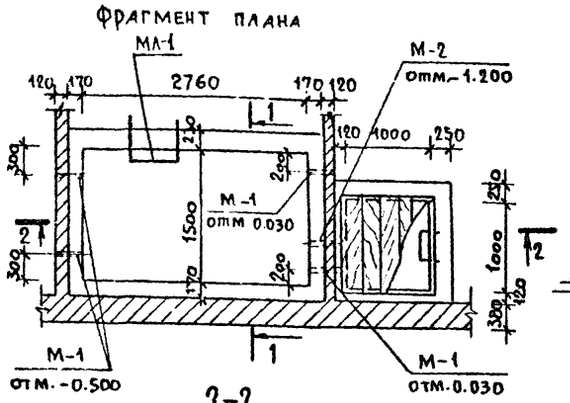

1-1

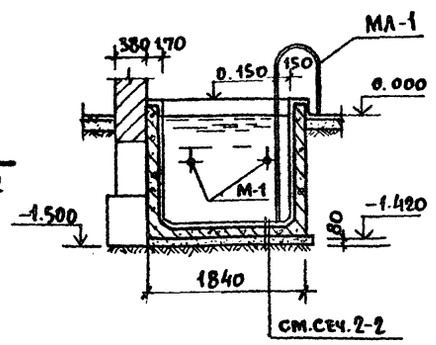

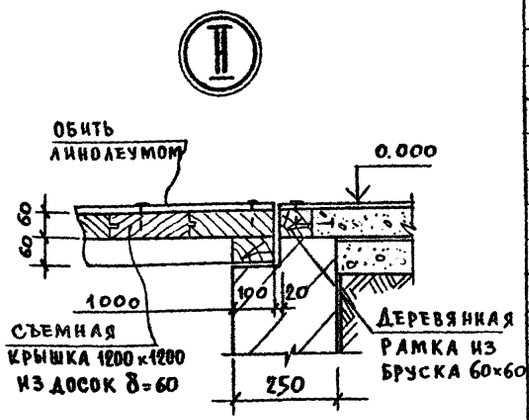

2-2

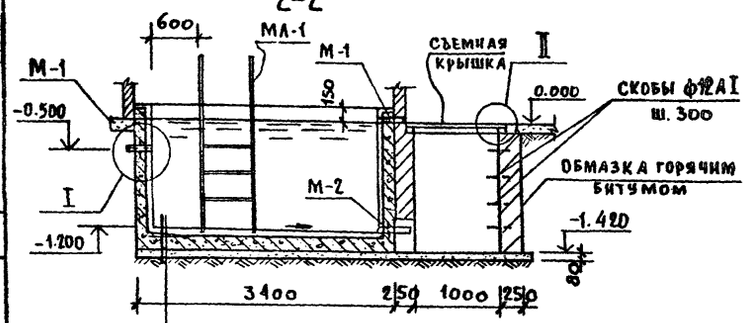

Керамическая плитка на цем.-песч.-растворе	20
Затирка цем.-раствором М100	10
Торкретирование цем.-раствором М200 с размельченным стекловолокном	15
Слой бетона М200 на мелком заполнителе по уклону	0÷50
Железобетонное днище ванны	120
Бетонная подготовка М100	100
Уплотненный грунт	

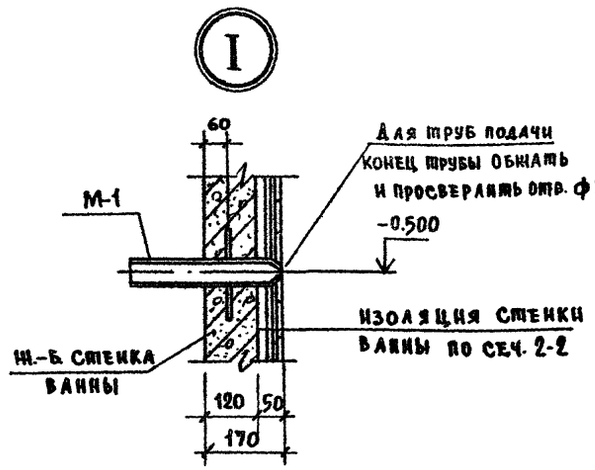

Формат	Зона	Поз.	Обозначение	Наименование	Кол.	Примеч.
				Ж.б. ванна сауны		
				Сборочные единицы		
А4		С-1	Альбом V НИМА.9	Арматурная сетка С-1	4	
А4		С-2	Альбом V НИМА.9	То же С-2	4	
А4		С-3	Альбом V НИМА.9	То же С-3	2	
А4		М-1	Альбом V НИМА.5	Изделие закладное М-1	4	
А4		М-2	Альбом V НИМА.5	То же М-2	1	
				Детали		
				ф8АI ГОСТ 5781-75		
Бч		1		ℓ=950	56	21,10 кг
Бч		2		ℓ=760	36	10,80 кг
Бч		3		ℓ=600	36	8,50 кг
				ф6АI ГОСТ 5781-75		
Бч		4		ℓ=150	40	1,32 кг
Бч		5		ℓ=1550	4	1,38 кг
				Материалы		
				Бетон марки 200		2,28 м³
				Металлические изделия		
А4		МЛ1	Альбом V НИМА.7	Лестница МЛ-1	1	

Ведомость расхода стали на элемент

Марка	Изделия арматурные							Изделия закладные				Общий расход
	Арматура класс						Всего	Прокат марки				
	AI			AIII				Вст3кп2				
	ГОСТ 5781-75			ГОСТ 5781-75				ГОСТ 3262-75		ГОСТ 103-76	Итого	
	ф6	ф8	Итого	ф8	ф10	Итого		Тр.104А	Тр.50×3	-6×200		
Ж.-б. ванна сауны	2,7	105,8	108,5	65,7	137,6	203,3	311,8	4,35	6,80	9,50	23,65	335,45

Армирование плиты днища и стенок ванны

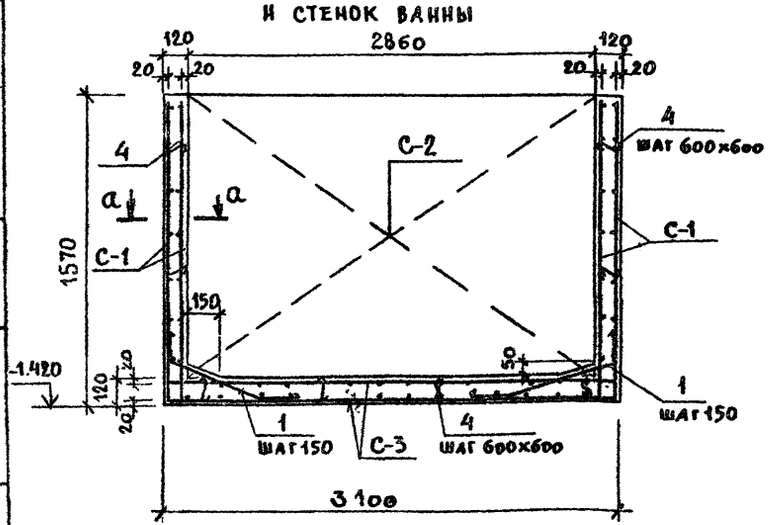

Армирование вертикальных углов ванны

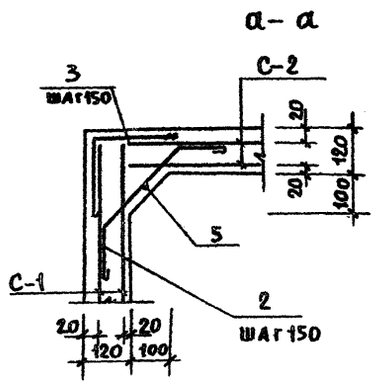

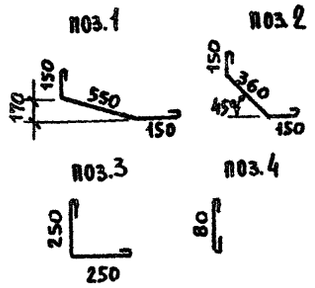

Примечания

1. Стенки приямка выкладывать из глиняного полнотелого кирпича М75 на растворе М25 с расшивкой швов изнутри.
2. Деревесину крышки приямка антисептировать и окрасить огнезащитным составом.

Нач.маст.	Горлышков		
Гл.инж.-м.	Покрасс		
ГАП	Гельфер		
ГИП	Копылев		
Рук.гр.инж.	Шишлянников		
Провер.	Копылев		
Разраб.	Суворова		

294-2-68 КС

Спортивный корпус (в деревоклееных конструкциях) с залом 42×24 м

Стадия	Лист	Листов
Р	21	

Ванна сауны

ЦНИИЭПзрелищных зданий и спортивных сооружений

Привязан

Инв. N

Инв. N подл. | Подпись и дата | Взам. инв. N | Отдел N3 | Косова

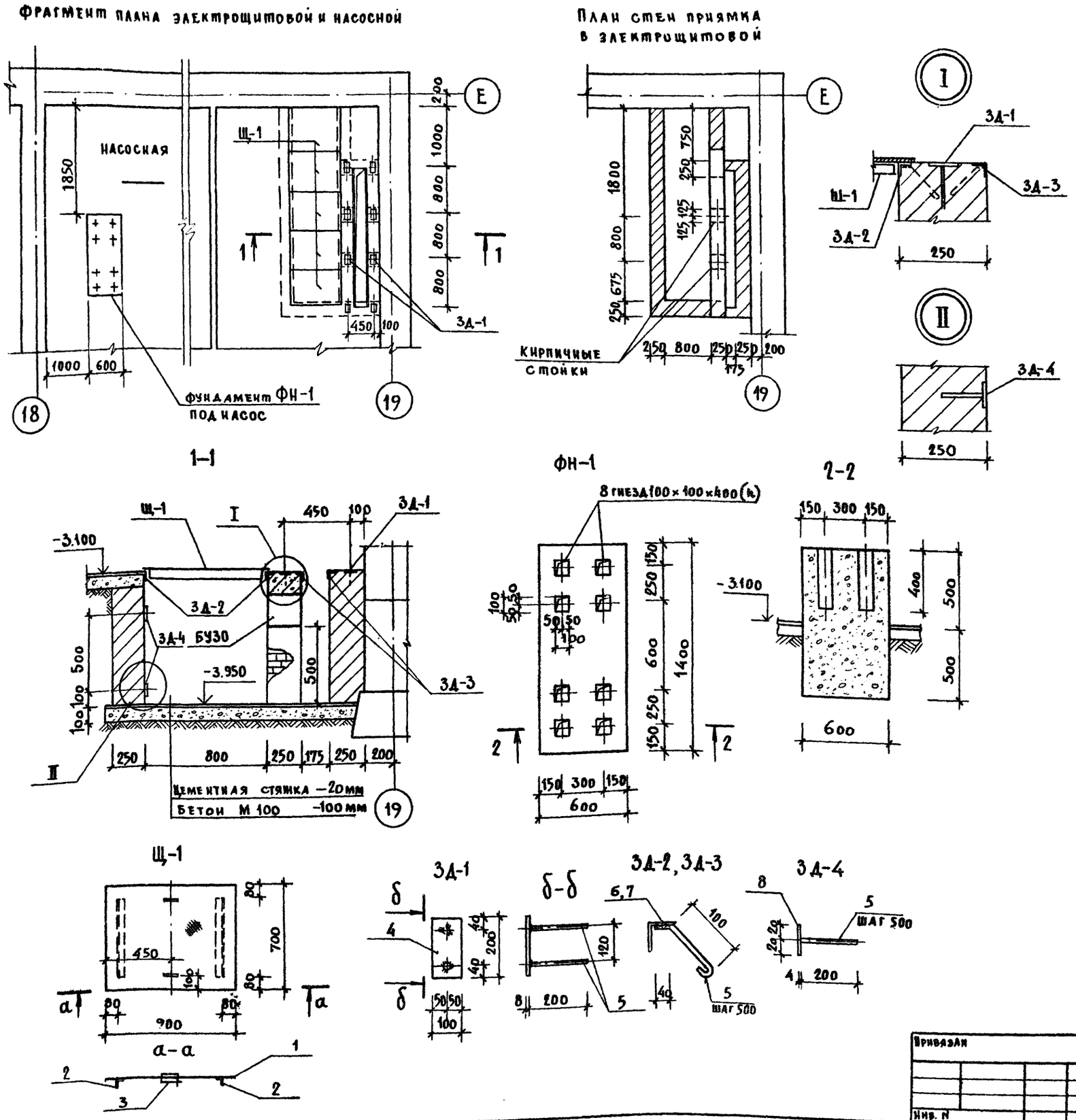

Марка поз.	Обозначение	Наименование	Кол.	Масса ед. кг	Примеч.
		Изделия бетонные и ж.б.			
		Перемычки брусковые			
БУ 30	1.138-10 в.1	1ПР38-29.25.22у	1	400	
		Монолитный фундамент			
ФН-1	КС л. 22	под насос ФН-1	1		
		Материалы:			
		Бетон М100 м³	0,84		
		Металлические изделия			
Щ-1	КС л. 22	Щит металлический Щ-1	5	31.20	
3Д-1	КС л. 22	Закладная деталь 3Д-1	8	1,40	
3Д-2	КС л. 22	то же 3Д-2	2	12,88	
3Д-3	КС л. 22	то же 3Д-3	2	8,42	
3Д-4	КС л. 22	то же 3Д-4	2	4,60	
		Данные для исполнения:			
		Щ-1			
1	ГОСТ 8568-77	Рифленая сталь δ=5мм 700×900	1	26,6	
2	ГОСТ 8509-72*	L50×5 ℓ=540	2	2,00	
3	ГОСТ 5781-75	Ф12АI ℓ=360	2	0,30	
		Масса стали		31,20	
		3Д-1			
4	ГОСТ 103-76	-8×100 ℓ=200	1	1,24	
5	ГОСТ 5781-75	Ф8АI ℓ=200	2	0,08	
		Масса стали		1,40	
		3Д-2			
6	ГОСТ 8509-72*	L50×5 ℓ=3300	1	12,42	
5	ГОСТ 5781-75	Ф8АI ℓ=200	6	0,08	
		Масса стали		12,90	
		3Д-3			
7	ГОСТ 8509-72	L50×5 ℓ=2400	1	8,08	
5	ГОСТ 5781-75	Ф8АI ℓ=200	4	0,08	
		Масса стали		8,40	
		3Д-4			
8	ГОСТ 103-76	-4×40 ℓ=3300	1	4,12	
5	ГОСТ 5781-75	Ф8АI ℓ=200	6	0,08	
		Масса стали		4,60	

Типовой проект 294-2-68 Альбом I

Согласовано

Отдел №3 Косова

Отдел №4 Гильман

Инв. № подл. | Подпись и дата | Взам. инв. №

Привязан

Инв. №

Нач. маст.	Горлышков	
Гл. инж. м.	Покрасс	
ГАП	Гельфер	
ГИП	Копылев	
Рук. гр. инж.	Шишлянникова	
Проверил	Шишлянникова	
Разраб.	Суворова	

294-2-68 КС

Спортивный корпус (в деревоклееных конструкциях) с залом 42 × 24 м

Стадия	Лист	Листов
Р	22	

Электрощитовая и насосная, конструкции под оборудование

ЦНИИЭП зрелищных зданий и спортивных сооружений им. Б.С. Мезенцева

Типовой проект 294-2-68 Альбом I

План

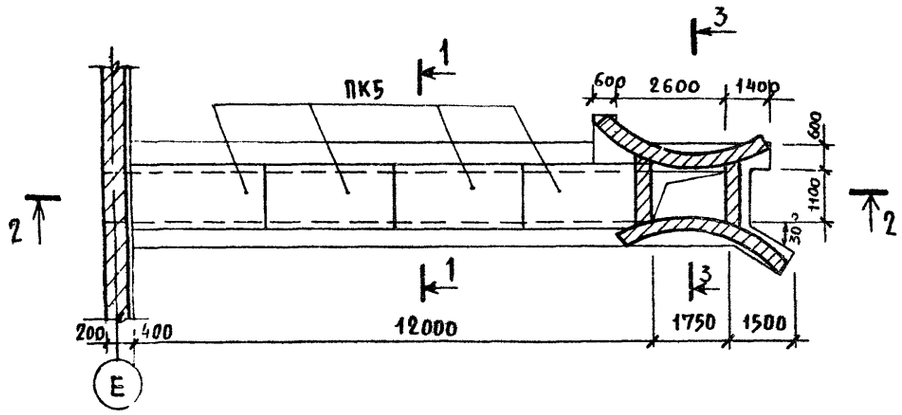

1-1

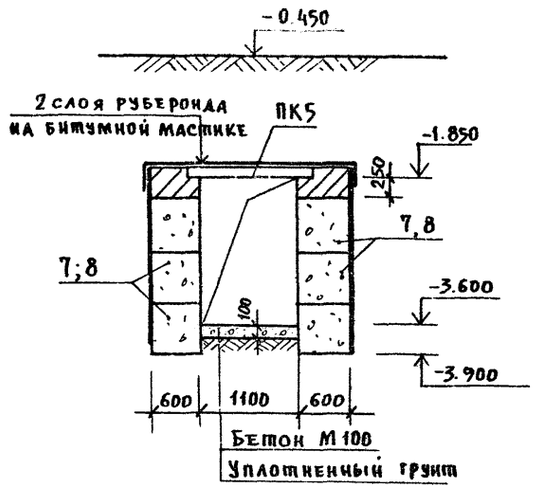

Марка поз.	Обозначение	Наименование	Кол	Масса ед.кг	Примечание
		Изделия бетонные			
		и железобетонные			
		Блоки бетонные для			
		стен подвала			
7	ГОСТ 13579-78	ФБС 24.6.6 -Т	34	1960	
8	ГОСТ 13579-78	ФБС 12.6.6 -Т	18	960	
		Плиты каналов			
ПК5	3.006-2 в.II-2	П 11-8	3	1100	
		Перемычки плитные			
БП16	1.138-10 в.2	2 ПР5-16.38.14	7	224	

2-2

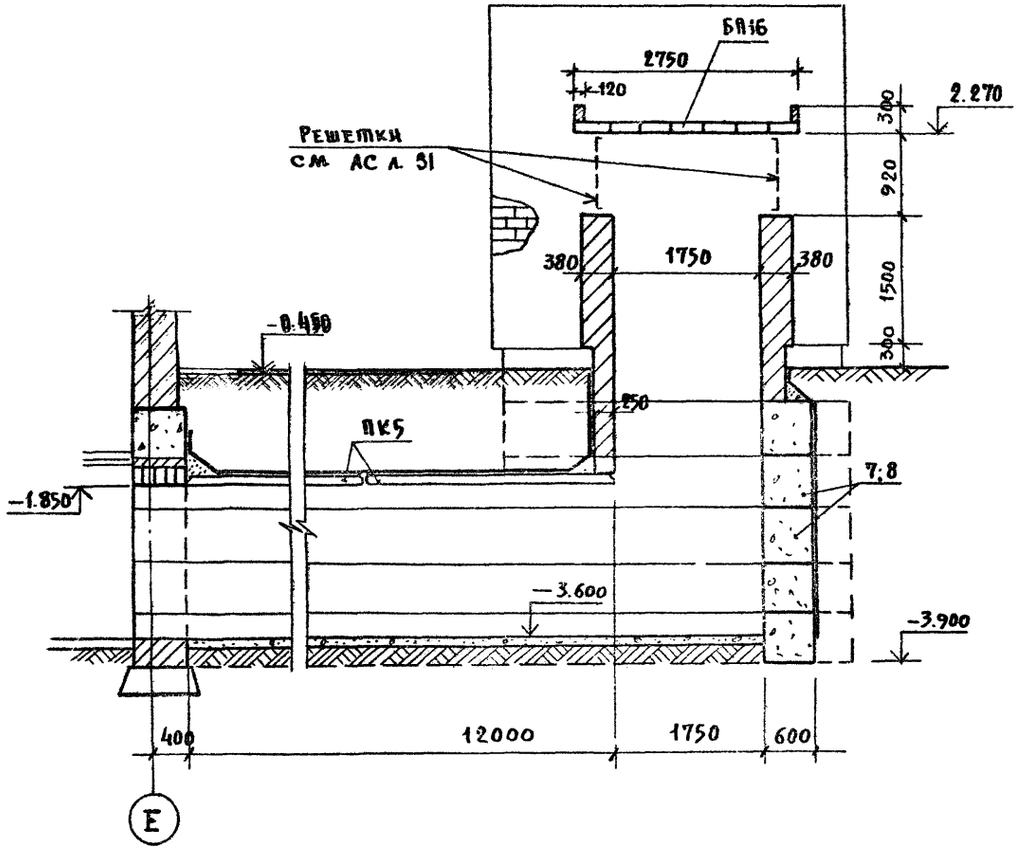

3-3

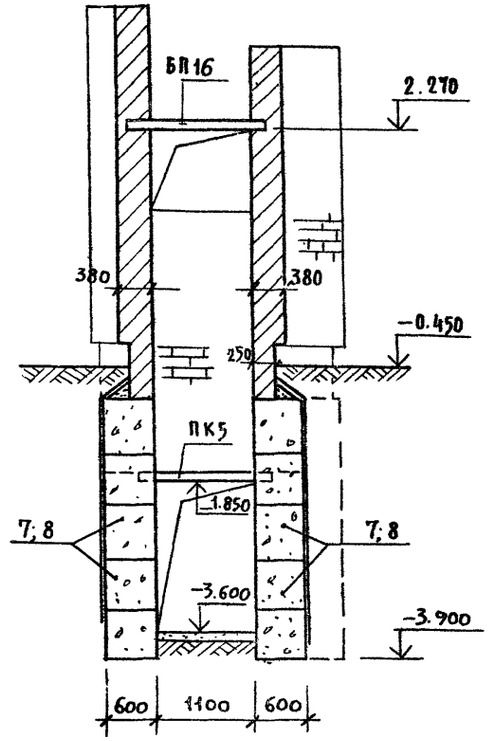

Примечания:

1. Стены канала и воздухозаборной шахты до отм. -0.150 выкладывать из бетонных блоков с перевязкой швов и глиняного полнотелого кирпича марки 100 на цементном растворе марки 50.
2. Поверхности стен, соприкасающиеся с грунтом, обмазать горячим битумом за 2 раза.
3. Засыпку пазух землей производить только после монтажа плит перекрытия канала.
4. Работать совместно с чертежом АС л. 31

Привязан

Инв. №

Нач. маст.	Горышков		
Гл. инж. м.	Покрасс		
ГАП	Гельфер		
ГИП	Копылев		
Рук. гр. инж.	Шишаянников		
Проверил	Шишаянников		
Разраб.	Суворова		

294-2-68 КС

Спортивный корпус (в деревоклеенных конструкциях) с залом 42 × 24 м

Стадия	Лист	Листов
Р	23	

Воздухозаборные канал и шахта

ЦНИИЭП зрелищных зданий и спортивных сооружений им. Б.С. Мезенцева

Склад № 2 Гончарова

Подпись и дата | Взам. инв. № | Инв. № подл.

Типовой проект 294-2-68 Альбом I

План каркаса венткороба на отм. 2,450

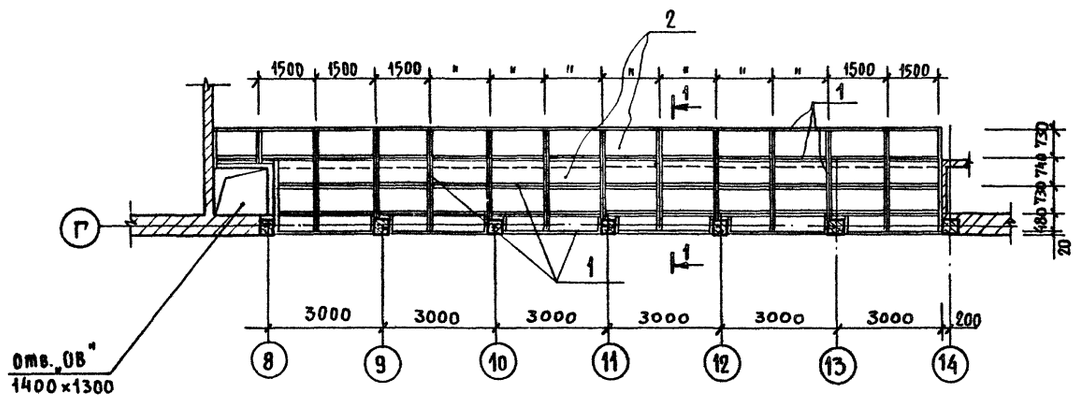

Марка поз.	Обозначение	Наименование	Кол.	Масса ед. кг	Примечание
		Металлические детали			
1		L40×4 ГОСТ 8509-72*			
		ℓ = 270 п.м	1	633,0	
		Материалы			
2	ГОСТ 18124-75	Лист асбоцементный			
		плоский δ = 6мм. м²	54,0		

1—1

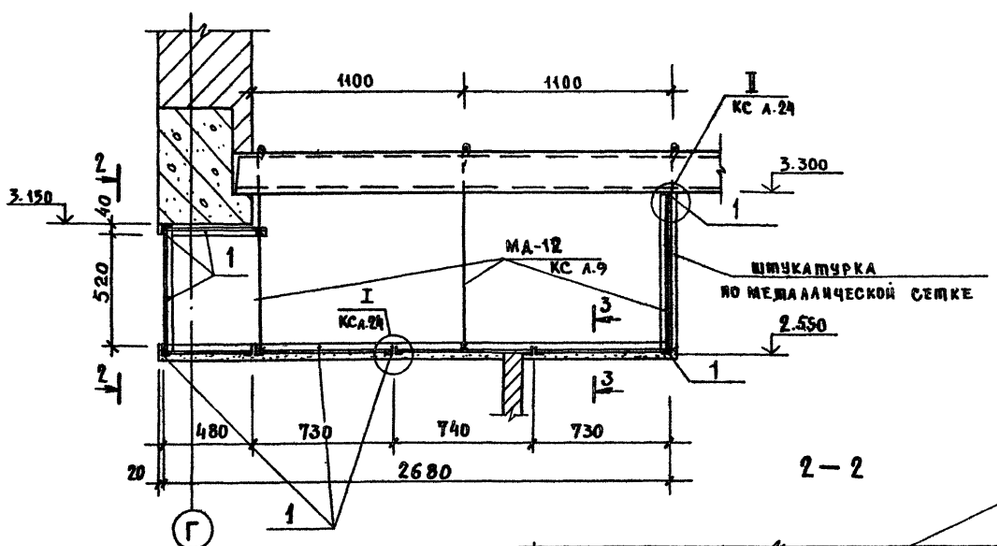

2—2

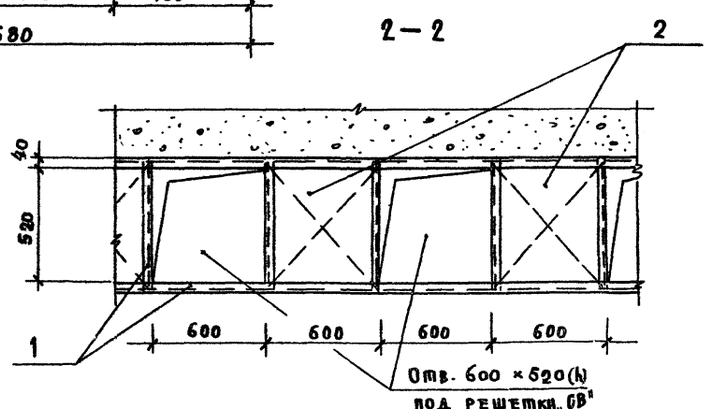

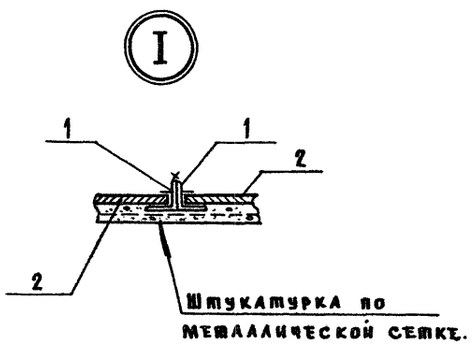

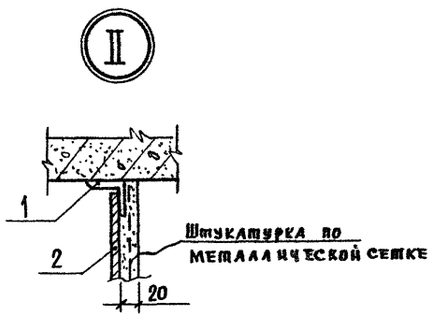

Примечания

1. Каркас венткороба соединять на сварке. Сварку вести электродами Э42, h = 4 мм.
2. После установки и закрепления асбоцементных листов, короб оштукатурить по металлической сетке, обеспечив герметичность конструкций.
3. Подвески МД-13 замаркированы на КС л.9.

Нач. маст.	Горлышков		
Гл. инж. м.	Покрасс		
ГАП	Тельфер		
ГИП	Копылев		
Рук. гр.	Шишлянникова		
Провер.	Копылев		
Разраб.	Фердман		

294-2-68 КС

Спортивный корпус (в деревоклееных конструкциях) с залом 42×24 м.

Стадия	Лист	Листов
Р	24	

Спортзал подвесной венткороб

ЦНИИЭП зрелищных зданий и спортивных сооружений им. Б.С. Мезенцева

Привязан

Инв. N

Согласовано

Отдел № 2 Гонитель

Инв. № подл. | Подпись и дата | Взам. инв. N

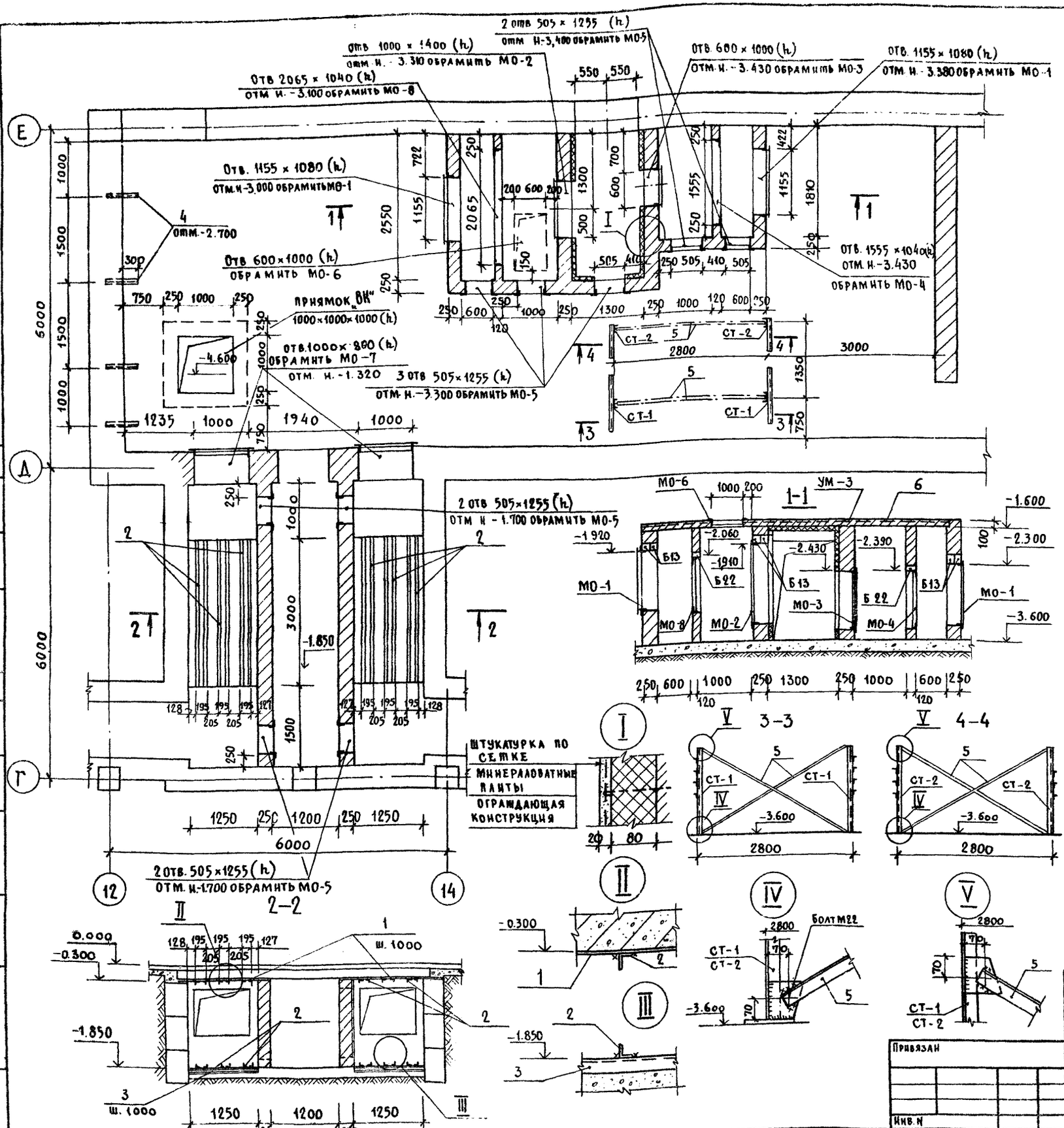

Марка поз.	Обозначение	Наименование	Кол	Масса ед кг	Примечан
Б 13	1.138-10 в.1	1ПР1-12 12 6	6	25	
Б 22	1.138-10 в.1	1ПР3-22.12 14	2	100	
		Монолитный участок			
УМ-3	КС л. 25	УМ-3	1		
		Металлические детали			
1		-4×40 ГОСТ 103-76			
		ℓ = 1500	8	1,89	
2		L 50×5 ГОСТ 8510-72			
		ℓ = 3000	24	11,3	
3		L 50×5 ГОСТ 8510-72			
		ℓ = 1250	8	4,7	
4		L50×5 ГОСТ 8510-72, ℓ=600	4	2,3	
5		L50×5 ГОСТ 8510-72, ℓ=3000	4	11,3	
		Обрамление проемов			
МО-1	Альб. V ИМ л.10	МО-1	2	60,6	
МО-2	Альб. V ИМ л.10	МО-2	1	64,8	
МО-3	Альб. V ИМ л.10	МО-3	1	44,8	
МО-4	Альб. V ИМ л.11	МО-4	1	21,4	
МО-5	Альб. V ИМ л.11	МО-5	9	15,4	
МО-6	Альб. V ИМ л.11	МО-6	1	13,9	
МО-7	Альб. V ИМ л.11	МО-7	2	15,6	
МО-8	Альб. V ИМ л.11	МО-8	1	24,4	
		Монолитный участок			
		УМ-3			
		Сборочные единицы			
6	ГОСТ 8478-66	сетка 100/100/8/8/	1	124,6	
		Материалы:			
		Бетон М 200 м³	1,6		
		Металлические изделия			
СТ-1	Альб. V ИМ л.13	Стойка СТ-1	2	65,2	
СТ-2	Альб. V ИМ л.14	Стойка СТ-2	2	36,4	

Примечания:

Стены глушителей и приточных камер выкладывать из полнотелого кирпича с плотным заполнением швов, после чего оштукатурить с двух сторон.

Привязан

Инв. N

Нач. маст.	Горлышков	
Гл. инж. м.	Покрасс	
ГАП	Гельфер	
ГИП	Копылев	
Рук. гр. инж.	Шишлянникова	
Проверил	Шишлянникова	
Разработ.	Суворова	

294-2-68 КС

Спортивный корпус /в деревоклееных конструкциях/ с залом 42×24 м.

Стадия	Лист	Листов
Р	25	

Вентакамера N 1. Глушители

ЦНИИЭП зрелищных зданий и спортивных сооружений им. Б.С. Мезенцева

Типовой проект 294-2-68 Альбом I

Согласовано

Отд. Е.А. № 2 Гонитель

Инв. N подл. | Подпись и дата | Взам. инв. N

Типовой проект 294-2-68 Альбом I

Марка поз.	Обозначение	Наименование	Кол.	Масса ед.кг	Примечание
		Изделия бетонные и железобетонные			
		Фундаменты ленточные			
Ф1	1.112-5 в.2	ФЛ 8.24-2	72	1395	
Ф2	1.112-5 в.2	ФЛ 8.12-2	3	685	
		Блоки стен подвала			
1	ГОСТ 13579-78	ФБС 24.4.6-т	65	1300	
2	ГОСТ 13579-78	ФБС 12.4.6-т	17	640	
3	ГОСТ 13579-78	ФБС 24.5.6-т	150	1630	
4	ГОСТ 13579-78	ФБС 12.5.6-т	14	790	
5	ГОСТ 13579-78	ФБС 9.5.6-т	14	590	
6	ГОСТ 13579-78	ФБС 24.6.6-т	195	1960	
7	ГОСТ 13579-78	ФБС 12.6.6-т	42	960	
		Панели покрытия			
П1	ИИ-04-4 в.17	ПК8-58.15	17	2710	
П2	ИИ-04-4 в.17	ПК8-58.12	3	2040	
П3	ИИ-04-4 в.17	ПР8-58.15с	1	2630	
		Вариант перекрытий из легкобетонных панелей			
П1	ИИ-04-4 в.21	ПК8-58.15	17	1890	
П2	ИИ-04-4 в.21	ПК8-58.12	3	1420	
П3	ИИ-04-4 в.21	ПК8-58.15с	1	1870	
		Плиты каналов			
ПК1	3.006-2 вII-2	П3-8	10	50	
ПК2	3.006-2 в.II-2	П5-8	20	410	
ПК3	3.006-2 в.II-2	П5$_2$-8	27	100	
ПК4	3.006-2 в.II-2	П7-3	4	610	
ПК5	3.006-2 в.II-2	П11-8	4	1100	
		Лотки каналов			
Л1	3.006-2 в.II-1	Л2-8	6	900	
Л2	3.006-2 в.II-1	Л2$_2$-8	17	110	
Л3	3.006-2 в.II-1	Л5-8	10	2250	
Л4	3.006-2 в II-1	Л5$_2$-8	14	280	
		Ступени			
АС1	1.155-1 в.1	АС 12-17	33	130	
АС18	1.155-1 в.1	АС 18	6	168	
		Перемычки			
БП14	1.138-10 в.2	2ПР4-14.38.14	22	190	
БП16	1.138-10 в.2	2ПР5-16.38.14	7	224	
БПУ14	1.138-10 в.2	2ПР72-14.38.22у	1	295	
БПУ19	1.138-10 в.2	2ПР72-20.38.22у	1	430	

Марка поз	Обозначение	Наименование	Кол	Масса ед.кг.	Примечание
БУ15	1.138-70 в.1	1ПР38-15.12.22у	20	100	
БУ20	1.138-10 в.1	1ПР28-20.25.22у	2	275	
Б13	1.138-10 в.1	1ПР1-12.12.6	19	25	
Б22	1.138-10 в.1	1ПР3-22.12.14	2	100	
БУ30	1.138-10 в.1	1ПР38-29.25.22у	1	400	
		Монолитные элементы			
фм-1	КС л.4	Фундамент под колонну ФМ1	4		
ПН-1	КС л.6	Пояс н.б. ПН-1	1		
ФН-1	КС л.22	Фундамент под насос ФН-1	1		
	КС л.21	Ванна сауны	1		
УМ-3	КС л.25	Участок монолитный УМ3	1		
		Монолитный бетон			
		Бетон марки 200, м^3	25,92		
		Бетон марки 100, м^3	5,9		
		Изделия металлическ.			
ФС-1	Альб. V ИМ л.9	Сетка арматурная ФС-1	4	32,9	
С-1	Альб. V ИМ л.9	то же С-1	4	18,5	
С-2	Альб. V ИМ л.9	то же С-2	4	31,6	
С-3	Альб. V ИМ л.9	то же С-3	2	32,85	
МЛ-1	Альб. V ИМ л.7	Лестница МЛ-1	1		
М-1	Альб. V ИМ л.5	Изделие закладное М-1	4	3,6	
М-2	Альб. V ИМ л.5	то же -	1	6,2	
Щ-1	КС л.22	Щит Щ-1	5	31,2	
ЗД-1	КС л.22	Деталь закладн. ЗД-1	8	1,40	
ЗД-2	КС л.22	то же ЗД-2	2	12,80	
ЗД-3	КС л.22	то же ЗД-3	2	8,40	
ЗД-4	КС л.22	то же ЗД-4	2	4,60	
СТ-1	Альбом V ИМ л.13	Стойка СТ-1	2	65,2	
СТ-2	Альбом V ИМ л.14	Стойка СТ-2	2	36,4	
		Обрамление отверстий			
МО-1	Альб. V ИМ л.10	МО-1	2	60,6	
МО-2	Альб. V ИМ л.10	МО-2	1	64,8	
МО-3	Альб. V ИМ л.10	МО-3	1	44,8	
МО-4	Альб. V ИМ л.11	МО-4	1	21,4	
МО-5	Альб. V ИМ л.11	МО-5	9	15,4	
МО-6	Альб. V ИМ л.11	МО-6	1	13,9	
МО-7	Альб. V ИМ л.11	МО-7	2	15,6	
МО-8	Альб. V ИМ л.11	МО-8	1	24,4	
	ГОСТ 8478-66	Сетка стальная для			
		Армирования н.б. кон-			
		струкций 100/100/8/8	1	124,6	

Марка поз.	Обозначение	Наименование	Кол	Масса ед.кг	Примечание
		Выборка металла			
		Арматурная сталь			
		класса I			
	ГОСТ 5781-75	⌀ 6			76,9 кг
		⌀ 8			246,1 кг
		⌀ 12			3,0 кг
		класса III			
	ГОСТ 5781-75	⌀8			65,7 кг
		⌀10			137,6 кг
		⌀12			356,0 кг
		⌀20			213,12 кг
		Прокатная сталь			
	ГОСТ 8510-72	L50×5			354,1 кг
	ГОСТ 8510-72	L40×4			17,3 кг
	ГОСТ 103-76	−4×40			16,54 кг
	ГОСТ 103-76	−6×200			9,5 кг
	ГОСТ 103-76	−8×100			9,92 кг
	ГОСТ 3262-75*	труба 104×4			4,35 кг
	ГОСТ 3262-75*	труба 50×3,5			6,80 кг
	ГОСТ 8568-77	Рифленая сталь δ-5			133,0 кг
	ГОСТ 8240-72	[10			169,0 кг

Привязан

Инв. №

Инв. № подл. | Подпись и дата | Взам. инв. №

Нач. маст.	Горлышков		
Гл. инж. пр.	Покрасс		
ГАП	Гельфер		
ГИП	Коцмаев		
Рук. группы	Шишлянникова		
Разраб.	Суворова		
Провер.	Ковылев		

294-2-68 КС

Спортивный корпус /в деревоклееных конструкциях/ с залом 42×24 м.

Стадия	Лист	Листов
Р	26	

Сводная спецификация ниже отм. 0.000

ЦНИИЭП зрелищных и спортивных зданий им. Б.С. Мезенцева

Типовой проект 294-2-68 Альбом I

Марка поз.	Обозначение	Наименование	Кол.	Масса ед.кг.	Приме-чание
		Изделия бетонные и ж/б			
		Панели перекрытия			
П4	ИИ-04-4 в.17	ПК6-58.15	35	2710	
П5	ИИ-04-4 в.17	ПК6-58.12	1	2040	
П6	1.141-1 в.2	ПС 60-15	54	2800	
П7	1.141-1 в.2	ПС 60-12	7	2110	
П8	1.141-1 в.10	ПС 30-15	4	1425	
П9	1.141-1 в.10	ПС 30-12	1	1080	
		Вариант перекрытия из легкобетонных панелей			
П4	ИИ-04-4 в.21	ПК6-58.15	35	1890	
П5	ИИ-04-4 в.21	ПК6-58.12	1	1480	
П6	1.141-10 в.10	ПК6-60.15	54	2175	
П7	1.141-10 в.10	ПК6-60.12	7	1635	
П8	1.141-9 в.6	ПК6-30.15	4	1080	
П9	1.141-9 в.6	ПК6-30.12	1	820	
		Прогоны			
Р1	1.225-1	НП3-60-4,5	1	2080	
Р2	1.225-1	НПЧ-45-4,5	3	1580	
ОП1	1.225-2 в.5	Опорная плита ОП4-4	4	50	
		Парапетные плиты			
ПП-1	1.263-1	ФК-15-4	82	100	
ПУ-1	1.263-1	УФК-4-4	5	50	
		Перемычки			
БП18	1.138-10 в.2	2 ПРТ-18.51.14	4	322	
БП14	1.138-10 в.2	2 ПР4-14.38.14	3	190	
БПУ14	1.138-10 в.2	2 ПРТ2-14.38.22у	8	295	
БПУ19	1.138-10 в.2	2 ПР Т2-20.38.22у	2	430	
БУ 15	1.138-10 в.1	1 ПР 38-15.12.22у	5	100	
БУ 20	1.138-10 в.1	1 ПР 28-20.25.22у	16	275	
БУ 30	1.138-10 в.1	1 ПР 38-29.25.22у	21	400	
Б 13	1.138-10 в.1	1 ПР1-12.12.6	74	25	
Б 15	1.138-10 в.1	1 ПР2-15.12.14	6	75	
Б 22	1.138-10 в.1	1 ПР3-22.12.14	6	100	
Б 26	1.138-10 в.1	1 ПР4-25.12.14	124	100	
		Монолитные элементы			
СЖ-1	КС л.6	Стойка СЖ-1	13		
МК-1	КС л.6	Колонна МК-1	6		
МР-1	КС л.6	Ригель МР-1	1		
ПЖ-2	КС л.6	Пояс ПЖ-2	2		
ПЖ-3	КС л.6	Пояс ПЖ-3	2		
БЖ-1	КС л.6	Перемычка	1		
УМ-1	КС л.10	Участок монолитный УМ-1	1		
УМ-2	КС л.10	то же УМ-2	1		
КЖ-1	КС л.10	Козырек монолитный КЖ1	2		
КЖ-2	КС л.10	то же КЖ2	1		
КЖ-3	КС л.10	то же КЖ3	1		
МВ-1	КС л.10	Водомет монолитный МВ-1	6		
		Монолитный бетон			
		Бетон марки 200, $м^3$	27,01		
		Изделия деревянные			
		Балки деревоклееные			
ДКБ-1	Альб. V ИДл.2	ДКБ-1	13	3810,0	
ДКБ-2	Альб. V ИДл.4	ДКБ-2	42	154,0	
ДКБ-3	Альб. V ИДл.4	ДКБ-3	28	31,0	
ДКБ-4	Альб. V ИДл.4	ДКБ-4	14	308,0	
ДКБ-5	Альб. V ИДл.4	ДКБ-5	18	129,0	
ДКС-1	Альб. V ИДл.3	Деревоклеенная стойка ДКС-1	13	440,0	
		Панели перекрытия			
ПД-1	Альб. V ИДл.5	ПД-1	14	269,1	
ПД-2	Альб. V ИДл.6	ПД-2	42	269,0	
ПД-3	Альб. V ИДл.6	ПД-3	210	232,0	
		Изделия металлические			
МС-1	Альб. V ИМл.12	Связи МС-1	16	12,5	
МС-2	Альб. V ИМл.12	МС-2	28	11,3	
МС-3	Альб. V ИМл.12	МС-3	8	10,2	
К-1	Альб. V ИМл.8	Каркас плоский К-1	9	33,00	
К-2	Альб. V ИМл.8	К-2	2	65,65	
К-3	Альб. V ИМл.8	К-3	3	43,20	
К-4	Альб. V ИМл.8	К-4	26	16,32	
		Соединительные элементы			
МД-1	Альб. V ИМл.2	МД-1	359	1,50	
МД-2	Альб. V ИМл.2	МД-2	52	7,40	
МД-3	Альб V ИМл.3	МД-3	12	14,10	
МД-4	Альб. V ИМл.2	МД-4	22	16,50	
МД-5	Альб. V ИМл.3	МД-5	4	20,9	
МД-6	Альб. V ИМл.4	МД-6	24	14,7	
МД-7	Альб. V ИМл.4	МД-7	8	9,0	
МД-8	Альб. V ИМл.5	МД-8	40	11,4	
МД-9	Альб. V ИМл.5	МД-9	40	6,60	
МД-10	Альб. V ИМл.6	МД-10	3	42,8	
МД-11	Альб. V ИМл.6	Опора светильников МД-11	28	39,4	
МД-12	Альб. V ИМл.4	Подвеска МД-12	130	1,1	
МЛ-2	Альб. V ИМл.7	Пожарная лестница МЛ-2	1	30,4	
МДИ-8	ИИ-04-10 в.7	Анкер перекрытия МДИ-8	30	0,66	
МДИ-12	ИИ-04-10 в.7	МДИ-12	38	0,40	
		Выборка металла			
		Арматурная сталь			
		класса I			
	ГОСТ 5781-75	⌀ 6			467,5 кг
	ГОСТ 5781-75	⌀ 8			26,7 кг
	ГОСТ 5781-75	⌀ 10			194,3 кг
	ГОСТ 5781-75	⌀ 18			483,8 кг
	ГОСТ 5781-75	⌀ 20			378,4 кг
		класса III			
	ГОСТ 5781-75	⌀ 8			62,6 кг
	ГОСТ 5781-75	⌀ 10			473,2 кг
	ГОСТ 5781-75	⌀ 12			193,74 кг
	ГОСТ 5781-75	⌀ 18			1194,0 кг
	ГОСТ 5781-75	⌀ 20			1342,1 кг
	ГОСТ 5781-75	⌀ 28			203,0 кг
		Прокатная сталь			
	ГОСТ 8240-72	[10			87,6 кг
	ГОСТ 8509-72	L 40×4			633,0 кг
	ГОСТ 8509-72	L 50×5			1103,2 кг
	ГОСТ 8509-72	L 63×6			211,2 кг
	ГОСТ 8510-72	L 75×8			152,0 кг
	ГОСТ 8510-72	L 90×9			70,4 кг
	ГОСТ 8510-72	L 100×10			792,0 кг
	ГОСТ 8510-72	L 160×10			384,8 кг
	ГОСТ 8510-72	L 125×80×10			121,5 кг
	ГОСТ 8510-72	L 100×63×8			332,0 кг
	ГОСТ 103-76	−8=10			413,2 кг
	ГОСТ 103-76	−8=4			105,0 кг
	ГОСТ 3262-75	Труба ⌀50×3,5			163,2 кг

Инв.N подл. | Подпись и дата | Взам.инв.N

Привязан

Инв.N

Нач.маст.	Горлышков		
Гл.инж.-м	Покрасс		
ГАП	Гельфер		
ГИП	Колыаев		
Рук.группы	Шишлянникова		
Разраб.	Суворова		
Проверил	Шишлянникова		

294-2-68 КС

Спортивный корпус /в деревоклееных конструкциях/ с залом 42×24 м

Стадия	Лист	Листов
Р	27	

Сводная спецификация выше отм. 0.000

ЦНИИЭП зрелищных зданий и спортивных сооружений им. Б.С. Мезенцева

Типово проект 294-2-68 Альбом I

Ведомость рабочих чертежей основного комплекта

NN п/п.	Наименование	Марка-лист
1	Общие данные алюминиевых витражей /начало/	КМ-1
2	Общие данные алюминиевых витражей /окончание/	КМ-2
3	Монтажная схема витража по оси „А" в осях „4"-„12" /наружное остекление/	КМ-3
4	Монтажная схема витража по оси „А" в осях „12"-„4" /внутреннее остекление/	КМ-4
5	Монтажная схема витража по оси „А" в осях „12"-„18" /наружное остекление/	КМ-5
6	Монтажная схема витража по оси „А" в осях „18"-„12" /внутреннее остекление/	КМ-6
7	Монтажная схема тамбура /начало/	КМ-7
8	Монтажная схема тамбура /окончание/	КМ-8

Условные обозначения

Наименование	Изображение
Обозначение узла примечание: *серия 1.23 Б. 4-7	43 / *В 1.1.13

Технические условия:

1. Настоящий проект разработан с применением типовых конструкций изделий и узлов зданий и сооружений серия 1.236.4-7 выпуски 1, 2, 3 и 4.
2. Сечения и узлы заимствованы из тех же альбомов. Маркировка сечений и узлов обозначает, кроме номера сечений и страницы альбома, на котором изображено сечение, выпуск в котором они находятся.
3. Все элементы выбраны в соответствии с номенклатурой соответствующих альбомов.
4. Расход материалов принят по соответствующим альбомам.
5. При расчетной зимней температуре ниже −32°С наружное остекление витражей выполнять стеклопакетами.

Ведомость ссылочных и прилагаемых документов

NN п/п.	Наименование	ГОСТ или ТУ
1	Алюминий	4784-74
2	Сталь	380-71
3	Стекло	7380-77
4	Минеральная вата	4640-76
5	Герметик	13489-79
6	Резина	7938-105-1082-76

Проект разработан в соответствии с действующими нормами и правилами и предусматривает мероприятия по взрывной, взрывопожарной и пожарной безопасности При эксплуатации здания. ГИП [подпись] /Буш/

Инв. № подл. | Подпись и дата | Взам. инв. №

Привязан

Инв. №

Нач. отд.	Мирошин	[подпись]
Нач. сект.	Уманский	[подпись]
ГИП	Буш	[подпись]
Исполн.	Князькова	[подпись]
Провер.	Уманский	[подпись]

ТП 294-2-68 КМ

Спортивный корпус (в деревоклеенных конструкциях) с залом 42×24м

Стадия	Лист	Листов
Р	1	8

Общие данные алюминиевых витражей /начало/

ЦНИИЭП 3 Отдельных зданий и спортивных сооружений им. Б.С. Мезенцева

Альбом I

Типовой проект 294-2-68

Перечень монтажных элементов

Вид конструкции	Марка изделия	Кол. шт.	Расход алюм кг	Расход стали кг	Расход резины кг	Примечание
1	2	3	4	5	6	7
Дверь	ТАН(т)30-15ПИ	2	58,60	4,28	0,77	
Дверь	ТАИ(т)30-10КИ	2	52,40	4,28	0,60	
Дверь	ДАП(т)24-15ВИ	1	40,40	3,76	1,45	
Итого дверей:			151,40	12,32	2,82	
Рама	ВАОЕ(т)27-06С	56	1618,40	72,80	67,20	
Рама	ВАОЕ(т)30-06С	2	62,0	2,60	2,60	
Итого рам:			1680,40	75,40	69,80	
Стойка	ВОСЛ(т)24-02	1	8,48	0,70	0,20	
Стойка	ВОСЛ(т)24-12	1	8,62	0,81	0,20	
Стойка	ВОСЛ(т)24-20	1	8,42	0,70	0,20	
Стойка	ВОСЛ(т)24-21	1	8,62	0,80	0,20	
Стойка	ВОСЛ(т)24-22	2	18,73	1,34	0,76	
Стойка	ВОСЛ(т)27-02	28	260,96	18,76	5,60	
Стойка	ВОСЛ(т)27-20	28	260,96	18,76	5,60	
Стойка	ВОСЛ(т)27-22	56	582,96	37,52	24,08	
Стойка	ВОСЛ(т)30-03	3	31,11	2,01	0,75	
Стойка	ВОСЛ(т)30-30	3	31,11	2,01	0,75	
Стойка	ВОСЛ(т)30-33	3	34,59	2,01	1,44	
Стойка	ВОСЕ(т)30-03	1	10,39	0,61	0,52	
Стойка	ВОСЕ(т)30-30	1	10,39	0,61	0,52	
Ригель	ИВО(т)-033	2	2,02	—	0,05	
Ригель	ИВО(т)-06	56	102,82	—	2,69	
Ригель	ИВО(т)-14	4	17,14	—	0,45	
Ригель	ИВО(т)-15	24	110,16	—	2,88	
Ригель	ИНО(т)-033	2	2,02	—	0,05	
Ригель	ИНО(т)-06	60	110,16	—	2,88	
Ригель	ИНО(т)-14	4	17,14	—	0,45	
Ригель	ИНО(т)-15	24	110,16	—	2,88	
Ригель	ИСО(т)-033	2	1,95	—	0,11	
Ригель	ИСО(т)-15	2	8,88	—	0,48	
Ригель	ИВЕ(т)-03	1	0,84	—	0,02	
Ригель	ИВЕ(т)-033	3	2,76	—	0,08	
Ригель	ИВЕ(т)-058	1	1,62	—	0,05	
Ригель	ИВЕ(т)-085	2	3,58	—	0,14	
Ригель	ИВЕ(т)-095	4	10,60	—	0,31	
Ригель	ИВЕ(т)-14	4	15,62	—	0,45	
Ригель	ИВЕ(т)-15	24	100,44	—	2,88	
Ригель	ИВЕ(т)-15,8	1	4,11	—	0,13	
Ригель	ИНЕ(т)-03	1	0,84	—	0,01	
Ригель	ИНЕ(т)-033	3	2,76	—	0,08	
Ригель	ИНЕ(т)-058	1	1,62	—	0,05	
Ригель	ИНЕ(т)-085	2	5,58	—	0,14	
Ригель	ИНЕ(т)-095	4	10,60	—	0,31	
Ригель	ИНЕ(т)-14	4	15,62	—	0,45	
Ригель	ИНЕ(т)-15	24	100,44	—	2,88	
Ригель	ИНЕ(т)-15,8	1	4,41	—	0,13	
Ригель	ИСЕ(т)-03	1	0,84	—	0,01	
Ригель	ИСЕ(т)-033	3	2,76	—	0,08	
Ригель	ИСЕ(т)-058	1	1,72	—	0,09	
Ригель	ИСЕ(т)-085	2	5,03	—	0,26	
Ригель	ИСЕ(т)-15,8	1	4,68	—	0,25	
Нащельник	НД(т)-30	449	377,16	—	53,88	
Пружина	Ж(т)-01	4016	—	80,32	—	
Итого рассыпи			2433,72	155,96	116,42	
Всего материалов			4265,52	254,68	189,04	

Выборка прочих материалов

№№ п/п.	Наименование	Матер.	ГОСТ или ТУ	Ед. изм.	Кол-во	Примечание
1	Стекло δ=6,5	—	7380-77	м2	414,51	
2	Минеральная вата	—	4640-76	м3	1,91	
3	Герметик	УТ-31	13489-79	кг	111,78	

Проект разработан в соответствии с действующими нормами и правилами и предусматривает мероприятия по взрывной, взрывопожарной и пожарной безопасности при эксплуатации зданий.

ГИП /Буш/

Привязан

Инв. №

Нач. отд.	Мирошин	
Нач. сект.	Ананский	
ГИП	Буш	
Исполн.	Князькова	
Провер.	Ананский	

ТП 294-2-68 КМ

Спортивный корпус (в деревоклеенных конструкциях) с залом 42×24 м

Стадия	Лист	Листов
Р	2	

Общие данные алюминиевых витражей (окончание)

ЦРПИ Госстроя СССР с участием Союзпроектстальконструкция и Гипроспортстроя

Монтажная схема витража по оси „А" в осях „4"-„12"
(наружное остекление)

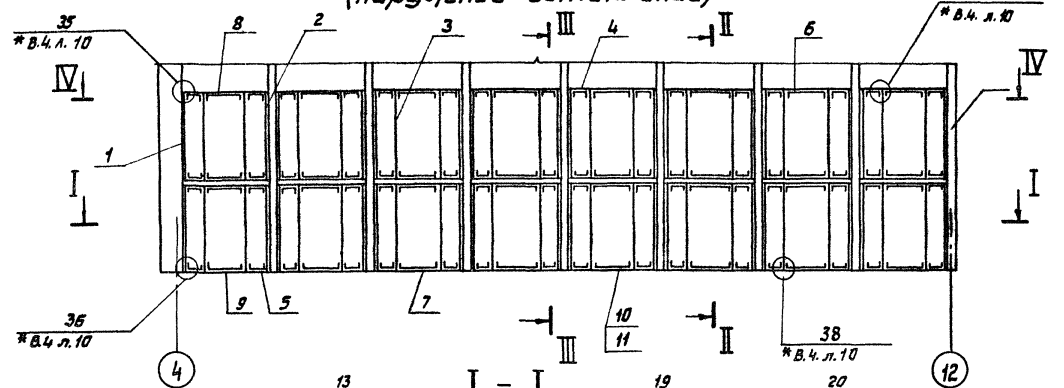

I - I

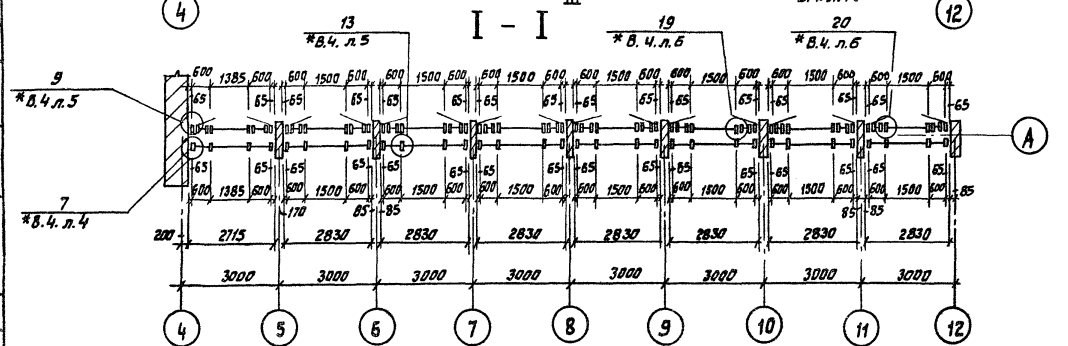

IV - IV

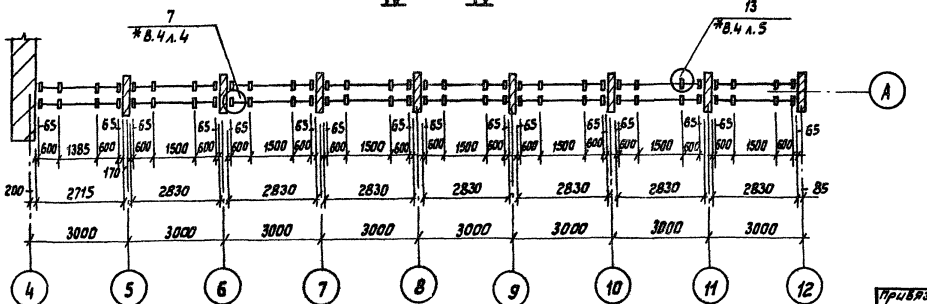

Спецификация
монтажных элементов

Вид конструкции	№ поз.	Шифр	Кол.	Масса кГ		Примечание
				Издел.	Всего	
Стойка	1	ВОСЛ(т)27-02	16	10,21	163,36	
Стойка	2	ВОСЛ(т)27-20	16	10,21	163,36	
Стойка	3	ВОСЛ(т)27-22	32	11,51	368,32	
Ригель	4	ИВО(т)-06	32	1,84	58,88	
Ригель	5	ИНО(т)-06	32	1,84	58,88	
Ригель	6	ИВО(т)-15	14	5,40	75,60	
Ригель	7	ИНО(т)-15	14	5,40	75,60	
Ригель	8	ИВО(т)-14	2	4,28	8,56	
Ригель	9	ИНО(т)-14	2	4,28	8,56	
Нащельник	10	НД(т)-30	118	0,96	113,28	
Пружина	11	ЖС(т)-01	1060	0,02	21,20	

Примечание:
Работать совместно с КМ-4.

Привязан					ТП 294-2-68 КМ1		
					Спортивный корпус (с деревоклеевых конструкциях) с залом 42×24 м		
						Стадия	Лист	Листов
						Р	3	
		Нач. отд.	Пирашин		Монтажная схема витража по оси „А" в осях „4"-„12" (наружное остекление)	ЦНИИЭП зрелищных зданий и спортивных сооружений им. Б.С. Мезенцева	
		Нач. сект.	Уманский				
		Г.И.П.	Буш				
		Исполн.	Князькова				
Инв. №		Провер.	Уманский				

Инв. № подл. | Подпись и дата | Взам. инв. №

Типовой проект 294-2-68 Альбом I

Согласовано

Монтажная схема витража по оси „А" в осях „12"–„4"
(Внутреннее остекление)

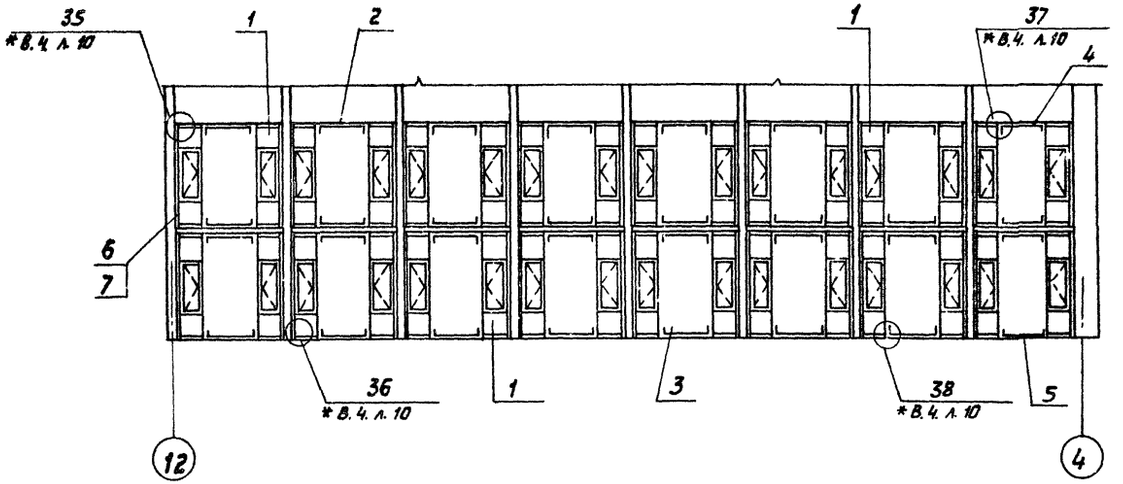

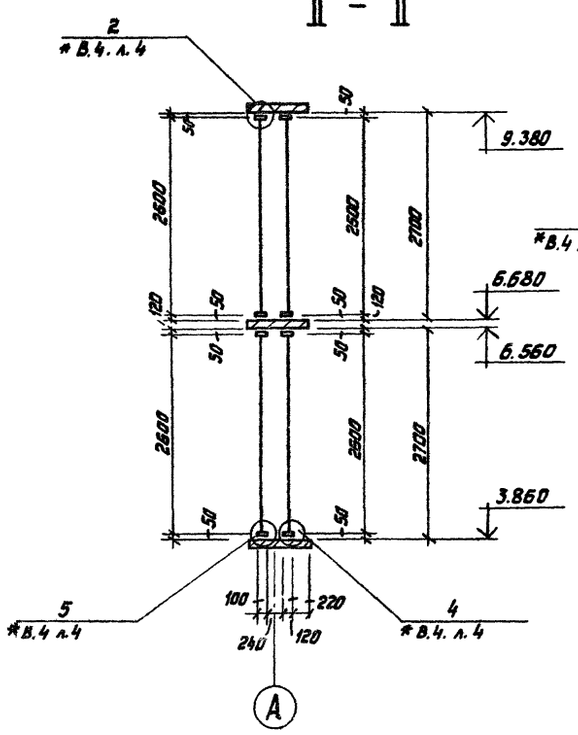

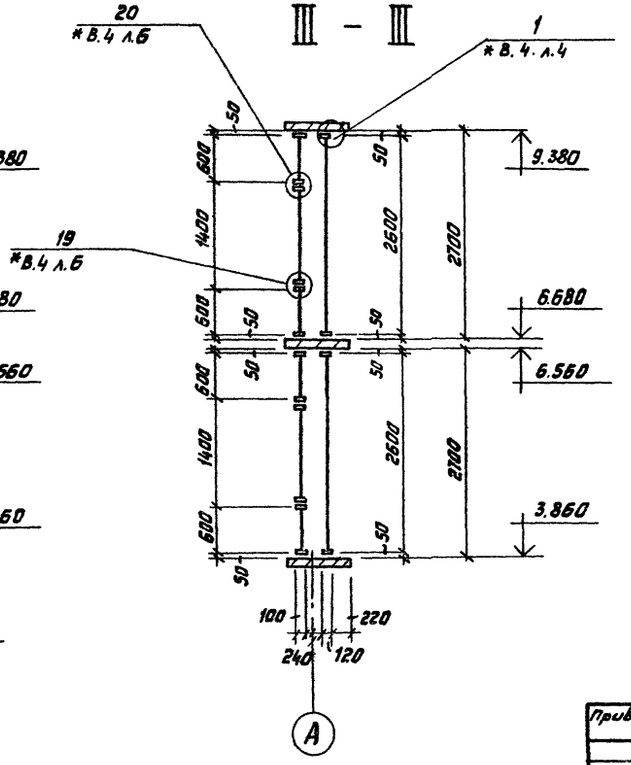

Спецификация монтажных элементов

Вид конструкции	№ поз.	Шифр	Кол.	Масса кг Издел.	Масса кг Всего	Примечание
Рама	1	ВАОЕ(т) 27-06С	32	31,4	1004,80	
Ригель	2	ИВЕ(т)-15	14	4,19	58,66	
Ригель	3	ИНЕ(т)-15	14	4,19	58,66	
Ригель	4	ИВЕ(т)-14	2	3,91	7,82	
Ригель	5	ИНЕ(т)-14	2	3,91	7,82	
Нащельник	6	НД(т)-30	118	0,96	113,28	
Пружина	7	ЖС(т)-01	1060	0,02	21,20	

Примечание:

Работать совместно с КМ-3.

Нач. отд.	Мирошин		ТП 294-2-68	КМ
Нач. сект.	Уманский		Спортивный корпус (в деревоклееных конструкциях) с залом 42×24 м	
ГИП	Буш		Стадия Р	Лист 4
Исполн.	Князькова		Монтажная схема витража по оси „А" в осях „12"–„4" (Внутреннее остекление)	ЦНИИЭП Зрелищных зданий и спортивных сооружений им. Б.С. Мезенцева
Провер.	Уманский			

Привязан

Инв. №

Альбом I

Типовой проект 294-2-68

Согласовано

ГИП Гельфер

Инв. № подл. | Подпись и дата | Взам. инв. №

Монтажная схема витража по оси „А" в осях „12"–„18" (наружное остекление)

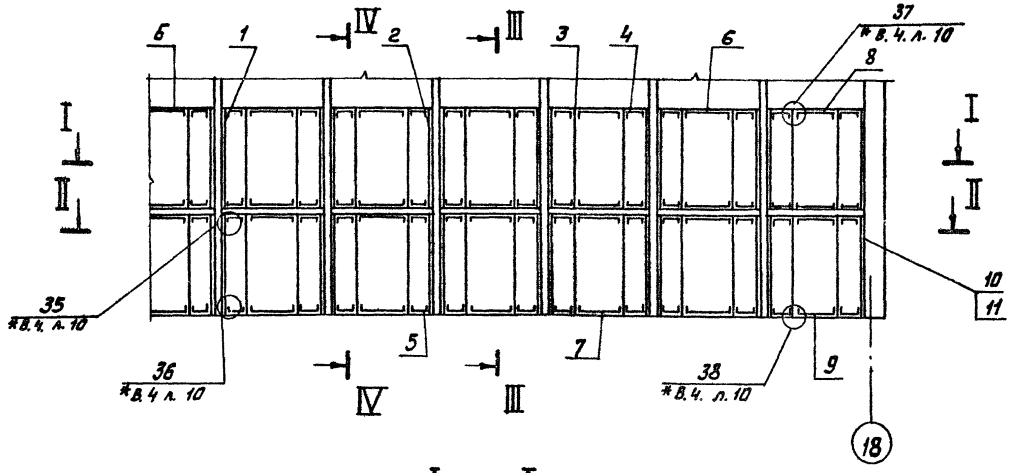

I - I

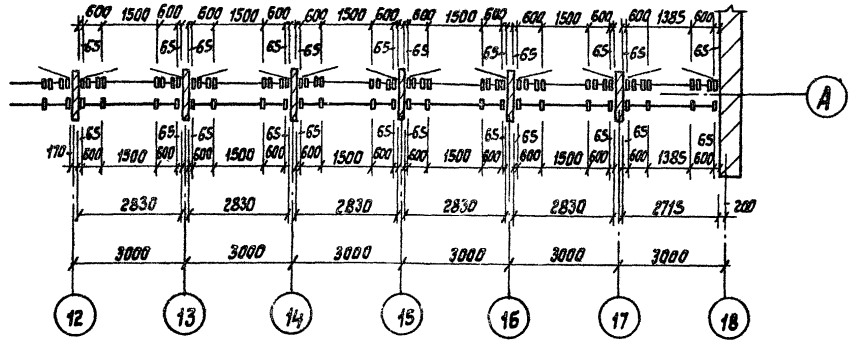

II - II

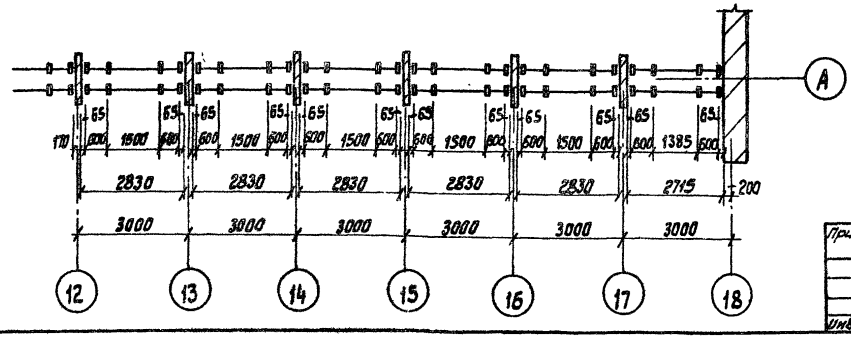

Спецификация монтажных элементов

Вид конструкции	№ поз.	Шифр	Кол.	Масса кГ		Примечание
				Издел.	Всего	
Стойка	1	ВОСЛ(Т)27-02	12	10.21	122,52	
Стойка	2	ВОСЛ(Т)27-20	12	10.21	122,52	
Стойка	3	ВОСЛ(Т)27-22	24	11.51	276,24	
Ригель	4	ИВО(Т)-06	24	1.84	44,16	
Ригель	5	ИНО(Т)-06	24	1.84	44,16	
Ригель	6	ИВО(Т)-15	10	5.40	54.0	
Ригель	7	ИНО(Т)-15	10	5.40	54.0	
Ригель	8	ИВО(Т)-14	2	4.28	8.56	
Ригель	9	ИНО(Т)-14	2	4.28	8.56	
Нащельник	10	НД(Т)-30	89	0.96	85.44	
Пружина	11	Ж(Т)-01	792	0.02	15.84	

Примечание:

Работать совместно с КМ-6.

Привязан	Нач. отд.	Мирошин		ТП 294-2-68	КМ
	Нач. сект.	Уманский		Спортивный корпус (в деревоклееных конструкциях) с залом 42×24м	
	ГИП	Буш		Стадия: Р	Лист: 5
	Исполн.	Князькова		Монтажная схема витража по оси „А" в осях „12"–„18" (наружное остекление)	Зрелищных зданий и спортивных сооружений им. Б.С. Мезенцева
Инв. №	Провер.	Уманский			

Альбом I

Типовой проект 294-2-68

Монтажная схема витража по оси „А" в осях „18"-„12"

(Внутреннее остекление)

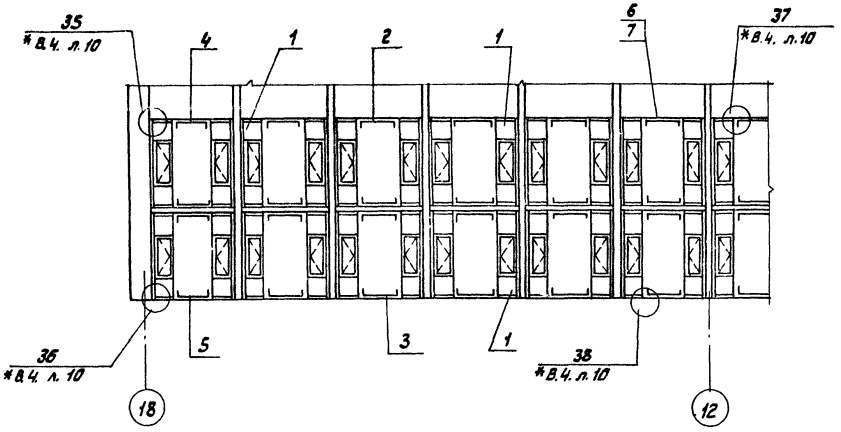

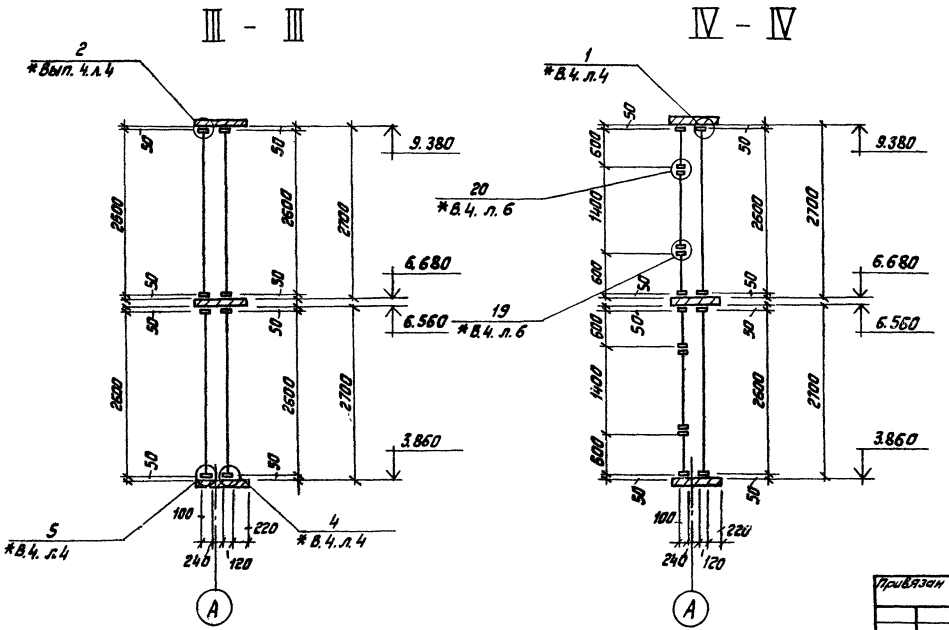

Спецификация

монтажных элементов

Вид конструкции	N поз.	Шифр	Кол.	Масса кГ		Примечание
				Издел.	Всего	
Рама	1	ВАОЕ(т)27-06С	24	31,4	753.60	
Ригель	2	ИВЕ(т)-15	10	4,19	41,90	
Ригель	3	ИНЕ(т)-15	10	4,19	41,90	
Ригель	4	ИВЕ(т)-14	2	3,91	7,82	
Ригель	5	ИНЕ(т)-14	2	3,91	7,82	
Нащельник	6	НД(т)-30	89	0,96	85,44	
Пружина	7	Ж(т)-01	792	0,02	15,84	

Примечание:

Работать совместно с КМ-5.

Нач. отд.	Мирошин		ТП 294-2-68 КМ		
Нач. сект.	Уманский		Спортивный корпус (в деревоклееных конструкциях) с залом 42×24м		
ГИП	Буш			Стадия	Лист	Листов
Исполнил	Князькова			Р	6	
Провер.	Уманский		Монтажная схема витража по оси „А" в осях „18"-„12" (Внутреннее остекление)		

Привязан

Инв. №

Инв. № подл. | Подпись и дата | Взам. инв. №

Гельфер | Ильин

Отпечатано

Типовой проект 294-2-68 Альбом I

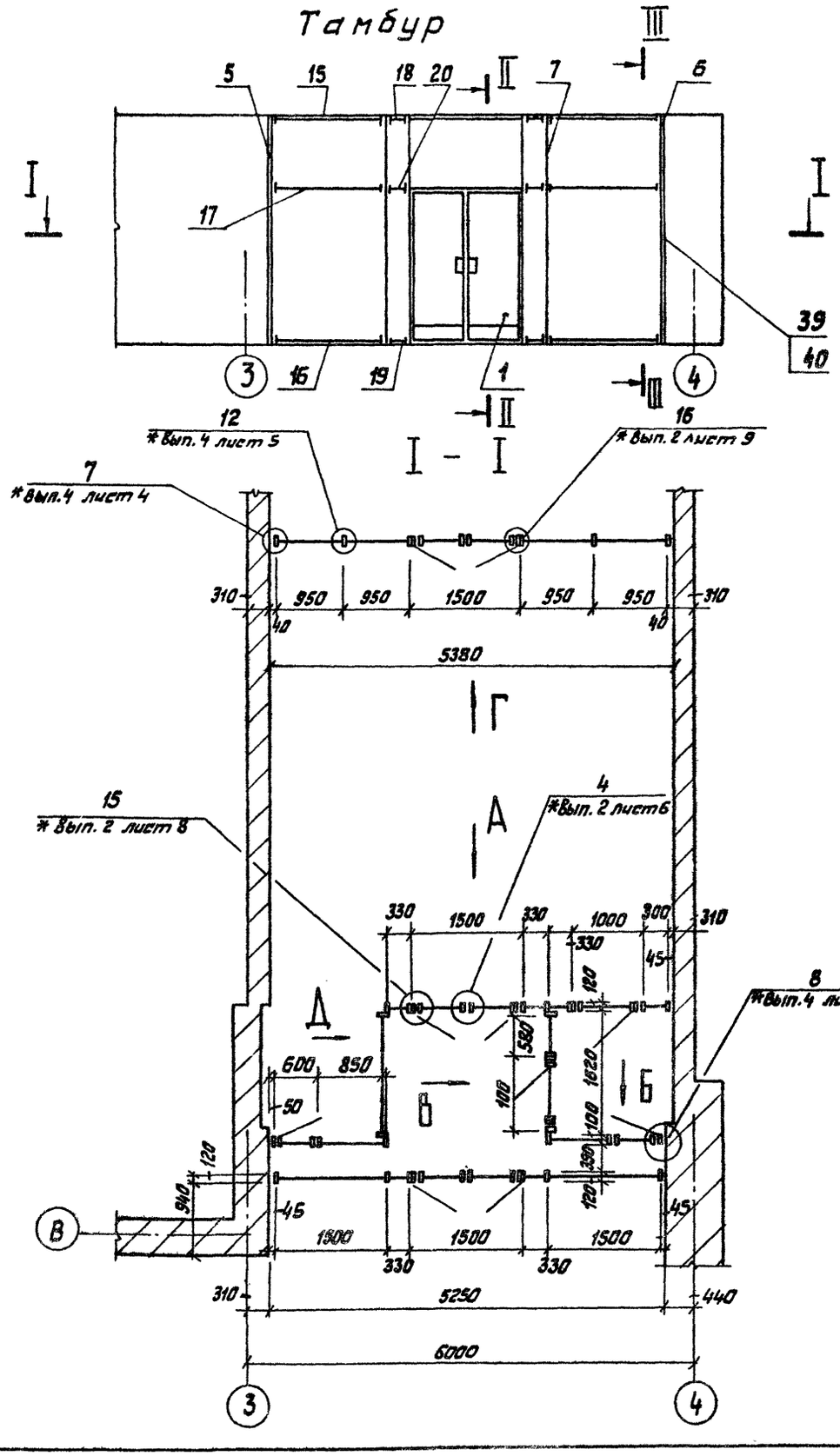

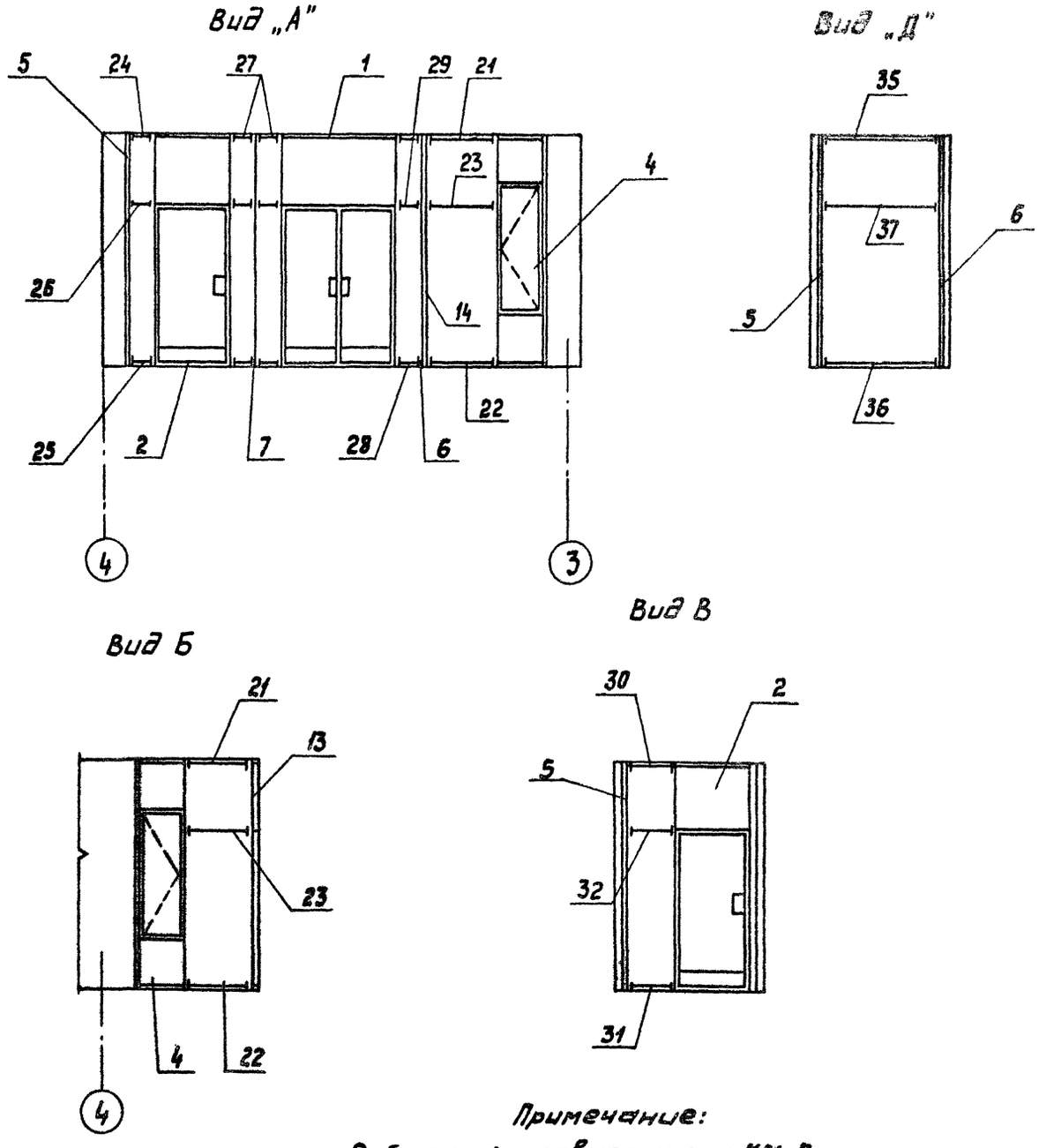

Примечание:
Работать совместно с КМ-8.

ТП 294-2-68 КМ					
Спортивный корпус (в деревоклееных конструкциях) с залом 42×24м					
Стадия	Лист	Листов			
Р	7				
Монтажная схема тамбура (начало)					
Привязан			Нач. отд.	Мирошин	
			Нач. сект.	Уманский	
			ГИП	Буш	
			Исполн.	Князькова	
Инв. №			Провер.	Уманский	

ЦНИИЭП зрелищных зданий и спортивных сооружений им. Б.С. Мезенцева

Согласовано

ГИП Гельфер

Инв. № подл. | Подпись и дата | Взам. инв. №

Вид „Г"

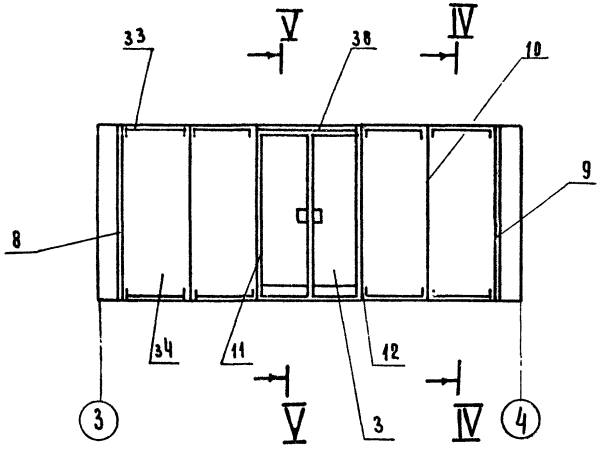

IV — IV

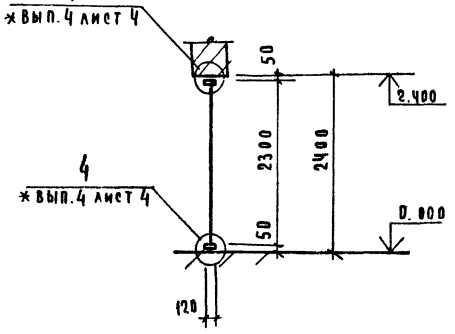

II — II

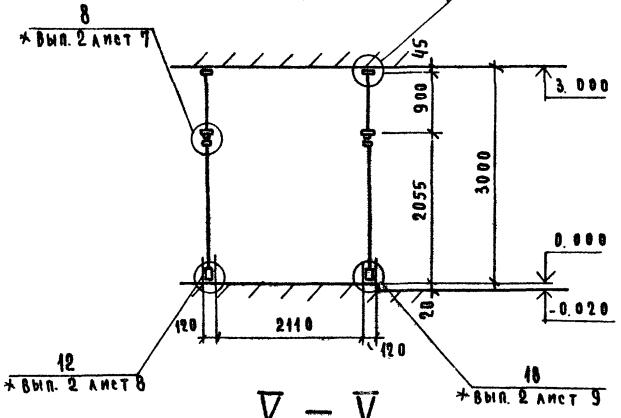

III — III

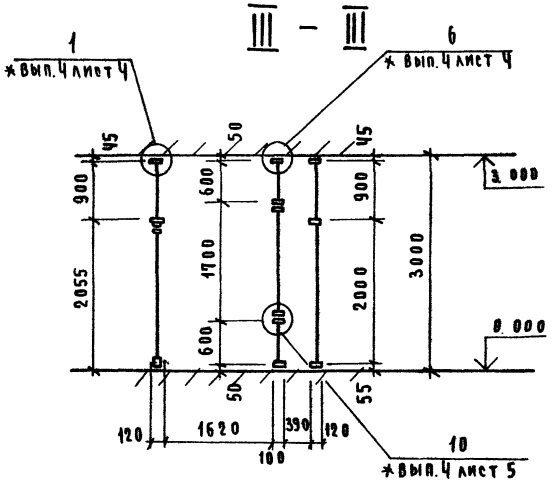

V — V

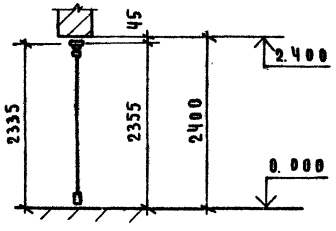

Спецификация монтажных элементов.

Вид конструкции	N поз	Шифр	Кол	Масса кг Издел	Масса кг Всего	Примечание
Дверь	1	ТАН(т)30-15Ли	2	31.80	63.60	
Дверь	2	ТАО(т)30-10Ки	2	28.60	57.20	
Дверь	3	ДАО(т)24-15Ви	1	40.40	40.40	
Рама	4	ВАОЕ(т)30-06С	2	33.60	67.20	
Стойка	5	ВОСА(т)30-03	3	12.96	38.88	
Стойка	6	ВОСА(т)30-30	3	12.96	38.88	
Стойка	7	ВОСА(т)30-33	3	12.68	38.04	
Стойка	8	ВОСА(т)24-02	1	10.46	10.46	
Стойка	9	ВОСА(т)24-20	1	10.46	10.46	
Стойка	10	ВОСА(т)24-22	2	10.40	20.80	
Стойка	11	ВОСА(т)24-21	1	9.26	9.26	
Стойка	12	ВОСА(т)24-12	1	9.21	9.21	
Стойка	13	ВОСЕ(т)30-30	1	10.32	10.32	
Стойка	14	ВОСЕ(т)30-03	1	11.25	11.25	
Ригель	15	ИВО(т)-15	2	4.71	9.42	
Ригель	16	ИНО(т)-45	2	4.71	9.42	
Ригель	17	ИСО(т)-15	2	4.71	9.42	
Ригель	18	ИВО(т)-033	2	1.04	2.08	
Ригель	19	ИНО(т)-033	2	1.04	2.08	
Ригель	20	ИСО(Т)-033	2	1.04	2.08	
Ригель	21	ИВЕ(т)-085	2	2.44	4.88	
Ригель	22	ИНЕ(т)-085	2	2.44	4.88	
Ригель	23	ИСЕ(т)-085	2	2.44	4.88	
Ригель	24	ИВЕ(т)-03	1	0.87	0.87	
Ригель	25	ИНЕ(т)-03	1	0.87	0.87	
Ригель	26	ИСЕ(т)-03	1	0.87	0.87	
Ригель	27	ИДЕ(т)-033	3	1.01	3.03	
Ригель	28	ИНЕ(т)-033	3	1.01	3.03	
Ригель	29	ИСЕ(т)-033	3	1.01	3.03	
Ригель	30	ИВЕ(т)-058	1	1.66	1.66	
Ригель	31	ИНЕ(т)-058	1	1.66	1.66	
Ригель	32	ИСЕ(т)-058	1	1.66	1.66	
Ригель	33	ИВЕ(т)-095	4	2.75	11.00	
Ригель	34	ИНЕ(т)-095	4	2.75	11.00	
Ригель	35	ИВЕ(т)-15,8	1	4.53	4.53	
Ригель	36	ИНЕ(т)-15,8	1	4.53	4.53	
Ригель	37	ИСЕ(т)-15,8	1	4.53	4.53	
Ригель	38	ИВЕ(т)-15	1	4.31	4.31	
Нащельник	39	НД(т)-30	35	0.96	33.6	
Пружина	40	Ж(т)-01	312	0.02	6.24	

Примечание:

Работать совместно с КМ-7

Привязан

Инв. №

Нач. отд.	Мирошин	
Нач. сект.	Уманский	
ГИП	Бучш	
Исполн.	Князькова	
Провер.	Уманский	

ТП 294-2-68 КМ

Спортивный корпус (с деревоклеенными конструкциями) с залом 42×24 м

Стадия	Лист	Листов
Р	8	

Монтажная схема тамбура (окончание)

ЦНИИЭП зрелищных зданий и спортивных сооружений им. Б.С. Мезенцева

gost.e-ecolog.ru