ГОСКОМИТЕТ
ПО ГРАЖДАНСКОМУ
СТРОИТЕЛЬСТВУ
И АРХИТЕКТУРЕ
ПРИ ГОССТРОЕ СССР

ЦНИИЭП
ЖИЛИЩА

АС
01

ТИПОВОЙ ПРОЕКТ 284-5-34

3-ЭТАЖНАЯ ГОСТИНИЦА НА 28 МЕСТ
19 НОМЕРОВ

/С ПЛОСКОЙ КРЫШЕЙ/

ЧАСТЬ 01. АРХИТЕКТУРНО-СТРОИТЕЛЬНЫЕ ЧЕРТЕЖИ НИЖЕ ОТМ. 0,00

14012-02

gost.e-ecolog.ru

ТИПОВОЙ ПРОЕКТ 284-5-34

3* ЭТАЖНАЯ ГОСТИНИЦА НА 28 МЕСТ 19 НОМЕРОВ

РАЗДЕЛ 0.1

АРХИТЕКТУРНО-СТРОИТЕЛЬНЫЕ ЧЕРТЕЖИ НИЖЕ ОТМ. 0,00

Общая характеристика проекта.
Типовой проект гостиницы с 3 этажной жилой и одноэтажной общественной частями.
Строительные материалы
Фундаменты - сборные железобетонные
стены - кирпич.
перекрытия сборные железобетонные
область применения типового проекта
ВО II-III климатических районах и В I„ в* подрайоне с расчетными температурами наружного воздуха от -20°С до -40 °С, исключая районы:
Сейсмические, вечной мерзлоты, горных выработок, и с просадочными грунтами
Характеристика площадки строительства.

СОДЕРЖАНИЕ

№№ п/п	Наименование листов	№ листа	№ стр.
1	Заглавный лист	1	2
2	Технические указания к проекту	2-3	3-4
3	План фундаментов	4	5
4	Сечения фундаментов 1-1÷13-13	5	6
5	Кладочный план цокольного этажа. Примечания	6	7
6	План цокольного этажа	7	8
7	Разрезы 1-1; 2-2; 3-3 Лестница ЛВ-1. План.	8	9
8	Венткамера. План. Разрезы. Детали.	9	10
9	План перекрытия цокольного этажа.	10	11
10	Перекрытие цокольного этажа. Сечения 1-1÷11-11 монолитные участки УМ-1, УМ-2. Сечение А-А.	11	12
11	ЛН-1. Монтажный план. Сечения монолитные участки УМ-1; УМ-2.	12	13
12	ЛН-2. ЛН-3. Монтажные планы. Сечения.	13	14
13	Таблица типов проемов. Спецификация столярных изделий ниже отм. 0.00	14	15
14	Спецификация сборных железобетон. изделий ниже отм. 0.00	15	16
15	Спецификация металлических изделий ниже отм. 0.00 спецификация сборных железобетонных перемычек для наружных стен ниже отм. 0.00. (Варианты).	16	17

Привязкой принято:
1. Наружные стены толщиной .... мм.
2. Оконные блоки .....
3. Аккумулирующая листы .....
4. Коррективы внесены в листы

Место для штампа привязки.

Настоящий проект выполнен в соответствии с действующими нормами и правилами (в том числе по взрыво-пожарной безопасности)

Гл. арх. проекта /Милашевская/
Гл. инж. проекта /Евко/

Привязка настоящего типового проекта выполнена в соответствии с действующими нормами и правилами (в том числе по взрыво-пожарной безопасности).

1975	Гостиница на 28 мест с плоской кровлей	ЗАГЛАВНЫЙ ЛИСТ	Типовой проект 284-5-34	Часть 01	Лист 1

Общая характеристика.

Настоящий раздел рабочих чертежей типового проекта содержит строительно-монтажные чертежи ниже отметки 0,00.
Часть корпуса – с подвалом где размещаются вспомогательные помещения
Часть – с техническим подпольем.
За относительную отметку 0,00 принят уровень чистого пола 1-го этажа.
При привязке из настоящего проекта следует исключить размеры и текстовые материалы, не относящиеся к выбранному варианту, а также внести необходимые изменения и поправки, вытекающие из имеющихся в данном разделе указаний.

Фундаменты.

Приведенные в проекте чертежи фундаментов из сборных железобетонных плит являются примером решения, разработанным для основания из однородного грунта с нормативным давлением 2 кг/см² под подошвой фундаментов при равномерном напластовании грунтов, отсутствии грунтовых вод и равнинном рельефе.
Фундаменты рассчитаны на нагрузку при варианте наружных стен наземной части толщиной 510 мм из полнотелого глиняного кирпича. При привязке проекта чертежи фундаментов подлежат переработке с учетом местных гидрогеологических условий, расчетных характеристик грунта, глубины промерзания и т.д.
При привязке проекта руководствоваться СНиП II-15-74., II-В.2-71, II-В.1-62*.
Для облегчения привязки ниже приводятся таблицы нормативных нагрузок на фундаменты в уровне верха фундаментных плит без учета веса грунта на обрезах фундамента.

Схема расположения сечений на плане фундаментов

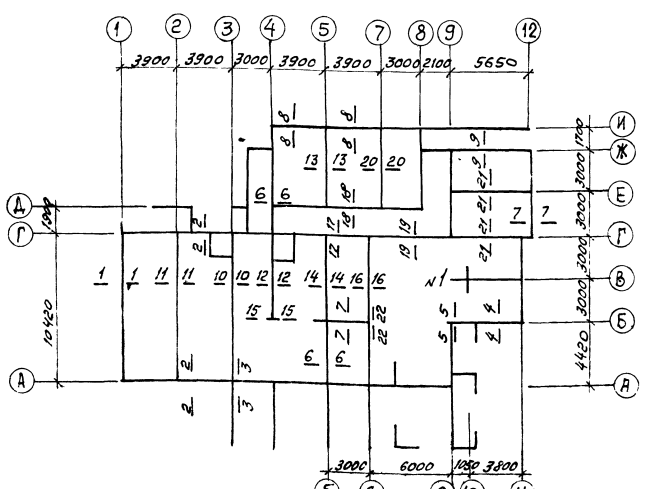

Таблица №1

Нагрузки в тоннах на 1 пог. метр фундаментов наружных стен в уровне верха фундаментных плит

Материал стен	№ сечения	Нагрузка при толщине стен наземной части 380 мм	510 мм	640 мм
Кирпич полнотелый (силикатный)	1-1	8,16	9,63	11,10
	2-2	8,57	11,21	13,85
	3-3	10,94	14,32	17,71
	4-4	21,90	26,26	30,40
	5-5	25,56	28,95	34,16
	6-6	17,12	20,98	24,72
	7-7	12,83	16,57	20,30
	8-8	10,96	14,40	17,83
	9-9	16,23	19,60	22,95
	10-10	15,30	16,04	17,55
	22-22	23,66	22,85	30,68
Кирпич глиняный полнотелый обыкновенный	1-1	8,96	10,35	11,74
	2-2	9,15	10,65	13,15
	3-3	10,89	13,09	16,30
	4-4	21,26	25,40	29,35
	5-5	24,91	29,10	33,07
	6-6	15,66	19,21	22,75
	7-7	12,20	15,75	18,80
	8-8	10,41	13,66	16,92
	9-9	15,68	18,95	22,06
	10-10	14,95	15,65	17,05
	22-22	23,10	26,43	29,96
Кирпич пустотелый γ=1450 кг/м³	1-1	7,50	9,78	10,97
	2-2	7,29	9,52	11,75
	3-3	9,29	12,14	14,99
	4-4	20,20	23,68	27,78
	5-5	23,88	27,38	30,91
	6-6	15,75	18,65	21,80
	7-7	10,95	14,10	17,25
	8-8	9,31	12,20	15,09
	9-9	14,58	17,40	20,25
	10-10	14,16	14,78	16,05
	22-22	21,91	24,97	27,95

Таблица №2

Нагрузки в тоннах на 1 п.м. фундаментов внутренних стен в уровне верха фундам. плит

Материал стен	№ сеч.	Нагрузка
Кирпич глиняный полнотелый обыкновенный	11-11	9,99
	12-12	19,02
	13-13	15,53
	14-14	15,56
	15-15	23,66
	16-16	16,88
	17-17	7,90
	18-18	9,26
	19-19	14,83
	20-20	14,29
	21-21	13,28

Таблица №3

Нагрузка в тоннах на столб

Материал столба	№ столба	Нагрузка
Кирпич глиняный полнотелый отборный	1	80,62

Примечания к таблицам №№ 1, 2, 3.

1. Положение сечений на схеме фундаментов цих номера не соответствуют сечениям, показанным на чертежах фундаментов.
2. Для внутренних стен без каналов выше уровня пола подвала или технического подполья допускается применение пустотелого кирпича. В этом случае нагрузки на фундаменты этих стен должны быть уточнены по фактическому объемному весу кладки.
3. При определении нагрузок учтены:
   а). в наружных стенах – штукатурка с внутренней стороны.
   б). во внутренних стенах – штукатурка с с 2-х сторон.
4. При составлении таблицы принята нормативная снеговая нагрузка $P_{сн}$ = 150 кг/м².
5. Фундаменты внутренних стен рассчитаны для кладки с объемным весом $\gamma_{кам}$ = 1800 кг/м³.
6. Расчет фундаментов выполнялся по данным нагрузкам с учетом фактических эксцентриситетов
7. При определении нагрузок стены подвала и технического подполья принимались из полнотелого глиняного кирпича пластического прессования.

1975	Гостиница на 28 мест с мокрой кровлей	Технические указания к проекту	Типовой проект 284-5-34	Часть ОВ / Лист 2

Стены подвала и технического подполья.

Стены подвала и технического подполья запроектированы из глиняного полнотелого кирпича мастического прессования.

В проекте привязки, изменяя привязку вводов инженерных сетей, в случае необходимости, следует изменить раскладку фундаментных плит.

Неиспользуемые для пропуска инженерных сетей зазоры в фундаментных плитах, отверстия в стенах при привязке следует исключить.

В стенах подземной части запроектирована гидроизоляция:

1. Горизонтальная - из цементного раствора состава 1:2 выполняется в двух уровнях:
   а) в уровне пола подвала и технического подполья,
   б) в уровне уровня отмостки (в наружных стенах) - на отм. - 0,40.
2. Вертикальная - выполняется окраской горячим битумом за сраз по всем поверхностям стен, соприкасающимся с грунтом.

Кладка проемов в ширину до 770мм во внутренних стенах и столбов должна выполняться из отборного полнотелого кирпича.

Учитывая малую толщину внутренних несущих стен, при возведении здания обратить особое внимание на соблюсть стен вышележащего и нижележащего этажей.

Отклонения при кладке стен не должны превышать указанных в СНиП III-В.4-72

В зимнее время также не допускается оставлять борозды и проемы, не предусмотренные проектом.

Высокое использование несущей способности, особенно в конструкциях внутренних стен, столбов и простенков требует обеспечения контроля качества применяемых материалов и укладки арматурных сеток.

Руководствуясь указаниями СНиП II-В.2.71 (п.7.7) производства здания со стенами из силикатного кирпича может производится при условии, что здание не будет возводиться в зимних условиях.

Перекрытия.

Перекрытия запроектированы из крупных железобетонных панелей сплошных и пустотных.

При привязке проекта, при производстве работ и осуществлении надзора за строительством особое внимание должно быть обращено на тщательную заделку цементным раствором марки 100 швов между панелями перекрытий, а также швов между панелями и стенами, с обязательным составлением актов на скрытые работы по заполнению швов.

Полное и тщательное заполнение швов учтено при расчете панелей на прочность и паропроницаемость. При расчете панелей на прочность учтена их совместная работа в том числе и на нагрузку от перегородок согласно указаниям СНиП II-В.1-62*.

Нормативные нагрузки, принятые при расчетах конструкций

А. Стены.

1. Объемный вес кладки:
1. Из силикатного полнотелого кирпича $\gamma = 1900$ кг/м^3.
2. Из глиняного обыкновенного полнотелого кирпича $\gamma = 1800$ кг/м^3.
3. Из глиняного пустотелого кирпича $\gamma = 1450$ кг/м^3.
4. Штукатурка $\gamma = 2000$ кг/м^3.

Б. Перекрытия.

Вес 1м^2 перекрытий (нормативная нагрузка)

1. В номерах, холлах и коридорах - 390 кг/м^2.
2. В санитарных узлах: номеров - 500кг/м^2, общественных - 400кг/м^2.
3. Нагрузка на перекрытие 3-го этажа с утеплителем $\gamma = 200$ кг/м^3 толщ. 100 мм - 400 кг/м^2.

В. Перегородки

Объемный вес перегородок из полнотелого кирпича $\gamma_{норм} = 1800$ кг/м^3.

Полезные нагрузки приняты по СНиП II-А, 11-62.

Указания по производству работ в зимних условиях.

Настоящие указания содержат рекомендации для привязывающих проект организаций об общих мероприятиях при строительстве здания в зимнее время.

Строительные работы в зимних условиях должны производиться с соблюдением требований соответствующих разделов СНиП III-Б.1-71, II-В.2-71, III-В.4-72; II-В.1-62*, III-В.1-70; III-16-73.

Лица, отвечающие за производство работ в зимнее время должны быть ознакомлены в обязательном порядке с перечисленными главами СНиП, настоящими указаниями и дополнительными указаниями организации, выполнившей привязку проекта к местным условиям.

Рабочие чертежи, предназначенные к производству работ в зимних условиях, должны иметь указания проектной организации, выполнившей привязку проекта, а произведенной проверке конструкций и возможности их применения в зимних условиях.

По чертежам проекта, не имеющим таких надписи, производство работ в зимнее время запрещается (п.7.4 СНиП III-В.4-72).

Ниже приводятся основные указания по зимним работам:

1. Кладка фундаментов на замерзшее основание допускается только для непучинистых грунтов по слою песчаной подсыпки толщиной 100 мм.
2. При пучинистых грунтах кладку фундаментов разрешается производить только на непромерзшее основание, с защитой его от промерзания как во время производства работ, так и после их окончания.
3. Засыпку пазух стен до уровня подсыпки внутри здания производить талым грунтом одновременно с двух сторон. Односторонюю засыпку пазух выше уровня подсыпки внутри здания производить после монтажа и заанкеливания перекрытий над подвалом и выполнения окрасочной гидроизоляции.
4. Кладку стен вести с применением раствора на портландцементе.
5. Температура раствора в момент его применения должна быть не ниже указанной в СНиП III-В.4-72 использование замерзшего и отогретого горячей водой раствора запрещается.
6. Армирование стен скорректировать с учетом коэффициента условий работ $m_a = 1,15$ (п.3.9 и табл. 29 п.5 СНиП II-В.2-71.
7. Открытые горизонтальные поверхности стен при перерывах в работе должны укрываться. Оставлять в стенах горизонтальные борозды не допускается.
8. На поверхностях монтируемых железобетонных элементов не должно быть снега и наледи. Укладка и разравнивание раствора должны производиться непосредственно перед монтажом сборных элементов.

   Для заделки швов между панелями перекрытий применять цементный раствор марки 100 с добавками, обеспечивающими приобретение раствором, не менее 25% прочности до его замораживания. Перед замоноличиванием швов производить очистку от снега, наледи и строительного мусора.
9. Перед наступлением весенних оттепелей и на весь период оттаивания и последующего твердения кладки необходимо:
   а) Заделать монтажные гнезда, борозды и другие ослабления несущих конструкций.
   б) Удалить с перекрытий случайные и не предусмотренные проектом нагрузки (строительный мусор, остатки строительных материалов) а также временные нагрузки.
   в) В проемах наружных стен, имеющих несущие перемычки, и во всех проемах внутренних стен и опор перемычек и прогонов установить стойки с вертикальными клиньями, распределительными элементами под опорами стоек; стойки должны быть установлены также под опорами перемычек - балок коридора.
   г) Составить акт о готовности объекта к периоду оттаивания.
   д) Вести наблюдение за оттаиванием кладки с принятием в случае необходимости мер, обеспечивающих устойчивости конструкций.

Указания по производству строительно-монтажных работ см. часть 1 лист 6.

Условные обозначения см. часть 0, лист 6.

ЦНИИЭП жилища г. Москва	1975	Гостиница на 2.8 мест с плоской кровлей	Технические указания к проекту.	Типовой проект 284-5-34	Часть 01	Лист 3

Холлы: Розы-свечи: вышива

План фундаментов

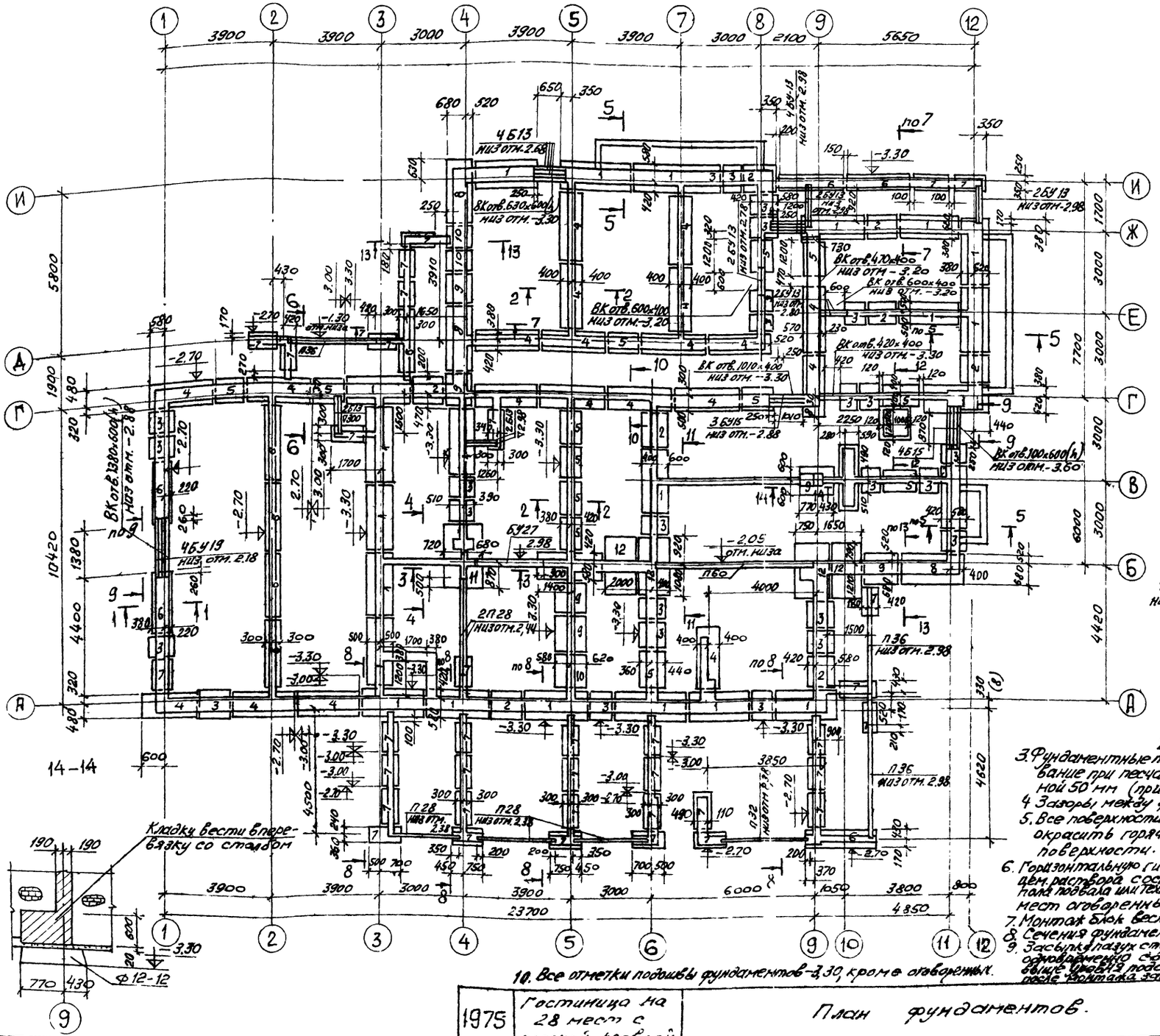

Спецификация сборных железобетонных изделий

Наименование	Марка изделия по проекту	Марка изделия по каталогу	Кол-во шт.
фундаменты	1	ф10	25
	2	ф10-12	7
	3	ф10-8	24
	4	ф8	21
	5	ф8-12	13
	6	ф6	10
	7	ф6-12	35
	8	ф12	3
	9	ф12-12	6
	10	ф12-8	5
	11	ф14у	1
	12	ф20у	4
прогоны	—	П-28	5
	—	П-32	1
	—	П-36	3
	—	П-60	1
перемычки	—	Б13	8
	—	Б15	4
	—	БУ13	12
	—	БУ15	3
	—	БУ19	4
	—	БУ24	1

1. Фундаменты разработаны как пример решения для варианта наружных стен из полнотелого кирпича толщиной 510 мм. для условно однородного грунта с нормативным давлением 2 кг/см² под подошвой фундаментов при отсутствии грунтовых вод, равномерном напластовании грунтов и равнинном рельефе. При привязке проекта фундаменты должны быть переработаны с учетом местных гидрогеологических условий в соответствии с техническими указаниями к проекту.
2. Фундаменты сборные из железобетонных плит
3. Фундаментные плиты укладывать на выравненное песчаное основание при песчаных грунтах или песчаную подсыпку толщиной 50 мм (при прочих грунтах).
4. Зазоры между фундаментными плитами заполнить грунтом.
5. Все поверхности стен и прогонов соприкасающиеся с грунтом, окрасить горячим битумом за 2 раза по огрунтованной поверхности.
6. Горизонтальную гидроизоляцию стен выполнять в двух уровнях из цем. растворов состава 1:2 слоем 20 мм: нижнюю — в уровне чистого пола подвала или технического подполья, верхнюю — на отм. -0,40 (кроме мест отобранных в сечениях).
7. Монтаж блок вести по слою свежеуложенного цементного раствора М 100.
8. Сечения фундаментов см. лист 5.
9. Засыпку пазух стен до уровня подсыпки внутри здания производить одновременно с двух сторон. Односторонняя засыпка пазух выше уровня подсыпки внутри здания производить только после монтажа междуэтажных перекрытий.
10. Все отметки подошвы фундаментов -2,30, кроме отобранных.

1975	Гостиница на 28 мест с плоской кровлей.	План фундаментов.	Типовой проект 284-5-34	Часть	Лист 4

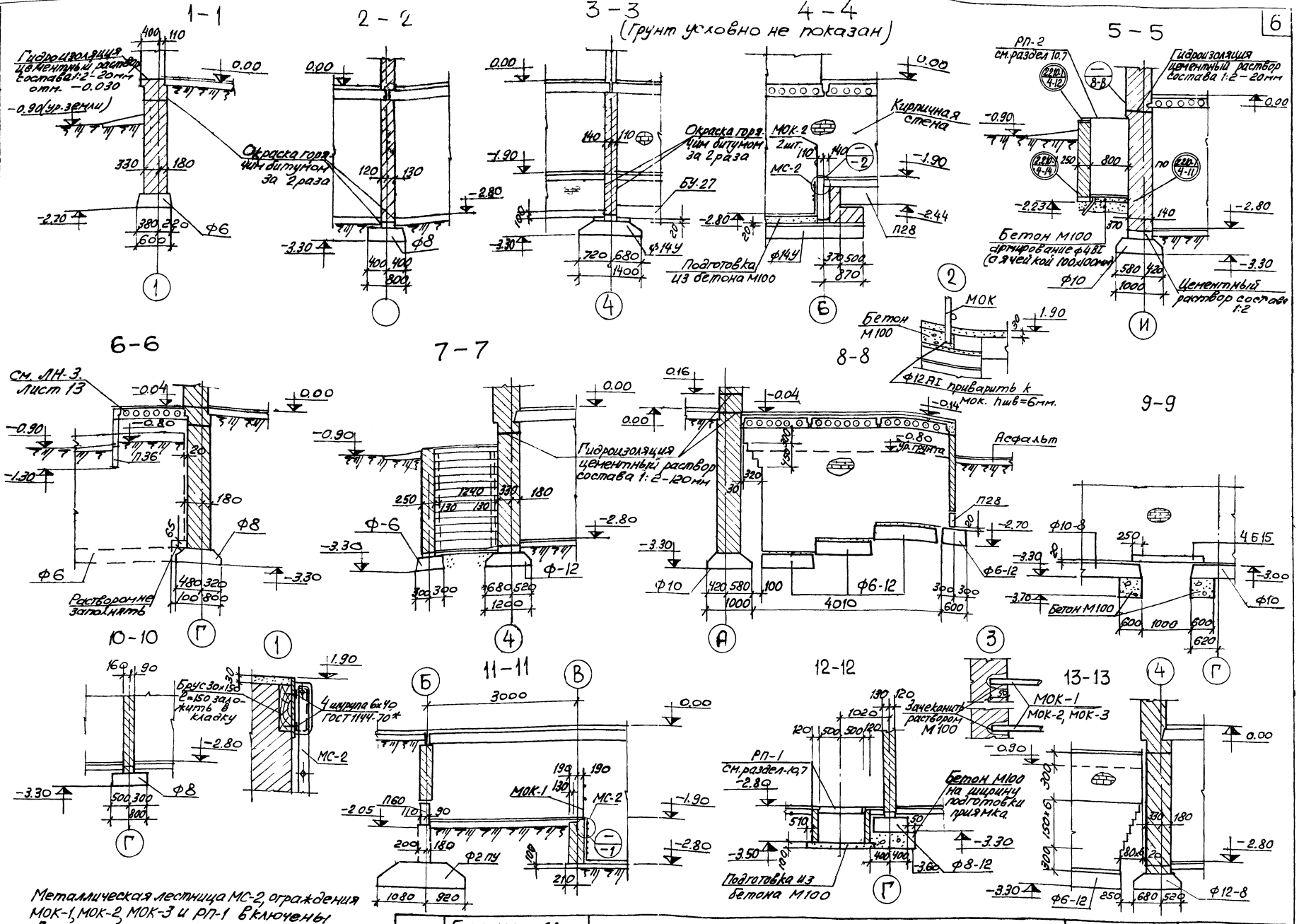

Металлическая лестница МС-2, ограждения МОК-1, МОК-2, МОК-3 и РП-1 включены в спецификацию на листе 6.

1975	Гостиница на 28 мест	Сечения фундаментов 1-1 ÷ 13-13	Типовой проект 284-5-34	Часть 01	Лист 5

ЦЕНИНТ жилища г. Москва

Зорько Евко | Арндт | Испол | Пальман | Провер | Милашевская | Евко | Чач. нач. | Гл. инж. мест. | Гл. арх. пр-та | Гл. инж. пр-та

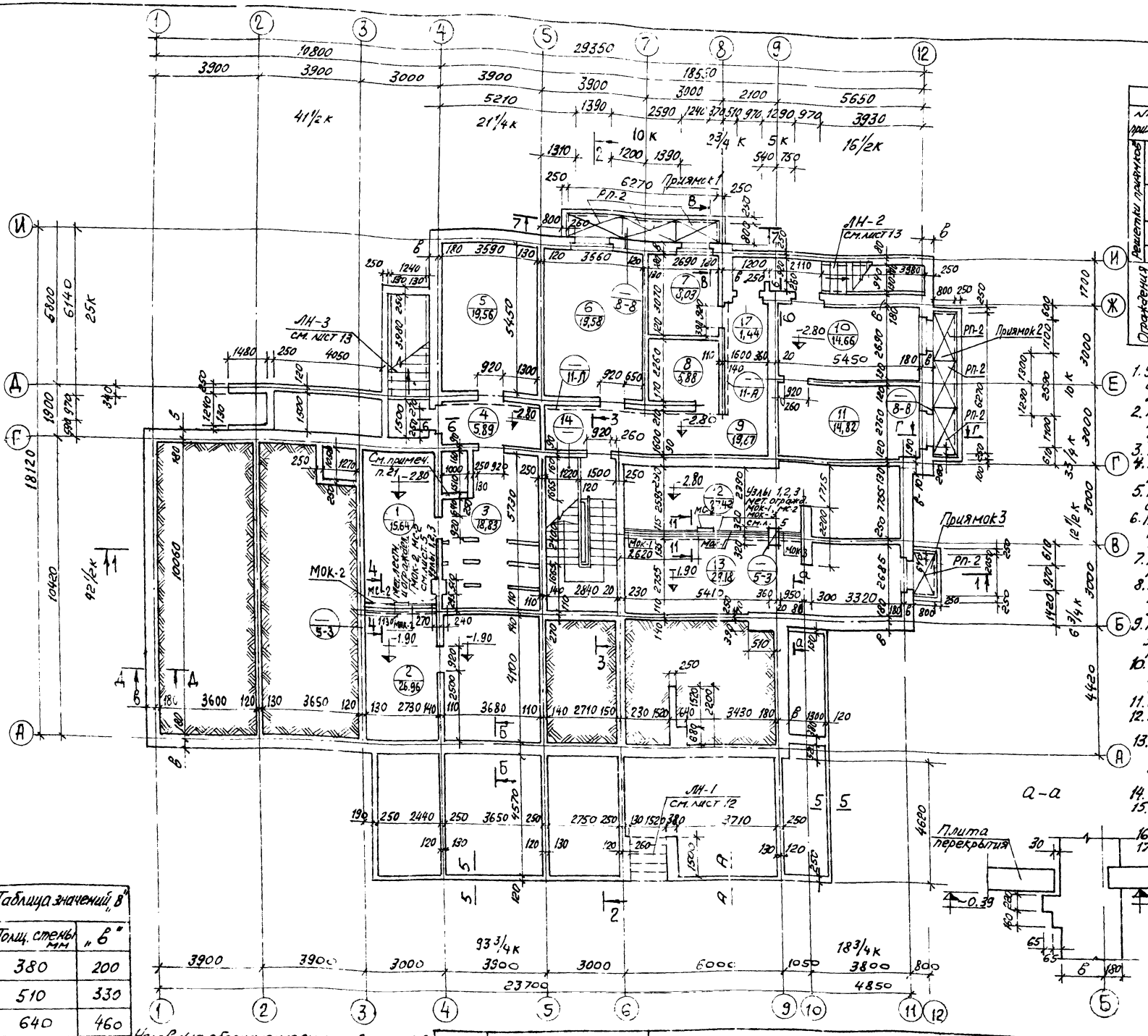

Выборка отправочных марок						
№№ приямков		Марка изделия	Кол-во штук	Вес кг 1 реш.	Вес кг Всех	Часть 10 Раздел 10-7
Решетки приямков	1	РП-2	3	30,4	241,2	Лист 4
		АП-1	2	1,98	3,96	—"—
	2	РП-2	3	80,4	241,2	Лист 4
		АП-1	2	1,98	3,96	—"—
	3	РП-2	1	80,4	80,4	Лист 4
		РА-1	1	42,28	42,28	Лист 4
Ограждения стремянки		МС-2	2	11,22	22,44	Лист 5
		МОК-1	2	20,12	40,24	—"—
		МОК-2	2	9,59	19,18	—"—
		МОК-3	1	9,25	9,25	—"—

Примечания:

1. Указания по кладке и армированию стен даны на листах 2-6 данной части и на листе 10 части 9.
2. Расположение вентканалов и отверстий инженерных сетей в стенах см. лист 7 данной части и лист 15 части 9.
3. Таблицу заполнения проемов см. лист 14.
4. Перекрытие сантехнических отверстий шириной до 500мм см. часть 9 лист 10 деталь 11.
5. После монтажа инженерных сетей все отверстия в стенах заложить кирпичом на растворе.
6. Глубина ниш под окнами для приборов отопления 130мм, ширина - по размеру оконного проема в четвертях.
7. Типы покрытия и детали полов см. часть 9 лист 14, таблицу отделочных работ см. ч. 1 лл. 45, 46.
8. В местах примыкания перегородок к капитальным стенам заложить арматуру ф 6 А I через 5 рядов кладки см. деталь 1 лист 10 часть 9.
9. Марки кирпича и раствора, а также армирование указаны для летних условий производства работ см. лист 7 данного альбома.
10. В таблице выборки перемычек количество перемычек в наружных стенах дано для стен толщиной 510мм, 380мм, 640мм (варианты).
11. Сводную спецификацию изделий см. листы 14, 15, 16.
12. Все размеры на листе даны в мм, высотные отметки в метрах.
13. Кладку столбов, внутренних стен с каналами и узких простенков внутренних стен шириной до 770мм выполнять только из полнотелого отборного кирпича.
14. Сечение 4-4 и 11-11 см. лист 5, сеч. 6-6 см. лист 13.
15. Размеры 1-1, 2-2, 3-3 см. лист 8. Сечение 5-5 и А-А см. лист 12.
16. Данный лист см. совместно с листом 7.
17. Кладку перегородок венткамеры в осях 4-5, Б-Г см. лист 9.
18. Кладку стен по оси В между осями 6-9 вести в перевязку со столбом в осях 8-9.
19. Сечение 7-7 см. лист 8.
20. Кладку стен, поверхности которой обмазываются битумом, вести в подрезку с полным заполнением швов раствором.
21. Кирпичную стену возводить после монтажа вентиляционных коробов.
22. Сечения Б-Б, В-В, Г-Г и Д-Д см листы 16, 17 часть 9.

Таблица значений „В"	
Толщ. стены мм	„в"
380	200
510	330
640	460

Условные обозначения см. лист 6 часть 0.

1975	Гостиница на 28 мест с плоской кровлей	Кладочный план цокольного этажа. Примечания.	Типовой проект 284-5-34	Часть 01	Лист 6

Согласовано | Дата | Инв.№ | Взамен

Жилища г. Москва

Гл. инж. мас. | Гл. арх. пр. | Гл. инж. пр. | Ст. техник | Инж. мас. | Гл. инж. мас. | Гл. арх. пр. | Гл. инж. пр. | Ст. техник | Проверил | Подпись | Миашевская | Ебко | Евтеева | Миашевская

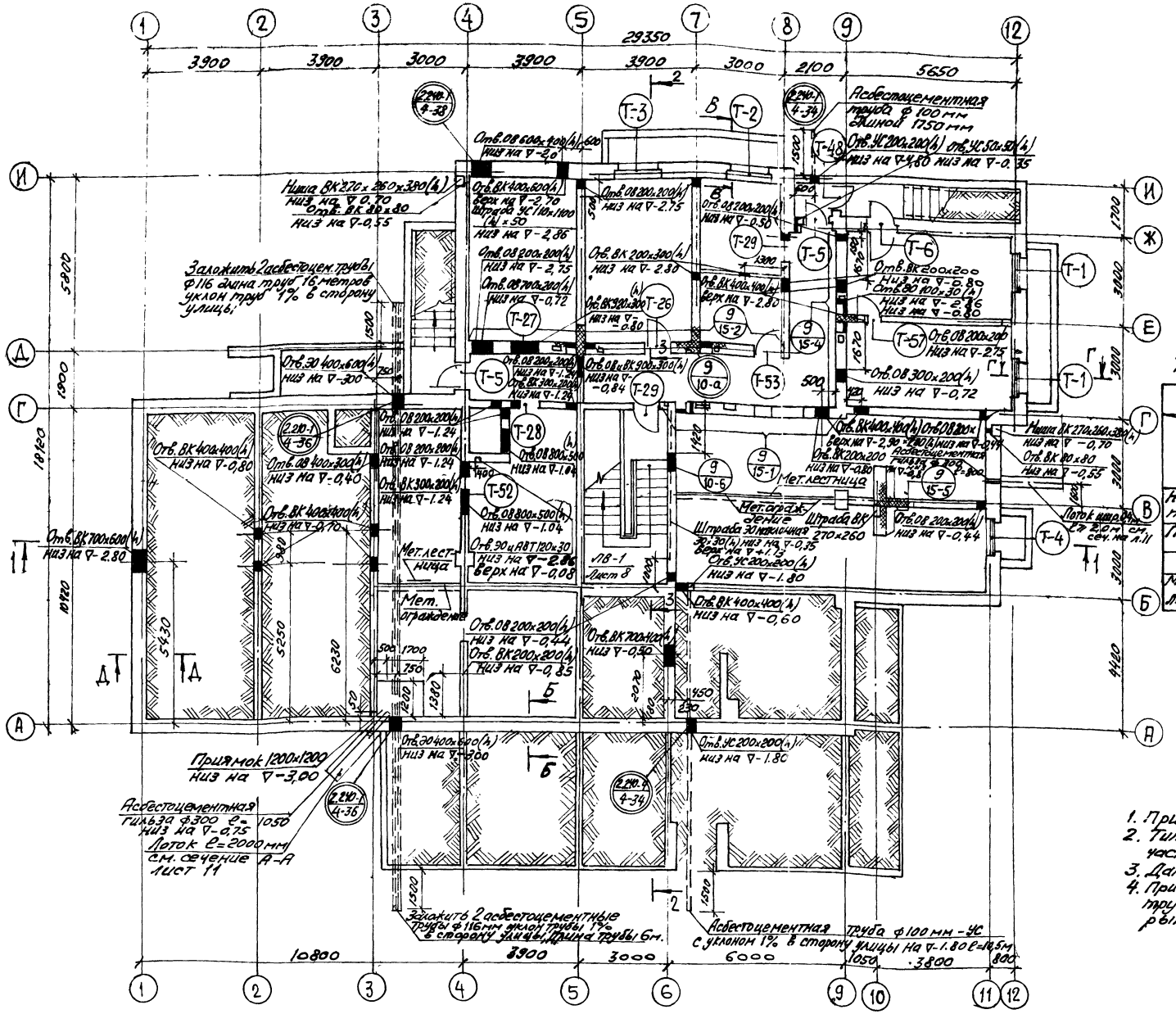

Выборка перемычек над отверстиями стен

Марка	Количество шт.
Б13	5
БУ13	4
БП13	1

Выборка арматурных изделий для армирования кирпичной кладки

Марка (поз.)	Количество шт.
С-1	44
С-2	40
С-4	6
Поз. 16	396
поз. 17	280
Поз. 18	850 п.м.

Таблица марок материалов стен

Этаж / Материалы / Стены	Цокольный: Кирпич	Цокольный: Раствор
Наружные и внутренние из эффективного и полнотелого кирпича	75	50
Простенок по оси 6 м/о Г-В столб в осях 8-9	100	75
Марка раствора назначена с учетом приготовления его с пластифицирующими добавками		

1. Примечание см. лист 6.
2. Типы перемычек над отверстиями см. часть 3 лист 21.
3. Данный лист см. совместно с листом 6.
4. При возведении стен асбестоцементные трубы прокладывать до монтажа перекрытия.

1975	Гостиница на 28 мест с плоской кровлей	План цокольного этажа	Типовой проект 284-5-34	Часть 01	Лист 7

Разрез 1-1

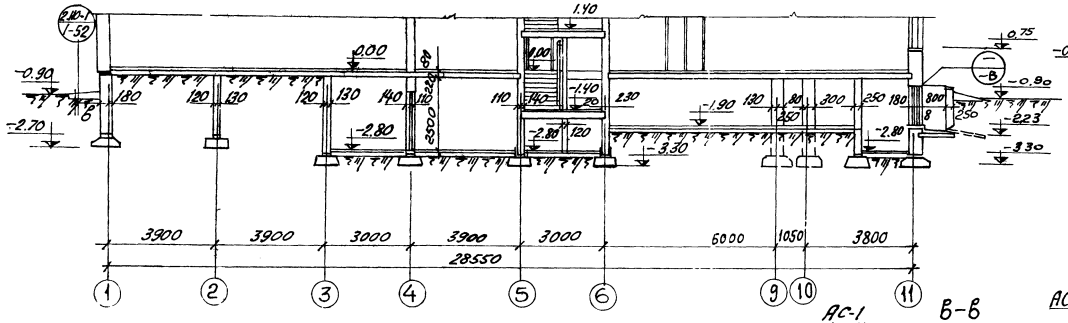

7-7

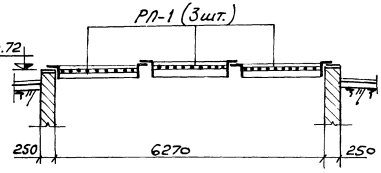

В-В

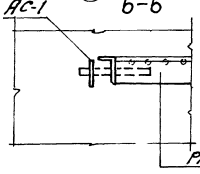

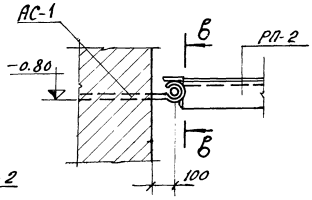

Разрез 2-2

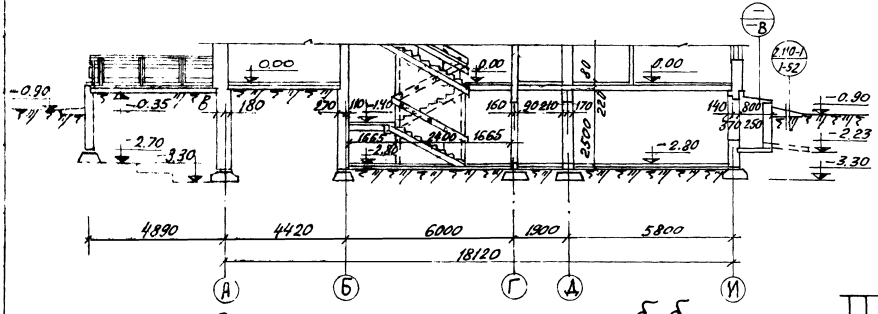

Разрез 3-3 (лестница ЛВ-1)

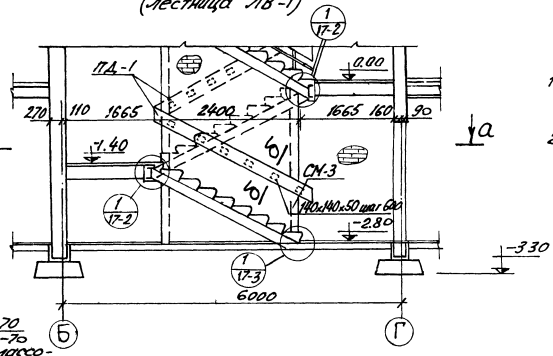

Сечение а-а (лестница ЛВ-1)

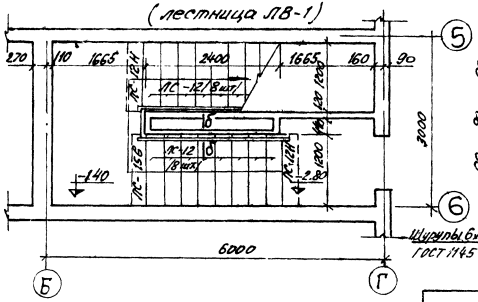

б-б

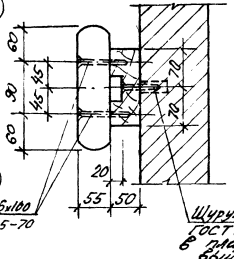

1. Ширина отмостки принята 1000 мм.
2. Лестницу ЛВ-1 см. часть 1 лист 16.

1975	Гостиница на 28 мест с плоской кровлей	Разрезы 1-1, 2-2, 3-3. Лестница ЛВ-1. План.	Типовой проект 284-5-34	Часть 01	Лист 8

Разрез I-I

Разрез II-II

Разрез III-III

Деталь крепления утеплителя к потолку

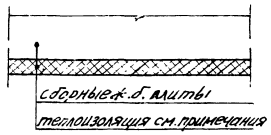

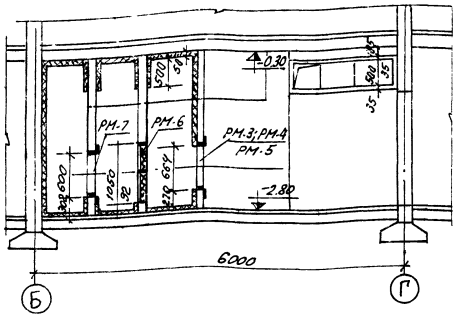

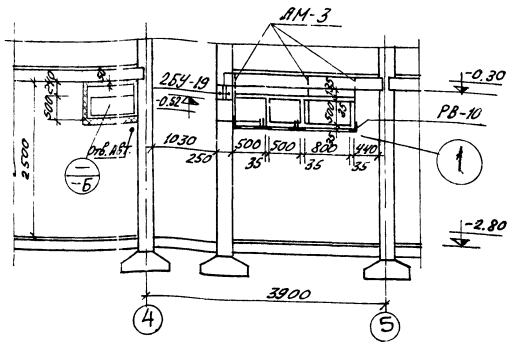

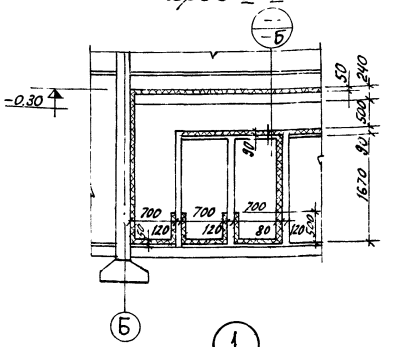

Деталь крепления утеплителя к кирпичной кладке

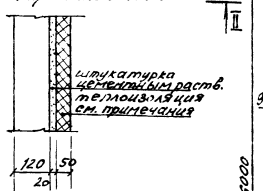

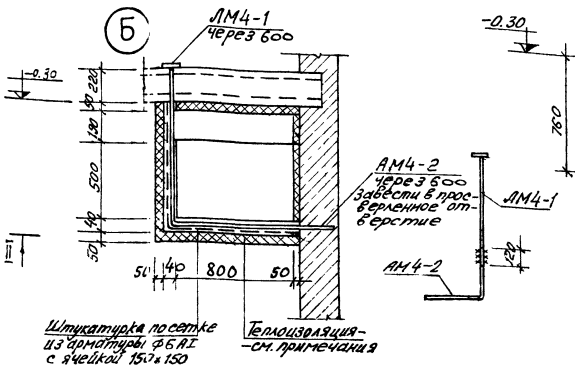

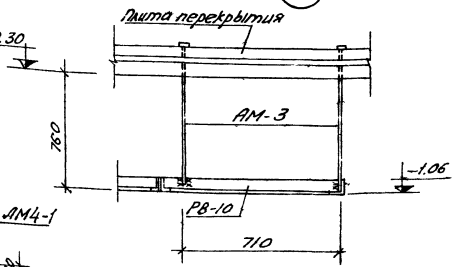

1. Теплоизоляция - пенопласт марки ФРП-1 на ВАГ-3 марки 40 ВТУ38-64 ВНИИСС на полимерцементной мастике. Перед наклейкой пенопласта горизонтальные и вертикальные поверхности, подготовленные к наклейке огрунтовать раствором эмульсии ПВАЭ в воде (в весовом соотношении 1:2) наклейку пенопласт производить через 2 часа после огрунтовки поверхностей. Состав полимерцементной мастики (в весовых частях)

цемент М500	1
песок	2
эмульсия ПВАЭ	0,2
вода	0,4

2. Подготовку поверхностей под теплоизоляцию и наклейку пенопласта производить по указаниям СНиП III-20-74 п.1 данного примечания.
3. Сварку производить электродами Э-42; $h_{шв}$ = 8мм.

Выборка стальных марок

Марка	Кол. шт.	Вес кг 1 шт.	Вес кг Всех	Раздел 10.7
РМ-2	3	16.48	49.44	лист 4
РМ-3	1	8.02	8,02	лист 4 (для t -20°C)
РМ-4	1	8.88	8.88	лист 4 (для t -30°C)
РМ-5	1	9.62	9.62	лист 4 (для t -40°C)
РМ-6	1	19.62	19.62	лист 4
РМ-7	1	11.40	11.40	лист 4
РВ-10	1	22.44	22.44	лист 9
АМ-3	7	1.49	10.43	лист 9
АМ4-1	10	1.33	13.30	лист 9
АМ4-2	10	1,15	11.5	лист 9

1975	Гостиница на 28 мест с плоской кровлей	Венткамера. План, разрезы, детали.	Типовой проект 284-5-34	Часть 01	Лист 9

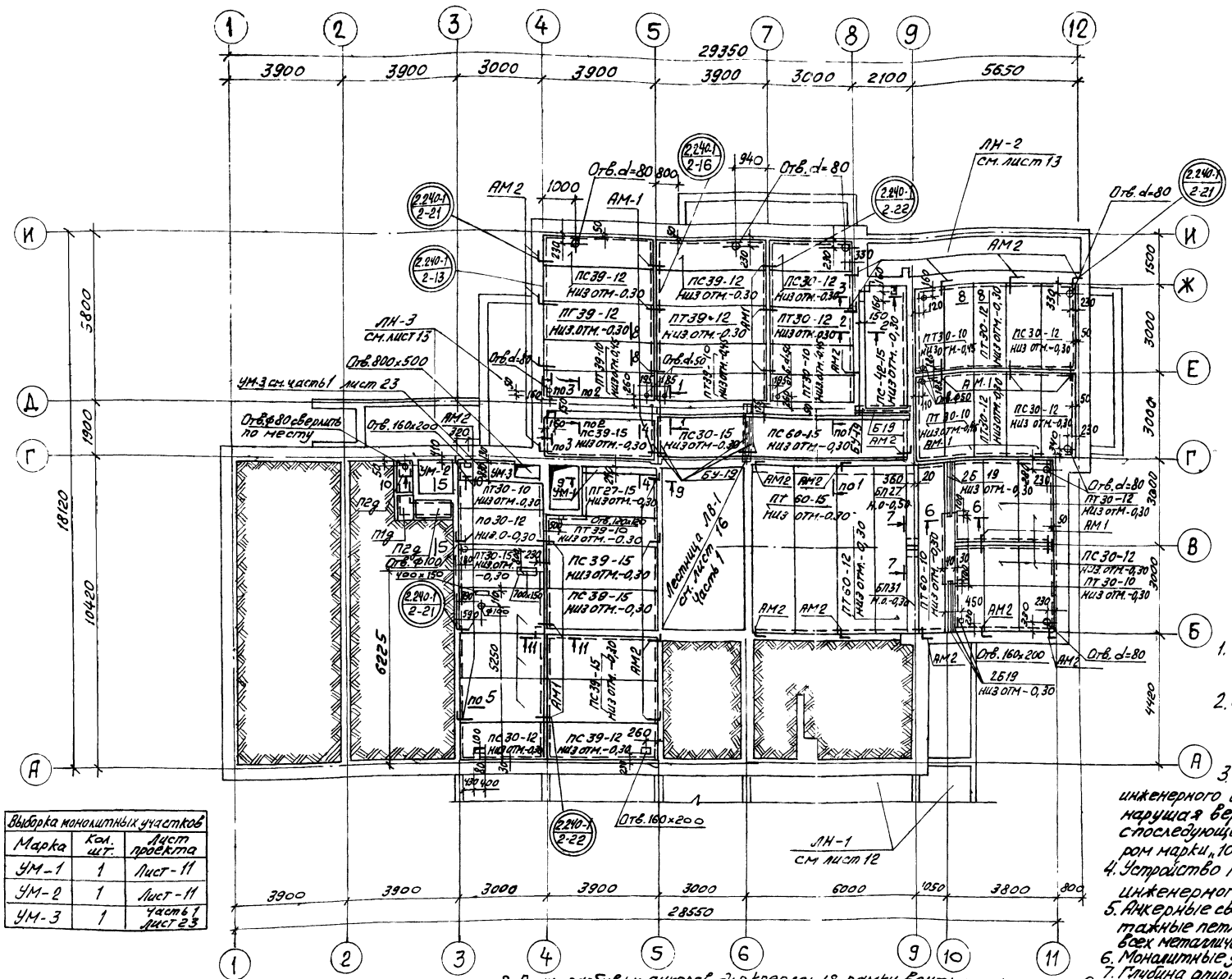
1
2
3
4
5
7
8
9
12
29350
3900
3900
3000
3900
3900
3000
2100
5650
И
Д
Г
А
18120
5800
1900
10420
Ж
Е
В
Б
1500
3000
3000
3000
4420
Отв. d=80
Отв. 800×500
Отв. 160×200
Отв. Ф100
Отв. 150×150
АМ2
АМ-1
1000
940
800
ЛН-2
см. лист 13
ЛН-3
см. лист 13
ЛН-1
см лист 12
ЛН-1
Лестница
от. лист 16
Часть 1
ПС39-12
НИЗ ОТМ.-0,30
ПГ39-12
НИЗ ОТМ.-0,30
ПТ39-12
НИЗ ОТМ.-0,30
ПС30-12
НИЗ ОТМ.-0,30
ПС30-15
НИЗ ОТМ.-0,30
ПС60-15
НИЗ ОТМ.-0,30
ПТ60-15
НИЗ ОТМ.-0,30
ПТ60-12
НИЗ ОТМ.-0,30
ПТ30-12
НИЗ ОТМ.-0,30
ПТ30-10
НИЗ ОТМ.-0,30
ПС42-15
НИЗ ОТМ.-0,30
ПТ27-15
НИЗ ОТМ.-0,30
ПС39-15
НИЗ ОТМ.-0,30
ПС30-15
НИЗ ОТМ.-0,30
ПС39-12
НИЗ ОТМ.-0,30
ПС30-12
НИЗ ОТМ.-0,30
ПТ30-10
НИЗ ОТМ.-0,30
ПТ30-15
НИЗ ОТМ.-0,30
ПТ39-12
НИЗ ОТМ.-0,30
ПТ39-10
НИЗ ОТМ.-0,30
ПГ39-12
НИЗ ОТМ.-0,30
ПГ30-10
НИЗ ОТМ.-0,30
ПГ27-15
НИЗ ОТМ.-0,30
ПГ30-15
НИЗ ОТМ.-0,30
ПГ39-10
НИЗ ОТМ.-0,30
ПГ30-12
НИЗ ОТМ.-0,30
ПГ39-15
НИЗ ОТМ.-0,30
ПГ60-12
НИЗ ОТМ.-0,30
ПГ60-10
НИЗ ОТМ.-0,30
ПГ30-15
НИЗ ОТМ.-0,30
ПГ39-15
НИЗ ОТМ.-0,30
ПГ39-12
НИЗ ОТМ.-0,30
ПГ30-12
НИЗ ОТМ.-0,30
ПГ30-10

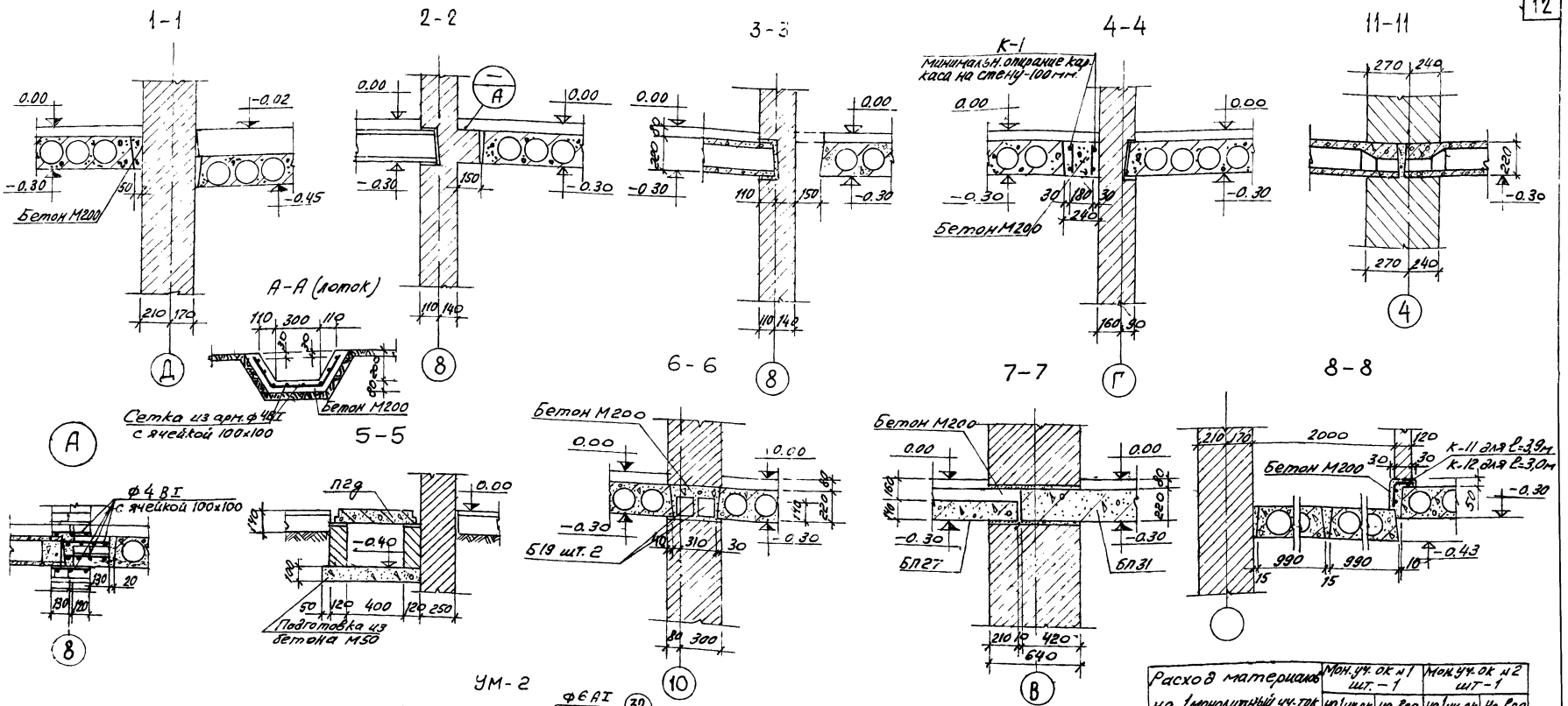

Расход материалов на 1 монолитный уч-ток		Мон. уч-ок №1 шт. – 1		Мон. уч-ок №2 шт. – 1	
		на 1 уч-ок	на все	на 1 уч-ок	На все
Бетон	м³	0,14	0,14	0,21	0,21
Сталь	кг	8,28	8,28	5,44	5.44
Стали на 1м³ бетона	кг/м³	59,1	59,1	25,8	25,9

Выборка арматуры на 1 монолитный участок

Марка уч-ка	Марка эл. та	Кол. шт.	Вес кг 1 шт.	Вес кг Всех	Общий вес кг
УМ-1 (1 шт.)	К-1	2	3,69	7,38	8,28
	поз. 22	18	0,05	0,9	
УМ-2 (1 шт.)	поз. 23	8	0,33	2,64	5,44
	поз. 32	10	0,28	2,8	

Примечания:
1. Примечания см. на листе 10, части 01.
2. Арматурные элементы см. раздел 10.7.

1975	Гостиница на 28 мест с плоской кровлей	Перекрытие цокольного этажа. Сечения 1-1 ÷ 11-11. Монолитные участки УМ-1; УМ-2. Сечения А-А.	Типовой проект 284-5-34	Часть 01	Лист 11

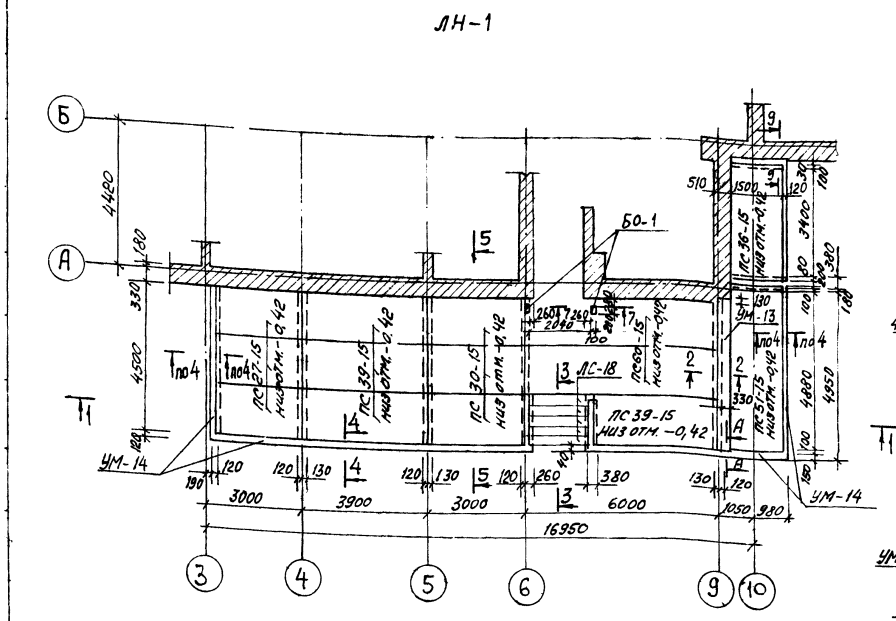

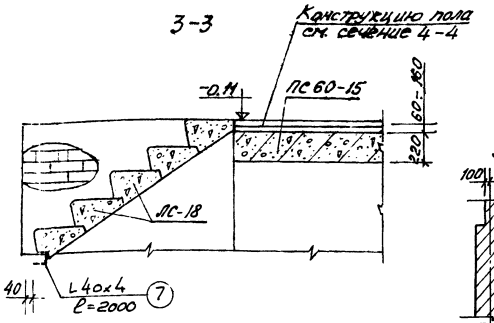

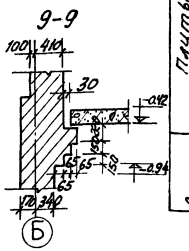

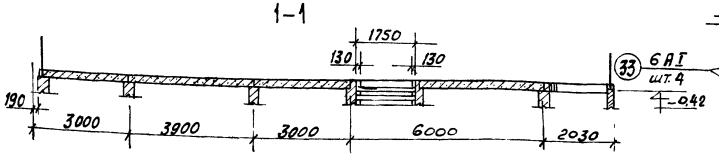

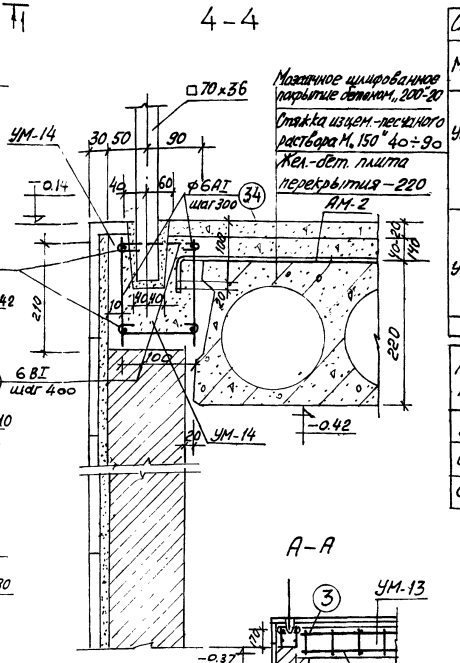

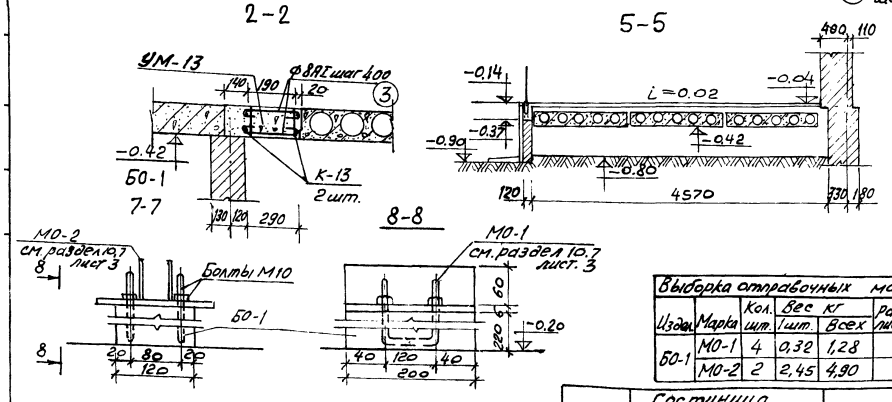

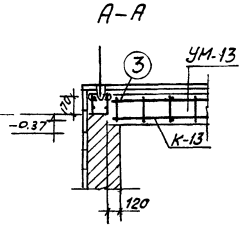

Спецификация сборных ж.б. элементов		
Наименован.	Марка	Кол-во шт.
Плиты перекрытия	ПС 60-15	2
	ПС 51-15	1
	ПС 39-15	4
	ПС 36-15	1
	ПС 30-15	3
	ПС 27-15	3
Ступени	ЛС-18	5

Спецификация арматуры на монолитн. плиту								Выборка арматуры		
Марка			№№ поз.	ф мм	Длина мм	Кол. шт.	Общ. длина м	ф мм	Общ. длина м	Вес кг
УМ-13	К-13 2 шт.	1200×29 4620	1	16AI	4620	4	18,48	16AI	18,48	29,2
			2	8AI	200	48	9,6	8AI	21,56	8,4
		240	3	8AI	460	26	11,96			
								Итого:		37,6
УМ-14			33	6AI	31000	4	124,0	6BI	202,0	44,8
			34	6AI	200	200	40,0			
		100	35	6BI	190	200	38,0			
								Итого:		44,8
			7	L40×4	2000	1	2,0	L40×4	2,0	4,84

Расход материалов на 1 монолитную плиту		УМ-13 (1 шт.)		УМ-14 (п.м.)	
		На 1 шт.	На все	На 1 шт.	На все
Бетон М200	$м^3$	0,34	0,34	0,72	0,72
Сталь	кг	37,6	37,6	44,8	44,8
Стали на 1 $м^3$ бетона		110,6	110,6	62,2	62,2

1. Монтажную схему металлического ограждения см. часть 9, листы 4, 5.
2. Указания по укладке панелей перекрытия см лист 10.
3. Арматурные элементы МО-1, МО-2 см. часть 10,7
4. Расход бетона М200 на БО-1 (2 шт.) – 0,01 $м^3$.
5. Арматурная сталь по ГОСТ 5781-61*, прокат – по ГОСТ 8509-72. Вся сталь с гарантией свариваемости.

Выборка отправочных марок					
Издел	Марка	Кол. шт.	Вес кг 1 шт.	Вес кг Всех	Раздел 10.7 лист проекта
БО-1	МО-1	4	0,32	1,28	3
	МО-2	2	2,45	4,90	3

1975	Гостиница на 28 мест с плоской кровлей	ЛН-1 Монтажный план. Сечения. Монолитные участки УМ-13, УМ-14.	Типовой проект 284-5-34	Часть 01	Лист 12

ЛН-2

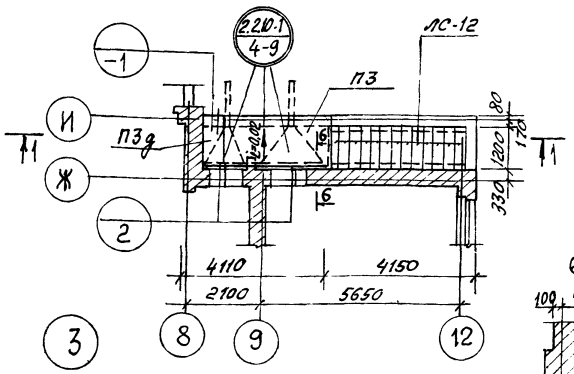

1-1

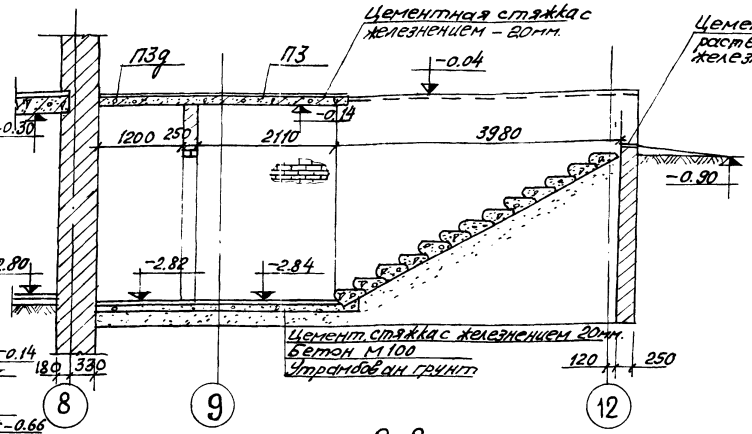

4-4

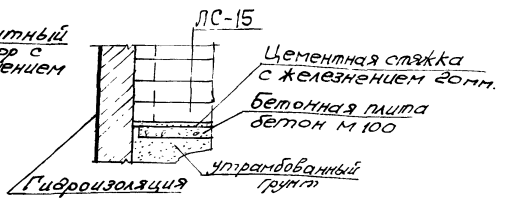

6-6

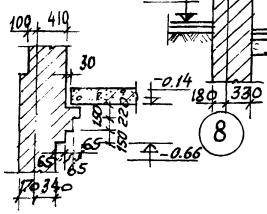

5-5

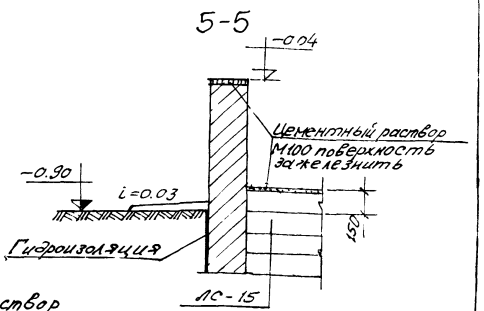

СМ-1

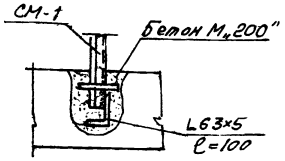

ЛН-3

2-2

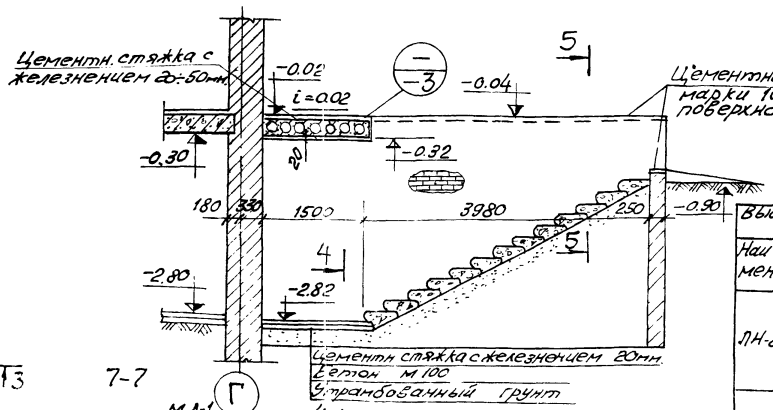

Выборка сборн. ж.б. изделий

Наим.	Марка	Кол. шт.
ЛН-2	ПЗ	1
	ПЗд	1
	ЛС-12	13
ЛН-3	ПС 60-15	1
	ЛС-15	18

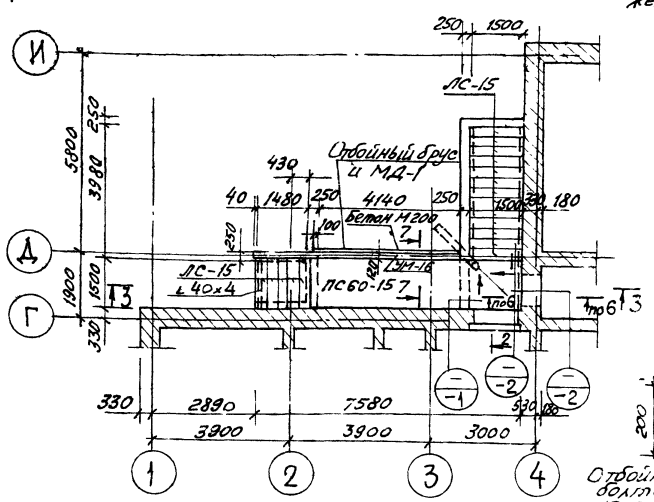

7-7

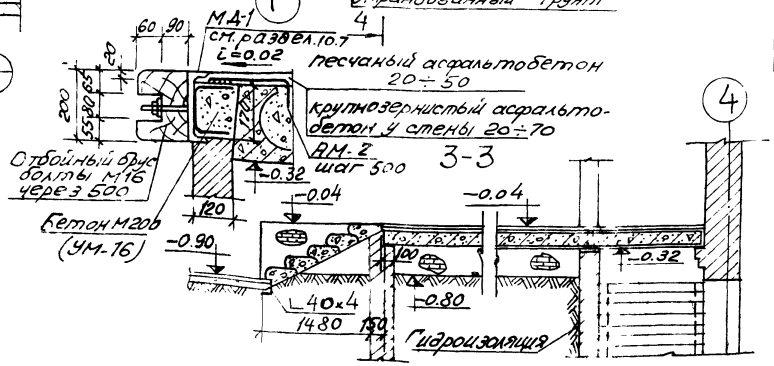

3-3

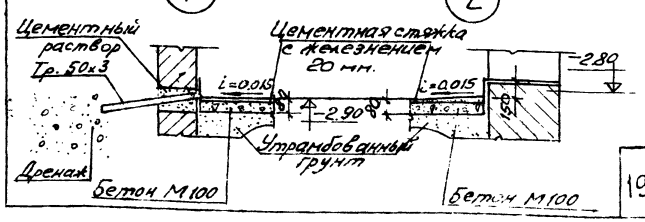

1. Указания по укладке плит перекрытия см. примечания лист - 10.
2. Расход бетона М-200 на УМ-16-0,12 м³.
3. Сварку L63×5 производить электродами типа Э42, hшва = 5мм

1975	Гостиница на 28 мест с плоской кровлей	ЛН-2; ЛН-3. Монтажные планы. Сечения.	Типовой проект 284-5-34	Часть 01 / Лист 13

Назначение изделия			Марка изделия	Габариты, мм ℓ	h	в	Кол-во подвал	ГОСТ серия	Альбом дерев. изделий 10 Раздел	Лист
Окна										
Переплеты Спаренные		Окна	ОС 15-15	1471	1464	94	1	ГОСТ 11214-65*		
			ПД 16-20	1600	34	200	1	ГОСТ 17280-71		
			ОС 15-12	1146	1464	94	2	ГОСТ 11214-65*		
			ПД 13-20	1300	34	200	2	ГОСТ 17280-71		
			ОС 15-14	1346	1464	94	1	ГОСТ 11214-65*		
			ПД 14-20	1450	34	200	1	ГОСТ 17280-71		
Переплеты Двойные		Окна	ОР 15-15	1478	1464	180	1	ГОСТ 11214-65*		
			ПД 16-25	1600	34	250	1	ГОСТ 17280-71		
			ОР 15-12	1153	1464	180	2	ГОСТ 11214-65*		
			ПД 13-25	1300	34	250	2	ГОСТ 17280-71		
			ОР 15-14	1353	1464	180	1	ГОСТ 11214-65*		
			ПД 14-25	1450	34	250	1	ГОСТ 17280-71		
Переплеты Тройные		Окна	О3РС 15-15	1479	1463	197	1	ГОСТ 16289-70*		
			ПД 16-35	1600	34	350	1	ГОСТ 17280-71		
			О3РС 15-12	1154	1463	197	2	ГОСТ 16289-70*		
			ПД 13-35	1300	34	350	2	ГОСТ 17280-71		
			О3РС 15-14	1379	1463	197	1	ГОСТ 16289-70*		
			ПД 14-35	1450	34	350	1	ГОСТ 17280-71		
Двери внутренние (в т.ч. погонажные изделия внутренних дверей)										
Сплошные		ДГ	П	874	2075	40	4	ГОСТ 6629-74		
			Л	874	2075	40	1			
		ДГ8	Л	886	2088	94	3	Серия 1.135-1 Альбом II		
Двери наружные										
		ДВ9-6/8	П	986	2088	94	3 офан.	Серия 1.135-1		
			Л	986	2088	94	2 офан.	Альбом I		
		ДЛ9		986	1288	94	1	Серия 1.135-1 Альбом II		
Погонажные изделия		Наличники					40 п.м.	ГОСТ 8242-63*		
		Плинтусы					1073 п.м.			
Разные изделия										
		ШВК-1		244	374	47	6	—	10.6	17

Тип проема	Марка заполнения проема	Марка подоконной доски при толщине стен 380	510	640	Типы перемычек при толщине стен (Сечение или № детали по серии 2.232.2 вып.1) 380	510	640	Отметка низа перем. подвал	Кол-во проемов
1	2	3	4	5	6	7	8	9	10
Т-1	ОС 15-12	ПД 13-20			80	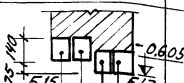	231	-0,605	2
	ОР 15-12		ПД 13-25						
	О3РС15-12			ПД 13-35					
Т-2	ОС 15-14	ПД 14-20			81	см. Т-1	232	-0,605	1
	ОР 15-14		ПД 14-25						
	О3РС15-14			ПД 14-35					
Т-3	ОС 15-15	ПД 16-20			81	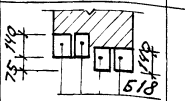	233	-0,605	1
	ОР 15-15		ПД 16-25						
	О3РС15-15			ПД 16-35					
Т-4	ДЛ9	—	—	—	см.Т-1	см. Т-1	см. Т-1	-0,605	1
Т-5	ДВ9-6/8	—	—	—	88	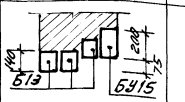	24,0	-0,80	2
Т-6	ДВ9-6/8 2 шт.	—	—	—	80	см Т-1	см. Т-1	-0,80	1
Т-26	Д8	—	—	—		45		-0,73	1
Т-27	—	—	—	—		45		-0,50	1
Т-28	—	—	—	—		19		-0,73	1
Т-29	ДГ8	—	—	—		19		-0,73	1
Т-53	ДГ8	—	—	—		45		-0,73	1
Т-52	—	—	—	—		33		-0,73	1
Т-48	ДВ9-6/8	—	—	—		19		-0,80	1
Т-57	ДГ8	—	—	—	—	33		-0,73	2

Для всех перемычек даны отметки четверти (см. Т-1)

1975	Гостиница на 28 мест с плоской кровлей	Таблица типов проемов. Спецификация столярных изделий ниже отм. 0,00	Типовой проект 284-5-34	Часть 01	Лист 14

ЦНИИЭП жилища г. Москва

Солнцево Дата 4.86.N Взамен

Инв.№ подл. | Подпись и дата | Взам.инв.№ | Инв.№ дубл. | Подпись и дата

№ п/п	Марка изделия	Габариты, см ℓ	в	h	Масса т	Кол-во шт	Развернутая марка изделия	Альбом рабочих чертежей Серия	Выпуск раздел	№ листа
	Фундаменты									
1	Ф10	238	100	30	1,52	25		1,112-1	1	41
2	Ф10-12	118	100	30	0,75	7				43
3	Ф10-8	78	100	30	0,495	24				85
4	Ф8	238	80	30	1,395	21				49
5	Ф8-12	118	80	30	0,685	13				51
6	Ф6	238	60	30	1,04	10				57
7	Ф6-12	118	60	30	0,515	35				55
8	Ф12	238	120	30	1,76	3				33
9	Ф12-12	118	120	30	0,87	6				35
10	Ф12-8	78	120	30	0,57	5				81
11	Ф14У	238	140	30	2,11	1				25
12	Ф20У	118	200	50	2,44	4				15
13	П28	278	12	30	0,25	5		ИИ-03-02	Альбом 108	8
14	П32	318	12	40	0,38	1				
15	П36	358	12	40	0,43	5				
16	П60	598	20	50	1,5	1				10
17	Б13	130	12	6,5	0,025	8		1,139-1	1	1
18	Б15	155	12	14	0,065	4				2
19	БУ13	130	12	22	0,085	12				10
20	БУ15	155	12	22	0,105	3				11
21	БУ19	195	12	22	0,130	4				12
22	БУ24	245	25	22	0,335	1				15
	Наружные стены									
23	Б13	130	12	6,5	0,025	15		1,139-1	1	1
24	Б18	180	12	14	0,075	4				3
25	Б15	155	12	14	0,065	15				2
26	БУ15	155	12	14	0,105	2				11
27	БП13	130	38	65	0,080	4				25
	Внутренние стены									
28	Б13	130	12	6,5	0,025	31		1,139-1	1	1
29	Б15	155	12	14	0,065	1				2
30	БУ13	130	12	22	0,085	2				10
31	БУ15	155	12	22	0,105	3				11
32	БП13	130	38	6,5	0,080	3				26
33	БУ19	195	12	22	0,130	4				12

№ п/п	Марка изделия	Габариты см. ℓ	в	h	Масса т	Кол. шт.	Развернутая марка изделия	Альбом рабочих чертежей Серия	Выпуск раздел	№ листа
	Лестницы									
34	АС-12и	120	29	12,4	0,068	1		1,155-1	1	55
35	АС-12	120	36	19	0,133	30				19
36	АС-15	150	36	19	0,168	18				21
37	АС-18	175	36	19	0,192	5				22
	ЛС-15в	159,5	29	19	0,13	1				
38	ЛС60-15	598	149	22	2,8	3		1,141-1	2	5
39	ЛС51-15	508	149	22	2,39	1			4	6
40	ЛС39-15	388	149	22	1,835	4			8	5
41	ЛС36-15	358	149	22	1,28	1				5
42	ЛС30-15	298	149	22	1,425	8			10	4
43	ЛЗ	299	145	10	0,45	1		ИС-01-04	2	32
44	ЛЗд	145	59	10	0,23	1				33
	Перекрытие									
45	ПТ60-15	598	149	22	28	2		1,141-1	2	10
46	ПТ60-12	598	119	22	2,11	2				12
47	ПС60-15	598	149	22	2,8	1				6
48	ПТ60-10	598	99	22	2,11	2			6	4
49	ПС42-15	418	149	22	1,97	1			7	2
50	ПТ39-12	388	119	22	1,385	2			8	11
51	ПС39-15	388	149	22	1,835	5				5
52	ПС39-12	388	119	22	1,385	5				7
53	ПТ39-10	388	99	22	1,14	5			11	4
54	ПТ30-15	298	149	22	1,425	1			10	7
55	ПТ30-12	298	119	22	1,08	4				9
56	ПС30-15	298	149	22	1,425	6				3
57	ПС30-12	298	119	22	1,08	10				5
58	ПТ30-10	198	99	22	0,882	8			11	8
59	ПТ27-15	268	149	22	1,29	1			12	7
60	П1д	85	58	7	0,1	2		ИС-01-04	2	33
61	П2д	115	59	10	0,18	3				
62	Б19	195	12	14	0,085	5		1,139-1	1	4
63	БП31	310	38	22	0,645	1				32
64	БП27	270	38	14	0,36	1				31
65	БУ19	195	12	22	0,13	5		1,139-1	1	12

Согласовано — Инв.№ подл. — Взамен

Зорко 2820

Арнольт Шорин, Главный архитектор Москвы 1820

ЦНИИЭП жилища г. Москва

1975	Гостиница на 28 мест с плоской кровлей	Спецификация сборных железобетонных изделий ниже отметки 0,00	Типовой проект 284-5-34	Часть 01	Лист 15

Спецификация металлических изделий

Назначение изделия	Марка изделия	Масса кг	Кол. шт.	Общая масса кг	Альбом рабочих чертежей часть II: Раздел	N листа
Армирование кирпичных стен: Внутренних стен	С-1	1,23	44	54,12	10.7-1	2
	С-2	1,10	40	44,0		
	С-4	2,54	6	15,24		
	Поз.24	0,056	396	22,17		
	Поз.25	0,19	200	38,00		
	Поз.	0,222	850 п.м.	188,7		
Перекрытие	АМ.1	0,46	36	16,56	10.7-1	3
	АМ-2	0,62	27	16,74		
	К-1	3,69	2	7,38		
	К-11	15,57	2	31,14		
	К-12	12,0	3	36,0		
	К-13	32,9	2	65,8		
	Поз.3	0,395	11,96 п.м.	4,7		
	Поз.7	2,42	2,0 п.м	4,84		
	Поз.22	0,05	18	0,9		
	Поз.23	0,33	8	2,64		
	Поз.32	0,28	10	2,8		
	Поз.33	0,222	124,0 п.м.	27,53		
	Поз.34	0,222	40,0 п.м	8,80		
	Поз.35	0,222	38,0 п.м	8,44		
	БО-1	6,18	2	12,36		
Лестницы ограждение лестниц	МС-2	11,22	2	22,44	10.7-1	5
	МОК-1	20,1	2	40,2		
	МОК-2	9,59	2	19,18		
	МОК3	9,25	1	9,25		
	СМ-1	7,06	2	14,12		
	МД-1	20,23	4,29 п.м	86,8		

Назначение изделия	Марка изделия	Масса кг	Кол. шт.	Общая масса кг	Альбом рабочих чертежей ч. 10: Раздел	N листа
Разные изделия	РМ-2	16.48	3	49.44	10.7-1	4
	РМ-4	8.88	1	8.88		
	РМ-6	19.62	1	19.62		
	РМ-7	11.40	1	11.40		
	Р8-10	44.0	1	44.00		5
	АМ-3	1.49	7	10.43		9
	АМ4-1	1.33	10	13.30		
	АМ4-2	1.15	10	11.50		
	РП-1	42.28	1	42.28		4
	РП-2	80.4	7	562.80		
	АП-1	1.98	10	19.80		

Спецификация сборных железобетонных перемычек для наружных стен

NN п/п	Марка изделия	Габариты см. l	в	h	Масса т	Кол. шт.	Развернутая марка изделия	Альбом рабочих чертежей: Серия	Выпуск (раздел)	N листа
Наружные стены (для варианта стен толщиной 380)										
	Б13	130	12	6,5	0,085	7		1.139-1	1	1
	Б15	155	12	14	0,065	21				2
	Б18	180	12	14	0,075	4				3
Наружные стены (для варианта стен толщиной 640)										
	Б13	130	12	6,5	0,085	8		1.139-1	1	1
	Б15	155	12	14	0,065	12				2
	БП15	155	38	14	0,205	4				20
	БП18	180	38	14	0,24	3				27
	БП19	195	38	14	0,26	1				28

Согласовано

Инв. N подл. | Дата | Взам. инв. N

Нач. маст. | Архит. | Илсан
Гл. инж. проекта | Гапина | Профбо
Гл. арх. пр. | Мишковский | Ежко
Гл. инж. пр. | | Ежко
Зарбко | Ежко

Жилищно-гостиничный комплекс

gost.e-ecolog.ru