# ТИПОВОЙ ПРОЕКТ

# 284-4-112.86

## БАНЯ НА 100 МЕСТ С ПРАЧЕЧНОЙ САМООБСЛУЖИВАНИЯ НА 125 КГ БЕЛЬЯ В СМЕНУ

## АЛЬБОМ-II

ИЗДЕЛИЯ
ЗАВОДСКОГО ИЗГОТОВЛЕНИЯ

21532-03

| | | | | |
|---|---|---|---|---|
| | | | | Привязан |
| | | | | |
| | | | | |
| | | | | |
| Инв.№ | | | | |

gost.e-ecolog.ru

Госстрой СССР
ЦЕНТРАЛЬНЫЙ ИНСТИТУТ ТИПОВОГО ПРОЕКТИРОВАНИЯ
Свердловский филиал
620062, г.Свердловск-62, ул.Чебышева,4
Заказ №1249 Инв.№ 21532-08 тираж 200
Сдано в печать 17.02 1988г цена 3-69

ТИПОВОЙ ПРОЕКТ

# 284-4-112.86

# БАНЯ НА 100 МЕСТ С ПРАЧЕЧНОЙ САМООБСЛУЖИВАНИЯ НА 125 КГ БЕЛЬЯ В СМЕНУ

## АЛЬБОМ-II

## ИЗДЕЛИЯ ЗАВОДСКОГО ИЗГОТОВЛЕНИЯ

21532-03

Разработан институтом
„Гипрокоммунстрой"

Утвержден Минжилкомхозом РСФСР
приказом N 7-тд от 27.12.1985 г.
Введен в действие институтом
„Гипрокоммунстрой"
приказом N 195 от 25.07.1986 г.

Главный инженер института В.П. Сапроненков
Главный инженер проекта Л.Н. Гавриков

| | | | | |
|---|---|---|---|---|
| | | | | Привязан |
| | | | | |
| | | | | |
| | | | | |
| Инв.№ | | | | |

Альбом II

Типовой проект 284-4-112.86

# Содержание альбома


| №№ | Обозначение | Наименование | Стр. |
|---|---|---|---|
| 1 | | Перечень чертежей | 2–4 |
| 2 | — КЖИ, ТТ-1 | Технические требования | 5 |
| 3 | — КЖИ. ТТ-2 | Технические требования | 6 |
| 4 | — КЖИ. 01.00.0 | Колонна 3КНД 4.36-2.3-I | 7 |
| 5 | — КЖИ. 02.00.0 | Каркас пространственный КП-1 | 8 |
| 6 | — КЖИ. 03.00.0 | Колонна 3КНО4.36-2,2-I | 9 |
| 7 | — КЖИ. 04.00.0 | Каркас пространственный КП-2 | 10 |
| 8 | — КЖИ. 05.00.0 | Колонна 1КВО4.42-1.1-1 | 11 |
| 9 | — КЖИ. 06.00.0 | Колонна 1КВО4.42-1.1-2 | 12 |
| 10 | — КЖИ. 07.00.0 | Колонна 1КВО4.42-1.1-3 | 13 |
| 11 | — КЖИ. 08.00.0 | Колонна 1КВО 4.33-1.1-1 | 14 |
| 12 | — КЖИ. 09.00.0 | Колонна (1КВО 4.33-1.1-2 | |
| | | 1КВО4.33-1.1-3) | 15 |
| 13 | — КЖИ. 10.00.0 | Колонна (1КВО 4.33-1.1-4 | |
| | | 1КВО 4.33-1.1-5) | 16 |
| 14 | — КЖИ. 11.00.0 | Колонна 1КВД 4.33-1.1-1 | 17 |
| 15 | — КЖИ. 12.00.0 | Колонна 1КВД 4.33-1.1-2 | 18 |
| 16 | — КЖИ. 13.00.0 | Колонна 3КНД 4.36-2.3-I-1 | 19 |
| 17 | — КЖИ. 14.00.0 | Колонна 3КНД4.36-2.3-I-2 | 20 |
| 18 | — КЖИ. 15.00.0 | Колонна 3КНД 4.36-2.3-I-3 | 21 |
| 19 | — КЖИ. 16.00.0 | Колонна 3КНД 4.36-2.3-I-4 | 22 |
| 20 | — КЖИ. 17.00.0 | Колонна 3КНО 4.36-2.2-I-1 | 23 |
| 21 | — КЖИ. 18.00.0 | Колонна 3КНО4.36-2.2-I-2 | 24 |
| 22 | — КЖИ. 19.00.0 | Колонка 3КНО 4.36-2.2-I-3 | 25 |
| 23 | — КЖИ. 20.00.0 | Узлы I ÷ XII | 26÷29 |
| 24 | — КЖИ. 21.00.0 | Плита (ПП56.15-16АIVТ-3 | |
| | | ПП56.15-12АIVТ-3) | 30 |
| 25 | — КЖИ. 21.00.0СБ | Плита (ПП56.15-16АIVТ-3 | 32 |
| | | ПП56.15-12АIVТ-3) | 31-32 |

| №№ п.п. | Обозначение | Наименование | Стр. |
|---|---|---|---|
| 26 | — КЖИ .22.00.0 | Крюк металлический КМ-1 | 33 |
| 27 | — КЖИ. 23.00.0 | Плита (ПРС56.15-16АIVТ-I | |
| | | (ПРС56.15-12АIVТ) | 33 |
| 28 | — КЖИ. 23.00.0СБ | Плита (ПРС56.15-16АIVТ-I | |
| | | ПРС 56.15-12АIVТ) | 34, 35 |
| 29 | — КЖИ. 24.00.0 | Плита (ПП56.15-10АIVТ | |
| | | ПП56.15-8АIVТ) | 36 |
| 30 | — КЖИ. 24.00.0СБ | Плита (ПП56.15-10АIVТ | |
| | | ПП56.15-8АIVТ) | 37 |
| | | | |
| 31 | — КЖИ. 25.00.0 | Плита (ПРС56.15-6АIVТ-1 | |
| | | ПРС56.15-6АIVТ-2 | |
| | | ПРС56.15-16АIVТ-3) | 38 |
| 32 | — КЖИ. 26.00.0 | Плита (ПРС 56.15-12АIVТ-1 | |
| | | ÷ ПРС 56.15-12АIVТ-3 | |
| | | ПРС 56.15-12АIVТ-12 | |
| | | ПРС 56.15-12АIVТ-14) | 39 |
| 33 | — КЖИ. 27.00.0 | Плита (ПРС56.15-12АIVТ-13 | |
| | | ПРС56.15-12АIVТ-15 | |
| | | ПРС56.15-12АIVТ-4) | 40 |
| 34 | — КЖИ. 28.00.0 | Плита (ПРС56.15-12АIVТ-5 | |
| | | ПРС56.15-12АIVТ-7 | |
| | | ПРС56.15-12АIVТ-17) | 41 |
| 35 | — КЖИ. 28.00.0 | Плита (ПРС56.15-12АIVТ-6 | |
| | | ПРС56.15-12АIVТ-8; ПРС56.15-12АIVТ-16; | |
| | | ПРС 56.15-12АIVТ-21) | 42 |
| 36 | — КЖИ. 30.00.0 | Плита (ПРС56.15-12АIVТ-22 | |
| | | ПРС 56.15-12АIVТ-10 | |
| | | ПРС 56.15-12АIVТ-11) | 43 |


ТП 284-4-112.86 – КЖИ.

Взам. инв. №

Подпись и дата

Инв. № подл.

21532-03

Кол. Буканова

Альбом III

Типовой проект 284-4-112.86

| №№ п.п | Обозначение | Наименование | Стр |
|---|---|---|---|
| 37 | — КЖИ. 31.00.0 | Плита (ПРС 56.15-12АIVт-18 | |
| | | ПРС 56.15-12АIVт-19 | |
| | | ПРС 56.15-12АIVт-20) | 44 |
| 38 | — КЖИ. 32.00.0 | Плита (ПРС56.15-16АIVт-I-1 | |
| | | ПРС 56.15-12АIVт-23 | |
| | | ПРС56.15-10АIVт-4) | 45 |
| 39 | — КЖИ.33.00.0 | Плита(ПРС 56.15-12АIVт-9 | |
| | | ПРС 56.15-10АIVт-1÷ | |
| | | ÷ ПРС 56.15-10АIVт-3 | |
| | | ПРС56.15-16АIVт-I-21) | 46 |
| 40 | — КЖИ. 34.00.0 | Анкер А-1 | 47 |
| 41 | — КЖИ. 35.00.0 | Анкер А-2 | 47 |
| 42 | — КЖИ. 36.00.0 | Анкер А-3 | 48 |
| 43 | — КЖИ. 37.00.0 | Анкер А-4 | 48 |
| 44 | — КЖИ.38.00.0 | Анкер А-5 | 49 |
| 45 | — КЖИ.39.00.0 | Анкер А-6 | 49 |
| 46 | — КЖИ. 40.00.0 | Каркас (К-1; К-2; К-5) | 50 |
| 47 | — КЖИ. 40.00.0СБ | Каркас (К-1; К-2; К-5) | 50 |
| 48 | — КЖИ. 41.00.0 | Каркас (К-3; К-4) | 51 |
| 49 | — КЖИ. 41.00.0СБ | Каркас (К-3; К-4) | 51 |
| 50 | — КЖИ. 42.00.0 | Каркас К-6 | 52 |
| 51 | — КЖИ. 43.00.0 | Каркас Кр-1 | 52 |
| 52 | — КЖИ. 44.00.0 | Сетка С-1 | 53 |
| 53 | — КЖИ. 45.00.0 | Сетка С-2 | 53 |
| 54 | — КЖИ. 46.00.0 | Сетка С-3 | 54 |
| 55 | — КЖИ. 47.00.0 | Сетка С-4 | 54 |
| 56 | — КЖИ-48.00.0 | Сетка С-5 | 55 |
| 57 | — КЖИ. 49.00.0 | Сетка С-6 | 55 |
| 58 | — КЖИ. 50.00.0 | Сетка С-7 | 56 |
| 59 | — КЖИ. 51.00.0 | Сетка С-8 | 56 |

| №№ п п | Обозначение | Наименование | Стр. |
|---|---|---|---|
| 60 | — КЖИ. 52.00.0 | Сетка С-9 | 57 |
| 61 | — КЖИ. 53.00.0 | Сетка С-11 | 57 |
| 62 | — КЖИ. 54.00.0 | Сетка (С-10; С-12) | 58 |
| 63 | — КЖИ. 54.00.0СБ | Сетка (С-10; С-12) | 58 |
| 64 | — КЖИ. 55.00.0 | Сетка С-13 | 59 |
| 65 | — КЖИ. 56.00.0 | Сетка С-14 | 59 |
| 66 | — КЖИ. 57.00.0 | Сетка С-15 | 60 |
| 67 | — КЖИ. 58.00.0 | Сетка С-16 | 60 |
| 68 | — КЖИ. 59.00.0 | Сетка С-17 | 61 |
| 69 | — КЖИ. 60.00.0 | Сетка С-18 | 61 |
| 70 | — КЖИ. 61.00.0 | Сетка С-19 | 62 |
| 71 | — КЖИ. 62.00.0 | Сетка С-20 | 62 |
| 72 | — КЖИ. 63.00.0 | Каркас (Кр-2; Кр-3) | 63 |
| 73 | — КЖИ. 63.00.0СБ | Каркас (Кр-2; Кр-3) | 63 |
| 74 | — КЖИ. 64.00.0 | Каркас (Кр-4; Кр-5) | 64 |
| 75 | — КЖИ. 64.00.0СБ | Каркас (Кр-4; Кр-5) | 64 |
| 76 | — КЖИ. 65.00.0 | Каркас (Кр-6; Кр-7) | 65 |
| 77 | — КЖИ. 65.00.0СБ | Каркас (Кр-6; Кр-7) | 65 |
| 78 | — КЖИ. 66.00.0 | Сетка (С-1÷С-4) | 66 |
| 79 | — КЖИ. 66.00.0СБ | Сетка (С-1 ÷С-4) | 66 |
| 80 | — КЖИ. 67.00.0 | Сетка (С-5÷С-7) | 67 |
| 81 | — КЖИ. 67.00.0СБ | Сетка (С-5 ÷С-7) | 67 |
| 82 | — КЖИ. 68.00.0 | Сетка С-1 | 68 |
| 83 | — КЖИ. 69.00.0 | Сетка С-2 | 68 |
| 84 | — КЖИ. 70.00.0 | Сетка С-3 | 69 |
| 85 | — КЖИ. 71.00.0 | Сетка С-4 | 69 |
| 86 | — КЖИ. 72.00.0 | Сетка (С-5÷С-8) | 70 |
| 87 | — КЖИ. 72.00.0СБ | Сетка (С-5÷С-8) | 70 |
| 88 | — КЖИ. 73.00.0 | Сетка (С-9÷С-14) | 71 |
| 89 | — КЖИ. 73.00.0СБ | Сетка (С-9÷С-14) | 71 |

Инв. N подл. | Подпись и дата | Взам. инв. N

| № № п.п. | Обозначение | Наименование | Стр. |
|---|---|---|---|
| 90 | – КЖИ.74.00.0 | Каркас плоский (КР-1÷КР-3) | 72 |
| 91 | – КЖИ.74.00.0 СБ | Каркас плоский (КР-1÷КР-3) | 72 |
| 92 | – КЖИ.75.00.0 | Каркас плоский КР-4 | 73 |
| 93 | – КЖИ.76.00.0 | Каркас плоский КР-5 | 73 |
| 94 | – КЖИ.77.00.0 | Каркас плоский (КР-6÷КР-7) | 74 |
| 95 | – КЖИ.77.00.0 СБ | Каркас плоский (КР-6÷КР-7) | 74 |
| 96 | – КЖИ.78.00.0 | Плита (П10д-5-1÷П10д-5-2) | 75 |
| 97 | – КЖИ.79.00.0 | Сетка С-1 | 76 |
| 98 | – КЖИ.80.00.0 | Сетка С-2 | 76 |
| 99 | – КЖИ.81.00.0 | Решетка Рм-1 | 77 |
| 100 | – КЖИ.82.00.0 | Сетка С-2 | 78 |
| 101 | – КЖИ.83.00.0 | Каркас КР-1 | 78 |
| 102 | – КЖИ.84.00.0 | Изделие закладное М-1 | 79 |
| 103 | – КЖИ.84.01.0 | Фланец (Ф-1; Ф-2) | 79 |
| 104 | – КЖИ.85.00.0 | Закладное изделие М-2 | 80 |
| 105 | – КЖИ.85.01.0 | Фланец (Ф-1; Ф-2) | 80 |
| 106 | – КЖИ.86.00.0 | Закладное изделие М-3 | 81 |
| 107 | – КЖИ.87.00.0 | Закладное изделие ЗД-1 | 82 |
| 108 | – КЖИ.88.00.0 | Закладное изделие ЗД-2 | 82 |
| 109 | – КЖИ.89.00.0 | Закладное изделие (МД-1; МД-2) | 83 |
| 110 | – КЖИ.89.00.0 СБ | Закладное изделие (МД-1; МД-2) | 83 |
| 111 | – КЖИ.90.00.0 | Сетка арматурная (МР-1; МР-2) | 84 |
| 112 | – КЖИ.91.00.0 | Перегородка ИПГ30.30-2-Т-3 | 85 |
| 113 | – КЖИ.92.00.0 | Перегородки ИПГ30.30-2-Т-4÷ | |
| | | ИПГ30.30-2-Т-7, ИПГ25.30-2-Т-2, ИПГ25.30-2-Т-3 | 85 |
| 114 | – КЖИ.92.00.0 СБ | Перегородки ИПГ30.30-2-Т-4÷ | |
| | | ИПГ30.30-2-Т-7, ИПГ25.30-2-Т-2 ИПГ25.30-2-Т-3 | 86 |

| № № п.п. | Обозначение | Наименование | Стр. |
|---|---|---|---|
| 115 | – КЖИ.93.00.0 | Перегородка ИПГ25.30-2-Т-1 | 87 |
| 116 | – КЖИ.94.00.0 | Перегородка ИПГ30.30-2-Т- | |
| | | -4÷ИПГ30.30-2-Т-7, ИПГ25.30-2-Т-2, ИПГ25.30-2-Т-3 | 87 |
| 117 | – КЖИ.94.00.0 СБ | Перегородки ИПГ26.30-2-Т-1÷ | |
| | | ИПГ26.30-2-Т-3, ИПГ26.30-2-Т-4, ИПГ25.30-2-Т-3 | 88 |
| 118 | – КЖИ.95.00.0 | Перегородка ИПГ30.30-2-Т-1 | 89 |
| 119 | – КЖИ.96.00.0 | Перегородки ИПГ55.30-2-Т- | |
| | | -1, ИПГ55.30-2-Т-2, ИПГ25.30-2-Т-Д1, ИПГ25.30-2-Т-Д1 | 89 |
| 120 | – КЖИ.96.00.0 СБ | Перегородки ИПГ55.30-2-Т- | |
| | | -1, ИПГ55.30-2-Т-2, ИПГ25.30-2-Т-Д1, ИПГ25.30-2-Т-Д1 | 90 |
| 121 | – КЖИ.97.00.0 | Перегородка ИПГ30.30-2-Т-Б1-Д1 | 91 |
| 122 | – КЖИ.98.00.0 | Перегородки ИПГ30.30-2-Т- | |
| | | -Д1-1÷ИПГ30.30-2-Т-Д1-4, ИПГ26.30-2-Т-Д1 | 91 |
| 123 | – КЖИ.98.00.0 СБ | Перегородки ИПГ30.30-2-Т- | |
| | | Д1-1÷ИПГ30.30-2-Т-Д1-4, ИПГ26.30-2-Т-Д1 | 92 |
| 124 | – КЖИ.99.00.0 | Перегородка ИПГ55.30-2-Т-Д1 | 93 |
| 125 | – КЖИ.100.00.0 | Перегородки ИПГ30.30-2-Т-1 | |
| | | ИПГ30.30-2-Т-8÷ИПГ30.30-2-Т-10; ИПГ30.30-2-Т-Б1 | 93 |
| 126 | – КЖИ.100.00.0СБ | Перегородки ИПГ30.30-2-Т- | |
| | | -1, ИПГ30.30-2-Т-8÷ИПГ30.30-2-Т-10, ИПГ30.30-2-Т-Б1 | 94 |
| 127 | – КЖИ.101.00.0 | Перегородка ИПГ30.30-2- | 95 |
| | | -Т-6 | |

Инв. № подл. | Подп. и дата | Взам. инв. №

Кон. Чебышов 21532-03

Сплошные плиты „ПП" изготавливаются в опалубке пустотных плит по серии 1.041.1-2 в.1.

Защитный слой бетона до низа напрягаемой арматуры 30мм, до низа сеток не менее 20мм. Предварительное напряжение арматуры осуществляется электротермическим методом натяжения стержней до твердения бетона с передачей усилий на упоры формы.

Длина натягиваемых стержней на чертежах показана равной длине плиты без учёта длины выпусков для захватов.

Длину заготовки натягиваемых стержней следует определять с учётом захватных приспособлений, применяемых на заводе. Максимальное значение начального предварительного напряжения принять $\sigma_0 = 6000$ кгс/см².

Концы напрягаемой арматуры после спуска напряжения должны быть защищены слоем плотного цементного раствора толщиной не менее 5мм.

На опорных участках плит предусмотрены „опорные сетки" для восприятия местных напряжений в зоне заанкеривания напрягаемых стержней.

На приопорных участках плит длиной в 1/6 пролета установлены вертикальные каркасы. Плоские каркасы установлены вертикально из условия опирания верхней сетки на верхние продольные стержни каркаса и нижних продольных стержней каркаса на корытообразные опорные сетки.

Плиты запроектированы на три равномерно распределённые расчётные нагрузки: 800, 1000, 1200, 1600 кгс/м² (без учёта собственной массы)

Собственная масса плит: расчётная – 605 кгс/м², нормативная – 550 кгс/м².

Пример маркировки: ПП56.15-16АIVт-3 – плита беспустотная длиной 5650мм, шириной 1490мм на расчётную нагрузку 1600 кгс/м² с напрягаемой арматурой из стали класса AIV из тяжёлого бетона. Цифра „3" означает, что плита связев.вад.

Подъём плит должен осуществляться с помощью траверс, обеспечивающих вертикальность строп под нагрузкой: предел огнестойкости сплошных плит – 1час и более.

Подъёмные петли выполнять из стали класса А-I (гост 5781-82*) марок ВСт3сп2 и ВСт3пс2 (гост 380-71*). В случае монтажа панелей при температуре -40°С и ниже запрещается применять сталь марок ВСт3пс2. Плиты ПРС56.15-16АIVт-I и ПРС56.15-12АIVт изготавливаются в опалубке плит ПРС56.15-16АIVт по серии 1.041-1-2 в.6.

Защитный слой бетона до низа напрягаемой арматуры - 30мм.

Предварительное напряжение плит выполнять аналогично плитам марки „ПП".

Максимальное значение начального предварительного напряжения принять $\sigma_0 = 6700$ кгс/см².

| | | | | | |
|---|---|---|---|---|---|
| | | | | ТП 284-4-112.86 -КЖИ.ТТ1 | |
| Нач.отд. | Иванчиков | | | Технические требования | Стадия: Р; Лист: ; Листов: 1 |
| Н.контр. | Смирнова | | | | |
| Рук.гр. | Мазур | | | | |
| Исполн | Нефёдова | | | | Гипрокоммунстрой г.Москва |

Инв.№ подл. | Подпись и дата | Взам. инв.№

Альбом II

Типовой проект 284-4-112.86

## Технические требования.

1. Плоские арматурные изделия следует изготавливать при помощи контактной точечной сварки.
2. Сварку каркасов и сеток производить во всех точках пересечения стержней.
3. Сварку производить с нормируемой прочностью в соответствии с требованиями ГОСТ 10922-75 и ГОСТ 19292-73.
4. Арматурные изделия запроектированы из условия изготовления их на многоэлектродных машинах заводов железобетонных конструкций.
5. Замена контактной сварки на электродуговую сварку не допускается.
6. При изготовлении закладных деталей руководствоваться СН 393-78.
7. Все размеры сеток и каркасов даны по осям стержней.

Инв.№ подл. | Подпись и дата | Взам. инв.№

| | | |
|---|---|---|
| Нач. отд. | Иванчиков | |
| Н. контр | Мазур | |
| Рук. гр. | Мазур | |
| Исполн. | Нефёдова | |

ТП 284-4-112.86 – КЖИ.ТТ2

Технические требования

| Стадия | Лист | Листов |
|---|---|---|
| Р | | 1 |

ГИПРОКОММУНСТРОЙ г. Москва

21532-03 Коп. Букчнова

Альбом II

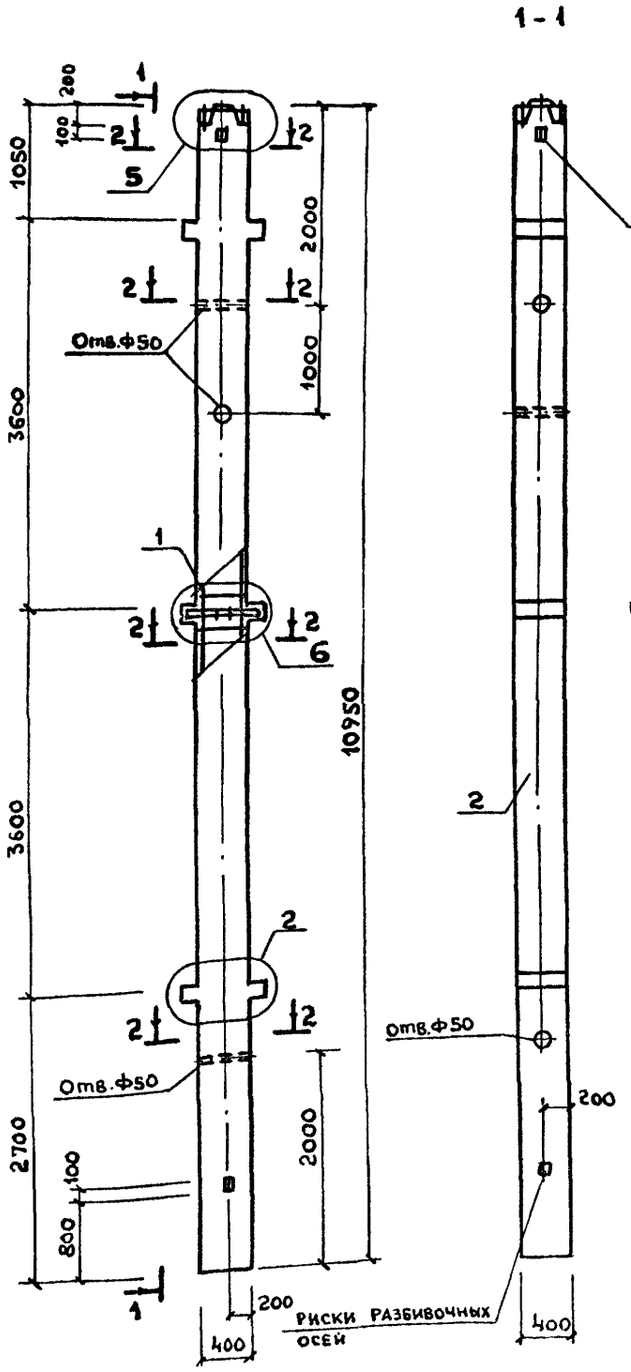


| Формат | Зона | Поз | Обозначение | Наименование | Кол. | Примечание |
|---|---|---|---|---|---|---|
| | | | | **Документация.** | | |
| | | | 1.020-1/83.2-7 ООТО | Техническое описание | | |
| | | | 1.020-1/83.2-7 ООУ | Узлы № 2.5.6.10 | | |
| | | | | | | |
| | | | | **Сборочные единицы.** | | |
| А3 | | 1 | КЖИ.02.00.0 | Каркас пространственный КП-1 | 1 | |
| | | | | | | |
| | | | | | | |
| | | | | **Материалы** | | |
| | | 2 | | Бетон тяжелый М500 | 1,80 | м³ |

Ведомость расхода стали на элемент, кг.

| Марка элемента | Изделия арматурные | | | | | | Изделия закладные | | | | | | | | Общий расход |
|---|---|---|---|---|---|---|---|---|---|---|---|---|---|---|---|
| | Арматура класса | | | | | Всего | Арматура класса | | | | Итого | Прокат марки | | Всего | |
| | AI | | AIII | | | | AI | AIII | | | | Вст3кп2 | | | |
| | ГОСТ 5781-82* | | | | | | ГОСТ 5781-82* | | | | | ГОСТ 380-71* | | | |
| | 6 | Итого | 10 | 20 | Итого | | 8 | 12 | 20 | 28 | | -10х70 | -10х120 | Итого | |
| 3КНД 4.36-2.3-Т | 11.72 | 11.72 | 16.65 | 108.10 | 124.75 | 136.47 | 2.90 | 1.14 | 9.90 | 19.44 | 33.40 | 5.70 | 20.34 | 26.01 | 59.44 | 195.91 |

| | | | |
|---|---|---|---|
| Нач.отд. | Иванчиков | | ТП 284-4-112.86-КЖИ.01.00.0 |
| Н.контр. | Смирнова | | |
| Рук.груп. | Мазур | | Колонна 3КНД 4.36-2.3-Т |
| Исполн. | Клюзнер | | |

| Стадия | Масса | Масштаб |
|---|---|---|
| Р | 4500 | 1:50 |
| Лист | Листов 1 | |

ГИПРОКОММУНСТРОЙ г.Москва

Взам. инв.№ | Подпись и дата | Инв.№ подл.

Кол. Буканова

Формат А3

Альбом II

Типовой проект 284-4-112.86

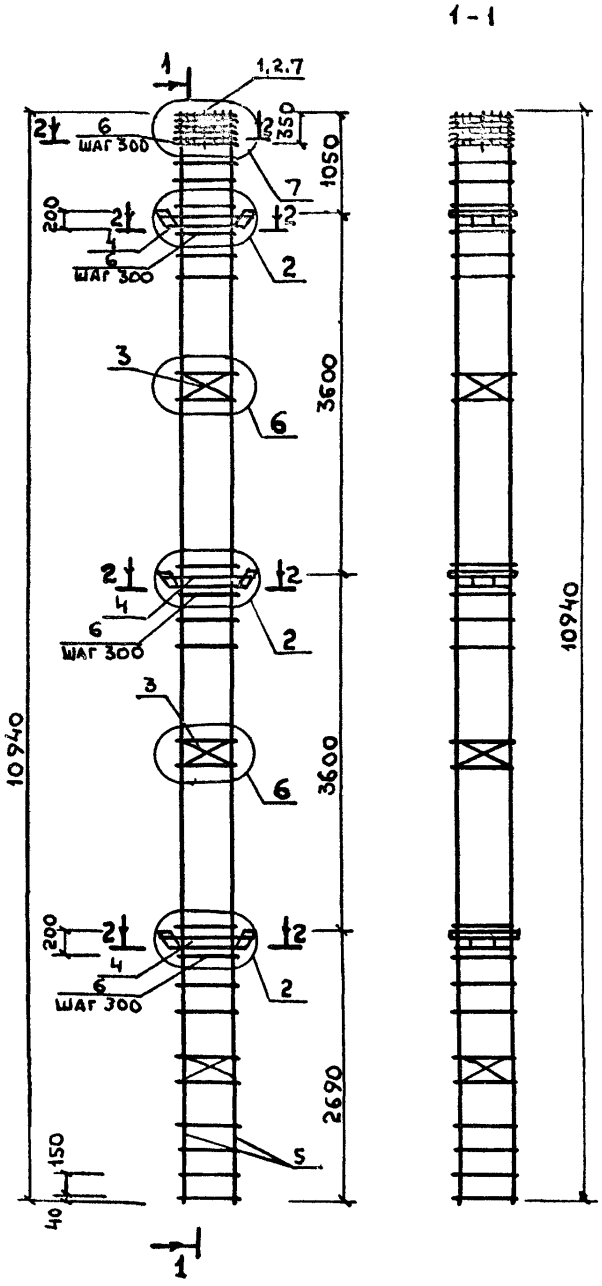





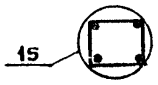


| Формат | Зона | Поз. | Обозначение | Наименование | Кол. | Примечание |
|---|---|---|---|---|---|---|
| | | | | **Документация.** | | |
| А3 | | | 1.020-1/83.2-8 ООТО | Техническое описание | | |
| А3 | | | 1.020-1/83.2-8 ООУ | Узлы N2.6.7.15 | | |
| | | | | | | |
| | | | | **Сборочные единицы** | | |
| А3 | | 1 | 1.020-1/83.2-15 09-01 | Сетка СКА-3 | 2 | |
| А3 | | 2 | 1.020-1/83.2-15 10-01 | То же СКА-4 | 3 | |
| А3 | | 3 | 1.020-1/83.2-15 02 | " С-2 | 3 | |
| А3 | | 4 | 1.020-1/83.2-15 12-01 | Изделие закладное МН-8 | 3 | |
| | | | | **Детали.** | | |
| 6Ч | | 5 | КЖИ.02.00.1 | Стержень отдельный ГОСТ5781-82* | | |
| | | | | Ф20 А III $\ell$=10940 | 4 | 27.02 кг |
| 6Ч | | 6 | 1.020-1/83.2-15 08-03 | Стержень отдельный | 36 | |
| | | 7 | КЖИ.02.00.2 | Стержень отдельный ГОСТ5781-82* | | |
| | | | | Ф6 АI $\ell$=650 | 4 | 0.14 кг |

| | | | |
|---|---|---|---|
| Нач.отд | Иванчиков | | ТП 284-4-112.86-КЖИ.02.00.0 |
| Н.контр | Смирнова | | |
| Рук.гр. | Мазур | | Каркас пространственный КП-1. |
| Исполн. | Клюзнер | | |

| Стадия | Масса | Масштаб |
|---|---|---|
| Р | 195.9 | 1:50 |
| Лист | Листов 1 | |

ГИПРОКОММУНСТРОЙ г-Москва

Инв.N подл. | Подпись и дата | Взам. инв.N

Копировал: Буканова 21532-03 формат 12

Альбом II

Типовой проект 284-4-112.86

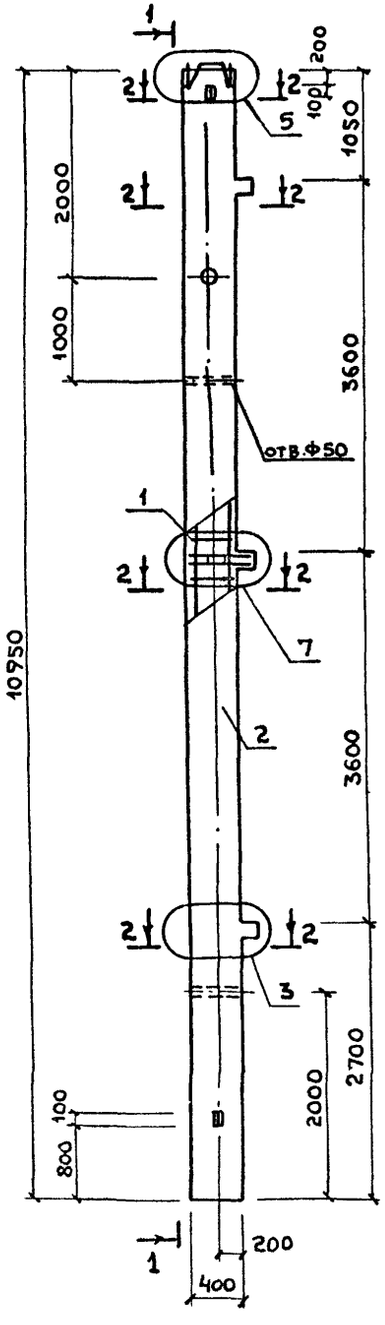


1-1

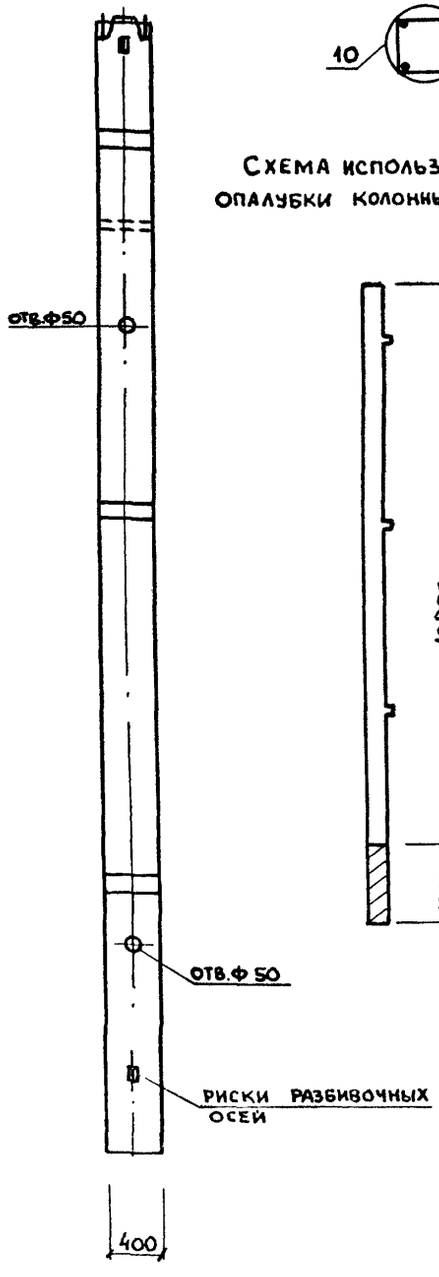


2-2




Схема использования опалубки колонны 3КН04.36-2.2




| Формат | Зона | Поз. | Обозначение | Наименование | Кол | Примечание |
|---|---|---|---|---|---|---|
| | | | | Документация | | |
| | | | 1.020-1/83.2-7 ООТО | Техническое описание | | |
| | | | 1.020-1/83.2-7 ООУ | Узлы №3,5,7,10 | | |
| | | | | | | |
| | | | | Сборочные единицы | | |
| | | 1 | КЖИ.04.00.0 | Каркас пространственный КП-2 | 1 | |
| | | | | | | |
| | | | | Материалы | | |
| | | 2 | | Бетон тяжёлый М400 | 1,78 | $м^3$ |
| | | | | | | |

Ведомость расхода стали на элемент, кг.

| Марка элемента | Изделия арматурные | | | | | | Изделия - закладные | | | | | | | | | Общий расход |
|---|---|---|---|---|---|---|---|---|---|---|---|---|---|---|---|---|
| | Арматура класса | | | | | Всего | Арматура класса | | | | | | Прокат марки | | Всего | |
| | А-I | | А-III | | | | А-III | | | | А-I | | Вст3кп2 | | | |
| | ГОСТ 5781-82* | | | | | | ГОСТ 5781-82* | | | | | | ГОСТ 380-71* | | | |
| | Ф6 | Итого | Ф10 | Ф20 | Итого | | Ф10 | Ф12 | Ф20 | 28 | Ф8 | Итого | -10×120 | 10×70 | Итого | |
| 3КН04.36-2.2-I | 11,72 | 11,72 | 16,65 | 108,1 | 124,75 | 136,47 | 0,96 | 1,14 | 7,62 | 14,9 | 1,44 | 26,1 | 10,2 | 2,82 | 13,02 | 39,12 | 175,59 |

| | | | |
|---|---|---|---|
| Нач.отд | Иванчиков | | |
| Н.контр. | Смирнова | | |
| Рук.гр. | Мазур | | |
| Исполн. | Клюзнер | | |

ТП 284-4-112.86 - КЖИ.03.00.0

Колонна 3КН04.36-2.2-I

| Стадия | Масса | Масштаб |
|---|---|---|
| Р | 1450 | 1:50 |
| Лист | Листов 1 | |

ГИПРОКОММУНСТРОЙ г.Москва

Инв.№ подл. | Подпись и дата | Взам.инв.№

Копировал Баранова 21533-03 Формат А2

Альбом III

Типовой проект 284-4-112.86

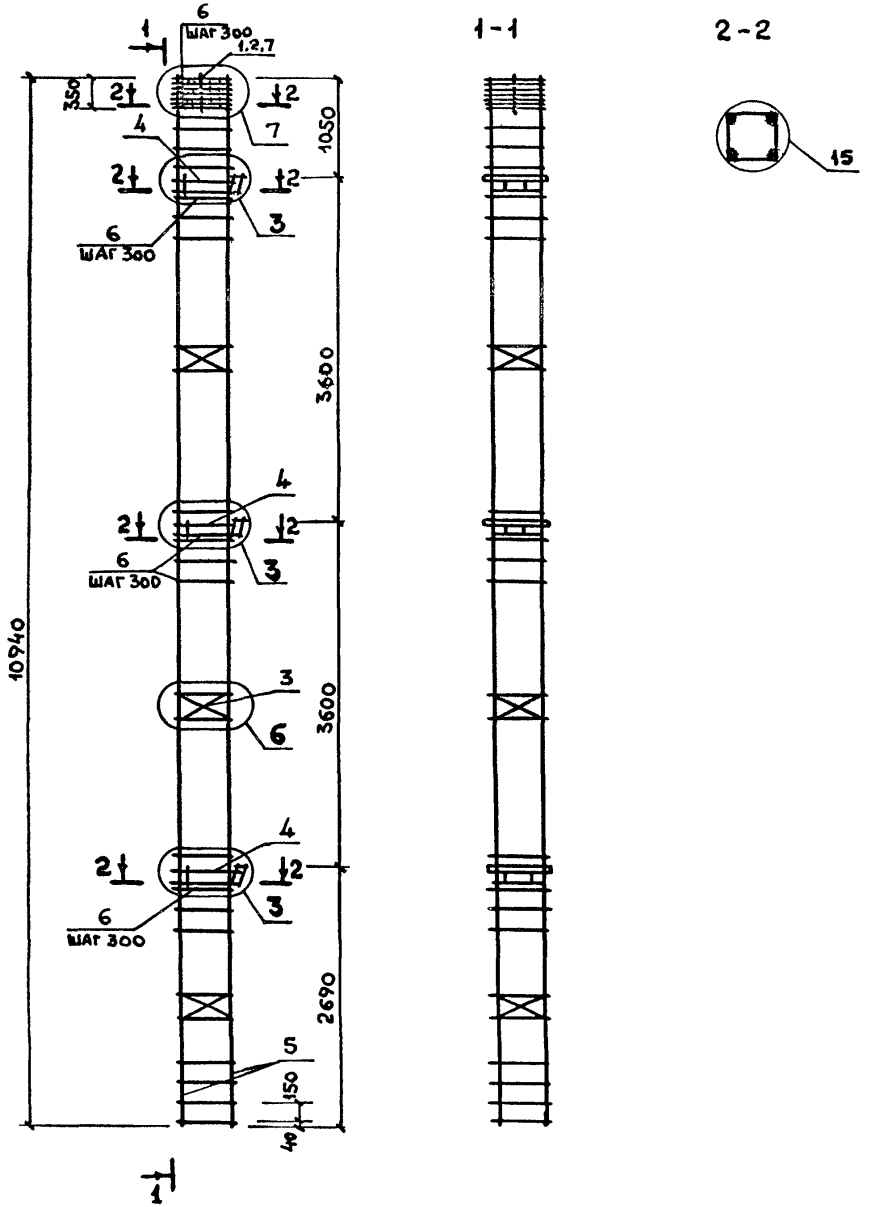


| Формат | Зона | Поз. | Обозначение | Наименование | Кол. | Примечание |
|---|---|---|---|---|---|---|
| | | | | Документация. | | |
| А3 | | | 1.020-1/83.2-8 ООТО | Техническое описание | | |
| А3 | | | 1.020-1/83.2-8 ООУ | Узлы №3,6,7,15 | | |
| | | | | | | |
| | | | | Сборочные единицы | | |
| А3 | | 1 | 1.020-1/83.2-15 09-01 | Сетка СКА-3 | 2 | |
| А3 | | 2 | 1.020-1/83.2-15 10-01 | То же СКА-4 | 3 | |
| А3 | | 3 | 1.020-1/83.2-15 02 | Сетка С-2 | 3 | |
| А3 | | 4 | 1.020-1/83.2-15 11-01 | Изделие закладное МН-7 | 3 | |
| | | | | Детали | | |
| Б4 | | 5 | КЖИ.04.00.1 | Стержень отдельный ГОСТ 5781-82* | | |
| | | | | Ф20А III ℓ=10940 | 4 | 27.02кг |
| А3 | | 6 | 1.020-1/83.2-15 08-03 | Стержень отдельный | 36 | |
| Б4 | | 7 | КЖИ.04.00.2 | Стержень отдельный ГОСТ 5781-82* | | |
| | | | | Ф6АI ℓ=650 | 4 | 0,14кг |

| | | | |
|---|---|---|---|
| Нач.отд. | Иванчиков | | |
| Н.контр. | Смирнова | | |
| Рук.груп. | Мазур | | |
| Исполн. | Клюзнер | | |

ТП 284-4-112.86-КЖИ.04.00.0

Каркас пространственный КП-2

| Стадия | Масса | Масштаб |
|---|---|---|
| Р | 175,59кг | 1:50 |
| Лист 1 | Листов 1 | |

ГИПРОКОММУНСТРОЙ г.Москва

Инв.№ подл. | Подпись и дата | Взам. инв.№

Копировал Блинова 21532-03 Формат А3

Альбом II

Типовой проект 284-4-112.86

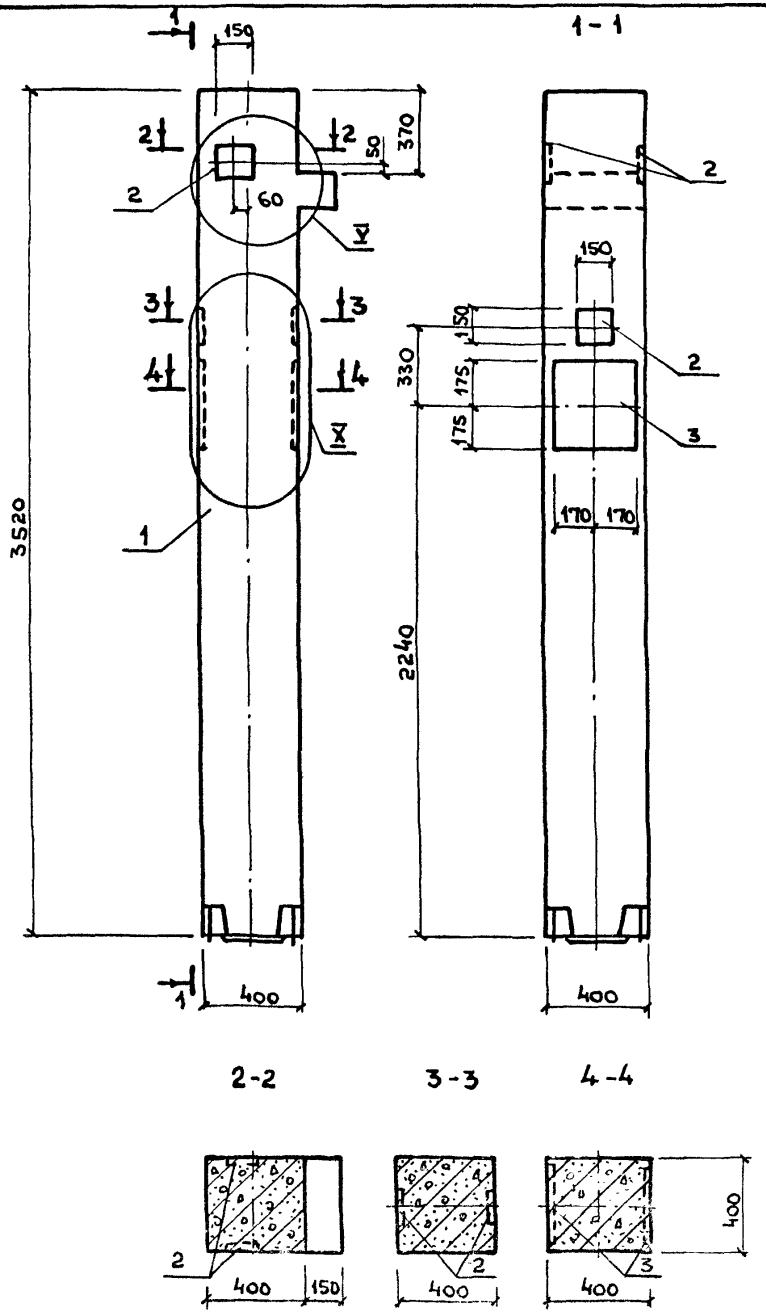


| Формат | Зона | Поз. | Обозначение | Наименование | Кол. | Примечание |
|---|---|---|---|---|---|---|
| | | | | Документация. | | |
| | | | 1.020-1/83.2-7 ООТО | Техническое описание | | |
| А3 | | | КЖИ. 20.00.0 | Узлы № V, X | | |
| | | | | Сборочные единицы | | |
| | | 1 | 1.020-1/83.2-9 01-01 | Колонна 1КВ04.42-1.1 | 1 | |
| | | 2 | 1.020-1/83.2-15 24-10 | Изделие закладное МН-42 | 2 | |
| | | 3 | 1.020-1/83.2-15 33 | Изделие закладное МН-46 | 1 | |
| | | | | | | |

## Ведомость расхода стали на дополнительные закладные элементы, кг.

| Марка элемента | Изделия закладные | | | | | | | | | Общий расход |
|---|---|---|---|---|---|---|---|---|---|---|
| | Арматура класса А-III ГОСТ 5781-82* | | | | Прокат марки Вст3 КП2 ГОСТ 380-71* | | | | Всего | |
| | Ф12 | Ф18 | 20 | Итого | -8x150 | -12x340 | – | Итого | | |
| 1КВ04.42-1,1-1 | 2.8 | 2.4 | 10 | 15.2 | 5.64 | 22.4 | – | 28.04 | 43.24 | 43.24 |

| | | |
|---|---|---|
| Нач. отд. | Иванчиков | |
| Н. контр. | Смирнова | |
| Рук. груп. | Мазур | |
| Исполн. | Сёмушкина | |

ТП 284-4-112.86 - КЖИ 05 00 0

Колонна 1КВ04.42-1,1-1

| Стадия | Масса | Масштаб |
|---|---|---|
| Р | 1425 | 1:20 |
| Лист | Листов 1 | |

ГИПРОКОММУНСТРОЙ г. Москва

Инв. № подл. | Подпись и дата | Взам. инв. №

Кодировал Буханова — Формат 12

Альбом II

Типовой проект 284-4-112.86

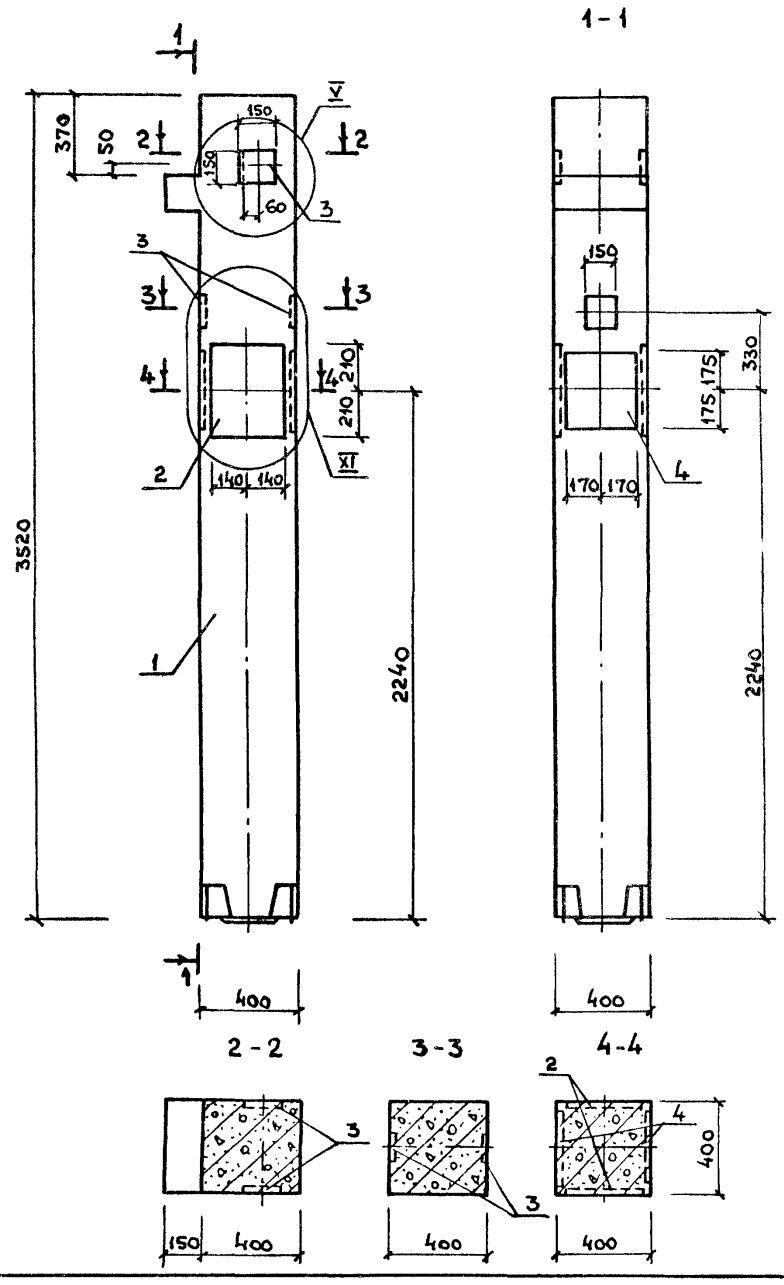


| Формат | Зона | Поз. | Обозначение | Наименование | Кол. | Примечание |
|---|---|---|---|---|---|---|
| | | | | Документация. | | |
| | | | 1.020-1/83.2-7 ООТО | Техническое описание | | |
| А3 | | | КЖИ.20.00.0 | Узлы №V, XI | | |
| | | | | Сборочные единицы. | | |
| | | 1 | 1.020-1/83.2-9 01-01 | Колонна 1КВ04.42-1.1 | 1 | |
| | | 2 | 1.020-1/83.2-15 23-07 | Закладное изделие МН-39 | 1 | |
| | | 3 | 1.020-1/83.2-15 24-10 | Закладное изделие МН-42 | 2 | |
| | | 4 | 1.020-1/83.2-15 33 | Закладное изделие МН-46 | 1 | |

Ведомость расхода стали на дополнительные закладные элементы, кг.

| Марка элемента | Закладные элементы | | | | | | | | | Всего | Общий расход |
|---|---|---|---|---|---|---|---|---|---|---|---|
| | Арматура класса А-III ГОСТ 5781-82* | | | | | Прокат марки Вст 3 кп2 ГОСТ 380-71* | | | | | |
| | 12 | 18 | 20 | 22 | Итого | -16х280 | -8х150 | -12х340 | Итого | | |
| 1КВ04.42-1, 1-2 | 3,52 | 2.4 | 10 | 6.9 | 22.82 | 29.6 | 5.64 | 22.4 | 57.64 | 80,46 | 80.5 |

| | | | |
|---|---|---|---|
| Нач.отд. | Иванчиков | | ТП 284-4-112.86 - КЖИ-06.00.0 |
| Н.контр. | Смирнова | | |
| Рук.груп. | Мазур | | Колонна 1КВ04.42-1.1-2 |
| Исполнил | Семушкина | | |

| Стадия | Масса | Масштаб |
|---|---|---|
| Р | 1425 | 1:20 |
| Лист 1 | Листов 1 | |

ГИПРОКОММУНСТРОЙ г. Москва

Инв. N подл. | Подпись и дата | Взам. инв. N

21532-03

Копировал: Буканова

Формат 12

Альбом II

Типовой проект 284-4-112.86

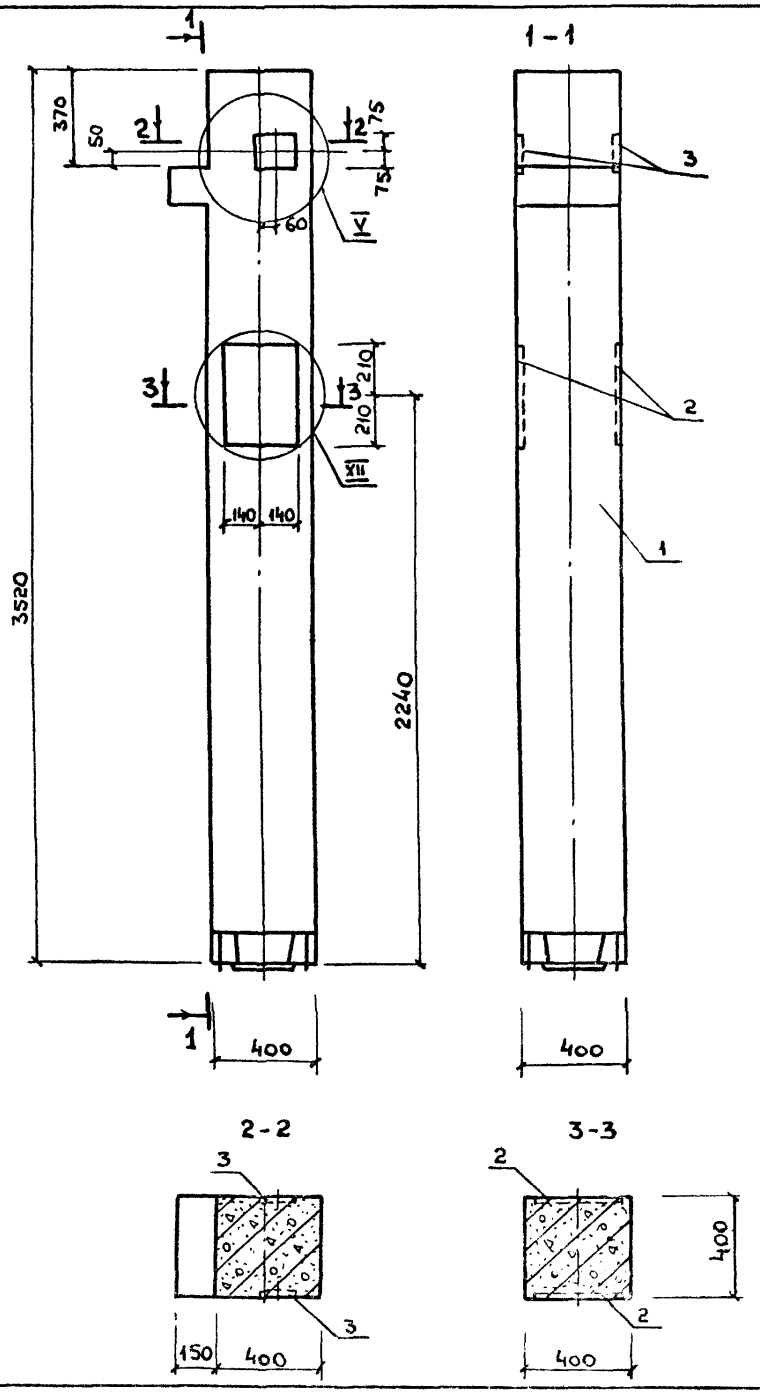


| Формат | Зона | Поз. | Обозначение | Наименование | Кол. | Примечание |
|---|---|---|---|---|---|---|
| | | | | Документация. | | |
| | | | 1.020-1/83.2-7 ООТО | Техническое описание | | |
| А3 | | | КЖИ. 20.00.0 | Узлы № V, XII. | | |
| | | | | Сборочные единицы. | | |
| | | 1 | 1.020-1/83.2-9 01-01 | Колонна 1КВО4.42-1.1 | 1 | |
| | | 2 | 1.020-1/83.2-15 23-07 | Изделие закладное МН-39 | 1 | |
| | | 3 | 1.020-1/83.2-15 24-10 | Изделие закладное МН-42 | 1 | |

## Ведомость расхода стали на дополнительные закладные элементы, кг

| Марка элемента | Закладные элементы | | | | | | | Общий расход |
|---|---|---|---|---|---|---|---|---|
| | Арматура класса | | | Прокат марки | | | Всего | |
| | А-III | | | Вст 3 кп 2 | | | | |
| | ГОСТ 5781-82* | | | ГОСТ 380-71* | | | | |
| | Ф12 | Ф22 | Итого | -16×280 | -8×150 | Итого | | |
| 1КВО4.42-1.1-3 | 2.12 | 6.9 | 9.02 | 29.6 | 2.82 | 32.42 | 41.44 | 41.44 |

| | | |
|---|---|---|
| Нач.отд. | Иванчиков | |
| Н.контр. | Смирнова | |
| Рук.гр. | Мазур | |
| Исполн. | Сёмушкина | |

ТП 284-4-112.86 - КЖИ.07.00.0

Колонна 1КВО4.42-1.1-3

| Стадия | Масса | Масштаб |
|---|---|---|
| Р | 1425 | 1:20 |

Лист | Листов 1

ГИПРОКОММУНСТРОЙ г. Москва

Инв. № подл. | Подпись и дата | Взам. инв. №

21532-03

Копировал Сухарева

Формат 12

Альбом III

Типовой проект 284-4-112.86

1-1

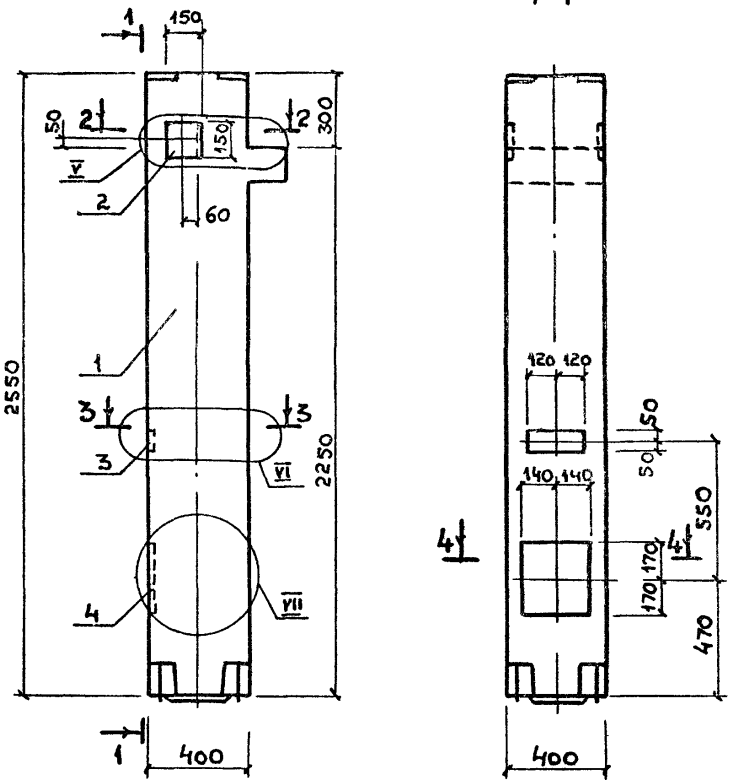


2-2 3-3 4-4

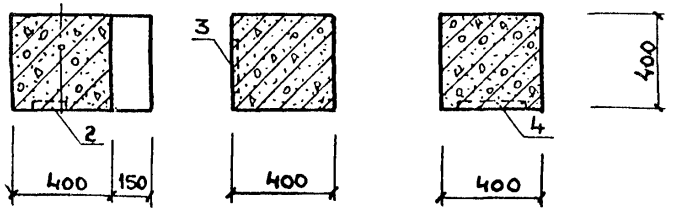


| Формат | Зона | Поз. | Обозначение | Наименование | Кол. | Примечание |
|---|---|---|---|---|---|---|
| | | | | Документация. | | |
| | | | 1.020-1/83.2-7 ООТО | Техническое описание | | |
| А3 | | | КЖИ.20.00.0 | Узел № V, VI, VII | | |
| | | | | | | |
| | | | | Сборочные единицы. | | |
| | | 1 | 1.020-1/83.2-5 01-01 | Колонна 1КВ04.33-1.1-1 | 1 | |
| | | 2 | 1.020-1/83 2-15 24-10 | Изделие закладное МН-42 | 1 | |
| | | 3 | 24-07 | То же МН-34 | 1 | |
| | | 4 | 1.020-1/83.2-15 26-02 | " МН-29 | 1 | |

Ведомость расхода стали на дополнительные закладные элементы, ед. кг.

| Марка элемента | Изделия закладные | | | | | | | | Всего | Общий расход |
|---|---|---|---|---|---|---|---|---|---|---|
| | Арматура класса | | | | Прокат марки | | | | | |
| | А-III | | | | Вст 3кп 2 | | | | | |
| | ГОСТ 5781-82* | | | | ГОСТ 103-76 | | | | | |
| | Ф8 | Ф12 | Ф18 | Итого | -6х100 | -8х150 | 12х280 | Итого | | |
| 1КВ04.33-1.1-1 | 0.4 | 1.58 | 4.8 | 6.78 | 1.13 | 2.82 | 8.97 | 12.92 | 19.7 | 19.7 |

| | | | |
|---|---|---|---|
| Нач. отд. | Иванчиков | | |
| Н. контр. | Смирнова | | |
| Рук. гр. | Мазур | | |
| Исполн. | Клюзнер | | |

ТП 284-4-112.86-КЖИ.08.00.0

Колонна 1КВ04.33-1.1-1

| Стадия | Масса | Масштаб |
|---|---|---|
| Р | 1050 | 1:20 |
| Лист 1 | Листов 1 | |

ГИПРОКОММУНСТРОЙ г. Москва

21532-03

Инв. № подл. | Подпись и дата | Взам. инв. №

Копировал: Буканова

Формат 12

Альбом V

Типовой проект 284-4-112.86

Рис. 1

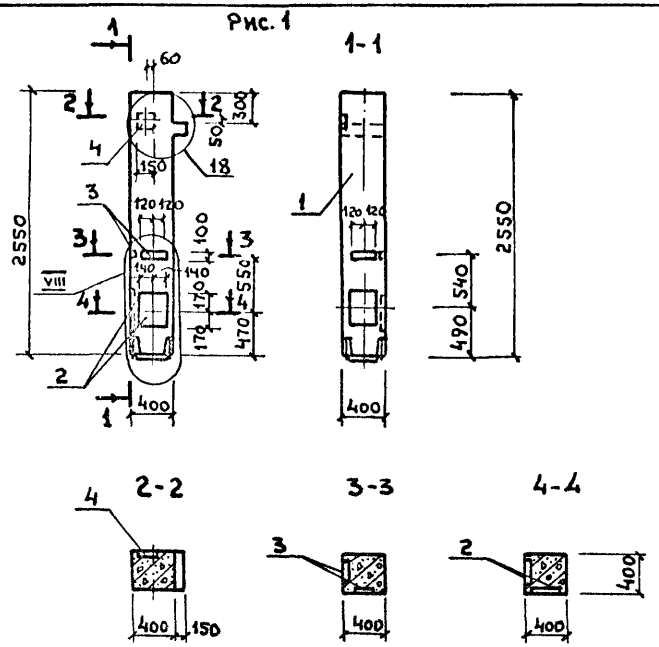


Рис. 2

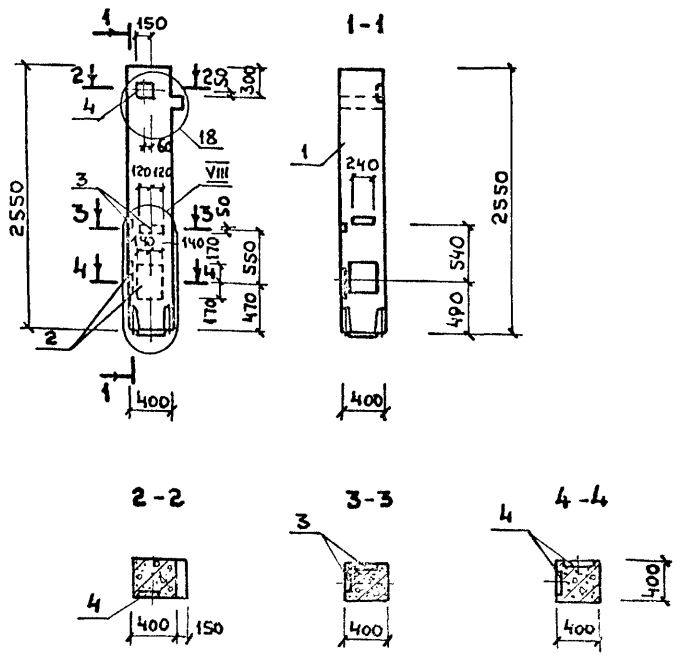


| Формат | Зона | Поз. | Обозначение | Наименование | Количество на исполн. КЖИ-09.00.0 – | Количество на исполн. КЖИ-09.00.0 01 | Примечание |
|---|---|---|---|---|---|---|---|
| | | | | Документация. | | | |
| | | | 1.020-1/83.2-7 ООТО | Техническое описание | | | |
| | | | 1.020-1/83.2-7 00У1 | Узел № 18 | | | |
| | | | КЖИ.20.00.0 | Узел № VIII | | | |
| | | | | Сборочные единицы | | | |
| | | 1 | 1.020-1/83.2-9 01-01 | Колонна 1КВО 4.33-1.1 | 1 | 1 | |
| | | 2 | 1.020-1/83.2-15 26-02 | Изделие закладное МН-29 | 2 | 2 | |
| | | 3 | 1.020-1/83.2-15 24-07 | Изделие закладное МН-34 | 2 | 2 | |
| | | 4 | 1.020-1/83.2-15 24-08 | Изделие закладное МН-40 | 1 | 1 | |

| Обозначение | Марка элемента | Рис. |
|---|---|---|
| КЖИ.09.00.0 | 1КВО 4.33-1.1-2 | 1 |
| – 01 | 1КВО 4.33-1.1-3 | 2 |

Ведомость расхода стали на дополнительные закладные элементы, кг.

| Марка элемента | Закладные элементы | | | | | | | | Всего | Общий расход |
|---|---|---|---|---|---|---|---|---|---|---|
| | Арматура класса | | | | Прокат марки | | | | | |
| | А-III | | | | Вст3кп2 | | | | | |
| | ГОСТ 5781-82* | | | | ГОСТ 103-76* | | | | | |
| | Ф8 | Ф12 | Ф18 | Итого | -6х100 | -8х150 | -12х280 | Итого | | |
| 1КВО 4.33-1.1-2<br>1КВО 4.33-1.1-3 | 0.8 | 1.48 | 9.6 | 11.88 | 2.26 | 1.41 | 17.94 | 21.61 | 33.49 | 33.5 |

| | | | |
|---|---|---|---|
| Нач.отд. | Иванчиков | | |
| Н.контр. | Смирнова | | |
| Рук.гр. | Мазур | | |
| Исполн. | Семушкина | | |

ТП 284-4-112.86-КЖИ.09.00.0

Колонна (1КВО 4.33-1.1-2, 1КВО 4.33-1.1-3)

| Стадия | Масса | Масштаб |
|---|---|---|
| Р | 1050 | 1:50 |
| Лист | Листов 1 | |

ГИПРОКОММУНСТРОЙ г. Москва

21532-03

Копировал: Буканова

Формат А2

Инв.№ подл. | Подпись и дата | Взам.инв.№

Альбом II

Типовой проект 284-4-112.86

Рис. 1

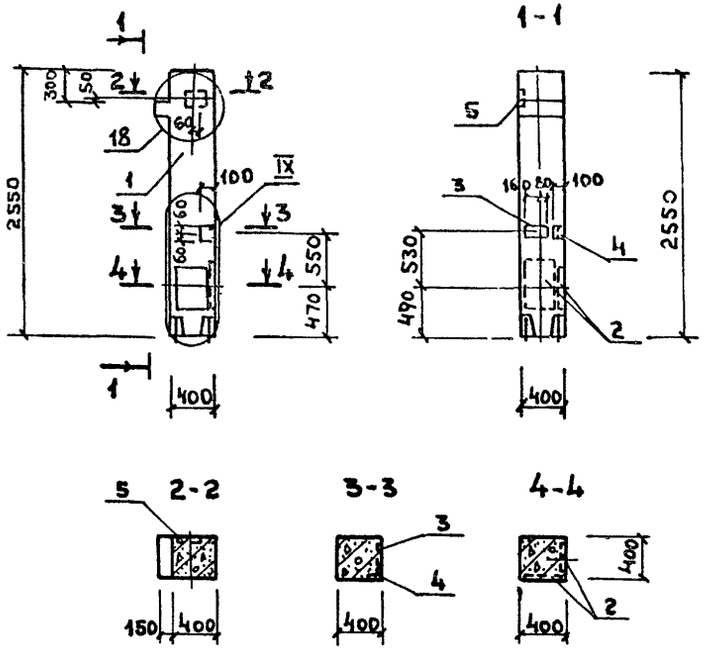


Рис. 2

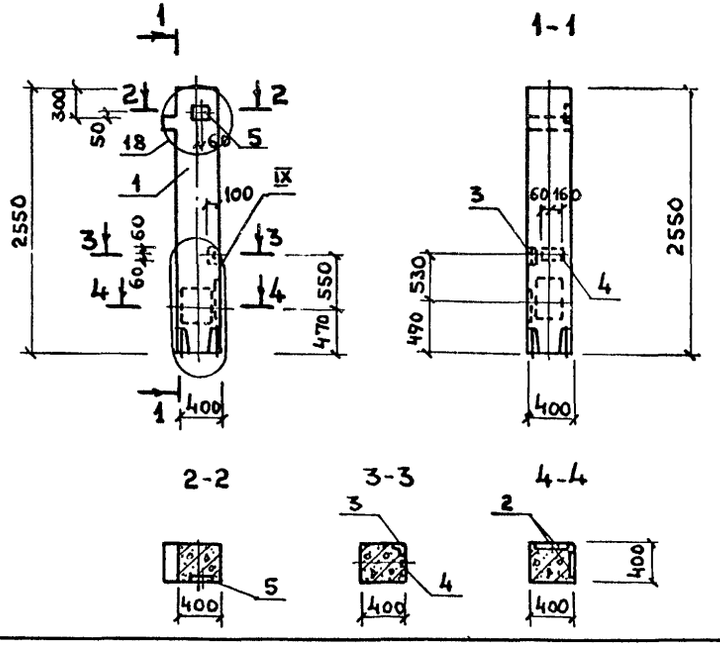


| Формат | Зона | Поз. | Обозначение | Наименование | Количество на испол. КЖИ.10-00.0 — | 01 | Примечание |
|---|---|---|---|---|---|---|---|
| | | | | Документация. | | | |
| | | | 1.020-1/83.2-7 ООТО | Техническое описание | | | |
| | | | 1.020-1/83.2-7 ООУ1 | Узел №18 | | | |
| А3 | | | КЖИ. 20.00.0 | Узел № IX | | | |
| | | | | Сборочные единицы. | | | |
| | | 1 | 1.020-1/83.2-5 01-01 | Колонна 1КВ04.33-1.1 | 1 | 1 | |
| | | 2 | 1.020-1/83.2-15 26-02 | Изделие закладное МН-29 | 2 | 2 | |
| | | 3 | 1.020-1/83.2-15 24-07 | Изделие закладное МН-34 | 1 | 1 | |
| | | 4 | 1.020-1/83.2-15 27 | Изделие закладное МН-35 | 1 | 1 | |
| | | 5 | 1.020-1/83.2-15 24-08 | Изделие закладное МН-40 | 1 | 1 | |

| Обозначение | Марка элемента | Рис. |
|---|---|---|
| КЖИ. 10.00.0 | 1КВ04.33-1.1-4 | 1 |
| -01 | 1КВ04.33-1.1-5 | 2 |

Ведомость расхода стали на дополнительные закладные элементы, кг.

| Марка элемента | Закладные элементы | | | | | | | | | | Общий расход |
|---|---|---|---|---|---|---|---|---|---|---|---|
| | Арматура класса А-III, ГОСТ 5781-82* | | | | Прокат марки Вст3кп2, ГОСТ 380-71* | | | | ГОСТ 8509-72* | | Всего | |
| | ф8 | ф12 | ф18 | Итого | -6х100 | -8х150 | -12х280 | Итого | L100х7 | | | |
| 1КВ04.33-1.1-4 1КВ04.33-1.1-5 | 0,88 | 1,48 | 9,6 | 11,96 | 1,13 | 1,41 | 17,94 | 1,29 | 21,77 | 33,73 | 33,7 | |

| | | |
|---|---|---|
| Нач.отд. | Иванчиков | |
| Н.контр. | Смирнова | |
| Рук.груп. | Мазур | |
| Исполн. | Семушкина | |

ТП 284-4-112.86 - КЖИ.10.00.0

Колонна (1КВ04.33-1.1-4, 1КВ04.33-1.1.5)

| Стадия | Масса | Масштаб |
|---|---|---|
| Р | 1050 | |
| Лист | Листов 1 | |

ГИПРОКОММУНСТРОЙ г. Москва

Инв. № подл. | Подпись и дата | Взам. инв. №

21532-03

Копировал Буканова

Формат 12

Альбом III

Типовой проект 284-4-112.86

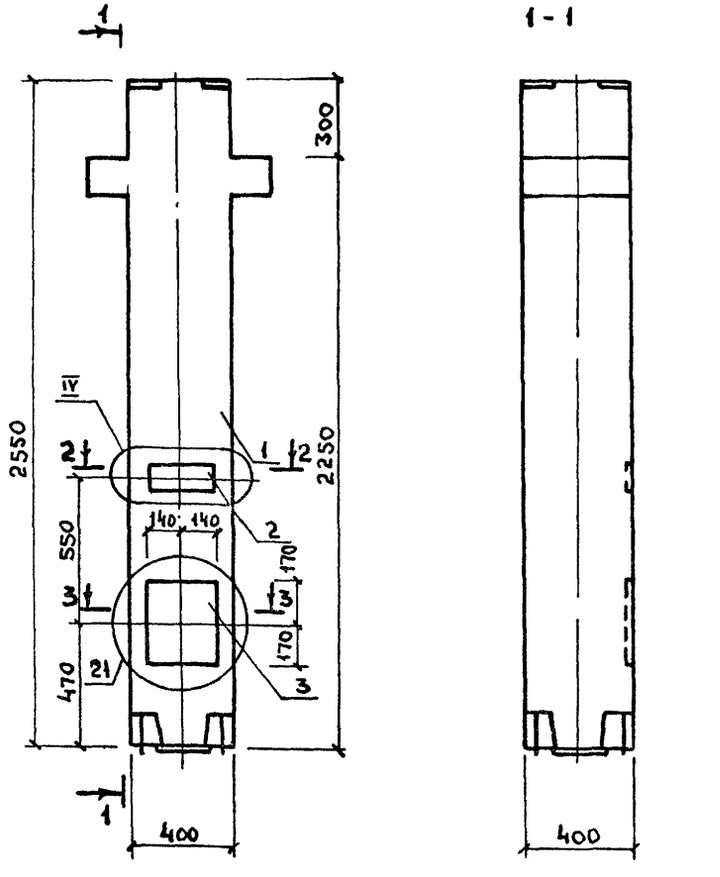


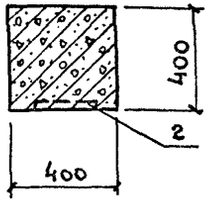


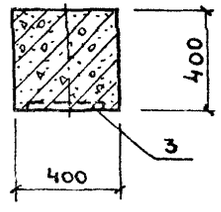


| Формат | Зона | Поз. | Обозначение | Наименование | Кол. | Примечание |
|---|---|---|---|---|---|---|
| | | | | Документация. | | |
| | | | 1.020-1/83.2-7 ООТО | Техническое описание | | |
| А3 | | | КЖИ.20.00.0 | Узел N IV, N V. | | |
| | | | 1.020-1/83.2-7 0071 | Узел N 21 | | |
| | | | | Сборочные единицы | | |
| | | 1 | 1.020-1/83.2-5 01 | Колонна 1КВД4.33-1.1-1 | 1 | |
| | | 2 | 1.020-1/83.2-15 24-07 | Изделие закладное МН-34 | 1 | |
| | | 3 | 1.020-1/83.2-15 26-02 | Изделие закладное МН-29 | 1 | |

Ведомость расхода стали на дополнительные закладные элементы, кг.

| Марка элемента | Изделия закладные | | | | | | | Всего | Общий расход |
|---|---|---|---|---|---|---|---|---|---|
| | Арматура класса А-III ГОСТ 5781-82* | | | | Прокат марки ВСт3кп2 ГОСТ 103-76* | | | | |
| | ф8 | ф12 | ф18 | Итого | -6×100 | -12×280 | Итого | | |
| 1КВД4.33-1.1-1 | 0,4 | 0,18 | 4,8 | 5,38 | 1,13 | 8,97 | 10,1 | 15,48 | 15,48 |

| | | |
|---|---|---|
| Нач. отд. | Иванчиков | |
| Н. контр. | Смирнова | |
| Рук. гр. | Мазур | |
| Исполн. | Клюзнер | |

ТП 284-4-112.86 - КЖИ.11.00.0

Колонна 1КВД4.33-1.1-1

| Стадия | Масса | Масштаб |
|---|---|---|
| Р | 1075 | 1:20 |
| Лист | Листов 1 | |

ГИПРОКОММУНСТРОЙ г. Москва

21532-03

Инв. N подл. | Подпись и дата | Взам. инв. N

Альбом II

Типовой проект 284-4-112.86

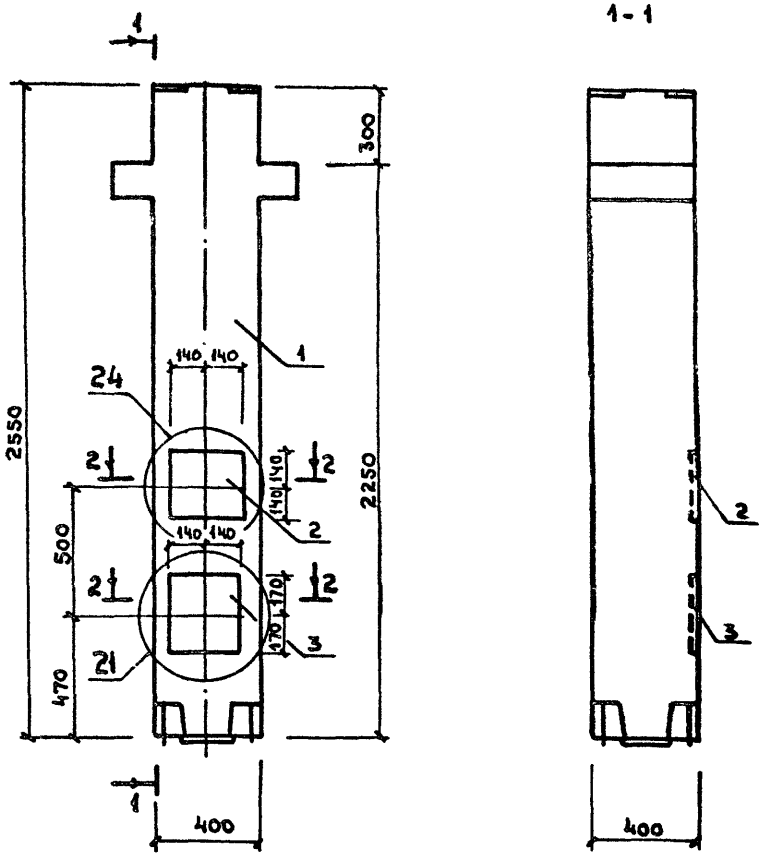


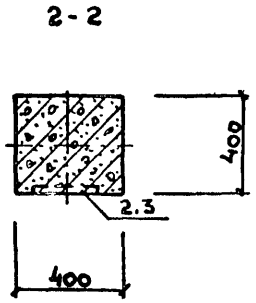


| Формат | Зона | Поз. | Обозначение | Наименование | Кол. | Примечание |
|---|---|---|---|---|---|---|
| | | | | Документация | | |
| | | | 1.020-1/83.2-7 ООТО | Техническое описание | | |
| | | | 1.020-1/83.2-7 ООУ1 | Узел N21, N24 | | |
| | | | | | | |
| | | | | Сборочные единицы | | |
| | | 1 | 1.020-1/83.2-5 01 | Колонна 1КВД4.33-1.1 | 1 | |
| | | 3 | 1.020-1/83.2-15 26-05 | Изделие закладное МН-32 | 1 | |
| | | 2 | 1.020-1/83.2-15 26-02 | Изделие закладное МН-29 | 1 | |
| | | | | | | |
| | | | | | | |

## Ведомость расхода стали на дополнительные закладные элементы, кг.

| Марка элемента | Изделия закладные | | | | | | | | Общий расход |
|---|---|---|---|---|---|---|---|---|---|
| | Арматура класса | | | | Прокат марки | | | Всего | |
| | А-III | | | | ВСт3кп2 | | | | |
| | ГОСТ 5781-82* | | | | ГОСТ 103-76* | | | | |
| | Ф12 | Ф14 | Ф18 | Итого | -10×280 | -12×280 | Итого | | |
| 1КВД4.33-1.1-2 | 0.36 | 2.88 | 4.8 | 8.04 | 6.15 | 8.97 | 15.12 | 23.16 | 23.2 |

| | | | |
|---|---|---|---|
| Нач.отд. | Иванчиков | | |
| Н.контр. | Смирнова | | |
| Рук.гр. | Мазур | | |
| Исполн. | Клюзнер | | |

ТП 284-4-112.86- КЖИ.12.00.0

Колонна 1КВД4.33-1.1-2

| Стадия | Масса | Масштаб |
|---|---|---|
| Р | 1075 | 1:20 |

Лист | Листов 1

ГИПРОКОММУНСТРОЙ г.Москва

Инв. № подл. | Подпись и дата | Взам. инв. №

21532-03

Коп. Буканова

Формат 12

Альбом II

Типовой проект 284-4-112.86

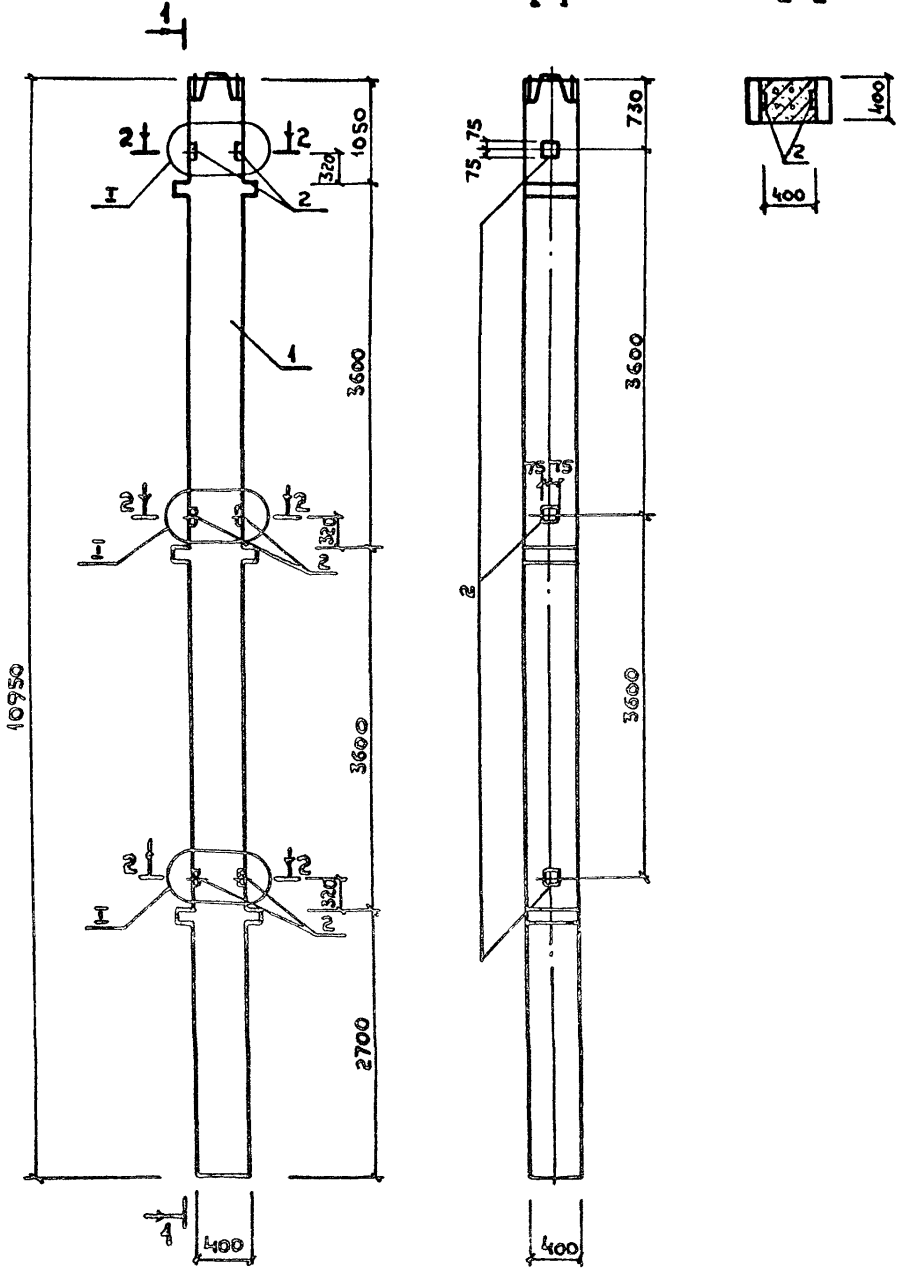


| Формат | Зона | Поз. | Обозначение | Наименование | Кол. | Примечание |
|---|---|---|---|---|---|---|
| | | | | Документация. | | |
| | | | 1.020-1/83.2-7 ООТО | Техническое описание | | |
| А3 | | | КЖИ.20.00.0 | Узел I | | |
| | | | | | | |
| | | | | Сборочные единицы. | | |
| А3 | | 1 | КЖИ.01.00.0 | Колонна 3КНД4.36-2.3-I | 1 | |
| | | 2 | 1.020-1/83.2-15 24-10 | Закладное изделие МН-42 | 3 | |
| | | | | | | |
| | | | | | | |

Ведомость расхода стали на дополнительные закладные изделия, кг.

| Марка элемента | Изделия закладные | | | | | Общий расход |
|---|---|---|---|---|---|---|
| | Арматура класса | | Прокат марки | | Всего | |
| | А-III | | Вст3кп2 | | | |
| | ГОСТ 5781-82* | | ГОСТ 380-71* | | | |
| | Ф12 | Итого | Ф=150 | Итого | | |
| 3КНД4.36-2.3-I-1 | 4.2 | 4.2 | 8.46 | 8.46 | 12.66 | 12.70 |

| | | |
|---|---|---|
| Нач.отд. | Иванчиков | |
| Н.контр. | Смирнова | |
| Рук.гр. | Мазур | |
| Исполн. | Клюзнер | |

ТП 284-4-112.86- КЖИ-13.00.0

Колонна 3КНД 4.36-2.3-I-1

| Стадия | Масса | Масштаб |
|---|---|---|
| Р | 4500 | 1:50 |

Лист | Листов 1

ГИПРОКОММУНСТРОЙ г. Москва

2153 2-03

Инв.№ подл. | Подпись и дата | Взам. инв.№

Коц. Бурнова

Формат 12

Альбом II

Типовой проект 284-4-112.86

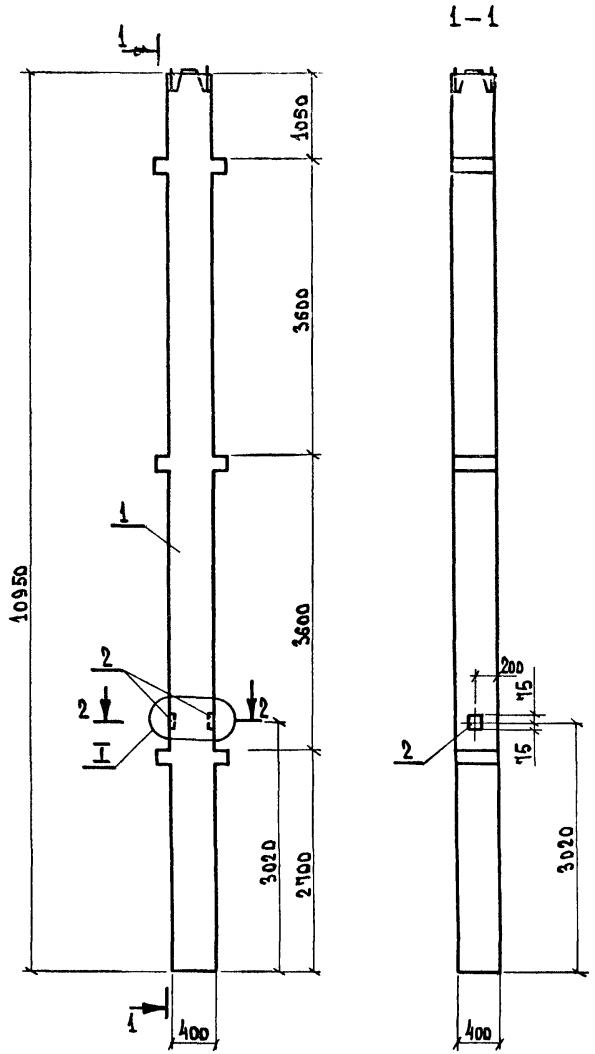


1–1




2–2

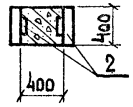


| Формат | Зона | Поз. | Обозначение | Наименование | Кол. | Примеч. |
|---|---|---|---|---|---|---|
| | | | | Документация | | |
| | | | 1.020-1/83.2-7 ПОЗ | Техническое описание | | |
| А3 | | | КЖИ.20.00.0 | Узел №I. | | |
| | | | | | | |
| | | | | Сборочные единицы | | |
| А3 | | 1. | КЖИ.01.00.0 | Колонна 3КНД4.36-2.3-I | 1 | |
| | | 2. | 1.020-1/83.2.-15 24-10 | Закладное изделие МН-42 | 1 | |
| | | | | | | |
| | | | | | | |

Ведомость расхода стали на дополнительное закладное изделие, кг

| Марка элемента | Изделия закладные | | | | Всего | Общий расход |
|---|---|---|---|---|---|---|
| | Арматура класса | | Прокат марки | | | |
| | А-III | | Вст3кп2 | | | |
| | ГОСТ 5781-82* | | ГОСТ 380-71* | | | |
| | ф12 | Итого | -8×150 | Итого | | |
| 3КНД4.36-2.3-I-2 | 1.40 | 1.40 | 2.82 | 2.82 | 4.22 | 4.22 |

| | | | |
|---|---|---|---|
| Нач. отд. | Иванчиков | | ТП 284-4-112.86 – КЖИ.14.00.0 |
| Н. контр. | С.Мирнова | | |
| Рук. гр. | Мазур | | Колонна 3КНД4.36-2.3-I-2 |
| Исполн. | Клюзнер | | Стадия: Р; Масса: 4500; Масштаб: 1:50; Лист; Листов 1 |
| | | | Гипрокоммунстрой г. Москва |

Инв. № подл. | Подп. и дата | Взам. инв. №

21532-03

Альбом II

Типовой проект 284-4-112.86

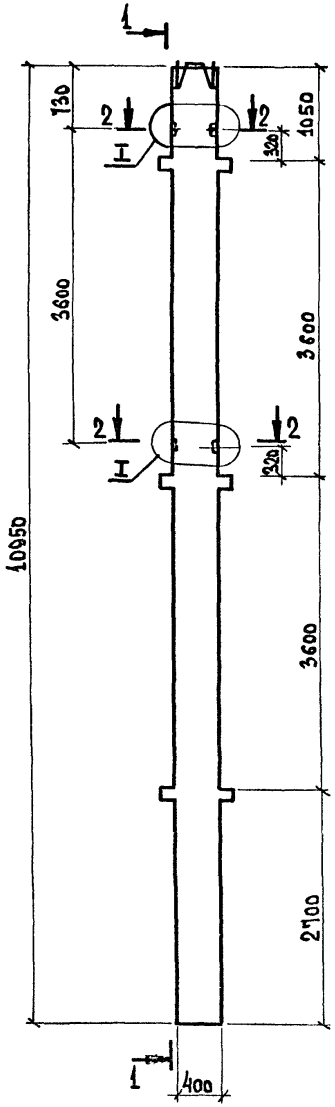


1-1

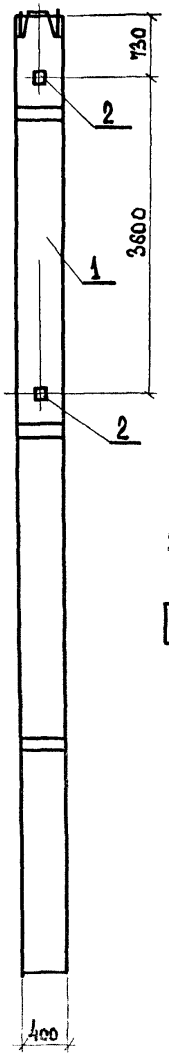


2-2

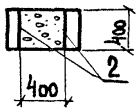


| Формат | Зона | Поз. | Обозначение | Наименование | Кол. | Примеч. |
|---|---|---|---|---|---|---|
| | | | | Документация | | |
| | | | 1.020-1/83.2-ч оото | Техническое описание | | |
| А3 | | | КЖИ.20.00.0 | Узел I | | |
| | | | | | | |
| | | | | Сборочные единицы | | |
| А3 | | 1. | КЖИ.01.00.0 | Колонна 3КНД4.36-2.3-I | 1 | |
| | | 2. | 1.020-1/83.2-15 24-10 | Закладное изделие МН-42 | 2 | |
| | | | | | | |
| | | | | | | |

Ведомость расхода стали на дополнительные закладные элементы, кг

| Марка элемента | Изделия закладные | | | | | Всего | Общий расход |
|---|---|---|---|---|---|---|---|
| | Арматура класса | | Прокат марки | | | | |
| | А-III | | Вст 3 кп 2 | | | | |
| | Гост 5781-82* | | Гост 380-71* | | | | |
| | ф12 | Итого | -8-150 | - | Итого | | |
| 3КНД4.36-2.3-I-3 | 2.80 | 2.80 | 5.64 | - | 5.64 | 8.44 | 8.44 |

| | | |
|---|---|---|
| Нач. отд. | Иванчиков | |
| Н. контр. | Смирнова | |
| Рук. гр. | Мазур | |
| Исполн. | Клюзнер | |

ТП 284-4-112.86-КЖИ.15.00.0

Колонна 3КНД4.36-2.3-I-3

| Стадия | Масса | Масштаб |
|---|---|---|
| Р | 4500 | 1:50 |
| Лист | Листов 1 | |

ГИПРОКОММУНСТРОЙ г. Москва

27532-03

Инв. № подл. | Подп. и дата | Взам. инв. №

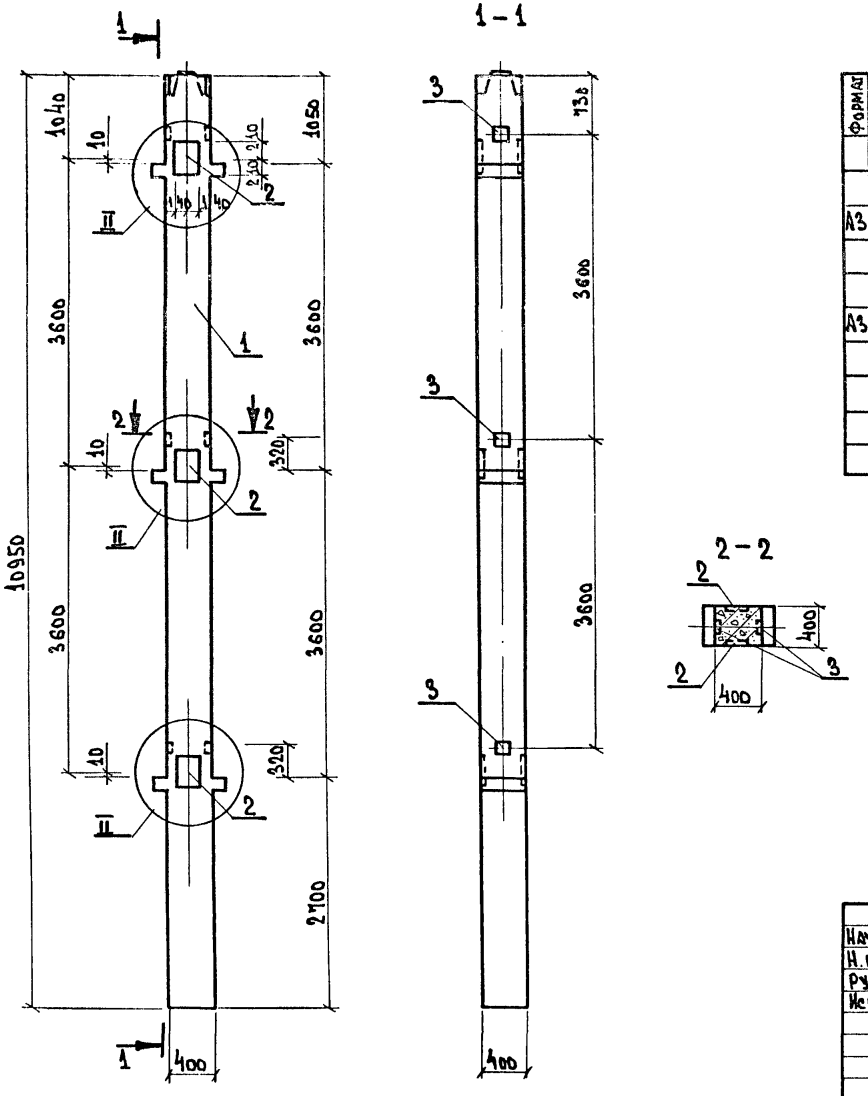


| Формат | Зона | Поз. | Обозначение | Наименование | Кол. | Примеч. |
|---|---|---|---|---|---|---|
| | | | | Документация | | |
| | | | 1.020-1/83.2-7 вып.0 | Техническое описание | | |
| А3 | | | КЖИ. 20.00.0 | Узел II | | |
| | | | | | | |
| | | | | Сборочные единицы | | |
| А3 | | 1 | КЖИ. 01.00.0 | Колонна 3КНД4.36-2.3-I | 1 | |
| | | 2 | 1.020-1/83.2-15 23-07 | Изделие закладное МН-38 | 3 | |
| | | 3. | 1.020-1/83.2-15 24-10 | Изделие закладное МН-42 | 3 | |

## Ведомость расхода стали на дополнительные закладные элементы, кг

| Марка элемента | Изделия закладные | | | | | | Всего | Общий расход |
|---|---|---|---|---|---|---|---|---|
| | Арматура класса | | | Прокат марки | | | | |
| | А-III | | | Вст 3 кп 2 | | | | |
| | Гост 5781-82* | | | Гост 380-71* | | | | |
| | ф12 | ф22 | Итого | -8×150 | -16×220 | Итого | | |
| 3КНД4.36-2.3-I-4 | 6.36 | 20.7 | 27.06 | 3.46 | 88.8 | 91.26 | 124.32 | 124.32 |

| | | | |
|---|---|---|---|
| Нач. отд. | Иванчиков | | ТП 284-4-112.86 - КЖИ. 16.00.0 |
| Н. контр. | Смирнова | | |
| Рук. гр. | Мазур | | Колонна 3КНД-4.36-2.3-I-4 |
| Исполн. | Клюзнер | | |

| Стадия | Масса | Масшт. |
|---|---|---|
| Р | 4500 | 1:50 |
| Лист - | Листов - 1 | |

Гипрокоммунстрой г. Москва

21532-03

Инв. № подл. | Подп. и дата | Взам. инв. №

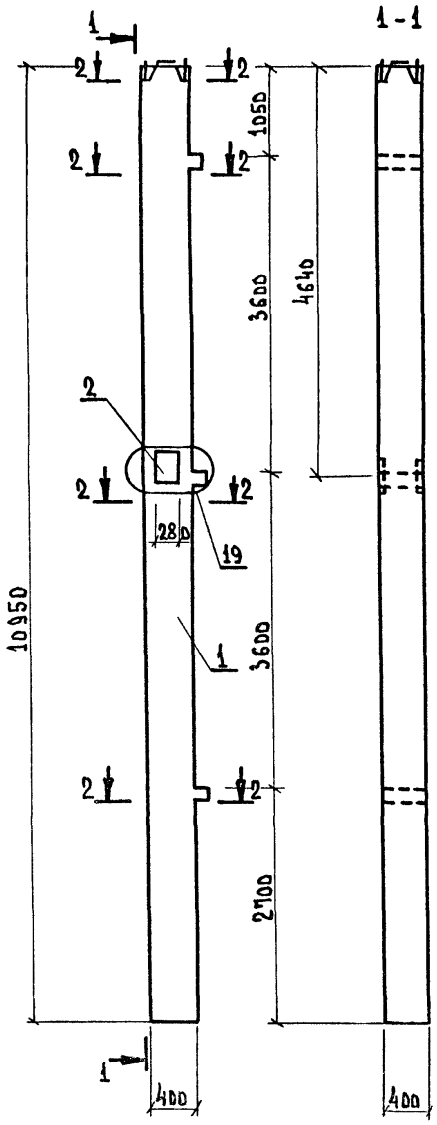


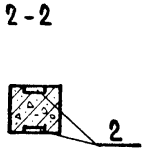


| Формат | Зона | Поз. | Обозначение | Наименование | Кол. | Примеч. |
|---|---|---|---|---|---|---|
| | | | | Документация | | |
| | | | 1.020-1/83.2-ч оото | Техническое описание | | |
| | | | 1.020-1/83.2-ч ооч | Узел №17 | | |
| | | | | | | |
| | | | | Сборочные единицы | | |
| А3 | | 1 | КЖИ.03.00.0 | Колонна 3КНО4.36-2.2-I | 1 | |
| | | 2 | 1.020-1/83-2-15 23-07 | Изделие закладное МН-39 | 1 | |
| | | | | | | |

## Ведомость расхода стали на дополнительное закладное изделие, кг

| Марка элемента | Изделия закладные | | | | | | | | | Общий расход |
|---|---|---|---|---|---|---|---|---|---|---|
| | Арматура класса А-III ГОСТ 5781-82* | | | | | Всего | Прокат марки Вст3кп2 ГОСТ 380-71* | | Всего | |
| | Ф12 | Ф22 | | | | | -16×280 | | | |
| 3КНО4.36-2.2-I-1 | 0.72 | 6.90 | | | | 7.62 | 29.60 | | 29.60 | 37.22 |

| | | | |
|---|---|---|---|
| Нач. отд. | Иванчиков | | ТП 284-4-112.86 – КЖИ.17.00.0 |
| Н. контр. | Смирнова | | |
| Рук. гр. | Мазур | | Колонна 3КНО4.36-2.2-I-1 |
| Исполн. | Клюзнер | | Стадия: Р; Масса: 4450; Масштаб: 1:50; Лист; Листов 1 |
| | | | Гипрокоммунстрой г. Москва |

Инв. № подл. | Подпись и дата | Взам. инв. №

315203

Кол. Устинова

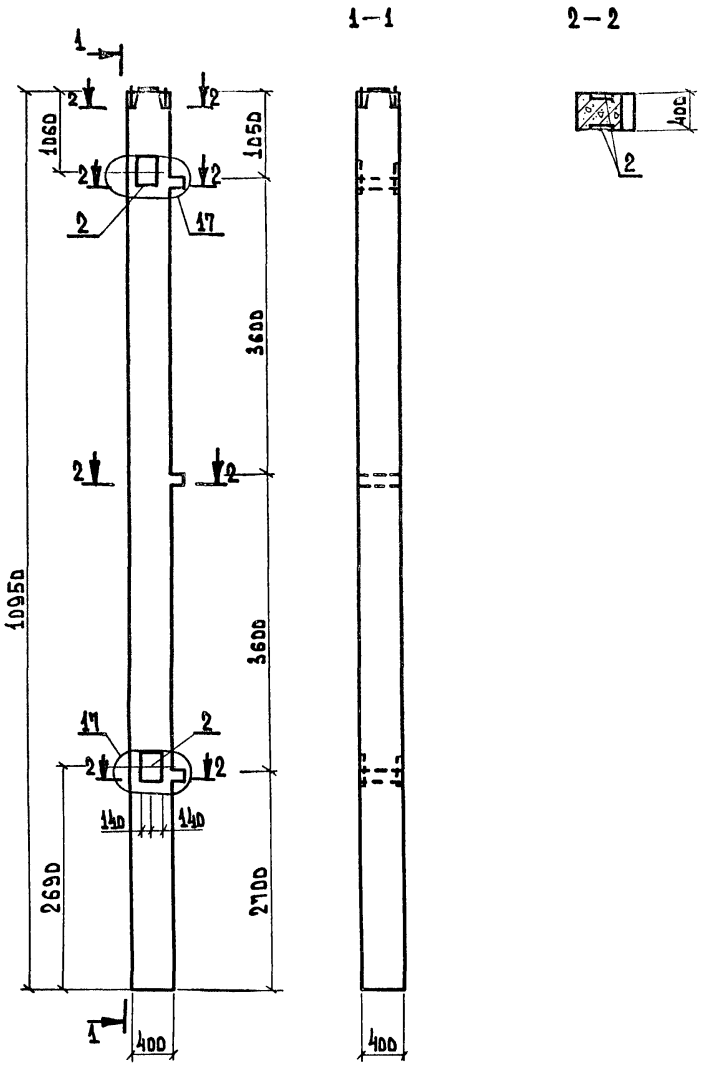


| Форм. | Зона | Поз. | Обозначение | Наименование | Кол. | Примеч. |
|---|---|---|---|---|---|---|
| | | | | Документация | | |
| | | | 1.020-1/83.2-ТМ ПЗ ТО | Техническое описание | | |
| | | | 1.020-1/83.2-ТМ ВОУ | Узел №17 | | |
| | | | | | | |
| | | | | Сборочные единицы | | |
| А3 | | 1 | КЖИ.03.00.0 | Колонна 3КНО4.36-2.2-I | 1 | |
| | | 2 | 1.020-1/83.2-15 23-07 | Изделие закладное МН-39 | 2 | |
| | | | | | | |
| | | | | | | |

Ведомость расхода стали на дополнительные закладные элементы ед. кг

| Марка элемента | Изделия закладные | | | | | Общий расход |
|---|---|---|---|---|---|---|
| | Арматура класс А | | | Прокат марки | | |
| | А-III | | | Вст 3 кп 2 | | |
| | Гост 5781-82* | | Итого | Гост 380-71* | Итого | |
| | 1.2 | 22 | | -16×280 | | |
| 3КНО4.36-2.2-I-2 | 1.44 | 13.8 | 15.24 | 59.2 | 59.2 | 74.44 |

| | | | |
|---|---|---|---|
| Нач.отд. | Иванчиков | | |
| Н.контр. | Смирнова | | |
| Рук.гр. | Мазур | | |
| Исполн. | Клюзнер | | |

ТП 284-4-112.86- КЖИ 18 00 0

Колонна 3КНО4.36-2.2-I-2

| Стадия | Масшт. | Масса |
|---|---|---|
| Р | 4450 | 1:50 |
| Лист | Листов 1 | |

Гипрокоммунстрой г. Москва

Инв.№ подл. | Подп. и дата | Взам. инв.№

21532-03

Альбом II

Типовой проект 284-4-112 86

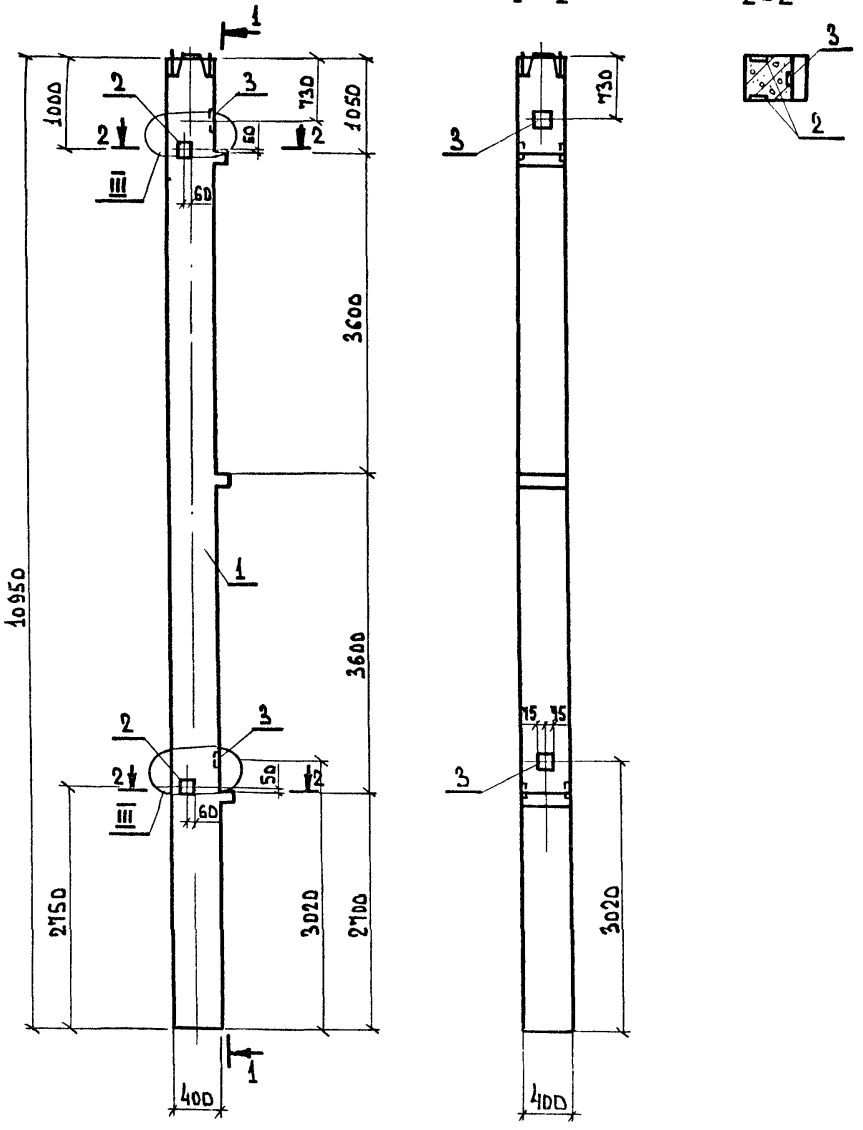


| Формат | Зона | Поз. | Обозначение | Наименование | Кол. | Примеч. |
|---|---|---|---|---|---|---|
| | | | | Документация | | |
| | | | 1.020-1/83. 2-7 ООТО | Техническое описание | | |
| | | | КЖИ. 20.00.0 | Узел №III | | |
| | | | | | | |
| | | | | Сборочные единицы | | |
| А3 | | 1. | КЖИ. 03.00.0 | Колонна 3КНО 4.36-2.2-I | 1 | |
| | | 2. | 1.020-1/83.2-15 24-10 | Закладное изделие МН-42 | 2 | |
| | | 3. | 1.020-1/83.2-15 24-08 | То же МН-40 | 2 | |
| | | | | | | |

Ведомость расхода стали на дополнительные закладные элементы . кг

| Марка элемента | Изделия закладные | | | | | Общий расход |
|---|---|---|---|---|---|---|
| | Арматура класса | | Прокат марки | | Всего | |
| | А-III | | Вст3кп2 | | | |
| | Гост 5781-82* | | Гост 380-71* | | | |
| | Ф12 | Итого | -8×150 | Итого | | |
| 3КНО 4.36-2.2-I-3 | 5.04 | 5.04 | 8.46 | 8.46 | 13.5 | 13.5 |

| | | | |
|---|---|---|---|
| Нач. отд. | Иванчиков | | |
| Н. контр. | Смирнова | | |
| Рук. гр. | Мазур | | |
| Исполн. | Клюзнер | | |

ТП 284-4-112.86- кжи. 19.00.0

Колонна 3КНО 4.36-2.2-I-3

| Стадия | Масса | Масштаб |
|---|---|---|
| Р | 4450 | 1:50 |

Лист | Листов 1

Гипрокоммунстрой г. Москва

Инв. № подл. | Подпись и дата | Взам. инв. №

21532-03

Кор. Устинова

Альбом II

Типовой проект 284-4-112.86

Узел I

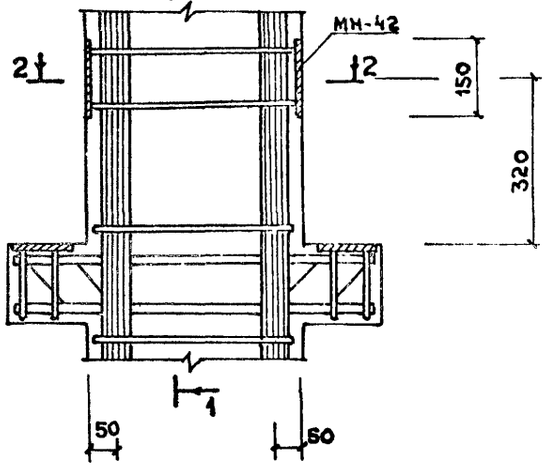


1-1

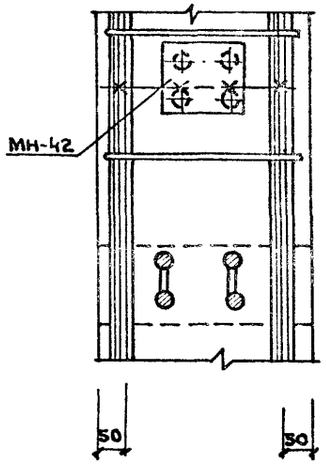


Узел II

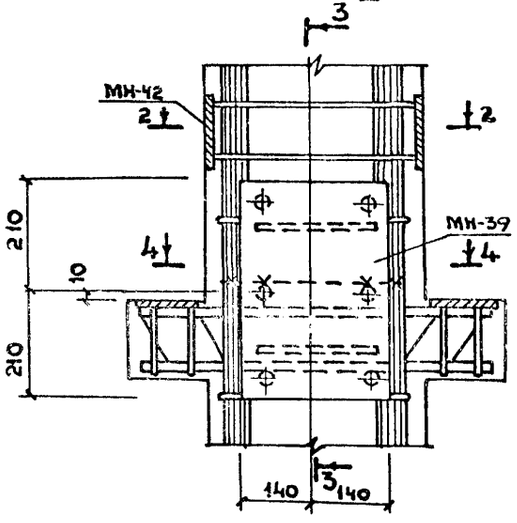


3-3

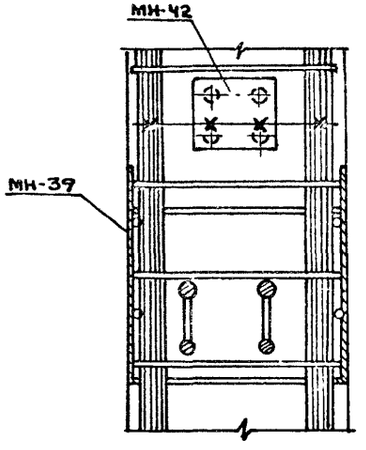


2-2

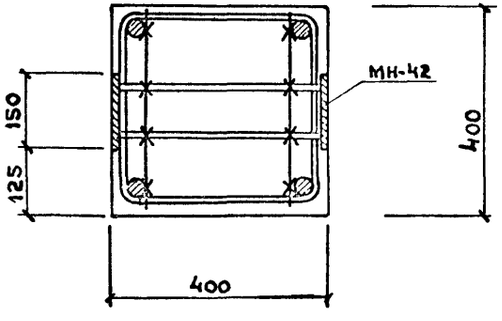


4-4

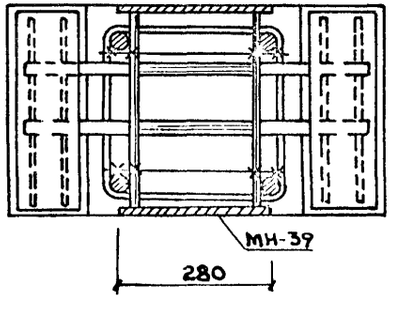


Узел III

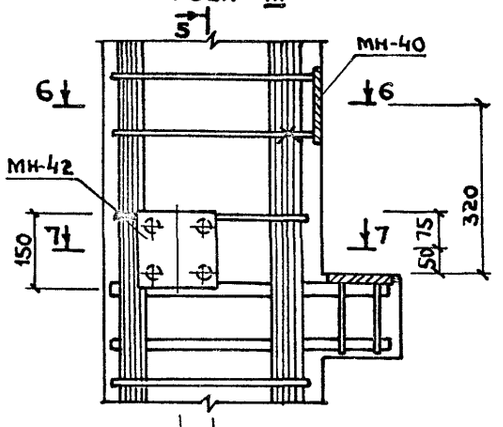


5-5

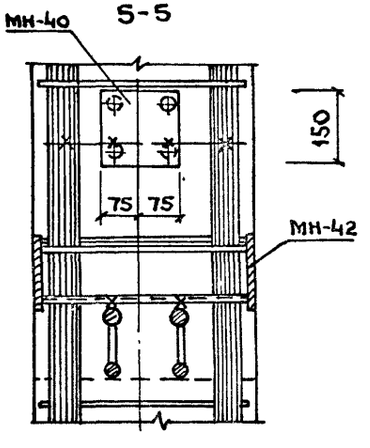


6-6

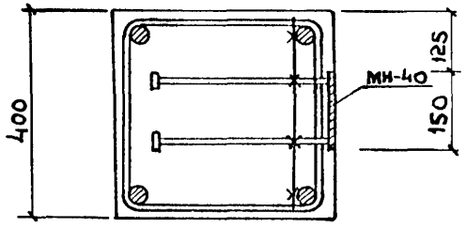


7-7

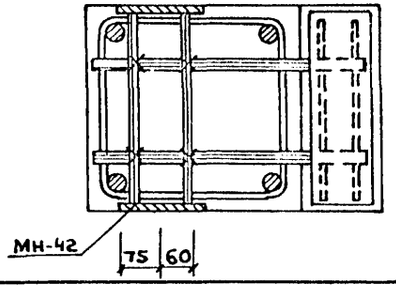


| | | |
|---|---|---|
| Нач.отд. | Иванчиков | |
| Н.контр. | Смирнова | |
| Рук.гр. | Мазур | |
| Исполн. | Семушкина | |

ТП 284-4-112.86-КЖИ.20.00.0

Узлы N I ÷ N XII.

| Стадия | Масса | Масштаб |
|---|---|---|
| Р | | |
| Лист 1 | Листов 4 | |

ГИПРОКОММУНСТРОЙ г.Москва

Инв.№ подл. | Подпись и дата | Взам. инв.№

21532-03

Кол. Буканова

Формат 12

Альбом II

Типовой проект 284-4-112.86

Узел IV

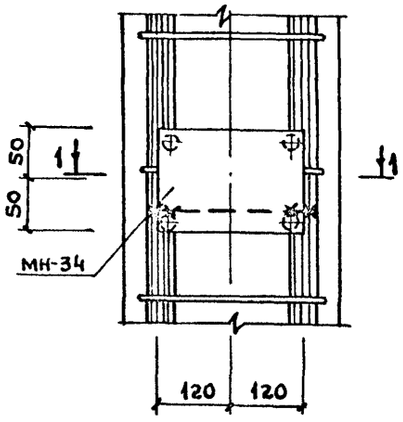


Узел V

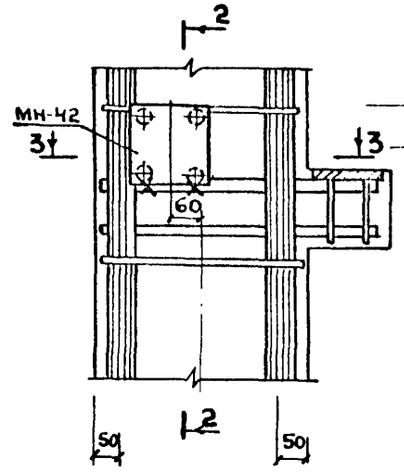


2-2

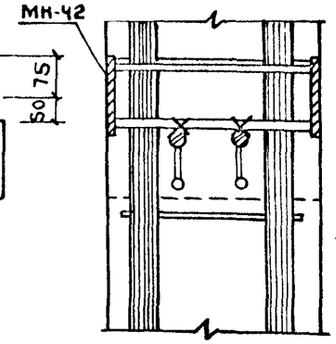


Узел VI.

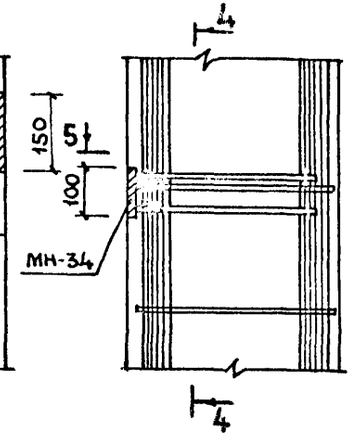


4-4

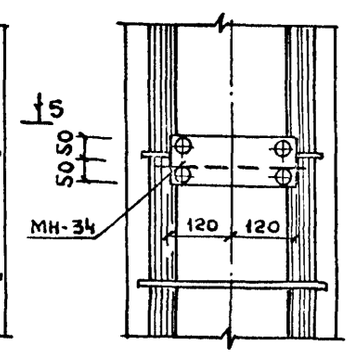


1-1

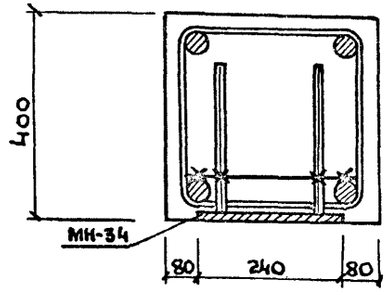


3-3

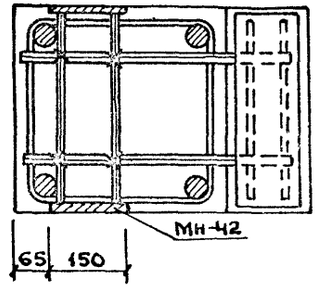


5-5

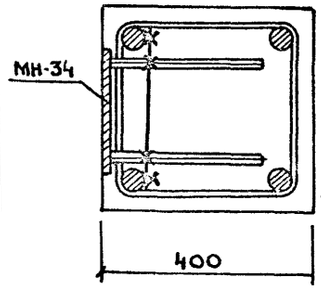


Узел VII

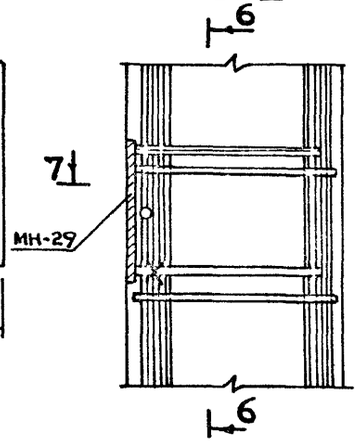


6-6

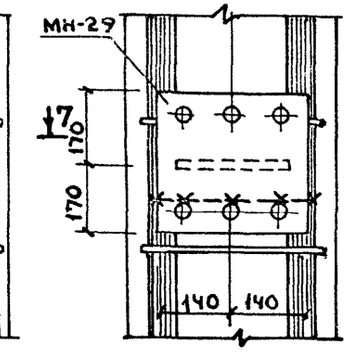


7-7

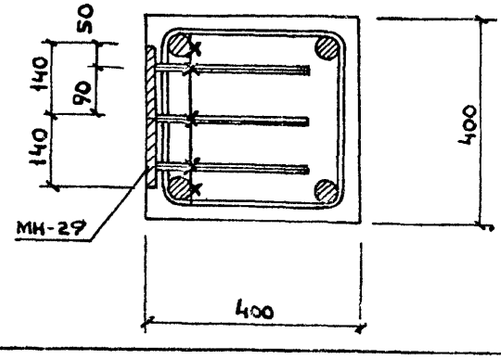


| | | | |
|---|---|---|---|
| Инв. № подл. | Подпись и дата | Взам. инв. № | |

КЖИ.20.00.ОТП 284-4-112.86 — Лист 2

21532-03

Коп. Буканова

Альбом III

Типовой проект 284-4-112.86

Узел VIII

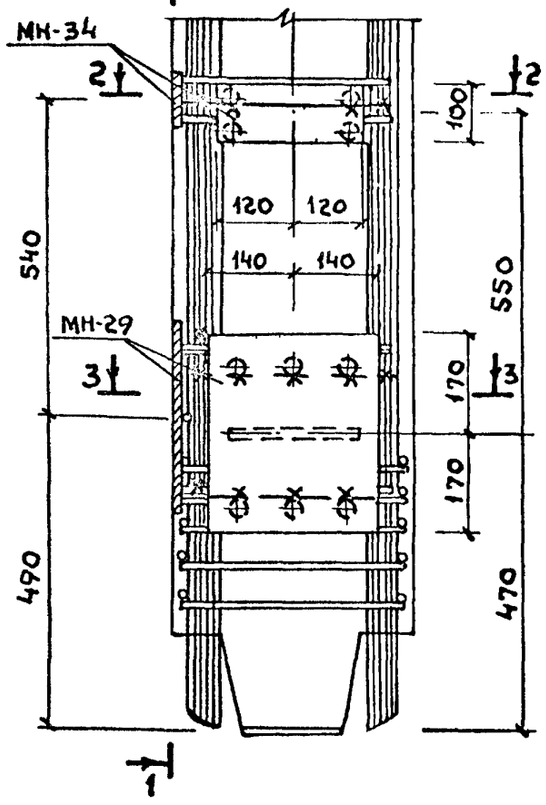


1-1

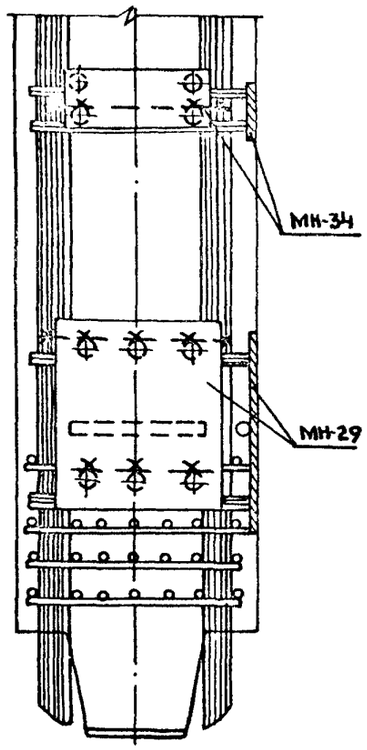


Узел IX

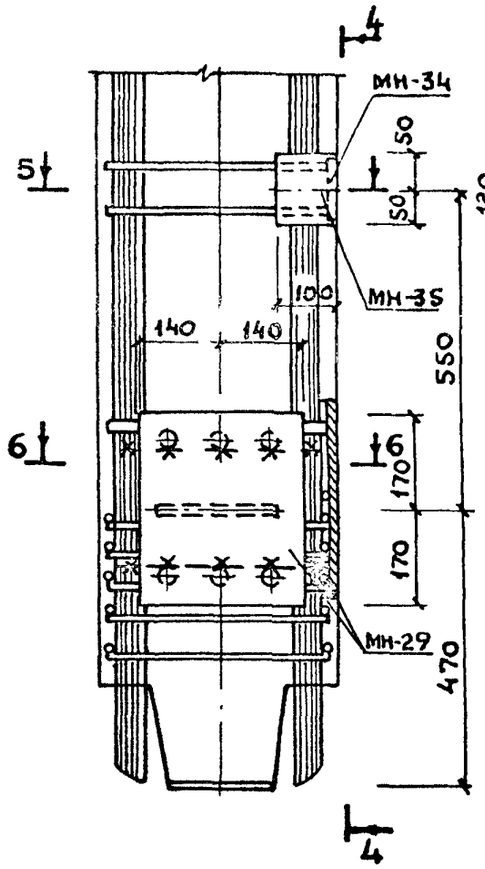


4-4

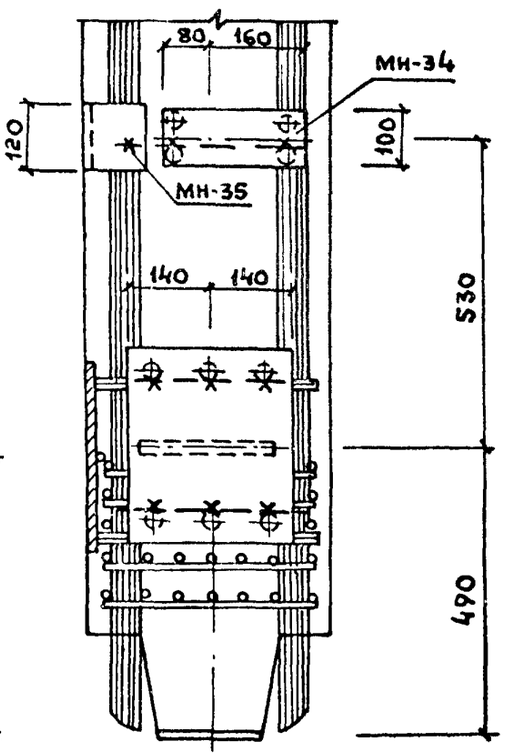


2-2

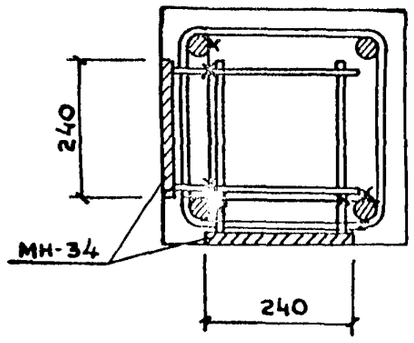


3-3

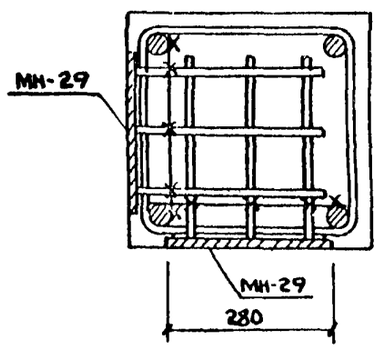


5-5

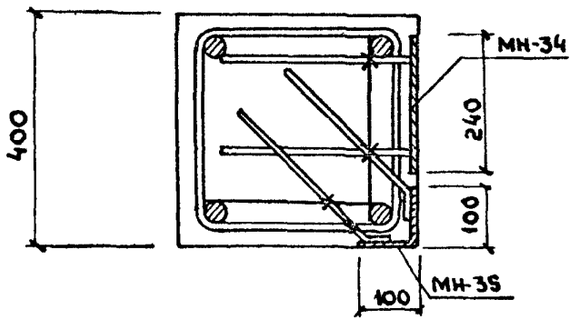


6-6

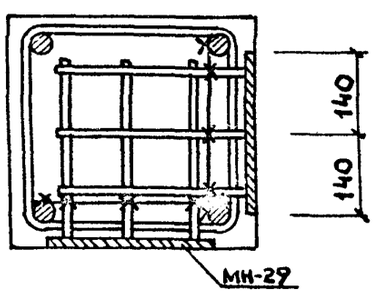


Инв.N подл. | Подпись и дата | Взам.инв.№



21532-03

Альбом II

Типовой проект 284-4-112.86

Узел X

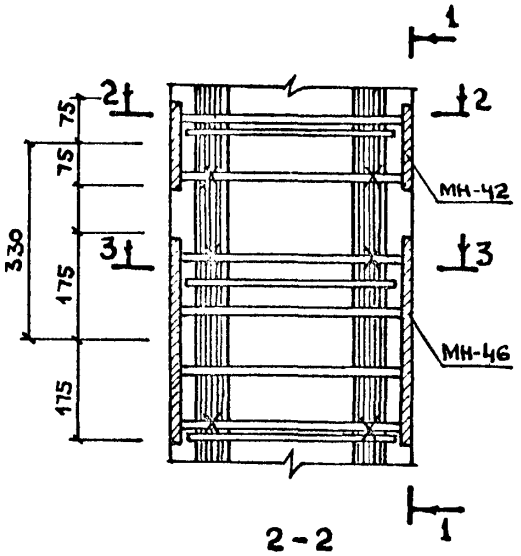


1-1

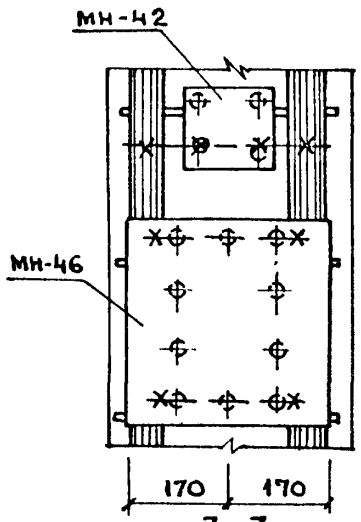


Узел XI

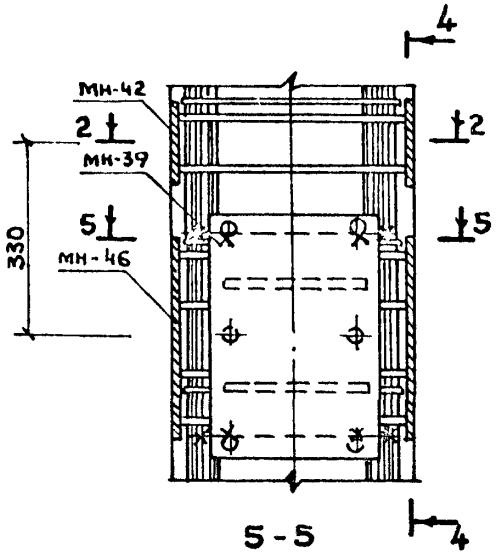


4-4

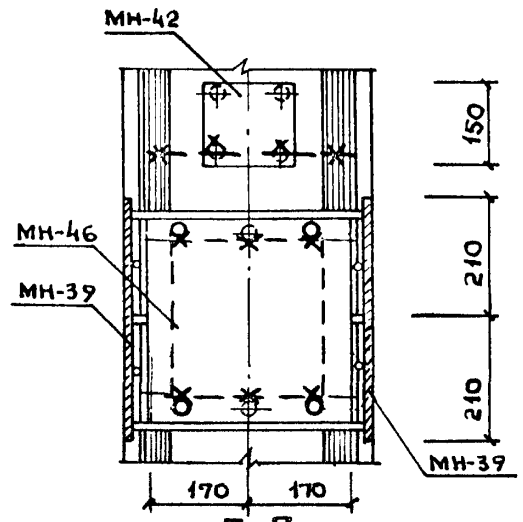


2-2

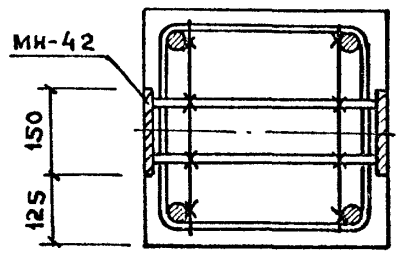


3-3

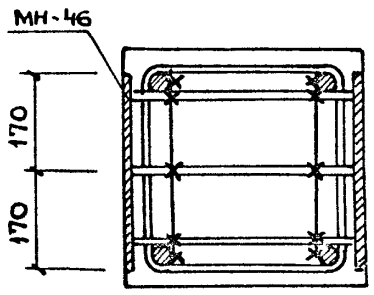


5-5

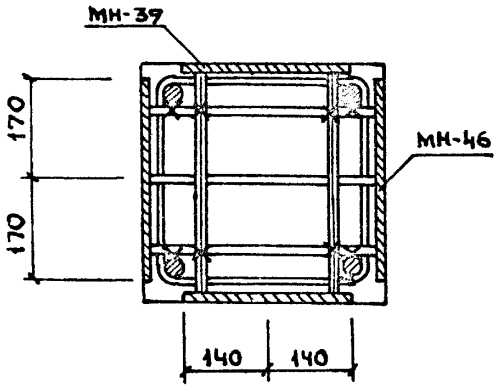


7-7

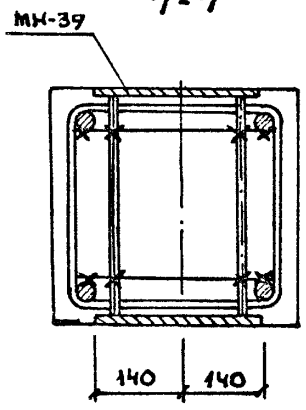


Узел XII

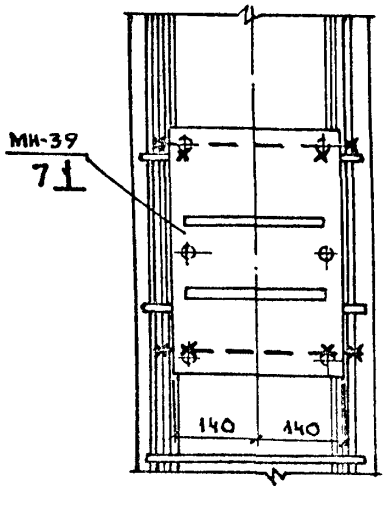


6-6

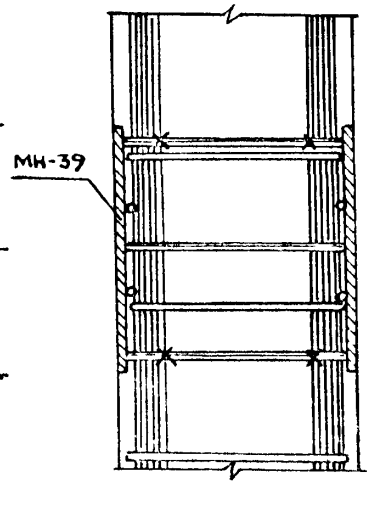


Инв.№ подл. | Подпись и дата | Взам. инв.№

ТП 284-4-112.86-КЖИ. 20.00.0

Лист 4

21532-03

Кор. Буканова

Альбом II

Типовой проект 284-4-112.86

| Формат | Зона | Поз. | Обозначение | Наименование | Кол. | Примечание |
|---|---|---|---|---|---|---|
| | | | | **Документация.** | | |
| А3 | | | КЖИ.ТТ-1 | Технические требования. | | |
| А3 | | | КЖИ.21.00.0 СБ | Сборочный чертеж | | |
| А3 | | | КЖИ.21.00.0 СБ | Узел (I; II). Вид (А÷Г). | | |
| | | | | **Сборочные единицы.** | | |
| А3 | | 1 | 1.041.1-2.4.020-01 | Каркас Кр-7 | 2 | |
| А3 | | 2 | 1.041.1-2.4.090-02 | Сетка средняя С-28 | 1 | |
| А3 | | 3 | 1.041.1-2.4.030-02 | Сетка верхняя С-3 | 1 | |
| А3 | | 4 | 1.041.1-2.4.070 | Сетка опорная С-20 | 2 | |
| А3 | | 5 | 1.041.1-2.4.010-02 | Каркас опорный Кр-3 | 8 | |
| | | | | **Детали.** | | |
| А3 | | 6 | 1.041.1-2.4.005 | Петля строповочная П-1 | 4 | |
| | | | **Переменные данные для исполнения:** | | | |
| А3 | | | КЖИ.21.00.0 | Плита ПП56.15-16АIV-Т-3 | | |
| | | | | **Детали.** | | |
| | | | | Стержень напрягаемый | | |
| БЧ | | 8 | КЖИ.21.00.1 | 16АIV ГОСТ 5781-82* ℓ=5650 | 6 | 8,92 кг |
| БЧ | | 9 | КЖИ.21.00.2 | 18АIV ГОСТ 5781-82* ℓ=5650 | 2 | 11.29 кг |
| | | | | **Материал** | | |
| | | 10 | | Бетон марки 350 | 1.86 | м³ |
| А3 | | | КЖИ.21.00.0-01 | ПП56.15-12АIVТ-3 | | |

| Формат | Зона | Поз. | Обозначение | Наименование | Кол. | Примечание |
|---|---|---|---|---|---|---|
| | | | | **Детали.** | | |
| | | | | Стержень напрягаемый | | |
| БЧ | | 7 | КЖИ.21.00.3 | 14АIV ГОСТ 5781-82* ℓ=5650 | 4 | 6.82 кг |
| БЧ | | 8 | КЖИ.21.00.1-01 | 16АIV ГОСТ 5781-82* ℓ=5650 | 4 | 8.92 кг |
| | | | | **Материал** | | |
| | | 10 | | Бетон марки 350 | 1.86 | м³ |

Инв. N подл. | Подпись и дата | Взам. инв. №

| | | |
|---|---|---|
| Нач. отд. | Иванчиков | |
| Н. контр. | Смирнова | |
| Рук. гр. | Мазур | |
| Исполн. | Нефедова | |

ТП 284-4-112.86-КЖИ.21.00.0

Плита (ПП56.15-12АIVТ-3; ПП56.15-16АIVТ-3)

| Стадия | Масса | Масштаб |
|---|---|---|
| Р | | |

Лист | Лист 1

ГИПРОКОММУНСТРОЙ г. Москва

21532-03

Кол. Бткинова

Формат 12

Альбом II

Типовой проект 284-4-112.86

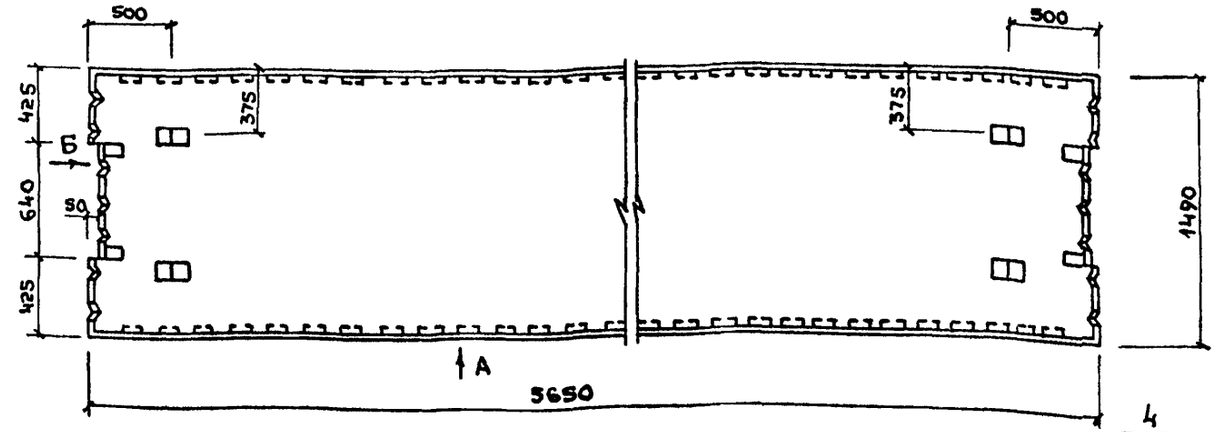


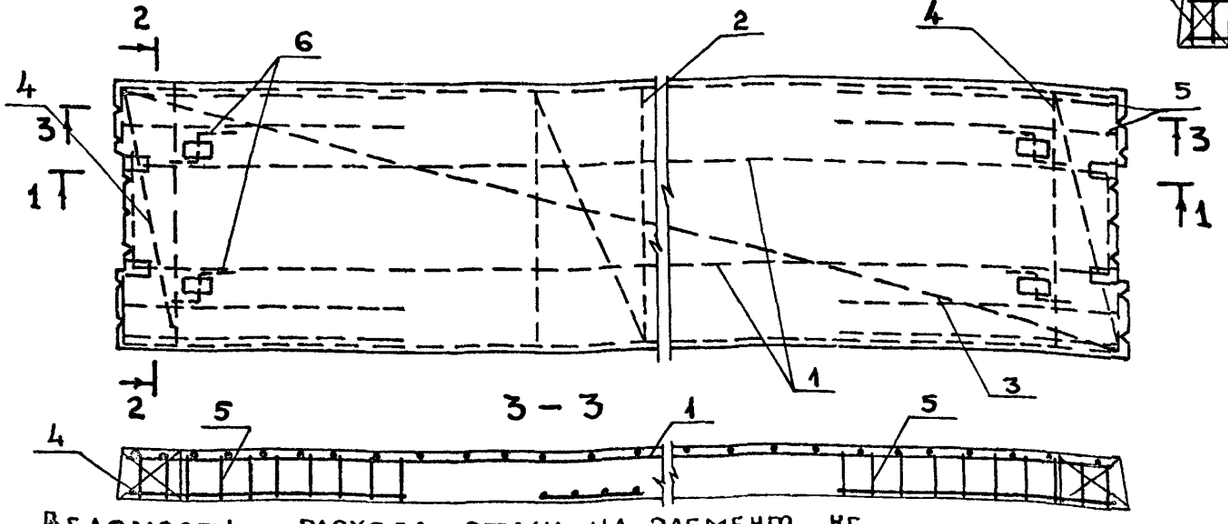


2 — 2 (Рис. 1)

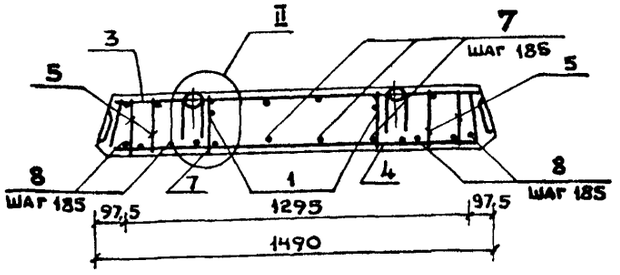


1 — 1

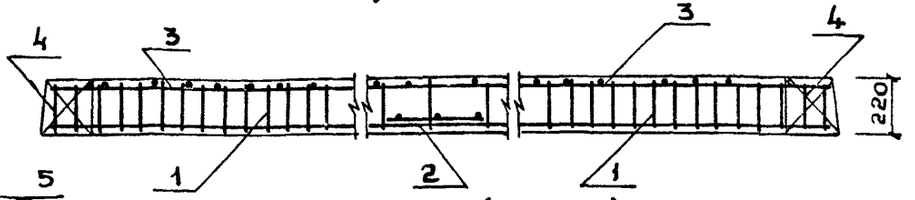


2 — 2 (Рис. 2)

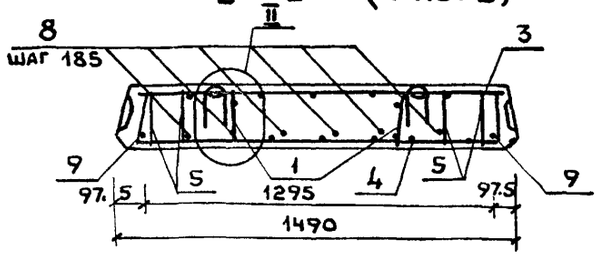


| ОБОЗНАЧЕНИЕ | МАРКА | РИС. |
|---|---|---|
| КЖИ. 21.00.0 | ПП.56.15-16АIVт-3 | 2 |
| -01 | ПП.56.15-12АIVт-3 | 1 |

Ведомость расхода стали на элемент, кг.

| Марка элемента | Напрягаемая арматура класса | | | Итого | Арматурные изделия | | | | | Всего | Изделие закладное | | Общий расход |
|---|---|---|---|---|---|---|---|---|---|---|---|---|---|
| | | | | | Арматура класса | | | | | | Прокат марки | | |
| | AIV | | | | AI | | | AIII | BpI | | Вст3пс | | |
| | ГОСТ 5781-82* | | | | ГОСТ 5781-82* | | | ГОСТ 5781-82* | ГОСТ 6727-80 | | ГОСТ 103-76* | | |
| | 14 | 16 | 18 | | 12 | 16 | Итого | 14 | 4 | | -8×80 | Итого | |
| ПП.56.15-16АIVт-3 | | 53.5 | 22.6 | 76.1 | | 8.8 | 8.8 | 14.0 | 17,5 | 40,3 | 3.3 | 3.3 | 119.7 |
| ПП.56.15-12АIVт-3 | 27.2 | 35.7 | | 62.9 | 4.2 | | 4.2 | 14.0 | 17.5 | 35,7 | 3.3 | 3.3 | 101.9 |

| | | | |
|---|---|---|---|
| Нач. отд | Иванчиков | | |
| Н. контр. | Смирнова | | |
| Рук. гр. | Мазур | | |
| Исполн. | Нефедова | | |

ТП 284-4-112.86-КЖИ.21.00.ОСБ

Плита (ПП56.15-16АIVт-3; ПП56.15-12АIVт-3)

| Стадия | Масса | Масштаб |
|---|---|---|
| Р | 4600 | 1:25 |
| Лист 1 | Листов 2 | |

ГИПРОКОММУНСТРОЙ г. Москва

Инв.№ подл. | Подпись и дата | Взам. инв.№

Кол. бухгалтер

Формат А2 21532-03

## Вид А
М 1:20

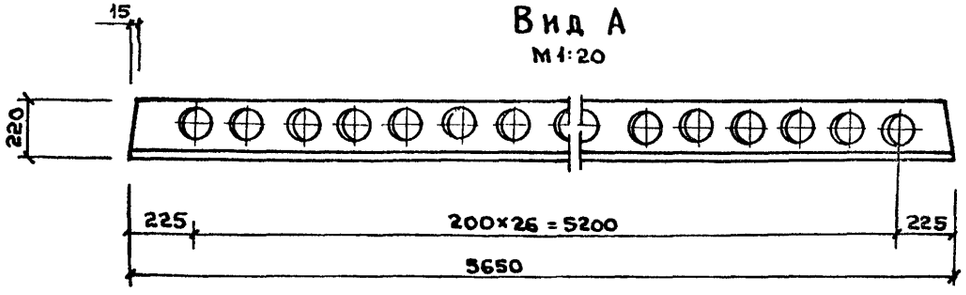


## Вид В
М 1:5

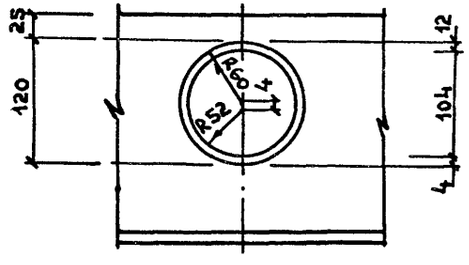


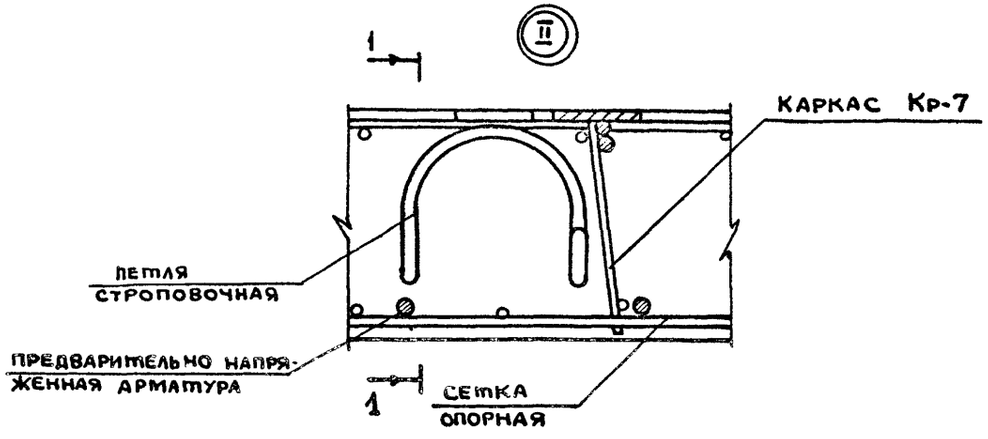


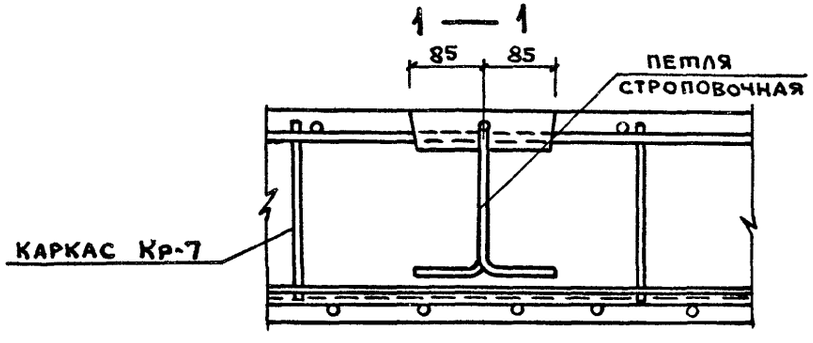


## Вид Г
М 1:5

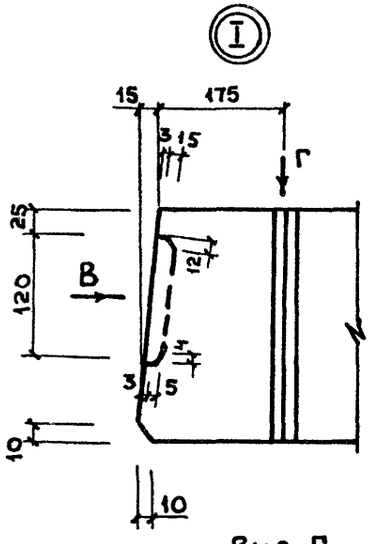


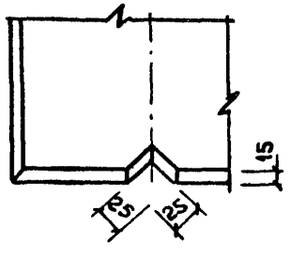


## Вид Б повернуто
М 1:20

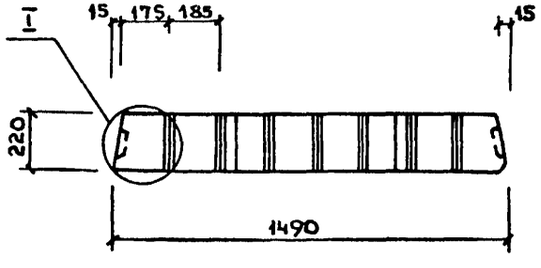


## Вид Д повернуто

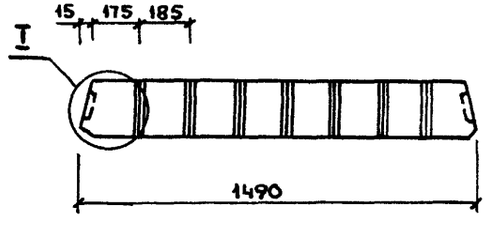




Инв. № подл. | Подпись и дата | Взам. инв. №

Коп. Буканова

Альбом II

Типовой проект 284-4-112.86

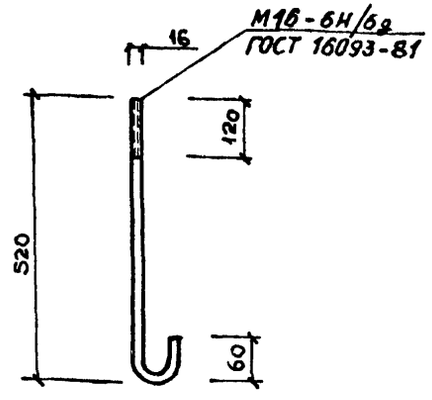


ДЛИНА РАЗВЕРТКИ ℓ=650

| | | | |
|---|---|---|---|
| Нач. отд. | Иванчиков | | |
| Н. контр. | Смирнова | | |
| Рук. гр. | Мазур | | |
| Исполн. | Нефедова | | |

Т.П 284-4-112.86- КЖИ.22.00.0

Крюк металлический КМ-1

| Стадия | Масса | Масштаб |
|---|---|---|
| Р | 1.03 | 1:10 |

Лист | Листов 1

16АI ГОСТ 5781-82*

ГИПРОКОММУНСТРОЙ г.Москва

Инв. № подл. | Подпись и дата | Взам. инв. №

Альбом

| Формат | Зона | Поз. | Обозначение | Наименование | Количество на исполнен. КЖИ.23.00.0 — | 01 | Примечание |
|---|---|---|---|---|---|---|---|
| | | | | Документация. | | | |
| А3 | | | КЖИ. ТТ-1 | Технические требования | | | |
| А3 | | | КЖИ. 22.00.0СБ | Сборочный чертеж | | | |
| А3 | | | 1.041.1-2.600.00.0У | Узел N1,2 | | | |
| А3 | | | КЖИ.23.00.0СБ | Узел N 3 | | | |
| | | | | Сборочные единицы | | | |
| А3 | | 1 | 1.041.1-2.6 0.2.00.0-02 | Каркас пространственный КП7 | 2 | 2 | |
| А3 | | 3 | 1.041.1-2.6 0.0.07.0 | Сетка С1 | 4 | 4 | |
| А3 | | 2 | 1.041.1-2.6 0.0.11.0-03 | Сетка С11 | 1 | 1 | |
| А3 | | 4 | 1.041.1-2.6 0.0.06.0 | Каркас плоский КР20 | 4 | 4 | |
| А3 | | 5 | 1.041.1-2.6 0.0.14.0 | Изделие закладное МН1 | 2 | 2 | |
| А3 | | 6 | 1.041.1-2.6 0.0.15.0 | Изделие закладное МН2 | 2 | 2 | |
| | | | | Детали | | | |
| А3 | | 7 | 1.041.1-2.6 0.0.00.1-01 | Петля строповочная СП2 | 4 | 4 | |
| | | | | Стержень напрягаемый | | | |
| Б4 | | 8 | КЖИ.23.00.1 | 18АIV ГОСТ 5781-82* ℓ=5650 | 8 | 4 | 11.3 кг |
| Б4 | | 9 | КЖИ.23.00.2 | 16АIV ГОСТ 5781-82* ℓ=5650 | | 4 | 8.92 кг |
| | | | | | | | |
| | | | | Материал | | | |
| | | 10 | | Бетон марки 300 | 1.13 | 1.13 | м³ |

| | | | |
|---|---|---|---|
| Нач. отд. | Иванчиков | | |
| Н. контр. | Смирнова | | |
| Рук. гр. | Мазур | | |
| Исполн. | Клюзнер | | |

ТП 284-4-112.86- КЖИ.23.00.0

Плита (ПРС56.15-16АIVТ-I; ПРС56.15-12АIVТ)

| Стадия | Масса | Масштаб |
|---|---|---|
| Р | | |

Лист 1 | Листов 1

ГИПРОКОММУНСТРОЙ г.Москва

Инв. № подл. | Подпись и дата | Взам. инв. №

Коп. Бубнова

Формат 12 21532-03

Альбом II

Типовой проект 284-4-112.86

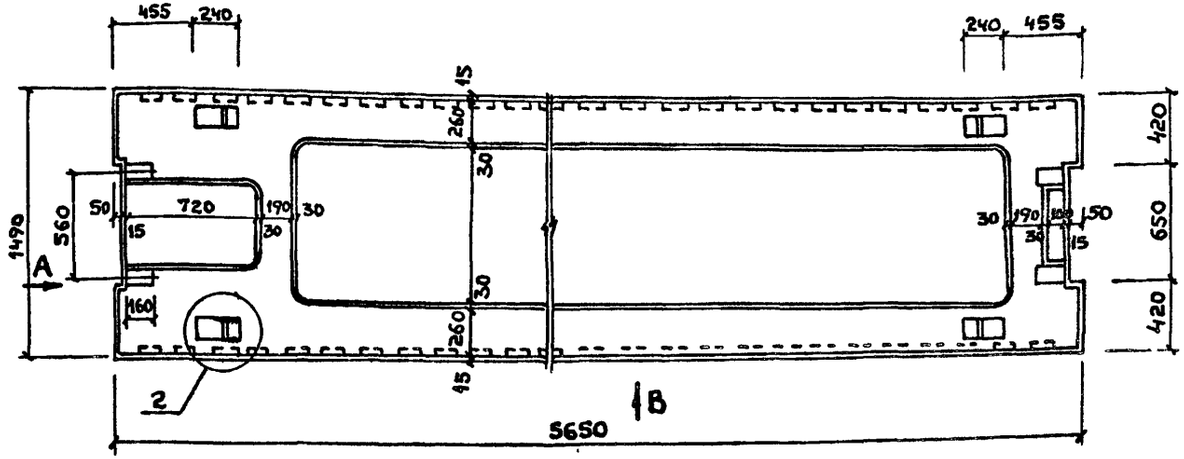


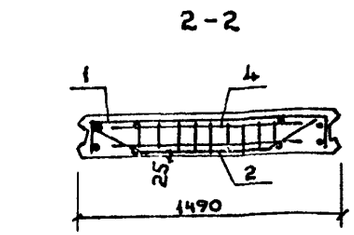


Рис.1

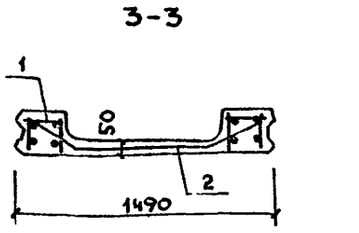


Рис.2

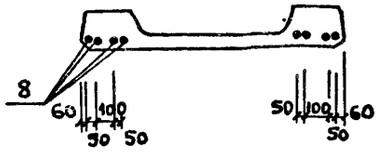


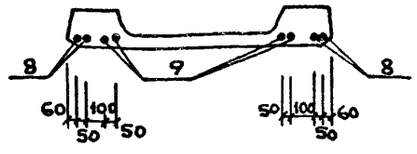


| ОБОЗНАЧЕНИЕ | МАРКА | РИС. | МАССА, т |
|---|---|---|---|
| КЖИ.23.00.0 | ПРС56.15-16АIVт-I | 1 | 2.89 |
| -01 | ПРС56.15-12АIVт | 2 | 2.89 |

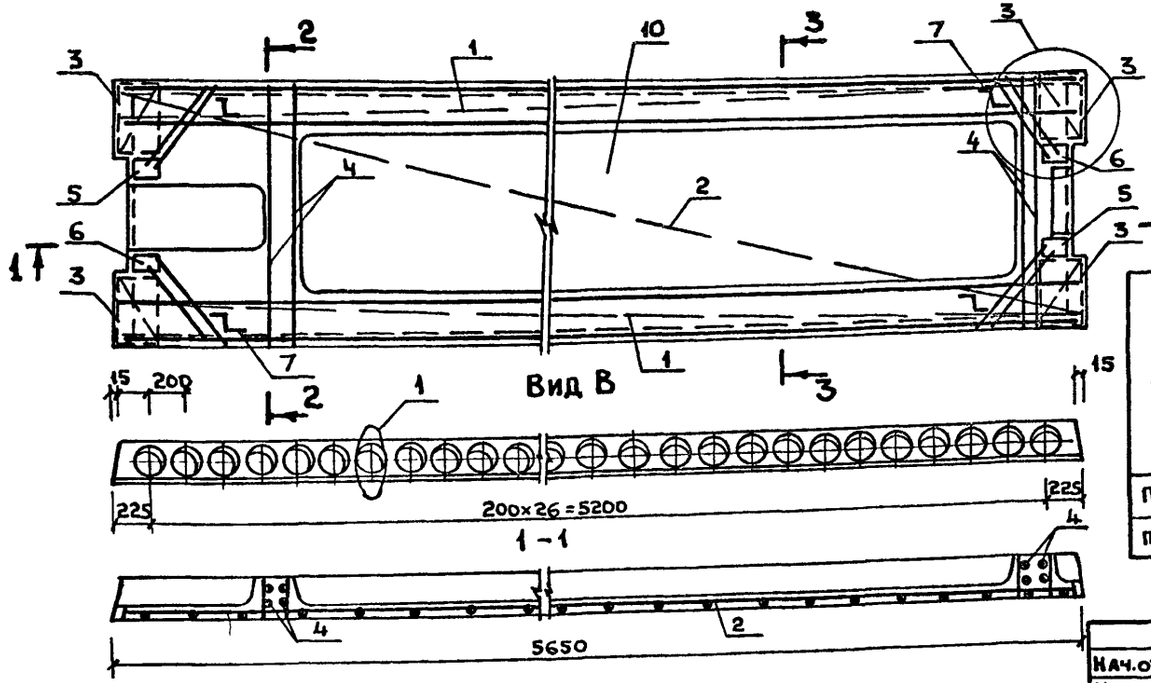


Вид А

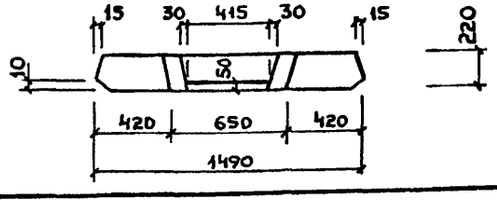


Ведомость расхода стали на элемент, кг

| Марка элемента | Напрягаемая арматура класса | Изделия арматурные | | | | | | | | | Изделия закладные | | | | | Общий расход |
|---|---|---|---|---|---|---|---|---|---|---|---|---|---|---|---|---|
| | | Арматура класса | | | | | | | | | Арматура класса | | | | Прокат марки | |
| | A-IV | A-III | | | | | | BP-I | | Всего | A-I | A-III | | | Всего | |
| | ГОСТ 5781-82* | ГОСТ 5781-82* | | | | | | ГОСТ 6727-80 | | | ГОСТ 5781-82* | | | | ГОСТ 103-76 | |
| | Ф16 | Ф18 | Итого | Ф8 | Ф10 | Ф14 | Итого | Ф4 | Ф5 | Итого | | Ф12 | Итого | Ф10 | Итого | 10×85 | |
| ПРС56.15-16АIVт-I | - | 90.4 | 90.4 | 8.85 | 6.91 | 27.1 | 42.86 | 4.54 | 16.94 | 21.48 | 64.34 | 0.43 | 0.43 | 2.91 | 2.91 | 4.27 | 162.39 |
| ПРС56.15-12АIVт | 35.8 | 45.2 | 81.0 | 8.85 | 6.91 | 27.1 | 42.86 | 4.54 | 16.94 | 21.48 | 64.34 | 0.43 | 0.43 | 2.91 | 2.91 | 4.27 | 152.79 |

| | | | |
|---|---|---|---|
| Нач.отд. | Иванчиков | | |
| Н.контр. | Смирнова | | |
| Рук.гр. | Мазур | | |
| Исполн. | Клюзнер | | |

ТП 284-4-112.86-КЖИ.23.00.ОСБ

Плита (ПРС56.15-16АIVт-I; ПРС56.15-12АIVт)

| Стадия | Масса | Масштаб |
|---|---|---|
| Р | см. табл. | 1:25 |
| Лист 1 | Листов 2 | |

ГИПРОКОММУНСТРОЙ г.Москва

Инв.№ подл. | Подпись и дата | Взам.инв.№

21532-03

Альбом II

Типовой проект 284-4-112.86

Узел 3

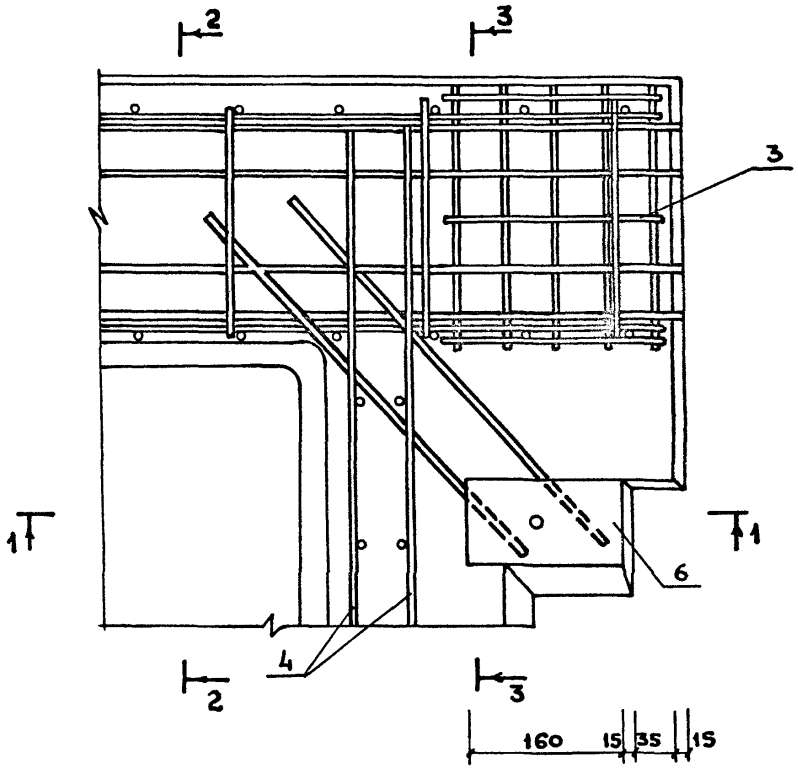


2 - 2

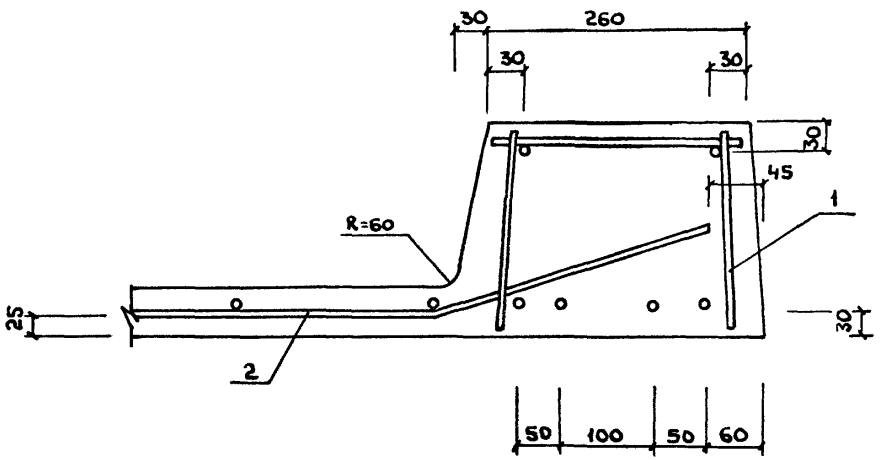


3 - 3

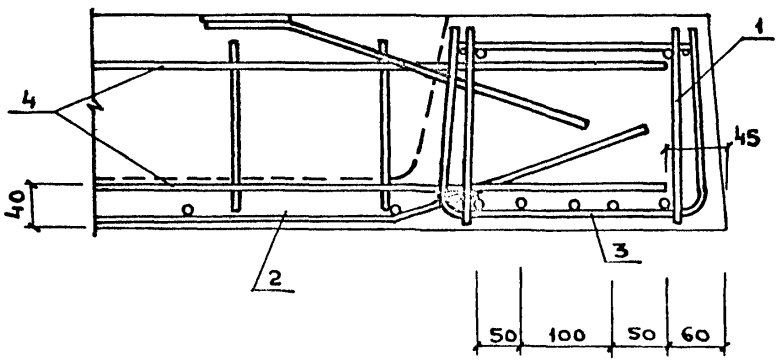


1 - 1

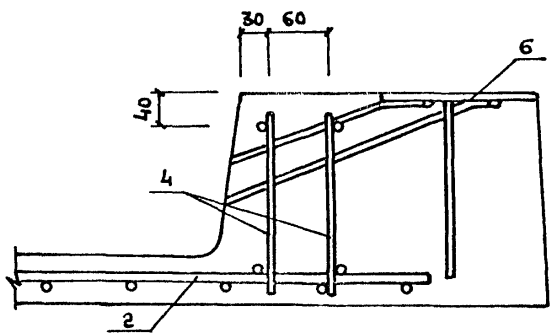


В узле „3" на плане сетка полки условно не показана.

| | |
|---|---|
| ТП.284-4-112.86-КЖИ.23.00.ОСБ | Лист 2 |

21532-03

Инв. № подл. | Подпись и дата | Взам. инв. №

Кор. Буханова

Альбом II

Типовой проект 284-4-112.86

| Формат | Зона | Поз. | Обозначение | Наименование | Кол. | Прим. |
|---|---|---|---|---|---|---|
| | | | | **Документация** | | |
| А3 | | | КЖИ.ТТ-1 | Технические требования | | |
| А3 | | | КЖИ.24.00.0 СБ | Сборочный чертеж | | |
| А3 | | | КЖИ.21.00.0 | Узел I. Вид (А; В; Д) | | |
| | | | | **Сборочные единицы** | | |
| А3 | | 1 | 1.041.1-2.4.030-01 | Сетка верхняя С-2 | 1 | |
| А3 | | 2 | 1.041.1-2.4.090-02 | Сетка средняя С-28 | 1 | |
| А3 | | 3 | 1.041.1-2.4.060-03 | Сетка опорная С-17 | 2 | |
| А3 | | 4 | 1.041.1-2.4.010-02 | Каркас опорный Кр-3 | 8 | |
| | | | | **Детали** | | |
| А3 | | 5 | 1.041.1-2.4.005 | Петля П-1 | 4 | |
| | | | | **Переменные данные для исполнений:** | | |
| А3 | | | КЖИ.24.00.0 | ПП 56.15-10А IV т | | |
| | | | | **Детали** | | |
| Б4 | | 6 | КЖИ.24.00.1 | 14А IV Гост 5781-82* ℓ=5650 | 6 | 6.82кг |
| Б4 | | 7 | КЖИ.24.00.2 | 16А IV Гост 5781-82* ℓ=5650 | 2 | 8.93кг |
| | | | | **Материал** | | |
| | | 8 | | Бетон марки 350 | 1.85 | м³ |
| А3 | | | КЖИ 24.00.0-01 | ПП 56.15-8А IV т | | |
| | | | | **Детали** | | |
| Б4 | | 6 | КЖИ.24.00.1 | 14А IV Гост 5781-82* ℓ=5650 | 6 | 6.82кг |
| Б4 | | 7 | КЖИ.24.00.3 | 12А IV Гост 5781-82* ℓ=5650 | 2 | 5.02кг |

| Формат | Зона | Поз. | Обозначение | Наименование | Кол. | Прим. |
|---|---|---|---|---|---|---|
| | | | | **Материал** | | |
| | | 8 | | Бетон марки 350 | 1.85 | м³ |
| | | | КЖИ. 24.00.0-02 | ПП 56.15-16А IV т | | |
| | | | | **Детали** | | |
| Б4 | | 6 | КЖИ. 24.00.2 | 16А IV Гост 5781-82* ℓ=5650 | 6 | 8.93кг |
| Б4 | | 7 | КЖИ. 24.00.4 | 18А IV Гост 5781-82* ℓ=5650 | 2 | 11.29кг |
| | | | | **Материал** | | |
| | | 8 | | Бетон марки 350 | 1.85 | м³ |

Инв. № подл. | Подпись и дата | Взам. инв. №

| | | |
|---|---|---|
| Нач. отд. | Иванчиков | |
| Н. контр. | С. Мирнова | |
| Рук. гр. | Мазур | |
| Исполн. | Нефедова | |

ТП 284-4-112.86- КЖИ.24.00.0

Плита (ПП 56.15-10А IV т; ПП 56.15-8А IV т; ПП 56.15-16А IV т)

| Стадия | Масса | Масштаб |
|---|---|---|
| Р | | |
| Лист: | Листов 1 | |

Гипрокоммунстрой г. Москва

21532-03

Кол. Устинова

Альбом II

Типовой проект 284-4-112.86

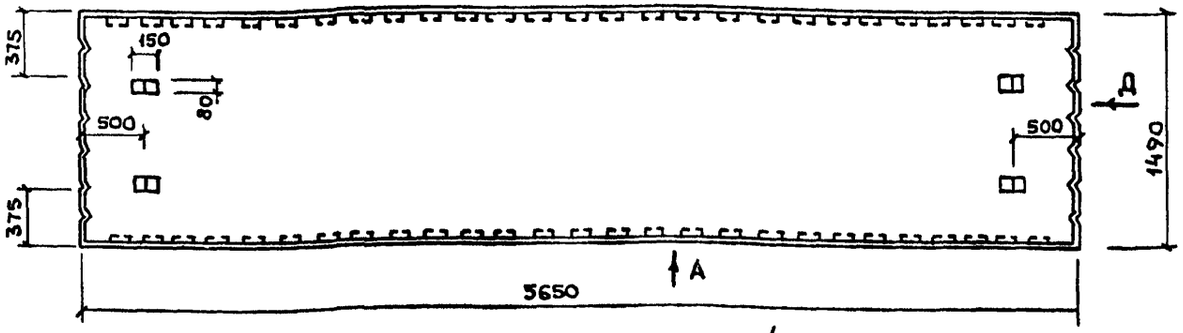


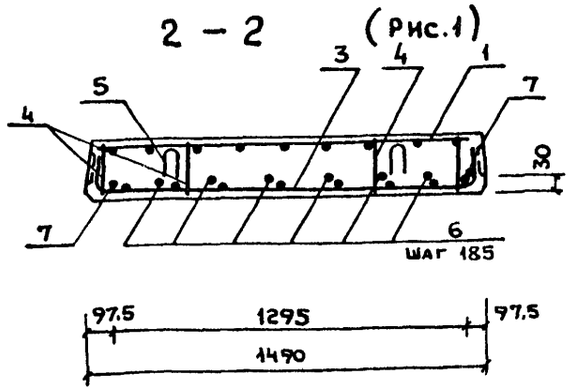


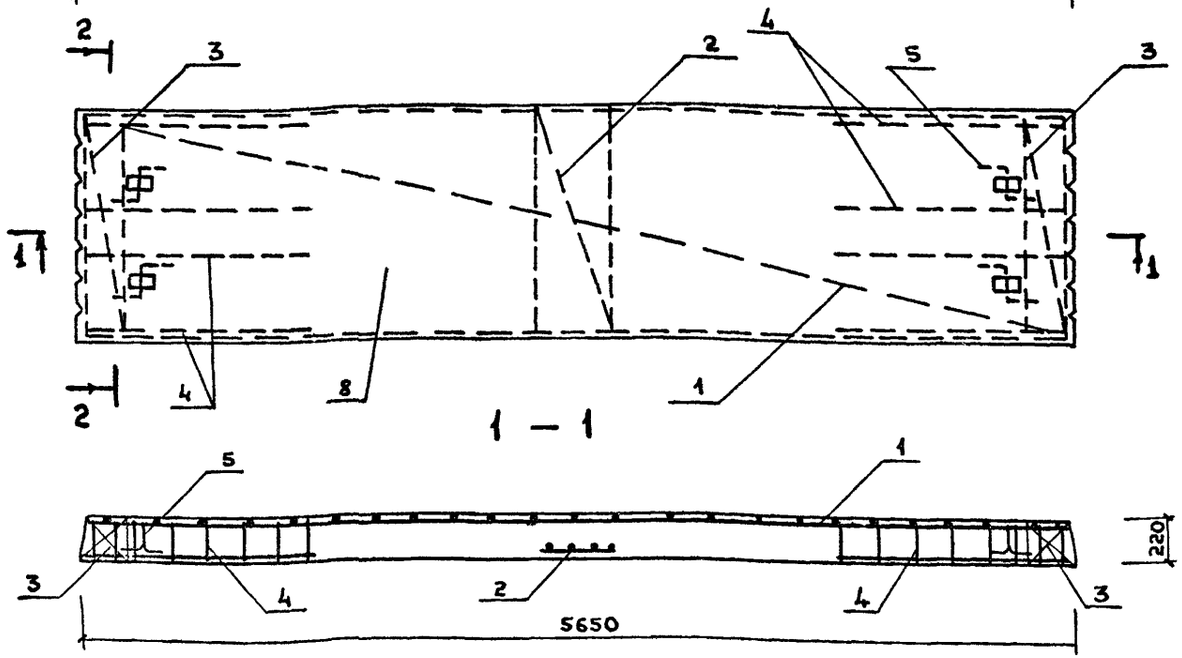


| Обозначение | Марка |
|---|---|
| КЖИ.24.00.0 | ПП56.15-10АIVТ |
| -01 | ПП56.15-8АIVТ |
| -02 | ПП56.15-16АIVТ |

Защитный слой бетона до низа напрягаемой арматуры – 30мм.

Ведомость расхода стали на элемент, кг

| Марка элемента | Напрягаемая арматура класса АIV ГОСТ 5781-82* | | | | Всего | Изделия арматурные: Арматура класса ВрI ГОСТ 6727-80 | | Всего | Общий расход |
|---|---|---|---|---|---|---|---|---|---|
| | 12 | 14 | 16 | 18 | | 4 | Итого | | |
| ПП.56.15-10АIVТ | | 40,92 | 17.86 | | 58.78 | 16.1 | 16.1 | 16.1 | 74.88 |
| ПП.56.15-8АIVТ | 10,04 | 40,92 | | | 50.96 | 16.1 | 16.1 | 16.1 | 67.1 |
| ПП56.15-16АIVТ | | | 53.58 | 22.58 | 76.16 | 16.1 | 16.1 | 16.1 | 92.26 |

| | | |
|---|---|---|
| Нач.отд. | Иванчиков | |
| Н.контр. | Смиркова | |
| Рук.гр. | Мазур | |
| Исполн. | Нефедова | |

ТП 284-4-112.86-КЖИ.24.00.0СБ

Плита (ПП56.15-8АIVТ, ПП56.15-10АIVТ, ПП56.15-16АIVТ)

| Стадия | Масса | Масштаб |
|---|---|---|
| Р | 4620 | 1:25 |

Лист | Листов 1

ГИПРОКОММУНСТРОЙ г.Москва

Инв. № подл. | Подпись и дата | Взам. инв. №

21532-03

Коп. Бухмина

Формат 12

Альбом III

Типовой проект 284-4-112.86

Рис.1

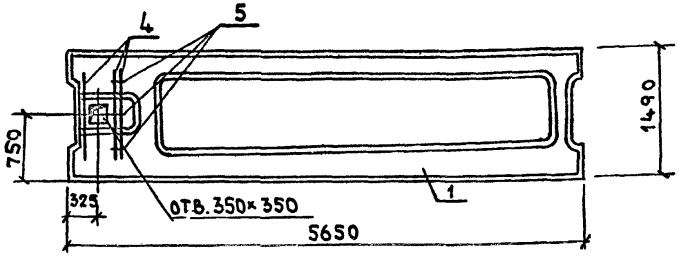


Рис.2

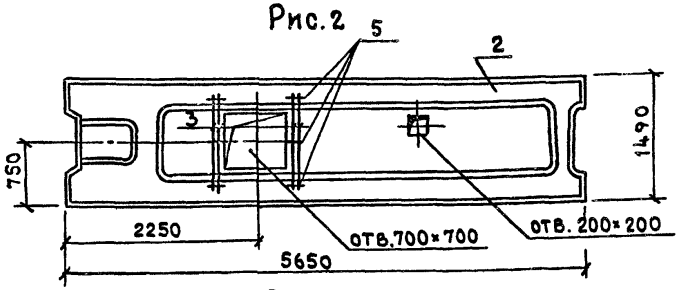


Рис.3

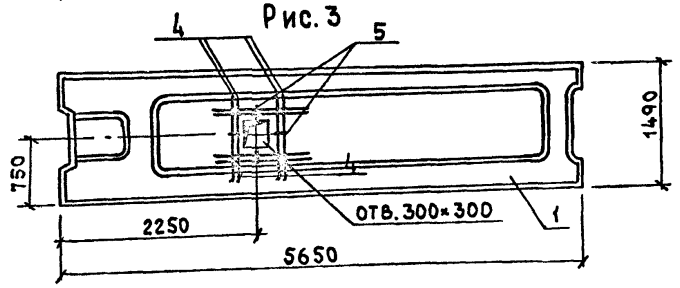


| Обозначение | Марка | Рис. |
|---|---|---|
| КЖИ.25.00.0 | ПРС56.15-6АIVТ-1 | 1 |
| -01 | ПРС56.15-10АIVТ-5 | 2 |
| -02 | ПРС56.15-6АIVТ-2 | 3 |

| Формат | Зона | Поз. | Обозначение | Наименование | Количество на исполнение КЖИ 25.00.0 — | 01 | 02 | | | |
|---|---|---|---|---|---|---|---|---|---|---|
| | | | | Сборочные единицы | | | | | | |
| А3 | | 1 | 1.041.1-2 выпуск 6 | Плита ПРС56.15-6АIVТ | 1 | — | 1 | | | |
| А3 | | 2 | 1.041.1-2 выпуск 4 | —"— ПРС56.15-10АIVТ | — | 1 | — | | | |
| | | | | Детали | | | | | | |
| Бч | | 3 | КЖИ.25.00.1 | 10АIII ГОСТ 5781-82* ℓ=1460 | | 4 | | | | 0.90 кг |
| Бч | | 4 | КЖИ.25.00.2 | 6АIII ГОСТ 5781-82* ℓ=1200 | 3 | | 8 | | | 0.30 кг |
| Бч | | 5 | -01 | " ℓ=100 | 3 | 6 | 4 | | | 0.02 кг |
| | | | | | ПРС56.15-6АIVТ-1 | ПРС56.15-10АIVТ-5 | ПРС56.15-6АIVТ-2 | | | |

Ведомость расхода стали на дополнительные арматурные изделия, кг

| Марка элемента | Изделия арматурные | | | Всего | Общий расход |
|---|---|---|---|---|---|
| | Арматура класса | | | | |
| | AIII | | | | |
| | ГОСТ 5781-82* | | | | |
| | 6 | 10 | | | |
| ПРС56.15-6АIVТ-1 | 0.96 | — | | 1.00 | 1.00 |
| ПРС56.15-10АIVТ-5 | 0.12 | 3.60 | | 3.72 | 3.72 |
| ПРС56.15-6АIVТ-2 | 2.48 | — | | 2.50 | 2.50 |

| | | |
|---|---|---|
| Нач.отд. | Иванчиков | |
| Н.контр. | Смирнова | |
| Рук.гр. | Мазур | |
| Исполн. | Нефедова | |

ТП 284-4-112.86-КЖИ.25.00.0

Плита (ПРС56.15-6АIVТ-1, ПРС56.15-10АIVТ-5, ПРС56.15-6АIVТ-2)

| Стадия | Масса | Масштаб |
|---|---|---|
| Р | 2890 | 1:50 |
| Лист | Листов 1 | |

ГИПРОКОММУНСТРОЙ г. Москва

21532-03

Коп.

Инв.№ подл. | Подпись и дата | Взам.инв.№

Альбом II

Типовой проект 284-4-112.86

Рис.1

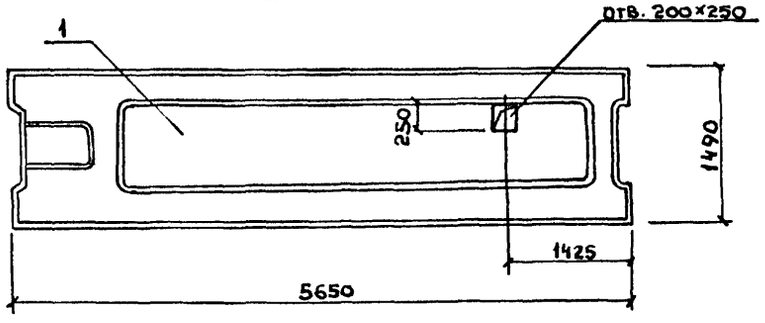


Рис.2

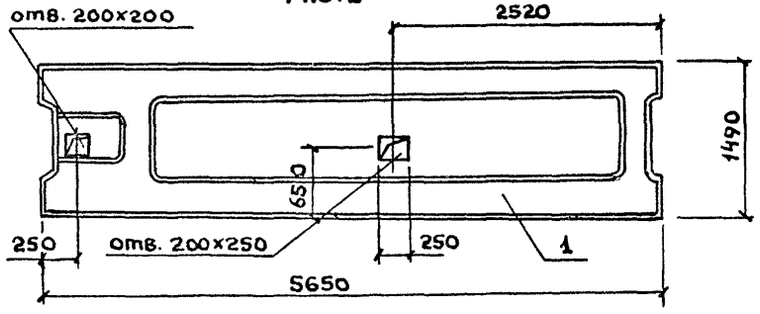


Рис.3

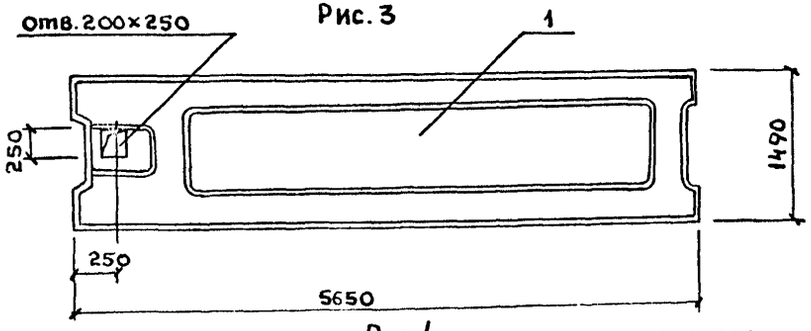


Рис.4

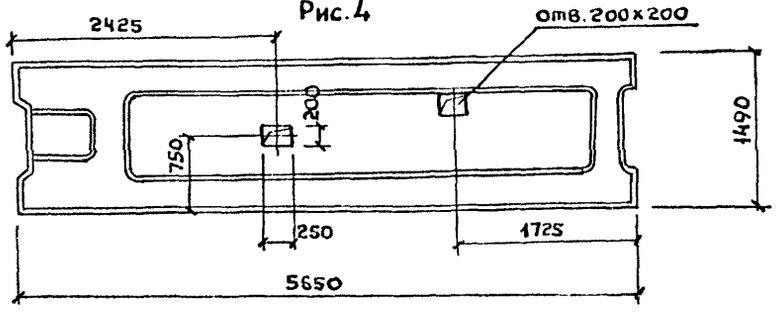


Рис.5

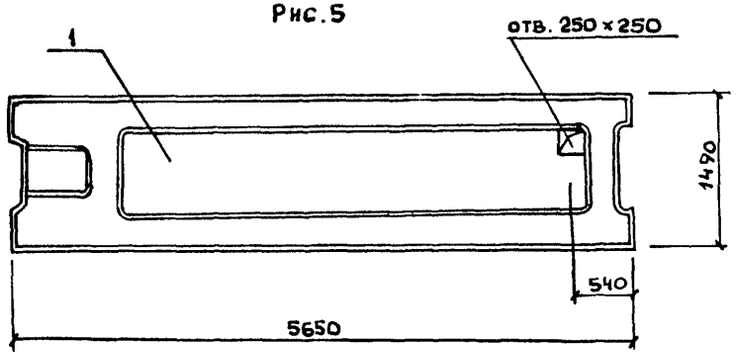


| Формат | Зона | Поз. | Обозначение | Наименование | Количество на исполнение КЖИ. 26.00.0 – | 01 | 02 | 03 | 04 | Примечание |
|---|---|---|---|---|---|---|---|---|---|---|
| | | | | Сборочные единицы | | | | | | |
| А-3 | | 1 | КЖИ.23.00.0 –01 | Плита ПРС.56.15-12АIVТ | 1 | 1 | 1 | 1 | 1 | |
| | | | | | ПРС56.15-12АIVТ-12 | ПРС.56.15-12АIVТ-14 | ПРС56.15-12АIVТ-1 | ПРС56.15-12АIVТ-2 | ПРС.56.15-12АIVТ-3 | |

| Обозначение | Марка | Рис. |
|---|---|---|
| КЖИ.26.00.0 | ПРС56.15-12АIVТ-12 | 1 |
| –01 | ПРС56.15-12АIVТ-14 | 2 |
| –02 | ПРС56.15-12АIVТ-1 | 3 |
| –03 | ПРС56.15-12АIVТ-2 | 4 |
| –04 | ПРС56.15-12АIVТ-3 | 5 |

| | | | |
|---|---|---|---|
| Нач.отд. | Иванчиков | | |
| Н.контр. | Смирнова | | |
| Рук.гр. | Мазур | | |
| Исполн. | Нефедова | | |

ТП 284-4-112.86- КЖИ.26.00.0

Плита (ПРС.56.15-12АIVТ-1 ÷ ПРС 56.15-12АIVТ-3; ПРС 56.15-12АIVТ-12; ПРС 56.15-12АIVТ-14)

| Стадия | Масса | Масштаб |
|---|---|---|
| Р | 2890 | 1:50 |
| Лист 1 | Листов 1 | |

ГИПРОКОММУНСТРОЙ г.Москва

2153d-03

Инв.№ подл. | Подпись и дата | Взам. инв.№

Альбом III

Типовой проект 284-4-112.86

Рис. 1

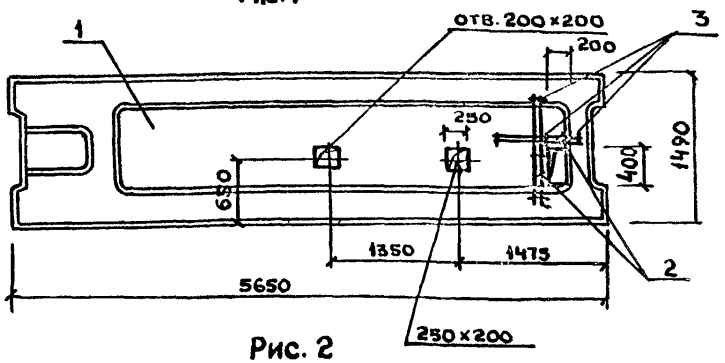


Рис. 2

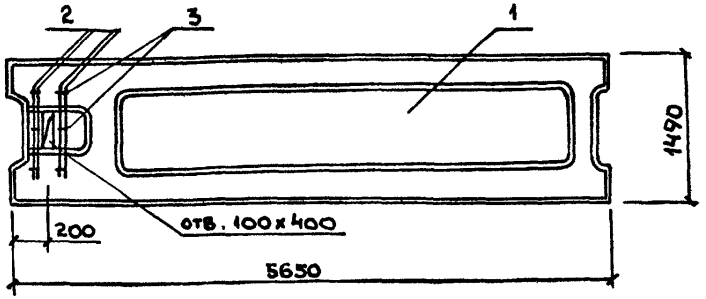


| Формат | Зона | Поз. | Обозначение | Наименование | Количество на изделие: – | Количество на изделие: 01 | Примечание |
|---|---|---|---|---|---|---|---|
| | | | | Сборочные единицы | | | |
| А3 | | 1 | КЖИ.23.00.0-01 | Плита ПРС56.15-12АIIIVт | | | |
| | | | | | | | |
| | | | | Детали | | | |
| Бч | | 2 | КЖИ.27.00.1 | 10А III ГОСТ 5781-82* ℓ=1200 | 4 | 4 | 0,74 кг |
| Бч | | 3 | КЖИ.27.00.2 | 6А III ГОСТ 5781-82* ℓ=100 | 6 | 6 | 0,02 кг |
| | | | | | | | |
| | | | | | ПРС56.15-12АIIVт-13 | ПРС56.15-12АIIVт-4 | |

Ведомость расхода стали на дополнительные арматурные изделия, кг.

| Марка элемента | Арматурные изделия: Арматура класса AIII ГОСТ 5781-82*: 6 | 10 | | Всего | Общий расход |
|---|---|---|---|---|---|
| ПРС56.15-12АIIVт-13 | 0,12 | 2,96 | | 3,08 | 3,1 |
| ПРС56.15-12АIIVт-4 | 0,12 | 2,96 | | 3,08 | 3,1 |
| | | | | | |

| Обозначение | Марка | Рис. |
|---|---|---|
| КЖИ.27.00.0 | ПРС56.15-12АIIVт-13 | 1 |
| -01 | ПРС56.15-12АIIVт-4 | 2 |
| | | |

| | | | |
|---|---|---|---|
| Нач.отд. | Иванчиков | | |
| Н.контр. | Смирнова | | |
| Рук.гр. | Мазур | | |
| Исполн. | Нефедова | | |

ТП 284-4-112.86 - КЖИ.27.00.0

Плита (ПРС56.15-12АIIVт-13, ПРС56.15-12АIIVт-4)

| Стадия | Масса | Масштаб |
|---|---|---|
| Р | 2890 | 1:50 |
| Лист 1 | Листов | |

ГИПРОКОММУНСТРОЙ г. Москва

21532-03

Инв.№ подл. | Подпись и дата | Взам. инв.№

Кор. Суханова

Формат А2

Альбом II

Типовой проект 284-4-112.86

Рис. 1

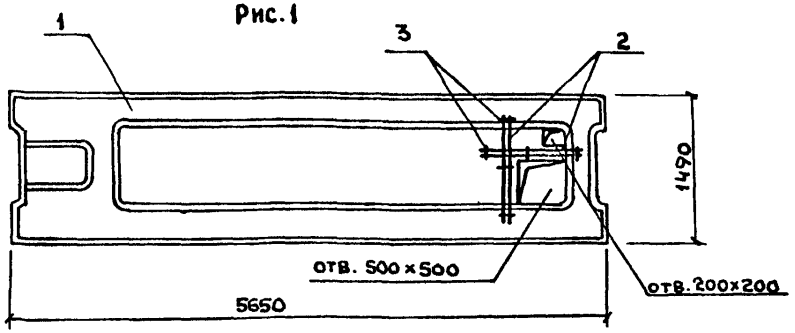


Рис. 2

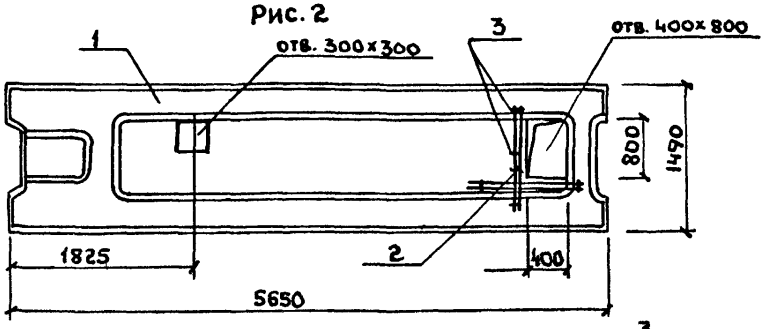


Рис. 3

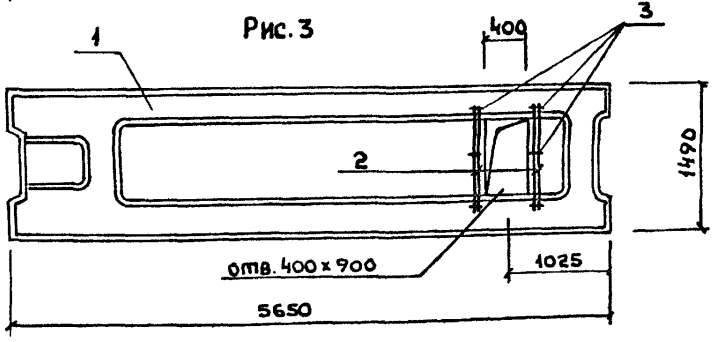


| Формат | Зона | Поз. | Обозначение | Наименование | Количество на исполнение – | 01 | 02 | Примечание |
|---|---|---|---|---|---|---|---|---|
| | | | | Сборочные единицы | | | | |
| А3 | | 1 | КЖИ.23.00.0.0-01 | Плита. ПРС56.15-12АIVТ | 1 | 1 | 1 | |
| | | | | Детали | | | | |
| Б4 | | 2 | КЖИ. 28. 00. 1 | 10А III ГОСТ 5781-82* ℓ=1460 | 4 | 4 | 4 | 0,90кг |
| Б4 | | 3 | КЖИ. 28. 00. 2 | 6А III ГОСТ 5781-82* ℓ=100 | 6 | 6 | 6 | 0,02кг |
| | | | | | ПРС56.15-12АIVТ-5 | ПРС56.15-12АIVТ-7 | ПРС56.15-12АIVТ-17 | |

Ведомость расхода стали на дополнительные арматурные изделия, кг

| Марка элемента | Арматурные изделия: Арматура класса А III ГОСТ 5781-82* 6 | 10 | Всего | Общий расход |
|---|---|---|---|---|
| ПРС56.15-12АIVТ-5 | 0,12 | 3.60 | 3,72 | 3,72 |
| ПРС56.15-12АIVТ-7 | 0,12 | 3.60 | 3,72 | 3,72 |
| ПРС56.15-12АIVТ-17 | 0,12 | 3.60 | 3,72 | 3,72 |

| Обозначение | Марка | Рис. |
|---|---|---|
| КЖИ.28.00.0 | ПРС56.15-12АIVТ-5 | 1 |
| -01 | ПРС56.15-12АIVТ-7 | 2 |
| -02 | ПРС56.15-12АIVТ-17 | 3 |

| | | |
|---|---|---|
| Нач.отд. | Иванчиков | |
| Н.контр. | Смирнова | |
| Рук.гр. | Мазур | |
| Исполн. | Нефедова | |

ТП 284-4-112.86- КЖИ.28.00.0

Плита (ПРС56.15-12АIVТ-5, ПРС56.15-12АIVТ-7, ПРС56.15-12АIVТ-17)

| Стадия | Масса | Масштаб |
|---|---|---|
| Р | 2890 | 1:50 |

Лист | Листов 1

ГИПРОКОММУНСТРОЙ г. Москва

Инв. N подл. | Подпись и дата | Взам. инв. №

2153.2 03

Альбом II

Типовой проект 284-4-112.86

Рис. 1

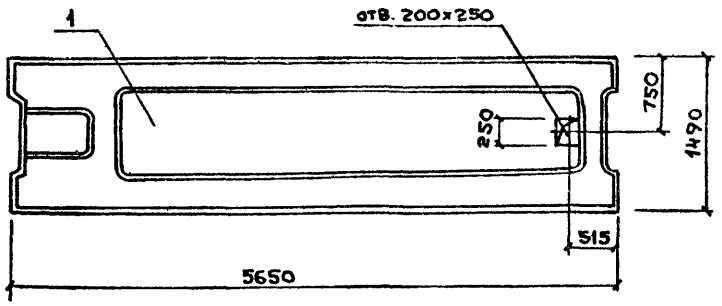


Рис. 2

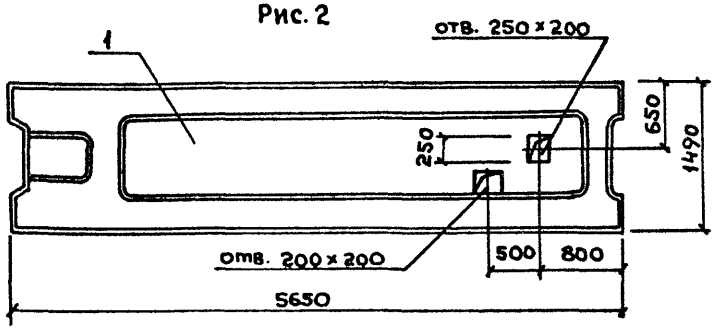


Рис. 3

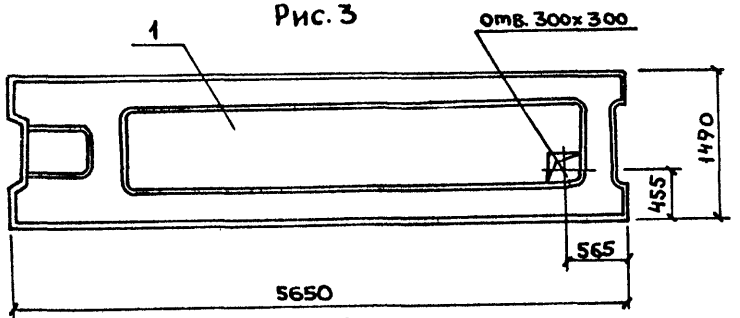


Рис. 4

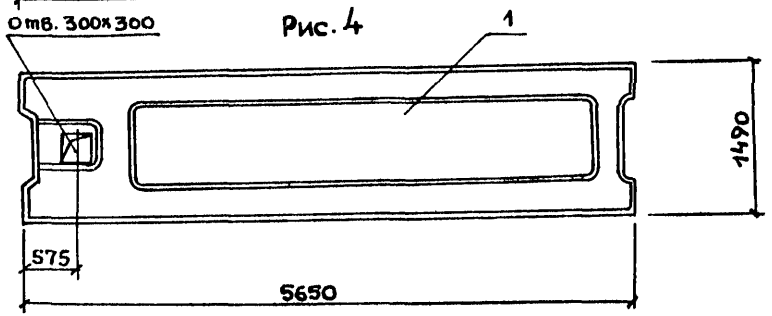


| Формат | Зона | Поз. | Обозначение | Наименование | Количество на исполнение – | 01 | 02 | 03 | | Примечание |
|---|---|---|---|---|---|---|---|---|---|---|
| | | | | Сборочные единицы | | | | | | |
| А3 | | 1 | КЖИ.23.00.0-01 | Плита ПРС56.15-12АIVТ | 1 | 1 | 1 | 1 | | |
| | | | | | | | | | | |

| Обозначение | Марка | Рис. |
|---|---|---|
| КЖИ.29.00.0 | ПРС56.15-12АIVТ-6 | 1 |
| -01 | ПРС56.15-12АIVТ-8 | 2 |
| -02 | ПРС56.15-12АIVТ-16 | 3 |
| -03 | ПРС56.15-12АIVТ-21 | 4 |
| | | |

| | | | |
|---|---|---|---|
| Нач.отд. | Иванчиков | | |
| Н.контр. | Смирнова | | |
| Рук.гр. | Мазур | | |
| Исполн. | Нефедова | | |

ТП 284-4-112.86 – КЖИ.29.00.0

Плита (ПРС56.15-12АIVТ-6; ПРС56.15-12АIVТ-8; ПРС56.15-12АIVТ-16; ПРС56.15-12АIVТ-21)

| Стадия | Масса | Масштаб |
|---|---|---|
| Р | 2890 | 1:50 |
| Лист | Листов 1 | |

ГИПРОКОММУНСТРОЙ г. Москва

21532-03

Взам. инв. № | Подпись и дата | Инв. № подл.

Коп. Буканова

Формат 12

Альбом II

Типовой проект 284-4-112.86

Рис. 1

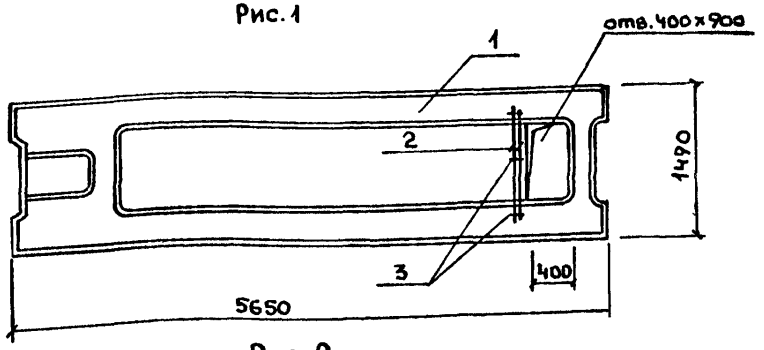


Рис. 2

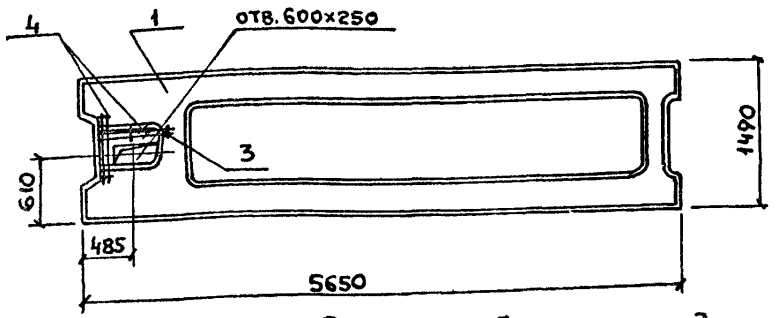


Рис. 3

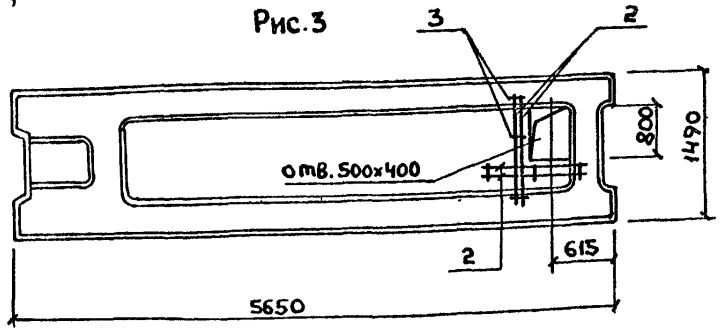


| Формат | Зона | Поз | Обозначение | Наименование | Количество на исполнение – | 01 | 02 | Примечание |
|---|---|---|---|---|---|---|---|---|
| | | | | Сборочные единицы | | | | |
| А3 | | 1 | КЖИ.23.00.0-01 | Плита ПРС56.15-12АIVТ | 1 | 1 | 1 | |
| | | | | Детали | | | | |
| Б4 | | 2 | КЖИ. 30. 00. 1 | 10А III ГОСТ 5781-82* ℓ=1460 | 2 | | 4 | 0,90кг |
| Б4 | | 3 | КЖИ. 30. 00. 2 | 6А III ГОСТ 5781-82* ℓ=100 | 3 | 5 | 6 | 0,02кг |
| Б4 | | 4 | КЖИ. 30. 00. 1-01 | 10А III ГОСТ 5781-82* ℓ=900 | | 4 | | 0,56кг |
| Б4 | | | | | | | | |
| | | | | | ПРС56.15-12АIVТ-22 | ПРС56.15-12АIVТ-10 | ПРС56.15-12АIVТ-11 | |

Ведомость расхода стали на дополнительные арматурные изделия. кг.

| Марка элемента | Арматурные изделия. Арматура класса AIII ГОСТ 5781-82* 6 | 10 | | Всего | Общий расход |
|---|---|---|---|---|---|
| ПРС56.15-12АIVТ-22 | 0.06 | 1.80 | | 1.86 | 1.86 |
| ПРС56.15-12АIVТ-10 | 0.10 | 2.20 | | 2.30 | 2.30 |
| ПРС56.15-12АIVТ-11 | 0.12 | 3.60 | | 3.72 | 3.72 |

| Обозначение | Марка | Рис. |
|---|---|---|
| КЖИ.30.00.0 | ПРС56.15-12АIVТ-22 | 1 |
| -01 | ПРС56.15-12АIVТ-10 | 2 |
| -02 | ПРС56.15-12АIVТ-11 | 3 |

| | | |
|---|---|---|
| Нач. отд. | Иванчиков | |
| Н. контр. | Смирнова | |
| Рук. гр. | Мазур | |
| Исполн. | Нефедова | |

ТП 284-4-112.86- КЖИ. 30.00.0

Плита (ПРС56.15-12АIVТ-22; ПРС56.15-12АIVТ-10; ПРС56.15-12АIVТ-11)

| Стадия | Масса | Масштаб |
|---|---|---|
| Р | 2890 | 1:50 |
| Лист | Листов 1 | |

ГИПРОКОММУНСТРОЙ г. Москва

21532-13

Кол. Буханова

Формат А2

Инв. № подл. | Подпись и дата | Взам. инв. №

Альбом II

Типовой проект 284-4-112.86

Рис.1

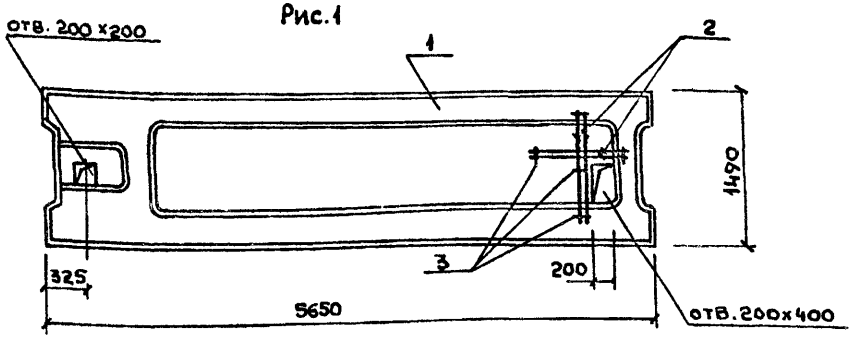


Рис.2

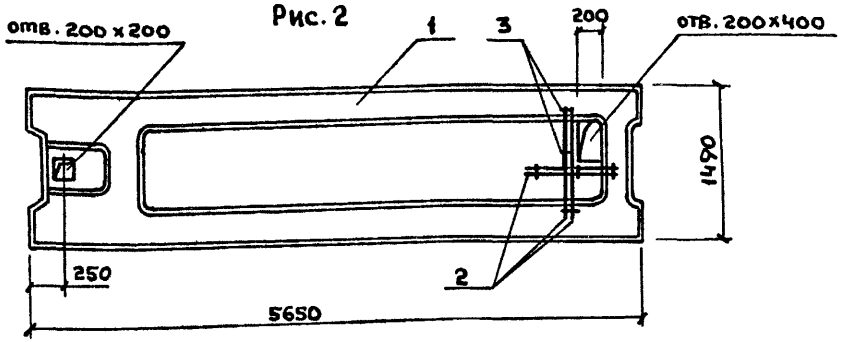


Рис.3

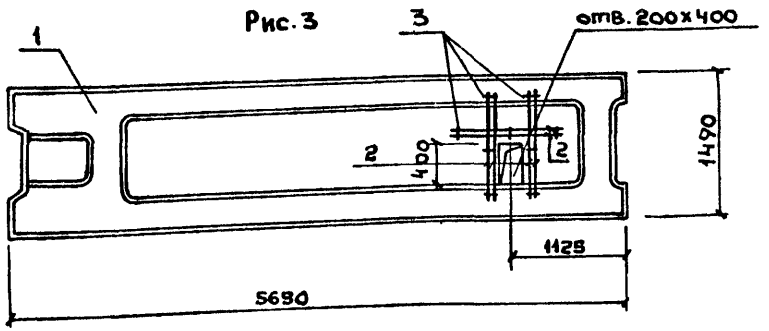


| Формат | Зона | Поз. | Обозначение | Наименование | Количество на исполнение — | 01 | 02 | |
|---|---|---|---|---|---|---|---|---|
| | | | | Сборочные единицы. | | | | |
| А3 | | 1 | КЖИ. 23.00.0-01 | ПРС56.15-12АIVт | 1 | 1 | 1 | |
| | | | | Детали | | | | |
| Бч | | 2 | КЖИ. 31.00.1 | 10АIII ГОСТ 5781-82* ℓ=1200 | 4 | 4 | 6 | 0.74 кг |
| Бч | | 3 | КЖИ. 31.00.2 | 6АIII ГОСТ 5781-82* ℓ=100 | 6 | 6 | 9 | 0.02 кг |
| | | | | | ПРС56.15-12АIVт-18 | ПРС56.15-12АIVт-19 | ПРС56.15-12АIVт-20 | |

Ведомость расхода стали на дополнительные арматурные изделия, кг.

| Марка элемента | Изделие арматурные | | Всего | Общий расход |
|---|---|---|---|---|
| | Арматура класса A III ГОСТ 5781-82* | | | |
| | 6 | 10 | | |
| ПРС56.15-12АIVт-18 | 0.12 | 2.96 | 3.08 | 3.1 |
| ПРС56.15-12АIVт-19 | 0.12 | 2.96 | 3.08 | 3.1 |
| ПРС56.15-12АIVт-20 | 0.18 | 4.44 | 4.62 | 4.6 |

| Обозначение | Марка | Рис. |
|---|---|---|
| КЖИ. 31.00.0 | ПРС56.15-12АIVт-18 | 1 |
| -01 | ПРС56.15-12АIVт-19 | 2 |
| -02 | ПРС56.15-12АIVт-20 | 3 |

| | | |
|---|---|---|
| Нач.отд. | Иванчиков | |
| Н.контр. | Смирнова | |
| Рук.гр. | Мазур | |
| Исполн. | Нефедова | |

ТП 284-4-112.86-КЖИ.31.00.0

Плита (ПРС56.15-12АIVт-18; ПРС56.15-12АIVт-19; ПРС56.15-12АIVт-20)

| Стадия | Масса | Масштаб |
|---|---|---|
| Р | 2890 | 1:50 |
| Лист | Листов 1 | |

ГИПРОКОММУНСТРОЙ г. Москва

21532-03

Инв. № подл. | Подпись и дата | Взам. инв. №

Кол. блоков

Формат 12

Альбом II

Типовой проект 284-4-112.86

Рис. 1

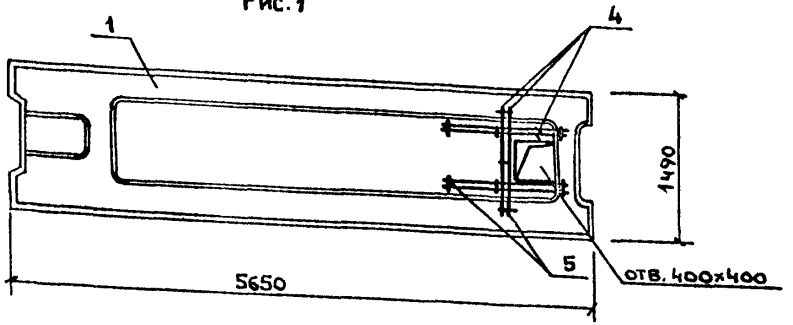


Рис. 2

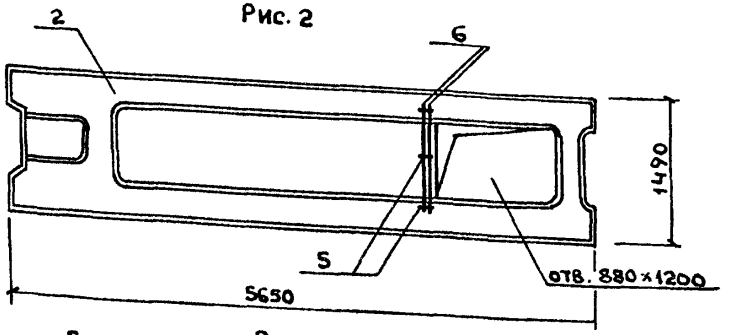


Рис. 3

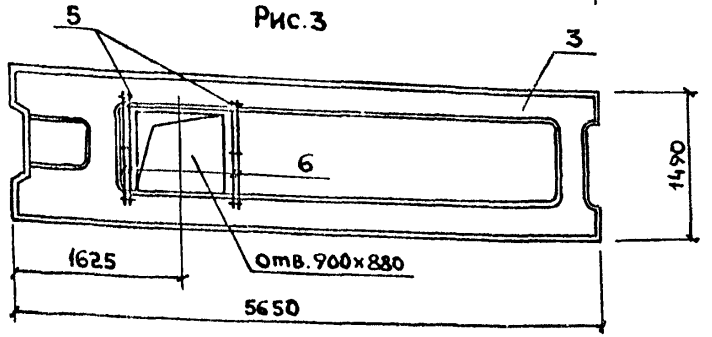


| Обозначение | Марка | Рис. |
|---|---|---|
| КЖИ.32.000 | ПРС56.15-16АIVТ-I-1 | 1 |
| -01 | ПРС56.15-12АIVТ-23 | 2 |
| -02 | ПРС56.15-10АIVТ-4 | 3 |

| Формат | Зона | Поз. | Обозначение | Наименование | Количество на исполнение – | 01 | 02 | Примечание |
|---|---|---|---|---|---|---|---|---|
| | | | | Сборочные единицы | | | | |
| А3 | | 1 | КЖИ.23.00.0 | ПРС56.15-16АIVТ-I | 1 | | | |
| А3 | | 2 | КЖИ.23.00.0-01 | ПРС56.15-12АIVТ | | 1 | | |
| | | 3 | 1.041.1-2 Выпуск 6 | ПРС56.15-10АIVТ | | | 1 | |
| | | | | Детали | | | | |
| Б4 | | 4 | КЖИ.32.00.1 | 10АIII ГОСТ 5781-82* ℓ=1200 | 6 | | | 0.74 кг |
| Б4 | | 5 | КЖИ.32.00.2 | 6АIII ГОСТ 5781-82* ℓ=100 | 9 | 3 | 6 | 0.02 кг |
| Б4 | | 6 | КЖИ.32.00.1-01 | 10АIII ГОСТ 5781-82* ℓ=1460 | | 2 | 4 | 0.90 кг |

## Ведомость расхода стали на дополнительные арматурные изделия, кг

| Марка элемента | Изделия арматурные | | | | |
|---|---|---|---|---|---|
| | Арматура класса AIII ГОСТ 5781-82* | | | Всего | Общий расход |
| | | 6 | 10 | | |
| ПРС56.15-16АIVТ-I-1 | | 0.18 | 4.44 | 4.62 | 4.62 |
| ПРС56.15-12АIVТ-23 | | 0.06 | 1.8 | 1.86 | 1.86 |
| ПРС56.15-10АIVТ-4 | | 0.12 | 3.60 | 3.72 | 3.72 |

| | | |
|---|---|---|
| Нач. отд. | Иванчиков | |
| Н. контр. | Смирнова | |
| Рук. гр. | Мазур | |
| Исполн. | Нефедова | |

ТП 284-4-112.86-КЖИ.32.00.0

Плита (ПРС56.15-16АIVТ-I-1; ПРС56.15-12АIVТ-23; ПРС56.15-10АIVТ-4)

| Стадия | Масса | Масштаб |
|---|---|---|
| Р | 2890 | 1:50 |
| Лист | Листов 1 | |

Гипрокоммунстрой г. Москва

21232-03

Кап. Буканова

Формат А2

Инв. № подл. | Подпись и дата | Взам. инв. №

Альбом III

Типовой проект 284-4-112.86

Рис. 1

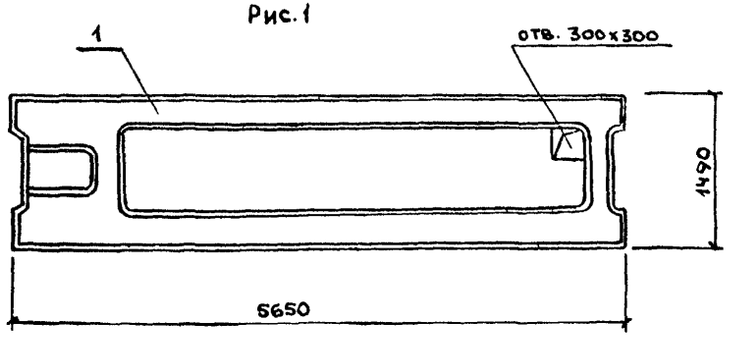


Рис. 2

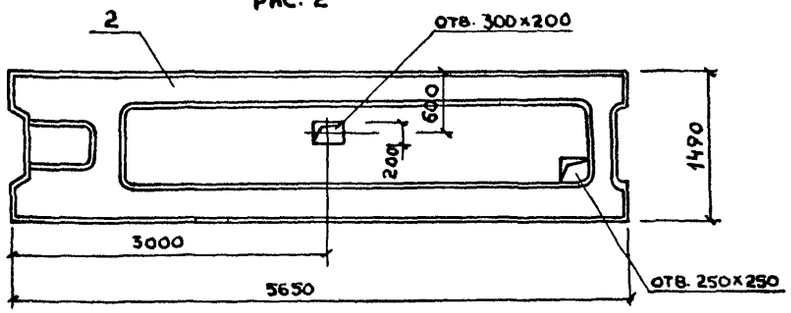


Рис. 3

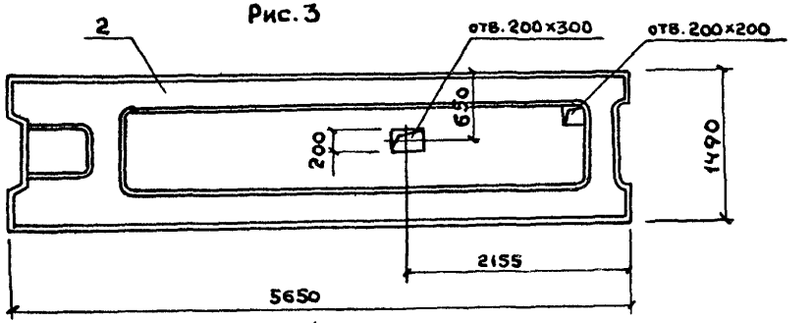


Рис. 4

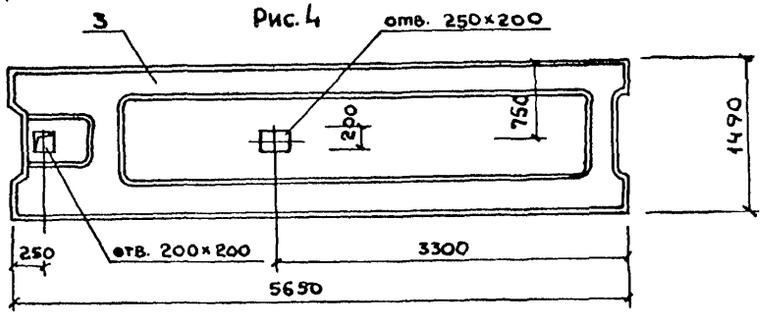


| Формат | Зона | Поз. | Обозначение | Наименование | Количество на изделие – | 01 | 02 | 03 | 04 | Примечание |
|---|---|---|---|---|---|---|---|---|---|---|
| | | | | Сборочные единицы | | | | | | |
| А3 | | 1 | КЖИ.23.00.0-01 | ПРС 56.15-12АIVТ | 1 | | | | | |
| | | 2 | 1.041.1-2 Выпуск 6 | ПРС 56.15-10АIVТ | | 1 | 1 | | 1 | |
| А3 | | 3 | КЖИ.23.00.0 | ПРС 56.15-16АIVТ-I | | | | 1 | | |
| | | | | | | | | | | |

| Обозначение | Марка | Рис. |
|---|---|---|
| КЖИ.33.00.0 | ПРС56.15-12АIVТ-9 | 1 |
| -01 | ПРС56.15-10АIVТ-1 | 2 |
| -02 | ПРС56.15-10АIVТ-2 | 3 |
| -03 | ПРС56.15-16АIVТ-I-2 | 4 |
| -04 | ПРС56.15-10АIVТ-3 | 5 |

Рис. 5

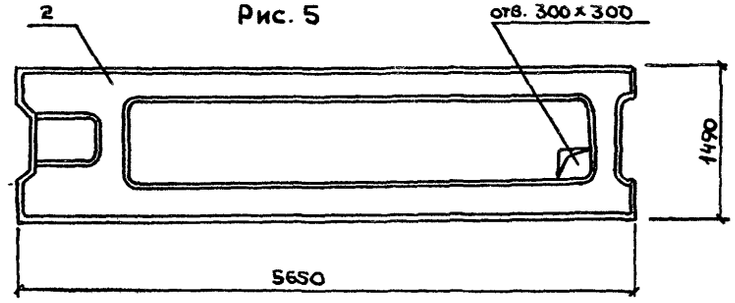


| | | | |
|---|---|---|---|
| Нач.отд. | Иванчиков | | |
| Н.контр. | Смирнова | | |
| Рук.гр | Мазур | | |
| Исполн. | Нефедова | | |

ТП 284-4-112.86-КЖИ.33.00.0

Плита (ПРС.56.15-12АIVТ-9; ПРС56.15-10АIVТ-1÷ПРС56.15-10АIVТ-3; ПРС56.15-16АIIIТ-I-2)

| Стадия | Масса | Масштаб |
|---|---|---|
| Р | 2890 | 1:50 |
| Лист | Листов 1 | |

ГИПРОКОММУНСТРОЙ г. Москва

Инв. № подл. | Подпись и дата | Взам. инв. №

Коп. Буканова

Формат 12

24532-03

Альбом II

Типовой проект 284-4-112.86

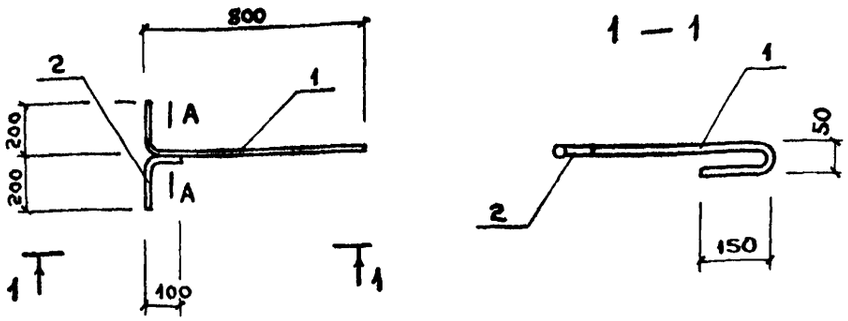


А — А

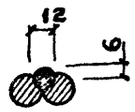


| Формат | Зона | Поз. | Обозначение | Наименование | Кол. | Примечание |
|---|---|---|---|---|---|---|
| | | | | Документация. | | |
| А3 | | | КЖИ.ТТ-2 | Технические требования | | |
| | | | | | | |
| | | | | Детали. | | |
| Б4 | | 1 | КЖИ.34.00.1 | 10АI ГОСТ 5781-82* ℓ=1300 | 1 | 0,81кг |
| Б4 | | 2 | -01 | " ℓ=300 | 1 | 0,20кг |

| | | | |
|---|---|---|---|
| Нач. отд. | Иванчиков | | |
| Н. контр. | Смирнова | | |
| Рук. гр. | Мазур | | |
| Исполн. | Нефедова | | |

ТП 284-4-112.86 - КЖИ.34.00.0

Анкер А-1

| Стадия | Масса | Масштаб |
|---|---|---|
| Р | 1,01 | 1:20 |

Лист | Листов 1

ГИПРОКОММУНСТРОЙ г.Москва

Взам. инв. № | Подпись и дата | Инв. № подл.

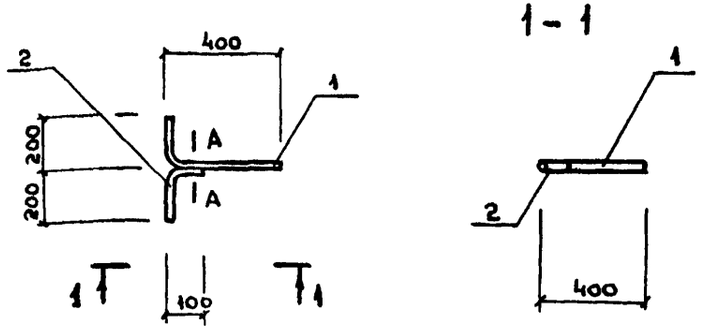


А-А см. КЖИ.34 00.0

| Формат | Зона | Поз. | Обозначение | Наименование | Кол. | Примечание |
|---|---|---|---|---|---|---|
| | | | | Документация. | | |
| А3 | | | КЖИ. ТТ2 | Технические требования | | |
| | | | | | | |
| | | | | Детали | | |
| Б4 | | 1 | КЖИ.35.00.1 | 14АI ГОСТ 5781-82* ℓ=600 | 1 | 0,72кг |
| Б4 | | 2 | -01 | " ℓ=300 | 1 | 0,36кг |

| | | | |
|---|---|---|---|
| Нач. отд. | Иванчиков | | |
| Н. контр. | Смирнова | | |
| Рук. гр. | Мазур | | |
| Исполн. | Нефедова | | |

ТП 284-4-112.86 - КЖИ.35.00.0

Анкер А-2

| Стадия | Масса | Масштаб |
|---|---|---|
| Р | 1.08 | 1:20 |

Лист | Листов 1

ГИПРОКОММУНСТРОЙ г.Москва

Взам. инв. № | Подпись и дата | Инв. № подл.

Коз. Буканова 21532-07 Формат 12

Альбом II

Типовой проект 284-4-112.86

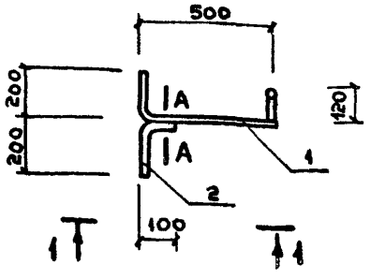


1 — 1

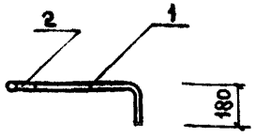


А-А см. КЖИ.34.00.0

| Формат | Зона | Поз. | Обозначение | Наименование | Кол. | Примечание |
|---|---|---|---|---|---|---|
| | | | | Документация | | |
| А3 | | | КЖИ.ТТ-2 | Технические требования | | |
| | | | | | | |
| | | | | Детали | | |
| Бч | | 1 | КЖИ.36.00.1 | 10АI ГОСТ 5781-82* ℓ = 1000 | 1 | 0.62кг |
| Бч | | 2 | -01 | " ℓ = 300 | 1 | 0.18кг |

Взам. инв. №

Подпись и дата

Инв. № подл.

| | | | |
|---|---|---|---|
| Нач. отд. | Иванчиков | | ТП 284-4-112.86 - КЖИ.36.00.0 |
| Н. контр. | Смирнова | | |
| Рук. гр. | Мазур | | Анкер А-3 |
| Исполн. | Нефедова | | Стадия: Р; Масса: 0.80; Масштаб: 1:2; Лист 1; Листов 1 |
| | | | ГИПРОКОММУНСТРОЙ г. Москва |

Альбом

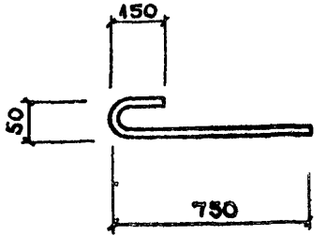


Длина развертки ℓ = 950.

Взам. инв. №

Подпись и дата

Инв. № подл.

| | | | |
|---|---|---|---|
| Нач. отд. | Иванчиков | | ТП 284-4-112.86 - КЖИ.37.00.0 |
| Н. контр. | Смирнова | | |
| Рук. гр. | Мазур | | Анкер А-4 |
| Исполн. | Нефедова | | Стадия: Р; Масса: 0.62; Масштаб: 1:2; Лист; Листов 1 |
| | | | 10АI ГОСТ 5781-82* |
| | | | ГИПРОКОММУНСТРОЙ г. Москва |

21532-03

Кол. Букатова

Формат А2

Альбом II

Типовой проект 284-4-112.86

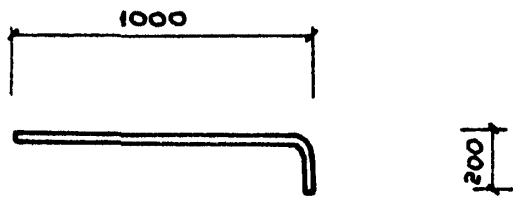


Длина развертки L = 1200 мм

| | | | |
|---|---|---|---|
| Нач. отд. | Иванчиков | | |
| Н. контр. | Смирнова | | |
| Рук. гр. | Мазур | | |
| Исполн. | Нефедова | | |

ТП 284-4-112.86 - КЖИ. 38.00.0

Анкер А-5

| Стадия | Масса | Масштаб |
|---|---|---|
| Р | 1.45 | 1:20 |
| Лист | Листов 1 | |

14АI ГОСТ 5781-82*

ГИПРОКОММУНСТРОЙ г. Москва

Инв. № подл. | Подпись и дата | Взам. инв. №

Альбом

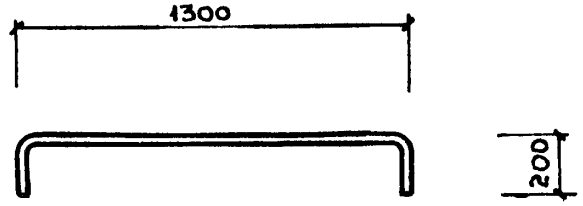


Длина развертки L = 1700 мм

| | | | |
|---|---|---|---|
| Нач. отд. | Иванчиков | | |
| Н. контр. | Смирнова | | |
| Рук. гр. | Мазур | | |
| Исполн. | Нефедова | | |

ТП 284-4-112.86 - КЖИ. 39.00.0

Анкер А-6

| Стадия | Масса | Масштаб |
|---|---|---|
| Р | 2.06 | 1:20 |
| Лист | Листов 1 | |

14АI ГОСТ 5781-82*

ГИПРОКОММУНСТРОЙ г. Москва

Инв. N подл. | Подпись и дата | Взам. инв. N

Коп. Буданова

Формат А2

Альбом II

Типовой проект 284-4-112.86

| Формат | Зона | Поз. | Обозначение | Наименование | Количество на исполнение – | 01 | 02 | 03 | 04 | 05 | 06 | 07 | 08 | 09 | Примечание |
|---|---|---|---|---|---|---|---|---|---|---|---|---|---|---|---|
| | | | | Документация. | | | | | | | | | | | |
| А3 | | | КЖИ.ТТ-2 | Технические требования | X | X | X | | | | | | | | |
| А4 | | | КЖИ.40.00.0СБ | Сборочный чертеж | X | X | X | | | | | | | | |
| | | | | Детали. | | | | | | | | | | | |
| Б4 | | 1 | КЖИ.40.00.1 | 20АIII ГОСТ 5781-82* ℓ=5650 | 1 | | | | | | | | | | 13,93кг |
| Б4 | | | КЖИ.40.00.2 | 16АIII ГОСТ 5781-82* ℓ=5650 | | 1 | | | | | | | | | 8,90кг |
| Б4 | | | КЖИ.40.00.3 | 18АIII ГОСТ 5781-82* ℓ=5850 | | | 1 | | | | | | | | 11,70кг |
| Б4 | | 2 | КЖИ.40.00.4 | 12АI ГОСТ 5781-82* ℓ=5650 | 1 | | | | | | | | | | 5,00кг |
| Б4 | | | КЖИ.40.00.5 | 10АI ГОСТ 5781-82* ℓ=5650 | | 1 | | | | | | | | | 3,50кг |
| Б4 | | | КЖИ.40.00.5-01 | " ℓ=5850 | | | 1 | | | | | | | | 3,63кг |
| Б4 | | 3 | -02 | " ℓ=230 | 4 | 4 | 4 | | | | | | | | 0,14кг |
| Б4 | | 4 | КЖИ.40.00.6 | 6АI ГОСТ 5781-82* ℓ=250 | 37 | 37 | 19 | | | | | | | | 0,05кг |

| | | |
|---|---|---|
| Нач.отд. | Иванчиков | |
| Н.контр. | Смирнова | |
| Рук.гр. | Мазур | |
| Исполн. | Нефедова | |

ТП 284-4-112.86- КЖИ.40.00.0

КАРКАС (К-1; К-2; К-5)

| Стадия | Масса | Масштаб |
|---|---|---|
| Р | – | – |
| Лист | Листов 1 | |

ГИПРОКОММУНСТРОЙ г.Москва

Альбом

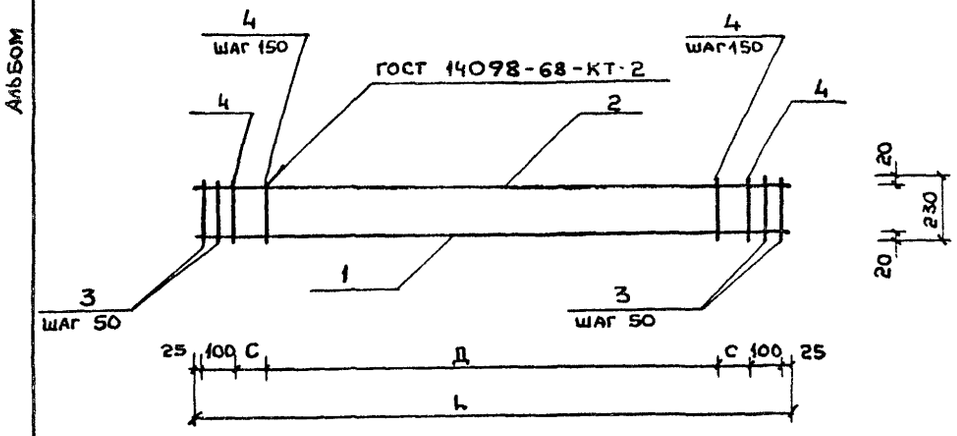


| Обозначение | Марка | С мм | Д мм | L мм | Масса кг |
|---|---|---|---|---|---|
| КЖИ.40.00.0 | К-1 | 150 | 5100 | 5650 | 21.31 |
| -01 | К-2 | 150 | 5100 | 5650 | 14.81 |
| -02 | К-5 | 100 | 5400 | 5850 | 17.84 |

| | | |
|---|---|---|
| Нач.отд. | Иванчиков | |
| Н.контр. | Смирнова | |
| Рук.гр. | Мазур | |
| Исполн. | Нефедова | |

ТП 284-4-112.86- КЖИ.40.00.0СБ

КАРКАС (К-1; К-2; К-5)

| Стадия | Масса | Масштаб |
|---|---|---|
| Р | см. табл. | 1:50 |
| Лист | Листов 1 | |

ГИПРОКОММУНСТРОЙ г.Москва

Инв.N подл. | Подпись и дата | Взам.инв.N

Коп. Буканова 21532-03 Формат 12

Альбом

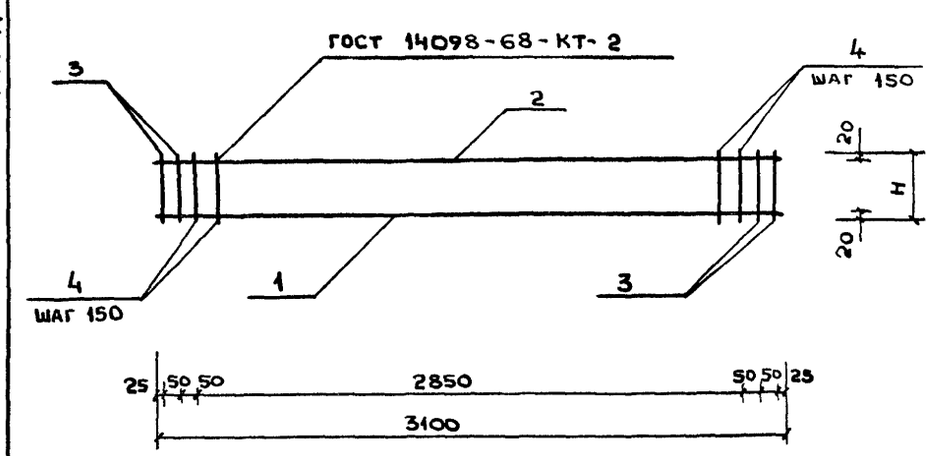


| ОБОЗНАЧЕНИЕ | МАРКА | H мм | МАССА кг |
|---|---|---|---|
| КЖИ. 41. 00. 0 | К-3 | 230 | 8.46 |
| -01 | К-4 | 210 | 8.42 |
| | | | |

| | | | |
|---|---|---|---|
| Нач.отд. | Иванчиков | | |
| Н.контр | Смирнова | | |
| Рук.гр | Мазур | | |
| Исполн. | Нефёдова | | |

ТП 284-4-112.86-КЖИ.41.00.0СБ

Каркас (К-3, К-4)

| СТАДИЯ | МАССА | МАСШТАБ |
|---|---|---|
| Р | СМ. ТАБЛ. | 1:20 |
| ЛИСТ | ЛИСТОВ 1 | |

ГИПРОКОММУНСТРОЙ г. Москва

Инв.№ подл. | Подпись и дата | Взам.инв.№

Альбом II

Типовой проект 284-4-112.86

| Обозначение | Наименование | Количество на исполнение: – | 01 | 02 | 03 | 04 | 05 | 06 | 07 | 08 | 09 | Примечание |
|---|---|---|---|---|---|---|---|---|---|---|---|---|
| | Документация | | | | | | | | | | | |
| КЖИ. ТТ-2 | Технические требования | X | X | | | | | | | | | |
| КЖИ. 41.00.0 СБ | Сборочный чертеж | X | X | | | | | | | | | |
| | Детали | | | | | | | | | | | |
| 1 КЖИ. 41.00.1 | 16АIII ГОСТ 5781-82* ℓ=3100 | 1 | 1 | | | | | | | | | 5.00кг |
| 2 КЖИ. 41.00.2 | 10АI ГОСТ 5781-82* ℓ=3100 | 1 | 1 | | | | | | | | | 1.90кг |
| 3 -01 | " ℓ=230 | 4 | | | | | | | | | | 0.14кг |
| -02 | " ℓ=210 | | 4 | | | | | | | | | 0.13кг |
| 4 КЖИ. 41.00.3 | 6АI ГОСТ 5781-82* ℓ=230 | 20 | | | | | | | | | | 0.05кг |
| -01 | " ℓ=210 | | 20 | | | | | | | | | 0.05кг |

| | | | |
|---|---|---|---|
| Нач.отд. | Иванчиков | | |
| Н.контр | Смирнова | | |
| Рук.гр. | Мазур | | |
| Исполн. | Нефёдова | | |

ТП 284-4-112.86-КЖИ.41.00.0

Каркас (К-3; К-4)

| СТАДИЯ | МАССА | МАСШТАБ |
|---|---|---|
| Р | – | – |
| ЛИСТ | ЛИСТОВ 1 | |

ГИПРОКОММУНСТРОЙ г. Москва

Инв.№ подл. | Подпись и дата | Взам.инв.№

Кол. Бухинова 21532-03

Формат 12

Альбом II

Типовой проект 284-4-112.86

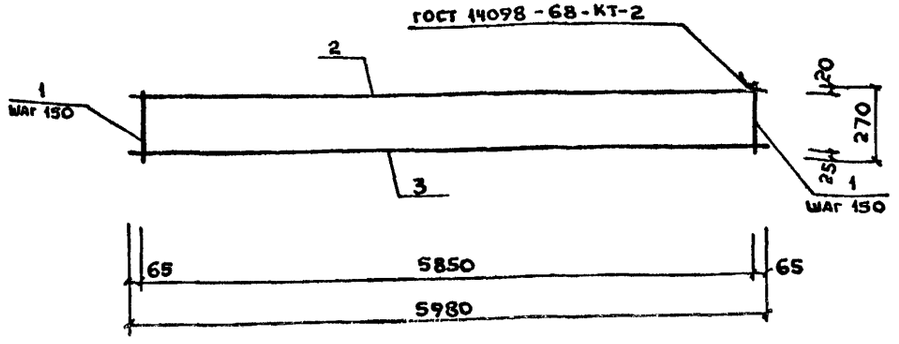


| Формат | Зона | Поз. | Обозначение | Наименование | Кол. | Примечание |
|---|---|---|---|---|---|---|
| | | | | Документация | | |
| А3 | | | КЖИ. ТТ-2 | Технические требования | | |
| | | | | Детали | | |
| Б Ч | | 1 | КЖИ.42.00.1 | ф6АI ГОСТ 5781-82* ℓ=270 | 40 | 0,06 кг |
| Б Ч | | 2 | КЖИ.42.00.2 | ф10АI ГОСТ 5781-82* ℓ=5980 | 1 | 3,69 кг |
| Б Ч | | 3 | КЖИ.42.00.3 | ф16АIII ГОСТ 5781-82* ℓ=5980 | 1 | 9,44 кг |

| | | |
|---|---|---|
| Нач.отд. | Иванчиков | |
| Н.контр. | Смирнова | |
| Рук.гр. | Мазур | |
| Исполн. | Сёмушкина | |

ТП 284-4-112.86 - КЖИ.42.00.0

Каркас К-6

| Стадия | Масса | Масштаб |
|---|---|---|
| Р | 15,52 | |
| Лист | Листов 1 | |

ГИПРОКОММУНСТРОЙ г.Москва

Альбом

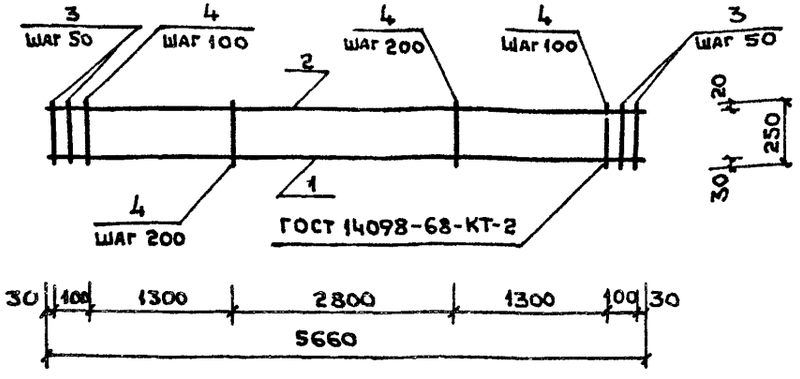


| Формат | Зона | Поз. | Обозначение | Наименование | Кол. | Примечание |
|---|---|---|---|---|---|---|
| | | | | Документация | | |
| А3 | | | КЖИ. ТТ-2 | Технические требования | | |
| | | | | Детали. | | |
| Б Ч | | 1 | КЖИ.43.00.1 | 28АIII ГОСТ 5781-82* ℓ=5660 | 1 | 27,34 кг |
| Б Ч | | 2 | КЖИ.43.00.2 | 16АIII ГОСТ 5781-82* ℓ=5660 | 1 | 8,94 кг |
| Б Ч | | 3 | -01 | " ℓ=240 | 4 | 0,38 кг |
| Б Ч | | 4 | КЖИ.43.00.3 | 8АI ГОСТ 5781-82* ℓ=240 | 41 | 0,09 кг |

| | | |
|---|---|---|
| Нач.отд. | Иванчиков | |
| Н.контр. | Смирнова | |
| Рук.гр. | Мазур | |
| Исполн. | Нефедова | |

ТП 284-4-112.86 - КЖИ.43.00.0

Каркас КР-1.

| Стадия | Масса | Масштаб |
|---|---|---|
| Р | 41,49 | |
| Лист | Листов 1 | |

ГИПРОКОММУНСТРОЙ г.Москва

Взам.инв.№ | Подпись и дата | Инв.№ подл.

Кол. Буканова 21532-03 Формат А2

Альбом II

Типовой проект 284-4-112.86

ГОСТ 14098-68-КТ-2

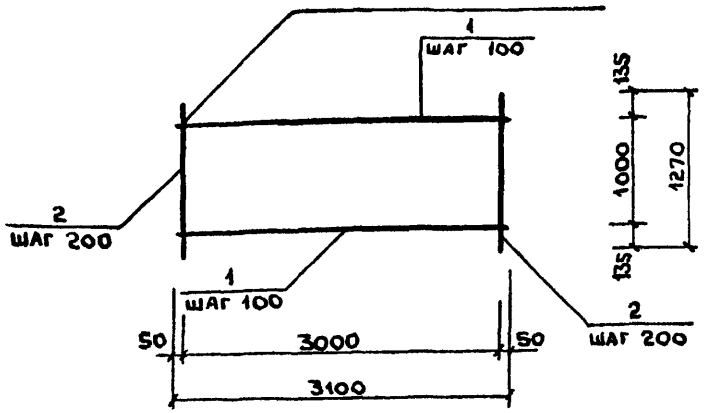


| Формат | Зона | Поз. | Обозначение | Наименование | Кол. | Примечание |
|---|---|---|---|---|---|---|
| | | | | Документация | | |
| А3 | | | КЖИ. ТТ-2 | Технические требования | | |
| | | | | Детали | | |
| Бч | | 1 | КЖИ. 44.00.1 | 6АI ГОСТ 5781-82* ℓ=3100 | 10 | 0.7кг |
| Бч | | 2 | -01 | " ℓ=1270 | 31 | 0.3кг |

| | | |
|---|---|---|
| Нач. отд. | Иванчиков | |
| Н. контр. | Смирнова | |
| Рук. гр. | Мазур | |
| Исполн. | Нефедова | |

ТП 284-4-112.86-КЖИ.44.00.0

Сетка С-1

| Стадия | Масса | Масштаб |
|---|---|---|
| Р | 16.3 | 1:50 |
| Лист | Листов 1 | |

ГИПРОКОММУНСТРОЙ г.Москва

Альбом

ГОСТ 14098-68-КТ-2

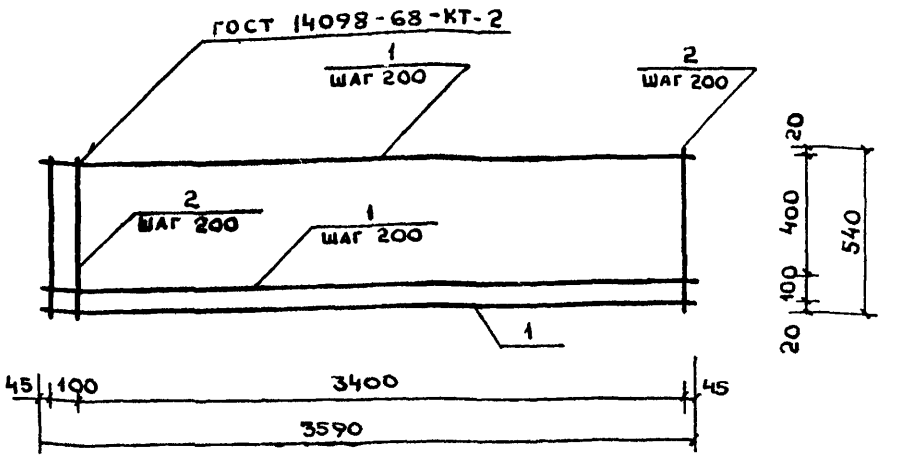


| Формат | Зона | Поз. | Обозначение | Наименование | Кол. | Примечание |
|---|---|---|---|---|---|---|
| | | | | Документация | | |
| А3 | | | КЖИ. ТТ-2 | Технические требования | | |
| | | | | Детали | | |
| Бч | | 1 | КЖИ. 45.00.1 | 6АI ГОСТ 5781-82* ℓ=3590 | 4 | 0.8кг |
| Бч | | 2 | -01 | ℓ=540 | 19 | 0.12кг |

| | | |
|---|---|---|
| Нач. отд. | Иванчиков | |
| Н. контр. | Смирнова | |
| Рук. гр. | Мазур | |
| Исполн. | Нефедова | |

ТП 284-4-112.86-КЖИ.45.00.0

Сетка С-2

| Стадия | Масса | Масштаб |
|---|---|---|
| Р | 5.48 | 1:20 |
| Лист | Листов 1 | |

ГИПРОКОММУНСТРОЙ г.Москва

Взам. инв. № | Подпись и дата | Инв. № подл.

Кол. Еланцева 21532-03 Формат А2

Альбом II

Типовой проект 284-4-112.86

## РАЗВЕРТКА

ГОСТ 14098-68-КТ-2

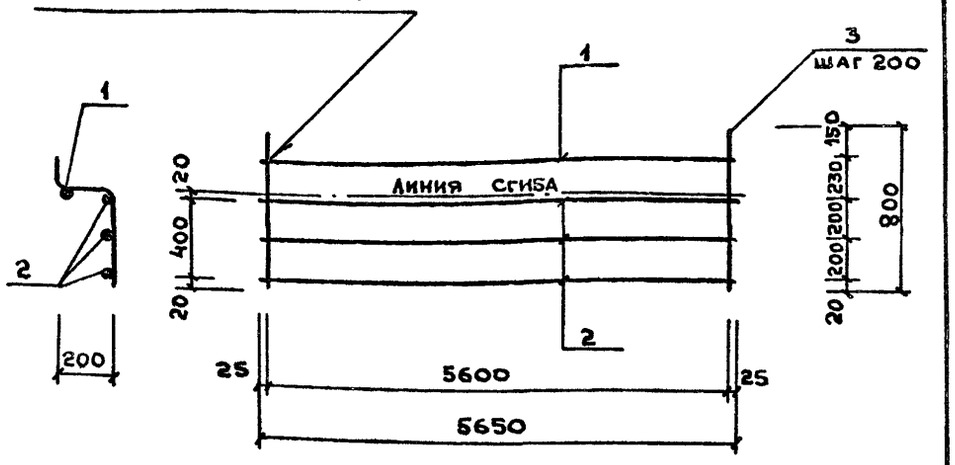


| Формат | Зона | Поз. | Обозначение | Наименование | Кол. | Примечание |
|---|---|---|---|---|---|---|
| | | | | Документация | | |
| А3 | | | КЖИ.ТТ-2 | Технические требования. | | |
| | | | | Детали | | |
| Б4 | | 1 | КЖИ.46.00.1 | 10А-III ГОСТ 5781-82* ℓ=5650 | 1 | 3.50кг |
| Б4 | | 2 | КЖИ.46.00.2 | 6А-I ГОСТ 5781-82* ℓ=5650 | 3 | 1.25 кг |
| Б4 | | 3 | -01 | " ℓ=800 | 29 | 0.17кг |

| | | | |
|---|---|---|---|
| Нач.отд. | Иванчиков | | ТП 284-4-112.86 - КЖИ.46.00.0 |
| Н.контр. | Смирнова | | |
| Рук.гр. | Мазур | | |
| Исполн. | Нефедова | | Стадия: Р; Масса: 12.20; Масштаб: 1:50 |
| | | | Сетка С-3 |
| | | | Лист; Листов 1 |
| | | | ГИПРОКОММУНСТРОЙ г.Москва |

Инв.№ подл. | Подпись и дата | Взам.инв.№

Альбом

## Развертка

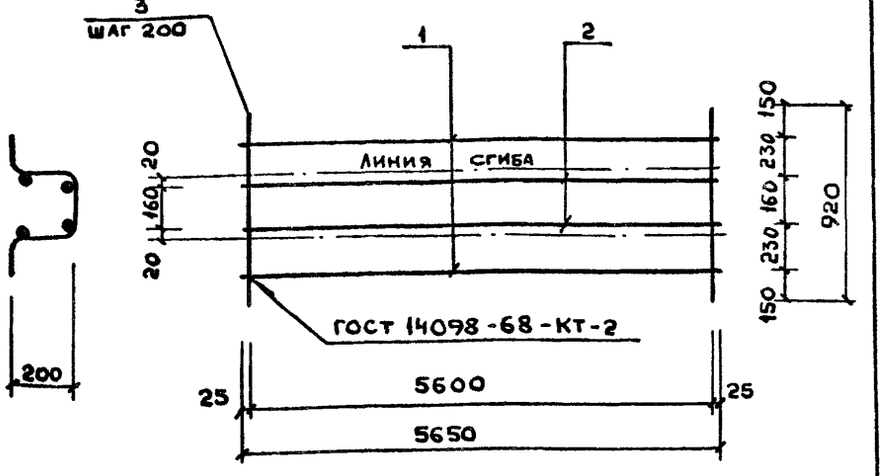


| Формат | Зона | Поз. | Обозначение | Наименование | Кол. | Примечание |
|---|---|---|---|---|---|---|
| | | | | Документация | | |
| А3 | | | КЖИ.ТТ-2 | Технические требования | | |
| | | | | Детали | | |
| Б4 | | 1 | КЖИ.47.00.1 | 10А-III ГОСТ 5781-82* ℓ=5650 | 2 | 3.5кг |
| Б4 | | 2 | КЖИ.47.00.2 | 6А-I ГОСТ 5781-82* ℓ=5650 | 2 | 1.25кг |
| Б4 | | 3 | -01 | " ℓ=920 | 29 | 0.20кг |

| | | | |
|---|---|---|---|
| Нач.отд. | Иванчиков | | ТП 284-4-112.86 - КЖИ.47.00.0 |
| Н.контр. | Смирнова | | |
| Рук.гр. | Мазур | | |
| Исполн. | Нефедова | | Стадия: Р; Масса: 15.3; Масштаб: 1:50 |
| | | | Сетка С-4 |
| | | | Лист; Листов 1 |
| | | | ГИПРОКОММУНСТРОЙ г.Москва |

Взам.инв.№ | Подпись и дата | Инв.№ подл.

Коп. Буканова 21532-03 Формат 12

Альбом II

Типовой проект 284-4-112.86

## Развертка

ГОСТ 14098-68-Кт-2

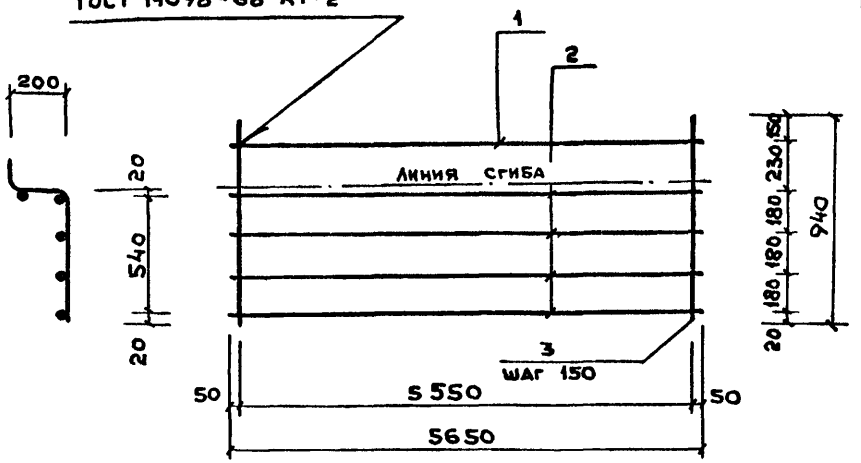


| Формат | Зона | Поз. | Обозначение | Наименование | Кол. | Примечание |
|---|---|---|---|---|---|---|
| | | | | Документация | | |
| А3 | | | КЖИ. ТТ-2 | Технические требования | | |
| | | | | Детали. | | |
| Бч | | 1 | КЖИ.48.00.1 | 16 А III ГОСТ 5781-82* ℓ=5650 | 1 | 8.90кг |
| Бч | | 2 | КЖИ.48.00.2 | 10 А I ГОСТ 5781-82* ℓ=5650 | 4 | 3.50кг |
| Бч | | 3 | КЖИ.48.00.3 | 6 А I ГОСТ 5781-82* ℓ=940 | 38 | 0.21кг |

Инв.№ подл. | Подпись и дата | Взам.инв.№

| | | |
|---|---|---|
| Нач.отд. | Иванчиков | |
| Н.контр. | Смирнова | |
| Рук.гр. | Мазур | |
| Исполн. | Нефедова | |

ТП 284-4-112.86-КЖИ.48.00.0

Сетка С-5

| Стадия | Масса | Масштаб |
|---|---|---|
| Р | 30.88 | 1:50 |
| Лист | Листов 1 | |

ГИПРОКОММУНСТРОЙ г.Москва

Альбом

## Развертка

ГОСТ 14098-68-Кт-2

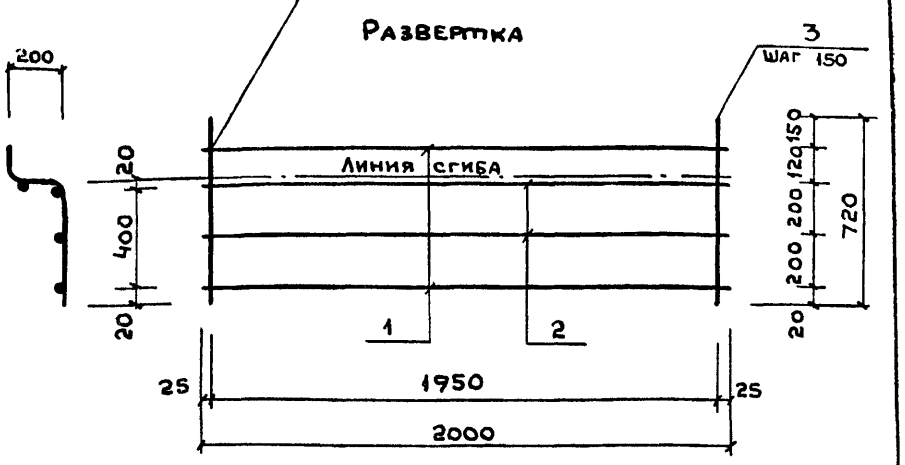


| Формат | Зона | Поз. | Обозначение | Наименование | Кол. | Примечание |
|---|---|---|---|---|---|---|
| | | | | Документация. | | |
| А3 | | | КЖИ. ТТ-2 | Технические требования. | | |
| | | | | Детали. | | |
| Бч | | 1 | КЖИ.49.00.1 | 10 А III ГОСТ 5781-82* ℓ=2050 | 2 | 1.30кг |
| Бч | | 2 | КЖИ 49.00.2 | 6 А I ГОСТ 5781-82* ℓ=2050 | 2 | 0.50кг |
| Бч | | 3 | -01 | " ℓ=720 | 14 | 0.20кг |

Инв.№ подл. | Подпись и дата | Взам.инв.№

| | | |
|---|---|---|
| Нач.отд. | Иванчиков | |
| Н.контр. | Смирнова | |
| Рук.гр. | Мазур | |
| Исполн. | Нефедова | |

ТП 284-4-112.86-КЖИ.49.00.0

Сетка С-6

| Стадия | Масса | Масштаб |
|---|---|---|
| Р | 6.40 | 1:50 |
| Лист | Листов 1 | |

ГИПРОКОММУНСТРОЙ г.Москва

Кол. Букачова 21532-03

Формат А2

Альбом II

Типовой проект 284-4-112.86

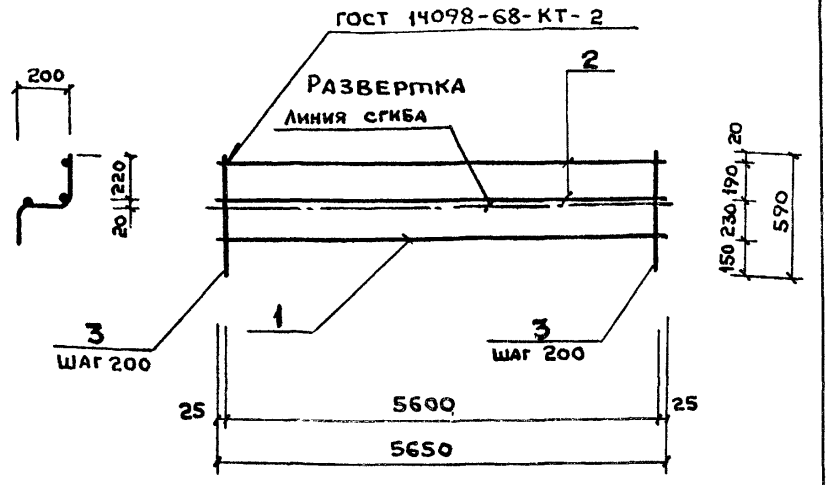


| Формат | Зона | Поз. | Обозначение | Наименование | Кол. | Примечание |
|---|---|---|---|---|---|---|
| | | | | Документация | | |
| А3 | | | КЖИ.ТТ-2 | Технические требования | | |
| | | | | Детали | | |
| Бч | | 1 | КЖИ.50.00.1 | 10А III ГОСТ 5781-82* ℓ=5650 | 1 | 3,50кг |
| Бч | | 2 | КЖИ.50.00.2 | 6А I ГОСТ 5781-82* ℓ=5650 | 3 | 1.25кг |
| Бч | | 3 | -01 | " ℓ=590 | 29 | 0.13кг |

| | | | |
|---|---|---|---|
| Нач.отд. | Иванчиков | | |
| Н.Контр. | Смирнова | | |
| Рук.гр. | Мазур | | |
| Исполн. | Нефедова | | |

ТП 284-4-112.86-КЖИ.50.00.0

Сетка С-7

| Стадия | Масса | Масштаб |
|---|---|---|
| Р | 11.02 | 1:50 |
| Лист | Листов 1 | |

ГИПРОКОММУНСТРОЙ г.Москва

Альбом

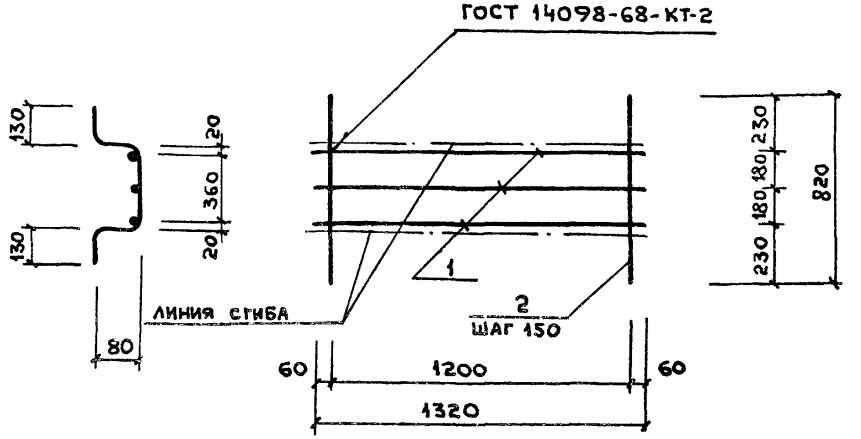


| Формат | Зона | Поз | Обозначение | Наименование | Кол. | Примечание |
|---|---|---|---|---|---|---|
| | | | | Документация | | |
| А3 | | | КЖИ.ТТ-2 | Технические требования | | |
| | | | | Детали | | |
| Бч | | 1 | КЖИ.51.00.1 | 6А I ГОСТ 5781-82* ℓ=1320 | 3 | 0,29 кг |
| Бч | | 2 | -01 | " ℓ=820 | 9 | 0,18кг |

| | | | |
|---|---|---|---|
| Нач.отд. | Иванчиков | | |
| Н.Контр. | Смирнова | | |
| Рук.гр. | Мазур | | |
| Исполн. | Нефедова | | |

ТП 284-4-112.86-КЖИ.51.00.0

Сетка С-8.

| Стадия | Масса | Масштаб |
|---|---|---|
| Р | 2.49 | 1:20 |
| Лист | Листов 1 | |

ГИПРОКОММУНСТРОЙ г.Москва

Взам. инв. № | Подпись и дата | Инв. № подл.

Кон. Буканова 21532-03 Формат А2

Альбом III

Типовой проект 284-4-112.86

## Развертка

ГОСТ 14098-68-КТ-2

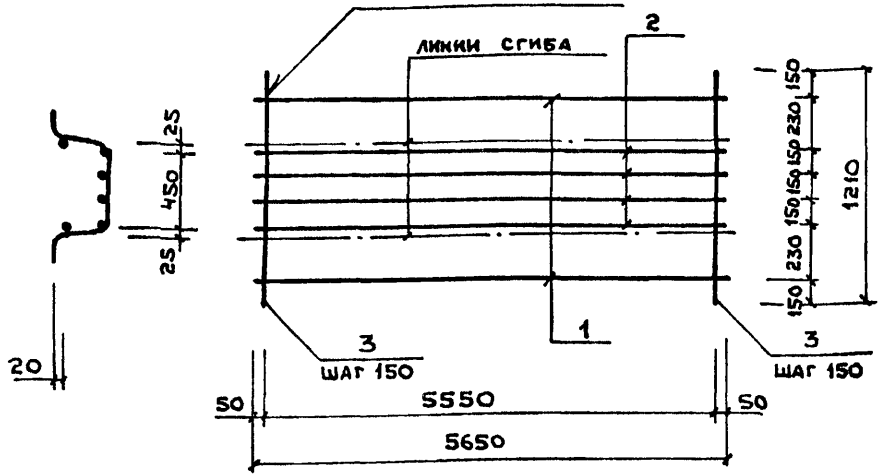


| Формат | Зона | Поз. | Обозначение | Наименование | Кол. | Примечание |
|---|---|---|---|---|---|---|
| | | | | Документация | | |
| А3 | | | КЖИ. ТТ-2 | Технические требования | | |
| | | | | Детали | | |
| Б4 | | 1 | КЖИ. 52.00.1 | 10AI ГОСТ 5781-82* ℓ=5650 | 2 | 3.50кг |
| Б4 | | 2 | КЖИ. 52.00.2 | 6AI ГОСТ 5781-82* ℓ=5650 | 4 | 1.25кг |
| Б4 | | 3 | -01 | 6AI ГОСТ 5781-82* ℓ=1210 | 38 | 0.27кг |

| | | | |
|---|---|---|---|
| Нач.отд. | Иванчиков | | |
| Н.контр. | Смирнова | | |
| Рук.гр. | Мазур | | |
| Исполн. | Кефедова | | |

ТП 284-4-112.86 - КЖИ.52.00.0

Сетка С-9

| Стадия | Масса | Масштаб |
|---|---|---|
| Р | 22.26 | 1:50 |
| Лист | Листов 1 | |

ГИПРОКОММУНСТРОЙ г.Москва

Инв.№ подл. | Подпись и дата | Взам.инв.№

## Развертка

ГОСТ 14098-68-КТ-2

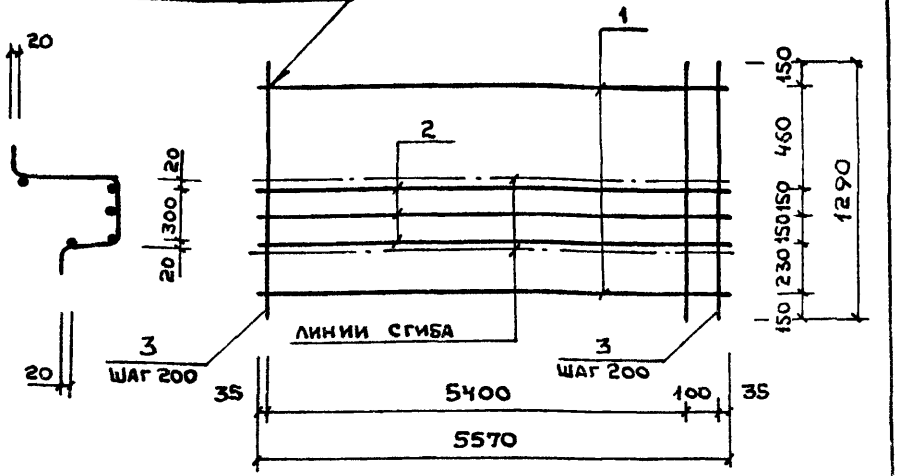


| Формат | Зона | Поз. | Обозначение | Наименование | Кол. | Примечание |
|---|---|---|---|---|---|---|
| | | | | Документация | | |
| А3 | | | КЖИ. ТТ-2 | Технические требования | | |
| | | | | Детали | | |
| Б4 | | 1 | КЖИ. 53.00.1 | 16AIII ГОСТ 5781-82* ℓ=5570 | 2 | 8,80кг |
| Б4 | | 2 | КЖИ. 53.00.2 | 10AI ГОСТ 5781-82* ℓ=5570 | 3 | 3.50кг |
| Б4 | | 3 | КЖИ 53.00.3 | 6AI ГОСТ 5781-82* ℓ=1290 | 29 | 0.29кг |

| | | | |
|---|---|---|---|
| Нач.отд | Иванчиков | | |
| Н.контр. | Смирнова | | |
| Рук.гр. | Мазур | | |
| Исполн. | Кефедова | | |

ТП 284-4-112.86 - КЖИ.53.00.0

Сетка С-11

| Стадия | Масса | Масштаб |
|---|---|---|
| Р | 36,51 | 1:50 |
| Лист | Листов 1 | |

ГИПРОКОММУНСТРОЙ г.Москва

Инв.№ подл. | Подпись и дата | Взам.инв.№

Коп. Буканова 21532-03 Формат А2

Альбом III

Типовой проект 284-4-112.86

| Формат | Зона | Поз. | Обозначение | Наименование | Количество на исполнение 01 | 02 | 03 | 04 | 05 | 06 | 07 | 08 | 09 | Примечание |
|---|---|---|---|---|---|---|---|---|---|---|---|---|---|---|
| | | | | Документация | | | | | | | | | | |
| А3 | | | КЖИ.ТТ-2 | Технические требования | X | X | | | | | | | | |
| А4 | | | КЖИ.54 00.0 СБ | Сборочный чертёж | X | X | | | | | | | | |
| | | | | Детали | | | | | | | | | | |
| Б4 | | 1 | КЖИ.54.00.1 | 6АI ГОСТ 5781-82* ℓ=5070 | 4 | | | | | | | | | 1.13 кг |
| Б4 | | | -01 | " ℓ=5220 | 6 | | | | | | | | | 1.16 кг |
| Б4 | | 2 | -02 | " ℓ=800 | 34 | | | | | | | | | 0.18 кг |
| Б4 | | | -03 | " ℓ=1300 | 35 | | | | | | | | | 0.29 кг |

Инв.№ подл. | Подпись и дата | Взам.инв.№

| | | | |
|---|---|---|---|
| Нач.отд. | Иванчиков | | |
| Н.контр. | Смирнова | | |
| Рук.гр. | Мазур | | |
| Исполн. | Нефёдова | | |

ТП 284-4-112.86- КЖИ.54.00.0

Сетка (С-10; С-12)

| Стадия | Масса | Масштаб |
|---|---|---|
| Р | — | — |
| Лист | Листов 1 | |

ГИПРОКОММУНСТРОЙ г. Москва

Альбом

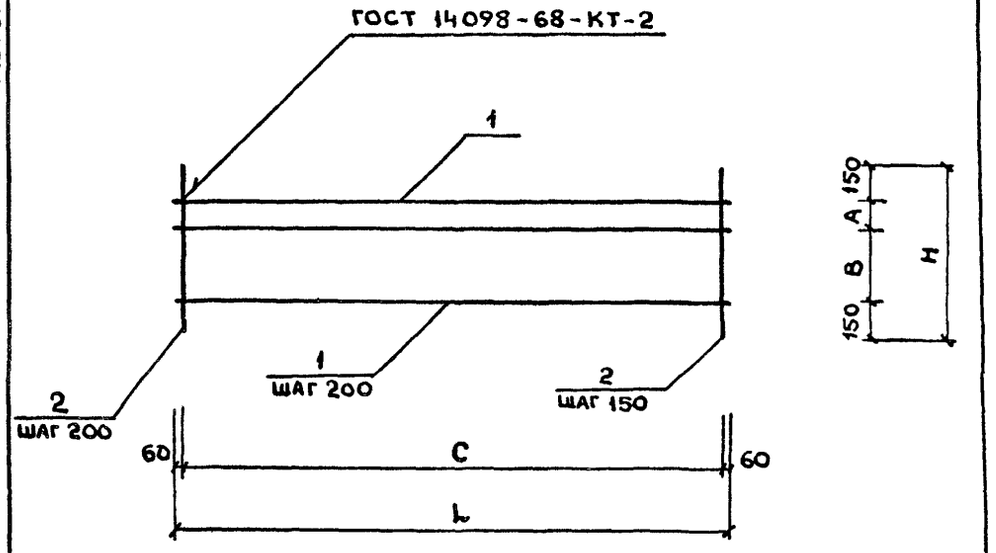


| Обозначение | Марка | A мм | B мм | H мм | C мм | L мм | Масса кг |
|---|---|---|---|---|---|---|---|
| КЖИ.54.00.0 | С-10 | 100 | 400 | 800 | 4950 | 5070 | 10.64 |
| -01 | С-12 | 200 | 800 | 1300 | 5100 | 5220 | 17.11 |
| | | | | | | | |

Инв.№ подл. | Подпись и дата | Взам.инв.№

| | | | |
|---|---|---|---|
| Нач.отд. | Иванчиков | | |
| Н.Контр. | Смирнова | | |
| Рук.гр. | Мазур | | |
| Исполн. | Нефедова | | |

ТП 284-4-112.86- КЖИ.54.00.0 СБ

Сетка (С-10; С-12)

| Стадия | Масса | Масштаб |
|---|---|---|
| Р | см. табл. | 1:50 |
| Лист | Листов 1 | |

ГИПРОКОММУНСТРОЙ г. Москва

Коп. Буканова 21532-03 Формат А2

Альбом II

Типовой проект 284-4-112.86

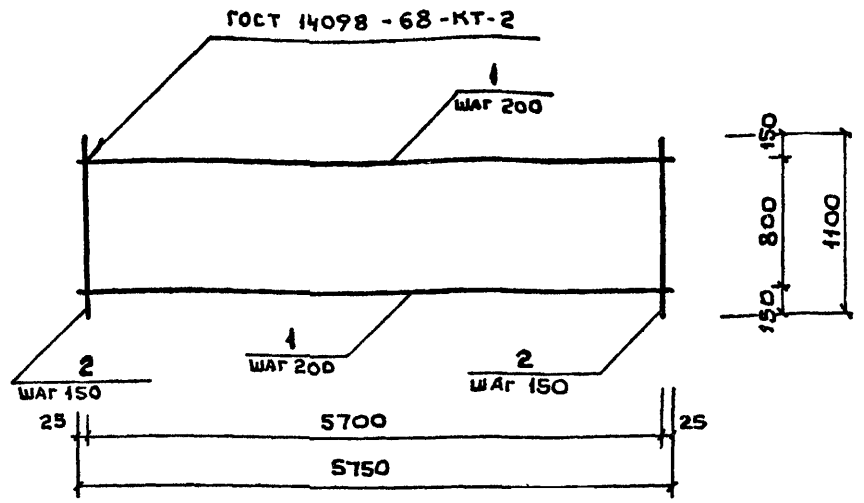


| Формат | Зона | Поз. | Обозначение | Наименование | Кол. | Примечание |
|---|---|---|---|---|---|---|
| | | | | ДОКУМЕНТАЦИЯ | | |
| А3 | | | КЖИ. ТТ-2 | ТЕХНИЧЕСКИЕ ТРЕБОВАНИЯ | | |
| | | | | ДЕТАЛИ | | |
| Б4 | | 1 | КЖИ.55.00.1 | 6А I ГОСТ 5781-82* ℓ=5750 | 5 | 1.28 кг |
| Б4 | | 2 | -01 | " ℓ=1100 | 39 | 0.24 кг |

| | | | |
|---|---|---|---|
| Нач.отд. | Иванчиков | | |
| Н.контр. | Смирнова | | |
| Рук.гр. | Мазур | | |
| Исполн. | Нефедова | | |

ТП 284-4-112.86 - КЖИ.55.00.0

Сетка С-13

| Стадия | Масса | Масштаб |
|---|---|---|
| Р | 15.76 | 1:50 |

Лист | Листов 1

ГИПРОКОММУНСТРОЙ г. Москва

Взам. инв. № | Подпись и дата | Инв. № подл.

Альбом

РАЗВЕРТКА

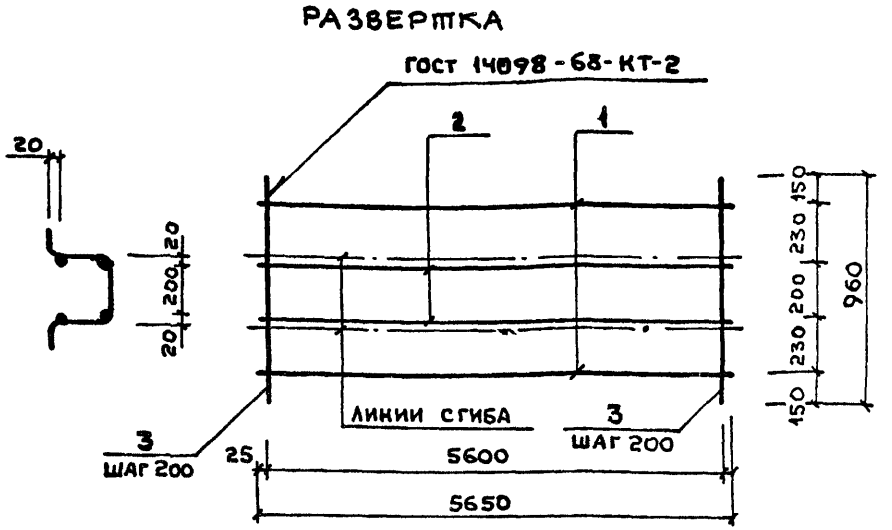


| Формат | Зона | Поз. | Обозначение | Наименование | Кол. | Примечание |
|---|---|---|---|---|---|---|
| | | | | ДОКУМЕНТАЦИЯ | | |
| А3 | | | КЖИ. ТТ-2 | ТЕХНИЧЕСКИЕ ТРЕБОВАНИЯ | | |
| | | | | ДЕТАЛИ | | |
| Б4 | | 1 | КЖИ.56.00.1 | 10А III ГОСТ 5781-82* ℓ=5650 | 2 | 3.50 кг |
| Б4 | | 2 | КЖИ.56.00.2 | 6А I ГОСТ 5781-82* ℓ=5650 | 2 | 1.25 кг |
| Б4 | | 3 | -01 | " ℓ=960 | 29 | 0.21 кг |

| | | | |
|---|---|---|---|
| Нач.отд. | Иванчиков | | |
| Н.контр. | Смирнова | | |
| Рук.гр. | Мазур | | |
| Исполн | Нефедова | | |

ТП 284-4-112.86 - КЖИ.56.00.0

Сетка С-14

| Стадия | Ма | |
|---|---|---|
| Р | 15.60 | 1:50 |

Лист | Листов 1

ГИПРОКОММУНСТРОЙ г. Москва

Взам. инв. № | Подпись и дата | Инв. № подл.

Код. Буквы 5 21532-03 Формат 12

Альбом II

Типовой проект 284-4-112.86

## Развертка

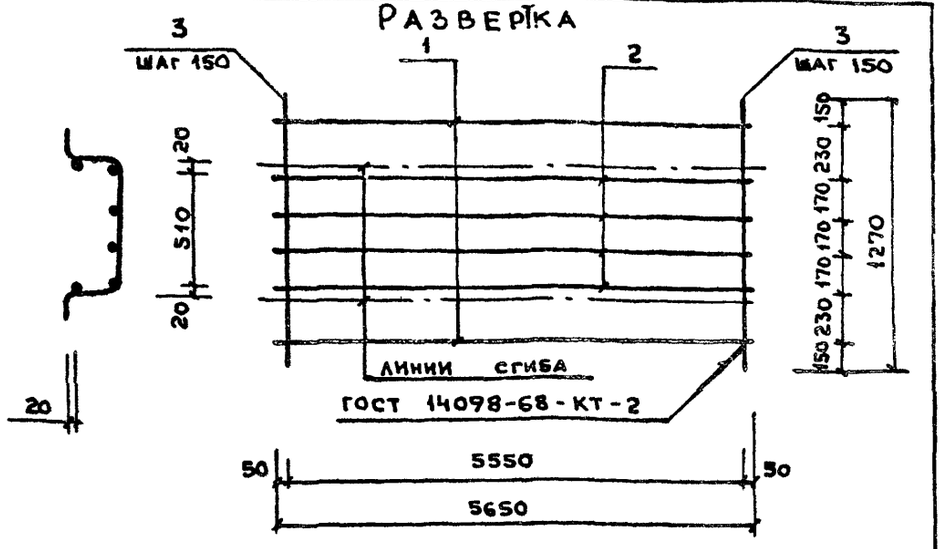


| Формат | Зона | Поз | Обозначение | Наименование | Кол. | Примечание |
|---|---|---|---|---|---|---|
| | | | | Документация | | |
| А-3 | | | КЖИ. ТТ-2 | Технические требования | | |
| | | | | Детали | | |
| Бч | | 1 | КЖИ. 57.00.1 | 10AI ГОСТ 5781-82* ℓ=5650 | 2 | 3,50кг |
| Бч | | 2 | КЖИ. 57.00.2 | 6AI ГОСТ 5781-82* ℓ=5650 | 4 | 1,25кг |
| Бч | | 3 | -01 | 6AI ГОСТ 5781-82* ℓ=1270 | 38 | 0,28кг |

| | | |
|---|---|---|
| Нач. отд. | Иванчиков | |
| Н.контр. | Смирнова | |
| Рук. гр. | Мазур | |
| Исполн. | Нефедова | |

ТП 284-4-112.86-КЖИ.57.00.0

Сетка С-15

| Стадия | Масса | Масштаб |
|---|---|---|
| Р | 22,64 | |
| Лист | Листов 1 | |

ГИПРОКОММУНСТРОЙ г.Москва

Взам. инв. № | Подпись и дата | Инв. № подл.

Альбом

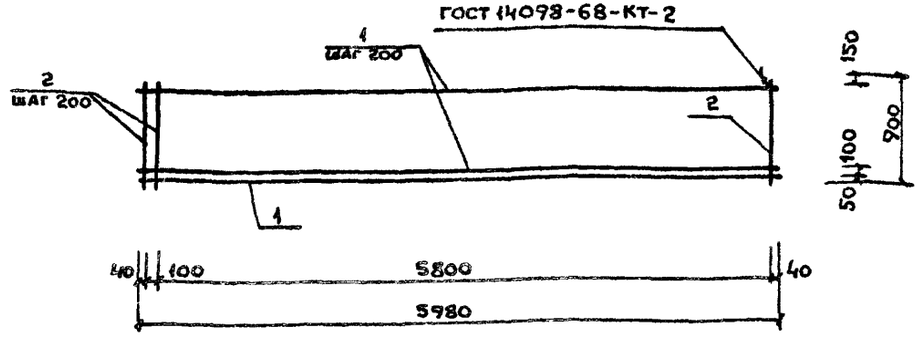


| Формат | Зона | Поз. | Обозначение | Наименование | Кол. | Примечание |
|---|---|---|---|---|---|---|
| | | | | Документация. | | |
| А-3 | | | КЖИ. ТТ-2 | Технические требования | | |
| | | | | Детали | | |
| Бч | | 1 | КЖИ. 58.00.1 | ф6AI ГОСТ 5781-82* ℓ=5980 | 5 | 1.33кг |
| Бч | | 2 | -01 | ф6AI ГОСТ 5781-82* ℓ=900 | 31 | 0.20кг |

| | | |
|---|---|---|
| Нач. отд. | Иванчиков | |
| Н.контр. | Смирнова | |
| Рук. гр. | Мазур | |
| Исполн. | Семушкина | |

ТП 284-4-112.86-КЖИ.58.00.0

Сетка С-16

| Стадия | Масса | Масштаб |
|---|---|---|
| Р | 12.83 | |
| Лист | Листов 1 | |

ГИПРОКОММУНСТРОЙ г.Москва

Взам. инв. № | Подпись и дата | Инв. № подл.

Альбом II

Типовой проект 284-4-112.86

## РАЗВЕРТКА

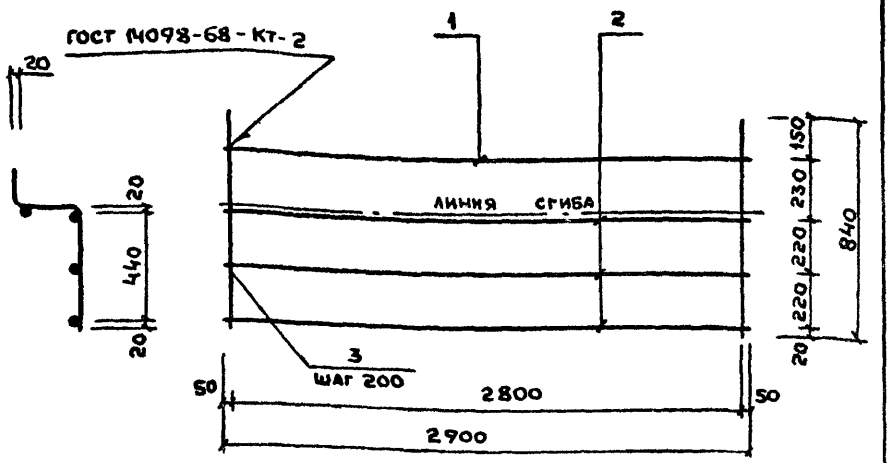


| Формат | Зона | Поз. | Обозначение | Наименование | Кол. | Примечание |
|---|---|---|---|---|---|---|
| | | | | ДОКУМЕНТАЦИЯ | | |
| А3 | | | КЖИ.ТТ-2 | ТЕХНИЧЕСКИЕ ТРЕБОВАНИЯ | | |
| | | | | ДЕТАЛИ | | |
| БЧ | | 1 | КЖИ.59.00.1 | 10А III ГОСТ 5781-82* ℓ=2900 | 1 | 1,8 кг |
| БЧ | | 2 | КЖИ.59.00.2 | 6А I ГОСТ 5781-82* ℓ=2900 | 3 | 0,64 кг |
| БЧ | | 3 | -01 | " ℓ=840 | 15 | 0,19 кг |

| | | | |
|---|---|---|---|
| Нач.отд. | Иванчиков | | |
| Н.контр. | Смирнова | | |
| Рук.гр. | Мазур | | |
| Исполн. | Нефедова | | |

ТП 284-4-112.86 - КЖИ.59.00.0

Сетка С-17

| Стадия | Масса | Масштаб |
|---|---|---|
| Р | 6.60 | 1:20 |

Лист | Листов 1

ГИПРОКОММУНСТРОЙ г.Москва

Взам. инв. № | Подпись и дата | Инв. № подл.

Альбом

## РАЗВЕРТКА

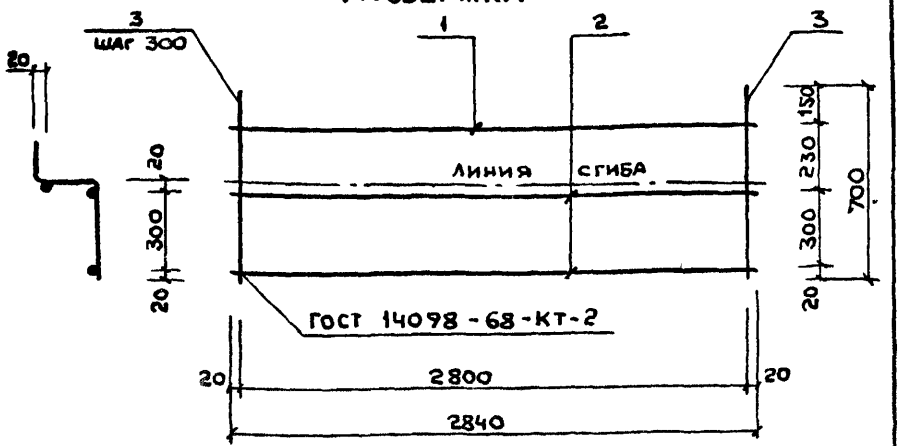


| Формат | Зона | Поз. | Обозначение | Наименование | Кол. | Примечание |
|---|---|---|---|---|---|---|
| | | | | ДОКУМЕНТАЦИЯ | | |
| А3 | | | КЖИ.ТТ-2 | ТЕХНИЧЕСКИЕ ТРЕБОВАНИЯ | | |
| | | | | ДЕТАЛИ | | |
| БЧ | | 1 | КЖИ.60.00.1 | 10А III ГОСТ 5781-82* ℓ=2840 | 1 | 1.75 кг |
| БЧ | | 2 | КЖИ.60.00.2 | 6А I ГОСТ 5781-82* ℓ=2840 | 2 | 0.63 кг |
| БЧ | | 3 | -01 | " ℓ=700 | 15 | 0.16 кг |

| | | | |
|---|---|---|---|
| Нач.отд. | Иванчиков | | |
| Н.контр. | Смирнова | | |
| Рук.гр. | Мазур | | |
| Исполн | Нефёдова | | |

ТП 284-4-112.86 - КЖИ.60.00.0

Сетка С-18

| Стадия | Масса | Масштаб |
|---|---|---|
| Р | 5.41 | 1:20 |

Лист | Листов 1

ГИПРОКОММУНСТРОЙ г.Москва

Взам. инв. № | Подпись и дата | Инв. № подл.

Хол. Бумажн. 21532-03 Формат 12

Альбом II

Типовой проект 284-4-112.86

## РАЗВЕРТКА

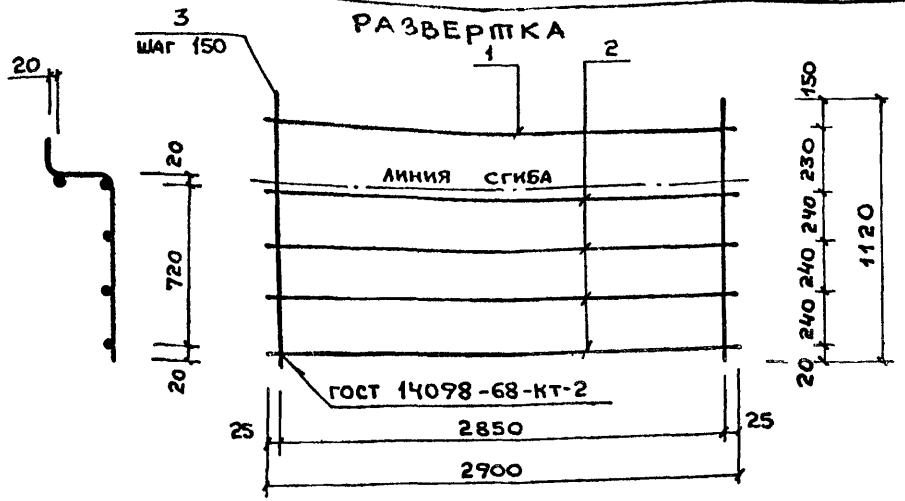


| Формат | Зона | Поз. | Обозначение | Наименование | Кол. | Примечание |
|---|---|---|---|---|---|---|
| | | | | Документация | | |
| А3 | | | КЖИ.ТТ-2 | Технические требования | | |
| | | | | Детали | | |
| Б4 | | 1 | КЖИ.61.00.1 | 10А III ГОСТ 5781-82* ℓ=2900 | 1 | 1.80кг |
| Б4 | | 2 | КЖИ.61.00.2 | 6А I ГОСТ 5781-82* ℓ=2900 | 4 | 0.64кг |
| Б4 | | 3 | -01 | " ℓ=1120 | 20 | 0.25кг |

Взам. инв. N | Подпись и дата | Инв. N подл.

| | | | |
|---|---|---|---|
| Нач. отд. | Иванчиков | | |
| Н. контр. | Смирнова | | |
| Рук. гр. | Мазур | | |
| Исполн. | Нефедова | | |

ТП 284-4-112.86 - КЖИ.61.00.0

Сетка С-19

| Стадия | Масса | Масштаб |
|---|---|---|
| Р | 9.36 | 1:20 |
| Лист | Листов 1 | |

ГИПРОКОММУНСТРОЙ г. Москва

Альбом

## РАЗВЕРТКА

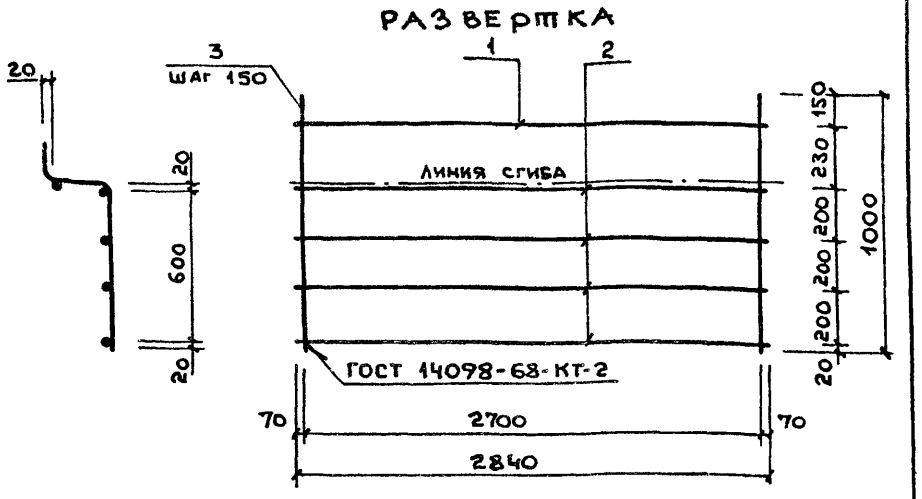


| Формат | Зона | Поз. | Обозначение | Наименование | Кол. | Примечание |
|---|---|---|---|---|---|---|
| | | | | Документация | | |
| А3 | | | КЖИ.ТТ-2 | Технические требования | | |
| | | | | Детали | | |
| Б4 | | 1 | КЖИ.62.00.1 | 10А III ГОСТ 5781-82* ℓ=2840 | 1 | 1.76кг |
| Б4 | | 2 | КЖИ.62.00.2 | 6А I ГОСТ 5781-82* ℓ=2840 | 4 | 0.63кг |
| Б4 | | 3 | -01 | " ℓ=1000 | 19 | 0.22кг |

Взам. инв. N | Подпись и дата | Инв. N подл.

| | | | |
|---|---|---|---|
| Нач. отд. | Иванчиков | | |
| Н. контр. | Смирнова | | |
| Рук. гр. | Мазур | | |
| Исполн. | Нефедова | | |

ТП 284-4-112.86 - КЖИ.62.00.0

Сетка С-20

| Стадия | Масса | Масштаб |
|---|---|---|
| Р | 8.46 | 1:20 |
| Лист | Листов 1 | |

ГИПРОКОММУНСТРОЙ г. Москва

Кол. Буканова 21532-03 Формат 12

Альбом II

Типовой проект 284-4-112.86

| Формат | Зона | Поз. | Обозначение | Наименование | Количество на исполнение: – | 01 | 02 | 03 | 04 | 05 | 06 | 07 | 08 | 09 | Примечание |
|---|---|---|---|---|---|---|---|---|---|---|---|---|---|---|---|
| | | | | Документация | | | | | | | | | | | |
| А-4 | | | КЖИ. ТТ-2 | Технические требования | | | | | | | | | | | |
| А-4 | | | КЖИ. 63.00.0СБ | Сборочный чертеж | | | | | | | | | | | |
| | | | | Детали | | | | | | | | | | | |
| БЧ | | 1 | КЖИ. 63.00.1 | 8АI ГОСТ 5781-82* ℓ=2860 | 1 | | | | | | | | | | 1,13кг |
| БЧ | | | -01 | " ℓ=1780 | | 1 | | | | | | | | | 0,70кг |
| БЧ | | 2 | КЖИ. 63.00.2 | 12А III ГОСТ 5781-82* ℓ=2860 | 1 | | | | | | | | | | 2,55кг |
| БЧ | | | -01 | " ℓ=1780 | | 1 | | | | | | | | | 1,58кг |
| БЧ | | 3 | КЖИ. 63.00.3 | 6АI ГОСТ 5781-82* ℓ=250 | 19 | 12 | | | | | | | | | 0,06кг |
| БЧ | | 4 | КЖИ. 63.00.4 | 10АI ГОСТ 5781-82* ℓ=250 | 1 | 1 | | | | | | | | | 0,15кг |
| БЧ | | 5 | КЖИ. 63.00.2 -02 | 12А III ГОСТ 5781-82* ℓ=700 | 1 | 1 | | | | | | | | | 0,62кг |

| | | |
|---|---|---|
| Нач.отд. | Иванчиков | |
| Н.контр. | Смирнова | |
| Рук.гр. | Мазур | |
| Исполн. | Нефёдова | |

ТП 284-4-112.86- КЖИ.63.00.0

Каркас (КР-2, КР-3)

| Стадия | Масса | Масштаб |
|---|---|---|
| Р | – | – |
| Лист | Листов 1 | |

ГИПРОКОММУНСТРОЙ г. Москва

Альбом

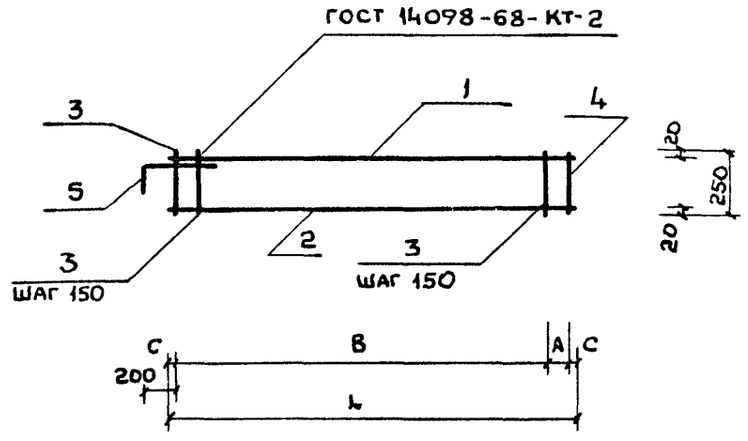


| Обозначение | Марка | C, мм | A, мм | B, мм | L, мм | Масса кг |
|---|---|---|---|---|---|---|
| КЖИ. 63.00.0 | КР-2 | 30 | 100 | 2700 | 2860 | 5,59 |
| -01 | КР-3 | 40 | 50 | 1650 | 1780 | 3,77 |
| | | | | | | |

| | | |
|---|---|---|
| Нач.отд. | Иванчиков | |
| Н.контр. | Смирнова | |
| Рук.гр. | Мазур | |
| Исполн. | Нефедова | |

ТП 284-4-112.86- КЖИ.63.00.0СБ

КАРКАС (КР-2, КР-3)

| Стадия | Масса | Масштаб |
|---|---|---|
| Р | см. табл. | 1:50 |
| Лист | Листов 1 | |

ГИПРОКОММУНСТРОЙ г. Москва

Инв.N подл. | Подпись и дата | Взам.инв.№

Инв.N подл. | Подпись и дата | Взам.инв.№

Кол.Бумажн. 21532-03 Формат 12

Альбом II

Типовой проект 284-4-112.86

| Формат | Зона | Поз. | Обозначение | Наименование | Количество на исполнение: – | 01 | 02 | 03 | 04 | 05 | 06 | 07 | 08 | 09 | |
|---|---|---|---|---|---|---|---|---|---|---|---|---|---|---|---|
| | | | | Документация | | | | | | | | | | | |
| А4 | | | КЖИ. ТТ-2 | Технические требования | | X | X | | | | | | | | |
| А4 | | | КЖИ. 64.00.0 СБ | Сборочный чертеж | | X | X | | | | | | | | |
| | | | | Детали | | | | | | | | | | | |
| БЧ | | 1 | КЖИ. 64.00.1 | 8АI ГОСТ 5781-82* ℓ=2380 | 1 | | | | | | | | | | 0,94кг |
| БЧ | | | -01 | " ℓ=3840 | | 1 | | | | | | | | | 1,52кг |
| БЧ | | 2 | КЖИ. 64.00.2 | 12АIII ГОСТ 5781-82* ℓ=2380 | 1 | | | | | | | | | | 2,12кг |
| БЧ | | | -01 | " ℓ=3840 | | 1 | | | | | | | | | 3,42кг |
| БЧ | | 3 | КЖИ. 64.00.3 | 6АI ГОСТ 5781-82* ℓ=250 | 17 | 27 | | | | | | | | | 0,06кг |
| БЧ | | 4 | КЖИ. 64.00.2-02 | 12АIII ГОСТ 5781-82* ℓ=700 | 2 | 2 | | | | | | | | | 0,62кг |

Инв. № подл. | Подпись и дата | Взам. инв. №

| | | |
|---|---|---|
| Нач. отд. | Иванчиков | |
| Н. контр. | Смирнова | |
| Рук. гр. | Мазур | |
| Исполн. | Нефедова | |

ТП 284-4-112.86- КЖИ.64.00.0

КАРКАС (КР-4; КР-5)

| Стадия | Масса | Масштаб |
|---|---|---|
| Р | – | – |
| Лист | Листов 1 | |

ГИПРОКОММУНСТРОЙ г. Москва

Альбом

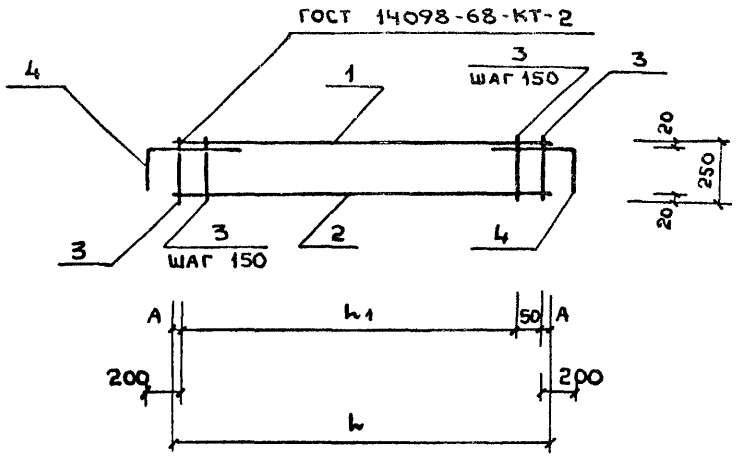


| Обозначение | Марка | A, мм | h1, мм | h, мм | Масса, кг |
|---|---|---|---|---|---|
| КЖИ. 64.00.0 | КР-4 | 40 | 2250 | 2380 | 5,32 |
| -01 | КР-5 | 20 | 3750 | 3840 | 7.80 |
| | | | | | |

Инв. № подл. | Подпись и дата | Взам. инв. №

| | | |
|---|---|---|
| Нач. отд. | Иванчиков | |
| Н. Контр. | Смирнова | |
| Рук. гр. | Мазур | |
| Исполн. | Нефедова | |

ТП 284-4-112.86- КЖИ.64.00.0СБ

КАРКАС (КР-4, КР-5)

| Стадия | Масса | Масштаб |
|---|---|---|
| Р | см. табл. | 1:50 |
| Лист | Листов 1 | |

ГИПРОКОММУНСТРОЙ г. Москва

Коп. Буканова 21532-03 Формат А2

Альбом II

Типовой проект 284-4-112.86

| Обозначение | Наименование | Количество на исполнение | | | | | | | | | Примечание |
|---|---|---|---|---|---|---|---|---|---|---|---|
| | | – | 01 | 02 | 03 | 04 | 05 | 06 | 07 | 08 | 09 | |
| | **Документация** | | | | | | | | | | | |
| КЖИ. ТТ-2 | Технические требования | | X | | | | | | | | | |
| КЖИ. 65.00.0 СБ | Сборочный чертеж | | X | | | | | | | | | |
| | **Детали** | | | | | | | | | | | |
| КЖИ. 65.00.1 | 20А-III ГОСТ 5781-82* ℓ=5650 | 1 | | | | | | | | | | 13,93 |
| КЖИ. 65.00.2 | 22А-III ГОСТ 5781-82* ℓ=5650 | | 1 | | | | | | | | | 16,86 |
| КЖИ. 65.00.3 | 10АТ-IIIС ГОСТ 5781-82* ℓ=5650 | 1 | | | | | | | | | | 3,48 |
| КЖИ. 65.00.4 | 12АТ-IIIС ГОСТ 5781-82* ℓ=5650 | | 1 | | | | | | | | | 5,02 |
| КЖИ. 65.00.5 | 6АТ-I ГОСТ 5781-82* ℓ=250 | 41 | 41 | | | | | | | | | 0,06 |
| КЖИ. 65.00.3-01 | 10АТ-I ГОСТ 5781-82* ℓ=250 | 4 | 4 | | | | | | | | | 0,16 |

| | | |
|---|---|---|
| Нач.отд. | Иванчиков | |
| Н.контр. | Смирнова | |
| Рук.гр. | Мазур | |
| Исполн. | Нефедова | |

ТП 284-4-112.86- КЖИ.65.00.0

Каркас (КР-6; КР-7)

| Стадия | Масса | Масштаб |
|---|---|---|
| Р | | |
| Лист | Листов 1 | |

ГИПРОКОММУНСТРОЙ г. Москва

Альбом

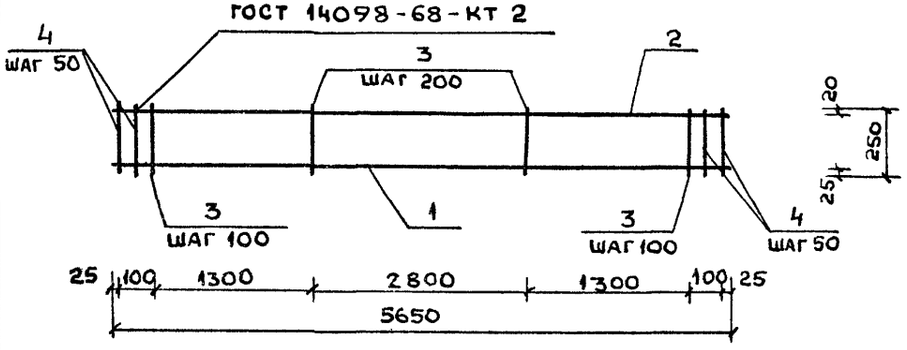


| Обозначение | Марка | Масса кг |
|---|---|---|
| КЖИ. 65.00.0 | КР-6 | 20,51 |
| -01 | КР-7 | 24,98 |
| | | |
| | | |
| | | |
| | | |

| | | |
|---|---|---|
| Нач.отд. | Иванчиков | |
| Н.контр. | Смирнова | |
| Рук.гр. | Мазур | |
| Исполн. | Нефедова | |

ТП 284-4-112.86- КЖИ.65.00.0СБ

Каркас (КР-6, КР-7)

| Стадия | Масса | Масштаб |
|---|---|---|
| Р | см. табл. | 1:50 |
| Лист | Листов 1 | |

ГИПРОКОММУНСТРОЙ г. Москва

Инв.№ подл. | Подпись и дата | Взам.инв.№

Инв.№ подл. | Подпись и дата | Взам.инв.№

Кол. Буканова 21532-03 Формат 12

Альбом

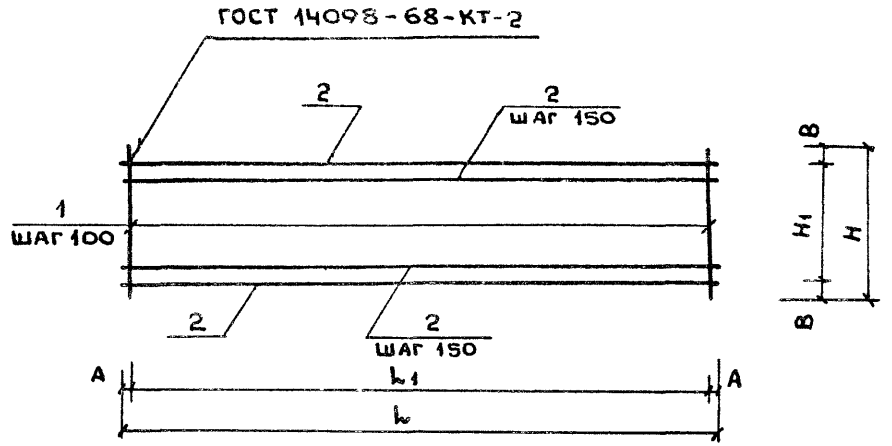


| Обозначение | Марка | A, мм | B, мм | l1, мм | l, мм | H1, мм | H, мм | Масса кг |
|---|---|---|---|---|---|---|---|---|
| КЖИ. 66.00.0 | С-1 | 25 | 150 | 5600 | 5650 | 750 | 1050 | 30,30 |
| -01 | С-2 | 20 | 150 | 2800 | 2840 | 750 | 1050 | 15,38 |
| -02 | С-3 | 50 | 175 | 2000 | 2100 | 1050 | 1400 | 15,31 |
| -03 | С-4 | 25 | 150 | 5600 | 5650 | 900 | 1200 | 33,04 |

| | | | |
|---|---|---|---|
| Нач.отд. | Иванчиков | | |
| Н.контр. | Смирнова | | |
| Рук.гр. | Мазур | | |
| Исполн. | Нефёдова | | |

ТП 284-4-112.86 - КЖИ. 66.00.ОСБ

Сетка (С-1 ÷ С-4)

| Стадия | Масса | Масштаб |
|---|---|---|
| Р | см. табл. | 1:50 |
| Лист | Листов 1 | |

ГИПРОКОММУНСТРОЙ г. Москва

Инв.№ подл. | Подпись и дата | Взам.инв.№

Альбом II

Типовой проект 284-4-112.86

| Обозначение | Наименование | Поз. | Кол. | Примечание |
|---|---|---|---|---|
| | **Документация** | | | |
| КЖИ. ТТ-2 | Технические требования | | | |
| КЖИ. 66.00.ОСБ | Сборочный чертеж | | | |
| | **Детали** | | | |
| КЖИ. 66.00.1 | 8АI ГОСТ 5781-82* l=1050 | 1 | 57 | 0,40кг |
| -01 | " l=1400 | | 21 | 0,55кг |
| -02 | " l=1200 | | 57 | 0,47кг |
| КЖИ 66.00.2 | 6АI ГОСТ 5781-82* l=5650 | 2 | 5 | 1,25кг |
| -01 | " l=2840 | | 8 | 0,63 |
| -02 | " l=2100 | | 8 | 0,47 |

| | | | |
|---|---|---|---|
| Нач.отд. | Иванчиков | | |
| Н.контр. | Смирнова | | |
| Рук.гр. | Мазур | | |
| Исполн. | Нефёдова | | |

ТП 284-4-112.86 - КЖИ. 66.00.0

Сетка (С-1 ÷ С-4)

| Стадия | Масса | Масштаб |
|---|---|---|
| Р | - | - |
| Лист | Листов 1 | |

ГИПРОКОММУНСТРОЙ г. Москва

Инв.№ подл. | Подпись и дата | Взам.инв.№

Альбом

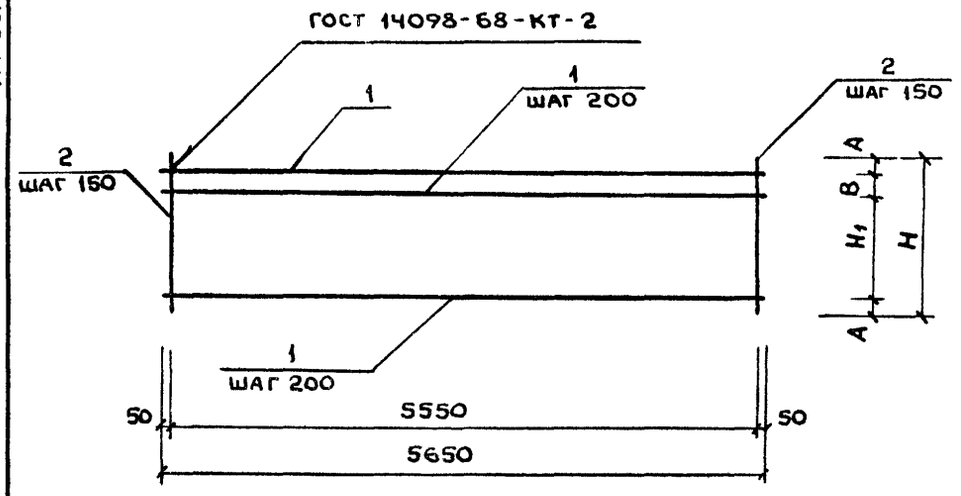


| ОБОЗНАЧЕНИЕ | МАРКА | B мм | A мм | H1 мм | H мм | МАССА кг |
|---|---|---|---|---|---|---|
| КЖИ.67.00.0 | С-5 | 200 | 200 | 600 | 1200 | 16.51 |
| -01 | С-6 | 150 | 175 | 1000 | 1500 | 21.3 |
| -02 | С-7 | 200 | 150 | 800 | 1300 | 18.52 |
| | | | | | | |

| | | | |
|---|---|---|---|
| Нач.отд. | Иванчиков | | |
| Н.контр. | Смирнова | | |
| Рук.гр. | Мазур | | |
| Исполн. | Нефедова | | |

ТП 284-4-112.86 - КЖИ.67.00.ОСБ

Сетка (С-5 ÷ С-7)

| Стадия | Масса | Масштаб |
|---|---|---|
| Р | см. табл. | 1:50 |
| Лист | Листов 1 | |

ГИПРОКОММУНСТРОЙ г.Москва

Инв.№ подл. | Подпись и дата | Взам.инв.№

Типовой проект 284-4-112.86 Альбом II

| Формат | Зона | Поз. | Обозначение | Наименование | Количество на исполнение 01 | 02 | 03 | 04 | 05 | 06 | 07 | 08 | 09 | Примечание |
|---|---|---|---|---|---|---|---|---|---|---|---|---|---|---|
| | | | | Документация | | | | | | | | | | |
| А4 | | | КЖИ. ТТ-2 | Технические требования | | X | | | | | | | | |
| А4 | | | КЖИ. 67.00.ОСБ | Сборочный чертеж | | X | | | | | | | | |
| | | | | Детали | | | | | | | | | | |
| Б4 | | 1 | КЖИ. 67.00.1 | 6АI ГОСТ 5781-82* ℓ=5650 | 5 | 7 | 6 | | | | | | | 1.25кг |
| Б4 | | 2 | -01 | ℓ=1200 | 38 | | | | | | | | | 0.27 |
| Б4 | | | -02 | ℓ=1500 | | 38 | | | | | | | | 0.33 |
| Б4 | | | -03 | ℓ=1300 | | | 38 | | | | | | | 0.29 |

| | | | |
|---|---|---|---|
| Нач.отд. | Иванчиков | | |
| Н.контр. | Смирнова | | |
| Рук.гр. | Мазур | | |
| Исполн. | Нефедова | | |

ТП 284-4-112.86- КЖИ.67.00.0

Сетка (С-5 ÷ С-7)

| Стадия | Масса | Масштаб |
|---|---|---|
| Р | — | — |
| Лист | Листов 1 | |

ГИПРОКОММУНСТРОЙ г.Москва

Инв.№ подл. | Подпись и дата | Взам.инв.№

Кол. бумаги 21532-03 Формат А2

Альбом II

Типовой проект 284-4-112.86

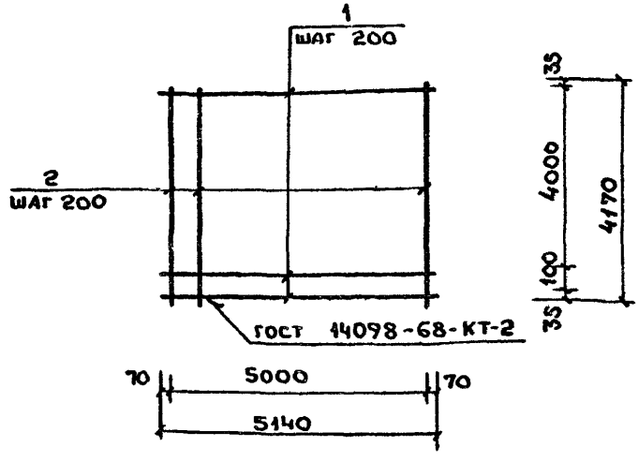


| Формат | Зона | Поз. | Обозначение | Наименование | Кол. | Примечание |
|---|---|---|---|---|---|---|
| | | | | Документация | | |
| А-3 | | | КЖИ. ТТ-2 | Технические требования | | |
| | | | | Детали | | |
| Бч | | 1 | КЖИ. 68. 00. 1 | 10А III ГОСТ 5781-82* ℓ=5140 | 22 | 3,2 кг |
| Бч | | 2 | -01 | " ℓ=4170 | 26 | 2.6 кг |

Взам. инв. №

Подпись и дата

Инв. № подл.

| | | |
|---|---|---|
| Нач. отд. | Иванчиков | |
| Н. контр. | Мазур | |
| Рук. гр. | Смиркова | |
| Исполн. | Нефёдова | |

ТП 284-4-112.86-КЖИ.68.00.0

Сетка С-1

| Стадия | Масса | Масштаб |
|---|---|---|
| Р | 138 | 1:100 |
| Лист | Листов 1 | |

ГИПРОКОММУНСТРОЙ г. Москва

Альбом

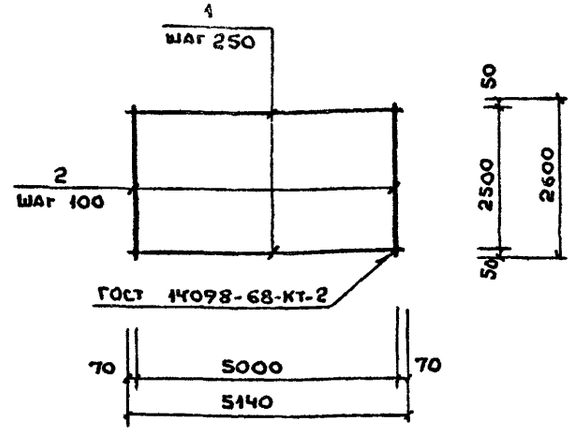


| Формат | Зона | Поз. | Обозначение | Наименование | Кол. | Примечание |
|---|---|---|---|---|---|---|
| | | | | Документация | | |
| А-3 | | | КЖИ. ТТ-2 | Технические требования | | |
| | | | | Детали | | |
| Бч | | 1 | КЖИ. 69. 00. 1 | 6АI ГОСТ 5781-82* ℓ=5140 | 11 | 1,14 кг |
| Бч | | 2 | КЖИ. 69. 00. 2 | 12А III ГОСТ 5781-82* ℓ=2600 | 51 | 2.30 кг |

Взам. инв. №

Подпись и дата

Инв. № подл.

| | | |
|---|---|---|
| Нач. отд. | Иванчиков | |
| Н. контр. | Мазур | |
| Рук. гр. | Смирнова | |
| Исполн. | Нефедова | |

ТП 284-4-112.86-КЖИ.69.00.0

Сетка С-2

| Стадия | Масса | Масштаб |
|---|---|---|
| Р | 130,3 | 1:100 |
| Лист | Листов 1 | |

ГИПРОКОММУНСТРОЙ г. Москва

Коп. Буканова 21532-03 Формат А2

Альбом II

Типовой проект 284-4-112.86

## РАЗВЕРТКА

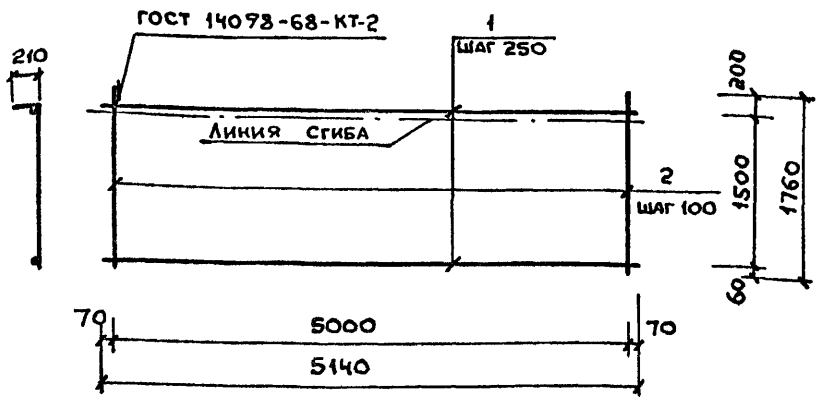


| Формат | Зона | Поз | Обозначение | Наименование | Кол. | Примечание |
|---|---|---|---|---|---|---|
| | | | | **Документация** | | |
| А4 | | | КЖИ.ТТ-2 | Технические требования | | |
| | | | | | | |
| | | | | **Детали** | | |
| Бч | | 1 | КЖИ.70.00.1 | 6AI ГОСТ 5781-82* ℓ=5140 | 7 | 1.14кг |
| Бч | | 2 | КЖИ.70.00.2 | 12AIII ГОСТ 5781-82* ℓ=1760 | 51 | 1.57кг |

| | | | |
|---|---|---|---|
| Нач.отд. | Иванчиков | | ТП 284-4-112.86-КЖИ.70.00.0 |
| Н.контр. | Мазур | | |
| Рук.гр. | Смирнова | | Сетка С-3 |
| Исполн. | Нефёдова | | |

| Стадия | Масса | Масштаб |
|---|---|---|
| Р | 87.7 | 1:50 |
| Лист | Листов 1 | |

ГИПРОКОММУНСТРОЙ г.Москва

Инв.№ подл. | Подпись и дата | Взам.инв.№

Альбом

## РАЗВЕРТКА

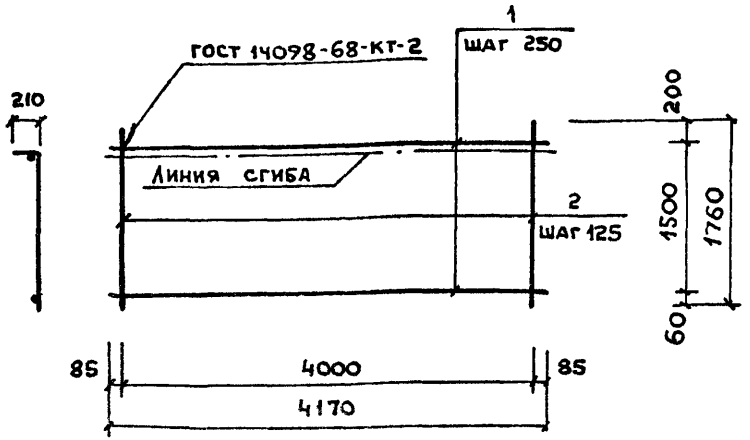


| Формат | Зона | Поз. | Обозначение | Наименование | Кол. | Примечание |
|---|---|---|---|---|---|---|
| | | | | **Документация** | | |
| А3 | | | КЖИ.ТТ-2 | Технические требования | | |
| | | | | | | |
| | | | | **Детали** | | |
| Бч | | 1 | КЖИ.71.00.1 | 6AI ГОСТ 5781-82* ℓ=4170 | 7 | 0.93кг |
| Бч | | 2 | КЖИ.71.00.2 | 10AIII ГОСТ 5781-82* ℓ=1760 | 33 | 1.10кг |

| | | | |
|---|---|---|---|
| Нач.отд. | Иванчиков | | ТП 284-4-112.86-КЖИ.71.00.0 |
| Рук.гр | Смирнова | | |
| Исполн. | Нефедова | | Сетка С-4 |
| Н.контр. | Мазур | | |

| Стадия | Масса | Масштаб |
|---|---|---|
| Р | 42.8 | 1:50 |
| Лист | Листов 1 | |

ГИПРОКОММУНСТРОЙ г.Москва

Инв.№ подл. | Подпись и дата | Взам.инв.№

Коп. Букштыва 21532-03 Формат А2

| Инв.№ подл. | Подпись и дата | Взам.инв.№ |
|---|---|---|
| | | |

Типовой проект 284-4-112.86 Альбом II

| Формат | Зона | Поз. | Обозначение | Наименование | Количество на исполнение | | | | | | | | | | Примечание |
|---|---|---|---|---|---|---|---|---|---|---|---|---|---|---|---|
| | | | | | – | 01 | 02 | 03 | 04 | 05 | 06 | 07 | 08 | 09 | |
| | | | | Документация | | | | | | | | | | | |
| А3 | | | КЖИ.72.00.0СБ | Сборочный чертеж | | | | | | | | | | | |
| А3 | | | КЖИ. ТТ-2 | Технические требования | | | | | | | | | | | |
| | | | | Детали | | | | | | | | | | | |
| БЧ | | 1 | КЖИ.72.00.1 | 6АI ГОСТ 5781-82* ℓ=5900 | 5 | 9 | 8 | 12 | | | | | | | 1.30 кг |
| БЧ | | 2 | КЖИ.72.00.2 | 10АI ГОСТ 5781-82* ℓ=1190 | 30 | | | | | | | | | | 0.73 кг |
| | | | -01 | " ℓ=1850 | | | 30 | | | | | | | | 1.10 кг |
| | | | КЖИ.72.00.3 | 10А III ГОСТ 5781-82* ℓ=1990 | | 29 | | | | | | | | | 1.30 кг |
| | | | -01 | " ℓ=2640 | | | | 29 | | | | | | | 1.70 кг |

| | | | |
|---|---|---|---|
| Нач.отд. | Иванчиков | | ТП 284-4-112.86- КЖИ.72.00.0 |
| Н.контр. | Мазур | | |
| Рук.гр. | Смирнова | | Сетка (С-5 ÷ С-8) |
| Исполн. | Нефёдова | | |

| Стадия | Масса | Масштаб |
|---|---|---|
| Р | – | – |
| Лист | Листов 4 | |

ГИПРОКОММУНСТРОЙ г. Москва

| Инв.№ подл. | Подпись и дата | Взам.инв.№ |
|---|---|---|
| | | |

Альбом

| Обозначение | Марка | ℓ мм | А мм | Б мм | В мм | Г мм | Д мм | Е мм | С мм | Н мм | Масса кг |
|---|---|---|---|---|---|---|---|---|---|---|---|
| КЖИ.72.00.0 -01 | С-5 | 5600 | 85 | 85 | 130 | 150 | 1190 | 40 | 600 | – | 28.4 |
| -02 | С-6 | 5400 | 300 | 50 | 150 | 130 | 1990 | 60 | 1400 | 340 | 49.4 |
| -03 | С-7 | 5600 | 85 | 85 | 130 | 210 | 1850 | 40 | 1200 | – | 43.4 |
| | С-8 | 5400 | 300 | 50 | 150 | 130 | 2640 | 110 | 2000 | 340 | 64.9 |

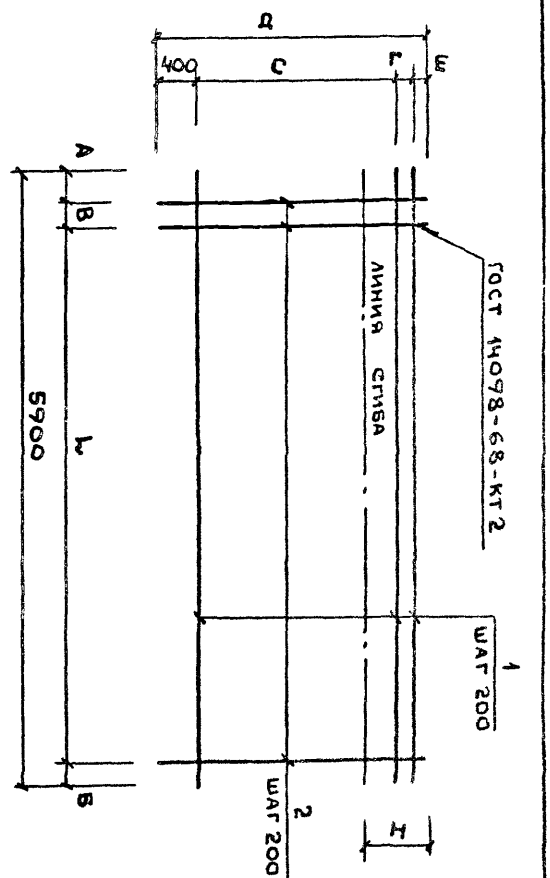


| | | | |
|---|---|---|---|
| Нач.отд. | Иванчиков | | ТП 284-4-112.86- КЖИ.72.00.0СБ |
| Н.контр. | Мазур | | |
| Рук.гр. | Смирнова | | Сетка (С-5 ÷ С-8) |
| Исполн. | Нефёдова | | Сборочный чертеж |

| Стадия | Масса | Масштаб |
|---|---|---|
| Р | См. табл. | 1:50 |
| Лист | Листов 1 | |

ГИПРОКОММУНСТРОЙ г. Москва

Инв.№ 21532-03

Формат А2

| Инв. № подл. | Подпись и дата | Взам. инв. № |
|---|---|---|
| | | |

Типовой проект 284-4-112.86 Альбом III

| Формат | Зона | Поз. | Обозначение | Наименование | Количество на исполнение | | | | | | | | | | Прим |
|---|---|---|---|---|---|---|---|---|---|---|---|---|---|---|---|
| | | | | | – | 01 | 02 | 03 | 04 | 05 | 06 | 07 | 08 | 09 | |
| | | | | Документация | | | | | | | | | | | |
| А4 | | | КЖИ. 73.00.0.СБ | Сборочный чертеж | | | | | | | | | | | |
| А3 | | | КЖИ. ТТ-2 | Технические требования | | | | | | | | | | | |
| | | | | Детали | | | | | | | | | | | |
| Б4 | | 1 | КЖИ. 73.00. 1 | 6АI ГОСТ 5781-82* $\ell$=4750 | 8 | 7 | | | | | | | | | 1.05 кг |
| | | | -01 | " $\ell$=4770 | | | 10 | 9 | 12 | 11 | | | | | 1.06 кг |
| Б4 | | 2 | КЖИ. 73.00. 2 | 10АI ГОСТ 5781-82* $\ell_{ср}$=1685 | 25 | | | | | | | | | | 1.04 кг |
| | | | -01 | " $\ell_{ср}$=1355 | | 25 | | | | | | | | | 0,84 кг |
| | | | КЖИ. 73.00. 3 | 10АIII ГОСТ 5781-82* $\ell_{ср}$=2150 | | | 25 | | | | | | | | 1.3 кг |
| | | | -01 | " $\ell_{ср}$=1830 | | | | 25 | | | | | | | 1,13 кг |
| | | | -02 | " $\ell_{ср}$=2530 | | | | | 25 | | | | | | 1,56 кг |
| | | | | $\ell_{ср}$=2256 | | | | | | 25 | | | | | 1,4 кг |

| | | |
|---|---|---|
| Нач. отд. | Иванчиков | |
| Н. контр. | Мазур | |
| Рук. гр. | Смирнова | |
| Исполн. | Нефедова | |

ТП 284-4-112.86 - КЖИ.73.00.0

Сетка (С-9 ÷ С-14)

| Стадия | Масса | Масштаб |
|---|---|---|
| Р | – | – |
| Лист | Листов 1 | |

ГИПРОКОММУНСТРОЙ г. Москва

| Инв. N подл. | Подпись и дата | Взам. инв. N |
|---|---|---|
| | | |

Альбом

| Нач. отд. | Иванчиков | |
|---|---|---|
| Н. контр. | Мазур | |
| Рук. гр. | Смирнова | |
| Исполн. | Нефёдова | |

ТП 284-4-112.86 - КЖИ.73.00.0СБ

Сетка (С-9 ÷ С-14)

Сборочный чертеж

| Стадия | Масса | Масштаб |
|---|---|---|
| Р | см. табл. | 1:50 |
| Лист | Листов 1 | |

ГИПРОКОММУНСТРОЙ г. Москва

| Обозначение | Марка | Б | В | Г | Д | Е | $\ell$ | А | S | $S_1$ | Н | Масса |
|---|---|---|---|---|---|---|---|---|---|---|---|---|
| | | мм | мм | мм | мм | мм | мм | мм | мм | мм | мм | кг |
| КЖИ.73.000 -01 | С-10 | 70 | 20 | 100 | 1000 | 70 | 4750 | 40 | 1190 | 1520 | – | 28.4 |
| -02 | С-11 | 100 | 60 | 200 | 1600 | 80 | 4770 | 35 | 1940 | 2260 | 460 | 43.1 |
| -03 | С-12 | 100 | 40 | 100 | 1400 | 80 | 4770 | 35 | 1620 | 1940 | 460 | 37.8 |
| -04 | С-13 | 100 | 40 | 200 | 2000 | 80 | 4770 | 35 | 2320 | 2640 | 340 | 51.7 |
| -05 | С-14 | 100 | 20 | 100 | 1800 | 80 | 4770 | 35 | 2000 | 2310 | 340 | 46.7 |
| | С-9 | 70 | 50 | 200 | 1200 | 70 | 4750 | 40 | 1520 | 1850 | – | 34.4 |

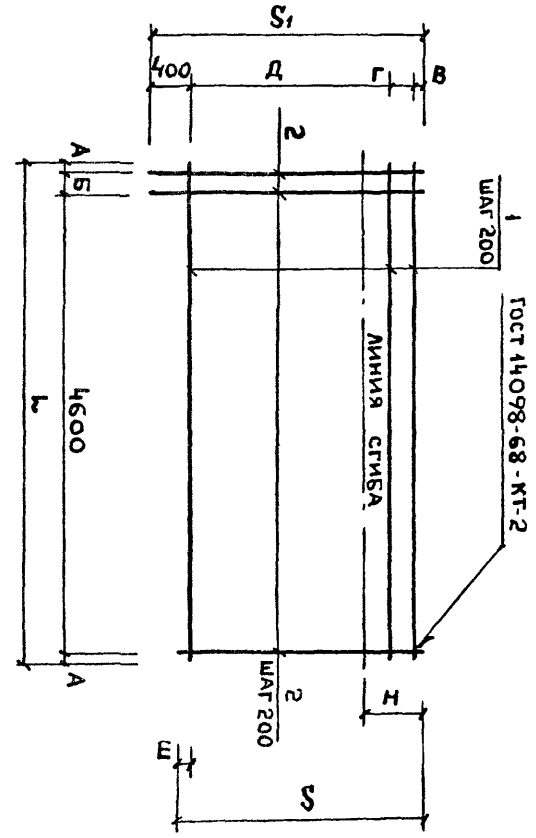


Инв. № 24532-03

Альбом

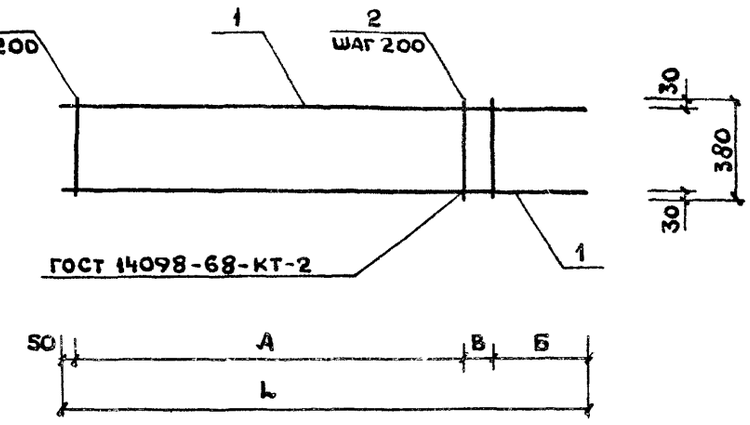


| Обозначение | Марка | L мм | А мм | Б мм | В мм | | Масса кг |
|---|---|---|---|---|---|---|---|
| КЖИ.74.00.0 | КР-1 | 2900 | 2000 | 650 | 200 | | 30.82 |
| -01 | КР-2 | 2580 | 1800 | 630 | 100 | | 27.5 |
| -02 | КР-3 | 3230 | 2400 | 680 | 100 | | 34.42 |

| | | | |
|---|---|---|---|
| Нач.отд. | Иванчиков | | |
| Н.контр. | Мазур | | |
| Рук.гр. | Смирнова | | |
| Исполн. | Нефёдова | | |

ТП 284-4-112.86 - КЖИ.74.00.0.СБ

КАРКАС ПЛОСКИЙ (КР-1 ÷ КР-3) СБОРОЧНЫЙ ЧЕРТЕЖ

| Стадия | Масса | Масштаб |
|---|---|---|
| Р | см. табл. | 1:25 |
| Лист | Листов 1 | |

ГИПРОКОММУНСТРОЙ г.Москва

Инв.№ подл. | Подпись и дата | Взам.инв.№

Альбом III

Типовой проект 284-4-112.86

| Формат | Зона | Поз. | Обозначение | Наименование | Количество на исполнение 01 | 02 | 03 | 04 | 05 | 06 | 07 | 08 | 09 | Примечание |
|---|---|---|---|---|---|---|---|---|---|---|---|---|---|---|
| | | | | Документация | | | | | | | | | | |
| А3 | | | КЖИ.ТТ-2 | Технические требования | | X | | | | | | | | |
| А4 | | | КЖИ.74.00.0.СБ | Сборочный чертеж | | | | | | | | | | |
| | | | | Детали | | | | | | | | | | |
| Бч | | 1 | КЖИ.74.00.1 | 28АIII ГОСТ 5781-82* l=2900 | 2 | | | | | | | | | 14.0 кг |
| | | | -01 | " l=2580 | | 2 | | | | | | | | 12.5 кг |
| | | | -02 | " l=3230 | | | 2 | | | | | | | 15.6 кг |
| Бч | | 2 | КЖИ.74.00.2 | 10АI ГОСТ 5781-82* l=380 | 12 | 11 | 14 | | | | | | | 0.23 кг |

| | | |
|---|---|---|
| Нач.отд. | Иванчиков | |
| Н.контр. | Смирнова | |
| Рук.гр. | Мазур | |
| Исполн. | Нефёдова | |

ТП 284-4-112.86 КЖИ.74.00.0

КАРКАС ПЛОСКИЙ (КР-1 ÷ КР-3)

| Стадия | Масса | Масштаб |
|---|---|---|
| Р | - | - |
| Лист | Листов 1 | |

ГИПРОКОММУНСТРОЙ г.Москва

Инв.№ подл. | Подпись и дата | Взам.инв.№

Коп. Буканова 21532-03 Формат А2

Альбом II

Типовой проект 284-4-112.86

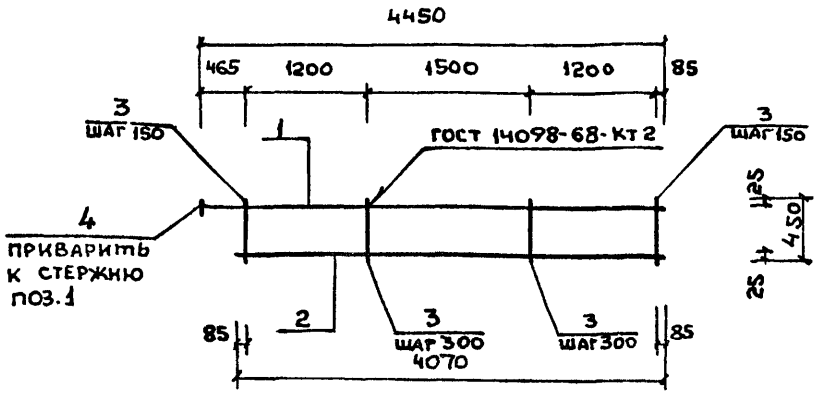


| Формат | Зона | Поз. | Обозначение | Наименование | Кол. | Примечание |
|---|---|---|---|---|---|---|
| | | | | Документация | | |
| А3 | | | КЖИ.ТТ-2 | Технические требования | | |
| | | | | | | |
| | | | | Детали | | |
| Б4 | | 1 | КЖИ.75.00.1 | 25А III ГОСТ 5781-82* ℓ=4450 | 1 | 17.1кг |
| Б4 | | 2 | КЖИ.75.00.2 | 18А III ГОСТ 5781-82* ℓ=4070 | 1 | 8.1кг |
| Б4 | | 3 | КЖИ.75.00.3 | 8А I ГОСТ 5781-82* ℓ=450 | 22 | 0.2кг |
| Б4 | | 4 | КЖИ.75.00.4 | Пластина 110×18 ГОСТ 103-76* / ВСт3пс6 ГОСТ 380-71* ℓ=110 | 1 | 1.7кг |

Взам. инв. №

Подпись и дата

Инв. № подл.

| | | |
|---|---|---|
| Нач. отд. | Иванчиков | |
| Н. контр. | Мазур | |
| Рук. гр. | Смирнова | |
| Исполн. | Нефёдова | |

ТП 284-4-112.86 - КЖИ.75.00.0

Каркас плоский КР-4

| Стадия | Масса | Масштаб |
|---|---|---|
| Р | 31.3 | 1:50 |

Лист | Листов 1

ГИПРОКОММУНСТРОЙ г. Москва

Альбом

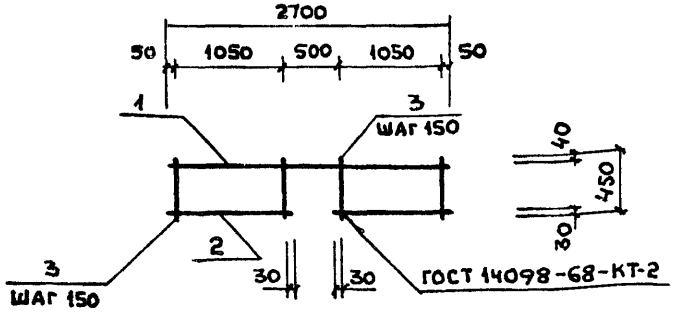


| Формат | Зона | Поз. | Обозначение | Наименование | Кол. | Примечание |
|---|---|---|---|---|---|---|
| | | | | Документация | | |
| А3 | | | КЖИ.ТТ-2 | Технические требования | | |
| | | | | | | |
| | | | | Детали | | |
| Б4 | | 1 | КЖИ.76.00.1 | 20А III ГОСТ 5781-82* ℓ=2700 | 1 | 6.7кг |
| Б4 | | 2 | КЖИ.76.00.2 | 10А I ГОСТ 5781-82* ℓ=1130 | 2 | 0.7кг |
| Б4 | | 3 | КЖИ.76.00.3 | 8А I ГОСТ 5781-82* ℓ=450 | 16 | 0.2кг |

Взам. инв. №

Подпись и дата

Инв. № подл.

| | | |
|---|---|---|
| Нач. отд. | Иванчиков | |
| Н. контр. | Мазур | |
| Рук. гр. | Смирнова | |
| Исполн. | Нефёдова | |

ТП 284-4-112.86- КЖИ.76.00.0

Каркас плоский КР-5

| Стадия | Масса | Масштаб |
|---|---|---|
| Р | 11.3 | 1:50 |

Лист | Листов 1

ГИПРОКОММУНСТРОЙ г. Москва

Альбом

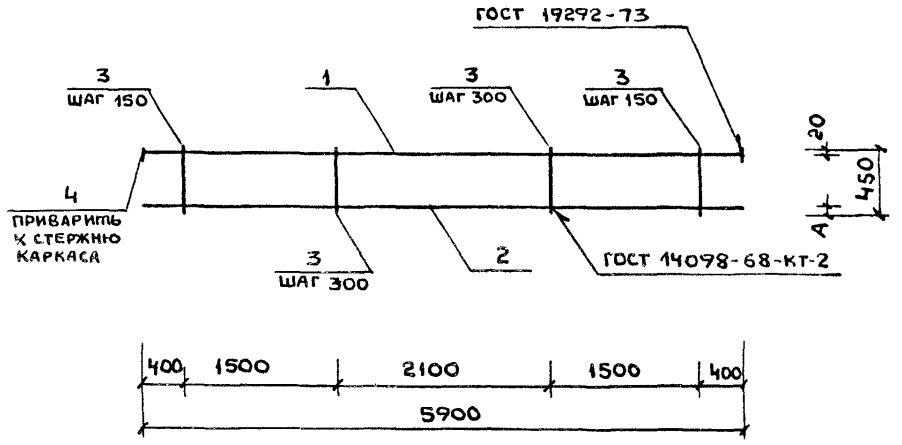


| ОБОЗНАЧЕНИЕ | МАРКА | А мм | МАССА, кг |
|---|---|---|---|
| КЖИ. 77.00.0 | КР-6 | 40 | 62.44 |
| -01 | КР-7 | 25 | 24.40 |
| | | | |
| | | | |

| | | | |
|---|---|---|---|
| Нач.отд. | Иванчиков | | |
| Н.контр. | Мазур | | |
| Рук.гр. | Смирнова | | |
| Исполн. | Нефедова | | |

ТП 284-4-112.86- КЖИ.77.00.0СБ

Каркас плоский (КР-6; КР-7) Сборочный чертеж.

| Стадия | Масса | Масштаб |
|---|---|---|
| Р | см. табл. | 1:50 |
| Лист | Листов | |

ГИПРОКОММУНСТРОЙ г.Москва

Инв.№ подл. | Подпись и дата | Взам.инв.№

Альбом II

Типовой проект 284-4-112.86

| Формат | Зона | Поз. | Обозначение | Наименование | Количество на исполнение 01 | 02 | 03 | 04 | 05 | 06 | 07 | 08 | 09 | Примечание |
|---|---|---|---|---|---|---|---|---|---|---|---|---|---|---|
| | | | | Документация | | | | | | | | | | |
| А3 | | | КЖИ.77.00.0СБ | Сборочный чертеж | | | | | | | | | | |
| | | | КЖИ.ТТ-2 | Технические требования | | | | | | | | | | |
| | | | | Детали | | | | | | | | | | |
| Б4 | | 1 | КЖИ.77.00.1 | 25А-III ГОСТ 5781-82* ℓ=5900 | 1 | | | | | | | | | 22.70 кг |
| | | | КЖИ.77.00.2 | 10А-I ГОСТ 5781-82* ℓ=5900 | | 1 | | | | | | | | 3.60 кг |
| Б4 | | 2 | КЖИ.77.00.3 | 28А-III ГОСТ 5781-82* ℓ=5900 | 1 | | | | | | | | | 28.50 кг |
| | | | КЖИ.77.00.4 | 20А-III ГОСТ 5781-82* ℓ=5400 | | 1 | | | | | | | | 14.60 кг |
| Б4 | | 3 | КЖИ.77.00.2-01 | 10 А-I ГОСТ 5781-82* ℓ=450 | 28 | | | | | | | | | 0.28 кг |
| | | | КЖИ.77.00.5 | 6А-I ГОСТ 5781-82* ℓ=450 | | 28 | | | | | | | | 0.10 кг |
| Б4 | | 4 | КЖИ.77.00.6 | Пластина 110×20 ГОСТ 103-76 ℓ=110 Ст3ПС6 ГОСТ 380-71* | 2 | 2 | | | | | | | | 1.90 кг |

| | | | |
|---|---|---|---|
| Нач.отд. | Иванчиков | | |
| Н.контр. | Мазур | | |
| Рук.гр. | Смирнова | | |
| Исполн. | Нефедова | | |

ТП 284-4-112.86- КЖИ.77.00.0

Каркас плоский (КР-6; КР-7)

| Стадия | Масса | Масштаб |
|---|---|---|
| Р | - | - |
| Лист | Листов | |

ГИПРОКОММУНСТРОЙ г.Москва

Инв.№ подл. | Подпись и дата | Взам.инв.№

Альбом II

Типовой проект 284-4-112.86

Рис. 1

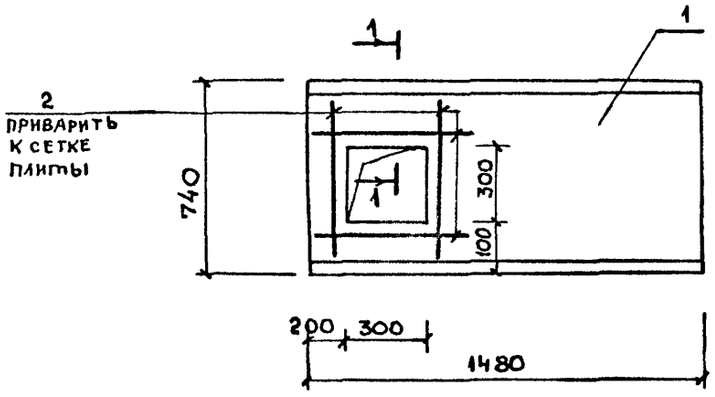


1 — 1

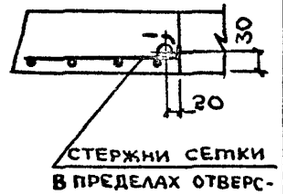


| Формат | Зона | Поз. | Обозначение | Наименование | Количество на испол. КЖИ.77.00.0 – | 01 | Примечание |
|---|---|---|---|---|---|---|---|
| | | | | **Документация** | | | |
| | | | 3.006-2 Вып II-2 | Пояснительная записка | | | |
| | | | | **Сборочные единицы** | | | |
| | | 1 | 3.006-2 Вып. II-2 | Плита П10g-5 | 1 | 1 | |
| | | | | **Детали** | | | |
| Бч | | 2 | -КЖИ.78.00.1 | ф16А III ГОСТ 5781-82* ℓ=700 | 4 | 2 | 1,1 кг |
| Бч | | 3 | -КЖИ.78.00.1-01 | То же ℓ=1400 | | 2 | 2,2 кг |

Рис. 2

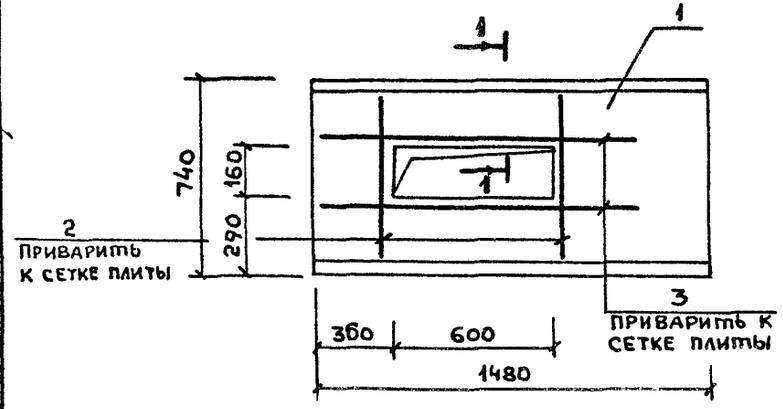


**Ведомость расхода стали и дополнительного армирования на элемент, кг**

| Марка элемента | Изделия арматурные: Арматура класса A III ГОСТ 5781-82* ф16 | | Общий расход |
|---|---|---|---|
| П10g-5-1 | 4,4 | | 4,4 |
| П10g-5-2 | 6,6 | | 6,6 |

| Обозначение | Марка | Рис. |
|---|---|---|
| КЖИ.78.00.0 | П10g-5-1 | 1 |
| -01 | П10g-5-2 | 2 |
| | | |

| | | | |
|---|---|---|---|
| Нач. отд. | Иванчиков | | ТП 284-4-112.86-КЖИ.78.00.0 |
| Н. контр. | Мазур | | |
| Рук. гр. | Смирнова | | Плита (П10g-5-1; 10g-5-2) |
| Исполн. | Нефедова | | |

| Стадия | Масса | Масштаб |
|---|---|---|
| Р | 190 | 1:20 |
| Лист | Листов 1 | |

ГИПРОКОММУНСТРОЙ г. Москва

Инв. № подл. | Подпись и дата | Взам. инв. №

Кол. бумаги 21532-03

Типовой проект 284-4-112.86 Альбом II

## Развертка

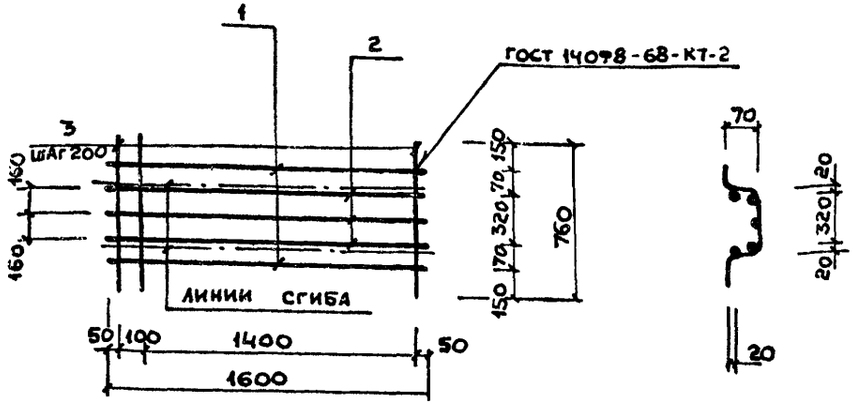


| Формат | Зона | Поз | Обозначение | Наименование | Кол. | Примечание |
|---|---|---|---|---|---|---|
| | | | | **Документация** | | |
| А3 | | | КЖИ. ТТ-2 | Технические требования | | |
| | | | | **Детали** | | |
| Бч | | 1 | КЖИ.79.00.1 | 10 AI ГОСТ 5781-82* ℓ=1600 | 2 | 0.99кг |
| Бч | | 2 | КЖИ. 79.00.2 | 14 A III ГОСТ 5781-82* ℓ=1600 | 3 | 1.93кг |
| Бч | | 3 | КЖИ. 79.00.3 | 6 AI ГОСТ 5781-82* ℓ=760 | 9 | 0.17кг |

| | | | |
|---|---|---|---|
| Нач.отд. | Иванчиков | | |
| Н.контр. | Мазур | | |
| Рук.гр. | Смирнова | | |
| Исполн. | Нефёдова | | |

ТП 284-4-112.86-КЖИ.79.00.0

Сетка С-1

| Стадия | Масса | Масштаб |
|---|---|---|
| Р | 9.3 | 1:50 |
| Лист | Листов 1 | |

ГИПРОКОММУНСТРОЙ г.Москва

Альбом

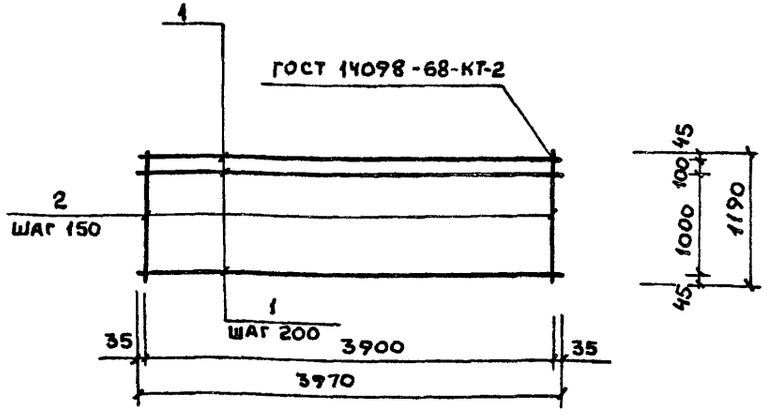


| Формат | Зона | Поз. | Обозначение | Наименование | Кол. | Примечание |
|---|---|---|---|---|---|---|
| | | | | **Документация** | | |
| А3 | | | КЖИ. ТТ-2 | Технические требования | | |
| | | | | **Детали** | | |
| Бч | | 1 | КЖИ. 80.00.1 | 6 AI ГОСТ 5781-82* ℓ=3970 | 7 | 0.88кг |
| Бч | | 2 | КЖИ. 80.00.2 | 8 AI ГОСТ 5781-82* ℓ=1190 | 27 | 0.47кг |

| | | | |
|---|---|---|---|
| Нач.отд. | Иванчиков | | |
| Н.контр. | Мазур | | |
| Рук.гр. | Смирнова | | |
| Исполн. | Нефедова | | |

ТП 284-4-112.86- КЖИ. 80.00.0

Сетка С-2

| Стадия | Масса | Масштаб |
|---|---|---|
| Р | 18.85 | 1:50 |
| Лист | Листов 1 | |

ГИПРОКОММУНСТРОЙ г.Москва

Инв.№ подл. | Подпись и дата | Взам.инв.№

Альбом II

Типовой проект 284-4-112.86

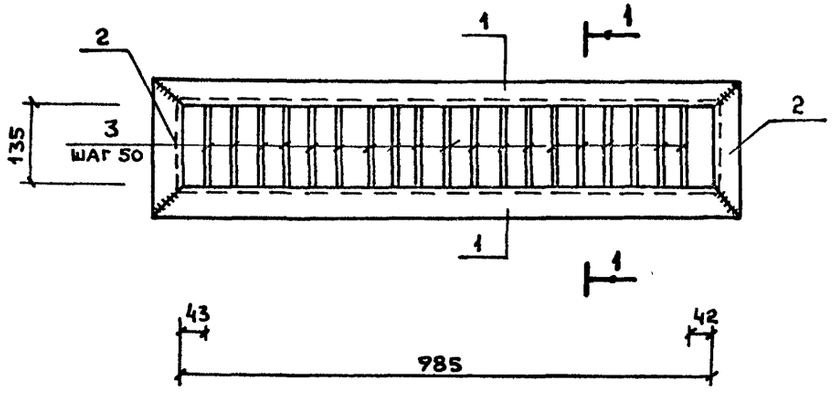


1 — 1

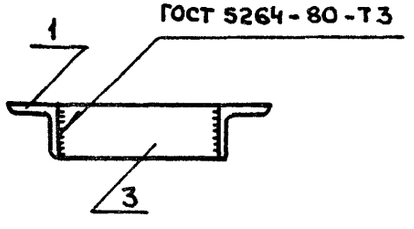


| Формат | Зона | Поз. | Обозначение | Наименование | Кол. | Примечание |
|---|---|---|---|---|---|---|
| | | | | Документация | | |
| А3 | | | КЖИ. ТТ-2 | Технические требования | | |
| | | | | | | |
| | | | | Детали | | |
| Б4 | | 1 | КЖИ. 81.00.1 | Уголок $\frac{Б\ 50\times5\ ГОСТ\ 8510-72^*}{ВСт3пс6\ ГОСТ\ 535-79^*}$ $\ell=1085$ | 2 | 4,1 кг |
| Б4 | | 2 | -01 | " $\ell=235$ | 2 | 0,9 кг |
| Б4 | | 3 | КЖИ. 81.00.2 | Полоса $\frac{50\times4\ ГОСТ\ 103-76}{ВСт3пс6\ ГОСТ\ 380-71^*}$ $\ell=135$ | 19 | 0,21 кг |
| | | | | | | |
| | | | | | | |

| | | | |
|---|---|---|---|
| Нач. отд | Иванчиков | | |
| Н. контр. | Мазур | | |
| Рук. гр. | Смирнова | | |
| Исполн. | Нефедова | | |

ТП 284-4-112.86- КЖИ. 81.00.0

Решетка РМ-1

| Стадия | Масса | Масштаб |
|---|---|---|
| Р | 14.0 | 1:100 |

Лист 1 Листов 1

ГИПРОКОММУНСТРОЙ г. Москва

Инв. № подл. | Подпись и дата | Взам. инв. №

Кол. Уч. 215.2-03 Формат 12

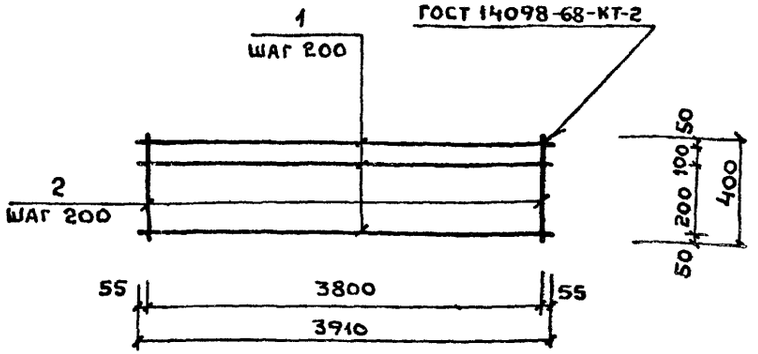


| Формат | Зона | Поз. | Обозначение | Наименование | Кол. | Примечание |
|---|---|---|---|---|---|---|
| | | | | Документация | | |
| А3 | | | КЖИ. ТТ-2 | Технические требования | | |
| | | | | | | |
| | | | | Детали | | |
| Бч | | 1 | КЖИ. 82.00.1 | 6АТ ГОСТ 5781-82* ℓ=3910 | 3 | 0.87кг |
| Бч | | 2 | КЖИ. 82.00.1-01 | " ℓ=400 | 20 | 0.09кг |

| | | | |
|---|---|---|---|
| Нач.отд. | Иванчиков | | ТП 284-4-112.86-КЖИ.82.00.0 |
| Н.контр. | Мазур | | |
| Рук.гр. | Смирнова | | Сетка С-2 |
| Исполн. | Нефёдова | | Стадия: Р; Масса: 4.4; Масштаб: 1:50; Лист; Листов 1 |
| | | | Гипрокоммунстрой г. Москва |

Взам. инв. №

Подпись и дата

Инв. № подл.

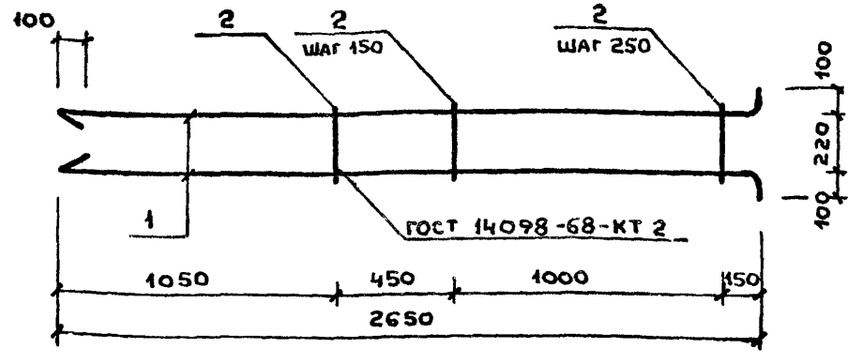


| Формат | Зона | Поз. | Обозначение | Наименование | Кол. | Примечание |
|---|---|---|---|---|---|---|
| | | | | Документация | | |
| А4 | | | КЖИ. ТТ-2 | Технические требования | | |
| | | | | | | |
| | | | | Детали | | |
| Бч | | 1 | КЖИ. 83.00.1 | 28А III ГОСТ 5781-82* ℓ=2850 | 2 | 13.8кг |
| Бч | | 2 | КЖИ. 83.00.2 | 10АТ ГОСТ 5781-82* ℓ=280 | 8 | 0.2кг |

| | | | |
|---|---|---|---|
| Нач.отд. | Иванчиков | | ТП 284-4-112.86-КЖИ.83.00.0 |
| Н.контр. | Мазур | | |
| Рук.гр. | Смирнова | | Каркас КР-1 |
| Исполн. | Нефёдова | | Стадия: Р; Масса: 29.2; Масштаб: 1:20; Лист; Листов 1 |
| | | | Гипрокоммунстрой г. Москва |

Взам. инв. №

Подпись и дата

Инв. № подл.

Коп. Буканова 21532-03 Формат 12

Альбом II

Типовой проект 284-4-112.86

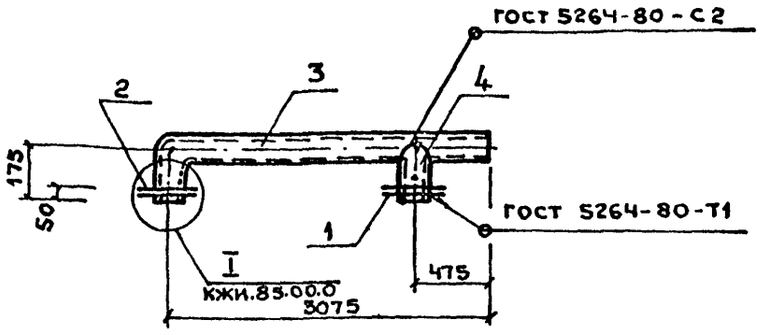


| Формат | Зона | Поз. | Обозначение | Наименование | Кол. | Примечание |
|---|---|---|---|---|---|---|
| | | | | **Документация** | | |
| А3 | | | КЖИ. ТТ-2 | Технические требования | | |
| | | | | **Сборочные единицы** | | |
| А4 | | 1 | КЖИ. 84. 01. 0 | Фланец Ф-1 | 2 | 1.70кг |
| А4 | | 2 | -01 | " Ф-2 | 2 | 1.70 кг |
| | | | | **Детали** | | |
| Б4 | | 3 | КЖИ. 84.00.1 | Труба 25х2х3150 К р I ГОСТ 10704-76* / В-Ст3 сп ГОСТ 10705-80 | 1 | 3.60кг |
| Б4 | | 4 | - 01 | Труба 25х2х175 К р I ГОСТ 10704-76* / В-Ст3 сп ГОСТ 10705-80 | 1 | 0.20 кг |
| | | | | **Стандартные изделия** | | |
| Б4 | | 5 | | Болт М12х55.58 ГОСТ 7798-70* | 8 | |
| Б4 | | 6 | | Гайка М12.5 ГОСТ 5915-70* | 8 | |

Взам. инв. № | Подпись и дата | Инв. № подл.

| | | | |
|---|---|---|---|
| Нач. отд. | Иванчиков | | |
| Н. контр. | Мазур | | |
| Рук. гр. | Смирнова | | |
| Исполн. | Нефёдова | | |

ТП 284-4-112.86 - КЖИ.84.00.0

Изделие закладное М-1

| Стадия | Масса | Масштаб |
|---|---|---|
| Р | 10,6 | 1:50 |
| Лист | Листов 1 | |

ГИПРОКОММУНСТРОЙ г. Москва

Альбом

Рис. 1

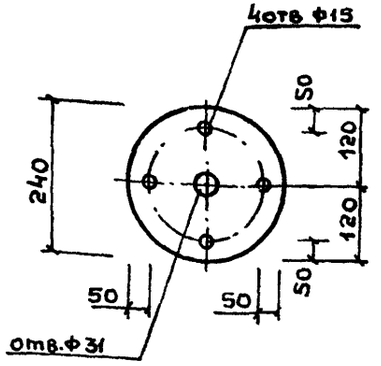


Рис. 2

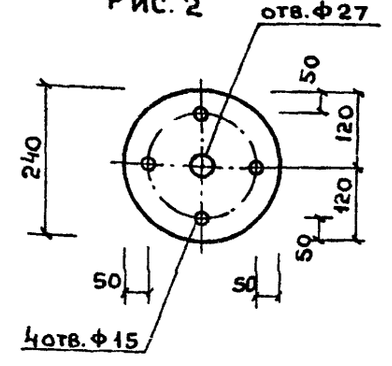


| Обозначение | Марка | Рис | Масса кг |
|---|---|---|---|
| КЖИ. 84. 01.0 | Ф-1 | 1 | 1.7 |
| -01 | Ф-2 | 2 | 1.7 |

Взам. инв. № | Подпись и дата | Инв. № подл.

| | | | |
|---|---|---|---|
| Нач. отд. | Иванчиков | | |
| Н. контр. | Мазур | | |
| Рук. гр. | Смирнова | | |
| Исполн. | Нефёдова | | |

ТП 284-4-112.86 - КЖИ. 84. 01.0

Фланец (Ф-1; Ф-2)

| Стадия | Масса | Масштаб |
|---|---|---|
| Р | см. табл. | 1:10 |
| Лист | Листов 1 | |

Пластина 240х6 ГОСТ 103-76* / Вст 3кп2 ГОСТ 380-71*

ГИПРОКОММУНСТРОЙ г. Москва

Коп. Буканова 21532-03 Формат А3

Альбом II

Типовой проект 284-4-112.86

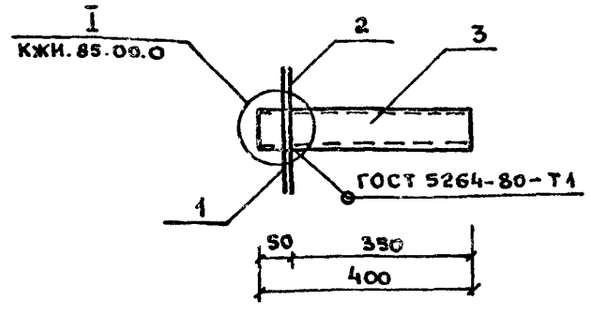


| Формат | Зона | Поз. | Обозначение | Наименование | Кол. | Примечание |
|---|---|---|---|---|---|---|
| | | | | **Документация** | | |
| А4 | | | КЖИ. ТТ-2 | Технические требования | | |
| | | | | **Сборочные единицы** | | |
| А4 | | 1 | КЖИ. 85.01.0 | Фланец Ф-1 | 1 | 1,7 кг |
| А4 | | 2 | -01 | " Ф-2 | 1 | 1,7 кг |
| | | | | **Детали** | | |
| Б4 | | 3 | КЖИ. 85.00.1 | Труба 50х3х400 ГОСТ 10704-76* / В-Ст3сп ГОСТ 10705-80 | 1 | 1,4 кг |
| | | | | **Стандартные изделия** | | |
| | | 5 | | Болт М12х55.58 ГОСТ 7798-70* | 4 | |
| | | 6 | | Гайка М12.5 ГОСТ 5915-70* | 4 | |

| | | | |
|---|---|---|---|
| Нач. отд. | Иванчиков | | ТП 284-4-112.86- КЖИ.85.00.0 |
| Н. контр. | Мазур | | |
| Рук. гр. | Смирнова | | |
| Исполн. | Нефёдова | | |
| Закладное изделие М-2 | | Стадия: Р | Масса: 4.8 | Масштаб: 1:10 |
| | | Лист | Листов |
| | | Гипрокоммунстрой г. Москва | |

Взам. инв. № | Подпись и дата | Инв. № подл.

Альбом

Рис. 1

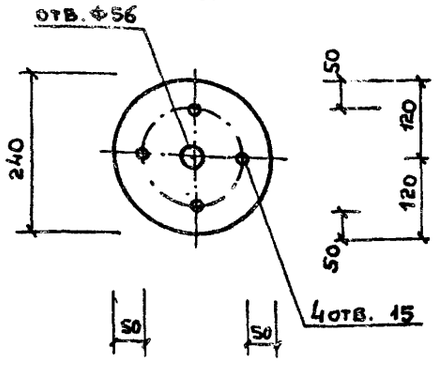


Рис. 2

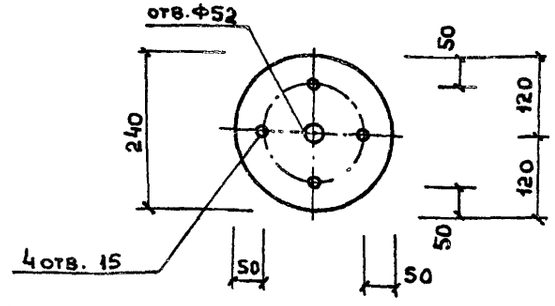


| Обозначение | Марка | Рис. |
|---|---|---|
| КЖИ. 85.01.0 | Фланец Ф-1 | 1 |
| -01 | " Ф-2 | 2 |

| | | | |
|---|---|---|---|
| Нач. отд. | Иванчиков | | ТП 284-4-112.86- КЖИ.85.01.0 |
| Н. контр. | Мазур | | |
| Рук. гр. | Смирнова | | |
| Исполн. | Нефёдова | | |
| Фланец (Ф-1; Ф-2) | | Стадия: Р | Масса: 1.7 | Масштаб: 1:10 |
| | | Лист | Листов 1 |
| Пластина 240х6 / Вст3кп2 ГОСТ 380-71* | | Гипрокоммунстрой г. Москва | |

Взам. инв. № | Подпись и дата | Инв. № подл.

24531-12

Альбом II

Типовой проект 284-4-112.86

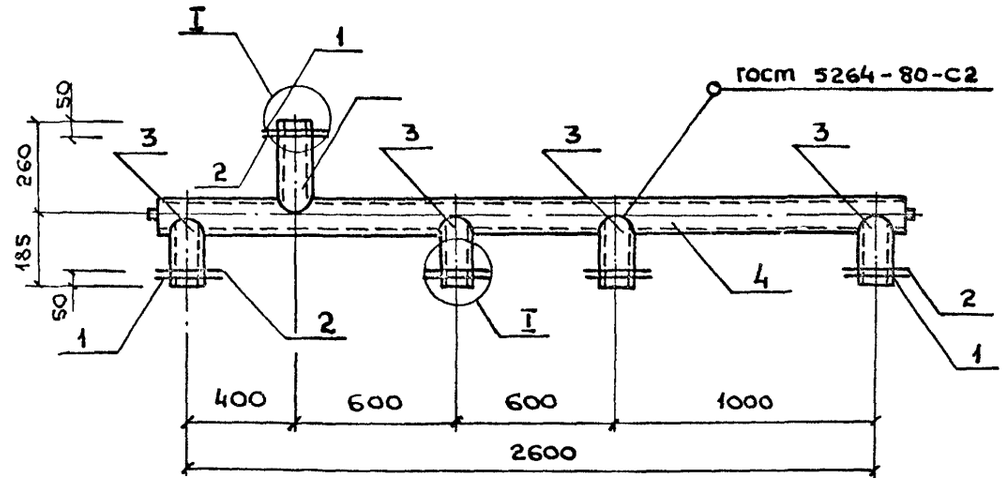


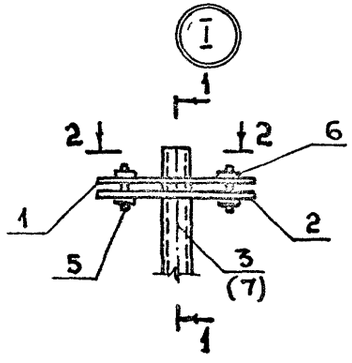

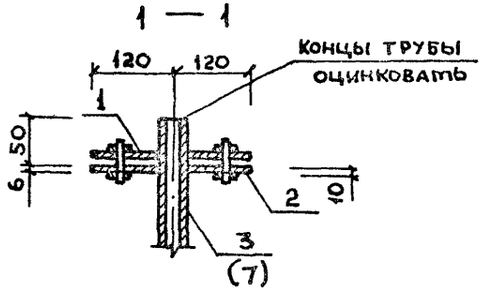


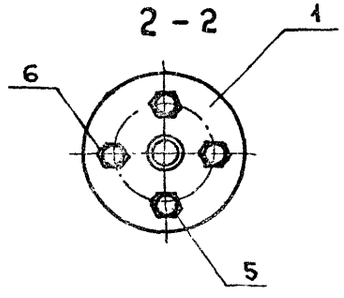


| Формат | Зона | Поз. | Обозначение | Наименование | Кол. | Примечание |
|---|---|---|---|---|---|---|
| | | | | **Документация** | | |
| А3 | | | КЖИ. ТТ-2 | Технические требования | | |
| | | | | **Сборочные единицы** | | |
| А4 | | 1 | КЖИ. 85.01.0 | Фланец Ф-1 | 5 | 1,7 кг |
| А4 | | 2 | КЖИ. 85.01.0-01 | " Ф-2 | 5 | 1,7 кг |
| | | | | **Детали.** | | |
| Бч | | 3 | КЖИ. 86.00.1 | Труба 50×3×185 ГОСТ 10704-76* / В-Бст3сп ГОСТ 10705-80 | 4 | 0,65 кг |
| Бч | | 4 | -01 | Труба 50×3×2700 ГОСТ 10704-76* / В-Бст3сп ГОСТ 10705-80 | 1 | 9,4 кг |
| Бч | | 7 | -02 | Труба 50×3×250 ГОСТ 10704-76* / В-Бст3сп ГОСТ 10705-80 | 1 | 0,91 кг |
| | | | | **Стандартные изделия.** | | |
| Бч | | 5 | | Болт М12-55.58 ГОСТ 7798-70* | 10 | |
| Бч | | 6 | | Гайка М12.5 ГОСТ 5915-70* | 10 | |

| | | |
|---|---|---|
| Нач.отд. | Иванчиков | |
| Н.контр. | Мазур | |
| Рук. гр. | Смирнова | |
| Исполн. | Кефедова | |

ТП 284-4-112.86- КЖИ.86.00.0

Закладное изделие М-3

| Стадия | Масса | Масштаб |
|---|---|---|
| Р | | 1:20 |
| Лист 1 | Листов 1 | |

ГИПРОКОММУНСТРОЙ г. Москва

Инв. N подл. | Подпись и дата | Взам. инв. N

Коп. Буканова 21532-03

Альбом II

Типовой проект 284-4-112.86

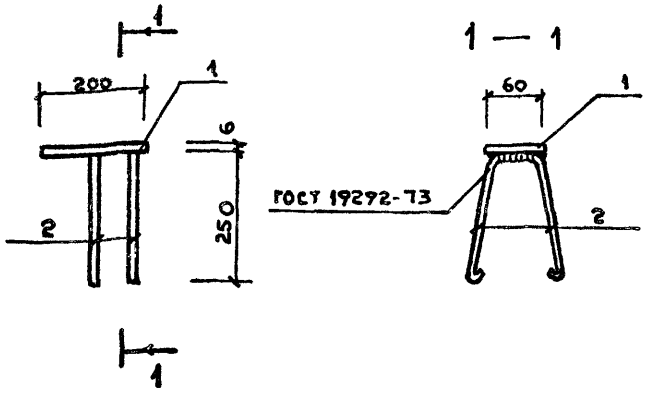


| Формат | Зона | Поз. | Обозначение | Наименование | Кол. | Примечание |
|---|---|---|---|---|---|---|
| | | | | **Документация** | | |
| А3 | | | КЖИ.ТТ-2 | Технические требования | | |
| | | | | | | |
| | | | | **Детали** | | |
| Б4 | | 1 | КЖИ.87.00.1 | Полоса $\frac{60\times6\ \text{ГОСТ}\ 103\text{-}76^{*}}{\text{Вст3кп2 ГОСТ}\ 380\text{-}71^{*}}$ $\ell$=200 | 1 | 0,60 кг |
| Б4 | | 2 | КЖИ.87.00.2 | 8АI ГОСТ 5781-82* $\ell$=600 | 2 | 0,24 кг |

| | | | |
|---|---|---|---|
| Нач.отд | Иванчиков | | |
| Н.контр | Мазур | | |
| Рук.гр. | Смирнова | | |
| Исполн. | Нефёдова | | |

ТП 284-4-112.86- КЖИ.87.00.0

Закладное изделие
ЗД-1

| Стадия | Масса | Масштаб |
|---|---|---|
| Р | 1.08 | 1:10 |
| Лист | Листов 1 | |

ГИПРОКОММУНСТРОЙ
г. Москва

Альбом

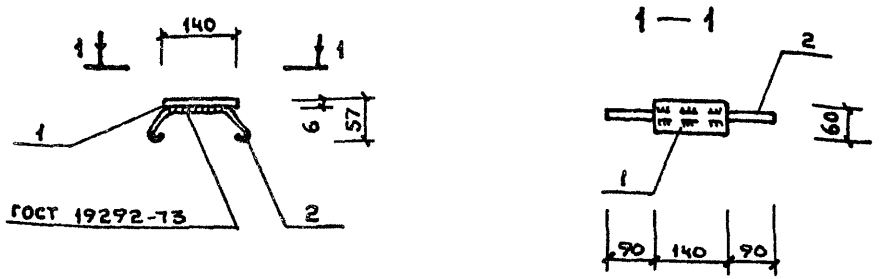


| Формат | Зона | Поз. | Обозначение | Наименование | Кол. | Примечание |
|---|---|---|---|---|---|---|
| | | | | **Документация** | | |
| А3 | | | КЖИ.ТТ-2 | Технические требования | | |
| | | | | | | |
| | | | | **Детали** | | |
| Б4 | | 1 | КЖИ.88.00.1 | Полоса $\frac{60\times6\ \text{ГОСТ}\ 103\text{-}76^{*}}{\text{Вст3кп2 ГОСТ}\ 380\text{-}71^{*}}$ $\ell$=140 | 1 | 0,40 кг |
| Б4 | | 2 | КЖИ.88.00.2 | 8АI ГОСТ 5781-82* $\ell$=450 | 1 | 0,18 кг |

| | | | |
|---|---|---|---|
| Нач.отд | Иванчиков | | |
| Н.контр. | Мазур | | |
| Рук.гр. | Смирнова | | |
| Исполн. | Нефёдова | | |

ТП 284-4-112.86- КЖИ.88.00.0

Закладное изделие
ЗД-2

| Стадия | Масса | Масштаб |
|---|---|---|
| Р | 0.58 | 1:10 |
| Лист | Листов 1 | |

ГИПРОКОММУНСТРОЙ
г. Москва

Инв.№ подл. | Подпись и дата | Взам. инв.№

Инв.№ подл. | Подпись и дата | Взам. инв.№

Кол. Буканова 21532-03 Формат 12

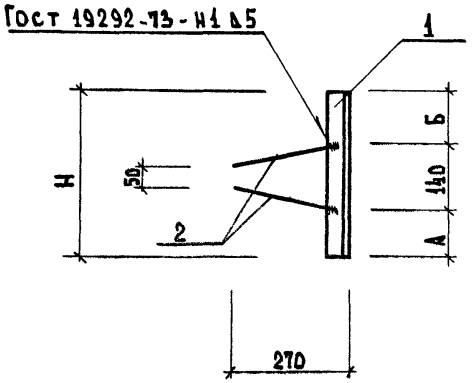


| Обозначение | Марка | Н, мм | А, мм | Б, мм | Масса кг |
|---|---|---|---|---|---|
| КЖИ.89.00.0 | МД-1 | 400 | 130 | 130 | 1.71 |
| -01 | МД-2 | 330 | 230 | 10 | 1.63 |
| | | | | | |

| | | | |
|---|---|---|---|
| Нач.отд. | Иванчиков | | |
| Н.контр. | Смирнова | | |
| Рук.гр. | Мазур | | |
| Испол. | Нефедова | | |

ТП 284-4-112.86-КЖИ.89.00.0 СБ

Закладное изделие (МД-1; МД-2)

| Стадия | Масса | Масштаб |
|---|---|---|
| Р | см.таб. | 1:10 |
| Лист | Листов 1 | |

Гипрокоммунстрой г. Москва

Инв.№подл. | Подпись и дата | Взам.инв.№

| Формат | Зона | Поз. | Обозначение | Наименование | Кол. 01 | Прим. |
|---|---|---|---|---|---|---|
| | | | | Документация | | |
| А4 | | | КЖИ.ТТ-2 | Технические требования | | |
| А4 | | | КЖИ.89.00.0 СБ | Сборочный чертеж | | |
| | | | | Детали | | |
| Б4 | | 1 | КЖИ.89.00.1 | Уголок 50×5 ГОСТ 8509-72* ℓ=400 Ст3 ГОСТ 535-79* | 1 | 1.51кг |
| Б4 | | | -01 | -"- ℓ=330 | 1 | 1.13кг |
| Б4 | | 2 | КЖИ 89.00.2 | 8А1 Гост 5781-82* ∅-264 | 2 | 0.1кг |

Инв.№подл. | Подпись и дата | Взам.инв.№

Рис. 1

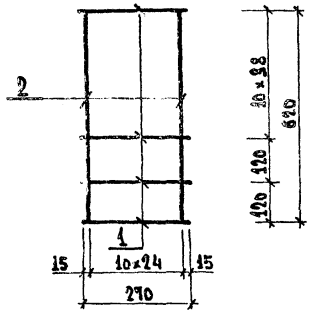


Рис. 2

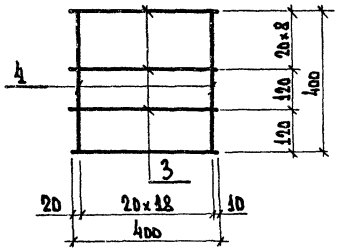


| Формат | Зона | Поз. | Обозначение | Наименование | Кол. | Примеч. |
|---|---|---|---|---|---|---|
| | | | | | | |
| | | | | МР 1 | | |
| БЧ | | 1 | КЖИ 90.00.1 | Ф 4Вр I Гост 6727-80 ℓ=270 | 41 | 0.83 кг |
| БЧ | | 2 | -01 | Ф 4Вр I Гост 6727-80 ℓ=620 | 25 | 0.06 кг |
| | | | | МР 2 | | |
| БЧ | | 3 | КЖИ 90.00.2 | Ф4Вр I Гост 6727-80 ℓ=400 | 11 | 0.04 кг |
| БЧ | | 4 | КЖИ 90.00.2 | Ф4Бр I Гост 6727-80 ℓ=400 | 19 | 0.04 кг |

| Обозначение | Марка | Рис. | Примеч |
|---|---|---|---|
| КЖИ. 90.00.0 | МР-1 | 1 | 2.13 |
| -01 | МР-2 | 2 | 1.20 |
| | | | |

| | | | |
|---|---|---|---|
| Нач.отд. | Иванчиков | | |
| Н.контр. | Смирнова | | |
| ГИП | Гаврикова | | |
| Исполн. | Борисова | | |

ТП 284-4-112.86-КЖИ.90.00.0

Сетка арматурная (МР1; МР2)

| Стадия | Масса | Масштаб |
|---|---|---|
| Р | см. табл. | - |
| Лист | Листов 1 | |

Гипрокоммунстрой г. Москва

Инв. № подл. | Подпись и дата | Взам. инв. №

Кол. Уелинова

| Поз. | Обозначение | Наименование | Кол. | Прим. |
|---|---|---|---|---|
| | | Сборочные единицы | | |
| 1 | 1.030.9-2.1-07.0 | Перегородка ПГ30.30-2-Т-3 | 1 | |
| | | Детали | | |
| 2 | КЖИ.94.00.1 | 10АIII Гост 5781-82* ℓ=800 | 4 | 0.49кг |
| 3 | -01 | -"- ℓ=1000 | 2 | 0.62кг |

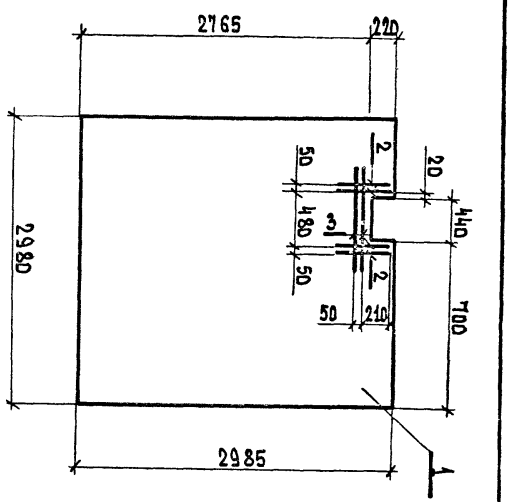


| Изм. | Кол. уч. | Лист | № док. | Подп. | Дата |
|---|---|---|---|---|---|
| Нач. отд. | | Иванчиков | | | |
| Н. контр. | | Смирнова | | | |
| Вед. арх. | | Мелихова | | | |
| Исполн. | | Нефедова | | | |

ТП 284-4-112.86- КЖИ.91.00.0

Перегородка ИПГ30.30-2-Т-3

| Стадия | Масса | Масштаб |
|---|---|---|
| Р | 1100 кг | |
| Лист | Листов 1 | |

Гипрокоммунстрой г. Москва

Инв. № подл. | Подп. и дата | Взам. инв. №

| Формат | Зона | Поз. | Обозначение | Наименование | Количество на исполнение КЖИ.92.00.0 | | | | | | | | | | Примечание |
|---|---|---|---|---|---|---|---|---|---|---|---|---|---|---|---|
| | | | | | – | 01 | 02 | 03 | 04 | 05 | | | | | |
| | | | | Документация | | | | | | | | | | | |
| А3 | | | КЖИ.92.00.0 СБ | Сборочный чертеж | X | X | X | X | X | X | | | | | |
| | | | | Сборочные единицы | | | | | | | | | | | |
| А3 | | 1 | 1.431-15 вып. 2 | Перегородка ПГ30.30-2-Т | 1 | 1 | 1 | | | 1 | | | | | |
| А3 | | 2 | 1.431-15 вып. 2 | То же ПГ25.30-2-Т | | | | 1 | 1 | | | | | | |
| | | | | Детали | | | | | | | | | | | |
| БЧ | | 3 | КЖИ.92.00.1 | 10АIII Гост 5781-82* ℓ=2400 | | | 4 | | | | | | | | 1.48кг |
| БЧ | | 4 | -01 | -"- ℓ=900 | | | 4 | | | | | | | | 0.56кг |

| Изм. | Кол. уч. | Лист | № док. | Подп. | Дата |
|---|---|---|---|---|---|
| Нач. отд. | | Иванчиков | | | |
| Н. контр. | | Смирнова | | | |
| Вед. арх. | | Мелихова | | | |
| Исполн. | | Нефедова | | | |

ТП 284-4-112.86- КЖИ.92.00.0

Перегородки ИПГ30.30-2-Т-4 ÷ ИПГ30.30-2-Т-7, ИПГ25.30-2-Т-2, ИПГ25.30-2-Т-3

| Стадия | Масса | Масштаб |
|---|---|---|
| Р | – | |
| Лист | Листов 1 | |

Гипрокоммунстрой г. Москва



21532-03

Типовой проект 284-4-112.86 Альбом III

Рис. 1

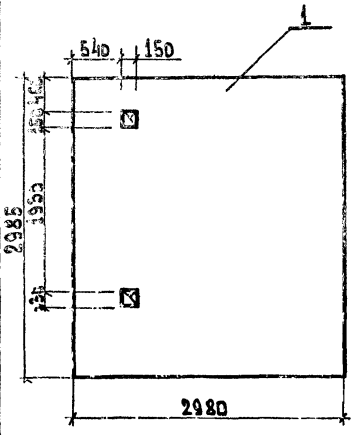


Рис. 2

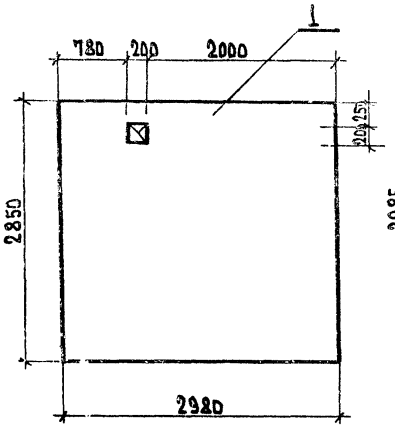


Рис. 3

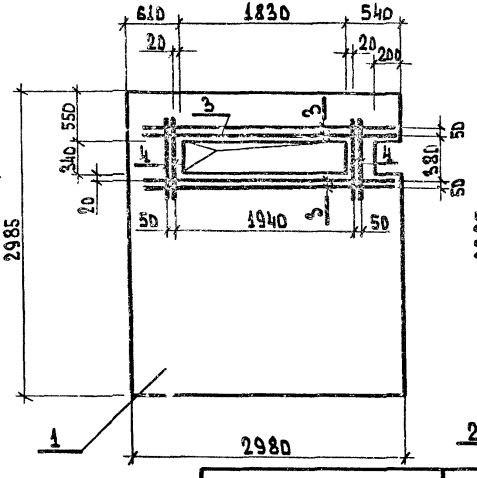


Рис. 4

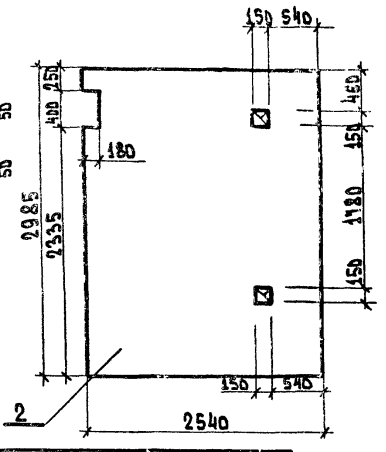


| Обозначение | Марка | Масса кг | Рис. |
|---|---|---|---|
| КЖИ.92.00.0 | ИПГ30.30-2-Т-5 | 1700 | 1 |
| -01 | ИПГ30.30-2-Т-7 | 1700 | 2 |
| -02 | ИПГ30.30-2-Т-4 | 1700 | 3 |
| -03 | ИПГ25.30-2-Т-2 | 1460 | 4 |
| -04 | ИПГ25.30-2-Т-3 | 1460 | 5 |
| -05 | ИПГ30.30-2-Т-6 | 1700 | 6 |

Рис. 5

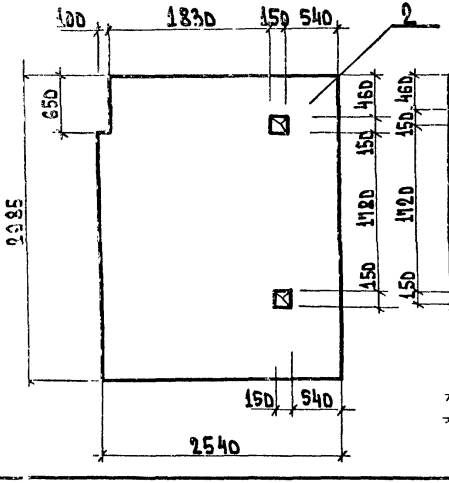


Рис. 6

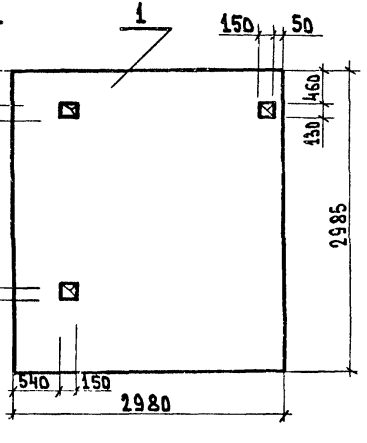


| | | | |
|---|---|---|---|
| Нач. отд | Иванчиков | | |
| Н. контр. | Смирнова | | |
| Вед. арх | Мелихова | | |
| Исполн. | Нефедьева | | |

ТП 284-4-112.86-КЖИ.92.00.0 СБ

Перегородки ИПГ30.30-2-Т-4÷ИПГ30.30-2-Т-7, ИПГ25.30-2-Т-2. ИПГ25.30-2-Т-3

| Стадия | Масса | Масшт. |
|---|---|---|
| Р | см. табл. | |
| Лист | Листов 1 | |

Гипрокоммунстрой г. Москва

Инв. № подл. | Подп. и дата | Взам. инв. №

Кон. Устинов

21532-03

Альбом II

Типовой проект

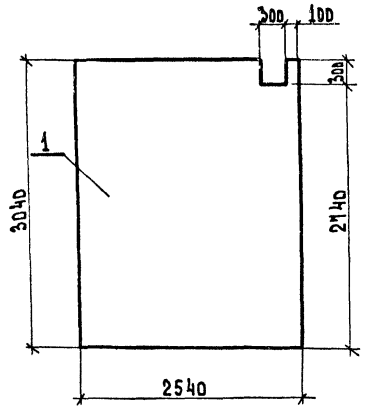


| Формат | Зона | Поз. | Обозначение | Наименование | Кол. | Прим. |
|---|---|---|---|---|---|---|
| | | | | Сборочные единицы | | |
| А3 | | 1 | 1.030.9-2.1-ДТ.0 | Перегородка ПГ25.30-2-Т | 1 | |

| | | | |
|---|---|---|---|
| Нач.отд. | Иванчиков | | ТП 284-4-112.86- КЖИ.94.00.0 |
| Н. контр. | Смирнова | | Перегородка ИПГ25.30-2-Т-1 |
| Вед.арх. | Мелихова | | Р — 1460 кг |
| Исполн. | Нефедова | | Лист — Листов 1 |

Инв. № подл. | Подп. и дата | Взам. инв. №

Типовой проект 284-4-112.86

| Обозначение | Наименование | Кол-во на исполнение 01 | 02 | 03 | 04 | Прим. |
|---|---|---|---|---|---|---|
| | Документация | | | | | |
| КЖИ.94.00.0 СБ | Сборочный чертеж | | | | | |
| | Сборочные единицы | | | | | |
| 1.030.9-2.1-ДТ.0 | Перегородка ИПГ26.30-2-Т | 1 | 1 | 1 | 1 | |
| 1.030.9-2.1-ДТ.0 | ПГ25.30-2-Т | | | | 1 | |
| | Детали | | | | | |
| КЖИ.94.00.4 | 10А III ГОСТ 5781-82*Ø=650 | | | 10 | | 0.4кг |
| -01 | -"- L=750 | | | 3 | | 0.46кг |

| | | | |
|---|---|---|---|
| Нач.отд. | Иванчиков | | ТП 284-4-112.86- КЖИ.94.00.0 |
| Н. контр. | Смирнова | | Перегородки ИПГ30.30-2-Т-4 ÷ ИПГ30.30-2-Т-1, ИПГ25.30-2-Т-2, ИПГ25.30-2-Т-1 |
| Вед.арх. | Мелихова | | Стадия Р; Масса —; Масштаб |
| Исполн. | Нефедова | | Лист; Листов 1 |
| | | | Гипрокоммунстрой г. Москва |

21532-03

Типовой проект 284-4-112.86 Альбом III

Рис. 1

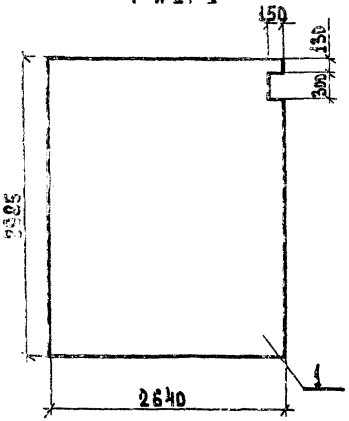


Рис. 2

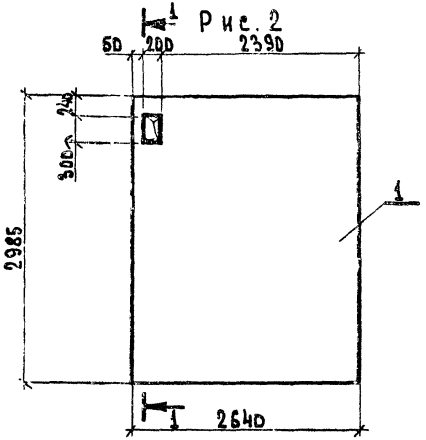


1—1




Рис. 3

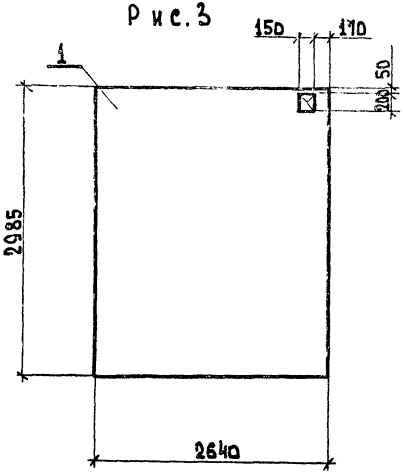


| Обозначение | Марка | Масса | Рис. |
|---|---|---|---|
| КЖИ.94.00.0 | ИПГ26.30-2-Т-1 | 1510 | 1 |
| -01 | ИПГ26.30-2-Т-2 | 1510 | 2 |
| -02 | ИПГ26.30-2-Т-3 | 1510 | 3 |
| -03 | ИПГ26.30-2-Т-4 | 1510 | 4 |
| -04 | ИПГ25.30-2-Т-3 | 1460 | 5 |

Рис. 4

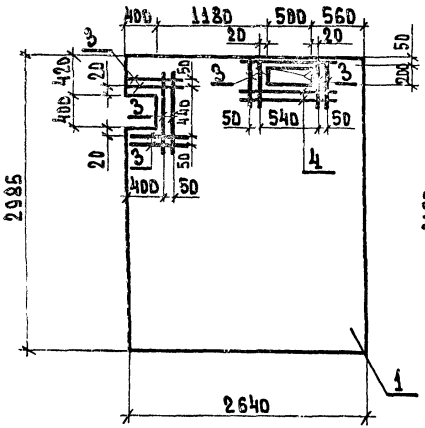


Рис. 5

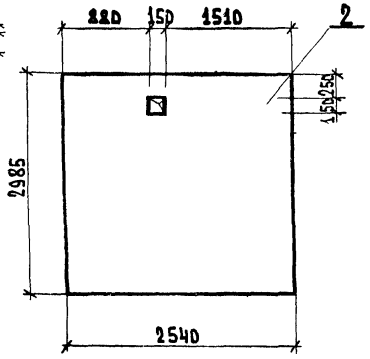


| | | |
|---|---|---|
| Нач.отд | Иванчиков | |
| Н. контр | Смирнова | |
| Вед. ар. | Мелихова | |
| Исполн | Нефедова | |

ТП 284-4-112.86- КЖИ.94.00.0 СБ

Перегородки ИПГ26.30-2-Т-1÷ ИПГ26.30-2-Т-3, ИПГ26.30-2-Т-4, ИПГ25.30-2-Т-3

| Стадия | Масса | Масшт. |
|---|---|---|
| Р | см. табл. | |
| Лист | Листов 1 | |

Гипрокоммунстрой г. Москва

Инв. № подл. | Подп. и дата | Взам. инв. №

Кол. Устинова 21532-03

Инв. № подл. | Подп. и дата | Взам. инв. №

Типовой проект | Альбом II

| Обозначение | Наименование | Кол. | Прим. |
|---|---|---|---|
| | Сборочные единицы | | |
| 1.030-9-2.1-01.0 | Перегородка ПГ30.30-2-Т | 1 | |

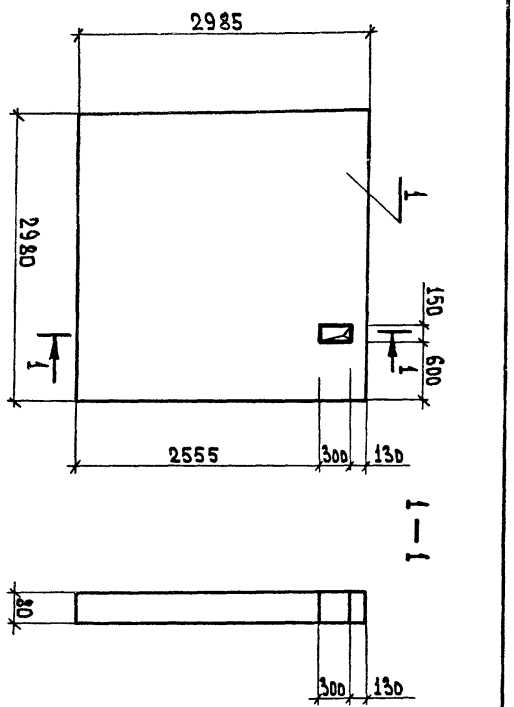


| | |
|---|---|
| Нач. отд. | Иванчиков |
| Н. контр. | Смирнова |
| Рук. гр. | Мазур |
| Исполн. | Нефедова |

ТП 284-4-112.86-КЖИ.95.00.0

Перегородка ИПГ30.30-2-Т-1

| Стадия | Масса | Масштаб |
|---|---|---|
| Р | 1700 кг | |
| Лист | Листов 1 | |

Гипрокоммунстрой г. Москва

Типовой проект 284-4-112.86

| Поз. | Обозначение | Наименование | Количество на исполнение КЖИ.96.00.0 СБ | | | | | | | | | | Прим. |
|---|---|---|---|---|---|---|---|---|---|---|---|---|---|
| | | | — | 01 | 02 | 03 | | | | | | | |
| | | Документация | | | | | | | | | | | |
| А3 | КЖИ.96.00.0 СБ | Сборочный чертеж | X | X | X | X | | | | | | | |
| | | Сборочные единицы | | | | | | | | | | | |
| А3 | 1.030.9-2.1-01.0 | Перегородка ПГ55.30-2-Т | 1 | 1 | | | | | | | | | |
| А3 | 1.030-9-2.1-08.0 | -"- ПГ25.30-2-Т-Д1 | | | 1 | 1 | | | | | | | |
| | | Детали | | | | | | | | | | | |
| Б4 | КЖИ.96 00.1 | 10А III Гост 5781-82*ℓ=660 | 8 | — | 4 | | | | | | | | 0.41кг |
| Б4 | -01 | -"- ℓ=1600 | | | 3 | | | | | | | | 0.99кг |

| | |
|---|---|
| Нач. отд. | Иванчиков |
| Н. контр. | Смирнова |
| Рук. гр. | Мазур |
| Исполн. | Нефедова |

ТП 284-4-112.86-КЖИ.96.00.0

Перегородки ИПГ55.30-2-Т-1, ИПГ55.30-2-Т-2, ИПГ25.30-2-Т-Д1, ИПГ25.30-2-Т-Д1

| Стадия | Масса | Масштаб |
|---|---|---|
| Р | — | |
| Лист | Листов 1 | |

Гипрокоммунстрой г. Москва

Инв. № подл. | Подп. и дата | Взам. инв. №



21532-03

Типовой проект 284-4-112.86

Рис. 1

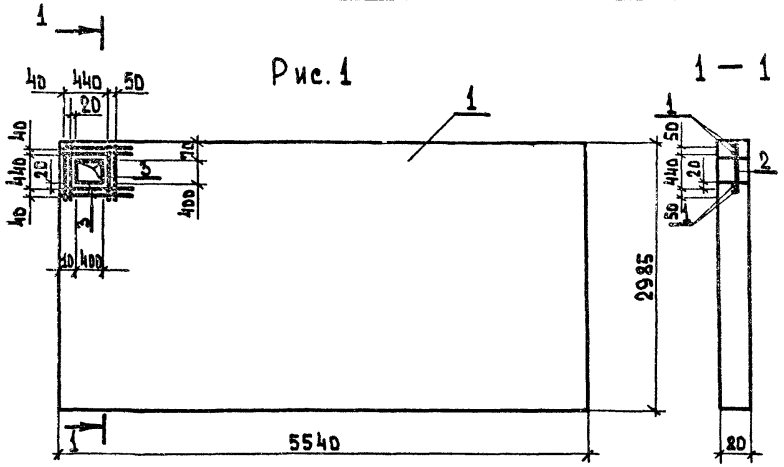


Рис. 2

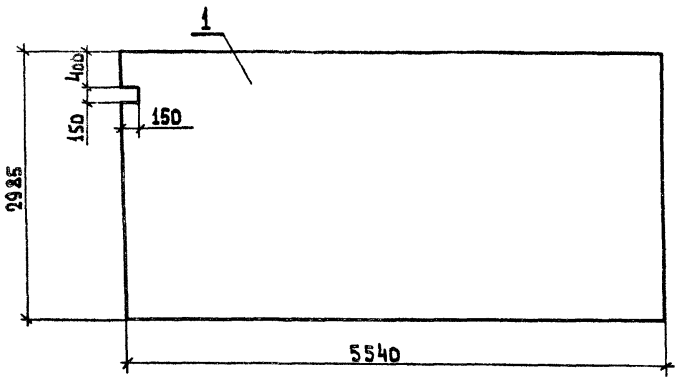


Рис. 3

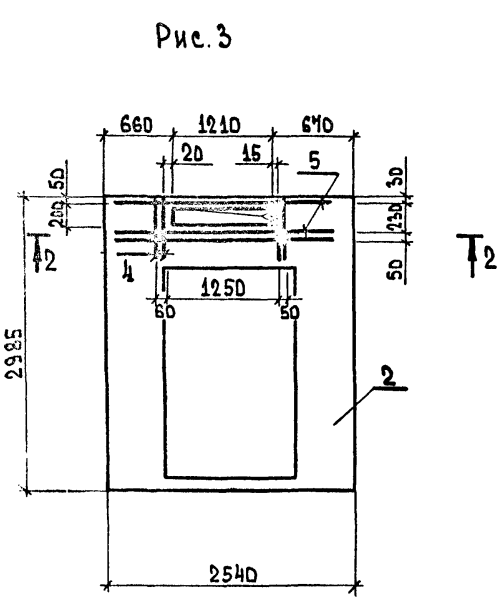


Рис. 4

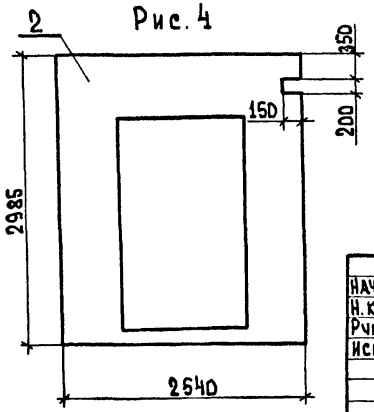


| Обозначение | Марка | Рис. | Масса кг |
|---|---|---|---|
| КЖИ.96.00.0 | ИПГ55.30-2-Т-2 | 1 | 3150 |
| -01 | ИПГ55.30-2-Т-1 | 2 | 3150 |
| -02 | ИПГ25.30-2-Т-Д1 | 3 | 980 |
| -03 | ИПГ25.30-2-Т-Д1 | 4 | 980 |
| | | | |

| | | | |
|---|---|---|---|
| Нач. отд | Иванчиков | | |
| Н. контр. | Смирнова | | |
| Рук. гр. | Мазур | | |
| Исполн. | Нефедова | | |

ТП 284-4-112.86 - КЖИ.96.00.0. СБ

Перегородки ИПГ55.30-2-Т-1, ИПГ55.30-2-Т-2, ИПГ25.30-2-Т-Д1, ИПГ25.30-2-Т-Д1

| Стадия | Масса | Масшт. |
|---|---|---|
| Р | см. табл. | |
| Лист | Листов 1 | |

Гипрокоммунстрой г. Москва

Коп. Устинова

21532-03

Альбом III

Типовой проект

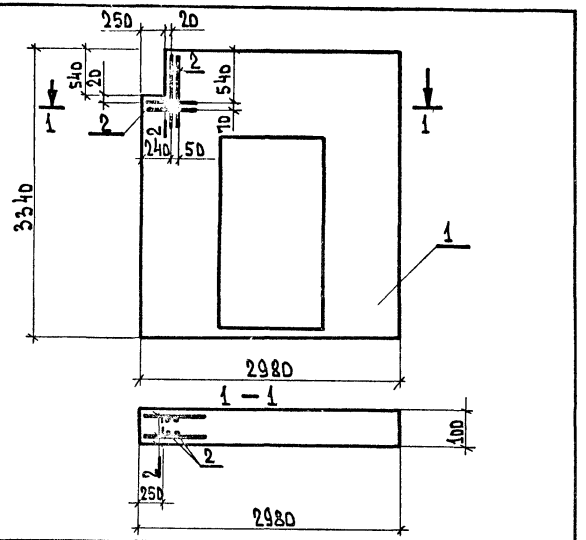


| Формат | Зона | Поз. | Обозначение | Наименование | Кол. | Прим. |
|---|---|---|---|---|---|---|
| | | | | Сборочные единицы | | |
| А4 | | 1 | 1.030.9-2.1-08.0 | Перегородка ПГ30.30-2-Т-81-Д1 | 1 | |
| | | | | Детали | | |
| Б4 | | 2 | Кжи. 97.00.1 | 10А III Гост 5781-82* ℓ=650 | 4 | |

| | | | |
|---|---|---|---|
| Инв.№ подл. | Подп. и дата | Взам. инв.№ | |

| | | | |
|---|---|---|---|
| Нач.отд. | Иванчиков | | |
| Н. контр. | Смирнова | | |
| Вед.арх. | Исаикова | | |
| Исполн. | Нефедова | | |

ТП 284-4-112.86- КЖИ. 97.00.0

Перегородка ИПГ30.30-2-Т-81-Д1

| Стадия | Масса | Масштаб |
|---|---|---|
| Р | 1200 | |
| Лист | Листов 1 | |

Гипрокоммунстрой г. Москва

| Обозначение | Наименование | Количество на исполнение КЖИ 98.00.0 | | | | Прим. |
|---|---|---|---|---|---|---|
| | | — | 01 | 02 | 03 | 04 | |
| | Документация | | | | | | |
| КЖИ. 98.00.0 СБ | Сборочный чертеж | | | | | | |
| | Сборочные единицы | | | | | | |
| 1 1.030.9-2.1-08.0 | Перегородка ИПГ26.30-2-Т-Д1 | 1 | 1 | 1 | 1 | | |
| 2 1.030.9-2.1-08.0 | То же ПГ26.30-2-Т-Д1 | | | | | 1 | |
| | Детали | | | | | | |
| 3 | 10А III Гост 5781-82* ℓ=650 | | 8 | | | | 0.4кг |

ТП 284-4-112.86- КЖИ 98.00.0

Перегородки ИПГ30.30-2-Т-Д1-4, 1-: ИПГ30.30-2-Т-Д1-4, ИПГ26.30-2-Т-Д1

| Стадия | Масса | Масштаб |
|---|---|---|
| Р | — | |
| Лист | Листов 1 | |

Гипрокоммунстрой г. Москва

Типовой проект 284-4-112.86

21532-09

Типовой проект 284-4-112.86 Альбом II

Рис. 1

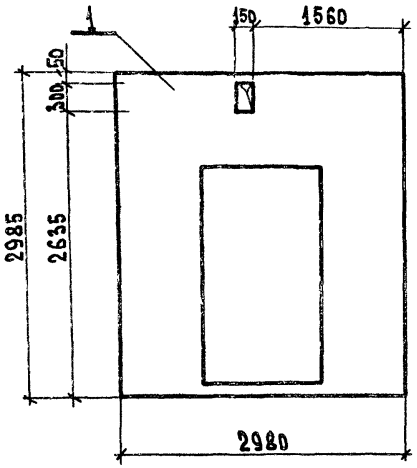


Рис. 2

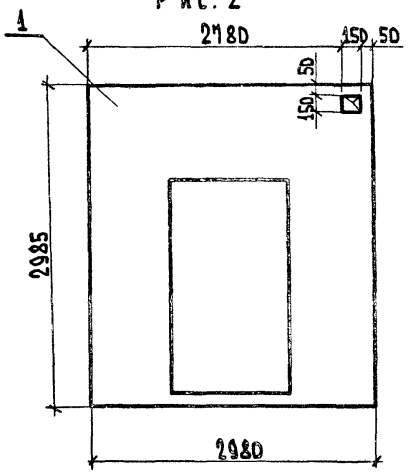


Рис. 3

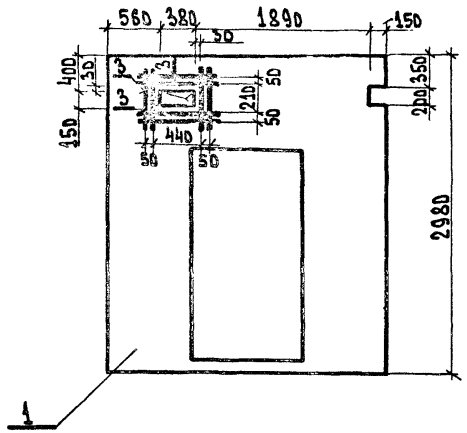


| Обозначение | Марка | Масса кг | Рис. |
|---|---|---|---|
| КЖИ.98.00.0 | ИПГ30.30-2-Т-А1-1 | 1250 | 1 |
| -01 | ИПГ30.30-2-Т-А1-3 | 1250 | 2 |
| -02 | ИПГ30.30-2-Т-А1-4 | 1250 | 3 |
| -03 | ИПГ30.30-2-Т-А1-2 | 1250 | 4 |
| -04 | ИПГ26.30-2-Т-А1 | 1030 | 5 |

Рис. 4

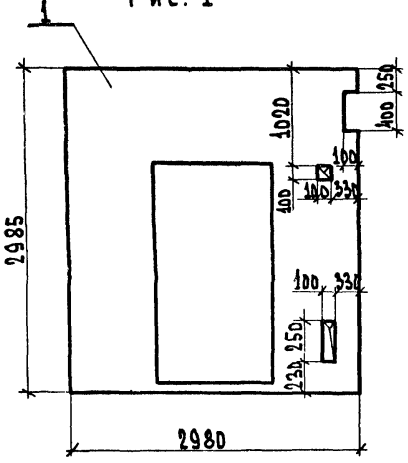


Рис. 5

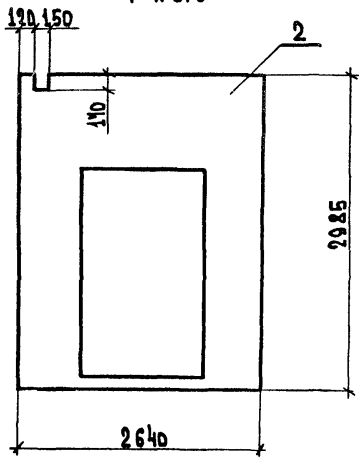


| | | | |
|---|---|---|---|
| Нач. отд. | Иванчиков | | |
| Н. контр. | Смирнова | | |
| Вед. Арх. | Мелихова | | |
| Исполн. | Нефедова | | |

ТП 284-4-112.86-КЖИ.98.00.0 СБ

Перегородки ИПГ30.30-2-Т-А1-1÷ИПГ30.30-2-Т-А1-4, ИПГ26.30-2-Т-А1

| Стадия | Масса | Масштаб |
|---|---|---|
| Р | см. табл. | |
| Лист | Листов 1 | |

Гипрокоммунстрой г. Москва

Инв. № подл. | Подп. и дата | Взам. инв. №

Кон. Устинов

21532-03

Инв. № подл. | Подп. и дата | Взам. инв. №

| Поз. | Обозначение | Наименование | Кол. | Прим. |
|---|---|---|---|---|
| | | **Сборочные единицы** | | |
| 1 | 1.030.9-2.1-03.0 | Перегородка ПГ53.30-2-Т-Д1 | 1 | |
| | | **Детали** | | |
| 2 | КЖИ.99.00.1 | 10АIII ГОСТ 5781-82* ℓ=1200 | 4 | 1.1 кг |
| -01 | -"- | ℓ=2450 | 4 | 1.5 кг |

Нач. отд. Иванчиков
Н. контр. Смирнова
Вед. арх. Мелихова
Исполн. Нефедова

ТП 284-4-112.86- КЖИ.99.00.0

Перегородка ИПГ53.30-2-Т-Д1

| Стадия | Масса | Масштаб |
|---|---|---|
| Р | 3150 | |

Лист 1 Листов 1

Гипрокоммунстрой г. Москва

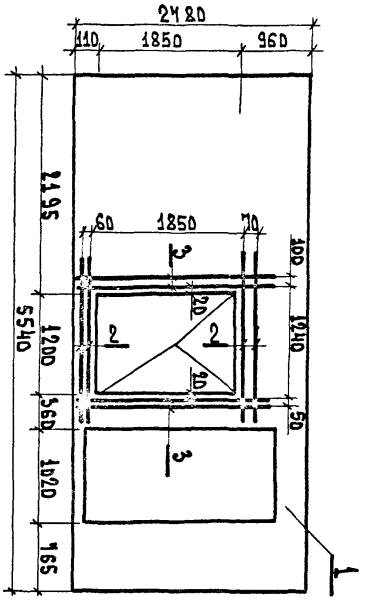


Типовой проект 284-4-112.86 Альбом II

| Поз. | Обозначение | Наименование | Количество на исполнение КЖИ.100.00.0 — | 01 | 02 | 03 | 04 | Прим. |
|---|---|---|---|---|---|---|---|---|
| | | **Документация** | | | | | | |
| | КЖИ.100.00.0 СБ | Сборочный чертеж | ✕ | ✕ | ✕ | ✕ | ✕ | |
| | | **Сборочные единицы** | | | | | | |
| 1 | 1.030.9-2.1-07.0 | Перегородка ПГ30.30-2-Т | 1 | 1 | 1 | 1 | | |
| 2 | 1.030.9-2.1-07.0 | Тоже ПГ30.30-2-Т-В1 | | | | | 1 | |
| | | **Детали** | | | | | | |
| 3 | КЖИ.100.00.1 | 10АIII ГОСТ 5781-82* ℓ=1000 | | | 6 | | 3 | 0.62 кг |
| 4 | -01 | -"- ℓ=950 | | | | | 4 | 0.62 кг |

Нач. отд. Иванчиков
Н. контр. Смирнова
Вед. арх. Мелихова
Исполн. Нефедова

ТП 284-4-112.86- КЖИ.100.00.0

Перегородки ИПГ30.30-2-Т-1, ИПГ30.30-2-Т-8÷ ИПГ30.30-2-Т-10, ИПГ30.30-2-Т-В1

| Стадия | Масса | Масштаб |
|---|---|---|
| Р | - | - |

Лист Листов 1

Гипрокоммунстрой г. Москва

Инв. № подл. | Подп. и дата | Взам. инв. №



21532-03

Типовой проект 284-4-112.86 Альбом III

Рис. 1

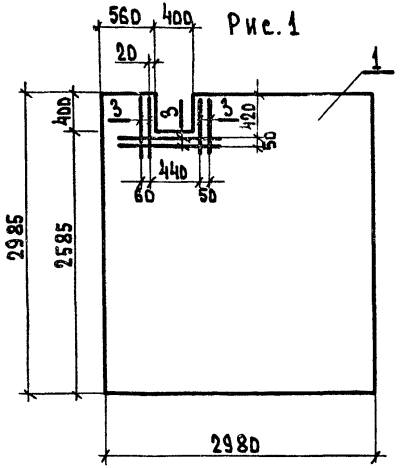


Рис. 2

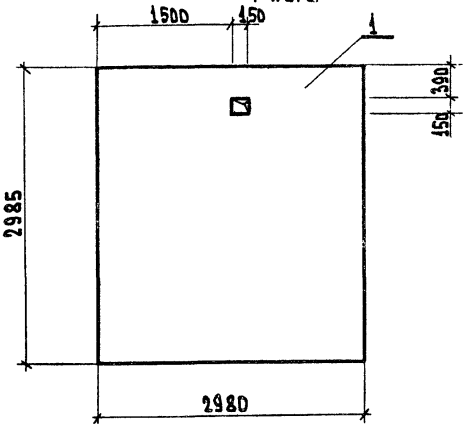


Рис. 3

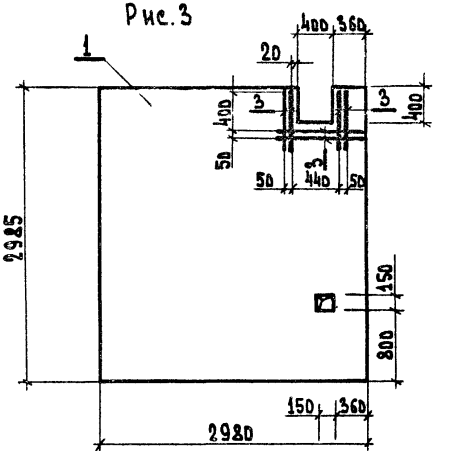


Рис. 4

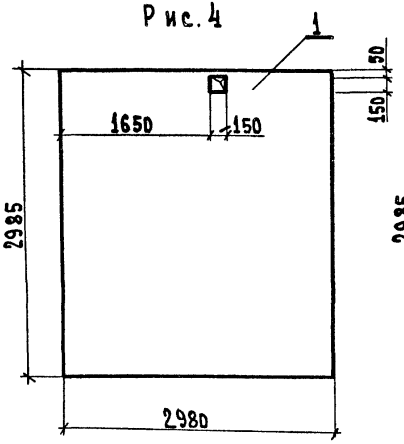


Рис. 5

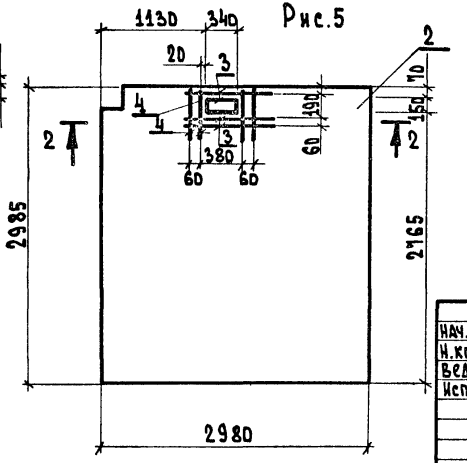


| Обозначение | Марка | Масса кг | Рис. |
|---|---|---|---|
| КЖИ.100.00.0 | ИПГ30.30-2-Т-1 | 1700 | 1 |
| -01 | ИПГ30.30-2-Т-8 | 1700 | 2 |
| -02 | ИПГ30.30-2-Т-9 | 1700 | 3 |
| -03 | ИПГ30.30-2-Т-10 | 1700 | 4 |
| -04 | ИПГ30.30-2-Т-В1 | 1680 | 5 |

| | | |
|---|---|---|
| Нач. отд. | Иванчиков | |
| Н. контр. | Смирнова | |
| Вед. арх. | Мелихова | |
| Исполн. | Нефедьева | |

ТП 284-4-112.86-КЖИ.100.00.0 СБ

Перегородки ИПГ30.30-2-Т-1. ИПГ30.30-2-Т-8; ИПГ30.30-2-Т-10. ИПГ30.30-2-Т-В1

| Стадия | Масса | Масштаб |
|---|---|---|
| Р | см. табл. | |
| Лист | Листов 1 | |

Гипрокоммунстрой г. Москва

Инв. № подл. | Подп. и дата | Взам. инв. №

Кол. Устинова 21532-03

Альбом II

Типовой проект 284-4-112.86

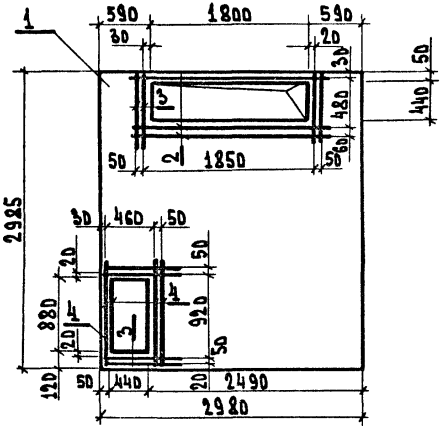


| Форм. | Зона | Поз. | Обозначение | Наименование | Кол. | Прим. |
|---|---|---|---|---|---|---|
| | | | | Сборочные единицы | | |
| А3 | | 1 | 1.030.9-2.1-ОТ.0 | Перегородка ПГ30.30-2-Т | 1 | |
| | | | | Детали | | |
| Б4 | | 2 | КЖИ.101.00.1 | 10 А III Гост 5781-82* ℓ=2400 | 3 | 1.48кг |
| Б4 | | 3 | -01 | -"- ℓ=1000 | 8 | 0.62кг |
| Б4 | | 4 | -02 | -"- ℓ=1500 | 3 | 0.93кг |

| | | | |
|---|---|---|---|
| Нач. отд. | Иванчиков | | ТП 284-4-112.86- КЖИ.101.00.0 |
| Н. контр. | Смирнова | | Перегородка ИПГ30.30-2-Т-6 |
| Вед. арх. | Мелихова | | Стадия Р; Масса 1700 кг; Масштаб |
| Исполн. | Нефедова | | Лист; Листов 1 |
| | | | Гипрокоммунстрой г. Москва |

Взам. инв. №

Подп. и дата

Инв. № подл.

gost.e-ecolog.ru