ТИПОВОЙ ПРОЕКТ

284-4-112.86

БАНЯ НА 100 МЕСТ С ПРАЧЕЧНОЙ САМООБСЛУЖИВАНИЯ НА 125 кг БЕЛЬЯ В СМЕНУ

АЛЬБОМ - I (из 2-х частей)

Часть-2

Конструкции железобетонные и металлические.

Технологические чертежи.

На основании разрешения №128-87 от 31.12.87г. внесены изменения на листах КЖС 5 и КЖС 8

Гл. инженер проекта А.Н. Гаврилов

21532-02

Привязан

gost.e-ecolog.ru

Госстрой СССР
ЦЕНТРАЛЬНЫЙ ИНСТИТУТ ТИПОВОГО ПРОЕКТИРОВАНИЯ
Свердловский филиал
620062, г.Свердловск-62, ул.Чебышева,4
Заказ № 1248 Инв.№ 21532-02 тираж 200
Сдано в печать 17.02. 1988г цена 4-79

ТИПОВОЙ ПРОЕКТ

284-4-112.86

БАНЯ НА 100 МЕСТ С ПРАЧЕЧНОЙ САМООБСЛУЖИВАНИЯ НА 125 кг БЕЛЬЯ В СМЕНУ

АЛЬБОМ - I Часть -2

СОСТАВ ПРОЕКТА:

Альбом I - Пояснительная записка. Архитектурные решения.
Часть 1
Альбом I - Конструкции железобетонные и металлические. Технологические чертежи.
Часть 2
Альбом II - Изделия заводского изготовления.
Альбом III - Внутренний водопровод и канализация. Отопление и вентиляция. Тепловой пункт.
Альбом IV - Электрооборудование и электроосвещение. Связь и сигнализация. Автоматизация санитарно-технических систем.
Альбом V - Чертежи задания заводу-изготовителю.
Альбом VI - Спецификация оборудования.
Альбом VII - Ведомости потребности в материалах.
Альбом VIII - Сметы.

21532-02

Разработан
проектным институтом
„Гипрокоммунстрой"

Главный инженер института В.П. Сапроненков
Главный инженер проекта Л.Н. Гавриков

На основании разрешения
№ 128-87 от 31.12.87 г. внесены
изменения на листах КЖС 5 и КЖС 8
Гл. инженер проекта Л.Н. Гавриков

Утвержден Минжилкомхозом РСФСР
Приказ N 7-тд от 27.12 1985 г.
Введен в действие Гипрокоммунстроем
Приказ N 195 от 25.07 1986 г.

				Привязан
Инв. №				

NN п.п.	Наименование	Марка	NN стр.
1	Обложка.		
2	Титульный лист.		
3	Содержание альбома.		2
	Конструкции железобетонные.		
4	Общие данные.	КЖ-1÷3	3-5
5	Схема расположения элементов фундамен-		
	тов в осях А-Г.	КЖ-4	6
6	Схема расположения элементов фунда-		
	ментов в осях Г-И.	КЖ-5	7
7	Сечения 1-1 ÷ 7-7.	КЖ-6	8
8	Сечения 8-8 ÷ 13-13.	КЖ-7	9
9	Сечения 14-14 ÷ 17-17. Фм-3, Фм-4.	КЖ-8	10
10	Монолитные фундаменты Фм-1; Фм-2.	КЖ-9	11
11	Схемы расположения элементов крылец		
	и входов в подполье.	КЖ-10	12
12	Схема расположения фундаментов под		
	оборудование и приямка на отм.-1.650 и-1.100		
	Фундаменты Фом-1 ÷ Фом-5.	КЖ-11	13
13	Схема расположения фундаментов под обору-		
	дование на отм 0140 Фундаменты Фом-7; Фом-8	КЖ-12	14
14	Схема расположения элементов опор под баки		
	Рама ФМ-1. Фундаменты Фом-6; Фом-9.		
	Сечения 1-1 ÷ 5-5.	КЖ-13	15
15	Схема расположения элементов возду-		
	хозаборных каналов.	КЖ-14	16
16	Схема расположения элементов площад-		
	ки на отм. 0.100.	КЖ-15	17
17	Схемы расположения элементов каркаса.		
	Узлы 1; 2; 3.	КЖ-16	18
18	Разрезы 1-1 ÷ 6-6.	КЖ-17	19
19	Схема расположения элементов перекрытия		
	на отм. 0.000 в осях А-Г. Узлы 1-4	КЖ-18	20
20	Схема расположения элементов перекры-		
	тия на отм. 0.000 в осях Г-И.	КЖ-19	21

NN п.п.	Наименование	Марка	NN стр.
21	Схема расположения элементов перекры-		
	тия на отм. 3.600 в осях А-Г.	КЖ-20	22
22	Схема расположения элементов перекры-		
	тия на отм. 3.600 в осях Г-И.	КЖ-21	23
23	Схема расположения элементов перекры-		
	тия на отм. 7.200 в осях А-Г.	КЖ-22	24
24	Схема расположения элементов перекры-		
	тия на отм. 7.200 в осях Г-И.	КЖ-23	25
25	Схема расположения элементов покрытия		
	вентилируемой кровли в осях А-Г.	КЖ-24	26
26	Схема расположения элементов покрытия		
	вентилируемой кровли в осях Г-И.	КЖ-25	27
27	Схема расположения элементов покрытия		
	этажа	КЖ-26	28
28	Спецификация к схемам расположения		
	элементов перекрытия и покрытия.	КЖ-27,28	29,30
29	Участки монолитные Ум-1 ÷ Ум-3.	КЖ-29	31
30	Участки монолитные Ум-4 ÷ Ум-6; Ум-12.	КЖ-30	32
31	Участки монолитные Ум-7 ÷ Ум-9.	КЖ-31	33
32	Участки монолитные Ум-10; Ум-11; Ум-14.	КЖ-32	34
33	Монолитные участки Ум-13; Ум-15 ÷ Ум-17.	КЖ-33	35
34	Участки монолитные Ум-18 ÷ Ум-20.	КЖ-34	36
35	Монолитное покрытие МП 1 на отм. 0.000		
	и МП 2 на отм. 3.600 (вариант) опалубка	КЖ-35	37
36	Схема армирования монолитного перекры-		
	тия МП-1. Сечения 1-1, 2-2.	КЖ-36	38
37	Схема армирования монолитного перекры-		
	тия МП-2. Сечения 3-3 ÷ 7-7.	КЖ-37	39
38	Сечения 8-8 ÷ 13-13. Узел 1.	КЖ-38	40
39	Монолитное перекрытие МП-3 на отм. 7.200	КЖ-39	41
40	Схема армирования монолитного перекры-		
	тия МП-3. Сечения 1-1 ÷ 6-6.	КЖ-40	42
41	Схема расположения прогонов на отм. 8.36		
	между осями 2-8, В-Е	КЖ-41	43

NN п.п.	Наименование	Марка	NN стр.
42	Схемы расположения элементов перекрытия		
	на отм. 8.000 и перемычки под баки.	КЖ-42	44
43	Схема расположения элементов бассейна.		
	Разрезы 1-1; 2-2.	КЖ-43	45
44	Разрезы 1-1; 2-2 (армирование). Узлы А, Б, В.		
	Лестницы ЛМ-1 и ЛМ-2.	КЖ-44	46
45	Схема армирования ванны бассейна.		
	Сечения 1-1 ÷ 3-3. Узел Г.	КЖ-45	47
46	Рама РМ-1 (армирование). Сечения.	КЖ-46	48
47	Баки БМ-1 и БМ-2 (армирование). Сечения.	КЖ-47	49
48	Схема расположения элементов обходной		
	дорожки Участки монолитные Ум-1; Ум-2.	КЖ-48	50
49	Микробассейны N1 ÷ 4. Узлы 1, 2, 3.	КЖ-49	51
50	Микробассейны N1 ÷ 4. Опалубка и арми-		
	рование.	КЖ-50	52
	Конструкции металлические		
51	Общие данные.	КМ-1	53
52	Бак горячей воды V=7.5 м³	КМ-2	54
53	Бак холодной воды V=7.5 м³ и промывной		
	бак V=5.0 м³	КМ-3	55
54	Поддоны ПМ-1; ПМ-2; ПМ-3	КМ-4	56
	Технологические чертежи		
55	План 1 этажа в осях А-Г с расстановкой		
	технологического оборудования.	ТХ-1	57
56	План 1 этажа в осях Г-И с расстановкой		
	технологического оборудования.	ТХ-2	58
57	Фрагменты плана 1 этажа с расстановкой		
	оборудования прачечной и буфета.	ТХ-3	59
58	План 2 этажа в осях А-Г с расстановкой		
	технологического оборудования.	ТХ-4	60
59	План 2 этажа в осях Г-И с расстановкой		
	технологического оборудования.	ТХ-5	61

Типовой проект 284-4-112.86

Инв. N подл. | Подпись и дата | Взам. инв. N

Альбом I/2

Типовой проект 284-4-112.86

Ведомость чертежей основного комплекта марки КЖ.

Лист	Наименование	Примечание
1	Общие данные (начало).	
2	Общие данные (продолжение).	
3	Общие данные (окончание).	
4	Схема расположения элементов	
	фундаментов в осях А-Г.	
5	Схема расположения элементов	
	фундаментов в осях Г-И.	
6	Сечения фундаментов 1-1÷7-7.	
7	Сечения фундаментов 8-8÷13-13.	
8	Сечения фундаментов 14-14÷17-17.	
	Фм3; Фм4.	
9	Фундаменты монолитные Фм1; Фм2.	
10	Схемы расположения элементов	
	крыльец и входов в подполье.	
11	Схемы расположения фундаментов	
	под оборудование и приямка на	
	отм.-1.650 и-1.100. Фундаменты	
	ФОМ1÷ФОМ5.	
12	Схема расположения фундаментов под	
	оборудование на отм. 0.140. Фундамен-	
	ты ФОм7; ФОм8.	
13	Схема расположения элементов опор	
	под баки. Рама Рм-1. Фундаменты	
	ФОм-6, ФОм-9; сечения 1-1÷5-5.	
14	Схема расположения элементов воздухо-	
	заборных каналов.	
15	Схема расположения элементов площадки	
	на отм. 0.100.	
16	Схема расположения элементов карка-	
	са. Узлы 1.2.3.	
17	Разрезы 1-1÷6-6.	
18	Схема расположения элементов перекры-	

Ведомость чертежей основного комплекта марки КЖ.

Лист	Наименование	Примечание
	тия на отм. 0.000 в осях А-Г. Узлы 1÷4	
19	Схема расположения элементов перекры-	
	тия на отм. 0.000 в осях Г-И.	
20	Схема расположения элементов перекры-	
	тия на отм. 3.600 в осях А-Г.	
21	Схема расположения элемекотов перекрытия	
	на отм. 3.600 в осях Г-И.	
22	Схема расположения элементов перекры-	
	тия на отм. 7.200 в осях А-Г.	
23	Схема расположения элементов перекры-	
	тия на отм. 7.200 в осях Г-И.	
24	Схема расположения элементов покрытия	
	вентилируемой кровли в осях А-Г.	
25	Схема расположения элементов покрытия	
	вентилируемой кровли в осях Г-И.	
26	Схема расположения элементов покрытия	
	технического этажа.	
27	Спецификация к схемам расположения эле-	
	ментов покрытия. и перекрытия (начало)	
28	Спецификация к схемам расположения	
	элементов покрытия и перекрытия (окончание)	
29	Участки монолитные Ум-1÷Ум-3.	
30	Участки монолитные Ум-4÷Ум-6; Ум-12	
31	Участки монолитные Ум-7÷Ум9.	
32	Участки монолитные Ум10; Ум-11; Ум-14.	
33	Участки монолитные Ум-13; Ум-15÷Ум-17.	
34	Участки монолитные Ум-18÷Ум-20.	
35	Монолитное перекрытие МП1 на отм. 0.000 и	
	МП2 на отм. 3.600 (вариант). Опалубка.	
36	Схема армирования монолитного перекры-	
	тия МП1. Сечения 1-1; 2-2.	
37	Схема армирования монолитного перекры-	
	тия МП2. Сечения 3-3÷7-7	

Ведомость чертежей основного комплекта марки КЖ.

Лист	Наименование	Примечание
38	Сечения 8-8÷13-13. Узел 1.	
39	Монолитное перекрытие МП3 на отм. 7.200 (вариант)	
40	Схема армирования монолитного перекрытия	
	МП3. Сечения 1-1÷6-6.	
41	Схема расположения прогонов на отм. 8.360	
	между осями 2-8; 8-Е.	
42	Схема расположения элементов перекрытия	
	на отм. 8.000 и перемычек под баки	
43	Схема расположения элементов бассейна	
	Разрезы 1-1; 2-2.	
44	Разрезы 1-1, 2-2 (армирование) Узлы А, Б, В. Лестни-	
	цы ЛМ1 и ЛМ-2.	
45	Схема армирования ванны бассейна. Сечения 1-1÷3-3. Узел Г.	
46	Рама РМ-1 (армирование). Сечения.	
47	Балки БМ-1 и БМ-2 (армирование). Сечения.	
48	Схема расположения элементов обходной	
	дорожки. Ум-1; Ум-2.	
49	Микробассейны №№1÷4. Узлы 1.2.3.	
50	Микробассейны №1÷№4. Опалубка и армирование	

Ведомость ссылочных и прилагаемых документов.

Обозначение	Наименование	Примечание
	Ссылочные документы.	
1.020-1/83. Выпуск 1-1	Фундаменты сборные железобе-	
	тонные для колонн сечением	
	300×300 и 400×400.	
1.112-5 Выпуск 2	Плиты железобетонные для	
	ленточных фундаментов.	
ГОСТ 13579-78	Блоки бетонные для стен	
	подвалов	

Типовой проект разработан в соответствии с действующими нормами и правилами и предусматривает мероприятия, обеспечивающие взрывную, взрывопожарную и пожарную безопасность при эксплуатации здания.

Главный инженер проекта Гавриков А.Н.

Инв. № подл. | Подпись и дата | Взам. инв. №

Инв. №

ГИП	Гавриков	
Н. контр.	Мазур	
Нач. отд.	Иванчиков	
Рук. гр.	Смирнова	

Привязан

284-4-112.86 КЖ

Баня на 100 мест с прачечной самообслуживания на 125 кг белья в смену.

Стадия	Лист	Листов
Р	1	50

Общие данные /начало/.

Гипрокоммунстрой г. Москва

Альбом I/2

Типовой проект 284-4-112.86

Ведомость ссылочных и прилагаемых документов

Обозначение	Наименование	Примечание
	Ссылочные документы	
1.138-10 Выпуск 1,2	Перемычки железобетонные для зданий с кирпичными стенами.	
1.410-3 Выпуск 1	Унифицированные арматурные изделия для монолитных железобетонных конструкций.	
1.141-1 Выпуск 59,60	Панели перекрытий железобетонные многопустотные	
1.055.1-1	Ступени бетонные и железобетонные.	
3.006. 1-2/82	Сборные железобетонные каналы и тоннели из лотковых элементов.	
8.0, 1-1; 1-2		
1020-1/83 Вып. 3-1	Ригели высотой 450 мм. пролётом 3.0; 6.0; 7.2 м для опирания многопустотных плит перекрытия.	
1.020-1/83 вып. 7-1	Изделия соединительные стальные.	
1.020-1/83 вып. 6-1	Монтажные узлы.	
1.041.1-2 вып. 1; 6	Сборные железобетонные многопустотные плиты перекрытий многоэтажных общественных зданий, производственных и вспомогательных зданий промышленных предприятий.	
1.243. 1-4	Плиты плоские железобетонные, армированные сварными сетками.	
1 465 1-3/80 Вып 1	Плиты покрытия железобетонные ребристые размером 3×12 м для одноэтажных зданий.	
ГОСТ 22701.0-77 ÷ ÷ 22701.5-77	Плиты железобетонные ребристые предварительно напряженные размером 6×3 м для покрытий производственных зданий.	
1.225-2 Вып. 11;	Железобетонные прогоны.	

Ведомость ссылочных и прилагаемых документов

Обозначение	Наименование	Примечание
1.465-7 Вып. 3 ч. I	Сборочные железобетонные предварительно напряженные плиты для покрытий производственных зданий размером 3×6 и 1.5×6 м со стержневой, проволочной и прядевой арматурой.	
1.269.1-4	Стакан и подстаканник железобетонные для установки крышных вентиляторов.	
1.241-1 вып. 24	Панели перекрытия железобетонные многопустотные.	
1.238-1 вып. 2	Железобетонные козырьки входов и парапетные плиты общественных зданий.	
1.400-6/76 вып. 1	Унифицированные закладные детали сборных железобетонных конструкций зданий промышленных предприятий.	
ГОСТ 8478-81	Сетки сварные для железобетонных конструкций	
2.270-1 вып. 2	Детали встроенного оборудования общественных зданий	
	Прилагаемые документы	
Альбом	Изделия заводского изготовления.	
Альбом VII	Ведомость потребности в материалах	

Ведомость спецификаций.

Лист	Наименование	Примечание
8	Спецификация к схемам расположения элементов фундаментов.	
9	Спецификация монолитных фундаментов Фм-1; Фм-2.	
10	Спецификация к схемам расположения элементов крылец и входов.	
11,12	Спецификация к схемам расположения фундаментов под оборудование	
	Спецификация монолитных бетонных элементов.	

Ведомость спецификаций.

Лист	Наименование	Примечание
14	Спецификация к схеме расположения элементов воздухозаборных каналов.	
15	Спецификация к схеме расположения элементов площадки.	
17	Спецификация к схемам расположения элементов каркаса.	
27,28	Спецификация к схемам расположения элементов перекрытия и покрытия.	
29	Спецификация монолитных участков Ум-1 ÷ Ум 3.	
30	Спецификация монолитных участков Ум-4 ÷ Ум-6 и Ум-12	
31	Спецификация монолитных участков ум-7 ÷ ум-9.	
32	Спецификация монолитных участков Ум-10, Ум-11; Ум-14.	
33	Спецификация монолитных участков Ум-13; Ум-15 ÷ Ум-17.	
34	Спецификация монолитных участков Ум-18 ÷ Ум-20	
36	Спецификация монолитного перекрытия МП-1	
38	Спецификация монолитного перекрытия МП-2	
39	—"— МП-3	
41	Спецификация к схеме расположения прогонов	
42	Спецификация к схемам расположения элементов перекрытия на отм. 8.000 и перемычек под баки.	
43	Спецификация к схеме расположения эл-тов бассейна	
44	Спецификация монолитной конструкции бассейна	
45	—"— /продолжение/.	
46,47	—"— /продолжение/.	
48	Спецификация к схеме расположения элементов обходной дорожки.	
49	Спецификация элементов микробассейнов №1÷№4	
50	Спецификация армирования микробассейнов №1÷№4	

Взам. инв. №

Подпись и дата

Инв. № подл.

Инв. №

Привязан:

ГИП	Гавриков		
Нач. отд.	Иванчиков		
Гл. конст.	Харламов		
Рук. гр.	Мазур		
Исполн.	Нефедова		

284-4-112 86 КЖ

Баня на 100 мест с прачечной самообслуживания на 125 кг белья в смену

Стадия	Лист	Листов
Р	2	

Общие данные /продолжение/

ГИПРОКОММУНСТРОЙ г. Москва

21532-02

Альбом I/2

Типовой проект 284-4-112.86

Ведомость объемов сборных бетонных и железобетонных конструкций.

№ пп	Наименование группы элементов конструкции	Код	Кол. м³	Примечание
1	Блоки фундаментов	581121	246.15	
2	Фундаменты стаканного	581221	18.05	
	типа и башмаки			
3	Плиты фундаментов	581321	79.19	
4	Колонны	582121	43.02	
5	Ригели и прогоны	582521	87.89	
6	Перегородки	583322	60.33	
7	Плиты покрытий	584100	98.57	
8	Плиты перекрытий	584200	314.12	
9	Перемычки	582800	22.85	
10	Конструкции и детали	583820	7.12	
	каналов и открытых водо-			
	проводов			
11	Элементы лестниц	589100	16.66	
12	Архитектурно-строительные	589400	8.65	
	элементы зданий и соору-			
	жений.			
13	Элементы входов и приям-	589500	1.22	
	ков зданий			

Общие указания.

Несущие конструкции: каркас связевой по серии 1.020-1/83 неполный с наружными кирпичными стенами.

Пространственная жёсткость здания обеспечивается:

а) в вертикальной плоскости – наружными и внутренними стенами;

б) в горизонтальной – перекрытиями и покрытием, работающими как горизонтальные диски.

Фундаменты под стены – ленточные сборные прерывистые из бетонных блоков по ГОСТ 13579-78 и фундаментных плит по серии 1.112-5 в.2.

Фундаменты под колонны – сборные железобетонные башмаки по серии 1.020-1/83 в.1, устанавливаемые на армированные монолитные бетонные подушки.

Фундаменты запроектированы на основании СНиП II-15-74, принимая коэффициенты:
условий работы грунтового основания $m_1 = 1,1$;
Условий работы здания во взаимодействии с основанием $m_2 = 1.1$;
Надёжности $K_н = 1$.

При привязке к конкретным условиям все характеристики и параметры грунтов, а также все коэффициенты должны быть откорректированы.

Перекрытия над и под мокрыми помещениями, а также покрытия над раздевальными выполняются из беспустотных и ребристых индивидуальных плит, выполняемых в опалубке плит по серии 1.041.1-2 в.2 и в.6.

Открытые поверхности металлических элементов должны быть защищены цинковым покрытием толщиной 100мкм.

Указания по производству работ.

Устройство сборных фундаментов производить в соответствии с требованиями СН и П III-16-80.

Монолитные бетонные и железобетонные конструкции выполнять в соответствии со СНиП III-15-76

Гидроизоляцию бассейнов и микробассейнов выполнять в соответствии с требованиями СНиП III-20-74.

До устройства гидроизоляции железобетонную чашу бассейна тщательно обследовать и все обнаруженные раковины расчистить и заторкретировать бетоном марки 400 на расширяющемся цементе.

Особое внимание обратить на качество бетона в углах и в местах установки закладных деталей.

Гидроизоляцию выполнять из трёх слоёв гидроизола на битумной мастике:
МБК-Г-85 ГОСТ 2889-80.

В местах прохода закладных деталей сквозь гидроизоляцию под фланцы укладываются два слоя стеклохолста на горячей битумной мастике.

Инв № подл. | Подпись и дата | Взам. инв. №

ГИП	Гавриков		284-4-112.86 КЖ
Н.контр.	Смирнова		Баня на 100 мест с прачечной самообслуживания на 125 кг белья в смену
Нач.отд.	Иванчиков		
Гл.констр.	Харламов		Стадия Р; Лист 3; Листов
Рук.гр.	Мазур		Общие данные (окончание)
Исполн.	Нефёдова		Гипрокоммунстрой г. Москва

Привязан

Инв №

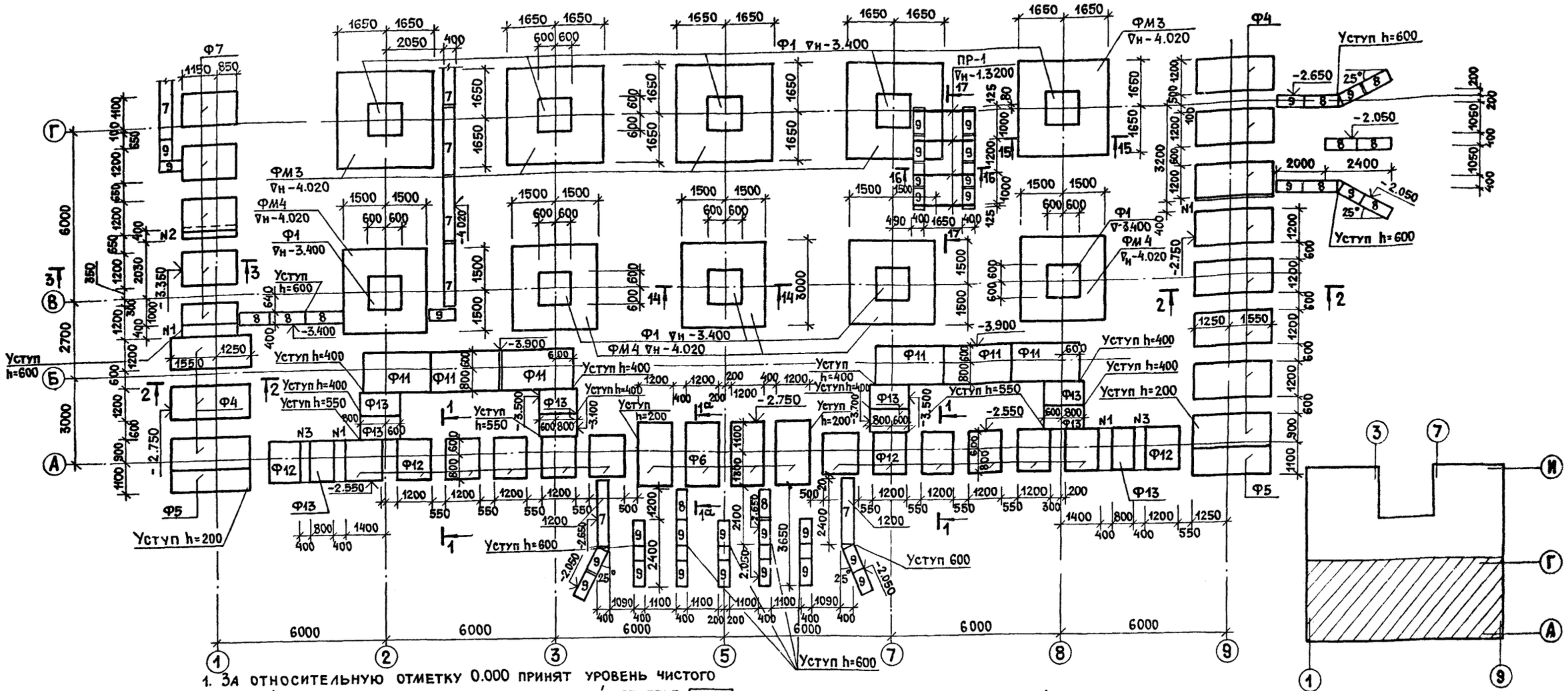

1. За относительную отметку 0.000 принят уровень чистого пола 1го этажа, что соответствует абсолютной отметке [ ].
2. Характеристики и параметры механических свойств грунтов приняты: грунты нескальные, однородные, непучинистые. Грунтовые воды отсутствуют. Расчетное значение объемной массы грунта, залегающего ниже подошвы фундаментов $\gamma = 1.8$ тс/м^3, выше подошвы фундаментов $\gamma = 1.7$ тс/м^3. Расчетное значение угла внутреннего трения грунта основания $\varphi = 20°$; стен подвала $\varphi = 30°$; удельного сцепления $C = 0.11$ кгс/м^2; модуля деформации $E = 190$ кгс/м^2.
3. Фундаменты под стены ленточные из сборных железобетонных плит по серии 1.112-5 вып. 2 и блоков стен подвала по ГОСТ 13579-78. Фундаменты под колонны из сборных железобетонных стаканов по серии 1.020-1/83 по монолитным железобетонным фундаментам.
4. Под все фундаменты устраивается песчаная подготовка толщиной 50 мм.
5. Горизонтальная гидроизоляция – слой цементного раствора состава 1:2 на отм. -0.030; -2.030; -2.530.
6. Боковые поверхности кирпичных и блочных стен подполья соприкасающиеся с грунтом окрасить горячим битумом за 2 раза.
7. Цоколь выполняется из кирпича марки 100 на растворе марки 50.
8. Вокруг здания устраивается отмостка шириной 1000 мм.

Экспликация отверстий

Номер отв	Размеры в мм: ширина	высота	Отм. низа отверс.	Примечания
N1	400	400	-2.600	„ВК"
N2	400	500	-2.500	„ОВ"
N3	400	400	-2.500	„ВК"
N4	250	400	-2.500	„ОВ"
N5	800	1000	-2.500	„ОВ"
N6	600	400	-2.600	„ВК"
N7	300	600	-1.650	„З"

ГИП	Гавриков	
Н.контр.	Мазур	
Нач.отд.	Иванчиков	
Гл.конст.	Харламов	
Рук.гр.	Смирнова	

Привязан:

Инв.N

284-4-112.86 КЖ

Баня на 100 мест с прачечной самообслуживания на 125 кг белья в смену

Стадия	Лист	Листов
Р	4	

Схема расположения элементов фундаментов в осях А-Г

ГИПРОКОММУНСТРОЙ г. Москва

Альбом I/2

Типовой проект 284-4-112.86

Инв. N подл. | Подп. и дата | Взам. инв. N

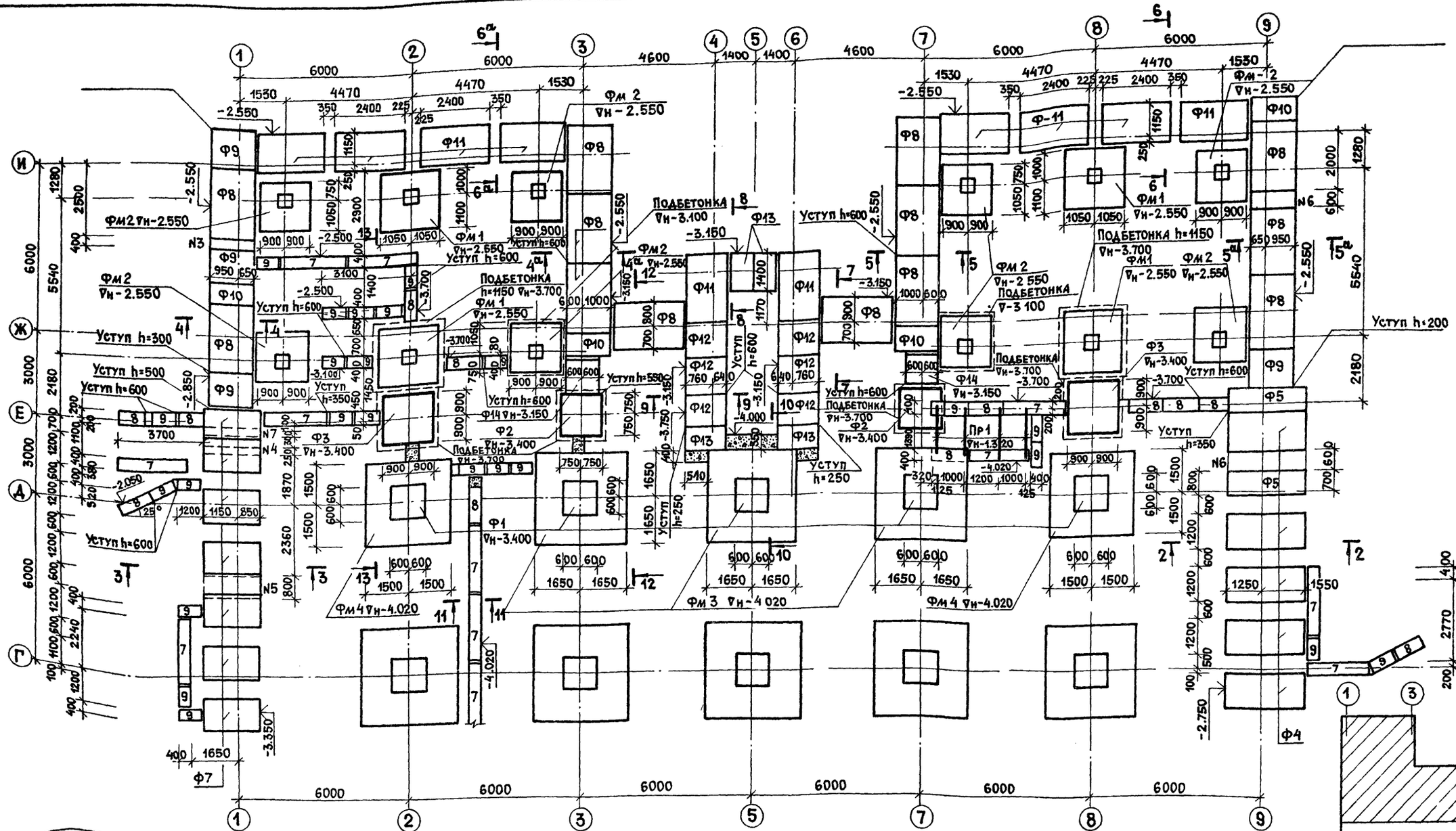

Таблица нагрузок и усилий на обрез фундамента

Сеч. 1а-1а	Сеч. 1-1	Сеч. 2-2	Сеч. 3-3	Сеч. 4-4; 5-5	Сеч. 6-6	Сеч. 7-7	Сеч. 8-8	
$N^н$ = 29.9 т/м.п.	$N^н$ = 14.2 т/м.п.	$N^н$ = 27.0 т/м.п.	$N^н$ = 25.1 т/м.п.	$N^н$ = 21.8 т/м.п.	$N^н$ = 14.0 т/м.п.	$N^н$ = 2 0 т/м.п.	$N^н$ = 15.7 т/м.п.	
-1.050	-1.050	-1.050	-1.050	-1.050	-1.050	-1.050	-1.050	
ось Г-3; Г-5; Г-7	ось Г-2; Г-8; Д-3; Д-7	ось В-5; Д-5	ось Д-2; Д-8; В-2; В-8	ось В-3; В-7	ось Е-2; Е-8	ось Е-3; Е-7	Колонна бассейна (сред)	Колонна бассейна (крайн)
$N^н$ = 185 тс	$N^н$ = 169 тс	$N^н$ = 150 тс	$N^н$ = 143 тс	$N^н$ = 136.3 тс	$N^н$ = 51 тс	$N^н$ = 27 тс	$N^н$ = 38.4 тс M_x = 0 M_y = 8.86 тм	$N^н$ = 25.43 т M_x = 4.83 тм M_y = 7.14 тм
-2.500	-2.500	-2.500	-2.500	-2.500	-2.500	-2.500	-1.350	-1.350

1.1

1	1.1	-	128-87	4.1.88		
Изм.	N кол.уч.	N док.	Дата	Подп.	Подпись	

ГИП	Гавриков	
Н.контр.	Мазур	
Нач.отд.	Иванчиков	
Гл.конст.	Харламов	
Рук.гр.	Смирнова	

Привязан

Инв. N

284-4-112.86 КЖ

Баня на 100 мест с прачечной самообслуживания на 125 кг белья в смену

Стадия	Лист	Листов
Р	5	

Схема расположения элементов фундаментов в осях Г-И

Гипрокоммунстрой г. Москва

Альбом I/2

Типовой проект 284-4-112.86

1 — 1

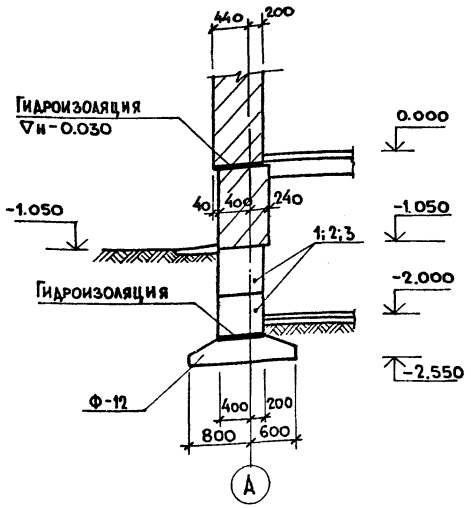

2 — 2

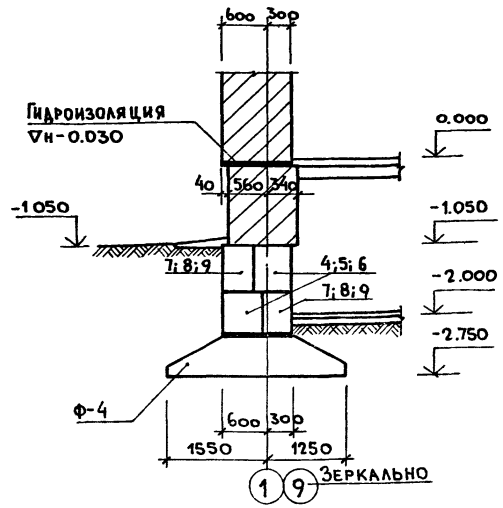

4 — 4 (4а — 4а)

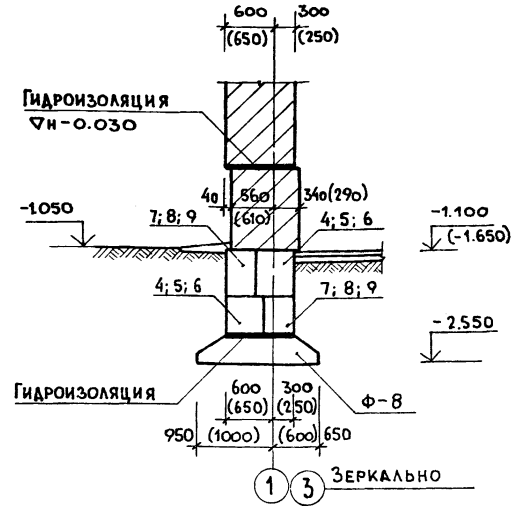

6 — 6 (6а — 6а)

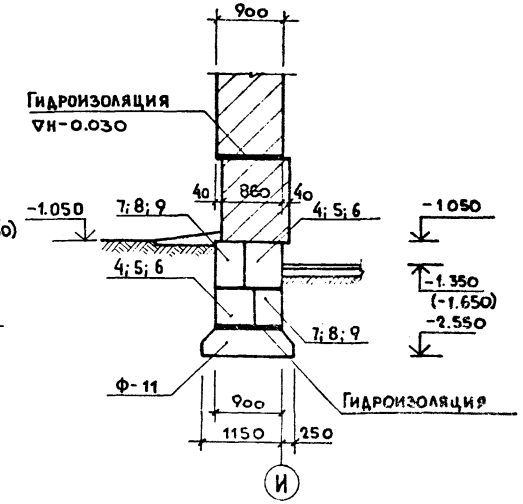

1а — 1а

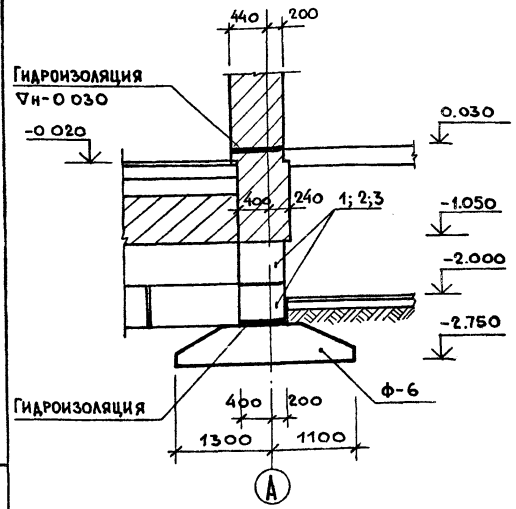

3 — 3

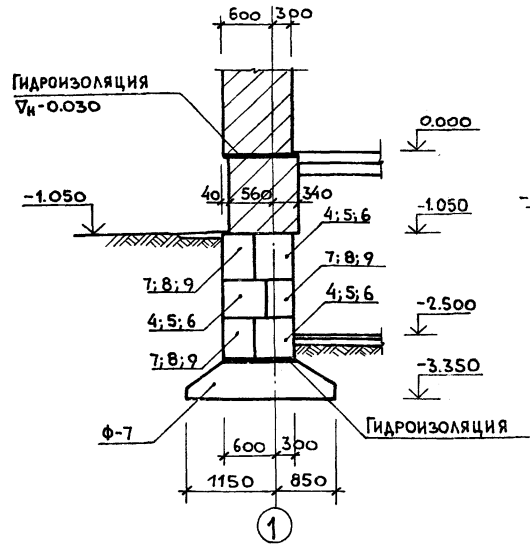

5 — 5 (5а — 5а)

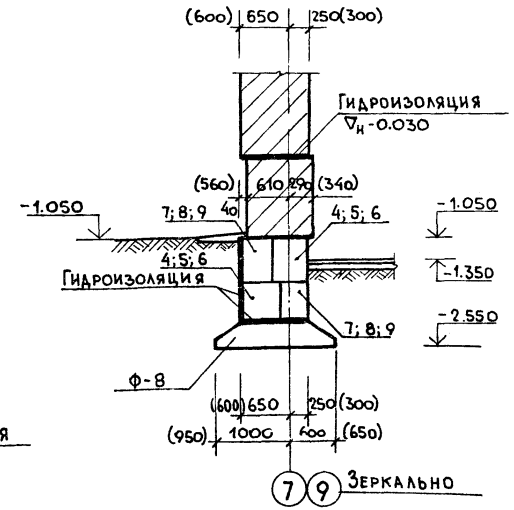

7 — 7

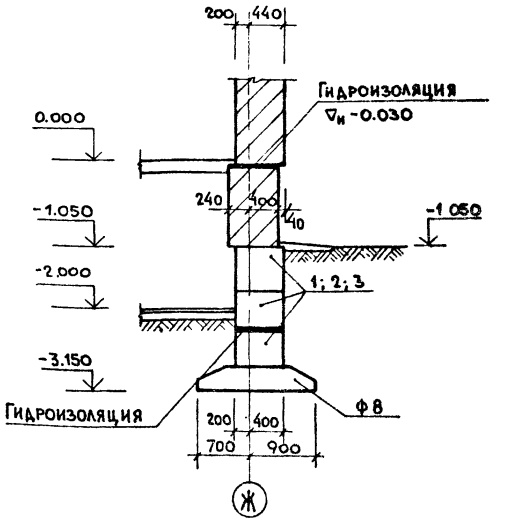

ГИП	Гавриков		
Н.контр.	Мазур		
Нач.отд.	Иванчиков		
Гл.конст.	Харламов		
Рук. гр.	Смирнова		
Исполн.	Нефедова		

Привязан:

Инв №

Инв.№подл. | Подп. и дата | Взам.инв.№

284-4-112 86 КЖ

Баня на 100 мест с прачечной самообслуживания на 125 кг белья в смену

Стадия	Лист	Листов
Р	6	

Сечения 1-1 — 7-7

ГИПРОКОММУНСТРОЙ г. Москва

Альбом I/2

Типовой проект 284-4-112 86

8 — 8

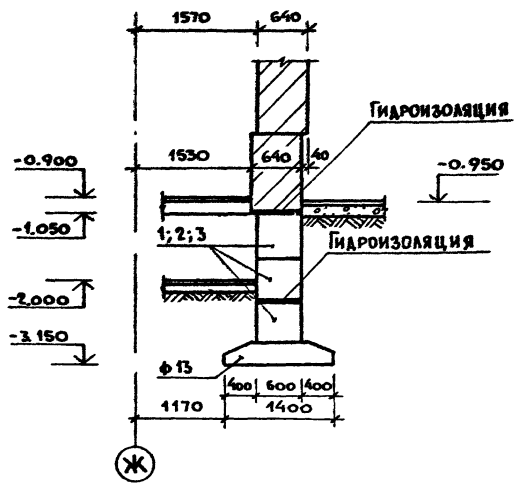

9 — 9

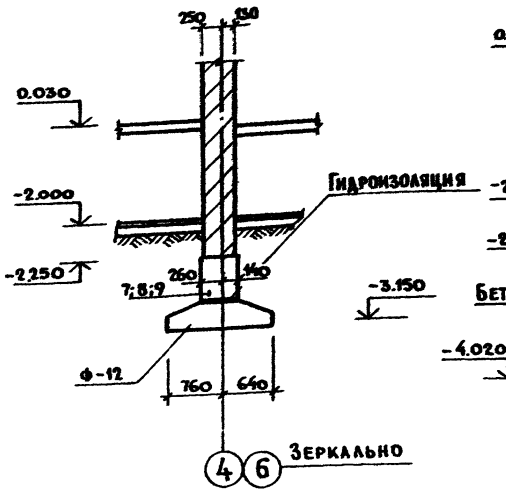

10 — 10

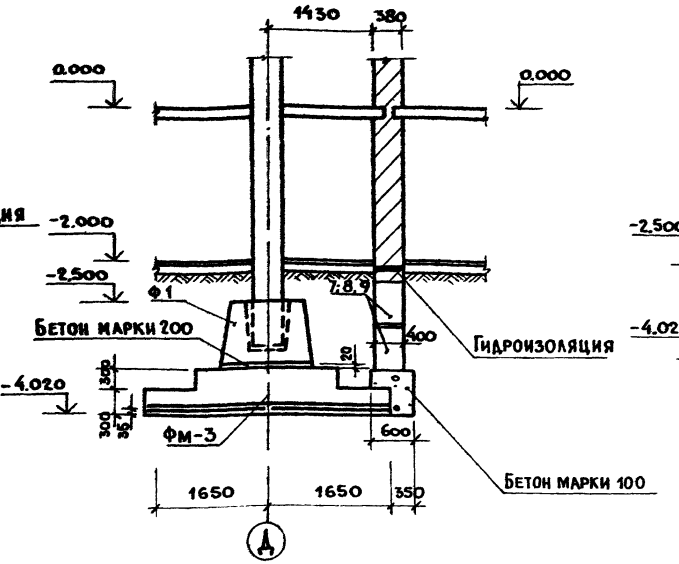

11 — 11

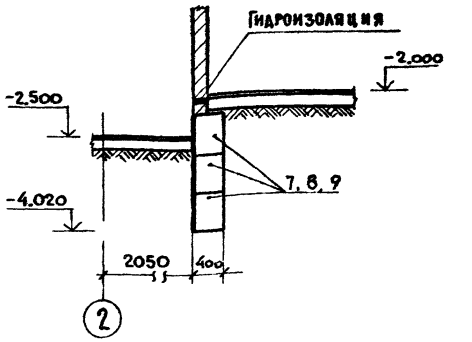

12 — 12

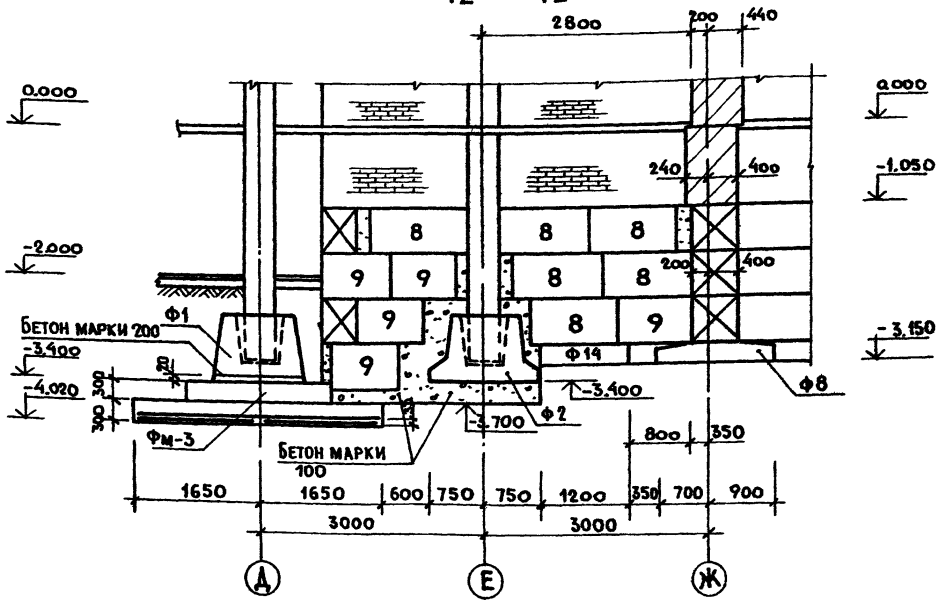

13 — 13

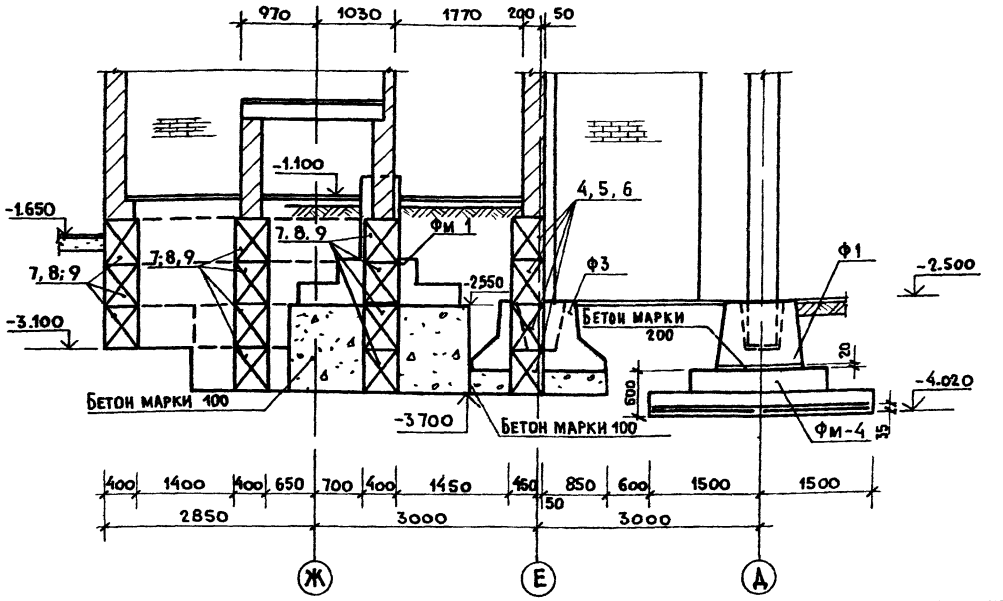

ГИП	Гаврилов			284-4-112 86 КЖ	
Н контр	Мазур				
Нач отд	Иванчиков			Баня на 100 мест с прачечной самообслуживания на 125 кг белья в смену	
Гл конст	Харламов				
Рук гр	Смирнова				
Исполн	Нефедова				Стадия: Р; Лист: 7; Листов:
Привязан				Сечения 8-8 ÷ 13-13	Гипрокоммунстрой г. Москва
Инв. №					

Инв. № подл. | Подп. и дата | Взам. инв. №

Альбом I/2

Типовой проект 284-4-112.86

14—14 (15—15)

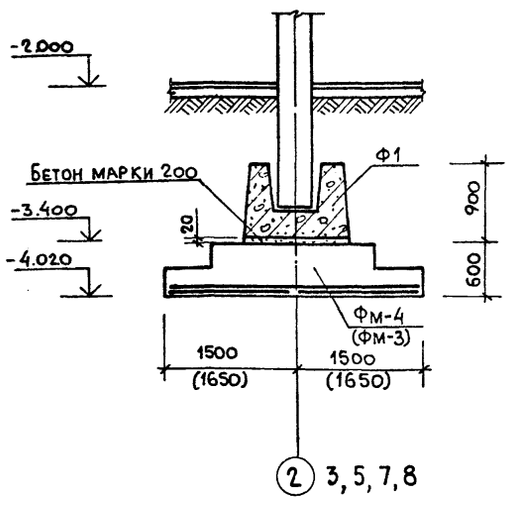

16 — 16

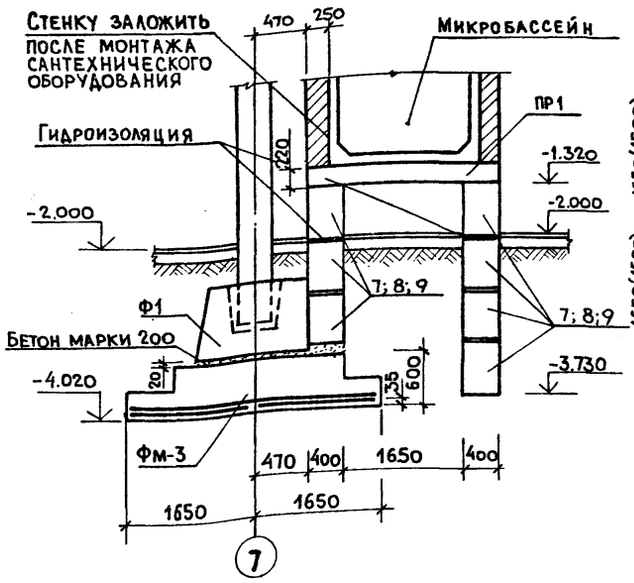

Фм 3 (Фм4)

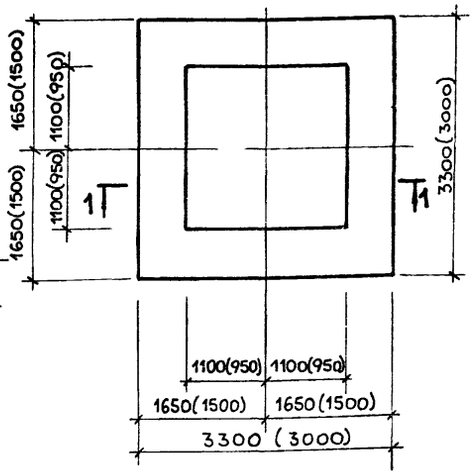

1 — 1

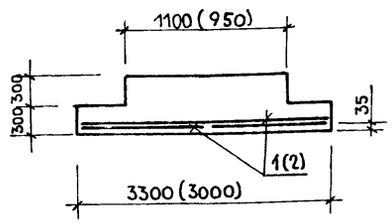

17 — 17

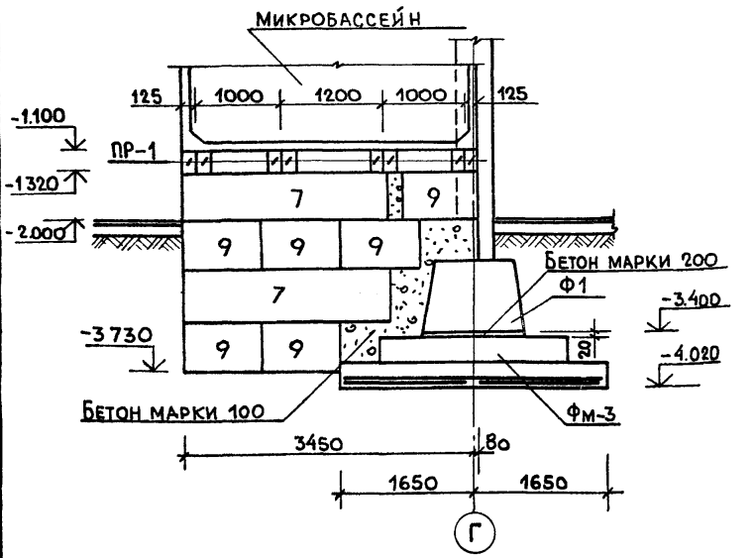

Марка поз.	Обозначение	Наименование	Кол.	Масса ед. кг.	Примеч
		1.1			
Ф1	1.020-1/83.1-14.0.0	Фундамент 2Ф12.9-2	15	2100	
Ф2	1.020-1/83.1-1 5.0.0	то же 2Ф15.9-1	2	3000	
Ф3	1.020-1/83.1-1.5.0.0-02	" 2Ф18.9-1	2	4000	
		Плиты для ленточных фундаментов			
Ф4	1.112-5.2.02.000	ФЛ28.12-2	14	3420	
Ф5	1.112-5.2.02.000-01	ФЛ28.8-2	4	2240	
Ф6	1.112-5.2.03.000	ФЛ 24.12-2	4	2845	
Ф7	1.112-5.2.04.000	ФЛ20.12-2	10	2440	
Ф8	1.112-5.2.05.000	ФЛ16.24-2	13	2470	
Ф9	1.112-5.2.05.000-01	ФЛ16.12-2	4	1215	
Ф10	1.112-5.2.05.000-02	ФЛ16. 8-2	4	800	
Ф11	1.112-5.2.06.000	ФЛ14.24-2	16	2110	
Ф12	1.112-5.2.06.000-01	ФЛ14.12-2	20	1040	
Ф13	1.112-5.2.06.000-02	ФЛ14. 8-2	12	682	
Ф14	1.112-5.2.07.000-01	ФЛ 12.12-2	2	870	
		Блоки стен подвала			
1	ГОСТ 13579-78	ФБС24.6.6-т	28	1960	
2	ГОСТ 13579-78	ФБС12.6.6-т	28	960	
3	ГОСТ 13579-78	ФБС9.6.6-т	38	700	
4	ГОСТ 13579-78	ФБС24.5.6-т	42	1630	
5	ГОСТ 13579-78	ФБС12.5.6-т	52	790	
6	ГОСТ 13579-78	ФБС9.5.6-т	47	590	
7	ГОСТ 13579-78	ФБС24.4.6-т	125	1300	
8	ГОСТ 13579-78	ФБС12.4.6-т	150	640	
9	ГОСТ 13579-78	ФБС9.4.6-т	225	470	
ПР1	1.138-10.1.700.00	Перемычка 1ПР8-2012 22у	16	125	
Фм1	лист 9	Фундамент монолитный Фм-1	4		
Фм2	лист 9	то же Фм 2	8		
Фм3		то же Фм3	8		
Фм4		то же Фм4	7		

Формат	Зона	Поз	Обозначение	Наименование	Кол.	Прим
				Фундамент Фм3		
				Сборочные единицы		
		1	1.410-3.1-05	1С $\frac{14}{8}$ 165×325	4	
				Материал		
		3		Бетон марки 200	4,75	м³
				Фундамент Фм4		
				Сборочные единицы		
		2	1.410-3.1-04	1С $\frac{14}{6}$ 145×295	4	
				Материал		
		3		Бетон марки 200	3,78	м³

Ведомость расхода стали на монолитные фундаменты Фм3 и Фм4 см. лист 9.

ГИП	Гавриков		284-4-112.86 КЖ
Н.контр.	Мазур		Баня на 100 мест с прачечной самообслуживания на 125 кг белья в смену.
Нач.отд.	Иванчиков		
Гл.конст.	Харламов		
Рук.гр.	Смирнова		Стадия Р; Лист 8; Листов
Исполн.	Нефедова		Сечения 14-14÷17-17 Фм-3; Фм-4.
			Гипрокоммунстрой г. Москва.

Привязан:

Инв.№

Изм.	Кол.	Лист	№док.	Дата	Подп.	Подп.
1	11	-	128-87	4.1.88		

Инв.№ подл. | Подп. и дата | Взам.инв.№

Альбом I/2

Типовой проект 284-4-112.86

Фм — 1

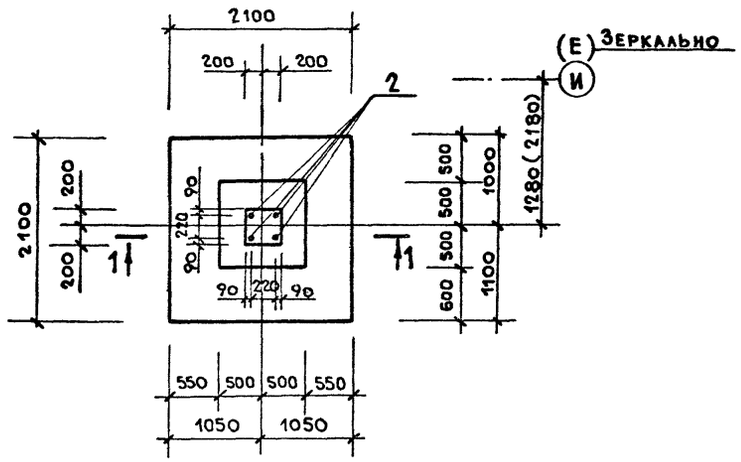

1 — 1

Фм — 2

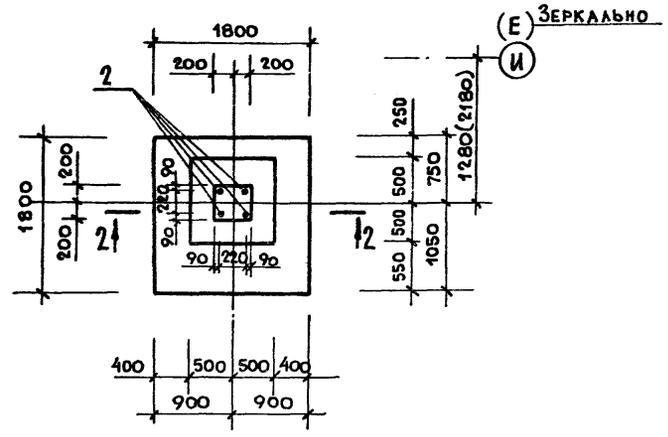

2 — 2

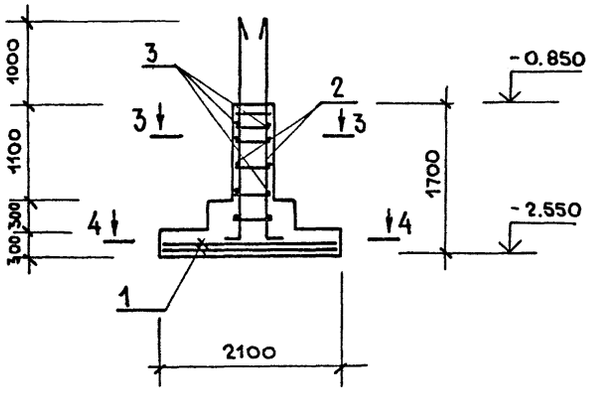

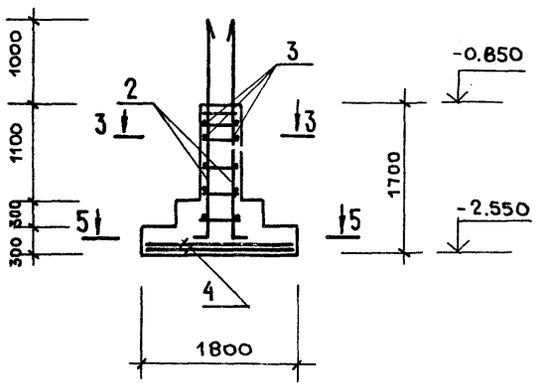

3 — 3

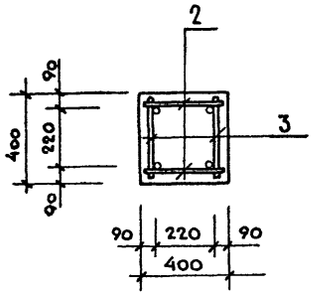

4 — 4

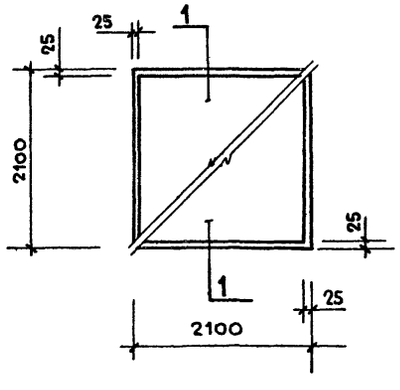

5 — 5

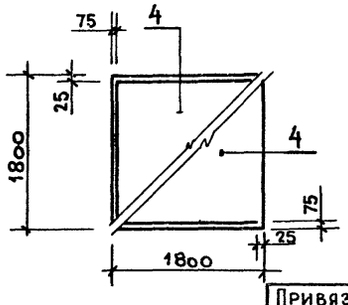

Спецификация монолитных фундаментов Фм-1; Фм-2.

Формат	Зона	Поз.	Обозначение	Наименование	Кол.	Прим.
				Фундамент Фм-1		
				Сборочные единицы		
		1	1.410-3.1-07	1С $\frac{12}{8}$ 205×205	2	
А4		2	КЖИ. 83. 00. 0	Каркас КР-1	2	
				Детали		
Б.ч.		3		6АI ГОСТ 5781-82* ℓ=380	12	0.053кг.
				Материал		
		5		Бетон марки 200	1.8	м³
				Фундамент Фм-2		
				Сборочные единицы		
		4	1.410-3.1-05	1С $\frac{12}{6}$ 165×175	2	
А4		2	КЖИ.83.00.0	Каркас КР-1	2	
				Детали		
Б.ч		3		6АI ГОСТ 5781-82* ℓ=380	12	0.053кг
				Материал		
		5		Бетон марки 200	115	м³

Ведомость расхода стали на один элемент, кг

Марка элемента	Изделия арматурные									Общая масса
	Арматура класса									
	AI				AIII					
	ГОСТ 5781-82*			Итого	ГОСТ 5781-82*				Итого	
	6	8	10		12	14	16	28		
Фм-1	0.63	6.48	3,2	10,31	40,04			55.2	95.24	105,55
Фм-2	0.63	3.92	3,2	7.75	27.98			55.2	83.18	90.93
Фм-3		15.64		15.64		141.3			141.3	156,94
Фм-4		11.44		11.44		114,04			114.04	125.48

ГИП	Гавриков	
Н.контр.	Мазур	
Нач.отд.	Иванчиков	
Гл.конст.	Харламов	
Рук.гр.	Смирнова	
Испол.	Нефедова	

284-4-112.86 КЖ

Баня на 100 мест с прачечной самообслуживания на 125 кг. белья в смену.

Стадия	Лист	Листов
Р	9	

Фундаменты монолитные Фм-1; Фм-2.

Гипрокоммунстрой г. Москва.

Привязан

Инв №

Взам.инв.№ | Подп. и дата | Инв.№ подл.

Альбом I/2

Типовой проект 284-4-112.86

Спецификация к схемам расположения элементов крылец и входов

Марка поз	Обозначение	Наименование	Кол. на схему 1	2	3	Всего	Масса ед., кг	Примеч.
П1	1.141-1.60.3000-02	Панель ПК30.12-8т	6	—	—	6	1080	
П2	1.141-1.60.4000-02	То же ПК30.10-8т	—	3	—	3	882	
П3	1.141-1.60.2000-04	" ПК24 15-8т	—	—	1	1	1145	
СТ1	1.055.1-1.03.0.0-03	Ступень основная АС15	26	2	8	36	165	
СТ2	1.055.1-1.03.0.0-04	То же АС18	6	4	1	11	195	
СТ3	1.055.1-1.03.0.0-05	" АС22	4	6	—	10	245	
СТ4	1.055.1-1.07.0.0-03	Ступень верхняя фриз АСК15	6	2	1	9	120	
СТ5	1.055.1-1.03.0.0	Ступень основная АС11	—	5	9	14	115	
СТ6	1.055.1-1.07.0.0	Ступень верхняя фризов АСК11	—	1	2	3	83	
СТ7	1.055.1-1.03.0.0-01	Ступень основная АС12	—	—	2	2	135	

Схема расположения элементов крыльца №1 (схема 1)

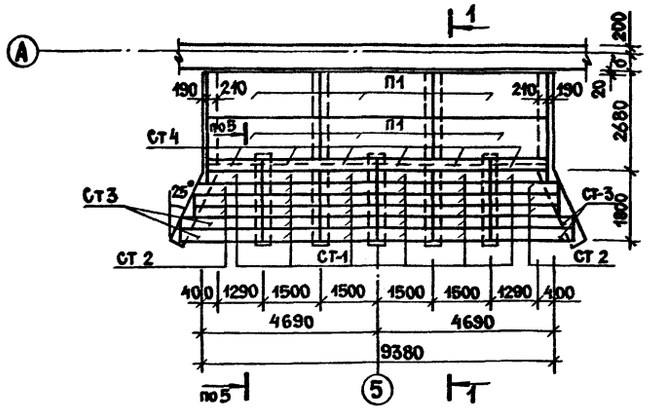

1–1

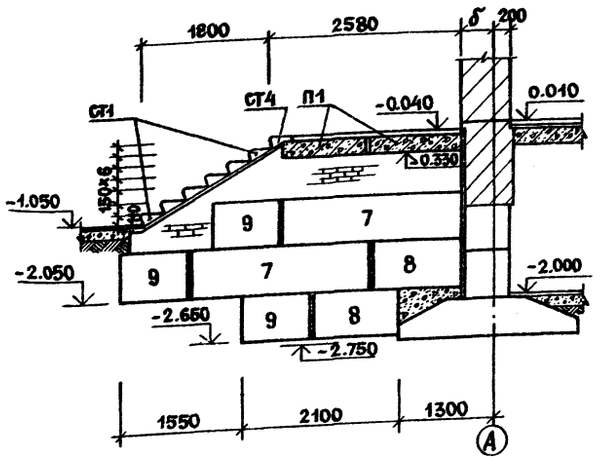

Схема расположения элементов крыльца №2 и входа в подполье (схема № 2)

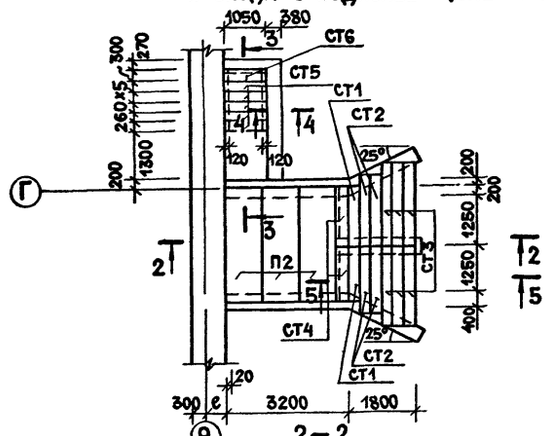

3–3

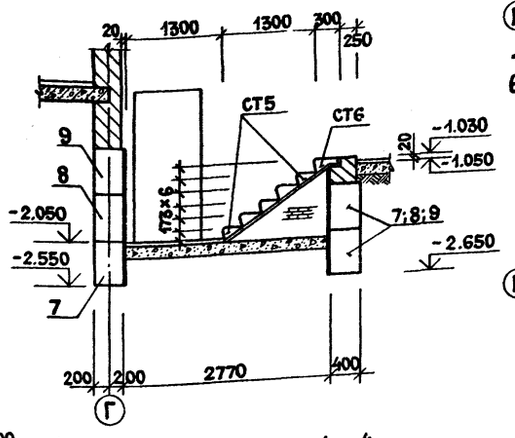

Схема расположения элементов крыльца №3 и входов в подполье (схема № 3)

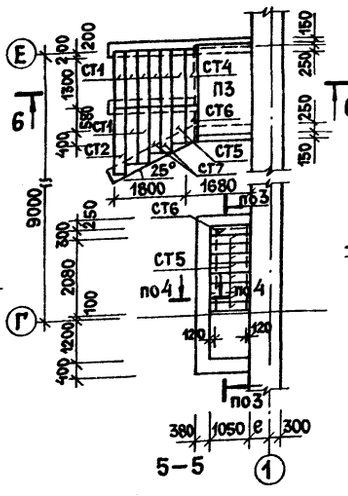

6–6

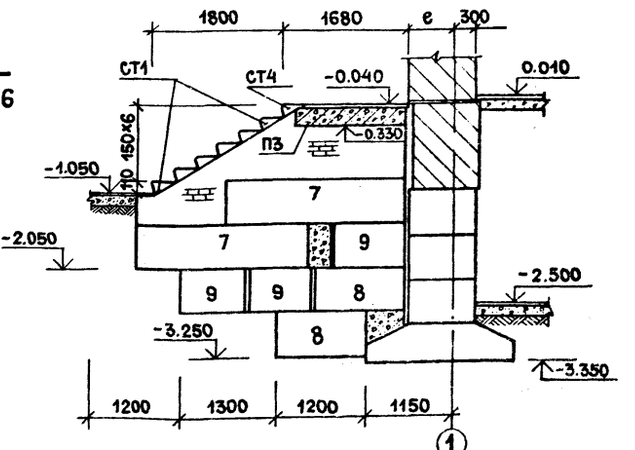

Стеновые блоки поз. 7;8;9 учтены на листе 8

4–4

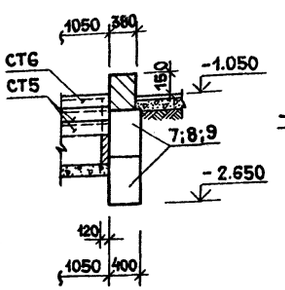

5–5

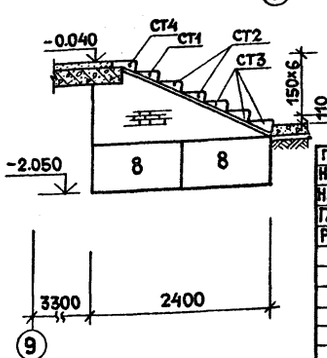

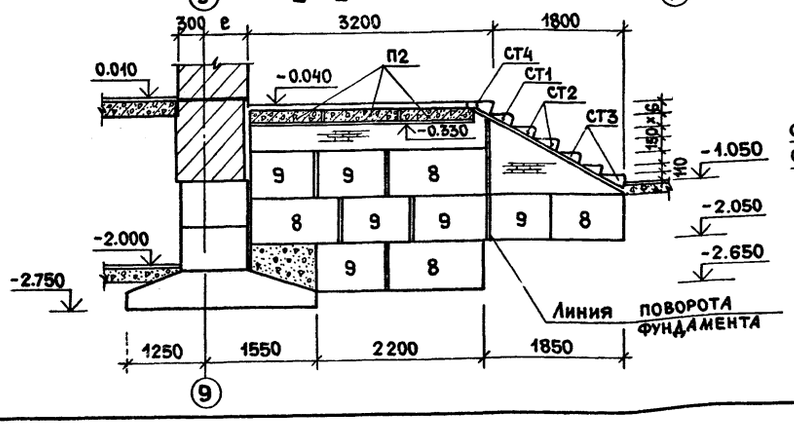

Привязан

Инв. №

ГИП	Гавриков	
Н. контр.	Мазур	
Нач. отд.	Иванчиков	
Гл. конс.	Харламов	
Рук. гр.	Смирнова	

284-4-112 86 КЖ

Баня на 100 мест с прачечной самообслуживания на 125 кг белья в смену

Стадия	Лист	Листов
Р	10	

Схемы расположения элементов крылец и входов в подполье

ГИПРОКОММУНСТРОЙ г. Москва

Инв. № подл. | Подп. и дата | Взам. инв. №

Альбом I/2

Типовой проект 284-4-112.86

Схема расположения баков, фундаментов под оборудование и приямка на отм.-1.650 и-1.100

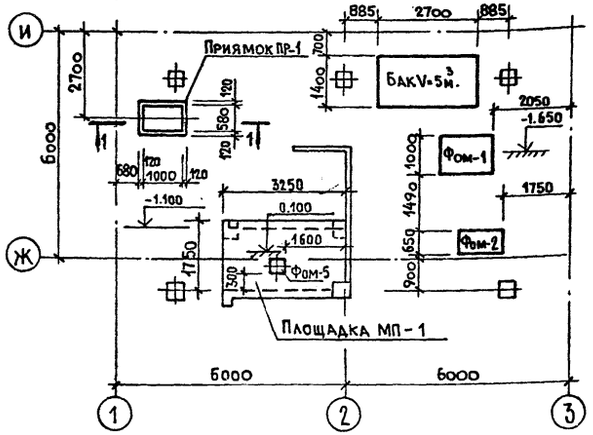

Схема расположения фундаментов под оборудование на отм.-1.350

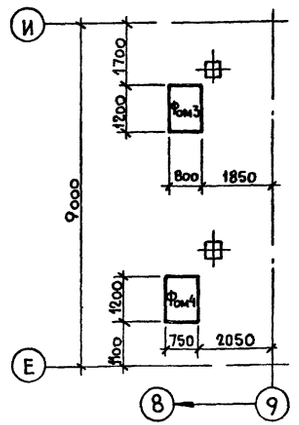

Фом-3

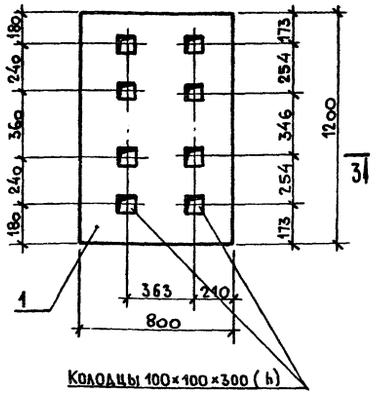

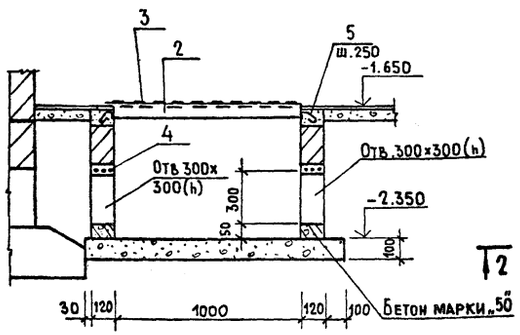

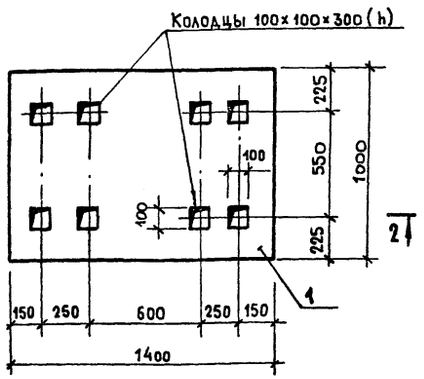

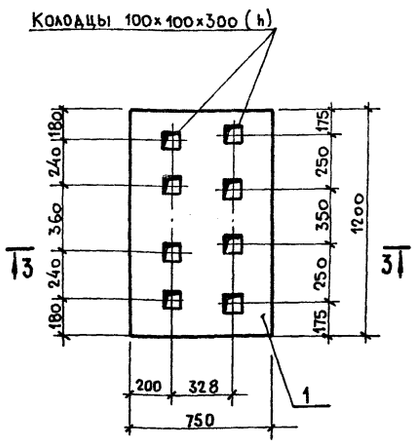

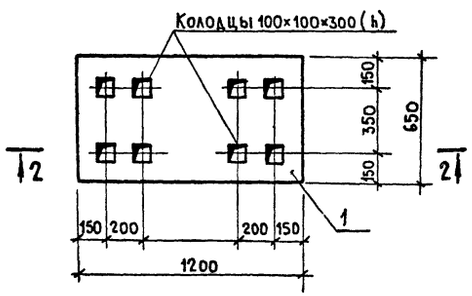

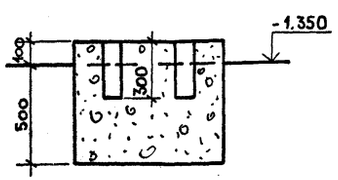

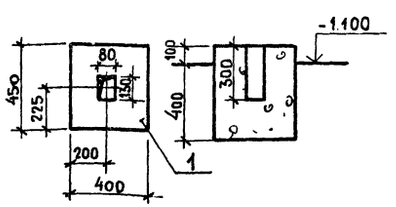

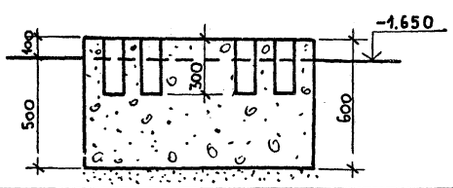

1. Фундаменты выполнять из бетона марки „150".
2. Стенки приямка выполнять из кирпича марки „100" на цементном растворе марки „50".

Спецификация к схемам расположения фундаментов под оборудование

Марка эл-та	Обозначение	Наименование	Кол.	Масса ед. кг.	Примеч
Фом-1	Данный лист	Фундамент Фом-1	1		
Фом-2	"	" Фом-2	1		
Фом-3	"	" Фом-3	1		
Фом-4	"	" Фом-4	1		
Фом-5	"	" Фом-5	1		
ПР-1		Приямок ПР-1	1		
МП-1		Площадка МП-1	1		
Бак V-5м³	лист 13	Бак V=5м³	1		

Спецификация монолитных бетонных элементов.

Формат	Зона	Поз	Обозначение	Наименование	Кол.	Примеч.
				Фундамент Фом-1		
				Материалы		
		1		Бетон марки 150	0,7	м³
				Фундамент Фом-2		
				Материалы		
		1		Бетон марки 150	0,53	м³
				Фундамент Фом-3		
				Материалы		
		1		Бетон марки 150	0,48	м³
				Фундамент Фом-4		
				Материалы		
		1		Бетон марки 150	0,42	м³
				Фундамент Фом-5		
				Материалы		
		1		Бетон марки 150	0,09	м³
				Приямок ПР-1		
		2		Уголок $\frac{\text{Б-50×50×5 ГОСТ 8509-72*}}{\text{Ст3сп ГОСТ 535-79*}}$ $\ell_{общ}$	3,3м	12,44 кг
		3		Бст3сп ГОСТ 8568-77* б=6 1100×700	1	44 кг
		4		ф8АI ГОСТ 5781-82* ℓ=500	6	0,2 кг
		5		ф6АI ГОСТ 5781-82* ℓ=200	16	0,044
				Материалы		
				Бетон марки 50	0,12	м³

ГИП	Гавриков	
Н.контр.	Мазур	
Нач.отд.	Иванчиков	
Гл.конст.	Харламов	
Рук.гр.	Смирнова	
Исполн.	Клюзнер	

Привязан:

Инв.№

284-4-112 86 КЖ

Баня на 100 мест с прачечной самообслуживания на 125 кг белья в смену

Стадия	Лист	Листов
Р	11	

Схема расположения фундаментов под оборудование и приямка на отм.-1,650 и -1.100. Фундаменты Фом-1 ÷ Фом-5.

ГИПРОКОММУНИСТРОЙ г. Москва.

Взам.инв.№ | Подп. и дата | Инв.№ подл.

Типовой проект 284-4-112.86

Схема расположения фундаментов под оборудование прачечной на отм. 0.140

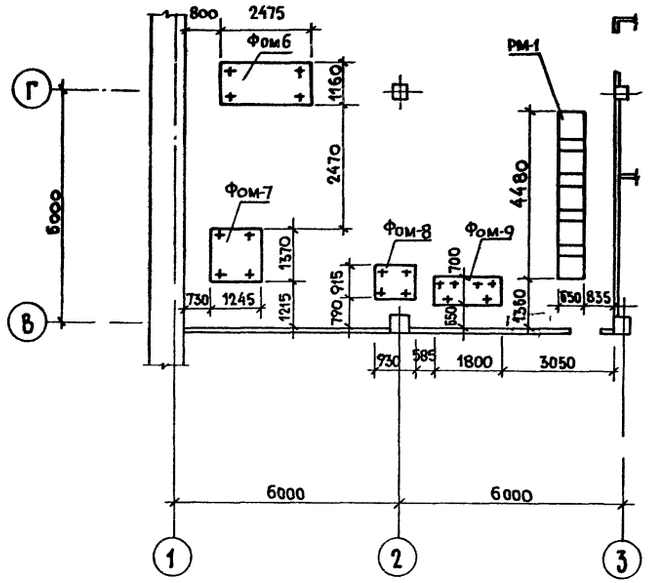

Фом – 7

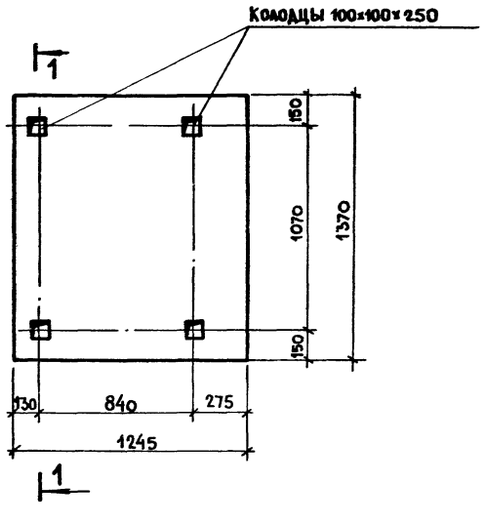

1 – 1

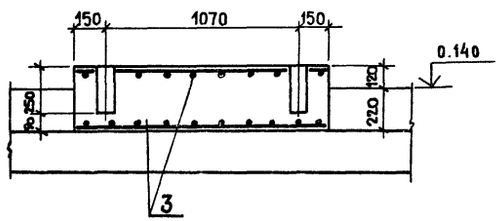

Фом – 8

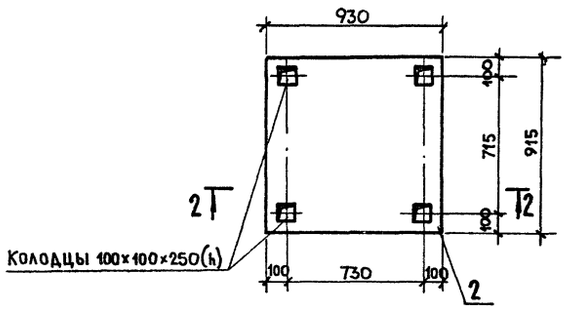

2 – 2

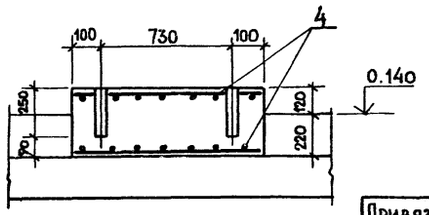

Спецификация к схеме расположения фундаментов под оборудование

Марка эл-та	Обозначение	Наименование	Кол.	Масса ед. кг.	Примеч.
	Монолитные железобетонные элементы				
Фом-6	Данный лист	Фундамент Фом-6	1		
Фом-7	то же	то же Фом-7	1		
Фом-8	"	" Фом-8	1		
Фом-9	"	" Фом-9	1		
	Металлические элементы				
Рм-1		Металлическая рама Рм-1			

Спецификация монолитных бетонных элементов.

Формат	Зона	Поз	Обозначение	Наименование	Кол.	Примеч. ед. кг.
				Фундамент Фом-6		
				Сборочные единицы		
		1		$C\frac{5Бр1-150}{5Бр1-150}$ 1030×2430 ГОСТ 8478-81	2	
				Материалы		
		2		Бетон марки 150	0,89	м³
				Фундамент Фом-7		
				Сборочные единицы		
		3		$C\frac{5Бр1-150}{5Бр1-150}$ 1210×1340 ГОСТ 8478-81	2	
				Материалы		
		2		Бетон марки 150	0,58	м³
				Фундамент Фом-8		
				Сборочные единицы		
		4		$C\frac{5Бр1-150}{5Бр1-150}$ 870×990 ГОСТ 8478-81	2	
				Материалы		
		2		Бетон марки 150	0,31	м³
				Фундамент Фом-9		
				Сборочные единицы		
		5		$C\frac{5Бр1-150}{5Бр1-150}$ 670×1170 ГОСТ 8478-81	2	
				Детали		
		6		ФбАI ГОСТ 5781-82* ℓ=250	6	0,06
				Материалы		
		2		Бетон марки 150	0,25	м³

Разбивка фундаментных болтов уточняется при получении оборудования.

ГИП	Гавриков		284-4-112.86 КЖ
Н.контр.	Мазур		Баня на 100 мест с прачечной самообслуживания на 125 кг. белья в смену.
Нач.отд.	Иванчиков		
Гл.конст.	Харламов		
Рук. гр.	Смирнова		
Исполн.	Клюзнер		Стадия Р; Лист 12; Листов
Привязан:			Схема расположения фундаментов под оборудование на отм. 0.140. Фундаменты Фом-7; Фом-8
Инв №			Гипрокоммунстрой г. Москва.

Инв.№ подл. | Подп. и дата | Взам. инв. №

Схема расположения элементов опор под баки.

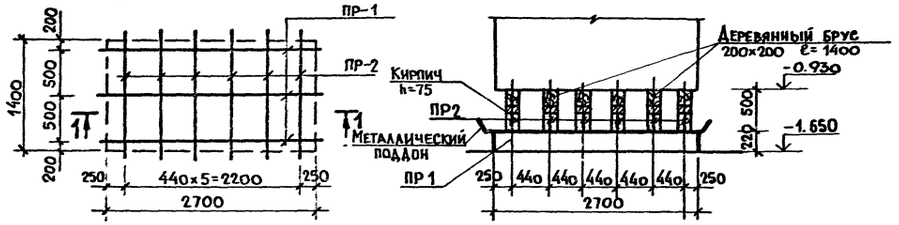

Рама РМ-1

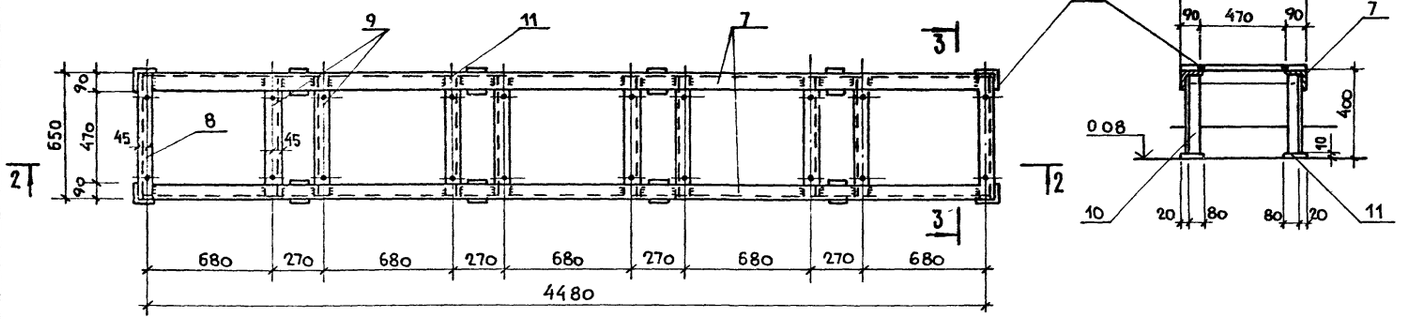

3 — 3

2 — 2

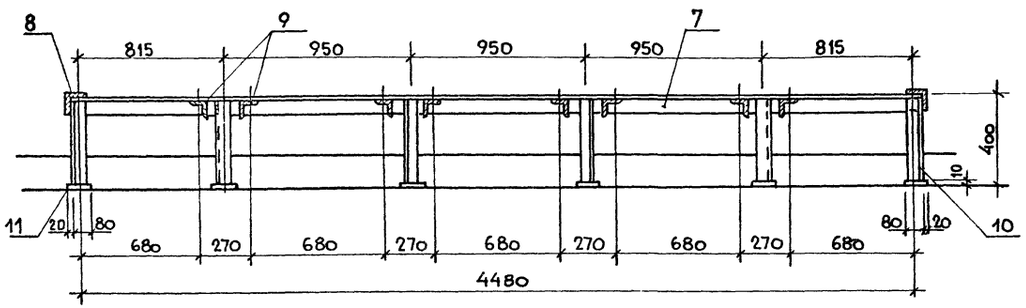

4 — 4

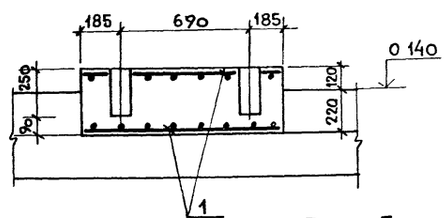

5 — 5

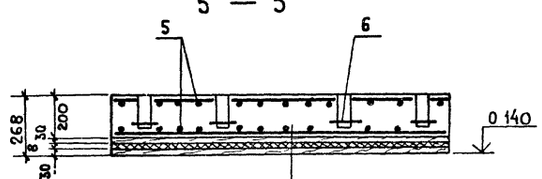

Доски толщиной	— 30 мм.
Резина	— 8 мм.
Доски толщиной	— 30 мм.

Фом — 6

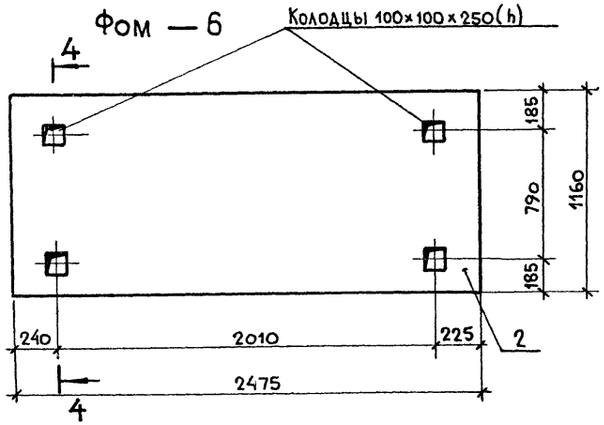

Фом — 9

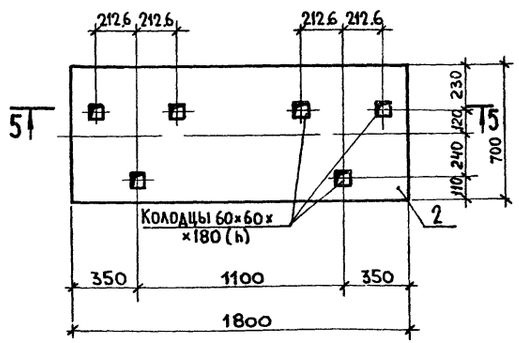

Спецификация элементов на металлическую раму РМ-1.

Марка эл-та	Обозначение	Наименование	Кол.	Масса ед. кг.	Примеч.
		Рама РМ-1			
		Сборочные единицы			
7		Уголок $\frac{\text{Б-75×75×5 ГОСТ 8509-72}}{\text{Ст3 сп ГОСТ 535-79 ℓ=4560}}$	2	28,1	
8		То же ℓ=650	2	3,77	
9		" ℓ=640	8	3,71	
10		" ℓ=385	8	2,52	
11		Полоса $\frac{\text{100×10 ГОСТ 103-76*}}{\text{Вст3 пс6 ГОСТ 380-71*}}$	8	0,78	

Спецификация элементов опор под баки

Марка	Обозначение	Наименование	Кол.	Масса ед. кг.	Примеч.
ПР-1	1.138-10.1 900 00-01	Перемычка 1ПР28-27.25.22-У	3	375	
ПР-2	" 600 00-01	" 1ПР38-15.12.22-У	12	100	
		Дерев. брус 200×200 ℓ=1400	6		

Спецификацию монолитных фундаментов Фом-6; Фом-9 см. лист 12.

ГИП	Гавриков		284-4-112 86 КЖ
Н.контр.	Мазур		Баня на 100 мест с прачечной самообслуживания на 125 кг. белья в смену.
Нач. отд.	Иванчиков		
Гл. конст.	Харламов		Стадия Р; Лист 13; Листов
Рук. гр.	Смирнова		Схема расположения элементов опор под баки. Рама РМ-1. Фундаменты Фом-6; Фом-9. Сечения 1-1; 5-5
Исполн.	Клюзнер		Гипрокоммунстрой г. Москва.

Привязан

Инв. №

Инв. № подл. | Подп. и дата | Взам. инв. №

Схема расположения элементов воздухозаборных каналов

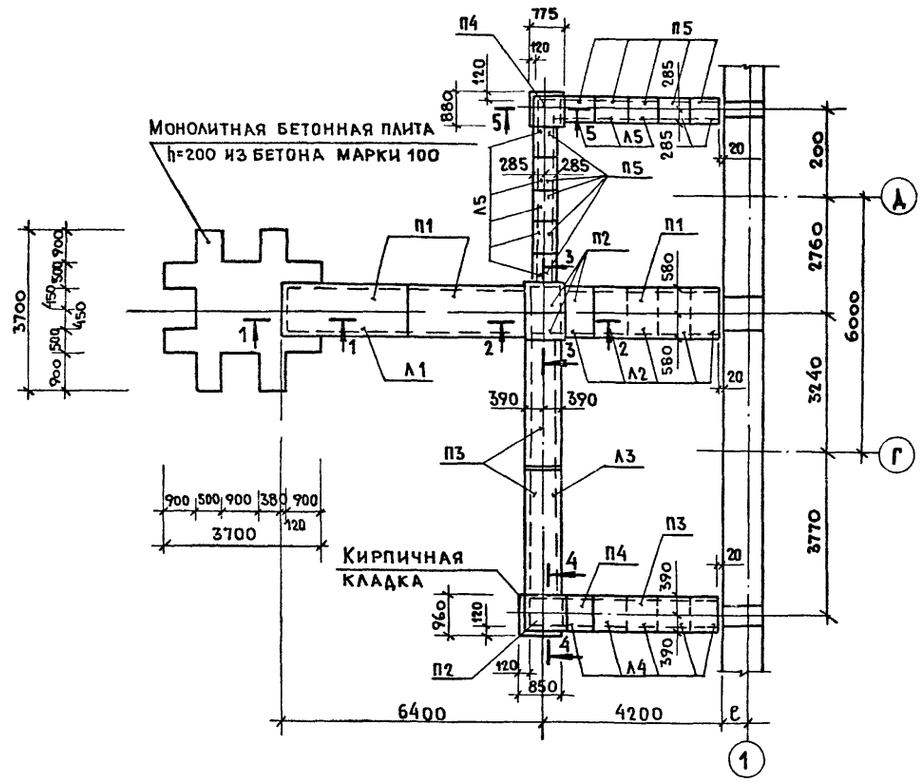

4 — 4

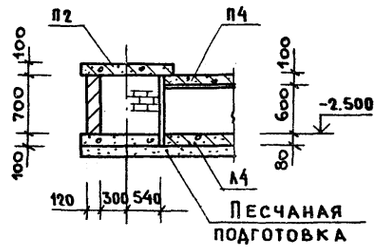

5 — 5

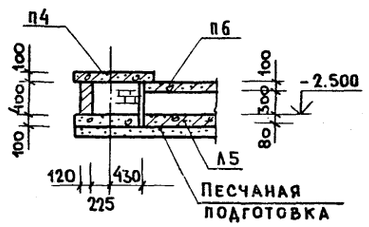

1 — 1

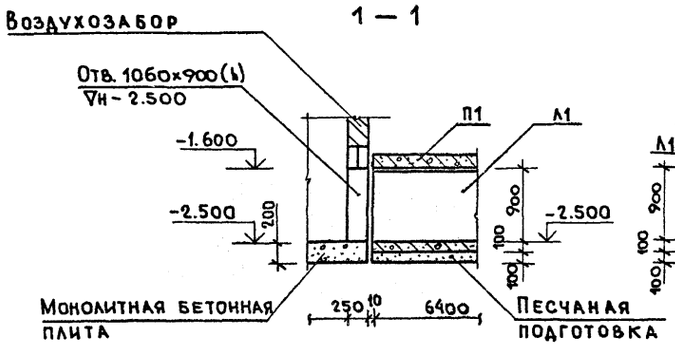

2 — 2

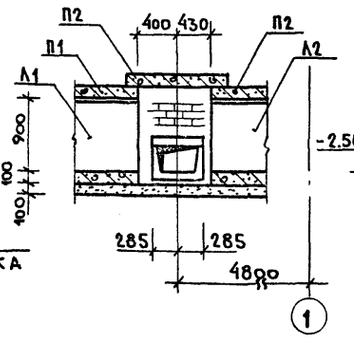

3 — 3

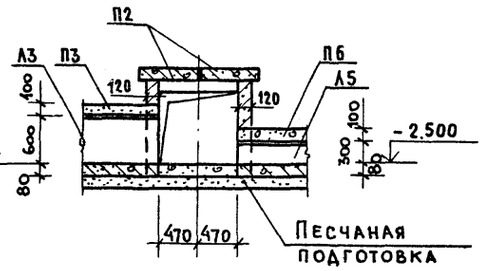

Спецификация к схеме расположения элементов воздухозаборных каналов

Марка	Обозначение	Наименование		Кол.	Масса ед. кг.	Примеч.
Л1	3.006.1-2/82.1-1-08.0-1	Лоток	Л8-8	1	3900	
Л2	-5	то же	$Л8_2$-8	5	500	
Л3	3.006.1-2/82.1-1-05.0	"	Л5-8	1	2250	
Л4	-2	"	$Л5_2$-8	5	280	
Л5	3.006.1-2/82.1-1-02.0-2	"	$Л2_2$-8	10	110	
П1	3.006.1-2/82.1-2-2.0-13	Плита	П8-8	3	870	
П2	3.006.1-2/82.1-2-1.0-029	то же	$П8_3$-8	4	210	
П3	3.006.1-2/82.1-2-2.0-02	"	П5-8	3	410	
П4	3.006.1-2/82.1-2-1.0-018	"	$П5_2$-8	2	100	
П5	-010	"	П3-8	10	50	

1. Кирпичные участки каналов и цокольную часть воздухозаборной шахты выполнять из глиняного обыкновенного кирпича марки 100 на растворе марки 50.
2. Все конструкции соприкасающиеся с грунтом окрасить горячим битумом за 2 раза.

ГИП	Гавриков		284-4-112.86 — КЖ
Н.контр.	Мазур		Баня на 100 мест с прачечной самообслуживания на 125 кг. белья в смену.
Нач.отд.	Иванчиков		
Гл.конст.	Харламов		
Рук.гр.	Смирнова		
Привязан:		Стадия: Р	Лист: 14	Листов:
Инв №		Схема расположения элементов воздухозаборных каналов.	Гипрокоммунстрой г. Москва	

Инв.№ подл. | Подп. и дата | Взам.инв.№

Схема расположения элементов площадки

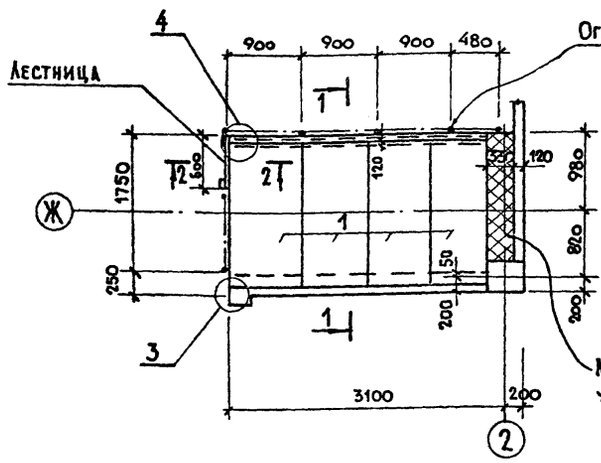

1 — 1

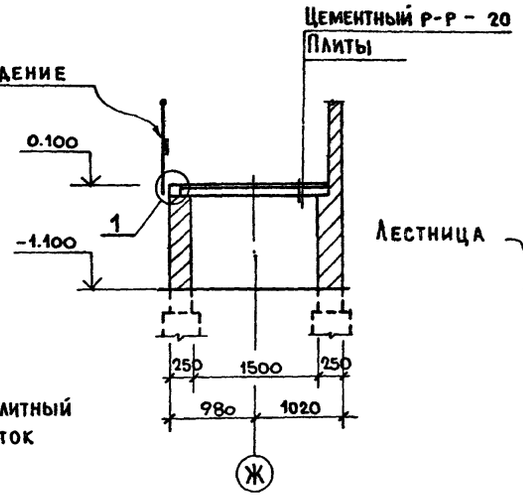

2 — 2

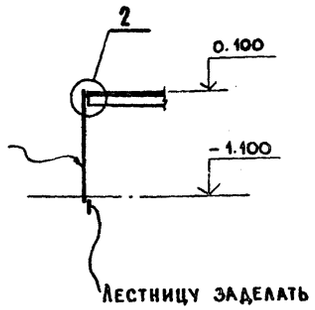

Деталь ограждения

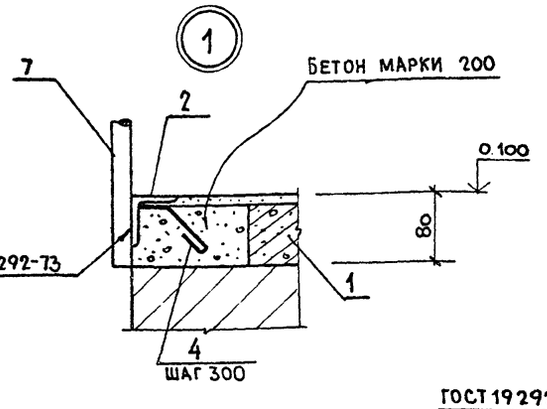

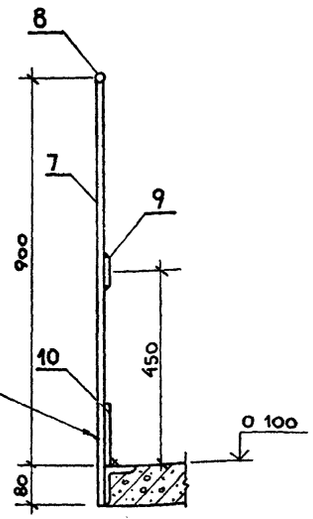

3 — 3

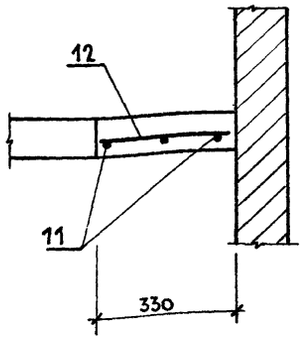

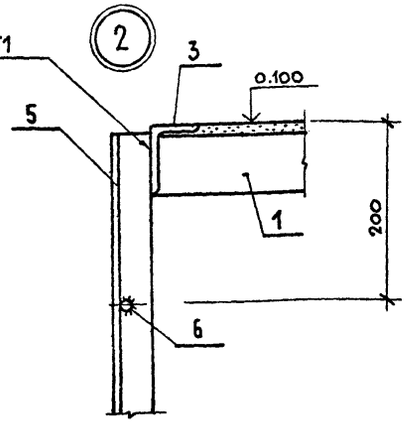

Схема армирования монолитного участка

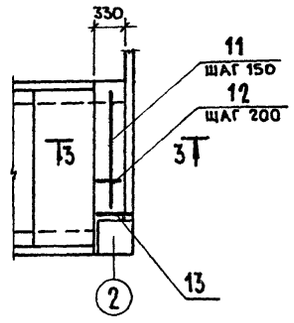

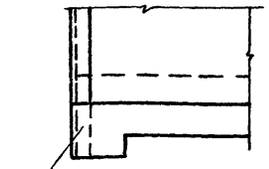

Уголок поз.2 заложить в кладку.

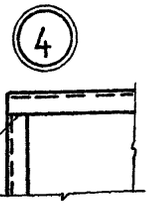

Сварить между собой

Спецификация к схеме расположения элементов площадки

Марка	Обозначение	Наименование	Кол.	Масса кг/1эл.	Примеч.
1	3.006.1-2/82.1-2-1.0-048	Плита П14д-3	4	310	
2		Уголок 75×50×5 ГОСТ 8510-72* / Ст3 ГОСТ 535-79** ℓ=3200	1	15,4	
3		То же ℓ=2000	1	9,6	
4		ФБАI ГОСТ 5781-82** ℓ=250	18	0,1	
5		Уголок 50×5 ГОСТ 8509-72* / Ст3 ГОСТ 535-79** ℓ=1350	2	5,1	
6		Круг 20 ГОСТ 2590-71* / Ст3 ГОСТ ℓ=560	5	14	
7		То же ℓ=980	7	2,5	
8		" ℓ общ	—	—	11,4 кг.
9		Полоса 40×4 ГОСТ 103-76* ℓ общ.	—	—	5,8 кг.
10		Полоса 150×2 ГОСТ 103-76* ℓ общ.	—	—	11 кг.
11		ФБАI ГОСТ 5781-82** ℓ=1550	3	0,34	
12		То же ℓ=300	8	0,1	
13		Уголок 50×5 ГОСТ 8509-72* / Ст.3 ГОСТ 535-79** ℓ=450	1	1,7	
		Бетон марки 200	0,1	—	м³

1. Расположение площадки на плане см. лист АР-8.
2. Сварку производить электродами типа 942. ГОСТ 9467-75; Толщину швов принимать по наименьшей толщине свариваемых элементов.
3. Ограждения окрасить масляной краской за 2 раза.

ГИП	Гавриков	
Н.контр.	Смирнова	
Нач.отд.	Иванчиков	
Гл.конст.	Харламов	
Рук.гр.	Гузенко	

284-4-112.86 КЖ

Баня на 100 мест с прачечной самообслуживания на 125 кг. белья в смену.

Стадия	Лист	Листов
Р	15	

Схема расположения элементов площадки на отм. 0.100

ГИПРОКОММУНСТРОЙ г. Москва

Привязан:

Инв №

Взам.инв.№ | Подп.и дата | Инв.№ подл.

Альбом I/2

Типовой проект 284-4-112.86

Схема расположения элементов каркаса на отм. 0.000

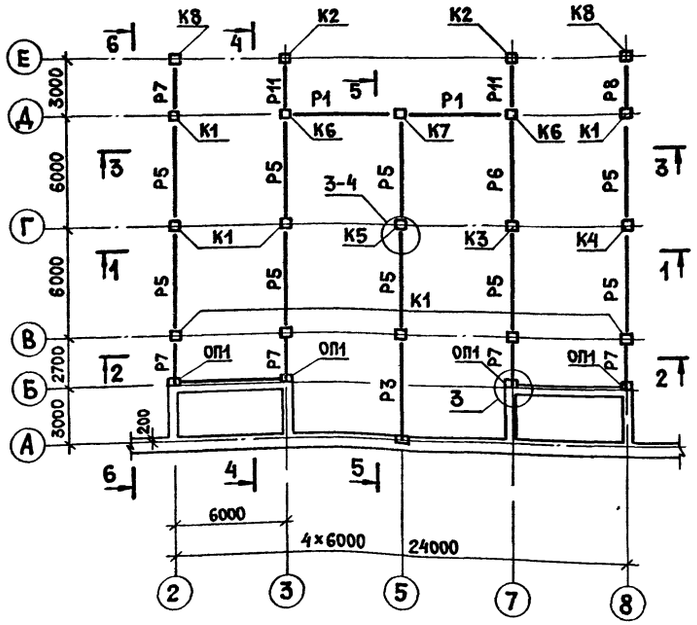

Схема расположения элементов каркаса на отм. 3.600

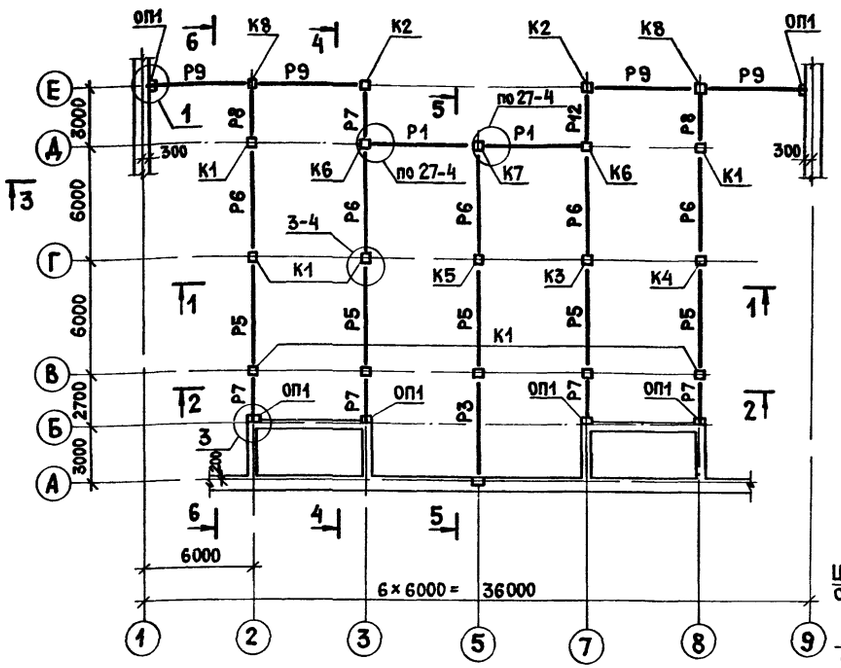

Схема расположения элементов каркаса на отм. 7.200

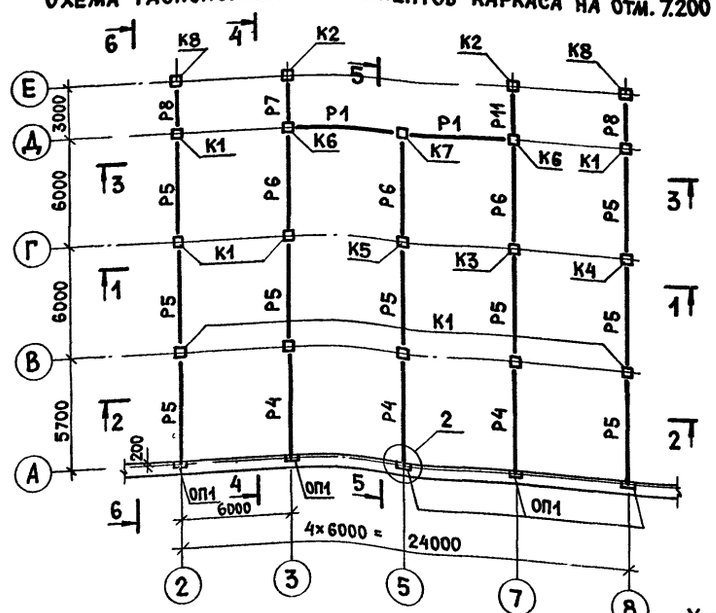

Схема расположения элементов каркаса покрытия

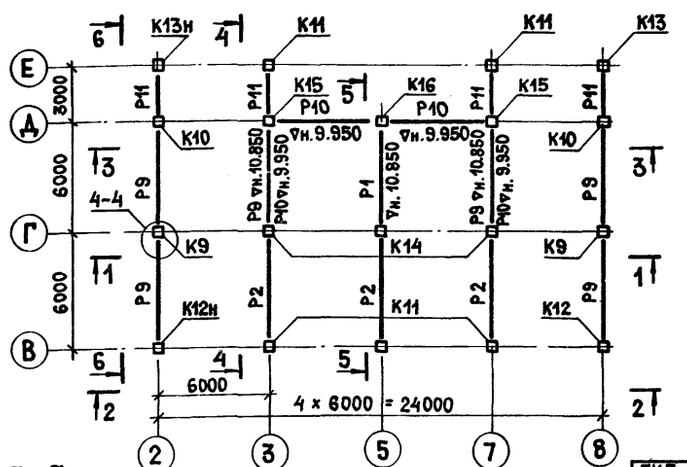

а-а

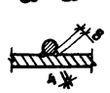

Утепление в торце ригеля выполнять для расчетной температуры наружного воздуха t=-30;-40° С.

1-1

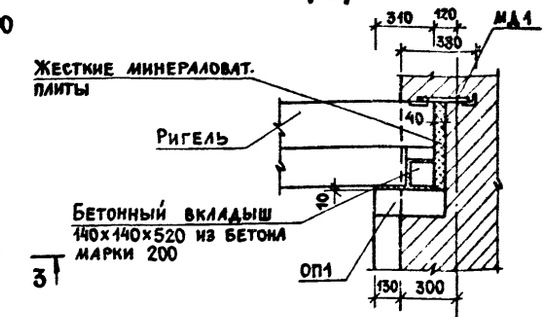

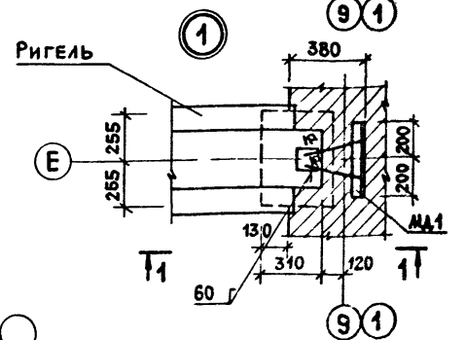

2-2

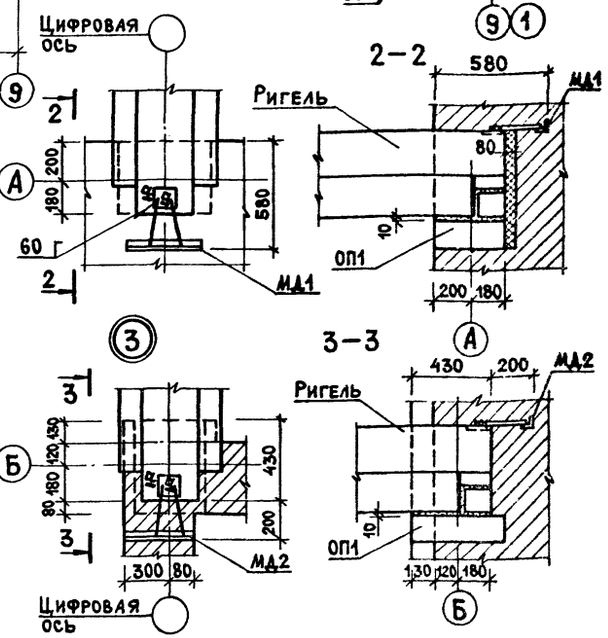

3-3

ГИП	Гавриков		
Н.контр.	Смирнова		
Нач.отд.	Иванчиков		
Гл.конст.	Харламов		
Рук.гр.	Мазур		

Привязан:

Инв.N

284-4-112.86 КЖ

Баня на 100 мест с прачечной самообслуживания на 125 кг белья в смену

Стадия	Лист	Листов
Р	16	

Схемы расположения элементов каркаса. Узлы 1; 2; 3.

Гипрокоммунстрой г. Москва

Инв.Nподл. | Подп. и дата | Взам.инв.N

Альбом I/2

Типовой проект 284-4-112.86

1–1

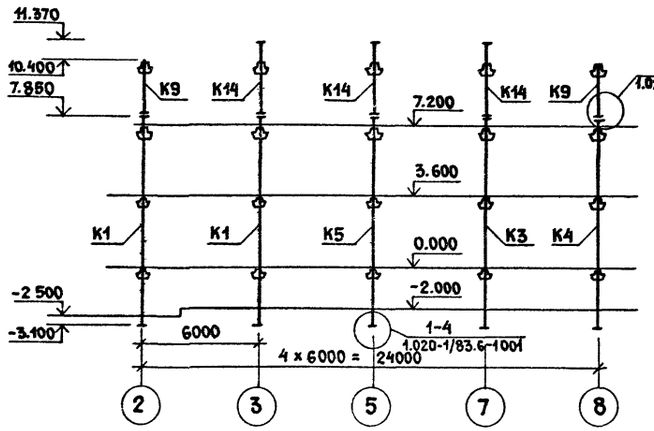

2–2

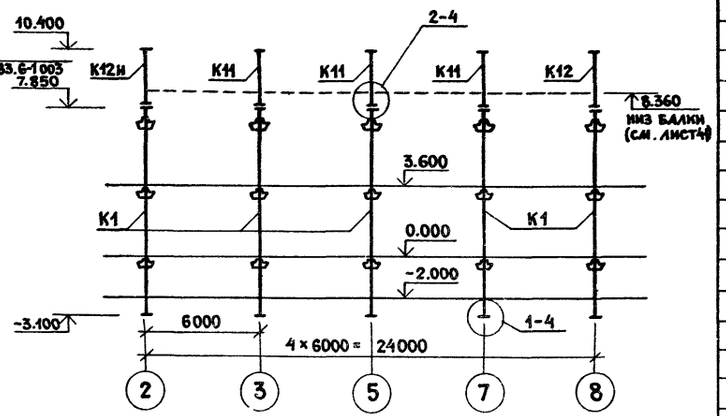

3–3

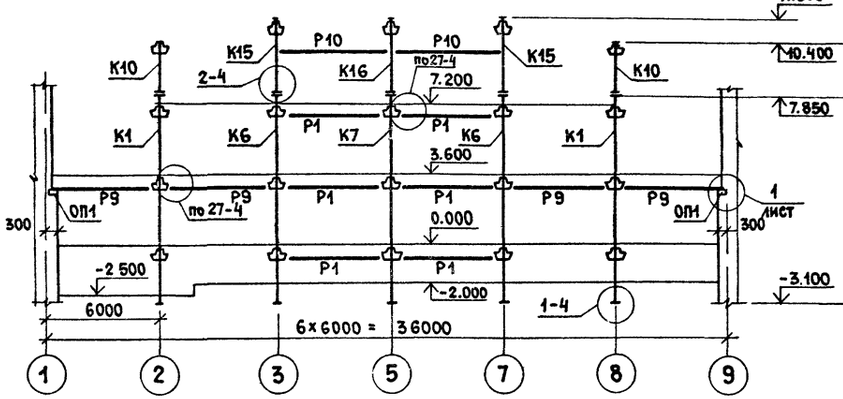

4–4

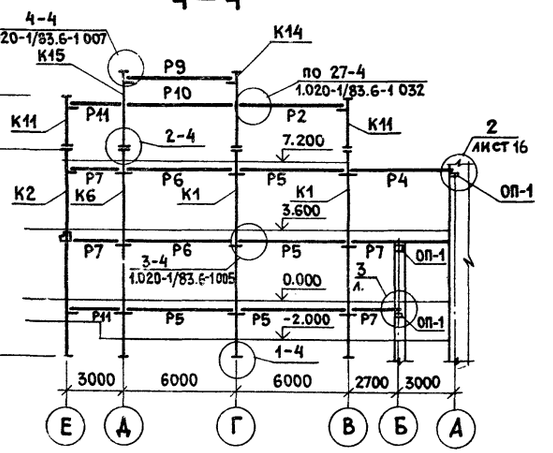

5–5

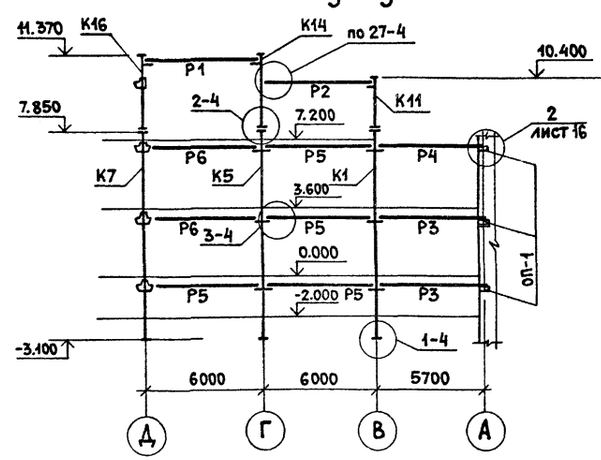

6–6

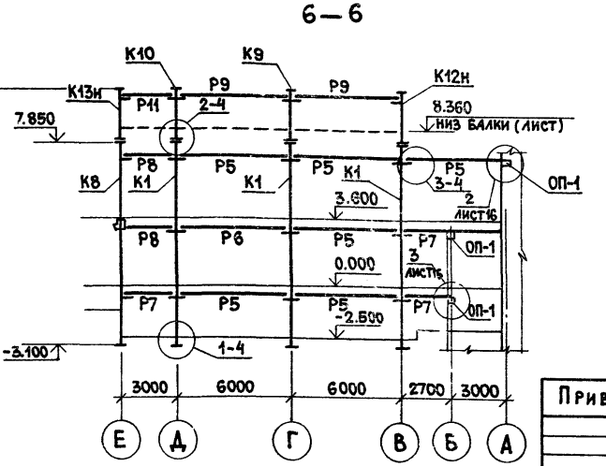

Спецификация к схемам расположения элементов каркаса

Марка поз.	Обозначение	Наименование	Кол	Масса ед кг	Примеч
		Колонны			
К1	— КЖИ.01.00.0	3КНД4.36-2.3-I	9	4500	
К2	— КЖИ.17.00.0	3КНО4.36-2.2-I-1	2	4460	
К3	— КЖИ.13.00.0	3КНД4.36-2.3-I-1	1	4500	
К4	— КЖИ.14.00.0	3КНД4.36-2.3-I-2	1	4500	
К5	— КЖИ.15.00.0	3КНД4.36-2.3-I-3	1	4500	
К6	— КЖИ.16.00.0	3КНД4.36-2.3-I-4	2	4500	
К7	— КЖИ.18.00.0	3КНО4.36-2.2-I-2	1	4460	
К8	— КЖИ 19.00.0	3КНО.4.36-2.2-I-3	2	4460	
К9	— КЖИ.11.00.0	1КВД 4.33-1.1-1	2	1080	
К10	— КЖИ.12.00.0	1КВД 4.33-1.1-2	2	1080	
К11	— КЖИ.08.00.0	1КВО 4.33-1.1-1	5	1050	
К12	— КЖИ.09.00.0	1КВО 4.33-1.1-2	1	1050	
К12н	— КЖИ.09.00.0-01	1КВО 4.33-1.1-3	1	1050	
К13	— КЖИ.10.00.0	1КВО 4.33-1.1-4	1	1050	
К13н	— КЖИ.10.00.0-01	1КВО 4.33-1.1-5	1	1050	
К14	— КЖИ.05.00.0	1КВО 4.42-1.1-1	3	1430	
К15	— КЖИ. 06.00.0	1КВО 4.42-1.1-2	2	1430	
К16	— КЖИ.07.00.0	1КВО 4.42-1.1-3	1	1430	
		Ригели			
Р1	1.020-1/83.3-1 01	РДП 4.56-40 АТV	7	2550	
Р2	— 01	РДП 4.56-50 АТV	3	2550	
Р3	— 02	РДП 4.56-60 АТV	2	2550	
Р4	— 03	РДП 4.56-70 АТV	3	2550	
Р5	— 04	РДП 4.56-90 АТV	23	2550	
Р6	— 05	РДП 4.56-110 АТV	9	2550	
Р7	1.020-1/83.3-1 11—01	РДП 4.26-60	11	1110	
Р8	— 02	РДП 4.26-90	5	1110	
Р9	1.020-1/83.3-1 05	РОП 4.56-30	10	2350	
Р10	— 01	РОП 4.56-40	4	2350	
Р11	1.020-1/83.3-1 12	РОП 4.26-40	7	1050	
Р12	— 01	РОП 4.26-60	1	1050	
ОП1	1.225-2.11-4.0.0.0 02	Опорная плита ОП5-4	15	68	
		Соединительные эл-ты			
	1.020-1/83.7-1090 СБ-01	МС 28	31		
	1.020-1/83.7-1 080 СБ	МС 26	16		
	— КЖИ. 89.00.0	МД1	9		
	— КЖИ. 89.00.0-01	МД2	8		

ГИП	Гавриков		284-4-112.86 КЖ
Н.контр.	Смирнова		
Нач.отд.	Иванчиков		Баня на 100 мест с прачечной самообслуживания на 125 кг белья в смену
Гл.конст.	Харламов		
Рук.гр.	Мазур		
			Стадия Р; Лист 17; Листов
Привязан:			Разрезы 1-1 ÷ 6-6
Инв N			Гипрокоммунстрой г. Москва

Взам. инв. N | Подп. и дата | Инв. N подл.

Альбом I/2

Типовой проект 284-4-112.86

Схема расположения элементов перекрытия на отм. 0.000 в осях А-Г

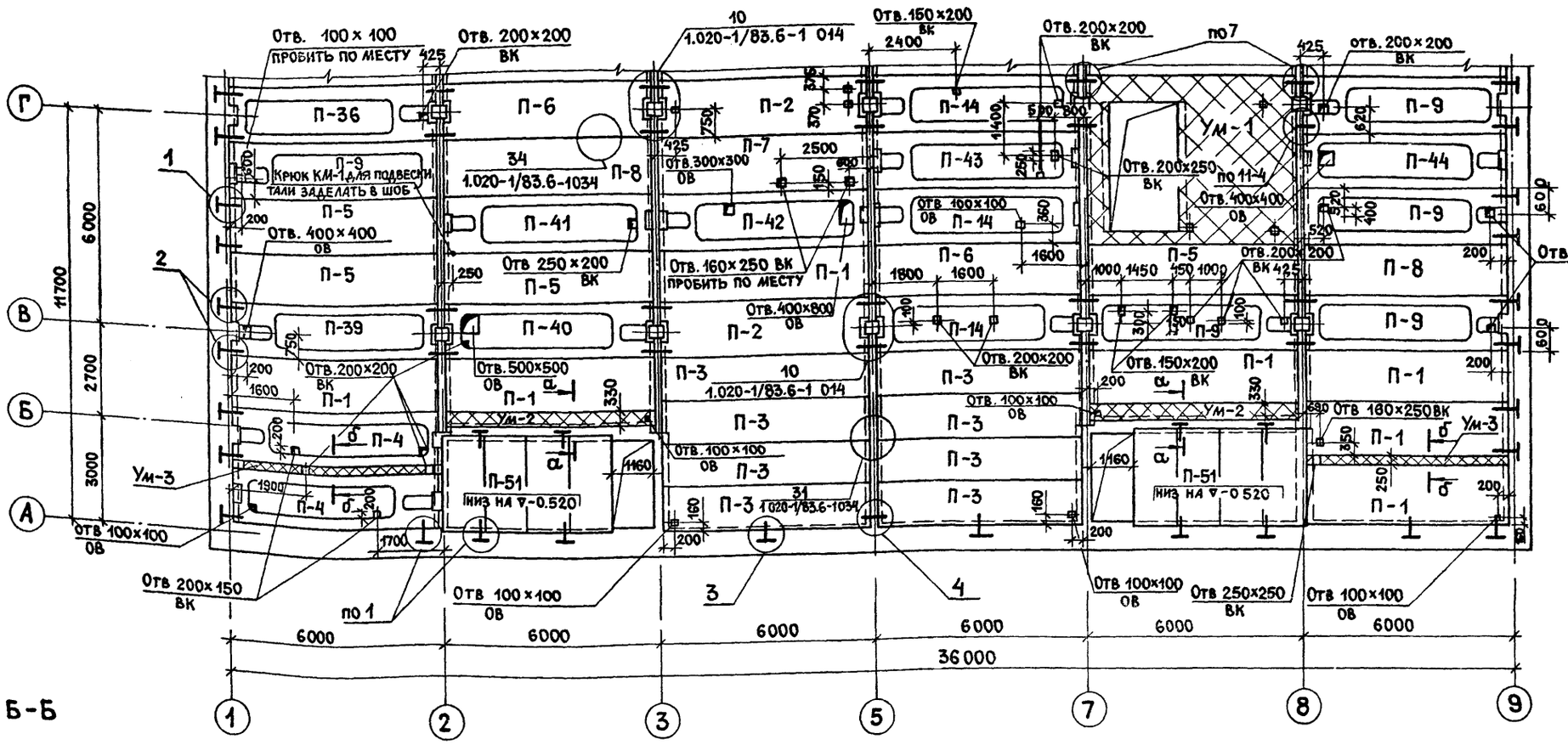

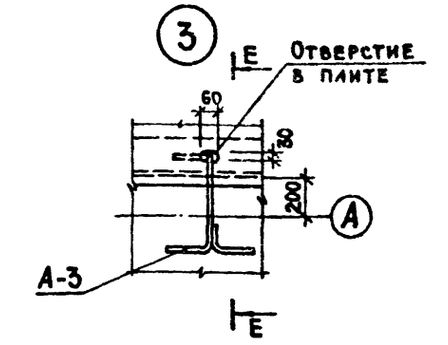

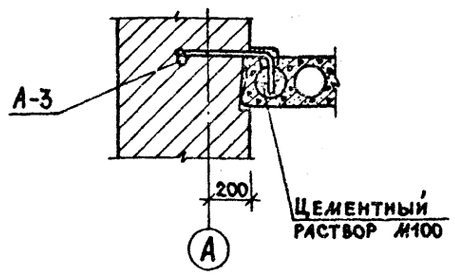

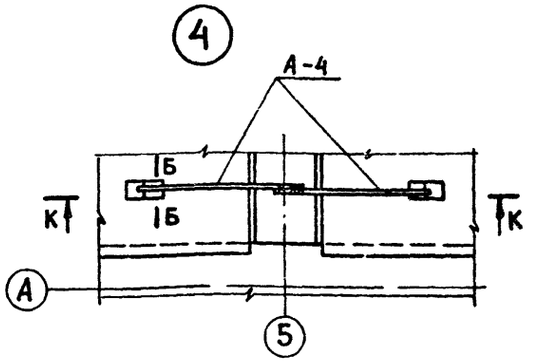

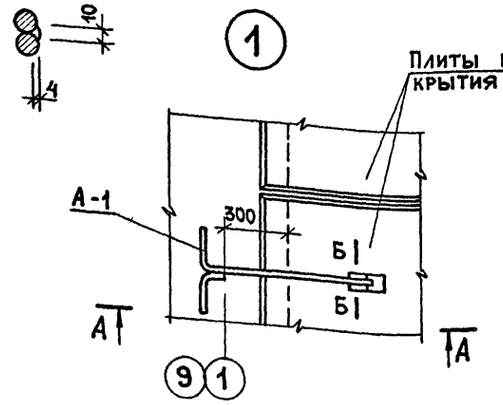

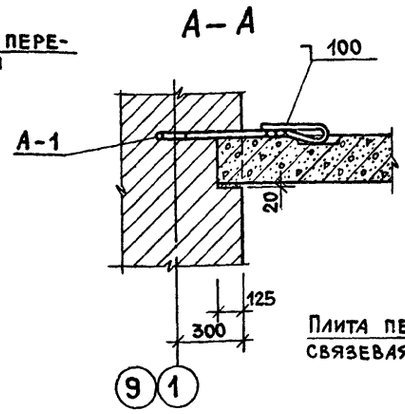

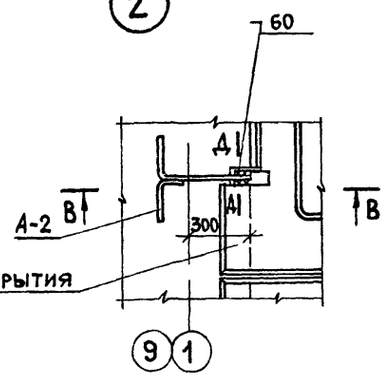

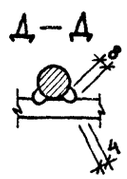

ГИП	Гавриков		284-4-112.86	КЖ
Н. конт.	Смирнова		Баня на 100 мест с прачечной самообслуживания на 125 кг белья в смену	
Нач.отд.	Иванчиков			Стадия: Р; Лист: 18; Листов:
Гл.конс.	Харламов			
Рук.гр.	Мазур			
Исполн.	Нефедова		Схема расположения элементов перекрытия на отм 0.000 в осях А-Г. Узлы 1÷4	ГИПРОКОММУНСТРОЙ г. Москва

Привязан:

Инв N

Согласовано:
Группа ВК Пушкина
Группа ОВ Опарина

Инв. N подл. | Подп. и дата | Взам. инв. N

Схема расположения элементов перекрытия на отм. 0.000 в осях Г-И

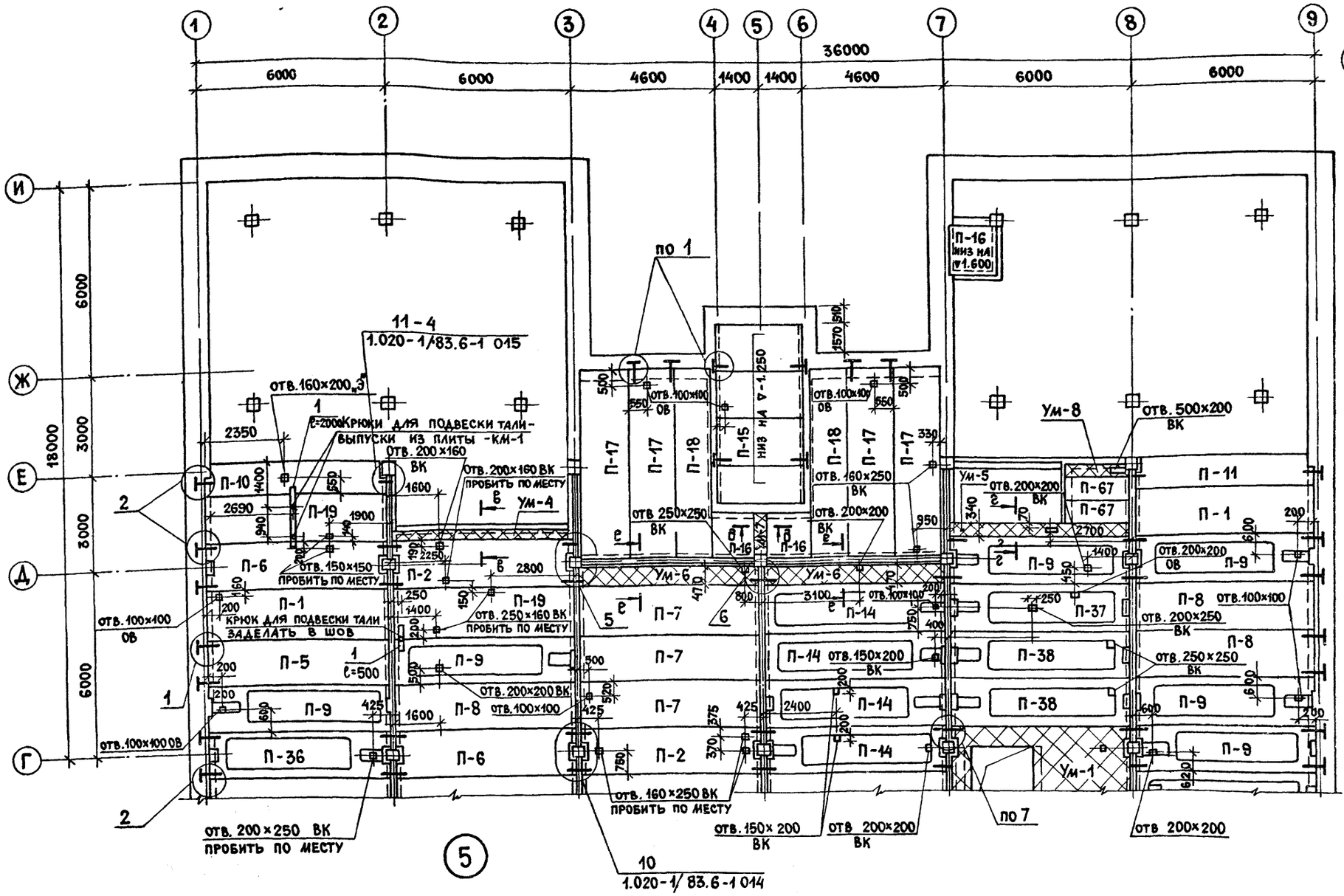

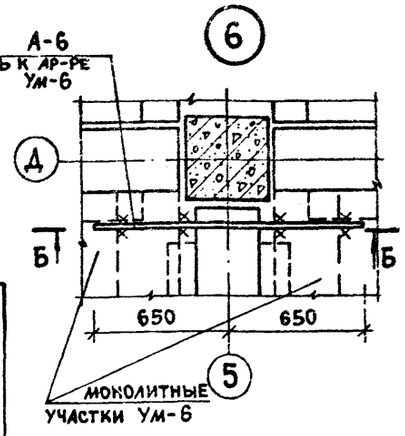

Б – Б

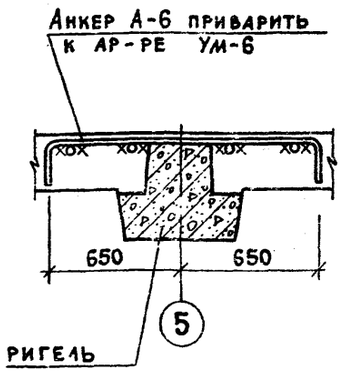

Деталь крепления крюка КМ-1 в плите перекрытия см. на листе 22.
Общие примечания см. на листе 22.

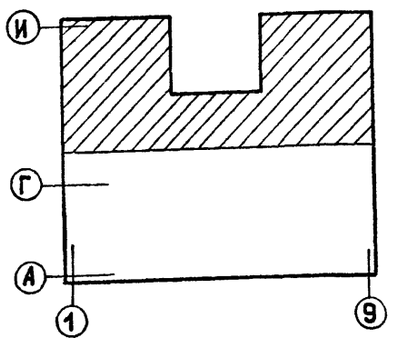

А – А

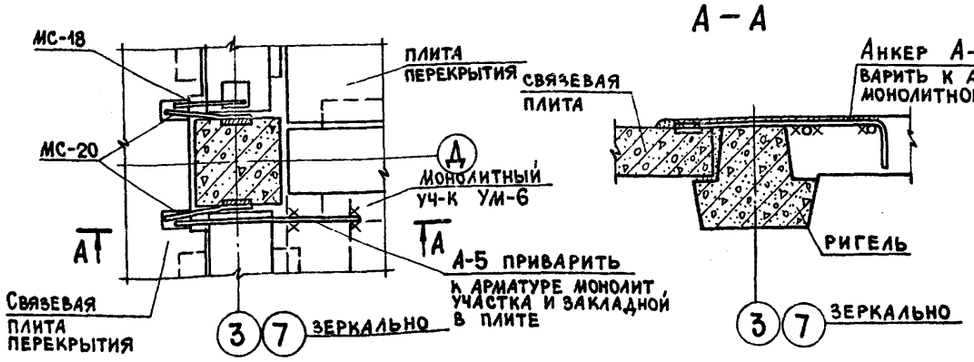

Привязан:

Инв. №

ГИП	Гавриков		
Н.контр.	Смирнова		
Нач.отд.	Иванчиков		
Гл.конст.	Харламов		
Рук.гр.	Мазур		
Исполн.	Нефедова		

284-4-112.86 КЖ

Баня на 100 мест с прачечной самообслуживания на 125 кг белья в смену

Стадия	Лист	Листов
Р	19	

Схема расположения элементов перекрытия на отм. 0.000 в осях Г-И

Гипрокоммунстрой г. Москва

21532-02

Согласовано:
Группа ВК Пушкина
Группа ОВ Опарина

Альбом I/2

Типовой проект 284-4-112.86

Инв. № подл. | Подп. и дата | Взам. инв. №

Схема расположения элементов перекрытия на отм. 3.600 в осях А-Г

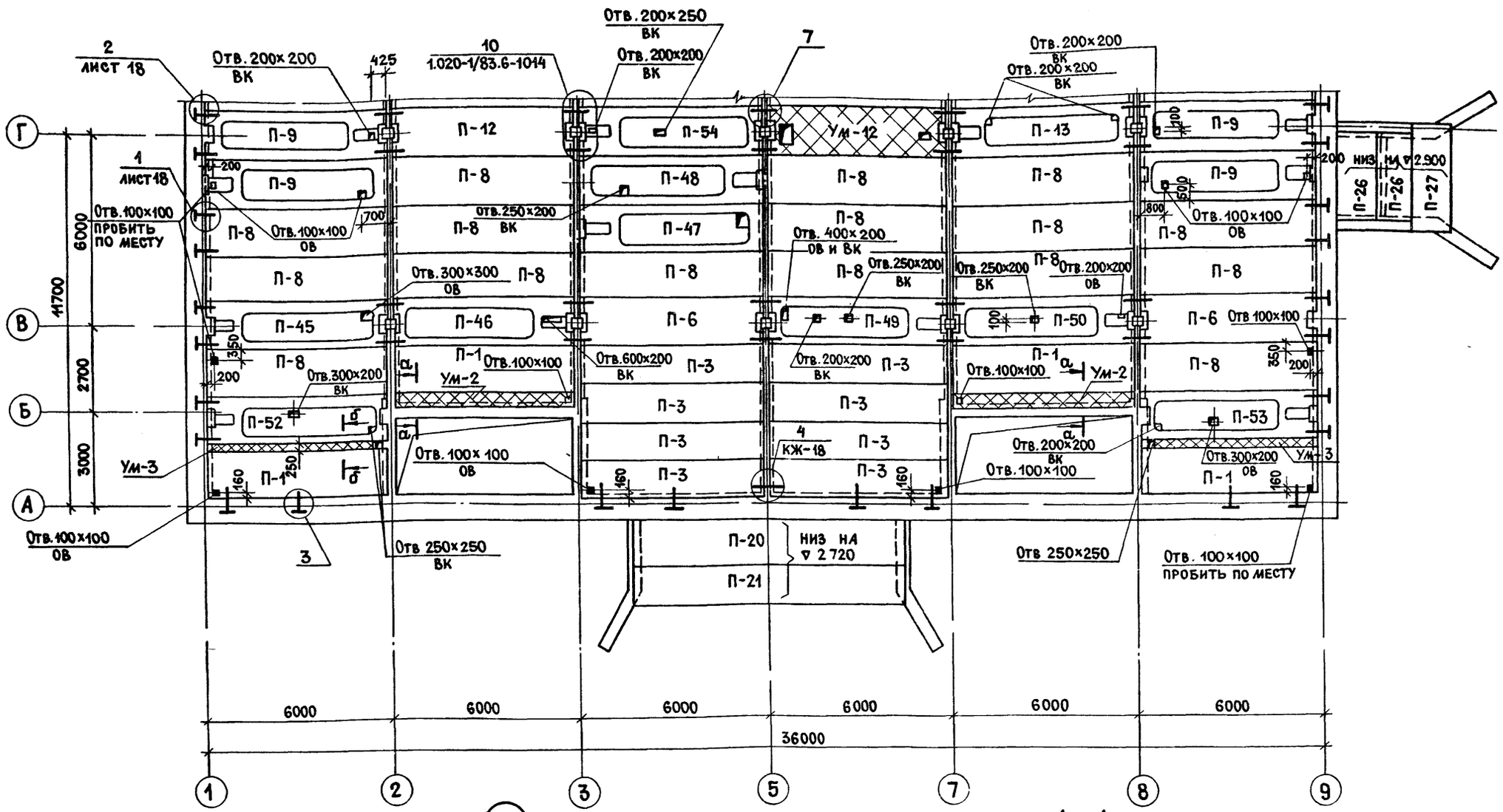

7

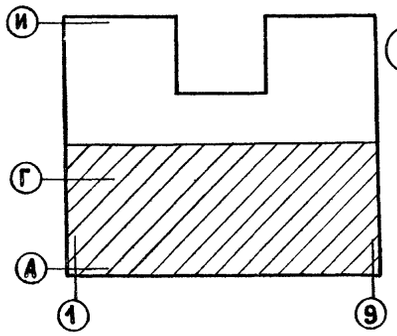

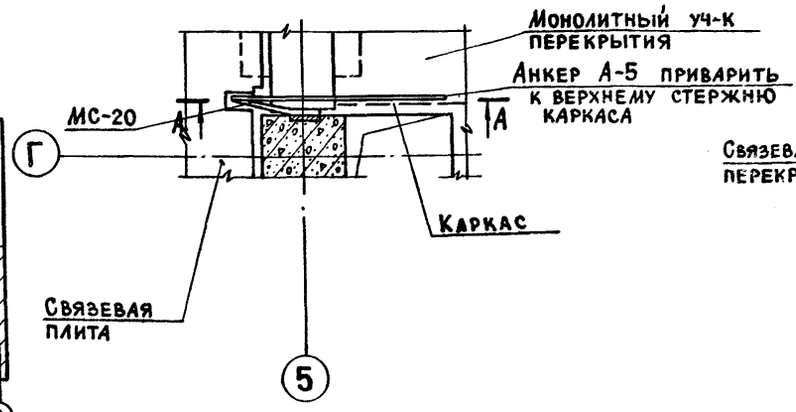

А – А

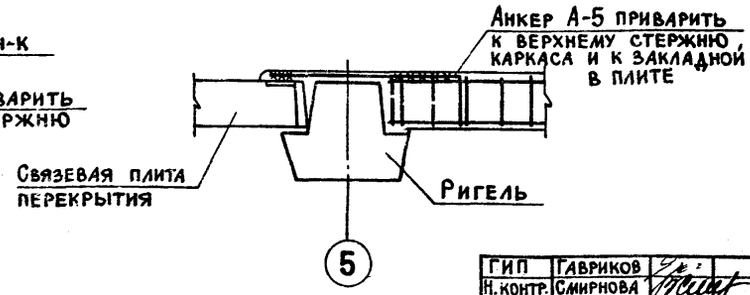

ГИП	Гавриков		284-4-112.86 КЖ
Н.контр.	Смирнова		Баня на 100 мест с прачечной самообслуживания на 125 кг белья в смену
Нач.отд.	Иванчиков		
Гл.конст.	Харламов		
Рук.гр.	Мазур		
Исполн.	Нефедова		

Стадия	Лист	Листов
Р	20	

Привязан:

Инв.№

Схема расположения элементов перекрытия на отм. 3.600 в осях А-Г

ГИПРОКОММУНСТРОЙ г. Москва

Альбом I/2

Типовой проект 284-4-112.86

Согласовано: Группа ВК, Группа ОВ

Взам.инв.№ | Подп. и дата | Инв.№ подл.

21532-02

Схема расположения элементов перекрытия на отм. 3.600 в осях Г-И

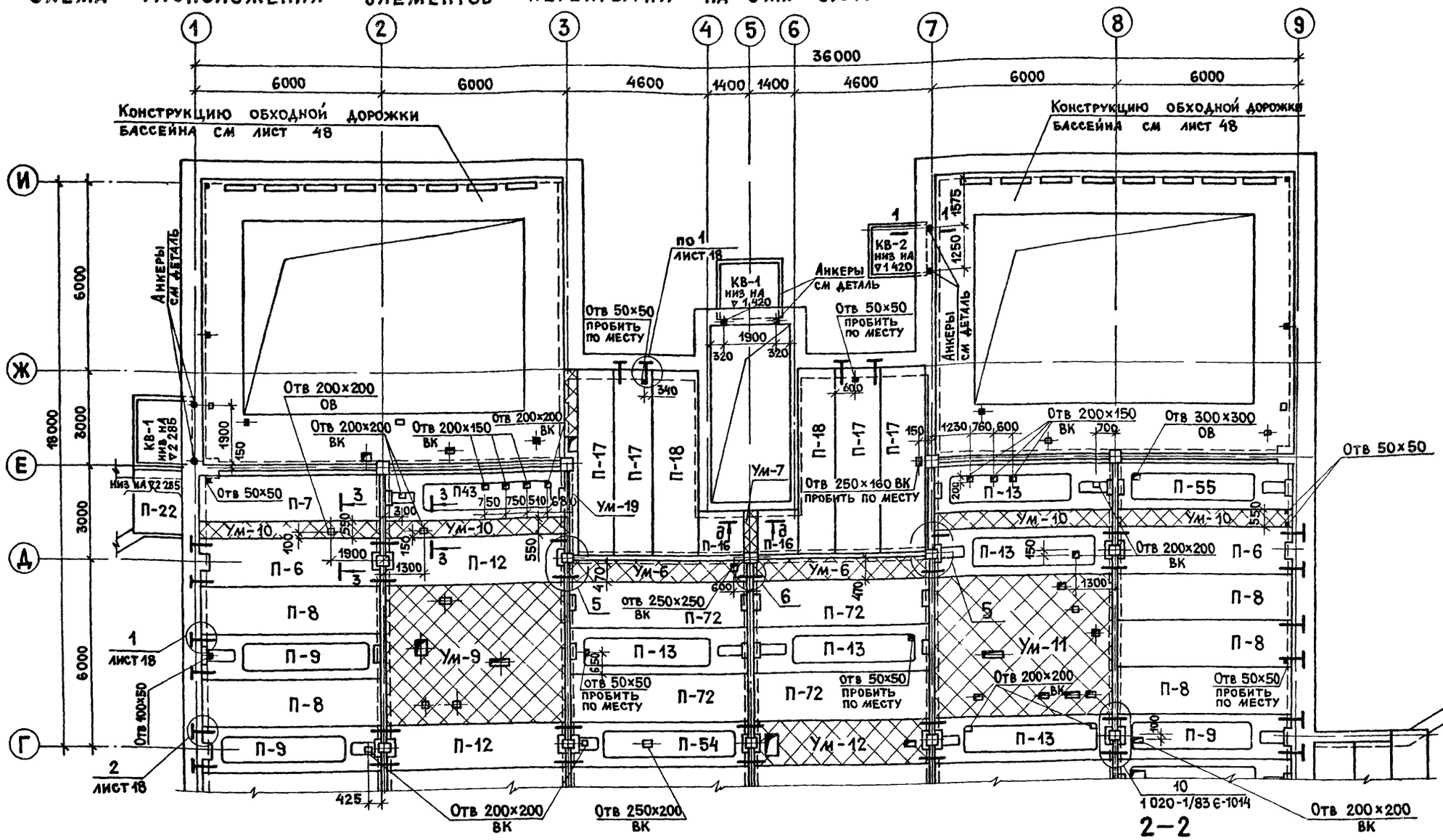

1-1

2-2

Деталь анкеровки козырька

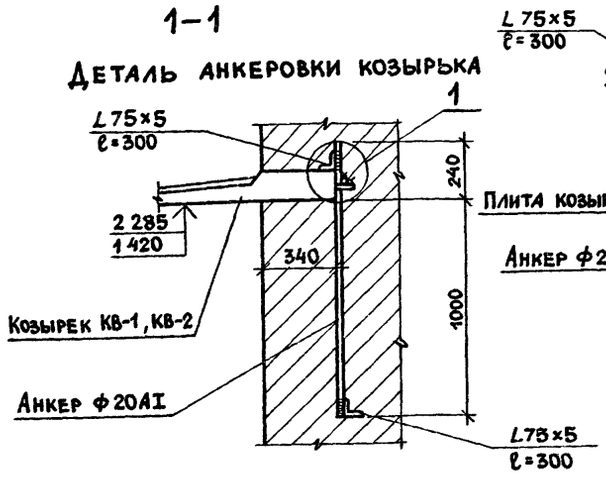

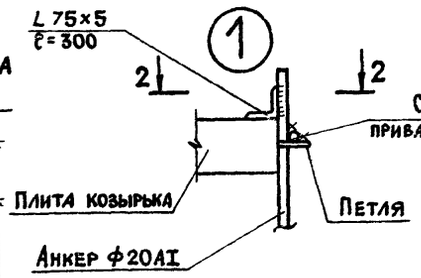

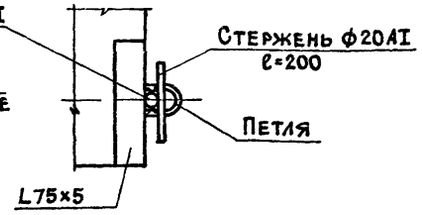

Анкера окрасить битумным лаком за 2 раза

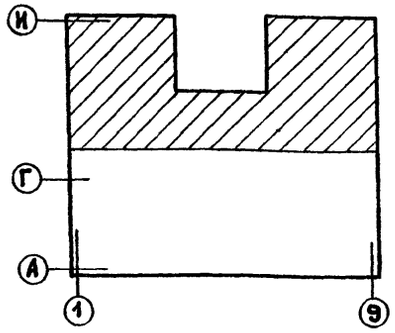

ГИП	Гавриков		284-4-112 86 КЖ
Н контр	Смирнова		Баня на 100 мест с прачечной самообслуживания на 12 кг белья в смену
Нач отд	Иванчиков		
Гл конст	Харламов		Стадия Р; Лист 21; Листов
Рук гр	Мазур		Схема расположения элементов перекрытия на отм 3.600 в осях Г-И
Исполн	Нефедова		ГИПРОКОММУНСТРОЙ г. Москва

Привязан

Инв N

Альбом I/2 Типовой проект 284-4-112 86

Согласовано: Группа ВК Пушкина; Группа ОВ Опарина

Инв N подл. | Подп. и дата | Взам. инв. N

Альбом I/2

Типовой проект 284-4-112.86

Схема расположения элементов перекрытия на отм. 7.200 в осях А-Г

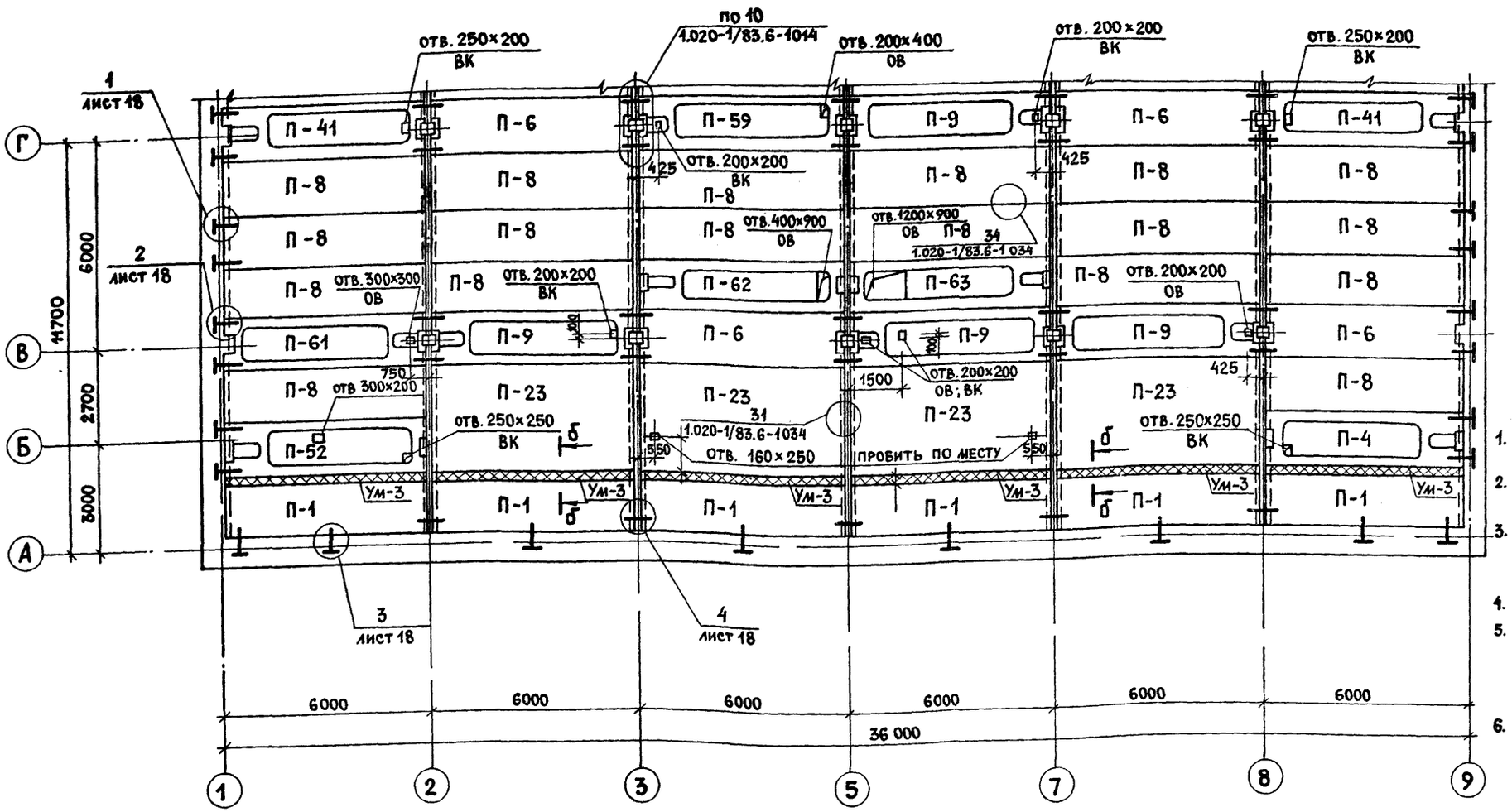

Деталь крепления крюка КМ-1 в плите перекрытия

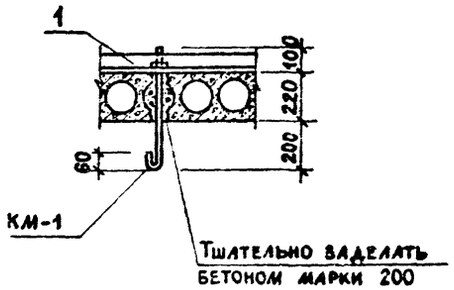

1. Плиты укладывать на цементном растворе марки 200.
2. Швы между плитами тщательно заделывать бетоном марки 200.
3. После монтажа сантехнического оборудования корыта в плитах марки ПРС заполнить легким бетоном (с $\gamma \leq 1000$ кгс/м^3).
4. Узлы см. серию 1.020-1/83 в.6-1 и листы 18÷20
5. В помещениях, где устраивается пароизоляция, в местах опирания плит на кирпичные стены под плиты заложить ф 6AI см. дет. 10 на листе АР-39.
6. Временная нормативная нагрузка на перекрытие в осях 2-3 и 7-8 между осями Г-В принята 300 кгс/м^2, на остальной части перекрытия - 200 кгс/м^2.
7. Отверстия размером 200×200 и меньше допускается пробивать по месту, не затрагивая ребер плит.

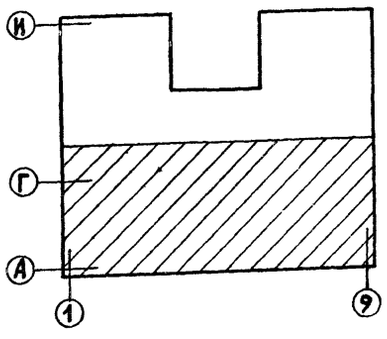

Согласовано:
Группа ВК Пушкина
Группа ОВ Опарина

Инв.№ подл. | Подп. и дата | Взам. инв.№

ГИП	Гавриков		
Н. контр.	Смирнова		
Нач. отд.	Иванчиков		
Гл. конст.	Харламов		
Рук. гр.	Мазур		

Привязан:

Инв.№

284-4-112.86 КЖ

Баня на 100 мест с прачечной самообслуживания на 12,5 кг белья в смену

Стадия	Лист	Листов
Р	22	

Схема расположения элементов перекрытия на отм. 7.200 в осях А-Г

Гипрокоммунстрой г. Москва

Схема расположения элементов перекрытия на отм. 7.200 в осях Г-И

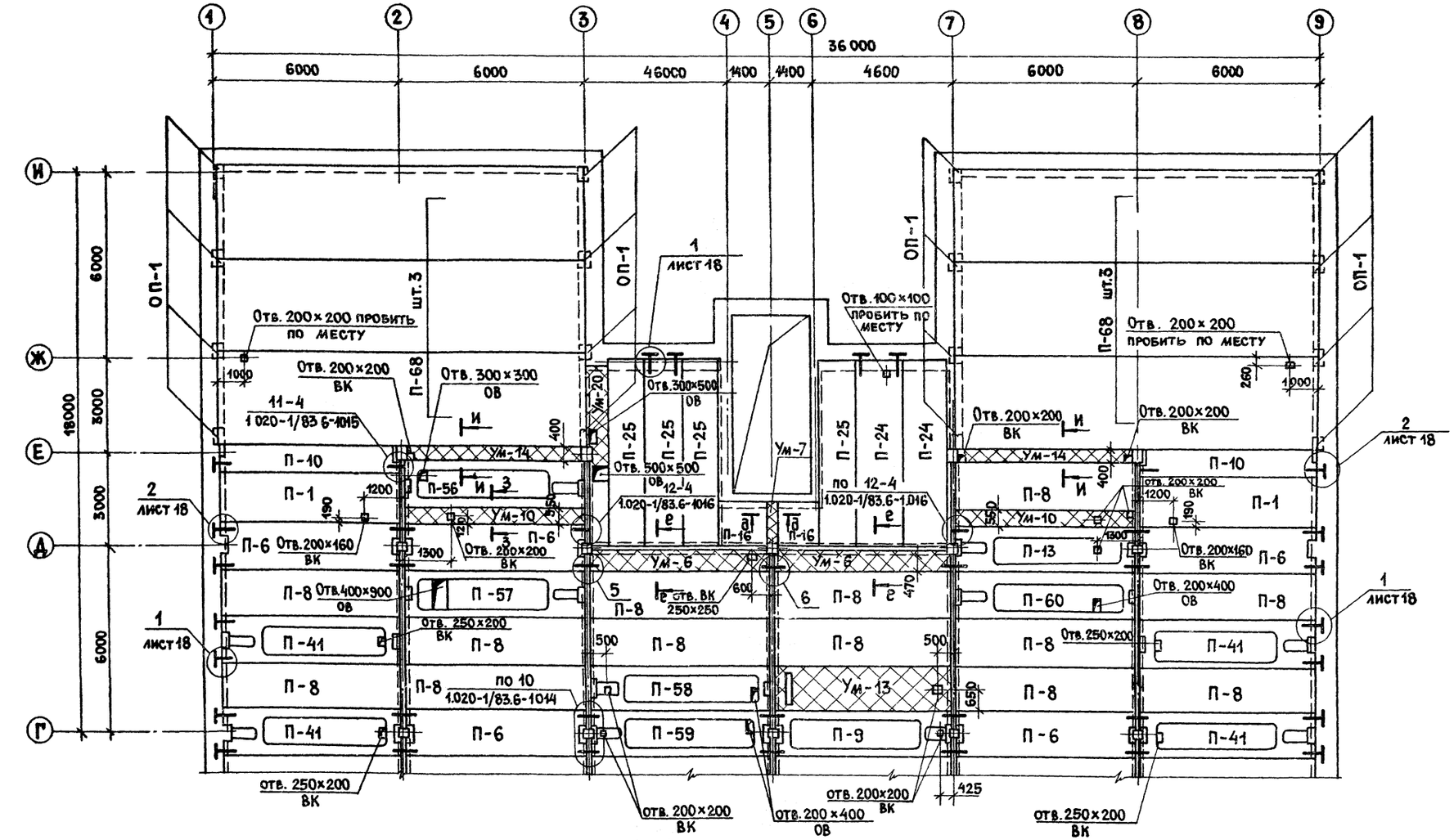

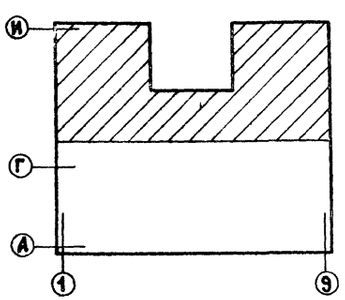

Альбом I/2

Типовой проект 284-4-112.86

Согласовано:
Группа ВК Пушкина
Группа ОВ Опарина

Инв.№ подл. | Подп. и дата | Взам. инв.№

ГИП	Гавриков	
Н.контр.	Смирнова	
Нач.отд.	Иванчиков	
Гл.конс.	Харламов	
Рук.гр.	Мазур	
Исполн.	Нефедова	

Привязан:

Инв.№

284-4-112.86 КЖ

Баня на 100 мест с прачечной самообслуживания на 125 кг белья в смену

Стадия	Лист	Листов
Р	23	

Схема расположения элементов перекрытия на отм. 7.200 в осях Г-И

Гипрокоммунстрой г. Москва

Альбом V/2

Типовой проект 284-4-112.86

Схема расположения элементов покрытия вентилируемой кровли в осях А-Г.

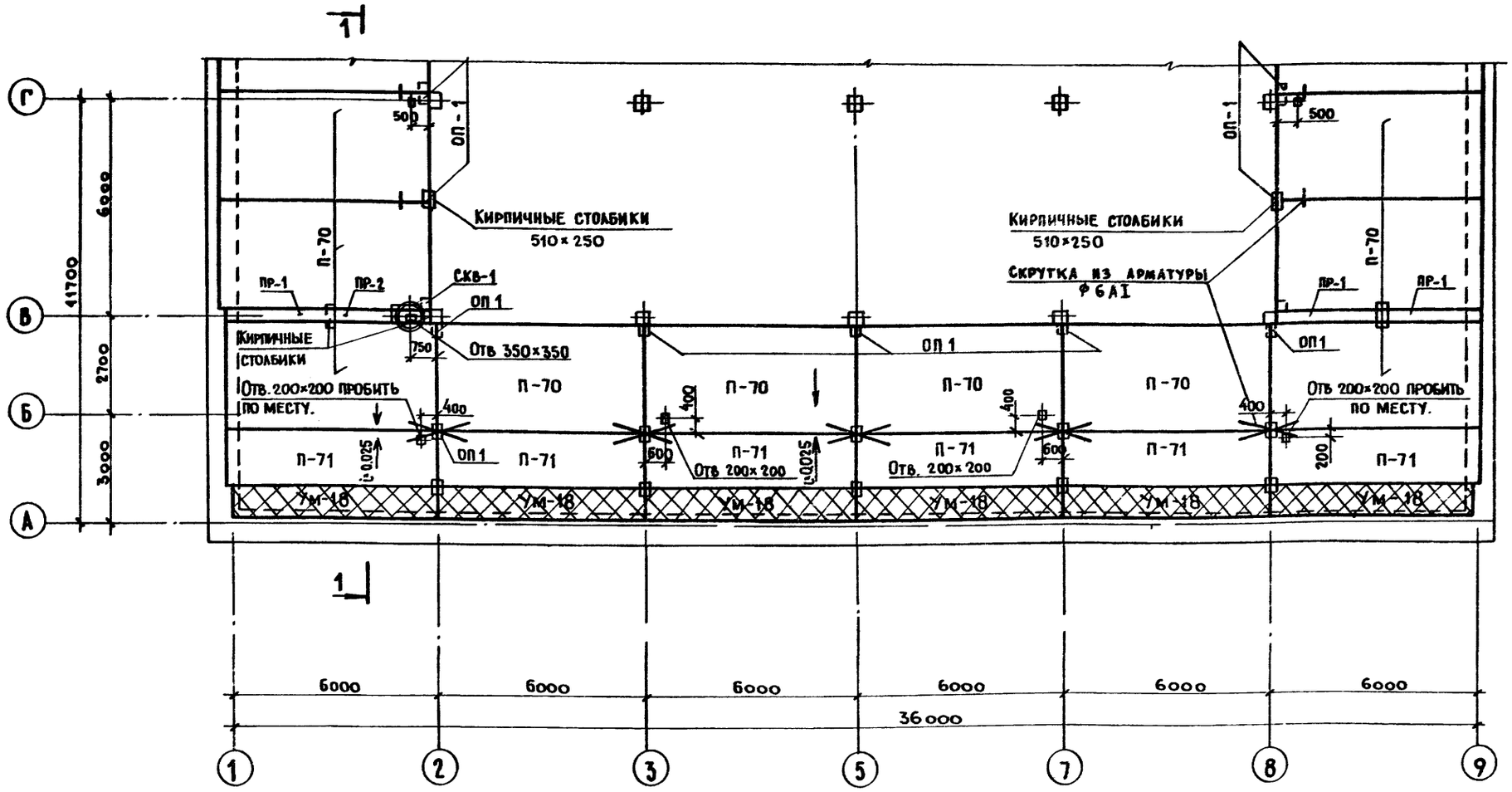

1 – 1

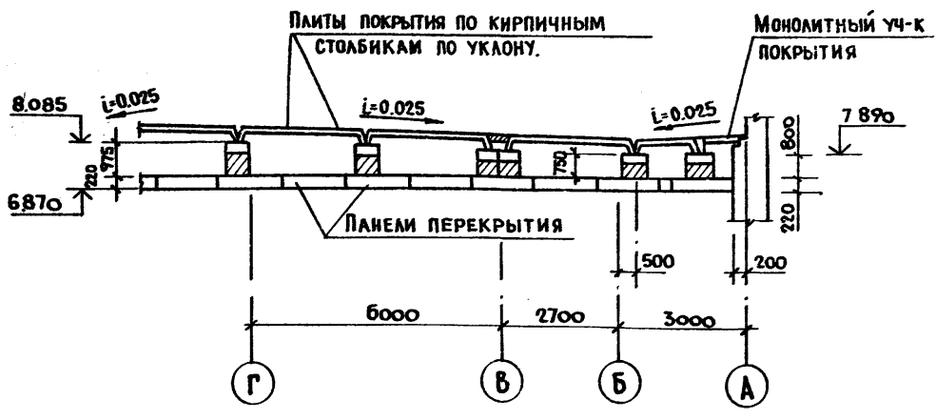

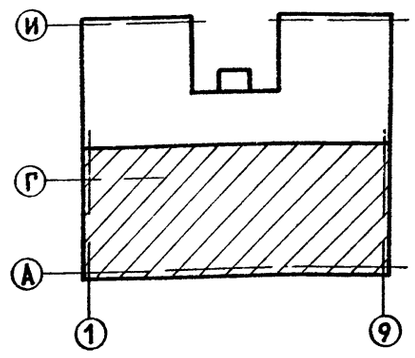

Согласовано:
Группа ВК. Пушкина
Группа ОВ. Опарина

Инв.№ подл. | Подп. и дата | Взам. инв.№

ГИП	Гавриков		284-4-112.86 КЖ
Н.контр.	Смирнова		Баня на 100 мест с прачечной самообслуживания на 125 кг. белья в смену.
Нач.отд.	Иванчиков		
Гл.конст.	Харламов		Стадия Р / Лист 24 / Листов
Рук. гр.	Мазур.		Схема расположения элементов покрытия вентилируемой кровли в осях А-Г. — Гипрокоммунстрой г. Москва.

Привязан:

Инв.№

21532-02

Схема расположения элементов покрытия вентилируемой кровли в осях Г–И

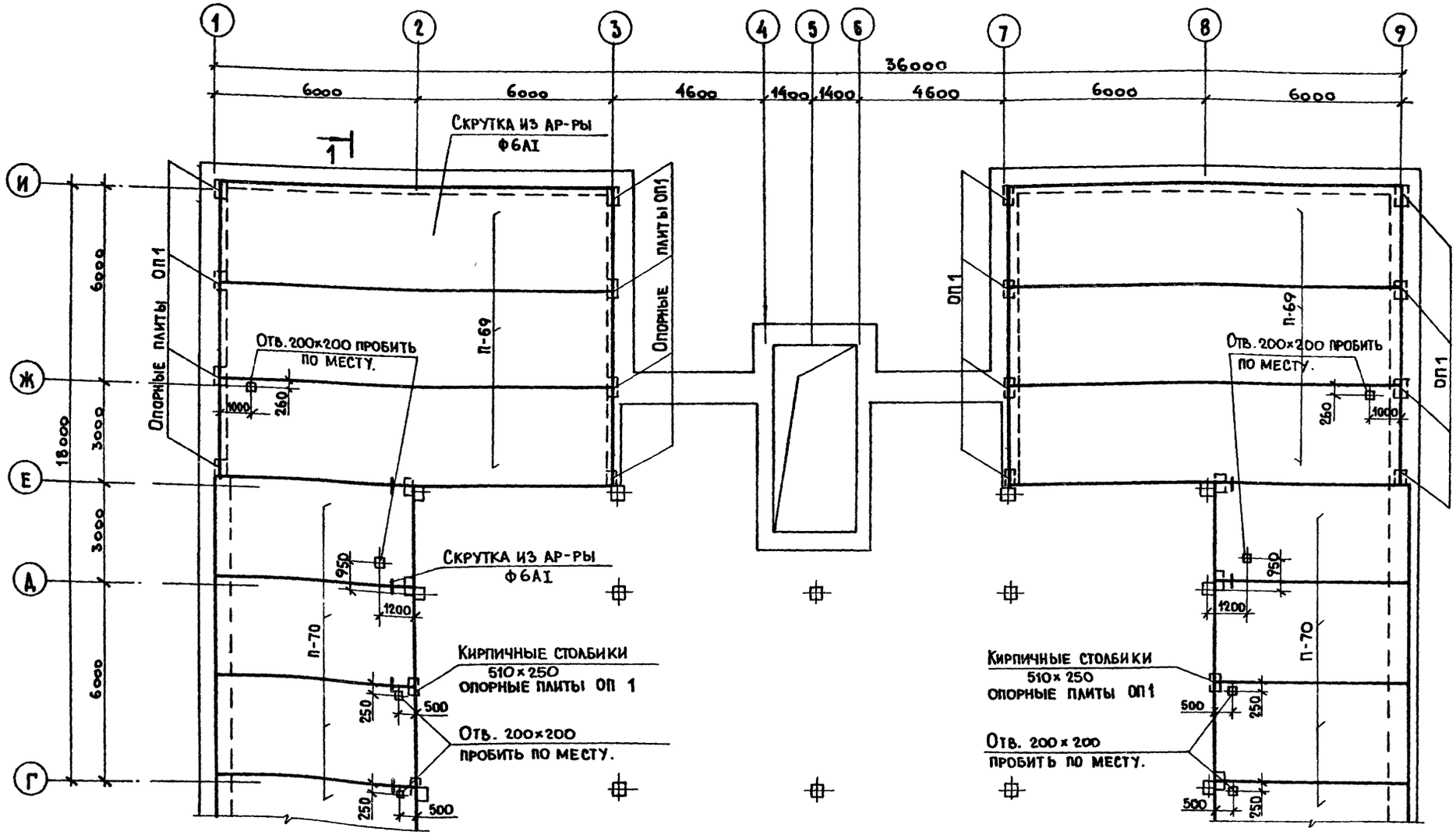

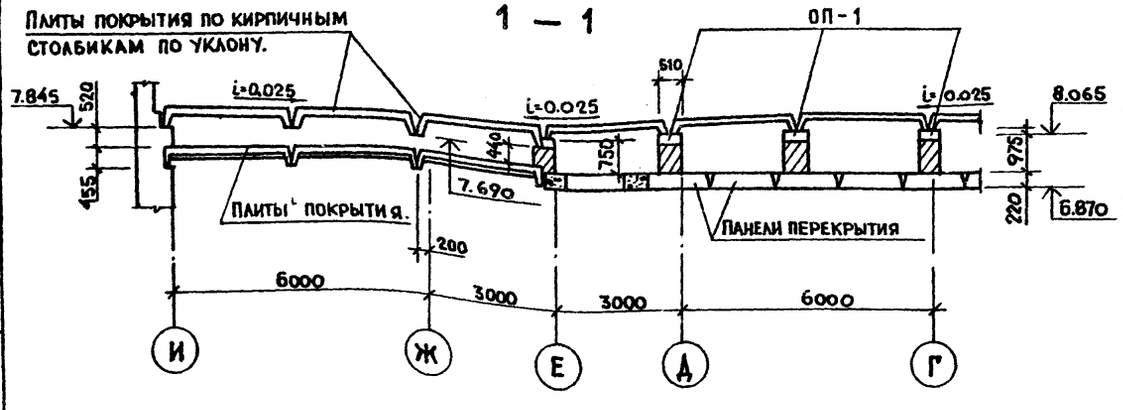

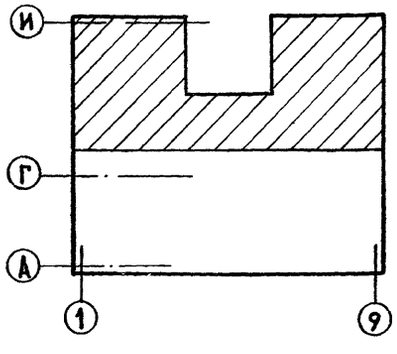

Согласовано:
Группа ВК. Пушкина
Группа ОВ. Опарина

Инв.№ подл. | Подп. и дата | Взам. инв. №

ГИП	Авриков		284-4-112 86 КЖ
Н.контр.	Смирнова		Баня на 100 мест с прачечной самообслуживания на 125 кг. белья в смену
Нач.отд.	Иванчиков		
Гл.конст.	Харламов		Стадия: Р; Лист: 25; Листов:
Рук.гр.	Мазур.		Схема расположения элементов покрытия вентилируемой кровли в осях Г–И.

Привязан

Инв.№

Гипрокоммунстрой г. Москва.

Альбом I/2

Типовой проект 284-4-112.86

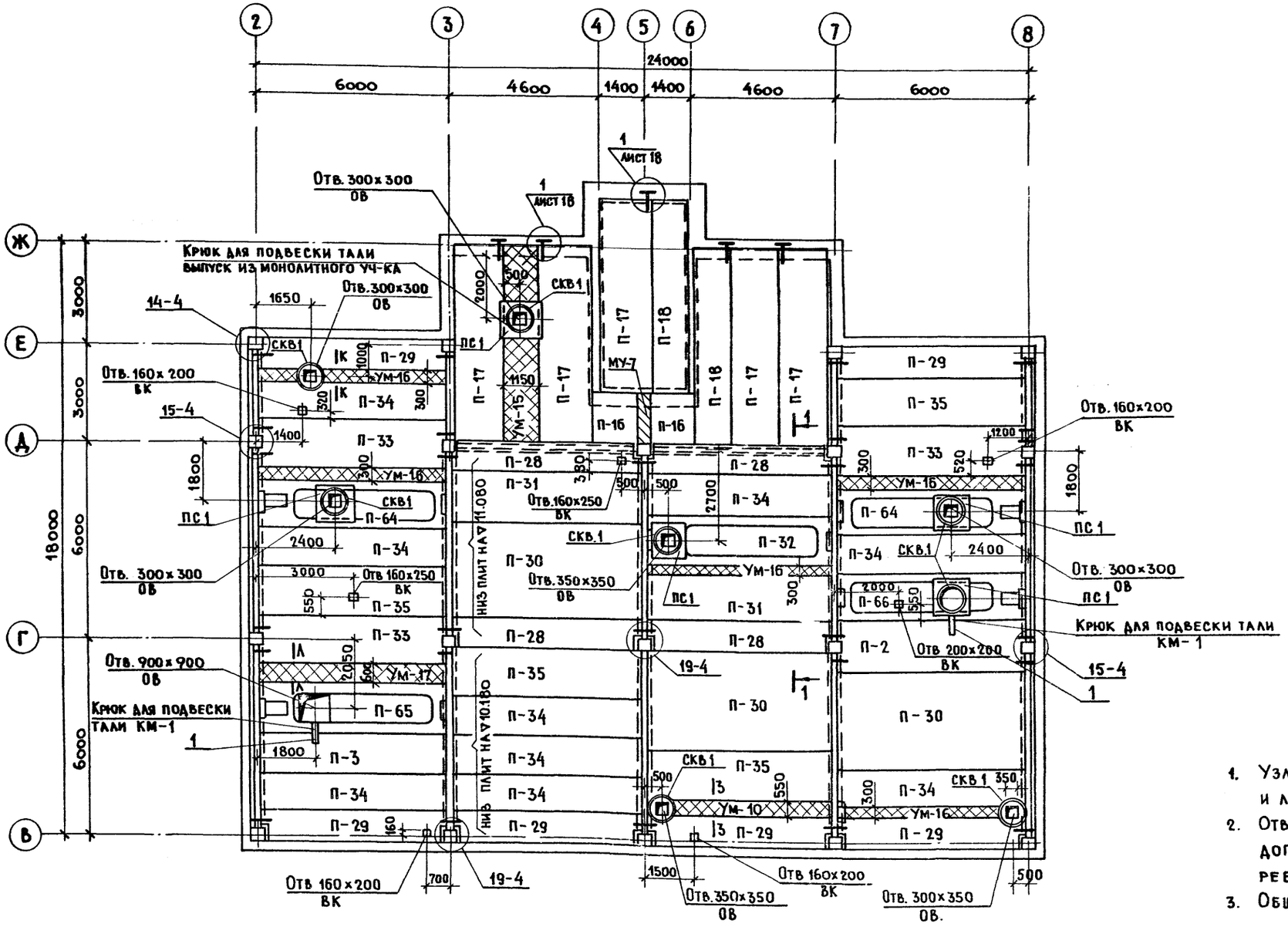

1 — 1

1. Узлы смотри серию 1.020-1/83 выпуск 6-1 и лист 18.
2. Отверстия в плитах размером 200×200 и менее допускается пробивать по месту не задевая ребер плит.
3. Общие примечания см. лист 22.

Согласовано:
Группа ВК Пушкина
Группа ОВ Опарина

Инв.№ подл. | Подп. и дата | Взам.инв.№

ГИП	Гавриков		284-4-112.86 – КЖ
Н.контр.	Смирнова		Баня на 100 мест с прачечной самообслуживания на 125 кг. белья в смену.
Нач.отд.	Иванчиков		
Гл.конст.	Харламов		Стадия Р; Лист 26; Листов
Рук. гр.	Мазур		Схема расположения элементов покрытия 9 этажа

Привязан:

Инв №

Гипрокоммунстрой г. Москва

Альбом I/2

Типовой проект 284-4-112.86

Спецификация к схеме расположения элементов перекрытия на отм. 0.000

Марка поз.	Обозначение	Наименование	Кол.	Масса, кг	Прим.
		Плиты перекрытия			
П-1	1.041.1-2.1.300-02	ПК 56.15-8А IV Т	8	2600	
П-2	1.041.1-2.1.500-03	ПК 56.15-10А IV Т-3	3	2600	
П-3	1.041.1-2.1.100-02	ПК 56.12-8А IV Т	8	2000	
П-4	1.041.1-2.62.0.0.0.0-08	ПРС 56.15-10А IV Т	2	2890	
П-5	КЖИ.24.00.0	ПП 56.15-10А IV Т	4	4620	
П-6	КЖИ.21.00.0	ПП 56.15-12А IV Т-3	3	4600	
П-7	1.041.1-2.1.300-03	ПК 56.15-10А IV Т	4	2600	
П-8	КЖИ.24.00.0	ПП 56.15-8А IV Т	5	4620	
П-9	КЖИ.23.00.0	ПРС 56.15-12А IV Т	11	2890	
П-10	1.041.1-2.1.600-02	ПК 56.9-10А IV Т	1	1700	
П-11	-03	ПК 56.9-16А IV Т	1	1700	
П-14	КЖИ.23.00.0-01	ПРС 56.15-16А IV Т-I	6	2890	
П-15	1.141-1.60.2000-02	ПК 30.15-8Т	4	1425	
П-16	1.243.1-4-200	ПТ 8-16.14	3	448	
П-17	1.141-1.63.200-07	ПК 60.15-6АТ V Т	4	2800	
П-18	1.141-1.63.300-07	ПК 60.12-6АТ V Т	2	2100	
П-19	1.041.1-2.1.300-04	ПК 56.15-12А IV Т-1	2	2600	
П-36	КЖИ.26.00.0-02	ПРС 56.15-12А IV Т-1	1	2890	
П-37	КЖИ.26.000.0-03	ПРС 56.15-12А IV Т-2	1	2890	
П-38	КЖИ.26.00.0-04	ПРС 56.15-12А IV Т-3	2	2890	
П-39	КЖИ.27.00.0-02	ПРС 56.15-12А IV Т-3	1	2890	
П-40	КЖИ.28.00.0	ПРС 56.15-12А IV Т-5	1	2890	
П-41	КЖИ.29.00.0	ПРС 56.15-12А IV Т-6	1	2890	
П-42	КЖИ.28.00.0	ПРС 56.15-12А IV Т-7	1	2890	
П-43	КЖИ.29.00.0-01	ПРС 56.15-12А IV Т-8	1	2890	
П-44	КЖИ32.00.0	ПРС 56.15-16А IV Т-I-1	1	2890	
П-67	3.006-2 в. II-2	Плита канальная П14д-3	2	310	
П-51	1.141-1.60.3000-02	ПК 30.12-8Т	8	1080	
Ум-1	лист 29	Монолитный участок Ум-1	1		
Ум-2	лист 29	Ум-2	2		
Ум-3	лист 29	Ум-3	2		
Ум-4	лист 30	Ум-4	1		
Ум-5	лист 30	Ум-5	1		
Ум-6	лист 30	Ум-6	2		
Ум-7	лист 31	Ум-7	1		
Ум-8	лист-31	Ум-8	1		
		Металлические эл-ты			
А-1	КЖИ.34.00.0	Анкер А-1	26		
А-2	КЖИ.35.00.0	А-2	14		
А-3	КЖИ.36.00.0	А-3	4		
А-4	КЖИ.37.00.0	А-4	2		
А-5	КЖИ.38.00.0	А-5	4		
А-6	КЖИ.39.00.0	А-6	1		
КМ-1	КЖИ.22.00.0	Крюк для подвески тали	4		
поз.1		Уголок $\frac{\text{Б73х5 ГОСТ 8570-72*}}{\text{ВСТ3ПС6 ГОСТ 535-79*}}$ С-2.5 м общ.		145	

Марка поз.	Обозначение	Наименование	Кол.	Масса, кг	Прим.
МС-13	1.020-1/83.6-1.084.14.011.600	Изделие соединит. МС-13	20		
МС-16	1.020-1/83 7-1 50-01	Изделие соединит. МС-16	2		
МС-17	1.020-1/83 6-1 084.16.011.350	МС-17	2		
МС-18	1.020-1/83 6-1 084.14.011.350	МС-18	8		
МС-20	1.020-1/83 7-1 50-03	МС-20	8		

Спецификация к схеме расположения элементов перекрытия на отм. 3.600

Марка поз.	Обозначение	Наименование	Кол.	Масса, кг	Прим.
		Плиты перекрытия			
П-1	1.041.1-2.1.300-02	ПК 56.15-8А IV Т	4	2600	
П-3	1.041.1-2.1.100-02	ПК 56.12-8А IV Т	8	2000	
П-6	КЖИ.21.00.0-01	ПП 56.15-12А IV Т-3	4	4600	
П-7	1.041.1-2.1.300-03	ПК 56.15-10А IV Т	1	2600	
П-8	КЖИ.24.00.0	ПП 56.15-8А IV Т	21	4620	
П-9	КЖИ.23.00.0	ПРС 56.15-12А IV Т	6	2890	
П-12	КЖИ.21.00.0	ПП 56.15-16А IV Т-3	2	4600	
П-13	КЖИ.23.00.0	ПРС 56.15-16А IV Т-I	6	2890	
П-16	1.243.1-4-200	ПТ 8-16.14	2	448	
П-17	1.141-1.63.200-07	ПК 60.15-6АТ V Т	4	2800	
П-18	1.141-1.63.300-07	ПК 60.12-6АТ V Т	2	2100	
П-20	1.241-1.24-1.0.0-06	П90.15-4.5А III ВТ-1	1	4250	
П-21	1.241-1.24-1.0.0-03	П90.12-4.5А III ВТ-1	1	3200	
П-22	1.141-1.60.2000-09	ПК 24.15-6Т	1	1145	
П-26	1.141-1.60.3000-12	ПК 30.12-4Т	2	1080	
П-27	1.141-1.60.4000-11	ПК 30.10-4Т	1	882	
П-45	КЖИ.33.00.0	ПРС 56.15-12А IV Т-9	1	2890	
П-46	КЖИ.30.00.0-01	ПРС 56.15-12А IV Т-10	1	2890	
П-47	КЖИ.30.00.0-02	ПРС 56.15-12А IV Т-11	1	2890	
П-48	КЖИ.26.00.0	ПРС 56.15-12А IV Т-12	1	2890	
П-49	КЖИ.27.00.0	ПРС 56.15-12А IV Т-13	1	2890	
П-50	КЖИ.26.00.0-01	ПРС 56.15-12А IV Т-14	1	2890	
П-72	КЖИ.24.00.0-03	ПП 56.15-16А IV Т	4	4620	
П-52	КЖИ.33.00.0-01	ПРС 56.15-10А IV Т-1	1	2890	
П-53	КЖИ.33.00.0-02	ПРС 56.15-10А IV Т-2	1	2890	
П-54	КЖИ.33.00.0-03	ПРС 56.15-16А IV Т-I-2	1	2890	
П-55	КЖИ.33.00.0-04	ПРС 56.15-10А IV Т-3	1	2890	
КВ-1	1.238-1.2-5.0.0.0-01	Козырек КВ18.22-Т-1	2	1100	
КВ-2	1.238-1.2-5.0.0.0	КВ18.16-Т-1	1	800	

Спецификация к схеме расположения элементов перекрытия на отм. 3.600

Марка поз.	Обозначение	Наименование	Кол.	Масса, т	Прим.
Ум-2	лист 29	Монолитный участок Ум-2	2		
Ум-3	лист 29	Ум-3	2		
Ум-6	лист 30	Ум-6	2		
Ум-7	лист 31	Ум-7	1		
Ум-9	лист 31	Ум-9	1		
Ум-10	лист 32	Ум-10	4		
Ум-11	лист 32	Ум-11	1		
Ум-12	лист 30	Ум-12	1		
Ум-19	лист 34	Ум-19	1		
		Металлические эл-ты			
А-1	КЖИ.34.00.0	Анкер А-1	16		
А-2	КЖИ.35.00.0	А-2	12		
А-3	КЖИ.36.00.0	А-3	8		
А-4	КЖИ.37.00.0	А-4	1		
А-5	КЖИ.38.00.0	А-5	6		
А-6	КЖИ.39.00.0	А-6	1		
МС-13	1.020-1/83.6-1.084.14.011.600	Соед. элемент МС-13	20		
МС-18	1.020-1/83.6-1.084.14.011.350	МС-18	4		
МС-20	1.020-1/83 7-1 50-03	МС-20	8		

Взам. инв. N | Подп. и дата | Инв. N подл.

Привязан:

Инв. N

ГИП	Гавриков	
Н.контр.	Смирнова	
Нач.отд.	Иванчиков	
Гл.конст.	Харламов	
Рук.гр.	Мазур	
Исполн.	Нефедова	

284-4-112.86 КЖ

Баня на 100 мест с прачечной самообслуживания на 125 кг белья в смену

Стадия	Лист	Листов
Р	27	

Спецификация к схемам расположения элементов перекрытия и покрытия (начало)

Гипрокоммунстрой г. Москва

Спецификация к схеме расположения элементов перекрытия и покрытия на отм. 7.200

Марка поз.	Обозначение	Наименование	Кол.	Масса кг	Прим.
		Плиты перекрытия			
П-1	1.041.1-2.1.300-02	ПК56.15-8АIVТ	8	2600	
П-4	1.041.1-2.6 2.00.00-08	ПРС56.15-10АIVТ	1	2890	
П-6	КЖИ.21.00.0	ПП56.15-12АIVТ-3	8	4600	
П-8	КЖИ.24.00.0	ПП56.15-8АIVТ	31	4620	
П-9	КЖИ.23.00.0	ПРС56.15-12АIVТ	4	2890	
П-10	1.041.1-2.1.600-02	ПК56.9-10АIVТ	2	1700	
П-16	1.243.1-4-200	ПТ8-16.14	2	448	
П-23	1.041.1-2.1.700-01	ПК56.30-9АIVТ	4	5000	
П-24	1.141-1.63.200-01	ПК60.15-8АтVТ	2	2800	
П-25	1.141-1.63.300-01	ПК60.12.-8АтVТ	4	2100	
П-41	КЖИ.29.00.0	ПРС56.15-12АIVТ-6	4	2890	
П-52	КЖИ.33.00.0-01	ПРС56.15-10АIVТ-1	1	2890	
П-56	КЖИ.29.00.0-02	ПРС56.15-12АIVТ-16	1	2890	
П-57	КЖИ.28.00.0-02	ПРС56.15-12АIVТ-17	1	2890	
П-58	КЖИ31.00.0	ПРС56.15-12АIVТ-18	1	2890	
П-59	КЖИ31.00.0-01	ПРС56.15-12АIVТ-19	1	2890	
П-60	КЖИ.31.00.0-02	ПРС56.15-12АIVТ-20	1	2890	
П-61	КЖИ.29.00.0-03	ПРС56.15-12АIVТ-21	1	2890	
П-62	КЖИ.30.00.0	ПРС56.15-12АIVТ-22	1	2890	
П-63	КЖИ.32.00.0-01	ПРС56.15-12АIVТ-23	1	2890	
		Плиты покрытия			
П-68	1.465.1-3/80.1-1-01	1ПГ12-2АIVТ	6	6200	
П-69	-05	1ПГ12-6АIVТ	6	6200	
П-70	ГОСТ 22701.0-77÷22701.5-77	ПГ-4АIVТ	16	2650	
П-71	1.465-7 в.3 ч.1	ПА-IV/1.5х6 -2	6	1500	
		Перемычки			
ПР-1	1.138-10.2.80000	2ПР10-29.38.22	3	620	
ПР-2	1.138-10.2.5 0000-03	2ПР6-20.38.14	1	275	
		Опорные плиты			
ОП-1	1.225-2.11-4.0.0.0-02	Опорная плита ОП5.4-т	54	70	
		Участки монолитные			
Ум-3	лист 29	Монолитный участок Ум-3	6		
Ум-6	лист 30	Ум-6	2		
Ум-7	лист 31	Ум-7	1		
Ум-10	лист 32	Ум-10	2		
Ум-13	лист 33	Ум-13	1		
Ум-14	лист 32	Ум-14	2		
Ум-18	лист 34	Ум-18	6		
Ум-20	лист 34	Ум-20	1		

Марка, поз.	Обозначение	Наименование	Кол.	Масса кг	Прим.
СКВ-1	1.269.1-4.100	Стакан СКВ7.7	1	700	
		Металлические эл-ты			
А-1	КЖИ.34.00.0	Анкер А-1	16		
А-2	КЖИ.35.00.0	А-2	18		
А-3	КЖИ.36.00.0	А-3	8		
А-4	КЖИ.37.00.0	А-4	5		
А-5	КЖИ.38.00.0	А-5	2		
А-6	КЖИ.39.00.0	А-6	1		
МС-13	1.020-1/83.6-1.084.14.011.600	Соед. элемент МС-13	24		
МС-16	1.020-1/83.7-1 50-01	МС-16	2		
МС-17	1.020-1/83.6-1.084.16.011.350	МС-17	2		
МС-18	1.020-1/83.6-1.084.14.011.350	МС-18	2		
МС-20	1.020-1/83.7-1 50-03	МС-20	4		

Спецификация к схеме расположения элементов покрытия технического этажа

Марка, поз	Обозначение	Наименование	Кол	Масса кг	Прим
		Плиты покрытия			
П-2	1.041.1-2.1.500-03	ПК56.15-10АIVТ-3	1	2600	
П-16	1.243.1-4-200	ПТ8-16.14	2	448	
П-17	1.141-1.63.200-07	ПК60.15-6АтVТ	5	2800	
П-18	1.141-1.63.300-07	ПК60.12-6АтVТ	2	2100	
П-28	1.041.1-2.1.600	ПК56.9-4АIVТ	4	1700	
П-29	1.041.1-2.1.600-01	ПК56.9-6АIVТ	6	1700	
П-30	1.041.1-2.1.700-23	ПК56.30-6АIVТ	3	5000	
П-31	1.041.1-2.1.300-24	ПК56.15-4АIVТ	2	2600	
П-32	1.041.1-26.2.0.000-04	ПРС56.15-6АIVТ-1	1	2890	
П-33	1.041.1-2.1.300-25	ПК56.15-6АIVТ-3	3	2600	
П-34	1.041.1-2.1.100-21	ПК56.12-6АIVТ	9	2000	
П-35	1.041.1-2.1.300-25	ПК56.15-6АIVТ	4	2600	
П-64	КЖИ.25.00.0-02	ПРС56.15-6АIVТ-2	2	2890	
П-65	КЖИ.32.00.0-02	ПРС56.15-10АIVТ-4	1	2890	
П-66	КЖИ.25.00.0-01	ПРС56.15-10АIVТ-5	1	2890	
П-3	1.041.1-2.1.100-02	ПК56.12-8АIVТ	1	2000	
ПС-1	1.269.1-4.200	Подстаканник ПС11.7	5	60	

Спецификация к схеме расположения элементов покрытия технического этажа

Марка, поз.	Обозначение	Наименование	Кол.	Масса кг	Прим.
СКВ-1	1.269.1-4.100	Стакан СКВ7.7	8	700	
		Участки монолитные			
Ум-10	лист 32	Участок монолитный Ум-10	1		
Ум-15	лист 33	Ум-15	1		
Ум-16	лист 33	Ум-16	5		
Ум-17	лист 33	Ум-17	1		
		Металлические эл-ты			
А-1	КЖИ.34.00.0	Анкер А-1	5		
КМ-1	КЖИ.22.00.0	Крюк для подвески тали	2		
МС-10	1.020.1/83.7-1 30-02	Соединительн. эл-т МС-10	5		
МС-12	1.020.1/83.6-1 084.22.011.640	МС-12	5		
МС-17	1.020.1/83.6-1.084.16.011.350	МС-17	16		
МС-18	1.020.1/83.6-1.084.14.011.350	МС-18	32		
МС-22	1.020.1/83.6-1.084360.10.070.360	МС-22	16		
МС-23	1.020.1/83.6-1.084.100.10.060.110	МС-23	5		
поз.1		Уголок Б75х5 ГОСТ 8510-72* в Ст3пс6 ГОСТ 535-79* ℓ-500	2	2.90	

Привязан:

Инв. N

ГИП	Гавриков		
Н.контр.	Смирнова		
Нач.отд.	Иваничков		
Гл.конст	Харламов		
Рук.гр.	Мазур		
Исполн.	Нефедова		

284-4-112.86 КЖ

Баня на 100 мест с прачечной самообслуживания на 125 кг белья в смену

Стадия	Лист	Листов
Р	28	

Спецификация к схемам расположения элементов перекрытия и покрытия (окончание)

Гипрокоммунстрой г. Москва

Инв. N подл. | Подп. и дата | Взам. инв. N

Альбом I/2

Типовой проект 284-4-112 86

Ум — 1

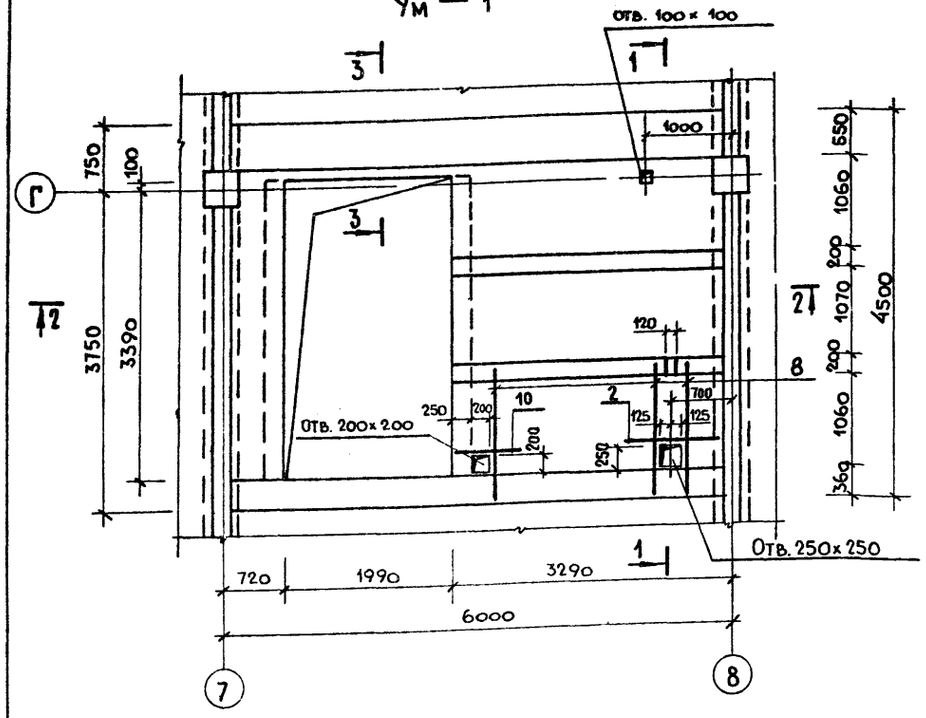

2 — 2

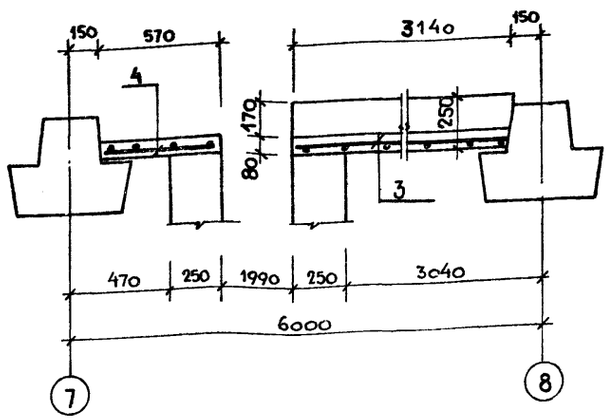

1 — 1

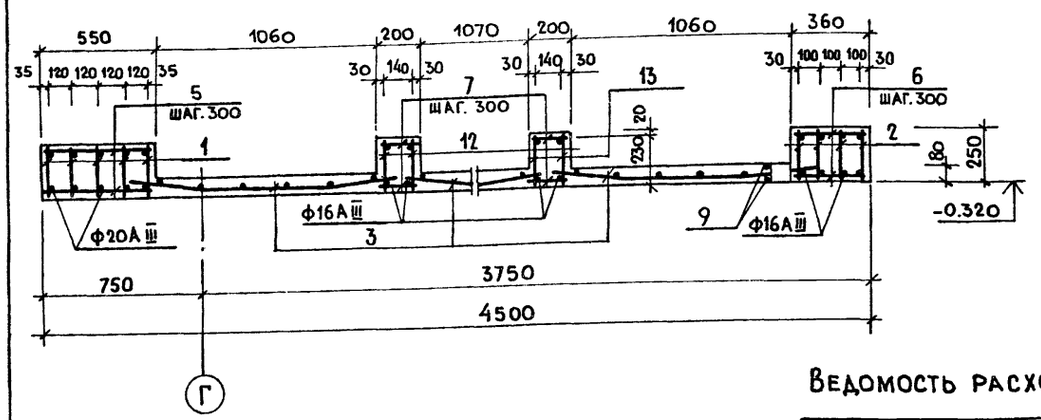

3 — 3

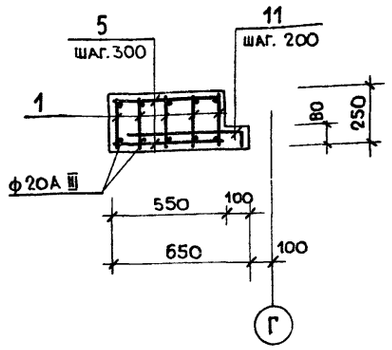

а — а (Ум-2)

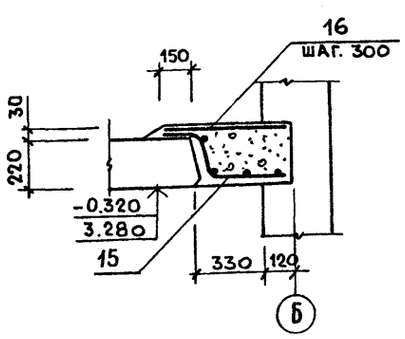

б — б (Ум-3)

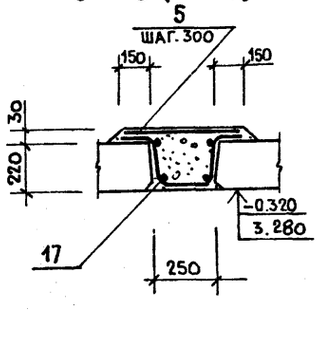

Спецификация монолитных участков Ум-1 ÷ Ум-3.

Формат	Зона	Поз.	Обозначение	Наименование	Кол	Примеч
				Монолитный участок Ум-1		
				Сборочные единицы		
А-4		1	КЖИ. 40.00.0	Каркас К-1	5	
А-4		2	КЖИ. 40.00.0-01	" К-2	4	
А-4		3	КЖИ. 44.00.0	Сетка С-1	3	
А-4		4	КЖИ. 45.00.0	" С-2	1	
А-4		12	КЖИ. 41.00.0	Каркас К-3	2	
А-4		13	КЖИ. 41.00.0.-01	" К-4	2	
				Детали		
Б.Ч		5		6AI ГОСТ 5781-82* ℓ=540	38	0,12 кг.
Б.Ч		6		" ℓ=340	38	0,08 кг.
Б.Ч		7		" ℓ=180	44	0,04 кг.
Б.Ч		8		10AIII ГОСТ 5781-82* ℓ=1500	6	0,93 кг.
Б.Ч		9		" ℓ=1100	2	0,68 кг.
Б.Ч		10		" ℓ=850	2	0,52 кг.
Б.Ч		11		6AI ГОСТ 5781-82* ℓ=500	10	0,10 кг.
				Материал		
		14		Бетон марки 200	2,62	м³
				Монолитный участок Ум-2		
				Сборочные единицы		
А-4		15	КЖИ. 46.00.0	Сетка С-3	1	
				Детали		
Б.Ч		16		6AI ГОСТ 5781-82* ℓ=560	18	0,12 кг
				Материал		
		14		Бетон марки 200	0,65	м³
				Монолитный участок Ум-3		
				Сборочные единицы		
А-4		17	КЖИ. 47.00.0	Сетка С-4	1	
				Детали		
Б.Ч		5		6AI ГОСТ 5781-82* ℓ=540	18	0,12 кг.
				Материал		
		14		Бетон марки 200	0,43	м³

Ведомость расхода стали на один элемент, кг.

Марка элемента	Изделия арматурные									Общий расход
	Арматура класса AI					Арматура класса AIII				
	ГОСТ 5781-82*				Итого	ГОСТ 5781-82*			Итого	
	6	8	10	12		10	16	20		
Ум-1	85.39		28.8	25.0	139.19	7.98	55.6	69.5	133.08	272.3
Ум-2	10.84				10.84	3.5			3.5	14.34
Ум-3	10.46				10.46	7.0			7.0	17.46

Защитный слой бетона до низа рабочей арматуры – 30мм.

Привязан:

Инв. №

ГИП	Гавриков	
Н.контр.	Смирнова	
Нач.отд.	Иванчиков	
Гл.конст	Харламов	
Рук.гр.	Мазур	
Исполн.	Нефедова	

284-4-112 86 КЖ

Баня на 100 мест с прачечной самообслуживания на 125 кг белья в смену.

Стадия	Лист	Листов
Р	29	

Участки монолитные Ум-1 ÷ Ум-3.

Гипрокоммунстрой г. Москва.

21532-02

Инв.№ подл. | Подп. и дата | Взам. инв.№

Альбом I/2

Типовой проект 284-4-112.86

в – в (Ум – 4)

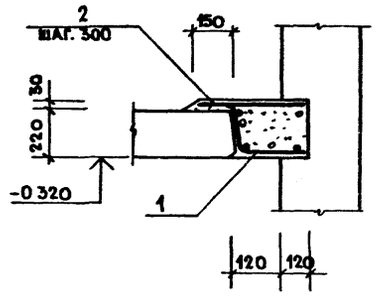

Ум – 12

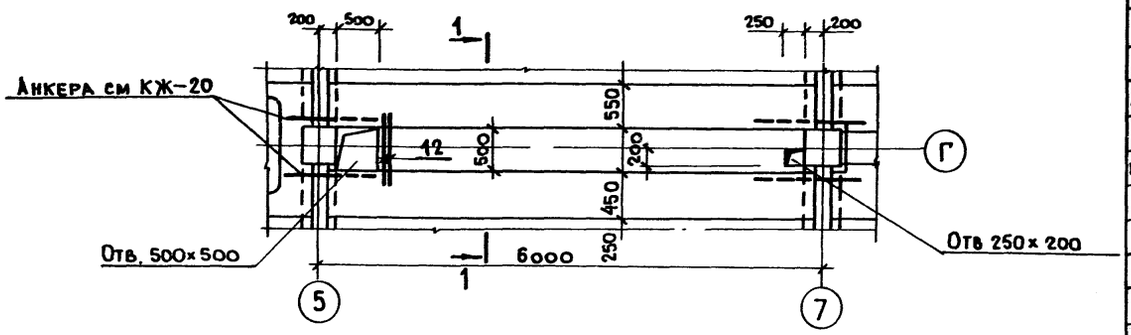

2 – 2 (Ум – 5)

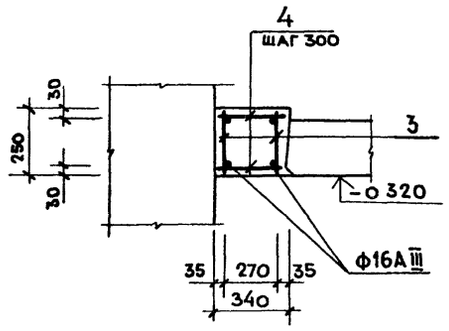

1 – 1

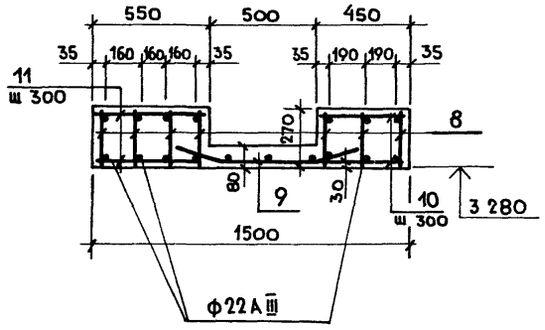

е – е (Ум – 6)

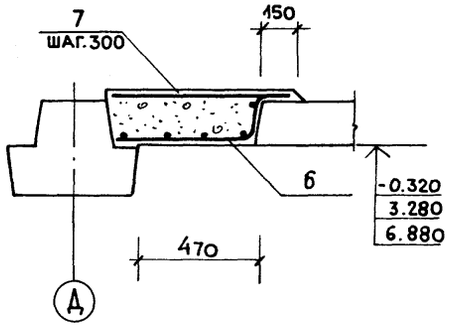

Ведомость расхода стали на один элемент, кг.

Марка элемента	Изделия арматурные									Общий расход
	Арматура класса									
	A I				A III					
	гост 5781-82*			Итого	гост 5781-82*				Итого	
	6	10	12		10	16	18	22		
Ум-4	9.23	—	—	9.23	3.50	—	—	—	3.50	12.73
Ум-5	6.36	8.12	—	14.48	—	17.8	—	—	17.8	32.28
Ум-6	7.98	14.0	—	21.98	—	31.13	—	—	31.13	53.11
Ум-12	36.24	4.48	35.14	75,86	2.00	—	—	118.02	120.02	195.88
Ум-13	19.26	16.24	—	35.50	5.70	35.60	—	—	41.30	76.80
Ум-15	26.60	16.24	—	42.84	5.70	0.80	46,80	—	53.30	96.14
Ум-16	11.06	—	—	11.06	7.00	—	—	—	7.00	18.06
Ум-17	15.64	17.26	—	32,90	—	—	—	—	—	32.90

Спецификация монолитных участков Ум4÷Ум-6 и Ум-12

Формат	Зона	Поз.	Обозначение	Наименование	Кол.	Прим.
				Монолитный участок Ум-4		
				Сборочные единицы		
А-4		1	КЖИ. 50.00.0	Сетка С-7	1	
				Детали		
Б.Ч		2		6AI ГОСТ 5781-82* ℓ=390	19	0,09 кг.
				Материал		
				Бетон марки 200	0,35	м³
				Монолитный участок Ум-5		
				Сборочные единицы		
А-4		3	КЖИ. 40.00.0-01	Каркас К-2	2	
				Детали		
Б.Ч		4		6AI ГОСТ 5781-82* ℓ=320	38	0,07 кг.
				Материал		
				Бетон марки 200	0,49	м³
				Монолитный участок Ум-6		
				Сборочные единицы		
А-4		6	КЖИ. 48.00.0	Сетка С-5	1	
				Детали		
Б.Ч		7		16A III ГОСТ 5781-82* ℓ=740	19	1,17 кг.
				Материал		
				Бетон марки 200	0,32	м³
				Монолитный участок Ум-12		
				Сборочные единицы		
А-4		8	КЖИ. 65.00.0-01	Каркас Кр-7	7	
А-4		9	КЖИ. 54.00.0	Сетка С-10	1	
				Детали		
Б.Ч		10		6AI ГОСТ 5781-82* ℓ=430	40	0,09 кг.
Б.Ч		11		6AI ГОСТ 5781-82* ℓ=530	40	0,12 кг.
Б.Ч		12		10A III ГОСТ 5781-82* ℓ=800	4	0,50 кг.
				Материал		
				Бетон марки 200	1,74	м³

Защитный слой бетона до низа рабочей арматуры-30мм.

ГИП	Гавриков		284-4-112.86 КЖ
Н.Контр.	Смирнова		Баня на 100 мест с прачечной самообслуживания на 125 кг. белья в смену.
Нач.отд	Иванчиков		
Гл.конст	Харламов		
Рук.гр.	Мазур		
Испол.	Нефедова		Стадия Р; Лист 30; Листов
Привязан			Участки монолитные Ум-4÷Ум-6; Ум-12.
Инв.№			Гипрокоммунстрой г. Москва

Взам. инв.№ | Подп. и дата | Инв.№ подл.

Альбом I/2

Типовой проект 284-4-112.86

Ум — 9

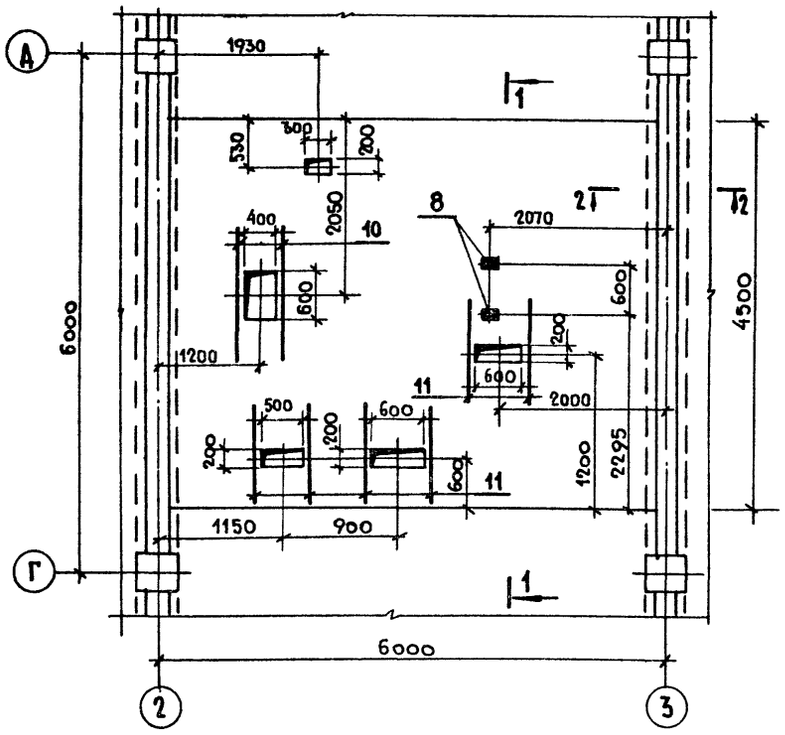

Ум — 8

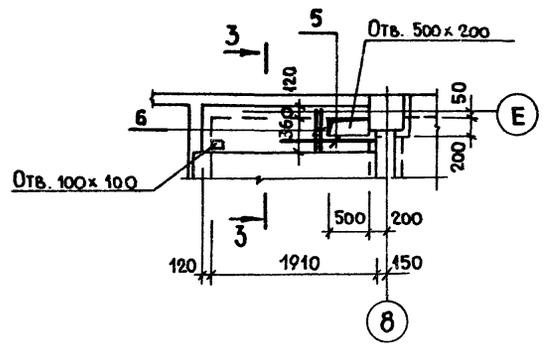

3 — 3

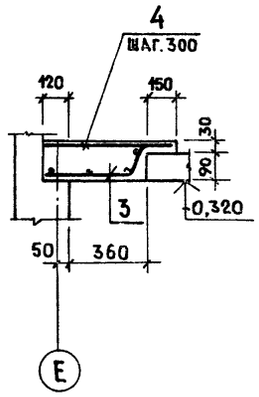

д — д (Ум-7)

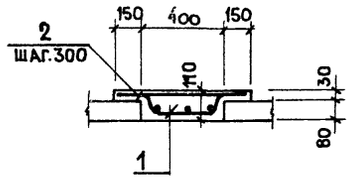

1 — 1

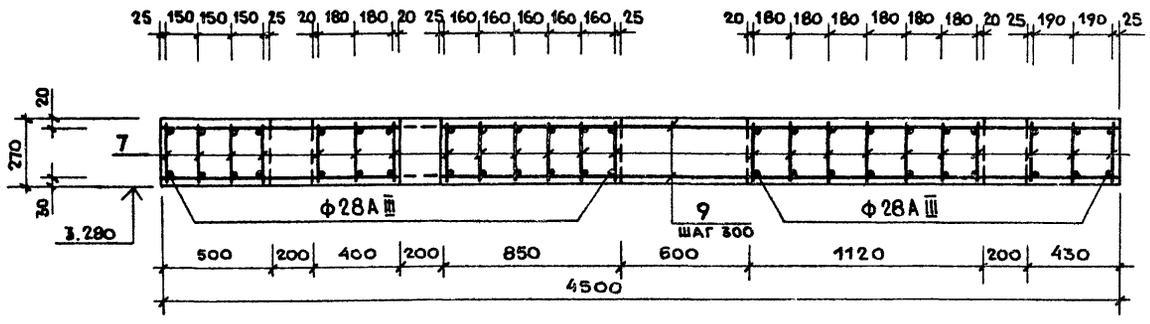

2 — 2

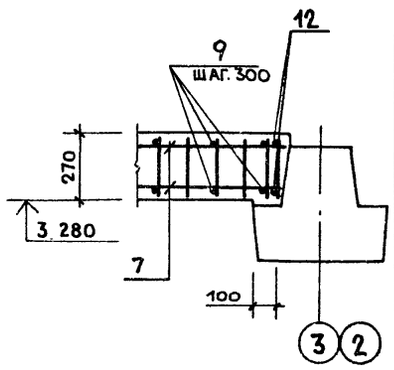

Спецификация монолитных участков Ум-7 ÷ Ум-9

Формат	Зона	Поз	Обозначение	Наименование	Кол.	Примеч.
				Монолитный участок Ум-7		
				Сборочные единицы		
А-4		1	КЖИ.51.00.0	Сетка С-8	1	
				Детали		
Б.ч		2		16А III ГОСТ 5781-82* ℓ=680	5	1.07кг.
				Материал		
				Бетон марки 200	0,07	м³
				Монолитный участок Ум-8		
				Сборочные единицы		
А-4		3	КЖИ.49.00.0	Сетка С-6	1	
				Детали		
Б.ч		4		16А III ГОСТ 5781-82* ℓ=610	7	0,96кг.
Б.ч		5		10А III ГОСТ 5781-82* ℓ=1000	2	0.62кг.
Б.ч		6		" ℓ=750	4	0,46кг.
				Материал		
				Бетон марки 200	0,08	м³
				Монолитный участок Ум-9		
				Сборочные единицы		
А-4		7	КЖИ.43.00.0	Каркас Кр-1	23	
А-4		8	1.400-6/76 выпуск 1	Закладная деталь М8-10	2	
				Детали		
Б.ч		9		6АI ГОСТ 5781-82* ℓ=4470	38	0.99кг.
Б.ч		10		10АI ГОСТ 5781-82* ℓ=1450	4	0.9 кг.
Б.ч		11		" ℓ=1150	12	0,71кг.
Б.ч		12		16А III ГОСТ 5781-82* ℓ=4470	4	7,05кг.
				Материал		
				Бетон марки 200	7.05	м³

Ведомость расхода стали на один элемент, кг

Марка элемента	Изделия арматурные							Изделия закладные		Всего	Общая масса
	Арматура класса AI			Арматура класса A III				Арматура класса A III	Прокат марки Вст3пс6		
	ГОСТ 5781-82*		Итого	ГОСТ 5781-82*			Итого	ГОСТ 5781-82*	ГОСТ 380-71*		
	6	8		10	16	28		10	-100х8		
Ум-7	2.49		2,49		5,35		5.35				7.84
Ум-8	3.80		3.80	5.68	6,72		12.4				16.20
Ум-9	37,62	84.87	122.49		268.84	628 8	897.64	0.6	1.6	2.2	1022.33

Защитный слой бетона до низа рабочей арматуры — 30мм.

ГИП	Авриков	
Н.контр.	Смирнова	
Нач.стд.	Иванчиков	
Гл.конст	Харламов	
Рук.гр	Мазур	
Исполн.	Нефедова	

284-4-112 86 КЖ

Баня на 100 мест с прачечной самообслуживания на 125 кг белья в смену

Участки монолитные Ум-7 ÷ Ум-9.

Стадия	Лист	Листов
Р	31	

ГИПРОКОММУНСТРОЙ г. Москва

Привязан:

Инв №

Взам.инв.№ | Подп. и дата | Инв.№подл.

21532-02

Альбом I/2

Типовой проект 284-4-112 86

3 — 3 (Ум — 10)

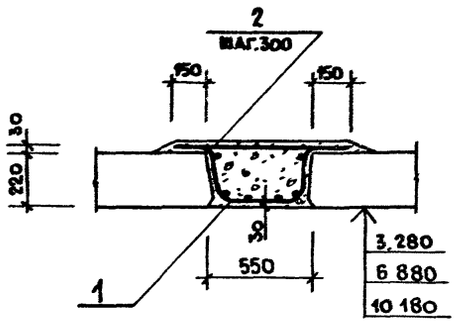

И — И (Ум — 14)

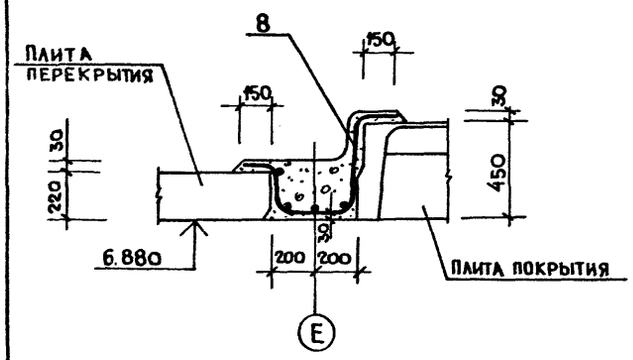

Ум — 11

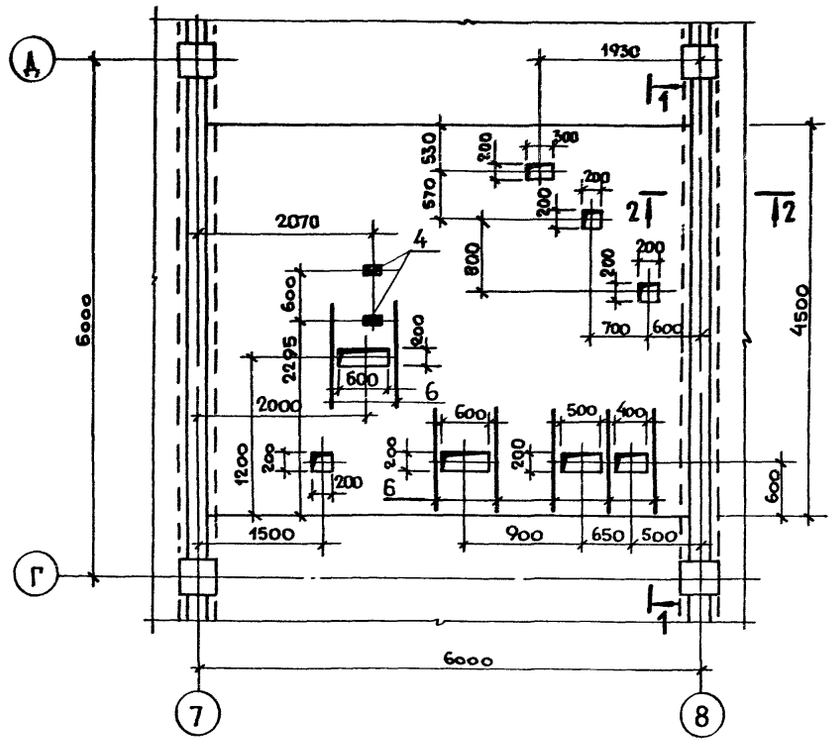

1 — 1

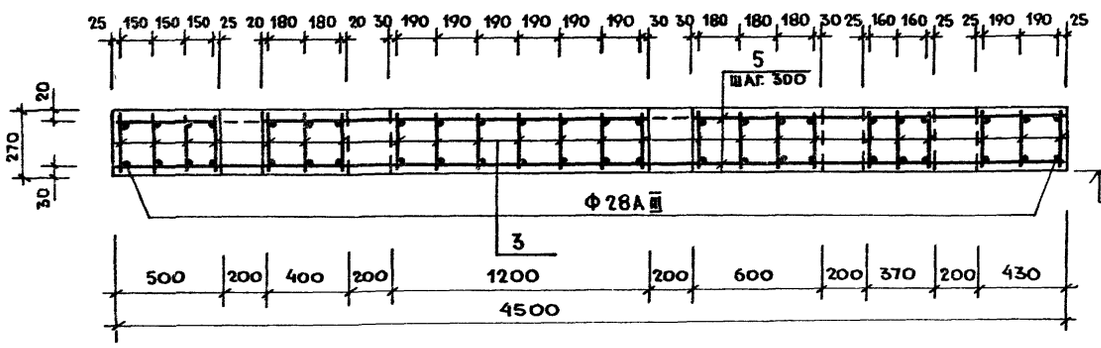

2 — 2

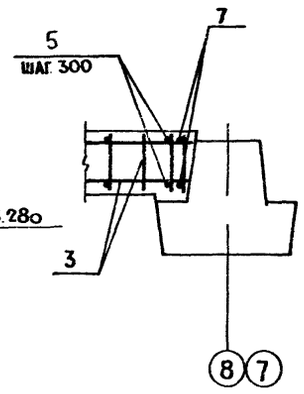

Спецификация монолитных участков Ум-10; Ум-11; Ум-14.

Формат	Зона	Поз	Обозначение	Наименование	Кол.	Прим.
				Монолитный участок Ум-10		
				Сборочные единицы		
А-4		1	КЖИ.52 00.0	Сетка С-9	1	
				Детали		
Б.Ч.		2		6АI ГОСТ 5781-82* ℓ=830	19	0,18 кг.
				Материал		
				Бетон марки 200	0,87	м³
				Монолитный участок Ум-11		
				Сборочные единицы		
А-4		3	КЖИ 43.00 0	Каркас Кр-1	24	
		4	1.400-6/76 Выпуск 1	Закладной элемент МВ-10	2	
				Детали		
Б.Ч.		5		6АI ГОСТ 5781-82* ℓ=4470	38	0,99 кг.
Б.Ч.		6		10АI ГОСТ 5781-82* ℓ=1150	14	0,71 кг.
Б.Ч.		7		16А III ГОСТ 5781-82* ℓ=4470	4	7,05 кг.
				Материал		
				Бетон марки 200	7,05	м³
				Монолитный участок Ум-14		
				Сборочные единицы		
А-4		8	КЖИ 53 00 0	Сетка С-11	1	
				Материал		
				Бетон марки 200	0,66	м³

Ведомость расхода стали на один элемент, кг.

Марка элемента	Изделия арматурные								Изделия закладные			Общий расход
	Арматура класса							Всего	Арматура класса	Прокат марки	Всего	
	AI			Итого	AIII		Итого		AIII	Вст3пс6		
	ГОСТ 5781-82*				ГОСТ 5781-82*				ГОСТ 5781-82*	ГОСТ 380-71*		
	6	8	10		16	28			10	-100×8		
Ум-10	18,68	—	7.00	25,68	—	—	—	25,68				25,68
Ум-11	37,62	88,56	9,94	136,12	279,20	656,20	935,40	1071,52	0.60	1.60	2.20	1073,72
Ум-14	8,41	—	10,50	18,91	17.60	—	17.60	36,51				36,51

ГИП	Гавриков		284-4-112 86 КЖ
Н.контр.	Смирнова		
Нач. отд.	Иванчиков		Баня на 100 мест с прачечной самообслуживания на 125 кг. белья в смену.
Гл. конст.	Харламов		
Рук. гр.	Мазур		
Исполн.	Нефедова		Стадия: Р; Лист: 32; Листов:
			Участки монолитные Ум-10; Ум-11; Ум-14.
			Гипрокоммунстрой г. Москва

Привязан:

Инв.№

Инв.№ подл. | Подп. и дата | Взам. инв.№

Альбом I/2

Типовой проект 284-4-112 86

Ум — 13

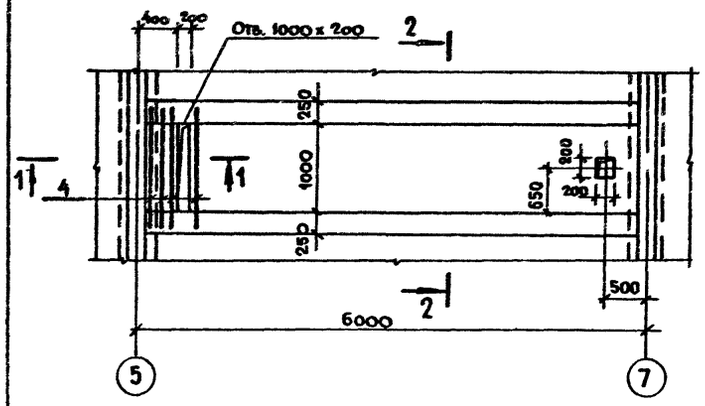

1 — 1

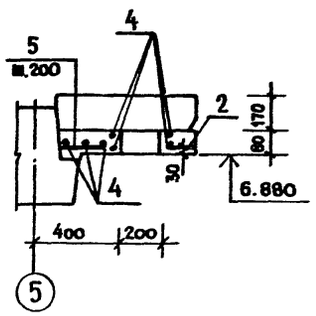

2 — 2

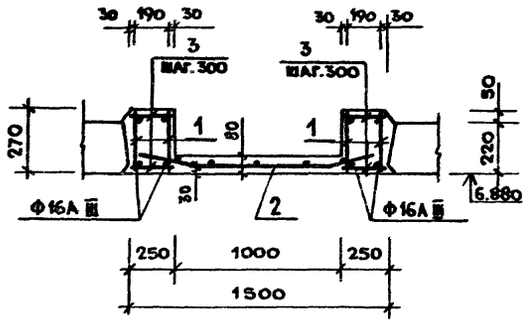

Ум — 15

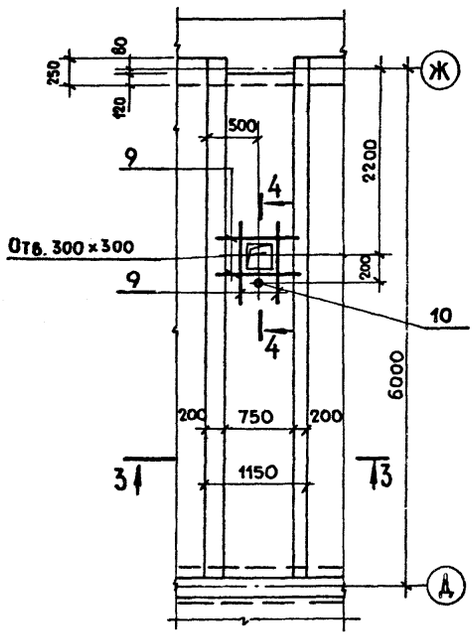

3 — 3

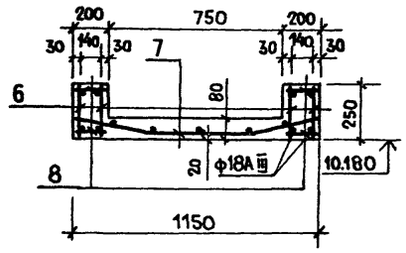

4 — 4

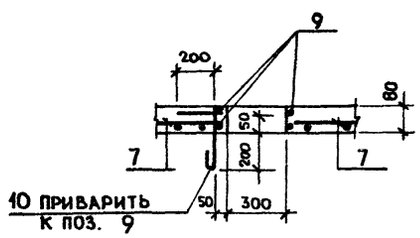

К — К (Ум — 16)

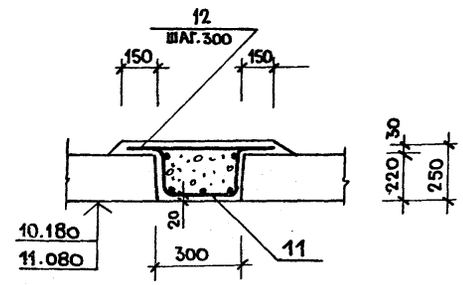

Л — Л (Ум — 17)

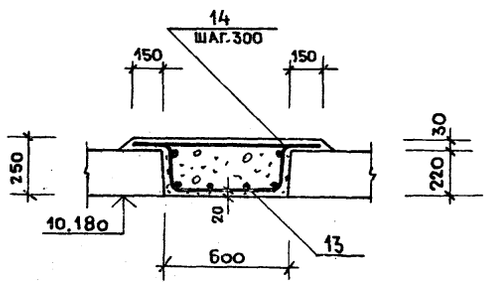

Спецификация монолитных участков Ум-13; Ум-15÷Ум-17

Формат	Зона	Поз.	Обозначение	Наименование	Кол.	Примеч.
				Монолитный участок Ум-13		
				Сборочные единицы		
А-4		1	КЖИ. 40.00.0-01	Каркас К-2	4	
А-4		2	КЖИ. 54.00.0-01	Сетка С-12	1	
				Детали		
Б.ч		3		6АI ГОСТ 5781-82* ℓ=230	76	0,05 кг.
Б.ч		4		10А III ГОСТ 5781-82* ℓ=1300	7	0,81 кг.
Б.ч		5		6АI ГОСТ 5781-82* ℓ=220	6	0,05 кг.
				Материал		
				Бетон марки 200	1,22	м³
				Монолитный участок Ум-15		
				Сборочные единицы		
А-4		6	КЖИ. 40.00.0-02	Каркас К-5	4	
А-4		7	КЖИ. 55.00.0	Сетка С-13	1	
				Детали.		
Б.ч		8		6АI ГОСТ 5781-82* ℓ=180	76	0,04 кг.
Б.ч		9		10А III ГОСТ 5781-82* ℓ=1150	8	0,71 кг.
Б.ч		10		16А III ГОСТ 5781-82* ℓ=500	1	0,79 кг.
				Материал		
				Бетон марки 200	0,91	м³
				Монолитный участок Ум-16		
				Сборочные единицы		
А-4		11	КЖИ. 56.00.0	Сетка С-14	1	
				Детали		
Б.ч		12		6АI ГОСТ 5781-82* ℓ=580	19	0,13 кг.
				Материал		
				Бетон марки 200	0,48	м³
				Монолитный участок Ум-17		
				Сборочные единицы		
А-4		13	КЖИ 57 00 0	Сетка С-15	1	
				Детали		
Б.ч		14		10АI ГОСТ 5781-82* ℓ=880	19	0,54 кг.
				Материал		
				Бетон марки 200	0,90	м³

Ведомость расхода стали см. лист 30

ГИП	Гавриков		284-4-112 86 КЖ
Н.контр.	Смирнова		
Нач.отд	Иванчиков		Баня на 100 мест с прачечной самообслуживания на 125 кг. белья в смену.
Гл.конс.	Харламов		
Рук.гр.	Мазур		
Испол.	Нефедова		Стадия Р; Лист 33; Листов
			Монолитные участки Ум-13; Ум-15÷Ум-17.
			Гипрокоммунстрой г. Москва

Привязан:

Инв. №

Инв. № подл. | Подп. и дата | Взам. инв. №

Ум — 18

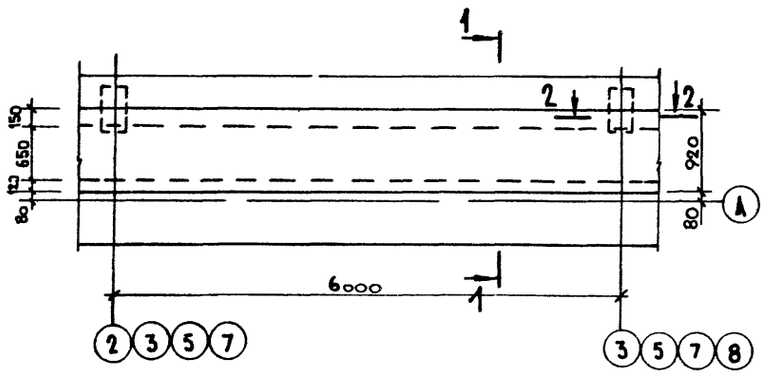

1 — 1

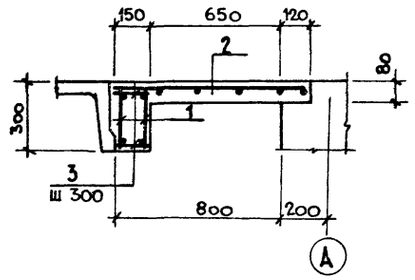

2 — 2

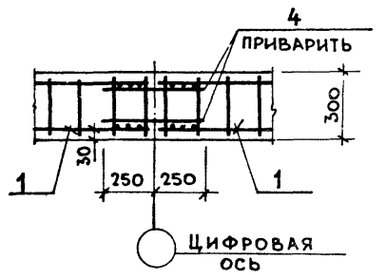

Ум — 19

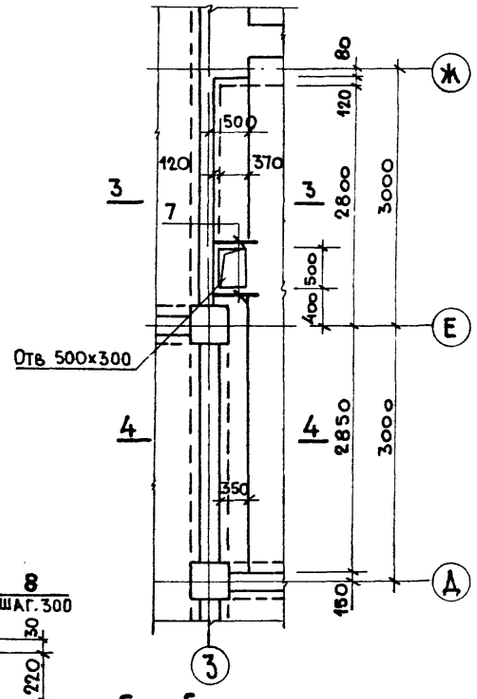

Ум — 20

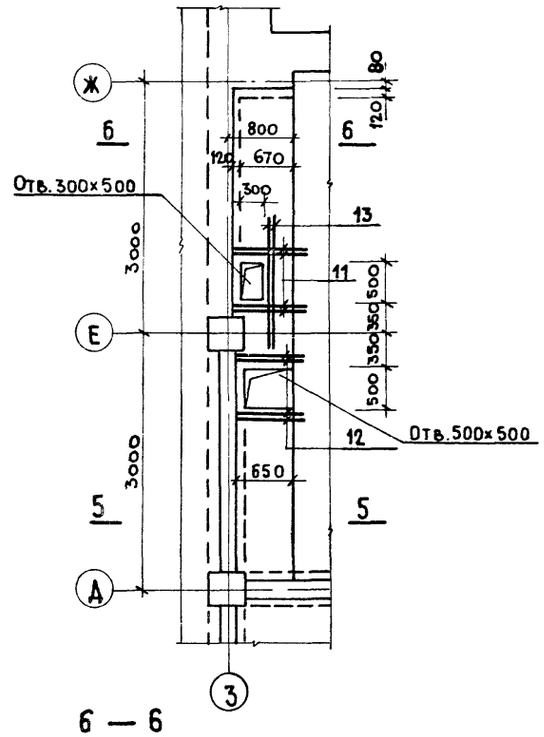

3 — 3

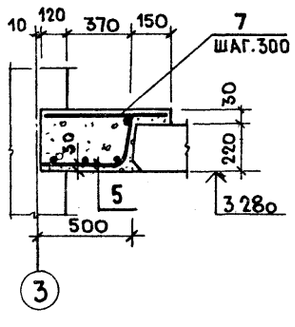

4 — 4

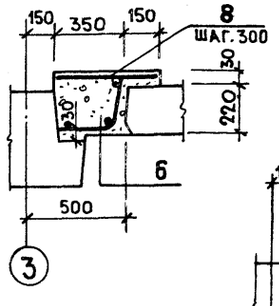

5 — 5

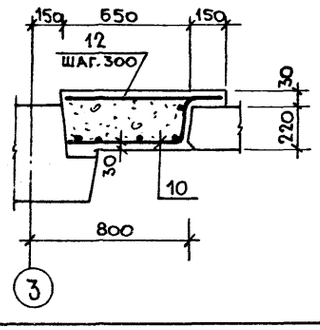

6 — 6

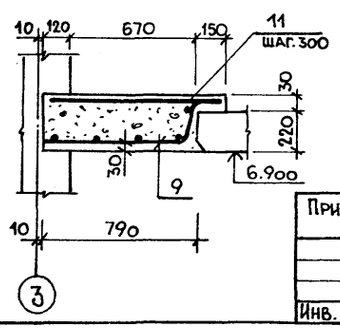

Спецификация монолитных участков Ум-18 ÷ Ум-20

Формат	Зона	Поз	Обозначение	Наименование	Кол.	Примеч.
				Монолитный участок Ум-18		
				Сборочные единицы		
А4		1	КЖИ. 42.00.0	Каркас К-6	2	
А4		2	КЖИ. 58.00.0	Сетка С-16	1	
				Детали		
Б4		3		6AI ГОСТ 5781-82* ℓ=130	40	0.03 кг.
Б4		4		10AIII ГОСТ 5781-82* ℓ=500	4	0.31 кг.
				Материал		
				Бетон марки 200	0,65	м³
				Монолитный участок Ум-19		
				Сборочные единицы		
А4		5	КЖИ. 59.00.0	Сетка С-17	1	
А4		6	КЖИ. 60.00.0	" С-18	1	
				Детали		
Б4		7		10AIII ГОСТ 5781-82* ℓ=620	14	0,38 кг.
Б4		8		" ℓ=480	10	0,30 кг.
				Материал		
				Бетон марки 200	0,62	м³
				Монолитный участок Ум-20		
				Сборочные единицы		
А4		9	КЖИ 61 00 0	Сетка С-19	1	
А4		10	КЖИ 62 00 0	Сетка С-20	1	
				Детали		
Б4		11		10AIII ГОСТ 5781-82* ℓ=920	18	0,57 кг.
Б4		12		" ℓ=780	18	0,48 кг.
Б4		13		10AIII ГОСТ 5781-82* ℓ=1500	4	0,93 кг.
				Материал		
				Бетон марки 200	1,05	м³

Ведомость расхода стали на элемент, кг.

Марка элемента	Изделия арматурные								Общий расход
	Арматура класса								
	AI				AIII				
	ГОСТ 5781-82*			Итого	ГОСТ 5781-82*			Итого	
	6	10			10	16			
Ум- 18	18.83	7.38		26.21	1.24	18.88		20,12	46,33
Ум- 19	8.43			8.43	11.87			11.87	20,30
Ум- 20	14.26			14.26	26,19			26,19	40,45

В местах отверстий сетки вырезать.

ГИП	Гавриков		284-4-112.86 КЖ
Н.контр.	Смирнова		Баня на 100 мест с прачечной самообслуживания на 125 кг. белья в смену.
Нач.отд.	Иванчиков		
Гл.конст.	Харламов		
Рук.гр.	Мазур		Стадия Р; Лист 34; Листов
Исполн.	Нефедова		Участки монолитные Ум-18 ÷ Ум-20.
			Гипрокоммунстрой г. Москва

Привязан:

Инв. №

Взам. инв. № | Подп. и дата | Инв. № подл.

Альбом I/2

Типовой проект 284-4-112.86

Монолитное перекрытие МП-2 на отм. 3.600

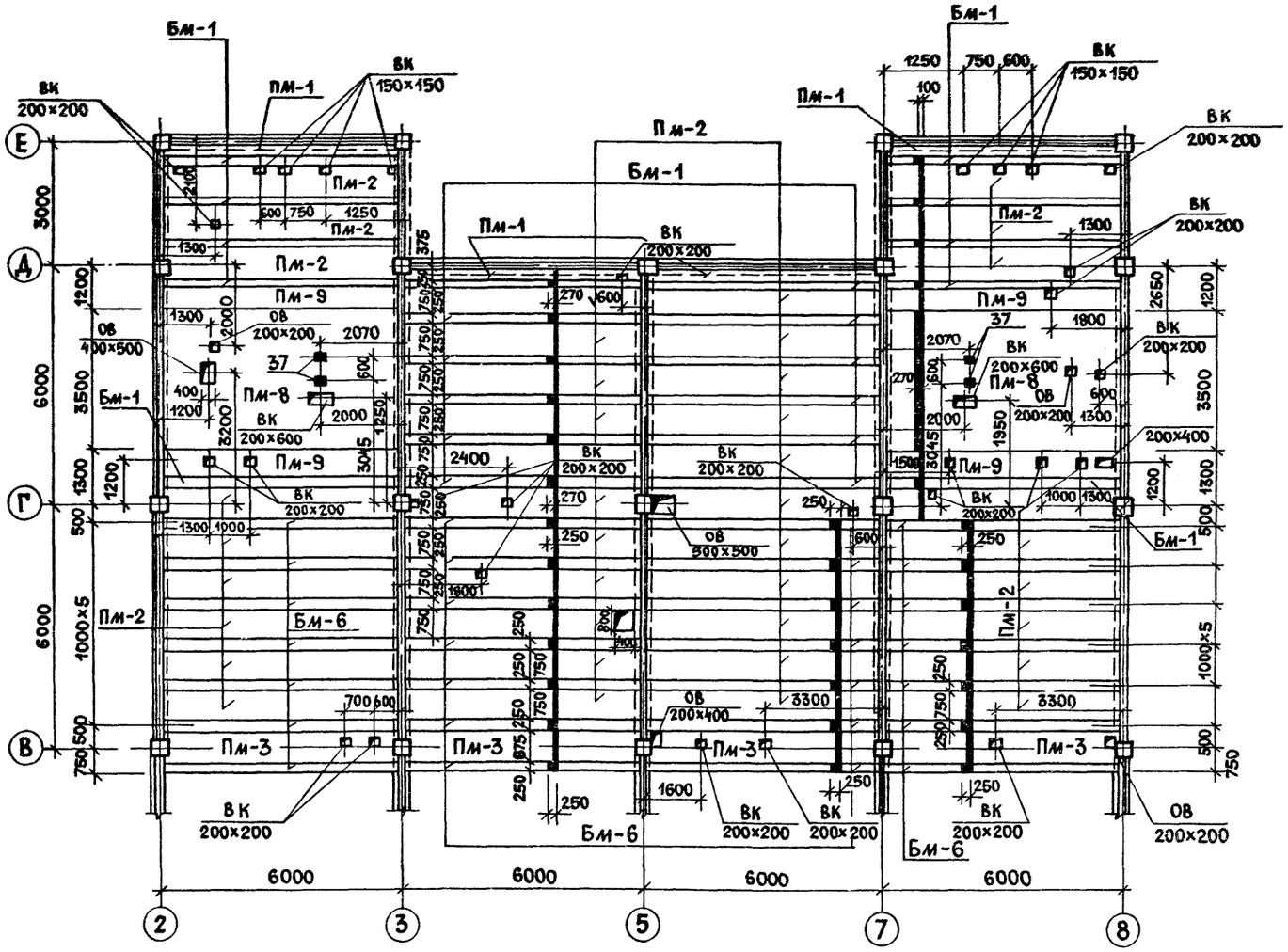

Монолитное перекрытие МП-1 на отм. 0.000

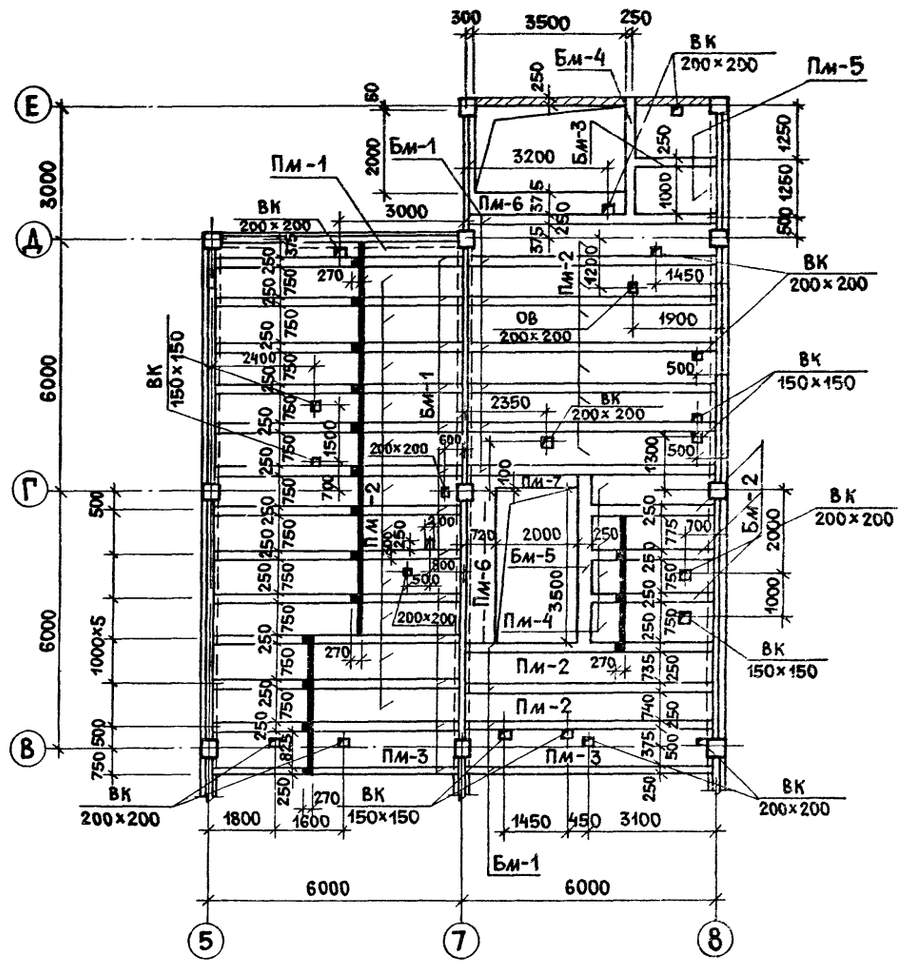

Спецификацию монолитного перекрытия:
МП-1 см. лист 36; МП-2 см. лист 38.

СОГЛАСОВАНО:
Группа ВК Пушкина
Группа ОВ Опалихина

Инв.N подл. | Подп. и дата | Взам. инв.N

ГИП	Гавриков	
Н.конт.	Мазур	
Нач.отд.	Иванчиков	
Гл.конс.	Харламов	
Рук.гр.	Гузенко	
Исполн.	Нефедова	

Привязан

Инв.N

284-4-112.86 КЖ

Баня на 100 мест с прачечной самообслуживания на 125 кг белья в смену

Стадия	Лист	Листов
Р	35	

Монолитное перекрытие МП 1 на отм. 0.000 и МП 2 на отм. 3.600 (Вариант) Опалубка

ГИПРОКОММУНСТРОЙ г. Москва

Альбом I/2

Типовой проект 284-4-112.86

Схема армирования монолитного перекрытия МП-1

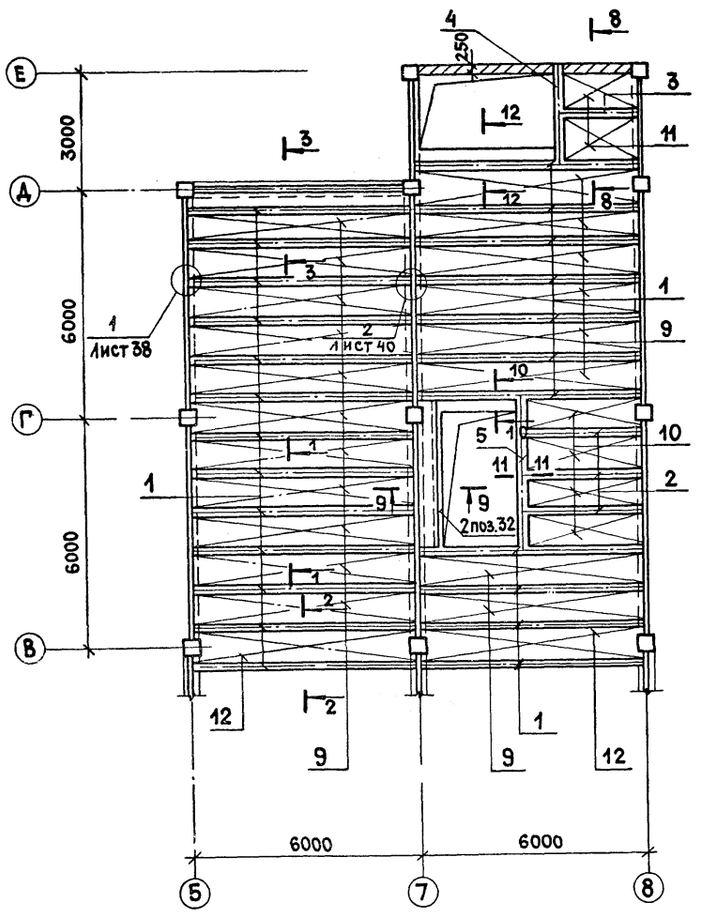

Спецификация монолитного перекрытия МП-1 (отм. 0.000)

Формат	Зона	Поз.	Обозначение	Наименование	Кол.	Прим.
				Балка БМ-1 - шт.24		
				Сборочные единицы и детали		
А4		1	-КЖИ. 65.00.0	Каркас КР-6	72	
Б4		17		6АI ГОСТ 5781-82* ℓ=230	960	0.05кг
				Балка БМ-2 - шт.3		
				Сборочные единицы и детали		
А-4		2	-КЖИ. 63.00.0	Каркас КР-2	9	
Б4		17		6АI ГОСТ 5781-82* ℓ=230	66	0.05кг
				Балка БМ-3 - шт.1		
				Сборочные единицы и детали		
А4		3	-КЖИ.63.00.0 - 01	Каркас КР-3	3	
Б4		17		6АI ГОСТ 5781-82* ℓ=230	14	0.05кг
				Балка БМ-4 - шт.1		
				Сборочные единицы и детали		
А-4		4	-КЖИ. 64.00.0	Каркас КР-4	3	
Б4		17		6АI ГОСТ 5781-82* ℓ=230	16	0.05кг
				Балка БМ-5 - шт.1		
				Сборочные единицы и детали		
А4		5	-КЖИ. 64.00.0. - 01	Каркас КР-5	3	
Б4		17		6АI ГОСТ 5781-82* ℓ=230	28	0.05кг
				Соединительные стержни		
Б4		22		16АIII ГОСТ 5781-82* ℓ=3400	78	0.75кг
Б4		28		То же ℓ=1800	26	0.37кг
				Плита Пм-1 - шт.1		
				Сборочные единицы и детали		
Б4		29		6АI ГОСТ 5781-82* ℓ=400	39	0.10кг
Б4		25		6АI ГОСТ 5781-82* ℓ=5650	2	1.25кг
				Плита Пм-2 - шт.19		
				Сборочные единицы и детали		
А4		9	-КЖИ.66.00.0	Сетка С-1	19	
Б4		18		10АI ГОСТ 5781-82* ℓ=5650	22	3.49кг

Формат	Зона	Поз.	Обозначение	Наименование	Кол.	Прим.
				Плита Пм-3 - шт.2		
				Сборочные единицы и детали		
А4		12	-КЖИ. 66.00.0 - 03	Сетка С-4	2	
Б4		18		10АI ГОСТ 5781-82* ℓ=5650	2	3.49кг
				Плита Пм-4 - шт.4		
				Сборочные единицы и детали		
А4		10	-КЖИ. 66. 00.0 - 01	Сетка С-2	4	
Б4		24		10АI ГОСТ 5781-82* ℓ=3100	3	1.92кг
				Плита Пм-5 - шт.2		
				Сборочные единицы и детали		
А4		11	-КЖИ. 66.00.0 - 02	Сетка С-3	2	
Б4		24		10АI ГОСТ 5781-82* ℓ=2100	3	1.3кг
				Плита ПМ-6 - шт. 2		
				Сборочные единицы и детали		
Б4		32		16АIII ГОСТ 5781-82* ℓ=3900	2	6.16
Б4		33*		8АI ГОСТ 5781-82* ℓ=610	28	0.24
Б4		35		6АI ГОСТ 5781-82* ℓ=3900	6	0.87
Б4		36		8АI ГОСТ 5781-82* ℓ=510	28	0.20
				Плита Пм-7 - шт.1		
				Сборочные единицы и детали		
Б4		33*		8АI ГОСТ 5781-82* ℓ=610	19	0.24кг
Б4		34		6АI ГОСТ 5781-82* ℓ=2800	3	0.62кг
				Материалы на МП-1		
				Бетон марки 200	19.60	м³
				Соединительный элемент на	МП-1	
		37		Уголок 100×8 ГОСТ 8509-72* ℓобщ= / Вст3пс6 ГОСТ 380-71* ℓ=22000	—	268.4кг

Ведомость расхода стали на элемент, кг

Марка элемента	Изделия арматурные									Общий расход
	Арматура класса									
	А III				А I			Вст3 пс6		
	ГОСТ 5781-82*			Итого	ГОСТ 5781-82*			ГОСТ 8509-72*	Итого	
	12	16	20		6	8	10	L100×8		
МП-1	59.13	12.32	1002.96	1074.41	245.42	573.16	410.48	268.4	1497.46	2571.87

Сечения: 3-3 см. лист 37;
8-8 ÷ 12-12 см. лист 38

1 - 1

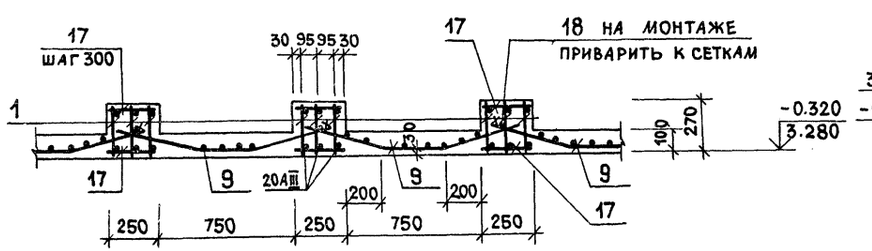

2 - 2

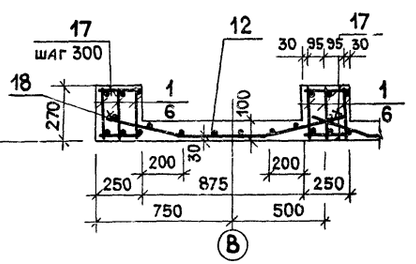

ГИП	Гавриков	
Н.контр.	Мазур	
Нач.отд.	Иванчиков	
Гл.конс.	Харламов	
Рук.гр.	Гузенко	
Исполн.	Нефедова	

284-4-112.86 КЖ

Баня на 100 мест с прачечной самообслуживания на 125 кг белья в смену

Стадия	Лист	Листов
Р	36	

Схема армирования монолитного перекрытия МП-1. Сечения 1-1; 2-2.

ГИПРОКОММУНСТРОЙ г. Москва

Привязан:

Инв.N

Взам.инв.N | Подп. и дата | Инв.N подл.

Альбом I/2

Типовой проект 284-4-112.86

Схема армирования монолитного перекрытия МП-2

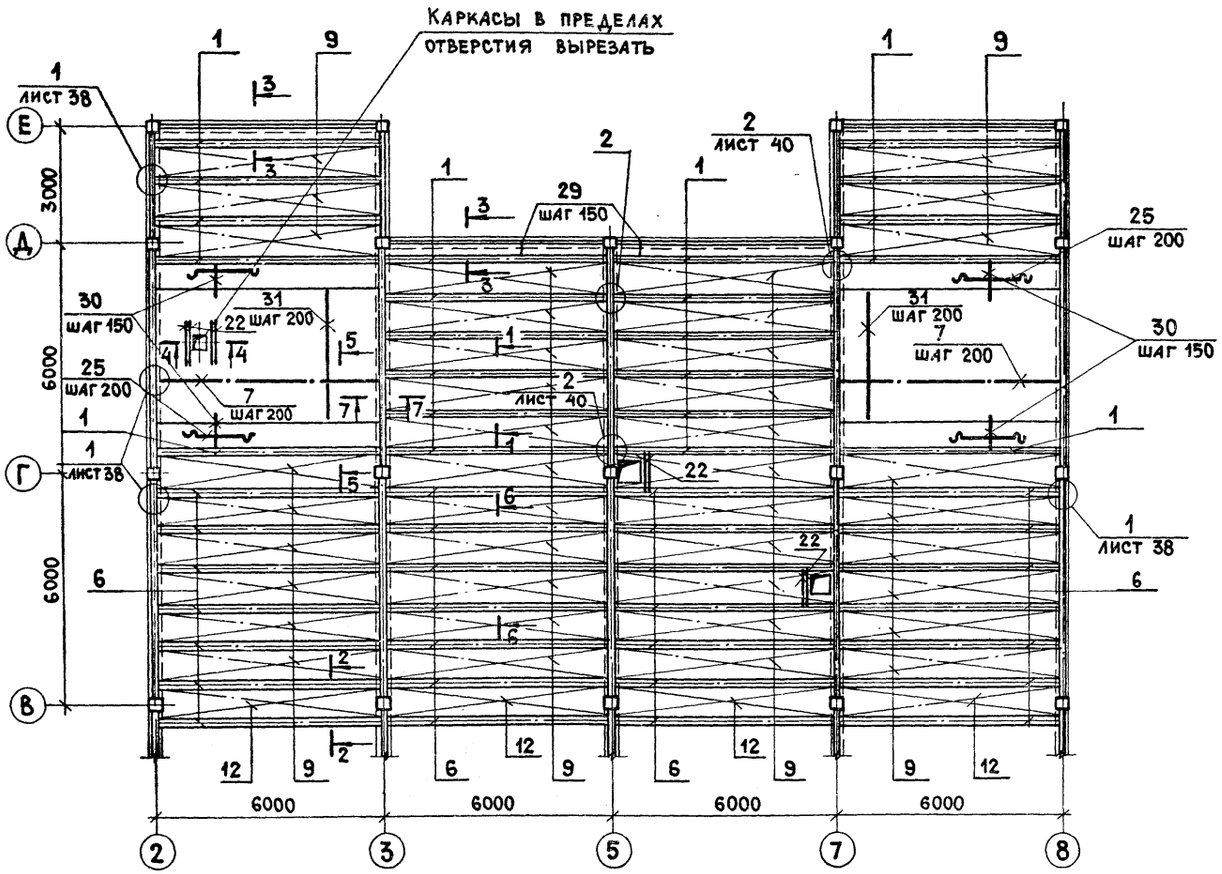

5 — 5

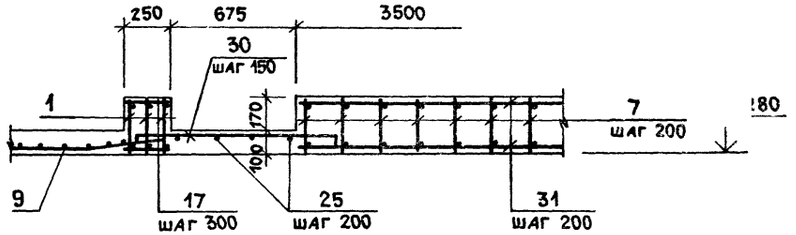

6 — 6

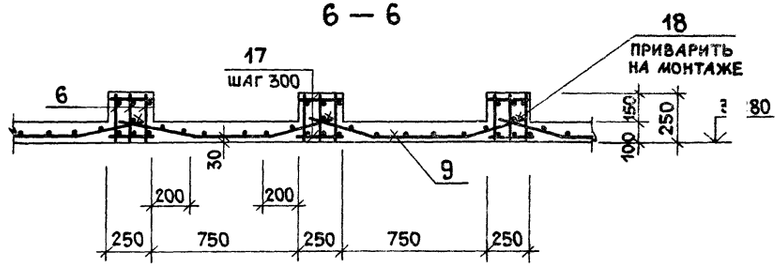

7 — 7

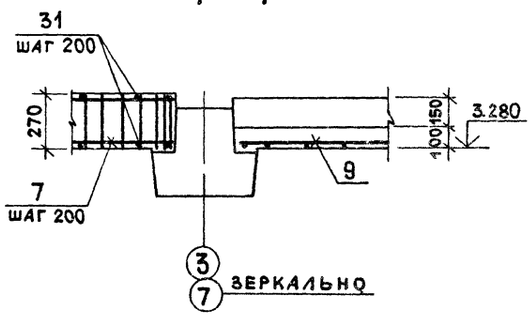

3 — 3

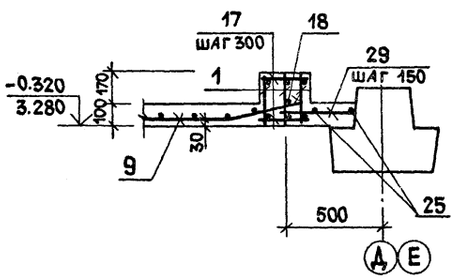

4 — 4

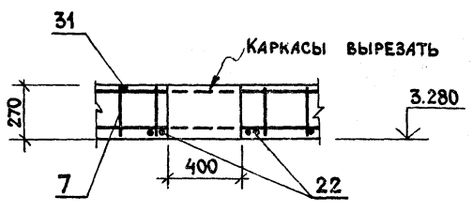

Сечения 1-1; 2-2 см. лист 36.

Спецификацию монолитного перекрытия МП-2 см. лист 38.

Ведомость расхода стали на монолитное перекрытие МП-2 см. лист 38.

ГИП	Гавриков		284-4-112 86 КЖ
Н. контр.	Мазур		Баня на 100 мест с прачечной самообслуживания на 125 кг белья в смену
Нач. отд.	Иванчиков		
Гл. конс.	Харламов		
Рук. гр.	Гузенко		Стадия Р; Лист 37; Листов
Исполн.	Нефедова		Схема армирования монолитного перекрытия МП-2. Сечения 3-3 и 7-7.

Привязан:

Инв. N

Гипрокоммунстрой г. Москва

Инв. N подл. | Подп. и дата | Взам. инв. N

Альбом I/2

Типовой проект 284-4-112.86

8 — 8

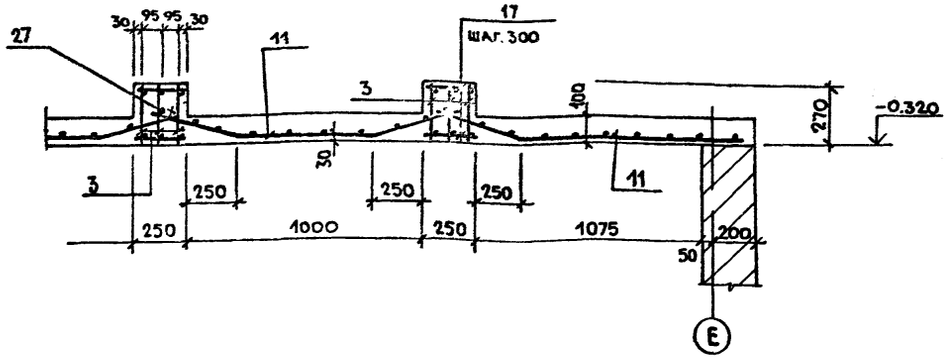

9 — 9

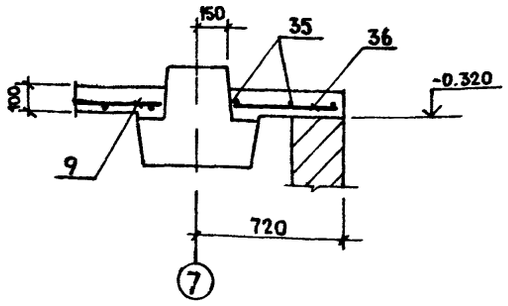

10 — 10

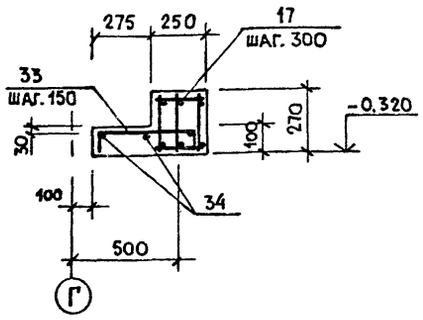

11 — 11

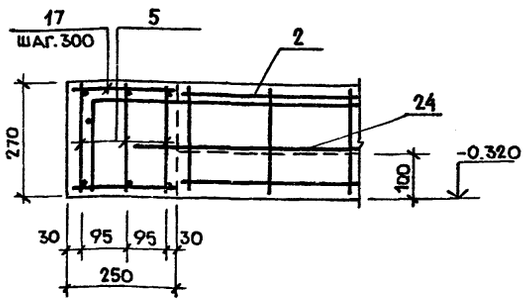

12 — 12

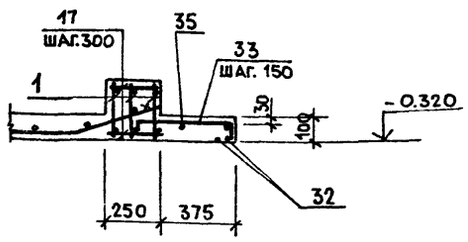

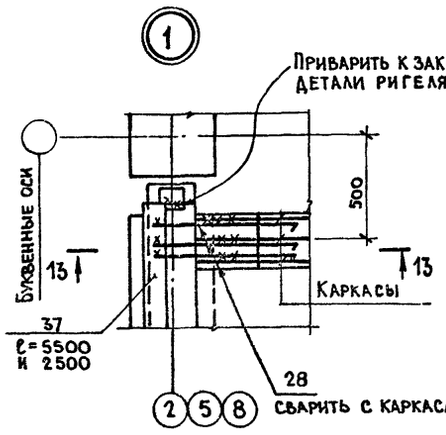

13 — 13

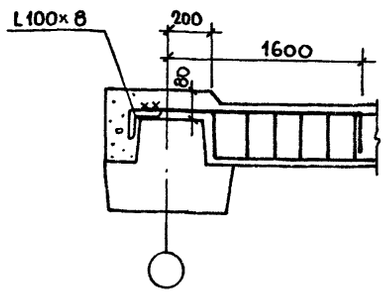

Ведомость стержней

Поз.	Эскиз
26	500 (60 — 50)
30	1080 (60 — 50)
33	510 (50 — 50)
22	3200 (100 — 100)
28	1700 (100)

Спецификация монолитного перекрытия МП-2 на отм. 3.600

Формат	Зона	Поз.	Обозначение	Наименование	Кол.	Примеч.
				Балка Бм-1 — шт 22		
				Сборочные единицы и детали		
А-4		1	КЖИ. 65. 00. 0	Каркас КР-6	66	
		17		6AI ГОСТ 5781-82* ℓ=230	880	0.05 кг
				Балка Бм-6 — шт. 28		
				Сборочные единицы и детали		
А-4		6	КЖИ. 40. 00. 0	Каркас К-1	84	
Б.Ч		17		6AI ГОСТ 5781-82* ℓ=230	1120	0.05 кг.
				Плита ПМ-1 — шт 4		
				Сборочные единицы и детали		
Б.Ч		29		6AI ГОСТ 5781-82* ℓ=400	156	0,10 кг.
Б.Ч		25		" ℓ=5650	8	1.25 кг.
				Плита Пм-2 — шт 40		
				Сборочные единицы и детали		
А-4		9	КЖИ. 66. 00. 0	Сетка С-1	40	
Б.Ч		18		10AI ГОСТ 5781-82* ℓ=5650	42	3.49 кг.
				Плита Пм-3 — шт. 4		
				Сборочные единицы и детали		
А-4		12	КЖИ. 66. 00. 0-03	Сетка С-4	4	
Б.Ч		18		10AI ГОСТ 5781-82* ℓ=5650	8	3.49 кг.
				Плита Пм-8 — шт. 2		
				Сборочные единицы и детали		
А-4		7	— КЖИ. 43. 00. 0	Каркас КР-1	36	
Б.Ч.		31		6AI ГОСТ 5781-82* ℓ=3450	120	0.77 кг.
				Плита Пм-9 — шт. 4		
				Сборочные единицы и детали		
Б.Ч		25		6AI ГОСТ 5781-82* ℓ=5650	16	1.25 кг.
Б.Ч		30*		8AI ГОСТ 5781-82* ℓ=1180	130	0,47 кг.
				Соединительные стержни		
Б.Ч.		22*		16AIII ГОСТ 5781-82* ℓ=3400	128	0,75 кг.
Б.Ч.		28*		то же ℓ=1800	130	0,37 кг.
		37		Уголок 100×8 ГОСТ 8509-72* / Вст3пс6 ГОСТ 380-71* ℓ=32000 Б.Ч.	—	390,4 кг.
				Материалы на МП-2		
				Бетон марки 200	50,21	м³

Сечения 8-8 ÷ 12-12 замаркированы на листе 36

Ведомость расхода стали на МП-2, кг.

Марка элемента	Изделия арматурные										Изделие закладное			Общий расход
	Арматура класса									Всего	Арматура класса	Прокат марки	Всего	
	A III			Итого	AI				Итого		AI	Вст3пс6		
	ГОСТ 5781-82*				ГОСТ 5781-82*						ГОСТ 5781-82*	ГОСТ 8509-72*		
	16	20	28		6	8	10	12				L100×8		
МП-2	376.56	2089.50	984.96	3451.02	880.76	1225.32	541.28	420.00	3067.36	6518.38		390,4	390,4	6908,78

ГИП	Гавриков		284-4-112.86 КЖ
Н.контр.	Мазур		Баня на 100 мест с прачечной самообслуживания на 125 кг. белья в смену.
Нач.от.а.	Иванчиков		
Гл.конст.	Харламов		Стадия Р; Лист 38; Листов
Рук. гр.	Гузенко		Сечения 8-8 ÷ 13-13 Узел 1.
Исполн.	Нефедова		Гипрокоммунстрой г. Москва

Привязан:

Инв. №

Инв. № подл. | Подп. и дата | Взам. инв. №

Монолитное перекрытие МП-3 на отм. 7.200

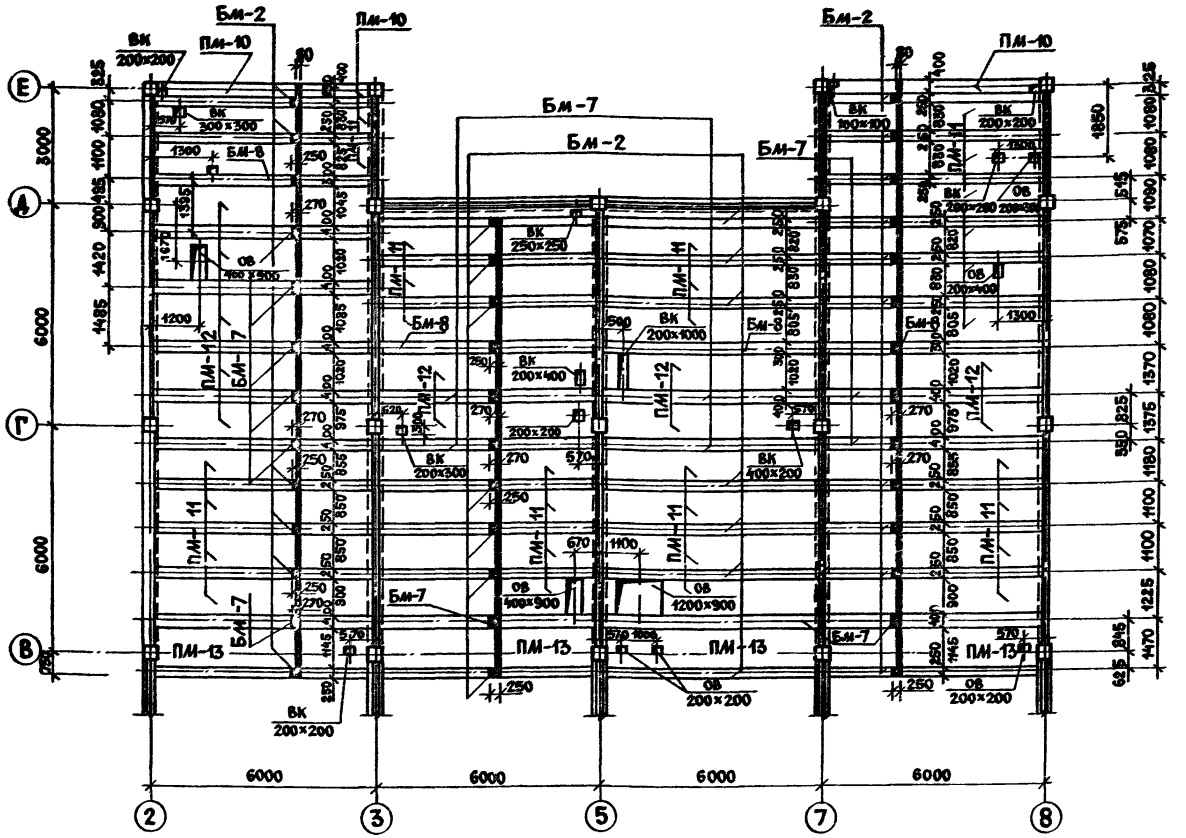

Ведомость расхода стали на элемент, кг

Марка элемента	Изделия арматурные							Изделие закладное		Общий расход
	Арматура класса							Прокат марки		
	A III			A I				Вст3 пс 6		
	ГОСТ 5781-82*		Итого	ГОСТ 5781-82*			Итого	ГОСТ 8509-72* ∠100×8	Итого	
	20	22		6	10	12				
МП-3	1420.86	1041.60	2462.46	1253.26	427.44	841.20	2491.9	457.5	457.5	5381.86

Спецификация монолитного перекрытия МП-3 на отм. 7.200

Формат	Зона	Поз.	Обозначение	Наименование	Кол.	Примеч.
				Плита ПМ – 10 шт. 2		
				Сборочные единицы и дет.		
Б4		25		6AI ГОСТ 5781-82* ℓ=5650	4	1.25 кг
Б4		26		ℓ=600	78	0.13 кг
Б4		18		10AI ГОСТ 5781-82* ℓ=5650	2	3.49 кг
				Плита ПМ-11 шт. 30		
				Сборочные единицы и дет.		
А4		13	– КЖИ. 67.00.0	Сетка С-5	30	
Б4		18		10AI ГОСТ 5781-82* ℓ=5650	40	3.49 кг
Б4		19		ℓ=1450	8	0.89 кг
Б4		20		ℓ=1250	8	0.77 кг
				Плита ПМ-12 шт. 11		
				Сборочные единицы и дет.		
А4		12	– КЖИ. 67.00.0 – 02	Сетка С-7	11	
Б4		18		10AI ГОСТ 5781-82* ℓ=5650	21	3.49 кг
Б4		19		ℓ=1450	20	0.89 кг
				Плита ПМ-13 шт. 4		
				Сборочные единицы и дет.		
А4		15	– КЖИ. 67.00.0 – 01	Сетка С-6	4	
Б4		18		10AI ГОСТ 5781-82* ℓ=5650	8	3.49 кг
				Балка БМ-2 шт. 30		
				Сборочные единицы и дет.		
А4		6	– КЖИ. 40.00.0	Каркас К-1	90	
Б4		17		6AI ГОСТ 5781-82* ℓ=230	1200	0.05 кг
				Балка БМ-7 шт. 15		
				Сборочные единицы и дет.		
А4		8	– КЖИ 65.00.0 – 01	Каркас Кр-7	60	
Б4		16		6AI ГОСТ 5781-82* ℓ=380	600	0.08 кг
				Балка БМ-8 шт. 4		
				Сборочные единицы и дет.		
А4		6	– КЖИ. 40.00.0	Каркас К-1	12	
Б4		23		6AI ГОСТ 5781-82* ℓ=280	160	0.06 кг
				Соединительные элементы		
Б4		22		16A III ГОСТ 5781-82* ℓ=3400	90	0.75 кг
Б4		28		То же ℓ=1800	111	0.37 кг
Б4		37		Уголок 100×8 ГОСТ 8509-72* Вст3пс6 ГОСТ 380-71 m=37500		
				Материал на МП-3		
				Бетон марки 200	41.4	м³

Согласовано:
Группа ВК Пушкина
Группа ОВ Опарина

Инв.№ подл. | Подп. и дата | Взам. инв.№

Привязан:

Инв.№

ГИП	Гавриков		284-4-112.86 КЖ
Н. контр.	Смирнова		Баня на 100 мест с прачечной самообслуживания на 125 кг белья в смену
Нач. отд.	Иванчиков		
Гл. конс.	Харламов		
Рук. гр.	Гузенко		Стадия Р; Лист 39; Листов
Исполн.	Нефедова		Монолитное перекрытие МП-3 на отм. 7.200 — Гипрокоммунстрой г. Москва

21532-03

Альбом I/2

Типовой проект 284-4-112.86

Схема армирования монолитного перекрытия МП-3

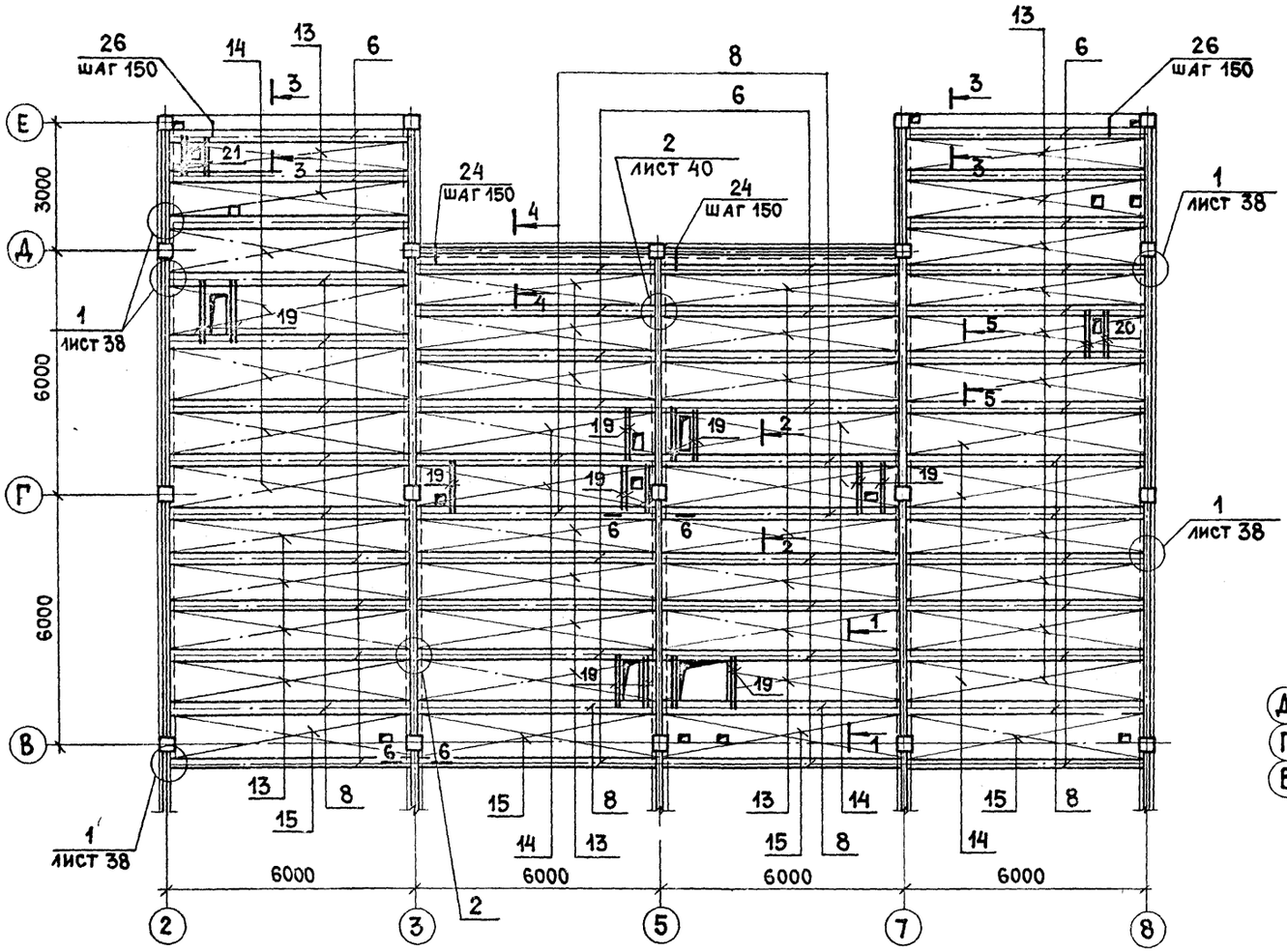

3 — 3

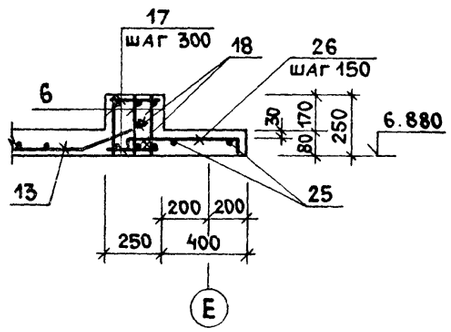

4 — 4

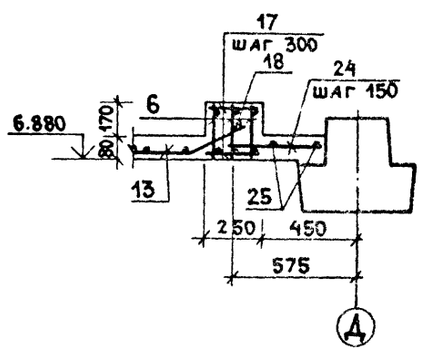

5 — 5

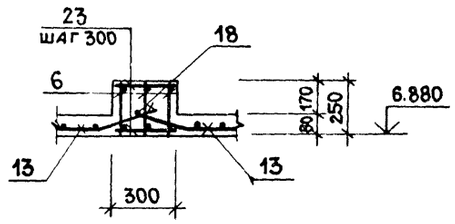

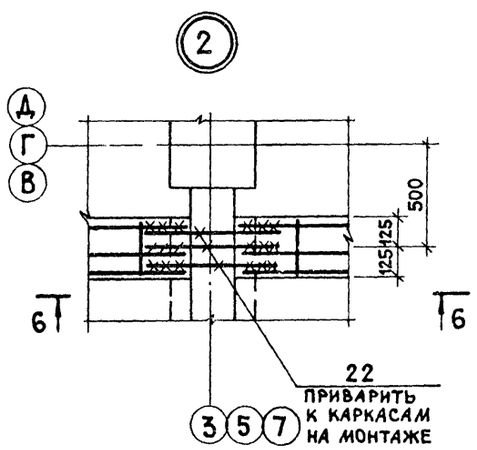

6 — 6

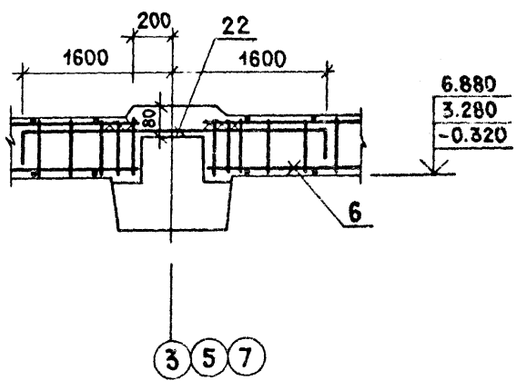

1 — 1

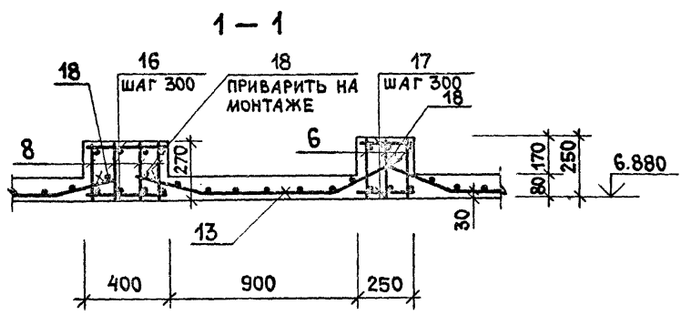

2 — 2

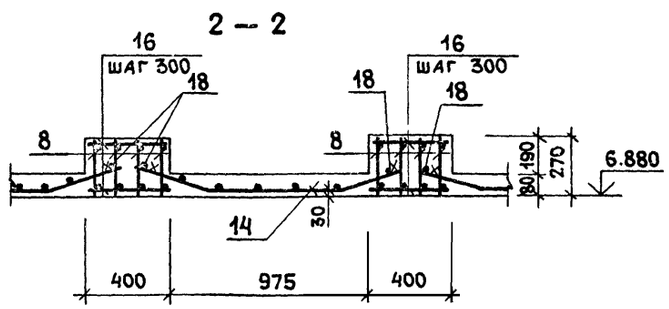

ГИП	Гавриков			284-4-112.86 КЖ	
Н.контр.	Смирнова			Баня на 100 мест с прачечной самообслуживания на 125 кг белья в смену	
Нач.отд.	Иванчиков				Стадия: Р; Лист: 40; Листов:
Гл.конс.	Харламов				
Рук.гр.	Гузенко				
Исполн.	Нефедова			Схема армирования монолитного перекрытия МП-3. Сечения 1-1÷6-6	Гипрокоммунстрой г. Москва

Привязан:

Инв.№

Инв.№ подл. | Подп. и дата | Взам.инв.№

21532-02

Альбом I/2

Типовой проект 284-4-112.86

Схема расположения прогонов

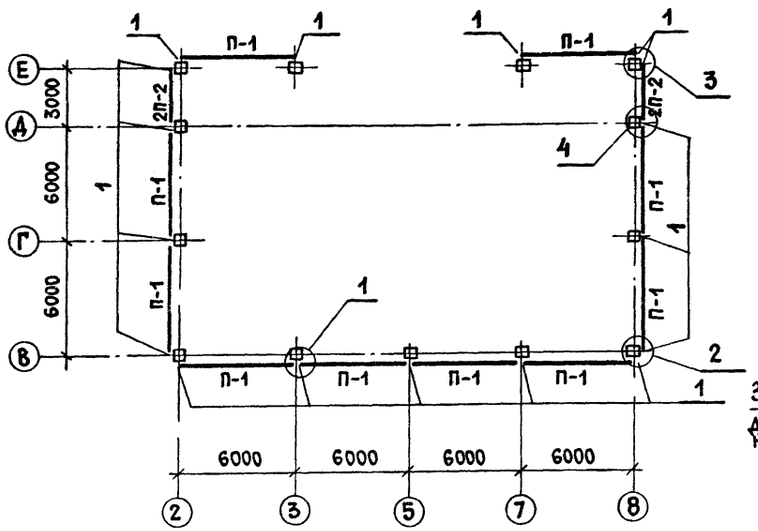

1 – 1

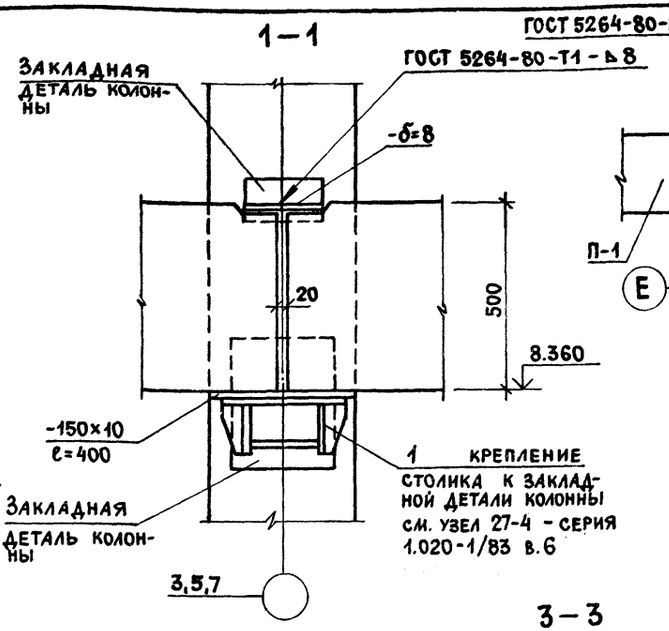

3 – 3

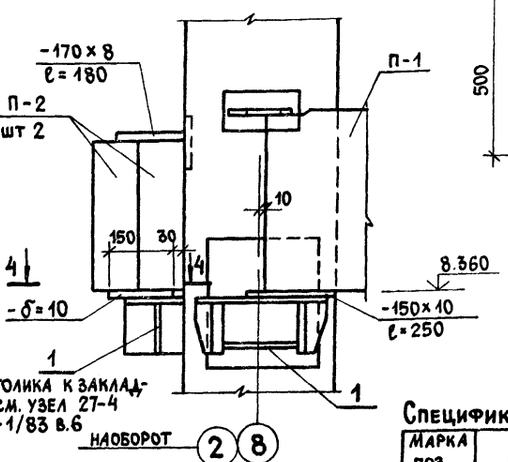

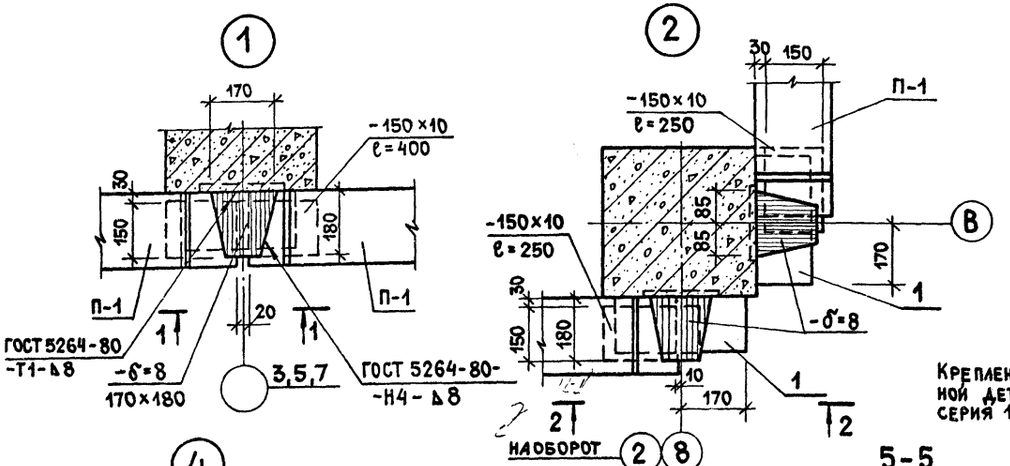

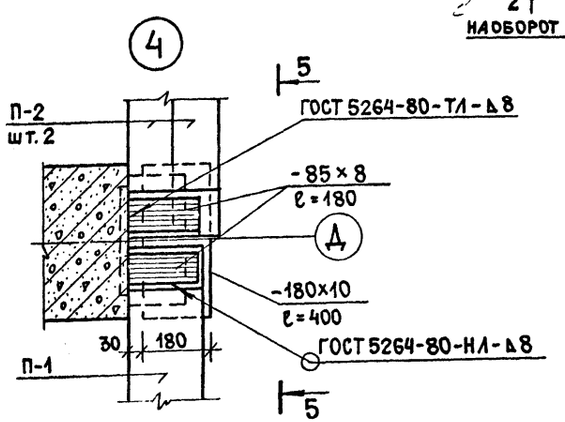

5 – 5

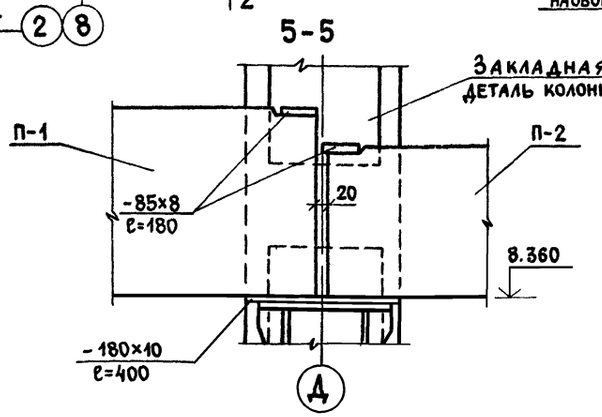

4 – 4

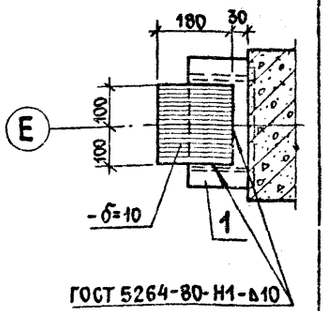

2 – 2

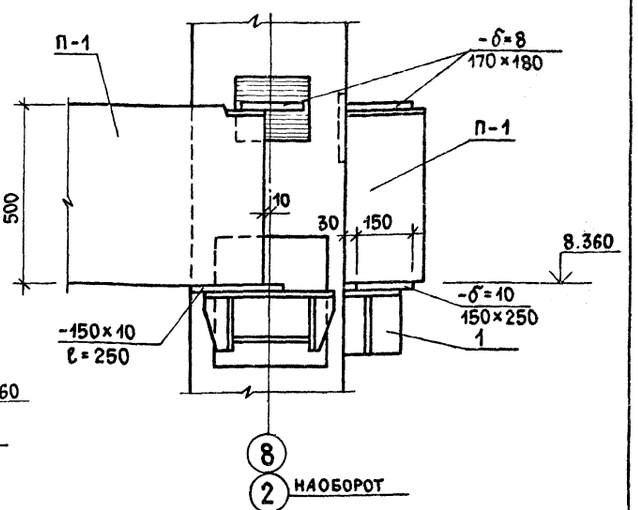

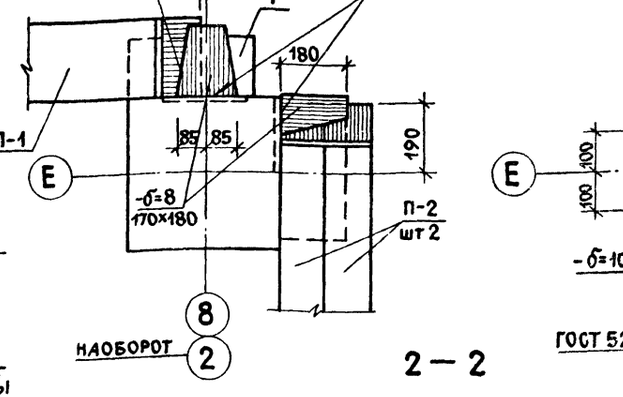

Спецификация к схеме расположения прогонов

Марка поз.	Обозначение	Наименование	Кол	Масса един. кг	Прим.
П-1	1.225-2 в.11	Прогон ПРГ 60.2.5-4т	10	1500	(АIII)
П-2	То же	Прогон ПРГ 32.1.4-4т	4	380	(АIII)
1	1.020-1/83 в.7-1	Соединит. эл-т МС-28	17	12.66	
		Вст 3кп2 ГОСТ 380-71* δ=10	—	65	
		Вст 3кп2 ГОСТ 380-71* δ=8	—	35	

Монтажные элементы защитить от коррозии путем горячего цинкования толщ. 100мкм. Швы – после сварки покрыть протекторным грунтом ЗП-057.

Привязан:

Инв.№

ГИП	Гавриков	
Н.контр.	Мазур	
Нач.отд.	Иванчиков	
Гл.конст.	Харламов	
Рук.гр.	Гузенко	

284-4-112.86 КЖ

Баня на 100 мест с прачечной самообслуживания на 125 кг белья в смену

Стадия	Лист	Листов
Р	41	

Схема расположения прогонов на отм. 8.36 между осями 2-8, В-Е

Гипрокоммунстрой г. Москва

Инв.№ подл. | Подп. и дата | Взам.инв.№

Альбом I/2

Типовой проект 284-4-112.86

Схема расположения элементов перекрытия на отм. 8.000 (в бачном помещении)

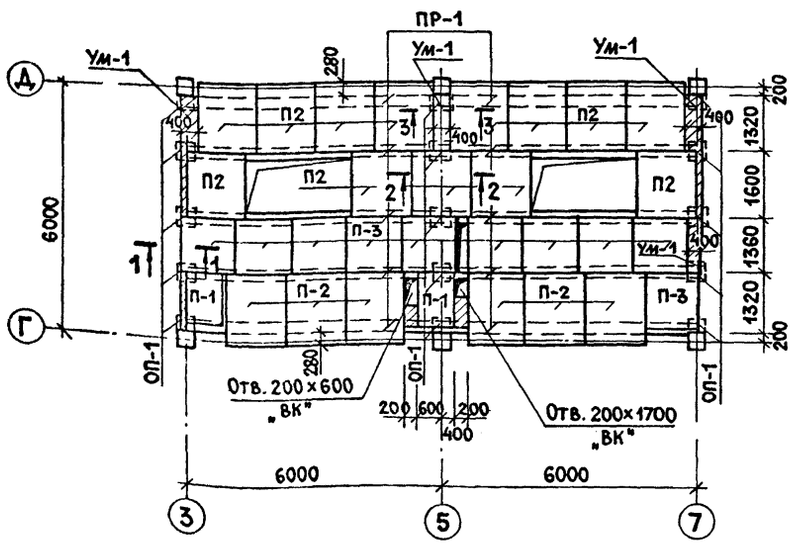

Схема расположения перемычек под баки

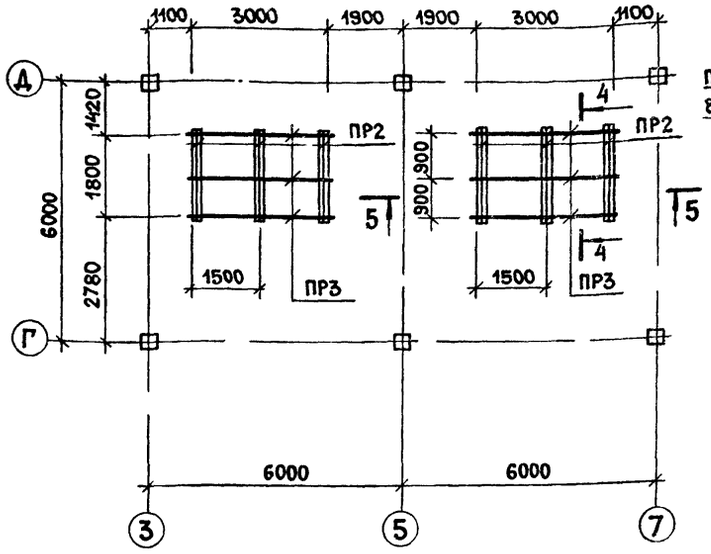

4 – 4

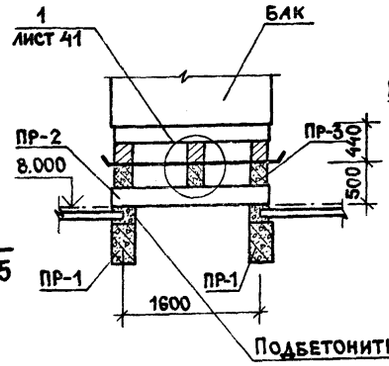

5 – 5

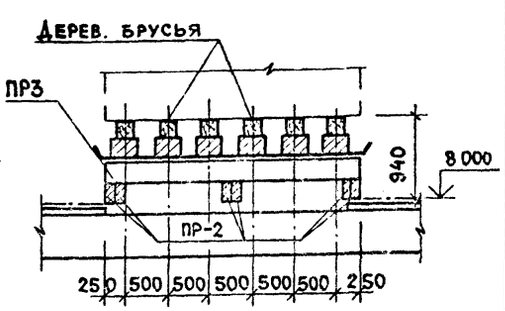

1 – 1

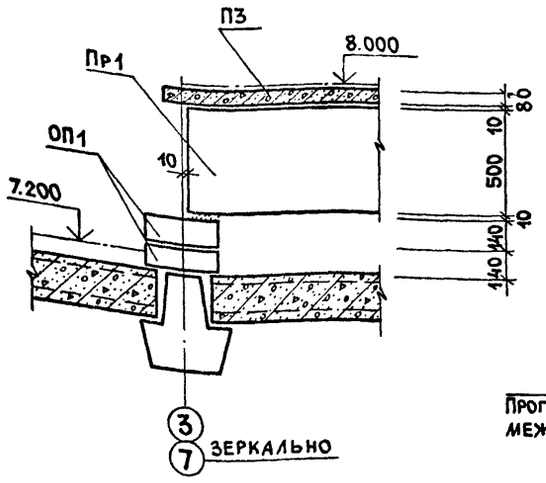

2 – 2

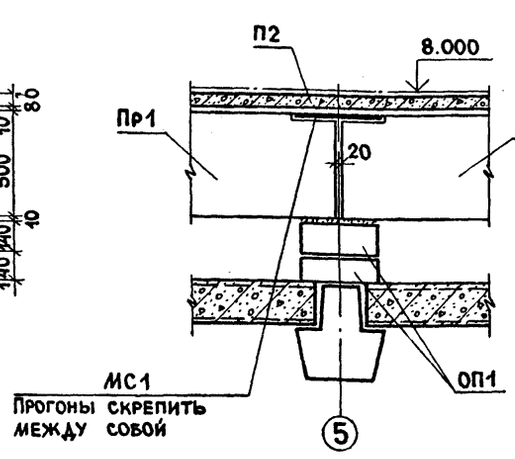

3 – 3

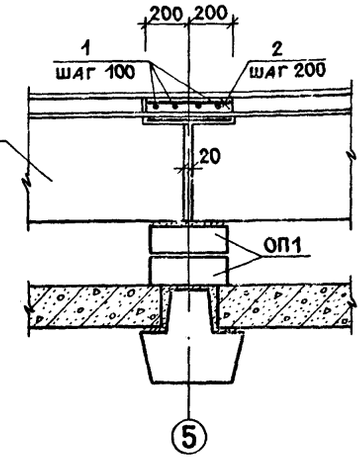

6 – 6

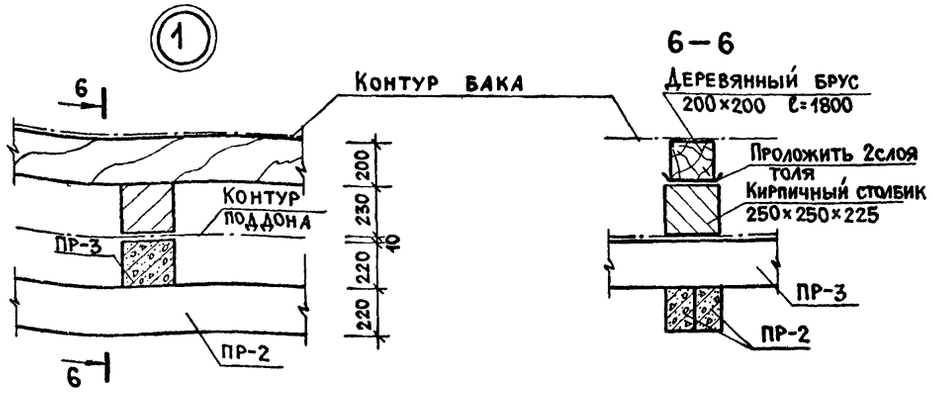

1. Плиты перекрытия, прогоны и перемычки укладывать на цементном растворе марки 50.
2. Деревянные брусья антисептировать.

Спецификация к схемам расположения элементов перекрытия на ▽ 8.000 и перемычек под баки

Марка	Обозначение	Наименование	Кол.	Масса ед. кг	Примеч.
ПР-1	1.225-2.11-2.0.0.0	Прогон ПРГ60.2.5-4т	10	1500	
ПР 2	1.138-10.1.60000-02	Перемычка 1ПР38-18.12.22у	12	125	
ПР 3	1.138-10.1.90000-02	То же 1ПР38-29.25.22у	6	400	
П 1	1.243.1-4-100-02	Плита ПТ8-11.9	2	198	
П 2	1.243.1-4-200-02	То же ПТ8-16.14	19	448	
П3	1.243.1-4-200-03	" ПТ8-13.13	10	338	
ОП-1	1.225-2.11-4.0.0.0-02	Опорная плита ОП5-4т(АIII)	30	68	
Ум-1	лист 41	Участок монолит. Ум-1	4		
		Брус деревянный 200×200			
		ℓ=1800	12	0.072	м³
МС1	Лист 41	ВСт3кп2 ГОСТ 380-71* 150×6 ℓ=200	5	14кг	

Спецификация элементов монолитных конструкций

Формат	Зона	Поз	Обозначение	Наименование	Кол.	Примеч.
				Ум-1		
				Детали		
		1		ф8АI ГОСТ5781-82* ℓ=1300	4	0.51 кг
		2		ф8АI ГОСТ5781-82* ℓ=380	7	0.15 кг
				Материалы		
		3		Бетон марки 200	0.04	м³

ГИП	Гавриков	
Н.контр.	Мазур	
Нач.отд.	Иванчиков	
Гл.конс.	Харламов	
Рук.гр.	Смирнова	

284-4-112.86 КЖ

Баня на 100 мест с прачечной самообслуживания на 125 кг белья в смену

Стадия	Лист	Листов
Р	42	

Схемы расположения элементов перекрытия на отм. 8.000 и перемычек под баки

Гипрокоммунстрой г. Москва

Привязан:

Инв. N

Согласовано: Группа ВК Пушкина

Взам. инв. N | Подп. и дата | Инв. N подл.

1153Р-02

Альбом I/2

Типовой проект 284-4-112.86

Инв.N подл. | Подп. и дата | Взам.инв.N

Схема расположения элементов бассейна

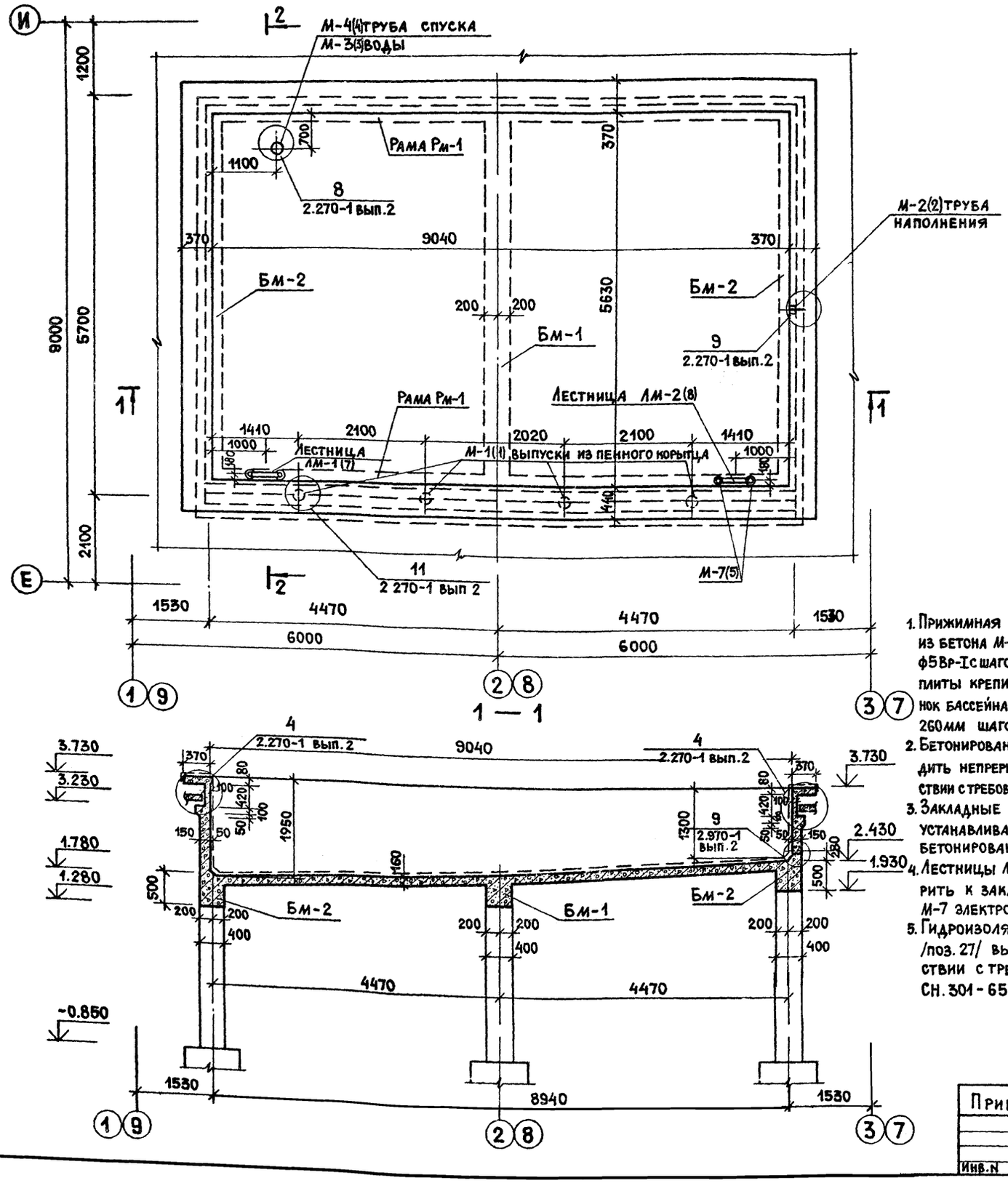

1. Прижимная плита толщ. 60мм из бетона М-200 армировать плиту ф5 Вр-I с шагом 100×100; арматуру плиты крепить к выпускам из стенок бассейна. Выпуски ф6А-I ℓ= 260мм шагом 600 × 600.
2. Бетонирование ванны производить непрерывно и в полном соответствии с требованиями СН и П III-15-76.
3. Закладные детали необходимо устанавливать в опалубку перед бетонированием.
4. Лестницы ЛМ-1 и ЛМ-2 приварить к закладным деталям М-7 электродом 342 $h_ш$=4мм.
5. Гидроизоляцию выпусков /поз. 27/ выполнять в соответствии с требованиями СН.301-65*.

Спецификация к схеме расположения элементов бассейна

Марка поз.	Обозначение	Наименование	К-во	Масса ед. кг	Примеч.
	Сборочные единицы бассейна				
Рм-1	КЖ-46	Рама Рм-1	2	3.04	м³
БМ-1	КЖ-47	Балка БМ-1	1	1.2	м³
БМ-2	КЖ-47	Балка БМ-2	2	1.2	м³
		Стенки и днище		14.0	м³
		Прижимная стенка		6.0	м³
	Закладные элементы				
1	2.270-1 в.2	М-1	4		
2	2.270-1 в.2	М-2	1		
3	2.270-1 в.2	М-3	1		
4	2.270-1 в.2	М-4	1		
5	2.270-1 в.2	М-7	4		
6	2.270-1 в.2	ММ-2	1		
7	лист 44	ЛМ-1	1		
8	лист 44	ЛМ-2	1		

ГИП	Гавриков	
Н.контр.	Смирнова	
Нач.отд.	Иванчиков	
Гл.конс.	Харламов	
Рук.гр.	Мазур	
Исполн.	Нефедова	

284-4-112.86 КЖ

Баня на 100 мест с прачечной самообслуживания на 125 кг белья в смену

Стадия	Лист	Листов
Р	43	

Схема расположения элементов бассейна. Разрезы 1-1; 2-2

Гипрокоммунстрой г. Москва

Привязан:

Инв.N

21532-02

Альбом I/2

Типовой проект 284-4-112.86

1 — 1 (армирование)

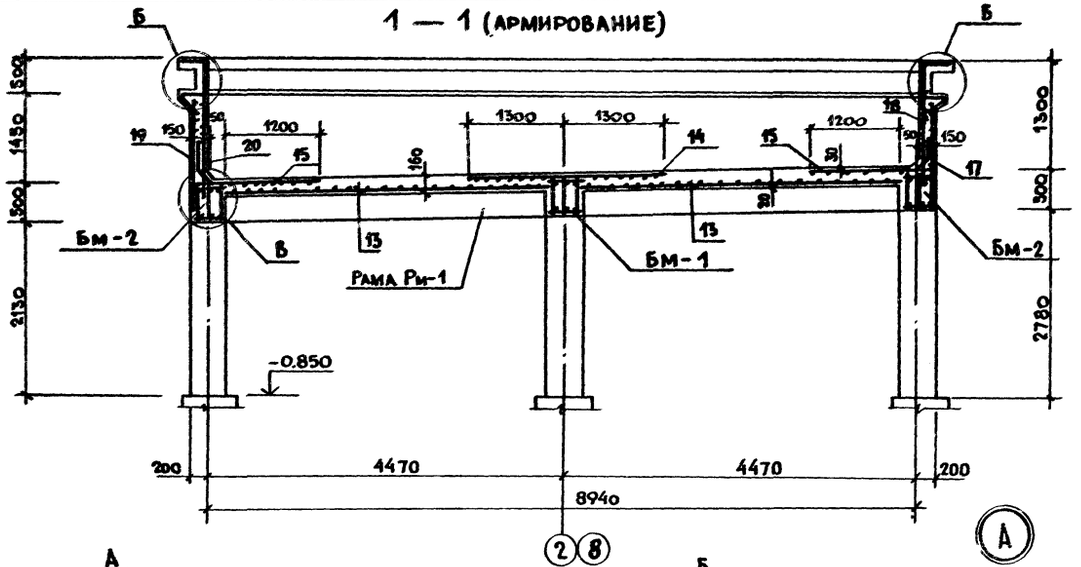

2 — 2 (армирование)

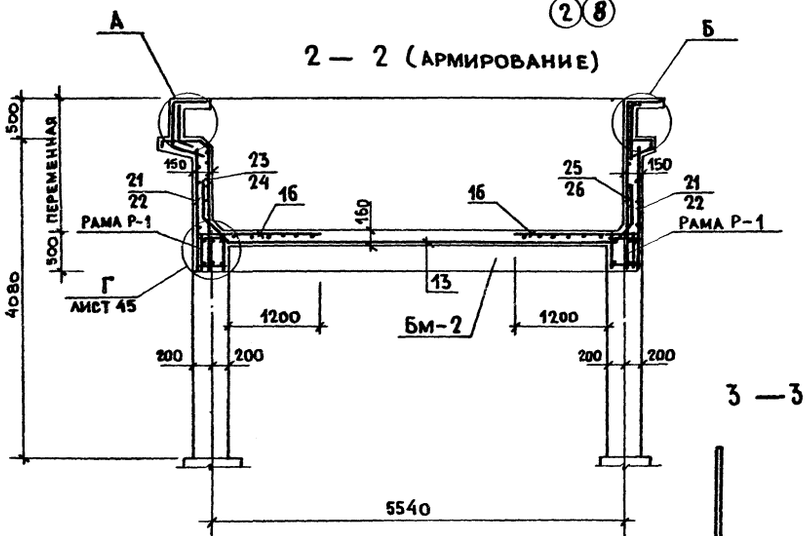

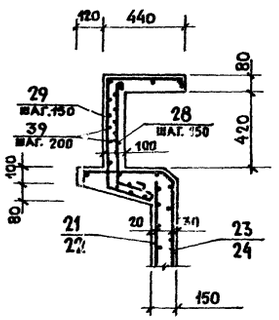

Ведомость деталей

Поз	Эскиз
6*	450, 450, 350, 350
12*	1150, 900, R=90
27*	180
28*	570, 150
29*	410, 230, 60, 600, 50, 250
30*	150, 210, 180, 80, 200
31*	700, 100
32*	650, 750
33*	250, 250, 100
34*	200, 270, 510, 200
35*	550, 550
36*	300, 550
37*	500, 350
38*	570, 60, 18

Спецификация монолитной конструкции бассейна

Формат	Зона	Поз	Обозначение	Наименование	Кол.	Примеч
				Ванна бассейна		
				Сборочные единицы.		
А4		13	— КЖИ. 68. 00. 0	Сетка С-1	1	
"		14	— КЖИ. 69. 00. 0	" С-2	1	
"		15	— КЖИ. 70. 00. 0	" С-3	2	
"		16	— КЖИ. 71. 00. 0	" С-4	4	
"		17	— КЖИ. 72. 00. 0	" С-5	1	
А4		18	— КЖИ. 72. 00. 0-01	" С-6	1	
"		19	— КЖИ. 72. 00. 0-02	" С-7	1	
"		20	— КЖИ. 72. 00. 0-03	" С-8	1	
"		21	— КЖИ. 73. 00. 0	" С-9	2	
"		22	— КЖИ. 73. 00. 0-01	" С-10	2	
"		23	— КЖИ. 73. 00. 0-02	" С-11	1	
А4		24	— КЖИ. 73. 00. 0-03	" С-12	1	
"		25	— КЖИ. 73. 00. 0-04	" С-13	1	
"		26	— КЖИ. 73. 00. 0-05.	" С-14	1	
				Детали		
		27*		10АI ГОСТ 5781-82* ℓ=260	85	0,16 кг.
		28*		6АI ГОСТ 5781-82* ℓ=820	61	0,18 кг.
		29*		" ℓ=1410	61	0,31 кг.
		30*		" ℓ=750	134	0,16 кг.
		31*		10АI ГОСТ 5781-82* ℓ=800	145	0,49 кг.
		32*		" ℓ=1400	145	0,86 кг.
		33*		" ℓ=1020	145	0,63 кг.
		34*		" ℓ=990	56	0,61 кг.
		35*		" ℓ=1220	56	0,75 кг.

Продолжение см. лист 44

3 — 3

АМ-1(АМ-2)

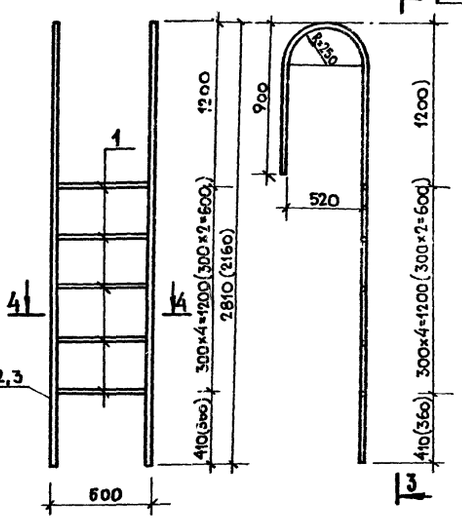

4 — 4

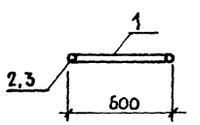

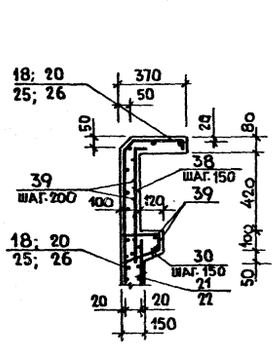

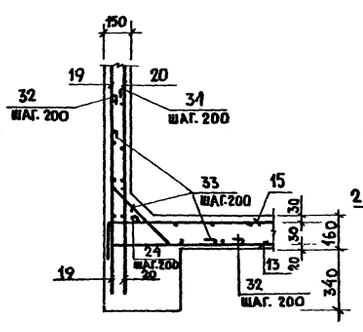

Спецификация элементов лестниц АМ-1 и АМ-2.

Формат	Зона	Поз.	Обозначение	Наименование	Кол	Примеч
				Детали		
				АМ-1		
		1		Труба 40×3 ℓ=600 ГОСТ 10704-76*	3	1.64 кг.
		2		Труба 40×3 ГОСТ 10704-76* ℓ=4230	2	11,56 кг.
				АМ-2		
		1		Труба 40×3 ГОСТ 10704-76* ℓ=600	5	1.64 кг.
		3		Труба 40×3 ГОСТ 10704-76* ℓ=3280	2	8.95 кг.

ГИП	Гавриков		284-4-112 86 КЖ
Н.контр.	Смирнова		
Нач.ОТД.	Иванчиков		Баня на 100 мест с прачечной самообслуживания на 125 кг белья в смену
Гл.конст.	Харламов		
Рук.гр.	Мазур		
Исполн.	Нефедова		

Стадия	Лист	Листов
Р	44	

Разрезы 1-1; 2-2 (Армирование) Узлы А, Б, В Лестницы АМ-1 и АМ-2.

ГИПРОКОММУНСТРОЙ г. Москва

Привязан:

Инв. №

Взам. инв. №

Подп. и дата

Инв. № подл.

Схема армирования ванны бассейна

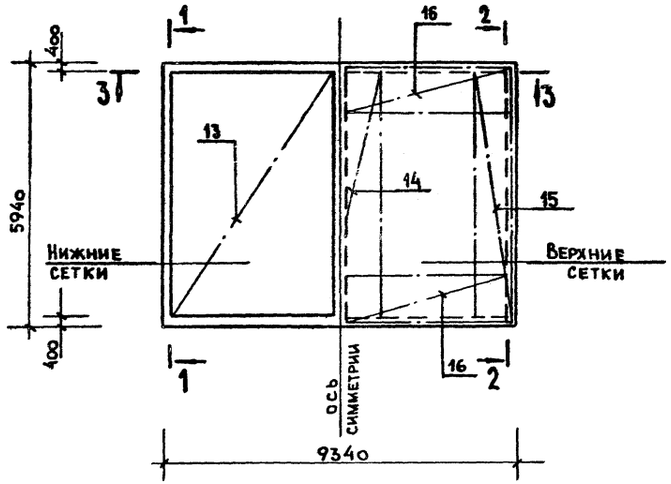

1 — 1

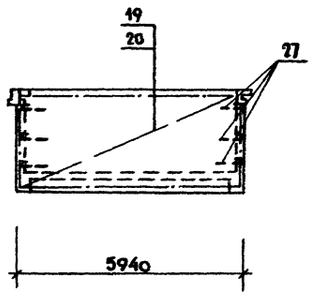

2 — 2

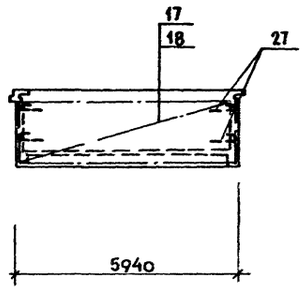

3 — 3

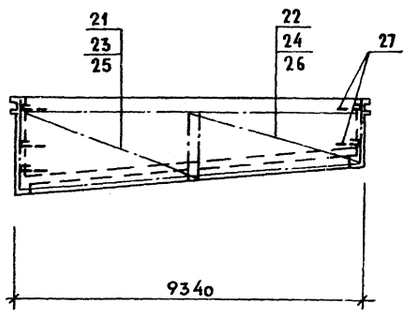

Спецификация монолитной конструкции (продолжение)

Формат	Зона	Поз.	Обозначение	Наименование	Кол.	Примеч.
				Детали		
		36*		10AI ГОСТ 5781-82* ℓ=970	56	0,59кг.
		37*		" ℓ=970	56	0,59 кг.
		38*		6AI ГОСТ 5781-82* ℓ=690	134	0,1 кг.
		39		" ℓ общ.	—	80 кг.
				Материал		
		40		Бетон марки 200	15	м³

Ведомость расхода стали на один элемент, кг.

Марка элемента	Изделия арматурные												Итого
	Арматура класса												
	AI			BI		AIII							
	ГОСТ 5781-82*			ГОСТ 6727-80	Итого	ГОСТ 5781-82*						Итого	
	6	8	10	5		10	12	18	20	25	28		
Рама Рм-1		27.2	47.2		71.3	16.9	1.6	32.5	20.0	58.5	168.3	307.8	379.1
Балка Бм-1			41.2		41.2			5,0		68.1	85.5	158.6	199.8
Балка Бм-2	8.4		28.2		36.6			36.8	43.8			80.6	117.2
Стенки и днище	319.5		592		911.5	64 3	260					903	1814.5
Прижимная стенка				300.0	300.0								300.0

Деталь сопряжения продольной и торцевой стенок

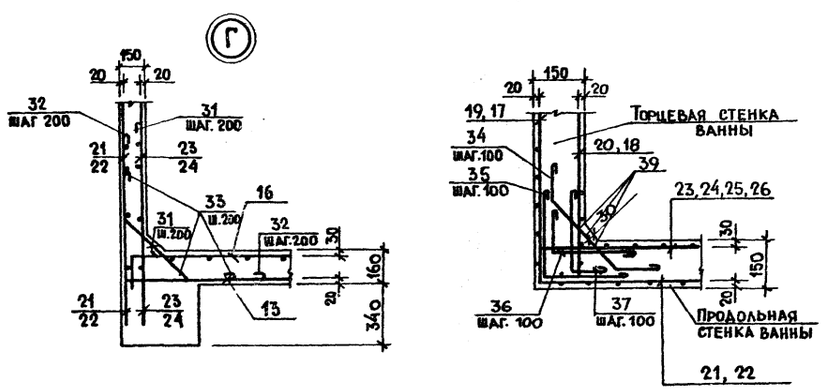

Продолжение

Арматура класса	Изделия закладные																			Всего	Общая масса
	Прокат марки																				
	AI		В ст 3 Пс 6																		
	ГОСТ 5781-82*		ГОСТ 8509-72*	ГОСТ 103-76*					ГОСТ 82-70*				ГОСТ 10704-76*								
	10	Итого	150×5	δ=6	δ=10	10×35	4×10	Итого	δ=6	δ=20	10×445	Итого	Труба 48×3	Труба 50×3	Труба 53×3	Труба 57×3	Труба 108×4	Труба 152×4,5	Итого		
																					379.1
										11.4											211.2
										11.4											128.6
	1.4	1.4	6.92	5.7	1.4			7.1	21.64	12.1		33.74		11.2	0.4	0.6	2.0	7.3	21.5	63.74	1878.24
						4.5	1.24	5.74			14.9	14.9	13 2						1 3 2	22 0	322.0

ГИП	Гавриков		284-4-112 86 КЖ
Н.контр.	Смирнова		
Нач.отд	Иванчиков		Баня на 100 мест с прачечной самообслуживания на 125 кг. белья в смену.
Гл.конст.	Харламов		
Рук. гр.	Мазур		
Испол.	Нефедова		Стадия: Р; Лист: 45; Листов:
Привязан:			Схема армирования ванны бассейна. Сечения 1-1÷3-3. Узел Г.
Инв. №			Гипрокоммунстрой г. Москва

Рама РМ-1 (армирование)

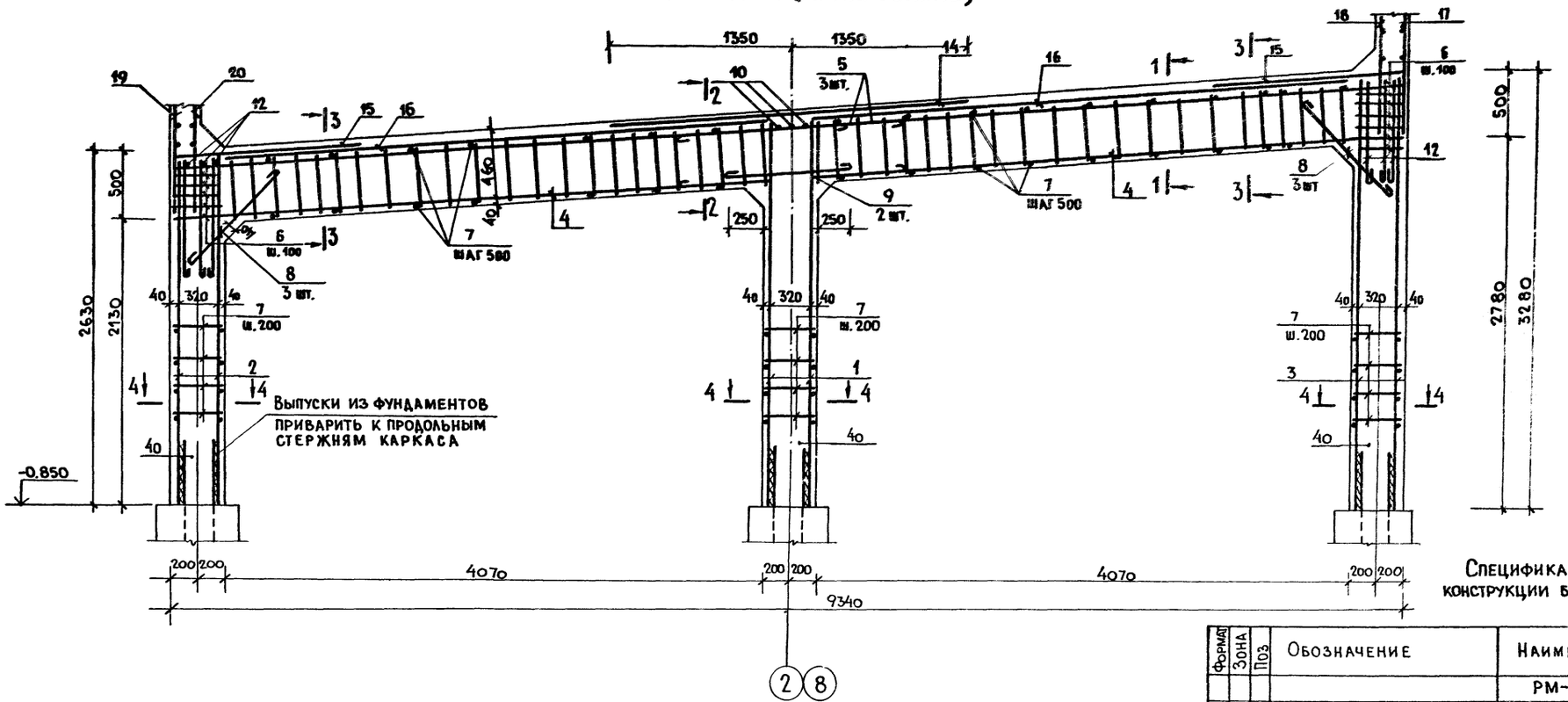

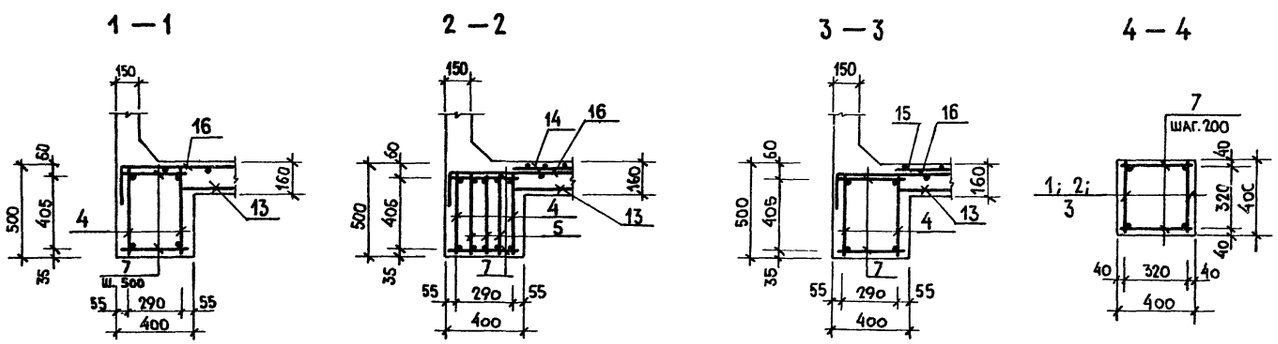

Спецификация монолитной конструкции бассейна (продолжение)

Формат	Зона	Поз	Обозначение	Наименование	Кол.	Примеч. Масса ед. кг.
				РМ-1 - 2 шт.		
				Сборочные единицы		
А-4		1	- КЖИ.74.00.0	Каркас плоский КР-1	4	
А-4		2	- КЖИ.74.00.0-01	то же КР-2	4	
А-4		3	- КЖИ.74.00.0-02	то же КР-3	4	
А-4		4	- КЖИ.75.00.0-	то же КР-4	8	
А-4		5	- КЖИ.76.00.0	то же КР-5	6	
				Детали		
Б Ч		6		10AI ГОСТ5781-82* ℓ=1600	24	1,0 кг.
Б Ч		7		то же ℓ=370	224	0,23 кг.
Б Ч		8		10AIII ГОСТ5781-82* ℓ=1350	12	0,83 кг.
Б Ч		9		12AIII ГОСТ5781-82* ℓ=900	4	0,79 кг.
				Материал:		
				Бетон марки 200	304	м³

ГИП	Гавриков		284-4-112.86 КЖ
Н.контр.	Смирнова		
Нач.отд.	Иванчиков		Баня на 100 мест с прачечной самообслуживания на 125 кг. белья в смену.
Гл.конст.	Харламов		
Рук.гр.	Мазур		Стадия Р; Лист 46; Листов
Исполн.	Нефедова		Рама РМ-1 (армирование) Сечения — Гипрокоммунстрой г. Москва

Привязан:

Инв. №

Инв.№подл. | Подп. и дата | Взам.инв.№

Балка Бм-1 (армирование)

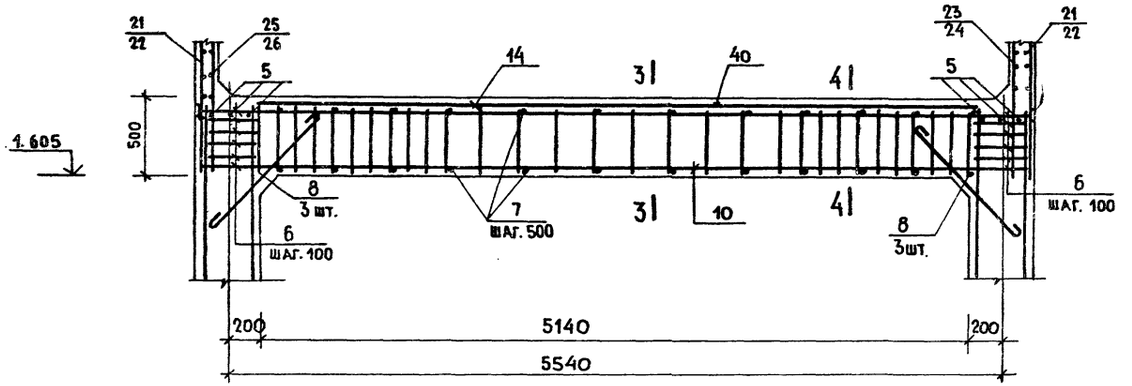

Балка Бм-2 (армирование)

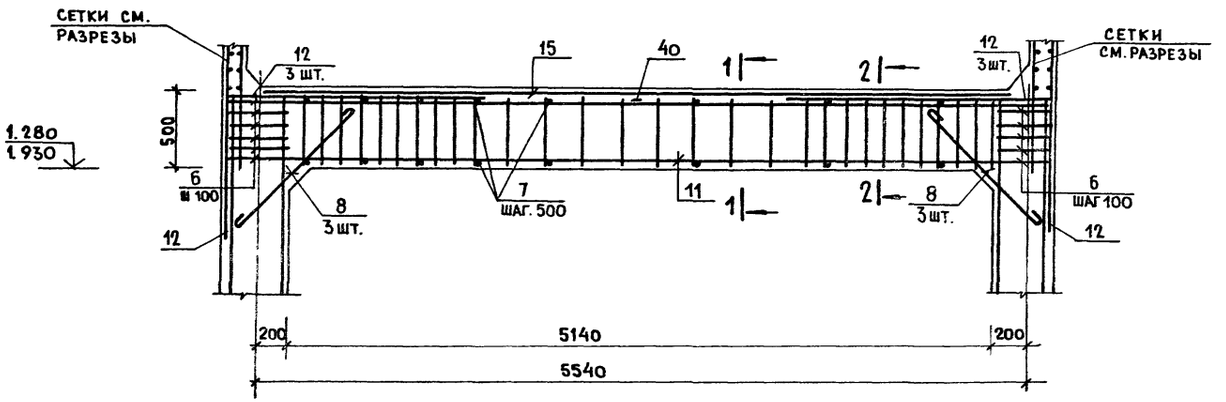

Спецификация монолитной конструкции бассейна (продолжение)

Формат	Зона	Поз.	Обозначение	Наименование	Кол.	Примеч.
				Балка Бм-1 - 1 шт.		
				Сборочные единицы		
А-4		10	-КЖИ.77.00.0	Каркас КР-6	3	
				Детали		
Б.ч		6		10AI ГОСТ 5781-82* ℓ=1600	12	0.99 кг.
Б.ч		7		" ℓ= 370	24	0.24 кг.
Б.ч		8		18AIII ГОСТ 5781-82* ℓ=1350	6	0.83 кг.
				Материал		
		40		Бетон марки 200	1.2	$м^3$
				Балка Бм-2-2 шт.		
				Сборочные единицы		
А-4		11	-КЖИ.77.00.0-01	Каркас КР-7	6	
				Детали		
Б.ч		6		10AI ГОСТ 5781-82* ℓ=1600	24	0.99 кг.
Б.ч		7		" ℓ= 370	48	0.23 кг.
Б.ч		8		18AIII ГОСТ 5781-82* ℓ=1350	12	0.83 кг.
Б.ч		12		" ℓ= 2650	12	5.3 кг.
				Материал.		
		40		Бетон марки 200	1.2	$м^3$

1 — 1

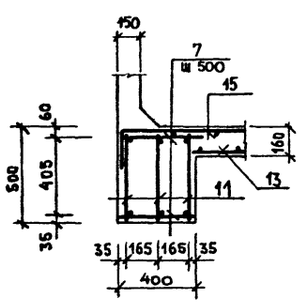

2 — 2

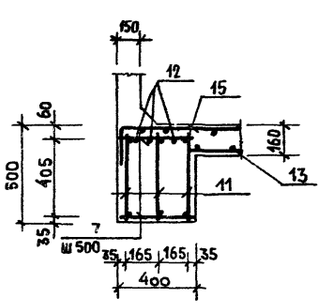

3 — 3

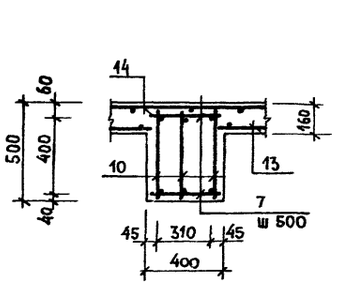

4 — 4

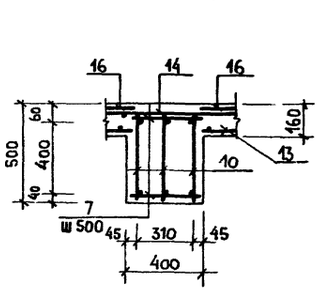

ГИП	Гавриков		284-4-112.86 КЖ
Н.контр.	Смирнова		Баня на 100 мест с прачечной самообслуживания на 125 кг. белья в смену.
Нач.отд.	Иванчиков		
Гл.конс.	Харламов		
Рук. гр.	Мазур		Стадия: Р; Лист: 47; Листов:
Исполн.	Нефедова		Балки Бм-1 и Бм-2 (армирование) Сечения.
			Гипрокоммунстрой г. Москва.

Привязан:

Инв.№

Инв.№ подл. | Подп. и дата | Взам.инв.№

Альбом I/2

Типовой проект 284-4-112 86

Схема расположения элементов обходной дорожки

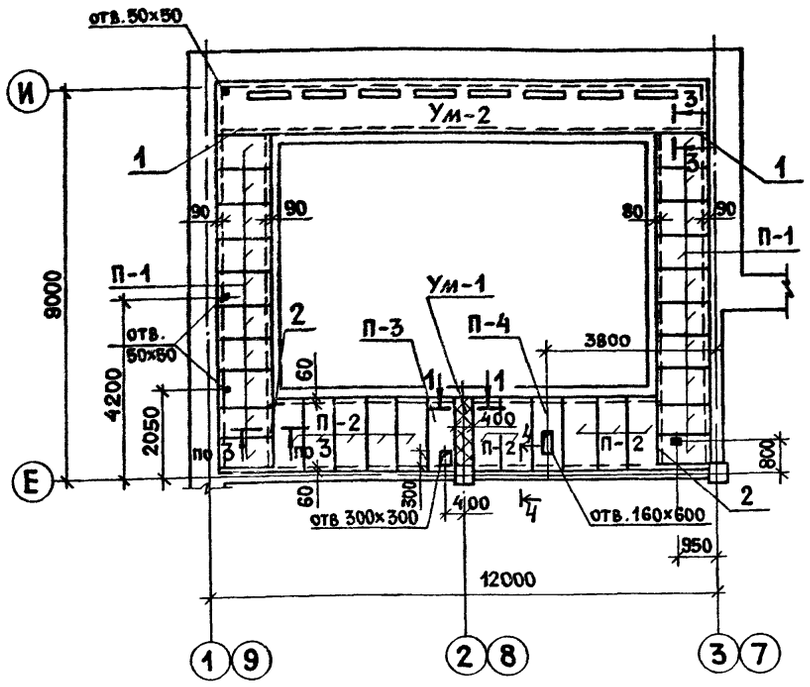

1 — 1 (Ум-1)

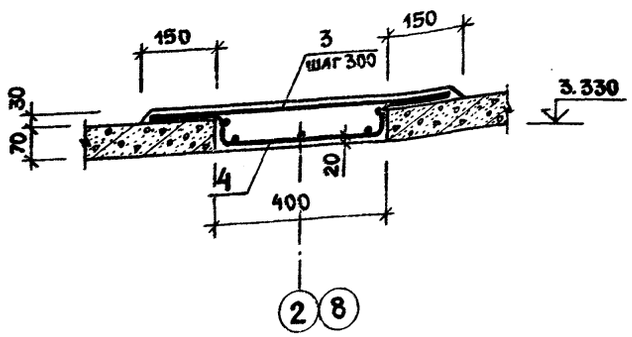

2 — 2

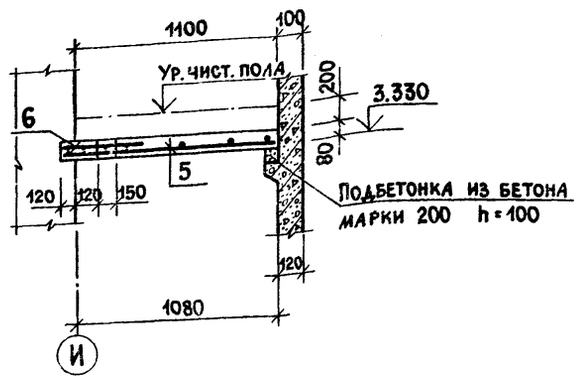

Ум-2

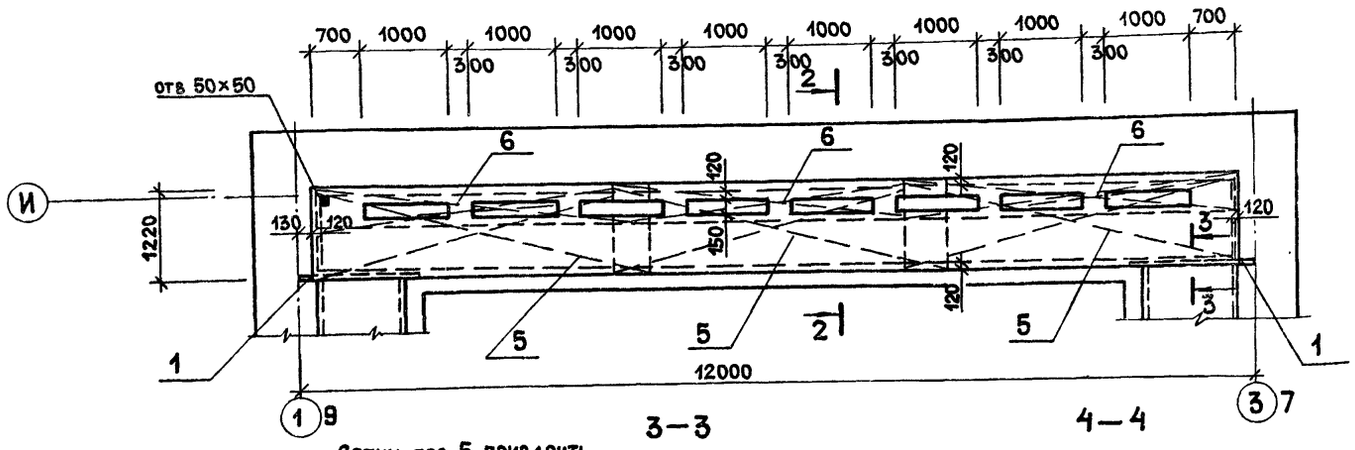

3—3

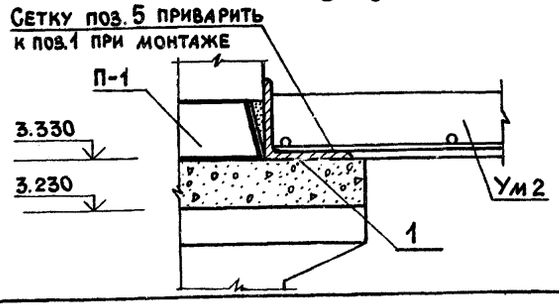

4—4

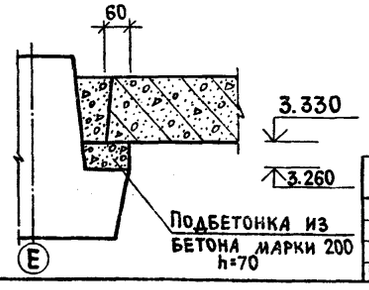

Спецификация к схеме расположения элементов обходной дорожки

Марка, поз.	Обозначение	Наименование	Кол.	Масса ед кг	Примеч.
П-1	3.006.1-2/82.1-2-1.0-026	Плита П7g-5	20	150	
П-2	-038	" П10g-5	10	190	
П-3	- КЖИ.78.00.0	" П10g-5-1	1	"	
П-4	- КЖИ.78.00.0-01	" П10g-5-2	1	"	
Ум-1	лист 48	Участок монолитный Ум-1	1	—	
Ум-2		" Ум-2	1	—	
1		Уголок 100×10 ГОСТ 8509-72* / 8Ст3пс ГОСТ 535-79* ℓ=1350	2		
2		" ℓ=1580	2		

Спецификация монолитных участков Ум-1; Ум-2

Формат	Зона	Поз	Обозначение	Наименование	Кол	Прим
				Ум-1		
				Сборочные единицы и детали		
		3		10АI ГОСТ 5781-82* ℓ=680	6	0.42 кг
		4	КЖИ.79.00.0	Сетка арматурная С-1	1	11.24 кг
				Материал		
		8		Бетон марки 200	0.64	м³
				Ум-2		
				Сборочные единицы		
		5	КЖИ.80.00.0	Сетка арматурная С-1	3	
		6	КЖИ.82.00.0	" С-2	3	
				Материал		
				Бетон марки 200	0.93	м³

Ведомость расхода стали на элемент, кг

Марка элемента	Изделия арматурные							Общий расход
	Арматура класса							
	AI				AIII			
	ГОСТ 5781-82*			Итого	ГОСТ 5781-82*	Итого		
	6	8	10		14			
Ум-1	1.66		4.47	6.13	7.63	7.63	13.76	13.76
Ум-2	31.7	38.1		69.8			69.8	69.8

ГИП	Гавриков	
Н.контр.	Мазур	
Нач.отд.	Иванчиков	
Гл.конс.	Харламов	
Рук.гр.	Смирнова	
Исполн.	Нефедова	

Привязан:

Инв.№

284-4-112 86 КЖ

Баня на 100 мест с прачечной самообслуживания на 125 кг белья в смену

Стадия	Лист	Листов
Р	48	

Схема расположения элементов обходной дорожки. Участки монолитные Ум-1; Ум-2

Гипрокоммунстрой г. Москва

Инв.№ подл. | Подп. и дата | Взам.инв.№

Микробассейны N 1 и 2

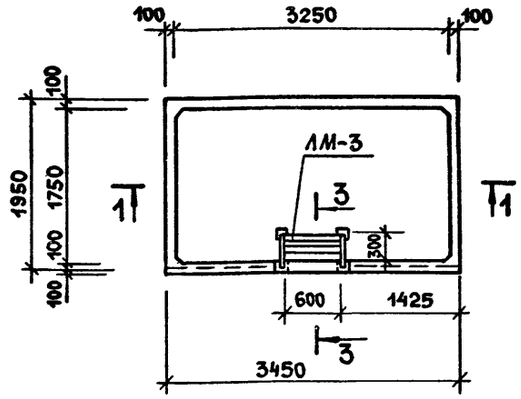

Микробассейны N 3 и 4

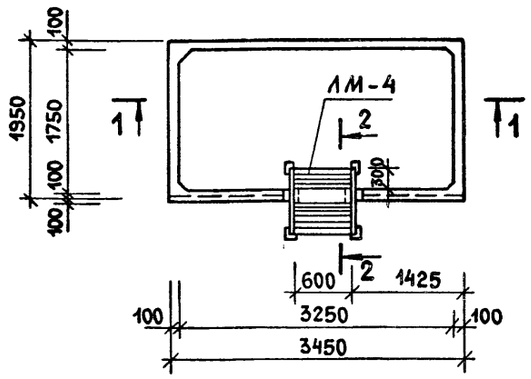

1 — 1

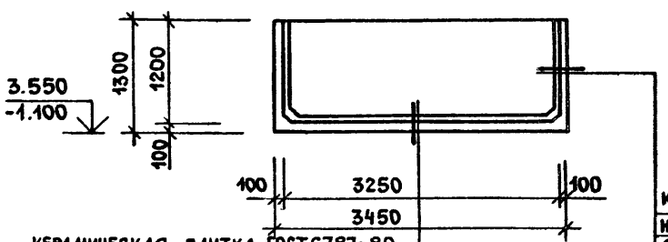

КЕРАМИЧЕСКАЯ ПЛИТКА ГОСТ 6787-80	
НА ЦЕМЕНТНОМ РАСТВОРЕ	— 30
СЛОЙ БЕТОНА М-100 НА МЕЛКОМ ЗАПОЛНИТЕЛЕ	— 40
3 СЛОЯ ГИДРОИЗОЛА НА БИТУМНОЙ МАСТИКЕ	— 15
ЦЕМЕНТНАЯ ВЫРАВНИВАЮЩАЯ СТЯЖКА	— 20
ЖЕЛЕЗОБЕТОННАЯ ПЛИТА ДНИЩА	— 100

2 — 2

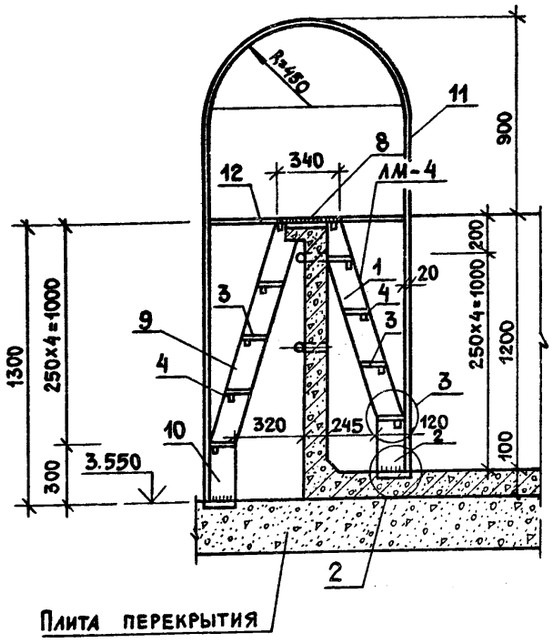

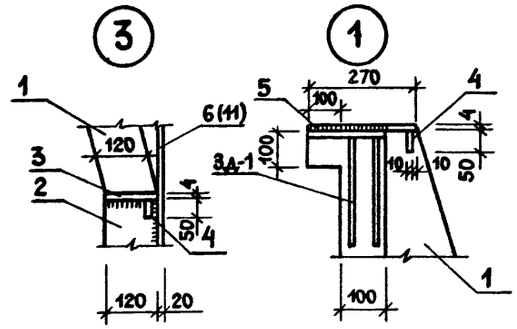

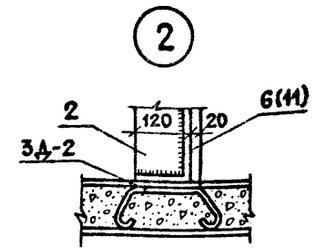

Спецификация элементов микробассейнов N1÷N4

Марка поз	Обозначение	Наименование	Колич. на испол. ЛМ-3	Колич. на испол. ЛМ-4	Масса ед. кг	Примеч
		ДЕТАЛИ				
1		Полоса 120×6 ГОСТ 103-76* / ВСт3пс6 ГОСТ 380-71* ℓ=1000	2	2	5 65	
2		То же ℓ=250	2	2	1 41	
3		Полоса 120×4 ГОСТ 103-76* / ВСт3пс6 ГОСТ 380-71* ℓ=600	5	8	2 26	
4		Полоса 50×4 ГОСТ 103-76* / ВСт3пс6 ГОСТ 380-71* ℓ=600	6	10	0 94	
5		ВСт3кп2 ГОСТ 380-71* 270×4 ℓ=600	1		5 08	
6		ф20AI ГОСТ 5781-82* ℓ=3270	2		8 06	
7		То же ℓ=460	2		1 13	
8		ВСт3кп2 ГОСТ 380-71* 340×4 ℓ=600	1	1	6 4	
9		Полоса 120×6 ГОСТ 103-76* / ВСт3пс6 ГОСТ 380-71* ℓ=1130		2	6 38	
10		То же ℓ=300		2	1 7	
11		ф20AI ГОСТ 5781-82* ℓ=4810		2	11 86	
12		То же ℓ=880		2	2 17	

3 — 3

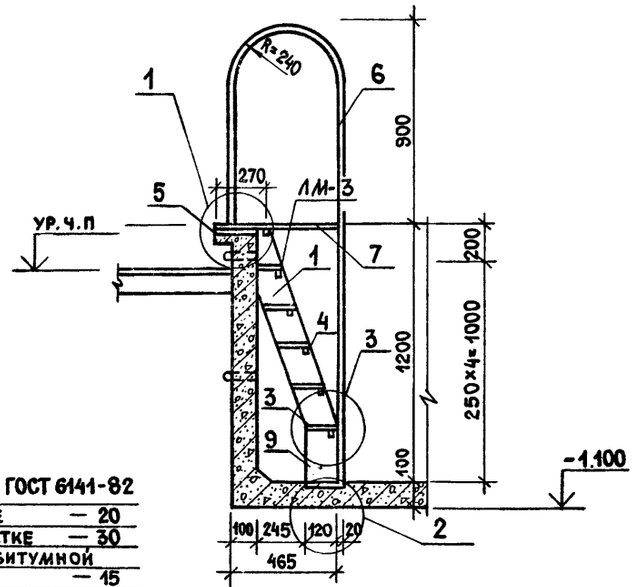

КЕРАМИЧЕСКАЯ ПЛИТКА ГОСТ 6141-82	
НА ЦЕМЕНТНОМ РАСТВОРЕ	— 20
СЛОЙ ШТУКАТУРКИ ПО СЕТКЕ	— 30
3 СЛОЯ ГИДРОИЗОЛА НА БИТУМНОЙ МАСТИКЕ	— 15
ЦЕМЕНТНАЯ ВЫРАВНИВАЮЩАЯ СТЯЖКА	— 10
ЖЕЛЕЗОБЕТОННАЯ СТЯЖКА	— 100

ГИП	Гавриков	
Н. контр.	Мазур	
Нач. отд.	Иванчиков	
Гл. конс.	Харламов	
Рук. гр.	Смирнова	
Исполн.	Нефедова	

284-4-112.86 КЖ

Баня на 100 мест с прачечной самообслуживания на 125 кг белья в смену

Стадия	Лист	Листов
Р	49	

Микробассейны 1÷4. Узлы 1; 2; 3

ГИПРОКОММУНСТРОЙ г. Москва

Привязан.

Инв. N

Инв. N подл. | Подп. и дата | Взам. инв. N

Типовой проект 284-4-112 86

Альбом I/2

Типовой проект 284-4-112.86

Микробассейны №1;2;3;4 Опалубка

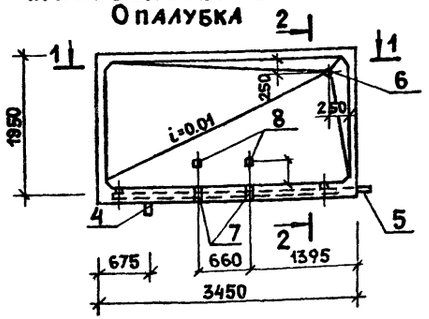

1 — 1

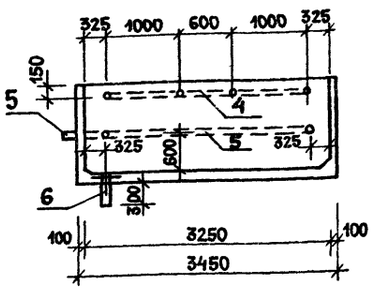

2 — 2

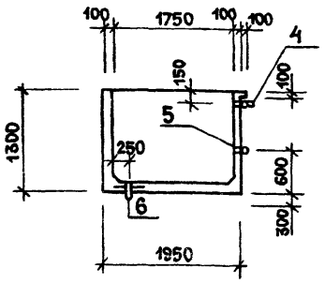

Спецификация армирования микробассейнов №1÷4

Формат	Зона	Поз.	Обозначение	Наименование	Кол.	Прим. масса ед.
				Микробассейны №1,2,3,4		
				Сборочные единицы		
		1	ГОСТ 8478-81	Сетка 8АIII-150 / 8АII-150 1920×3420 60/50	2	19.0 кг
		2	ГОСТ 8478-81	" 8АIII(∅150)+130 / 8АII-150 1270×1820 70×20/60	4	13.35 кг
		3	ГОСТ 8478-81	" 8АIII(∅150)+130 / 8АII-150 1270×3420 70×20/60	4	23.68 кг
А-3		4	КЖИ.86.00.0	Изделие закладное М-3	1	30.0
А-4		5	КЖИ.84.00.0	" М-1	1	10.6 кг
А-4		6	КЖИ.85.00.0	" М-2	1	4.8 кг
А-4		7	КЖИ.87.00.0	" 3Д-1	2	1.08 кг
А-4		8	КЖИ.88.00.0	" 3Д-2	2	0.58 кг
				Детали		
Бч.		9*		8АIII ГОСТ 5781-82* ℓ=500	24	0.2 кг
Бч.		10*		" ℓ=450	44	0.18 кг
Бч.		11*		6АI ГОСТ 5781-82* ℓ=140	132	0.03 кг
Бч		12*		ф8АIII ГОСТ 5781-82* ℓ=700	208	0.28 кг
				Материал		
		13		Бетон марки 200	2.4	м³

Микробассейны №1;2;3;4 Армирование

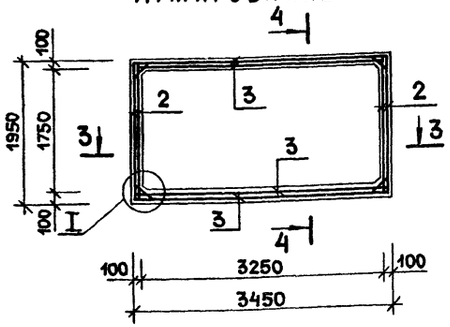

3 — 3

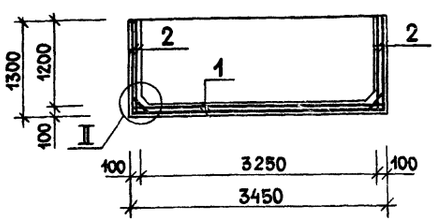

4 — 4

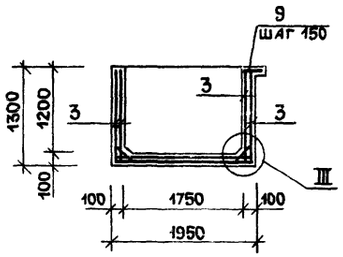

Ведомость деталей

Поз.	Эскиз
9	350 / 150
10	50 / 350 / 50
11	40 / 100
12	350 / 350

Деталь крепления сетки



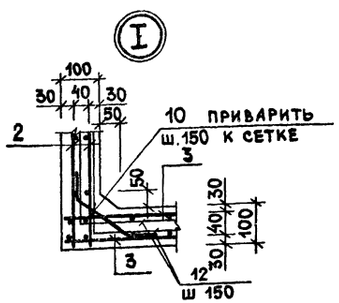

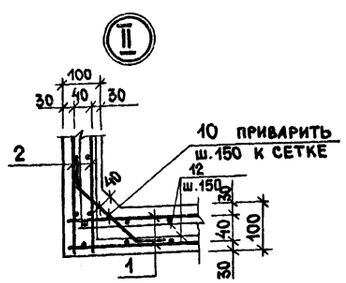

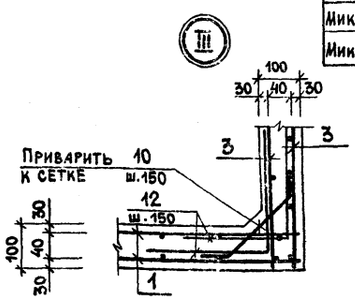

Ведомость расхода стали на один элемент, кг

Марка элемента	Изделия арматурные					Изделия закладные													Общий расход
	Арматура класса					Арматура класса	Прокат марки												
	AI		AIII			A-I	B-БСт3сп			BCт3кп2		BCт3пс6							
	ГОСТ 5781-82*				Всего	ГОСТ 5781-82*	ГОСТ 10705-80			ГОСТ 380-71*		ГОСТ 103-76*						Всего	
	ф6	Итого	ф8	Итого		ф8	ф20	Итого	ф25	ф50	Итого	δ=4	δ=6	Итого	-50×4	60×6	120×4	120×6	Итого	
Микробассейн №1;2	4.0	4.0	256.4	256.4	260.4	1.32	18.38	19.7	3.8	14.3	18.1	5.08	27.2	32.28	5.64	2.0	11.3	14.12	33.06	103.14	363 54
Микробассейн №3;4	4.0	4.0	256.4	256.4	260.4	1.32	28.06	29.38	3.8	14.3	18.1	6.4	27.2	33.6	9.4	2.0	18.08	30.28	59.76	110.84	40 124

ГИП	Гавриков		284-4-112.86 КЖ
Н.контр.	Мазур		Баня на 100 мест с прачечной самообслуживания на 125 кг белья в смену
Нач.отд.	Иванчиков		
Гл.конс.	Харламов		Стадия Р; Лист 50; Листов
Рук.гр.	Смирнова		
Исполн.	Нефедова		Микробассейны №№ 1÷4. Опалубка и армирование
Привязан:			Гипрокоммунстрой г. Москва
Инв.№			

Взам.инв.№ | Подп. и дата | Инв.№ подл.

Ведомость рабочих чертежей основного комплекта

Лист	Наименование	Примечание
1	Общие данные	
2	Бак горячей воды емкостью 7,5 м³.	
3	Бак холодной воды V=7,5м³ и промывной бак V=5,0м³.	
4	Поддоны ПМ-1; ПМ-2; ПМ-3.	

Ведомость ссылочных и прилагаемых документов

Обозначение	Наименование	Примечание
1.494-11	Баки прямоугольные для	
	холодной и отепленной	
	воды и рассола.	

Вид профиля и ГОСТ, ТУ	Марка металла и ГОСТ	Обозначение и размер профиля мм.	№ п.п.	Код марки металла	Код вида профиля	Код размера профиля	Кол-во шт.	Длина мм.	Масса металла Бак	Общ. масса кг.	Масса потребности в металле по кварталам т I	II	III	IV	Заполн. вц.
1	2	3	4	5	6	7	8	9							
Сталь угловая равнополочная ГОСТ 8509-72*	Ст 3 ГОСТ 380-71*	50×50×5	1		21113				109	109					
	Итого:		2	16179					109	109					
Сталь полосовая ГОСТ 103-76	Ст 3 ГОСТ 380-71*	δ=8	3		13110				224,6	224,6					
		δ=4	4		13110				144,52	144,52					
	Итого:		5	16179											
Сталь листовая горячекатанная	Ст 3 ГОСТ 380-71*														
	Итого:		6	16179	71110				2249,7	2249,7					
Трубы ГОСТ 8734-75*	Ст 3 ГОСТ 380-71*														
	Итого:		7	16179	92190				34,89	34,89					
Прочие ГОСТ 12820-80	Ст 25 ГОСТ 1050-74**														
	Итого:		8	34045					74,91	74,91					
Всего масса металла			9						2728,62	2728,6					
в том числе по маркам	Ст 3								2653,71	2653,7					
	Ст 25								74,91	74,91					
Масса поставки элементов по кварталам, т.	I														
	II														
	III														
	IV														

Типовой проект разработан в соответствии с действующими нормами и правилами и предусматривает мероприятия, обеспечивающие взрывную, взрывопожарную и пожарную безопасность при эксплуатации здания.

Главный инженер проекта / Гавриков /

Гип	Гавриков	
Нач. отд.	Иванчиков	
Гл. конст.	Харламов	
Рук. гр.	Гузенко	
Исполн.	Андреева	

Привязан

Инв №

284-4-112.86 КМ

Баня на 100 мест с прачечной самообслуживания на 125 кг. белья в смену.

Стадия	Лист	Листов
Р	1	

Общие данные

Гипрокоммунстрой г. Москва.

Взам. инв. № | Подп. и дата | Инв. № подл.

Альбом I/2

Типовой проект 284-4-112.86

Схема бака.

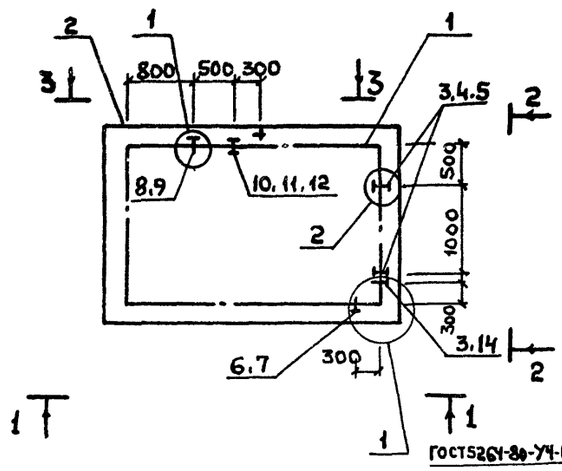

1 - 1

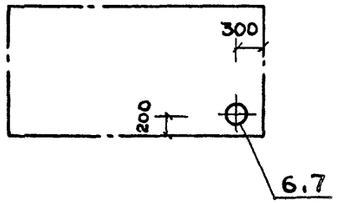

2 - 2

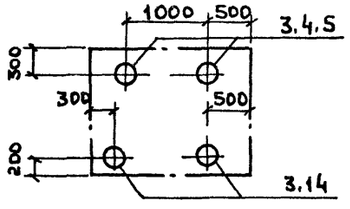

3 - 3

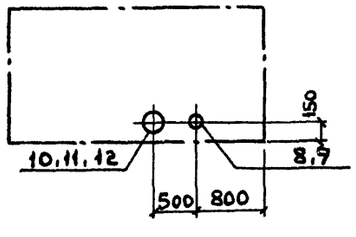

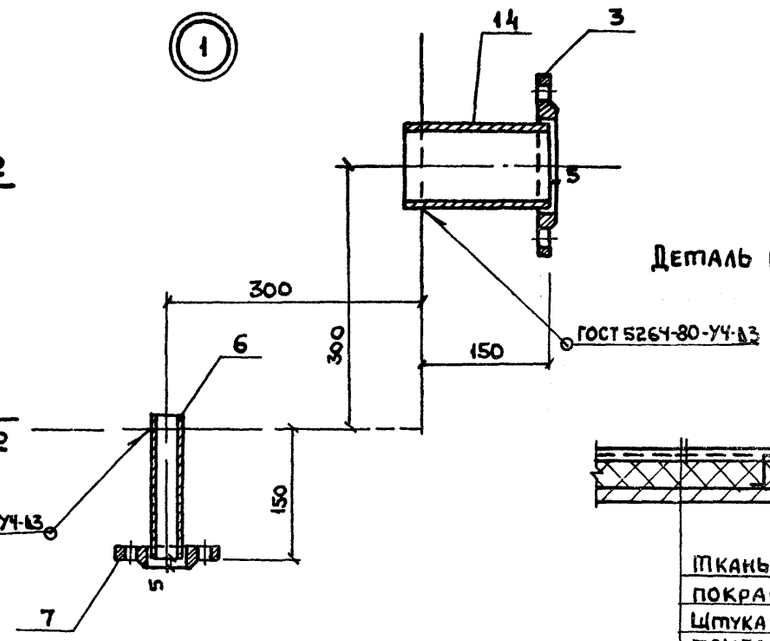

Деталь изоляции стенок и верха бака.



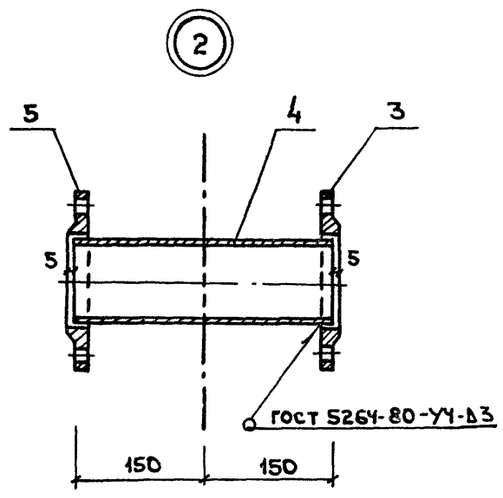

Спецификация элементов бака горячей воды.

Формат	Зона	Поз	Обозначение	Наименование	Кол	Примеч.
				Сборочные единицы		
		1	А168006.000-06	Бак V = 7.5 м³	1	
		2	Лист 4	Поддон ПМ-1	1	
				Детали		
		3 5		Фланец 1-100-25 Ст3 ГОСТ 12820-80	6	
		4		Труба 100х4х300-Ст3 ГОСТ 8734-70	2	2,84 кг.
		6		Труба 32х2,8х170-Ст3 ГОСТ 8734-70	1	0,34 кг.
		7		Фланец 1-32-25-Ст3 ГОСТ 12820-80	1	
		8		Труба 50х2,5х170-Ст3 ГОСТ 8734-70	1	0,5 кг.
		9		Фланец 1-50-25-Ст3 ГОСТ 12820-80	1	
		10		Труба 150х4х300 Ст3 ГОСТ 8734-80	1	4,32 кг.
		11 12		Фланец 1-150-25 Ст3 ГОСТ 12820-80	2	
		13		Проволока ф5 ℓ общ.	—	10 кг.
		14		Труба 100х4х170 Ст3 ГОСТ 8734-70	2	1,6 кг.

1. Бак подвергнуть гидравлическому испытанию на плотность и прочность швов посредством налива на полную высоту бака с выдержкой в течении 2 часов. Все швы бака, наполненного водой, слегка простучать; течь и потение не допускаются.
2. Перед изоляцией бака, стенки очистить от ржавчины и грязи, покрыть слоем антикоррозийного лака № 177 (ГОСТ 5631-79*) с добавлением алюминиевой крошки.
3. Бак устанавливать на деревянных опорах, пропитанных антисептическим составом. Пространство между опорами заполнить изоляцией.
4. Плиты полужесткие минераловатные марки ПП-150 ГОСТ 9573-82 на синтетической связке.
5. Сварку производить электродами типа Э42 по ГОСТ 9467-75.

Согласовано
Группа ВК Пушкина

Инв. № подл. | Подпись и дата | Взам. инв. №

ГИП	Гавриков		
Н. контр.	Мазур		
Нач. отд	Иванчиков		
Гл. констр	Харламов		
Рук. гр.	Гузенко		

Привязан

Инв. №

284-4-112 86 КМ

Баня на 100 мест с прачечной самообслуживания на 125 кг белья в смену

Стадия	Лист	Листов
Р	2	

Бак горячей воды ёмкостью 7.5 м³

Гипрокоммунстрой г. Москва

Схема бака холодной воды.

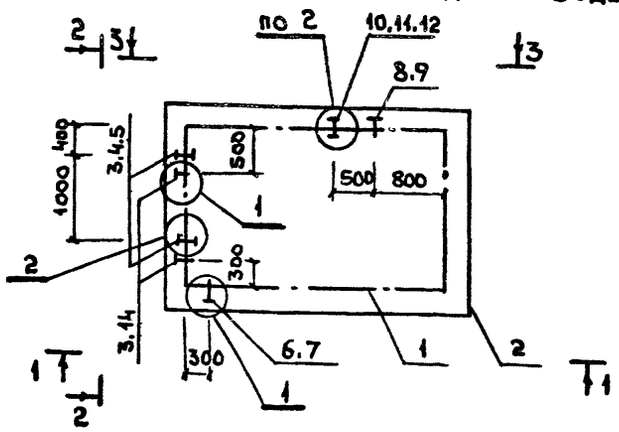

1 - 1

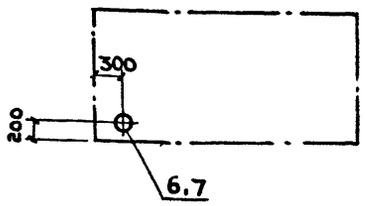

2 - 2

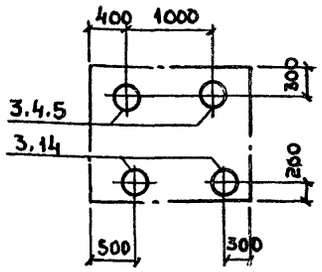

3 - 3

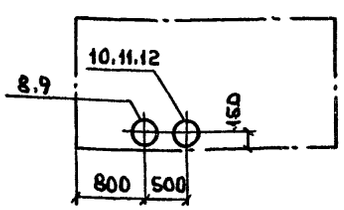

Схема промывного бака

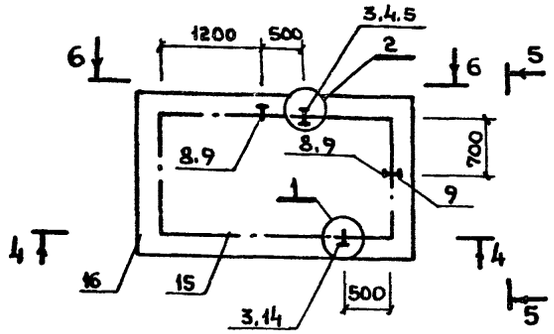

4 - 4

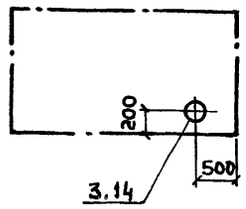

5 - 5

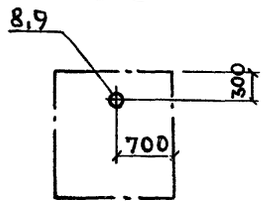

6 - 6

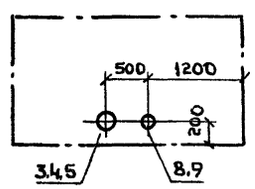

1. Примечания и детали 1 и 2 см. на листе 2.
2. Бак холодной воды окрасить с последующей изоляцией, деталь которой дана на листе 2, промывной бак окрасить масляной краской за 2 раза.

Спецификация элементов бака холодной воды и промывного бака.

Формат	Зона	Поз.	Обозначение	Наименование	Кол.	Примеч.
				Бак холодной воды.		
				Сборочные единицы.		
		1	А168006.000-06	Бак $V = 7,5 м^3$	1	
		2	Лист 4	Поддон ПМ-2	1	
				Детали.		
		3 5		Фланец 1-100-25 Ст3 ГОСТ 12820-80	6	
		4		Труба 100×4×300 Ст3 ГОСТ 8734-70	2	2,84 кг.
		6		Труба 32×2,8×170 Ст3 ГОСТ 8734-70	1	0,34 кг.
		7		Фланец 1-32-25 Ст3 ГОСТ 12820-80	1	
		8		Труба 50×2,5×170 Ст3 ГОСТ 8734-70	1	0,5 кг
		9		Фланец 1-50×25 Ст3 ГОСТ 12820-80	1	
		10		Труба 150×4×300 Ст3 ГОСТ 8734-70	1	4,32 кг.
		11 12		Фланец 1-150-25 Ст3 ГОСТ 12820-80	2	
		13		Проволока Ф5 $l_{общ.}$	–	10 кг.
		14		Труба 100×4×170 Ст3 ГОСТ 8734-70	2	1,6 кг.
				Промывной бак.		
				Сборочные единицы.		
		15	А168007 000-01	Бак $V = 5,0 м^3$	1	
		16	Лист 4	Поддон ПМ-3	1	
				Детали		
		3 5		Фланец 1-100-25 Ст3 ГОСТ 12820-80	3	
		4		Труба 100×4×300 Ст3 ГОСТ 8734-70	1	2,84 кг.
		8		Труба 50×2,5×170 Ст3 ГОСТ 8734-70	2	0,5 кг.
		9		Фланец 1-50-25 Ст3 ГОСТ 12820-80	3	
		14		Труба 100×4×170 Ст3 ГОСТ 8734-70	1	1,6 кг.

Согласовано: Группа ВК Пушкина

Взам. инв. № | Подпись и дата | Инв. № подл.

ГИП	Гавриков	1985г.
Н. контр.	Мазур	
Нач. отд.	Иванчиков	
Гл. конст.	Харламов	
Рук. гр.	Гузенко	

Привязан:

Инв. №

284-4-112.86 КМ

Баня на 100 мест с прачечной самообслуживания на 125 кг белья в смену

стадия	Лист	Листов
Р	3	

Бак холодной воды $V = 7,5 м^3$ и промывной бак $V = 5,0 м^3$

Гипрокоммунстрой г. Москва

Альбом I/2

Типовой проект 284-4-112.86

Схема поддонов ПМ-1, ПМ-2.

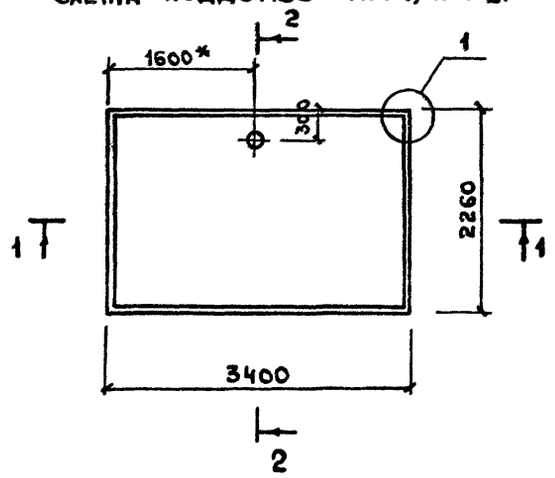

1-1

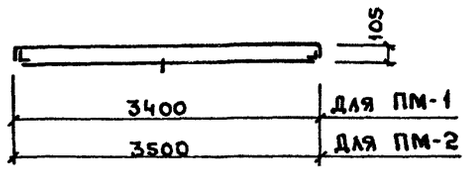

2-2

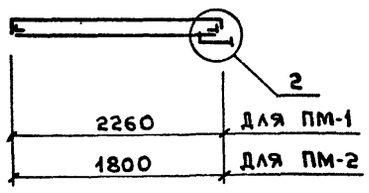

(2)

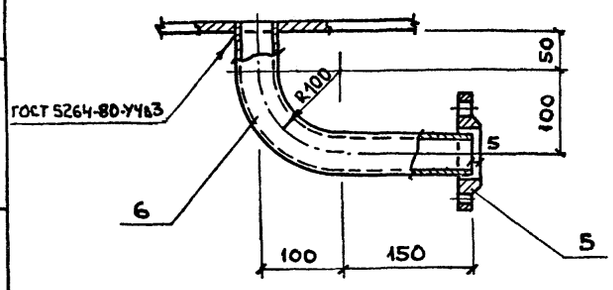

Схема поддона ПМ-3.

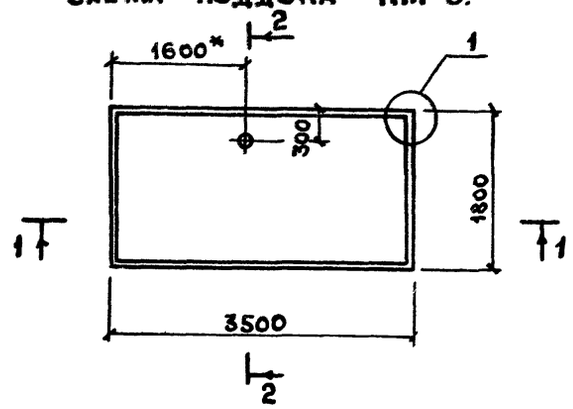

(1) ГОСТ 5264-80-С8 А5

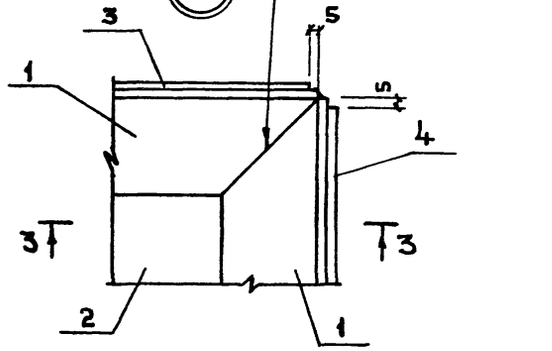

3-3

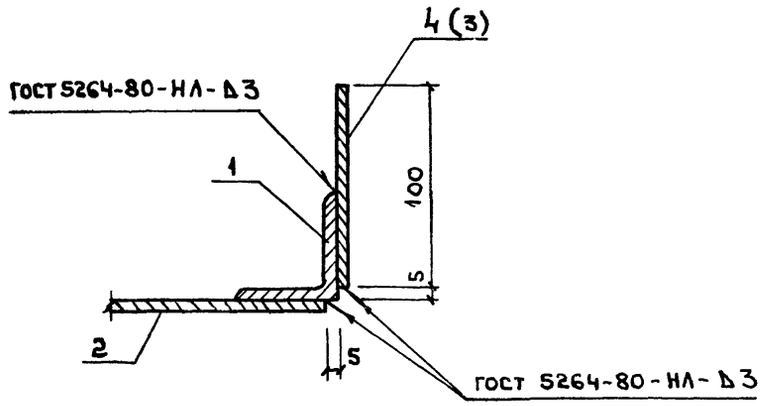

Спецификация элементов на поддоны.

Формат	Зона	Поз.	Обозначение	Наименование	Кол.	Примеч.
				Поддоны ПМ-1, ПМ-2.		
				Общие данные для исполнения.		
	Бч	1		Уголок 50×5 ГОСТ 8509-72* / Ст3 ГОСТ 380-71* ℓ общ.	–	68,31
	Бч	2		Лист 2250×4 ГОСТ 19903-74 / Ст3 ГОСТ 380-71* ℓ=3390	1	239,5
	Бч	3		Полоса 100×4 ГОСТ 103-76 / Ст3 ГОСТ 380-71* ℓ=3390	2	33,42
	Бч	4		Полоса 100×4 ГОСТ 103-76 / Ст3 ГОСТ 380-71* ℓ=2250	2	22,18
				Переменные данные		
				ПМ-1		
	Бч	5		Фланец 1-50-25 Ст3 ГОСТ 12820-80	1	
	Бч	6		Труба 50×2,5×356- ГОСТ 8734-58*	1	1,04
				ПМ-2		
	Бч	5		Фланец 1-25-25 Ст3 ГОСТ 12820-80	1	
	Бч	6		Труба 25×1,6×356- ГОСТ 8734-58*	1	0,33
				Поддон ПМ-3		
	Бч	1		Уголок 50×5 ГОСТ 8509-72* / Ст3 ГОСТ 380-71* ℓ общ.	–	40,0
	Бч	2		Лист 1790×4 ГОСТ 19903-77 / Ст3 ГОСТ 380-71* ℓ=3490	1	196,15
	Бч	3		Полоса 100×4 ГОСТ 103-76 / Ст3 ГОСТ 380-71* ℓ=3490	2	11,0
	Бч	4		Полоса 100×4 ГОСТ 103-76 / Ст3 ГОСТ 380-71* ℓ=1790	2	5,66
	Бч	5		см. ПМ-1	1	
	Бч	6		см. ПМ-1	1	1,04

1. Поддоны замаркированы на листе 2 и 3
2. Размер со знаком * уточнять на месте.

ГИП	Гавриков	1985
Н.контр.	Мазур	
Нач.отд.	Иванчиков	
Гл.констр.	Харламов	
Рук.гр.	Гузенко	

284-4-112.84 КМ

Баня на 100 мест с прачечной самообслуживания на 125 кг белья в смену

Стадия	Лист	Листов
Р	4	

Поддоны ПМ-1, ПМ-2, ПМ-3

Гипрокоммунстрой г. Москва

Привязан

Инв №

Согласовано: Группа ВК Пушкина

Инв. № подл. | Подпись и дата | Взам. инв. №

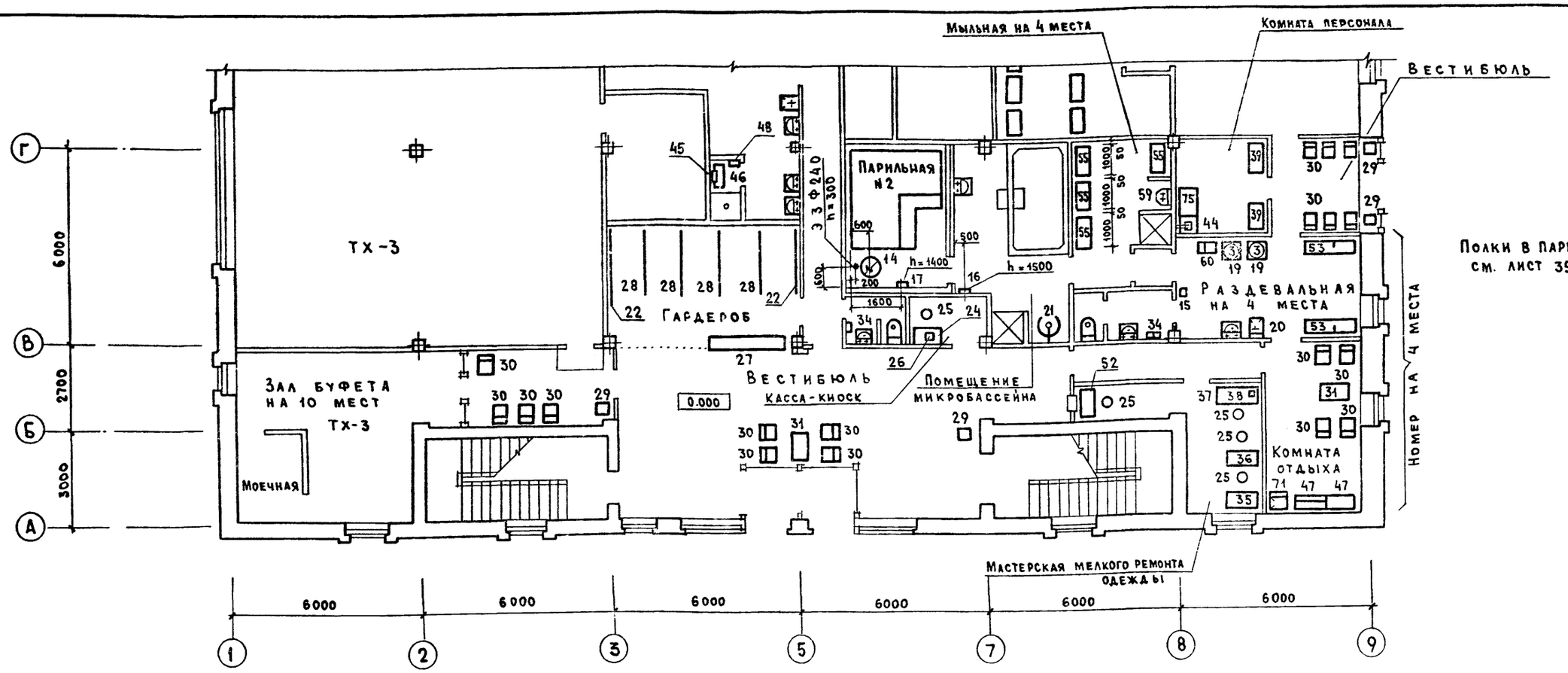

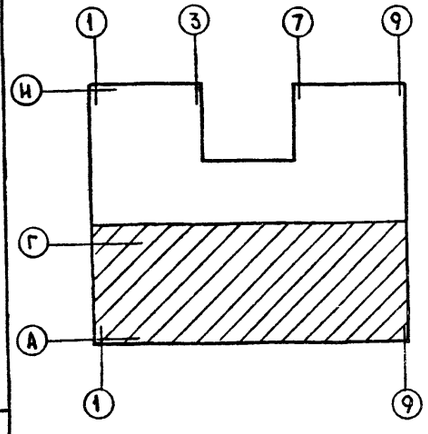

Ведомость ссылочных и прилагаемых документов

Обозначение	Наименование	Примечан
	Ссылочные документы	
1 271-4 В6	Вешалки гардеробные	
	Сборочные чертежи	
1 271-4 В7	Прилавки для гардеробов	
	Сборочные чертежи	
1 272-1	Альбом чертежей технологическо-	
	го оборудования и мебели	
	для бань	
	Прилагаемые документы	
Альбом V	Спецификации оборудования	
То же VII	Ведомость потребности в материалах	

Ведомость рабочих чертежей основного комплекта

Лист	Наименование	Примечан
1	План 1 этажа в осях А-Г с расстановкой техно-	
	логического оборудования	
2	То же в осях Г-И	
3	Фрагменты плана 1 этажа с расстановкой обо-	
	рудования прачечной и буфета	
4	План 2 этажа в осях А-Г с расстановкой техно-	
	логического оборудования.	
5	То же в осях Г-И.	

Настоящий проект разработан в соответствии с действующими нормами и правилами и предусматривает мероприятия, обеспечивающие взрывную, взрывопожарную и пожарную безопасность при эксплуатации здания.

Главный инженер проекта Гавриков АН.

Взам. инв. №

Подпись и дата

Инв. № подл.

Привязан:

Инв №

Гл. инж. пр.	Гавриков	
Нач. отд.	Иванчиков	
Гл. арх. пр.	Филиппов	
Н. контр.	Филиппов	

284-4-112.86 ТХ

Баня на 100 мест с прачечной самообслуживания на 125 кг белья в смену.

Стадия	Лист	Листов
Р	1	5

План 1 этажа в осях А-Г с расстановкой технологического оборудования

ГИПРОКОММУНСТРОЙ г. Москва

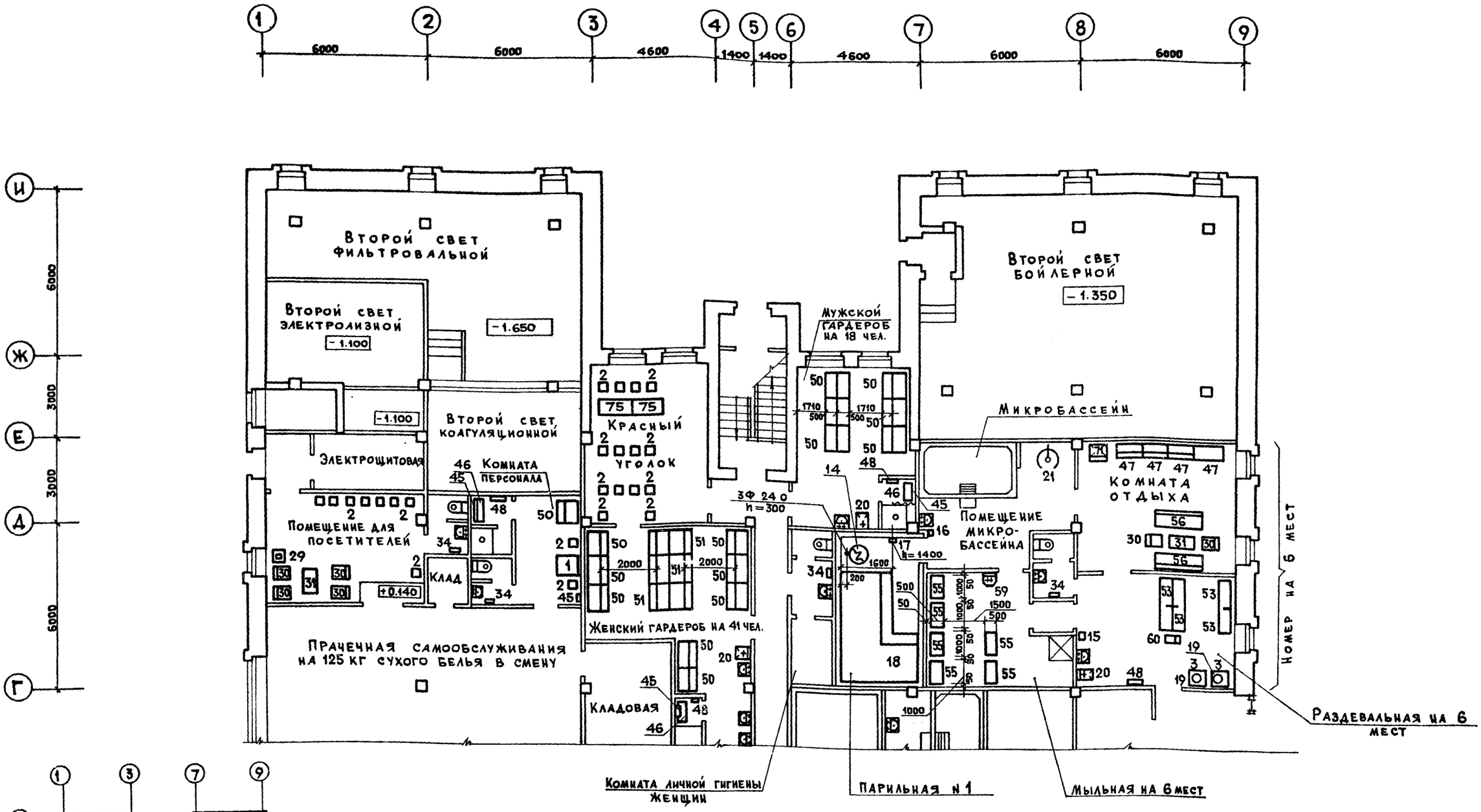

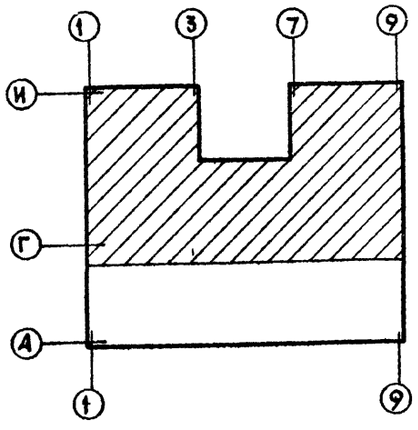

Полки в парильной №1 см. лист 35.

Гл.инж.пр.	Гавриков		284-4-112.86 ТХ
Нач.отд.	Иванчиков		Баня на 100 мест с прачечной самообслуживания на 125 кг белья в смену
Гл.арх.пр.	Филиппов		
Привязан:			Стадия Р; Лист 2; Листов
Инв.№			План 1 этажа в осях Г-И с расстановкой технологического оборудования.
Н.контр.	Филиппов		Гипрокоммунстрой г. Москва

Инв.№ подл. | Подпись и дата | Взам.инв.№

Типовой проект 284-4-112.86 Альбом I/2

План расстановки технологического оборудования прачечной

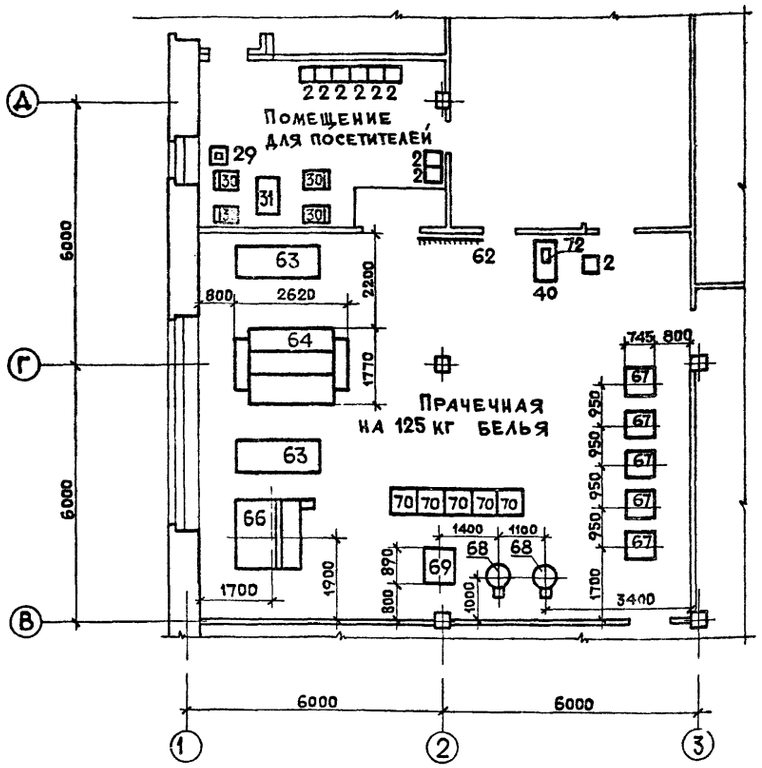

План привязки подводов коммуникаций к технологическому оборудованию прачечной

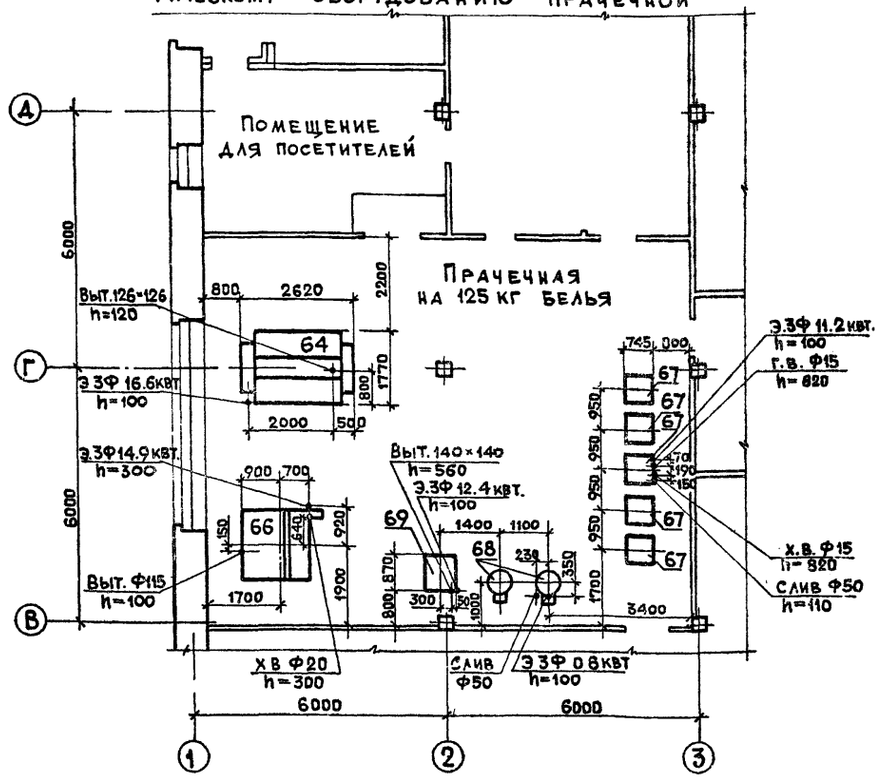

Буфет на 10 мест
Расстановка и привязка технологического оборудования

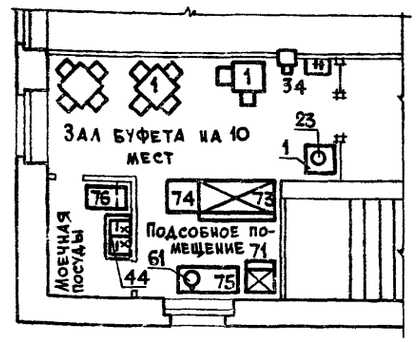

Буфет на 10 мест
Монтажный план привязки подводов коммуникаций к технологическому оборудованию

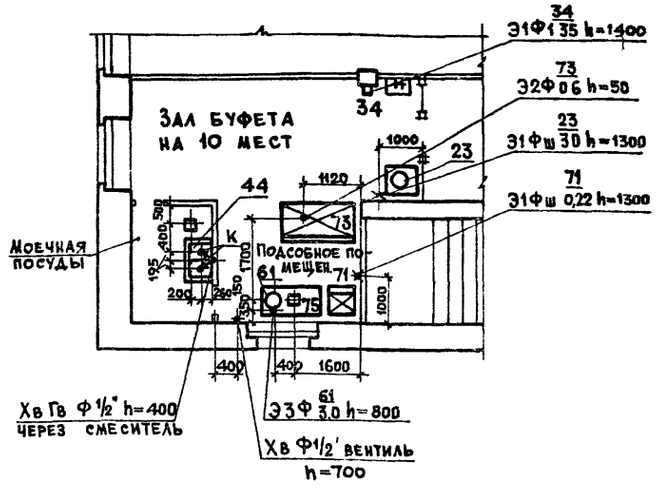

Условные обозначения

Э – подвод электроэнергии
3Ф – фазность тока
Выт. – вытяжка
хв – подвод холодной воды
гв – подвод горячей воды
Слив – слив отработанного раствора в канализацию
Ф40 – диаметр подводного патрубка
h – высота от уровня чистого пола
Ш – штепсельная розетка
К – отвод в канализацию с разрывом струи через воронку

Привязка подводов коммуникаций уточняется при получении оборудования

Согласовано: ГруппаАС Силиппов; ГруппаВК Пушкина; ГруппаОВ Опарина; ГруппаЭ Панус

Инв.№ подл. | Подпись и дата | Взам.инв.№

Гл.инж.пр.	Гаврикова		284-4-112.86 ТХ
Нач.отд.	Иванчикова		Баня на 100 мест с прачечной самообслуживания на 125 кг белья в смену
Гл.спец.	Филитова		
Инженер	Прусакова		Стадия Р; Лист 3; Листов
Рук.гр.	Шилова		Фрагменты плана 1 этажа с расстановкой оборудования прачечной и буфета — Гипрокоммунстрой г. Москва

Привязан

Инв.№

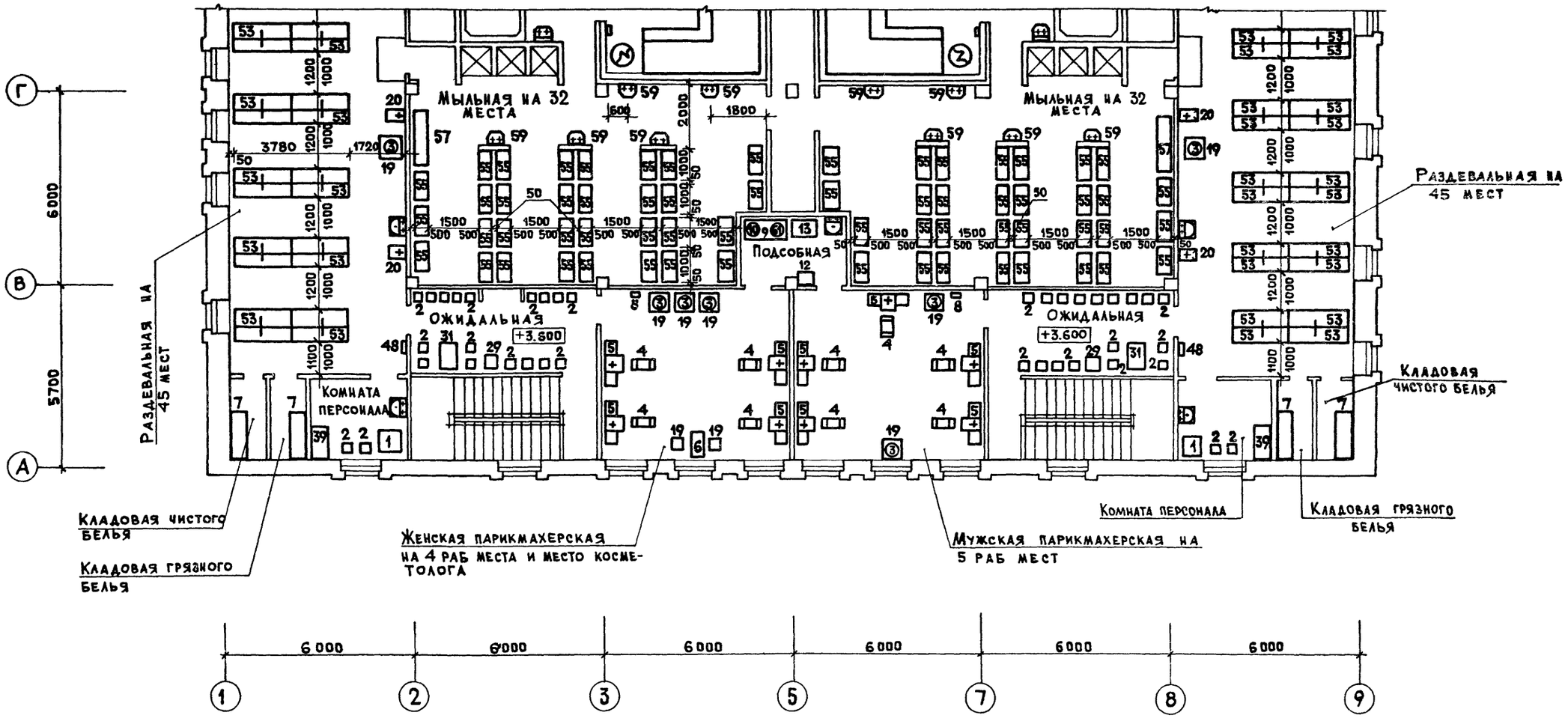

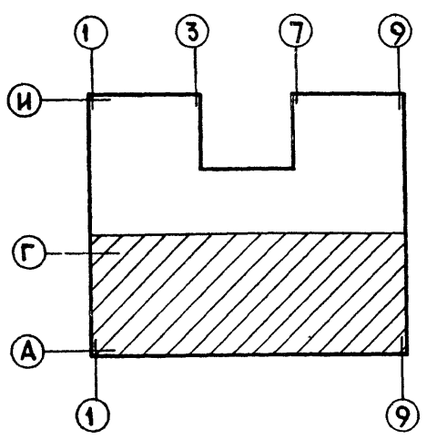

					284-4-112.86 ТХ
		Гл.инж.пр.	Гавриков		Баня на 100 мест с прачечной самообслуживания на 125кг белья в смену
		Нач.отд.	Иванчиков		
		Гл.арх.пр.	Филиппов		
Привязан					Стадия: Р; Лист: 4; Листов:
		Н.контр.	Филиппов		План 2 этажа в осях А-Г с расстановкой технологического оборудования.
Инв.№					Гипрокоммунстрой г. Москва

Инв.№ подл. | Подпись и дата | Взам.инв.№

Типовой проект 284-4-112.86 Альбом I/2

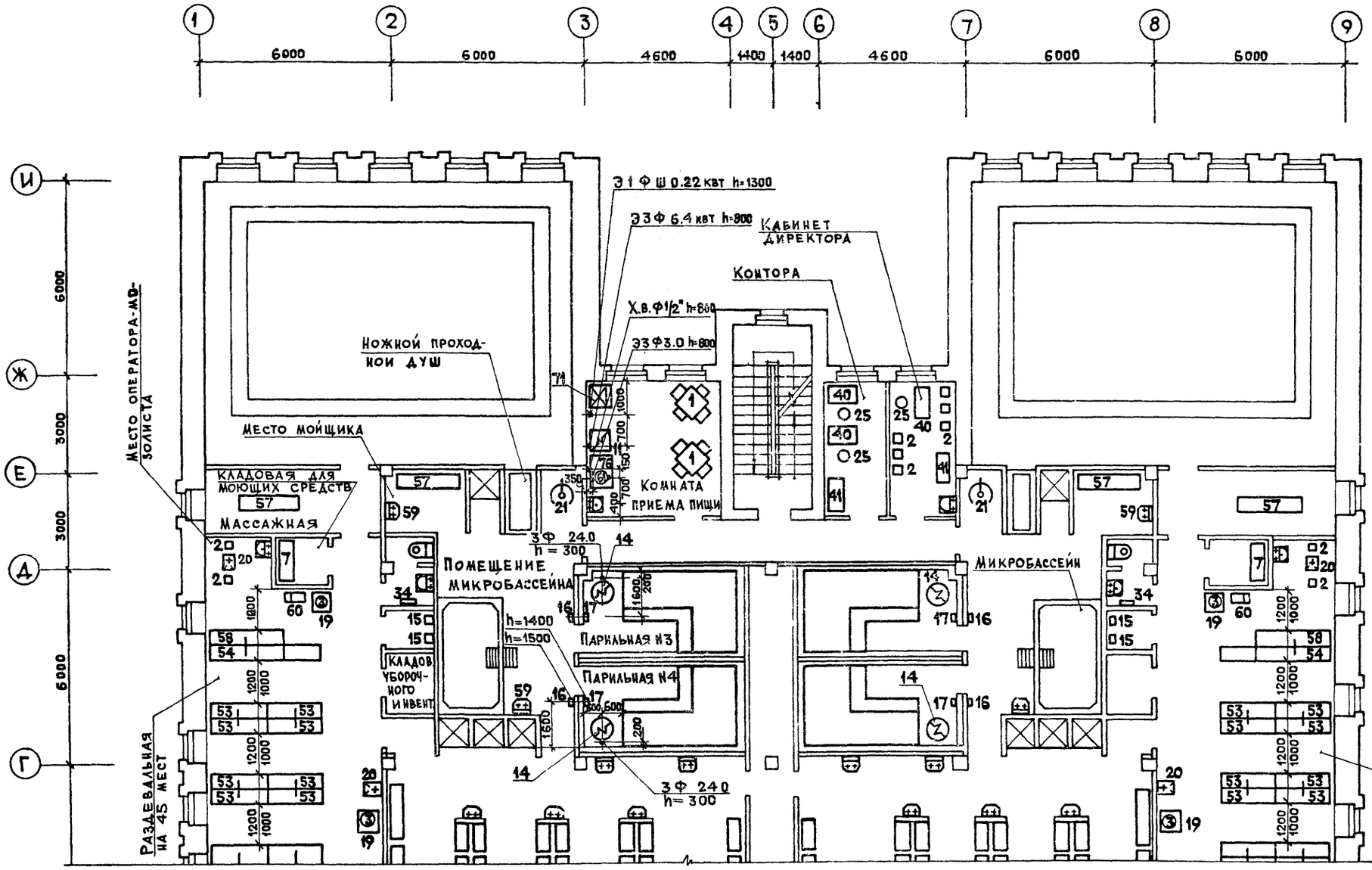

Фрагмент плана технического этажа

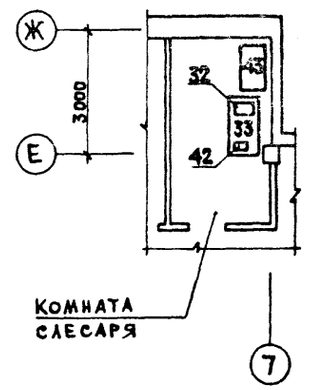

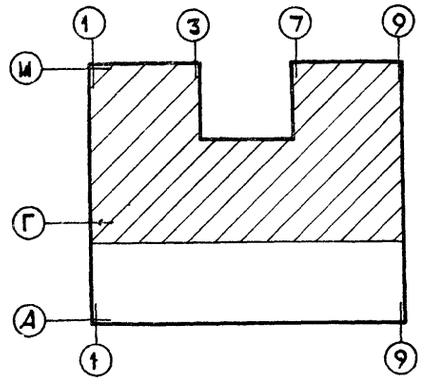

Полки в парильных №3 и №4 см. лист 35.

Гл. инж. пр.	Гавриков		284-4-112.86 ТХ
Нач. отд.	Иванчиков		Баня на 100 мест с прачечной самообслуживания на 125 кг белья в смену
Гл. арх. пр.	Филиппов		Стадия: Р; Лист: 5; Листов:
Н. контр.	Филиппов		План 2 этажа в осях Г-И с расстановкой технологического оборудования.

Привязан

Инв. №

Гипрокоммунстрой г. Москва

Инв. № подл. | Подпись и дата | Взам. инв. №

gost.e-ecolog.ru