ТИПОВОЙ ПРОЕКТ

284-4-112.86

БАНЯ НА 100 МЕСТ С ПРАЧЕЧНОЙ САМООБСЛУЖИВАНИЯ НА 125 кг БЕЛЬЯ В СМЕНУ

АЛЬБОМ - I (из 2х частей)

Часть - I

Пояснительная записка.
Архитектурные решения.

21532-01

				Привязан
Инв.№				

gost.e-ecolog.ru

Госстрой СССР
ЦЕНТРАЛЬНЫЙ ИНСТИТУТ ТИПОВОГО ПРОЕКТИРОВАНИЯ
Свердловский филиал
620062, г.Свердловск-62, ул.Чебышева,4
Заказ №1247 Инв.№ 21532-01 тираж 200
Сдано в печать 17.01. 1985г цена 3-95

ТИПОВОЙ ПРОЕКТ

284-4-112.86

БАНЯ НА 100 МЕСТ С ПРАЧЕЧНОЙ САМООБСЛУЖИВАНИЯ НА 125 кг БЕЛЬЯ В СМЕНУ

АЛЬБОМ - I Часть 1

СОСТАВ ПРОЕКТА:

Альбом I - Пояснительная записка. Архитектурные решения.
Часть 1
Альбом I - Конструкции железобетонные и металлические. Технологические чертежи.
Часть 2
Альбом II - Изделия заводского изготовления.
Альбом III - Внутренний водопровод и канализация. Отопление и вентиляция. Тепловой пункт.
Альбом IV - Электрооборудование и электроосвещение. Связь и сигнализация. Автоматизация санитарно-технических систем.
Альбом V - Чертежи задания заводу-изготовителю.
Альбом VI - Спецификация оборудования.
Альбом VII - Ведомости потребности в материалах.
Альбом VIII - Сметы.

21532-01

Разработан
проектным институтом
„Гипрокоммунстрой"

Главный инженер института В.Г. Сапроненков
Главный инженер проекта Л.Н. Гавриков

Утвержден Минжилкомхозом РСФСР
Приказ N 7-ТД от 27.12 1985 г.
Введен в действие Гипрокоммунстроем
Приказ N 195 от 25.07 1986 г.

Привязан

Инв.№

NN п.п.	Наименование	Марка	NN стр.
1	Обложка.		
2	Титульный лист.		
3	Содержание альбома.		2
4	Пояснительная записка.	ПЗ-1÷3	3-5
	Архитектурные решения.		
5	Общие данные.	АР-1÷6	6÷11
6	План технического подполья в осях А-Г.	АР-7	12
7	План технического подполья в осях Г-И. Сечение А-А.	АР-8	13
8	План 1 этажа в осях А-Г. Фрагмент плана 3. Сечение 2-2. Узел 1.	АР-9	14
9	План 1 этажа в осях Г-И. Сечение 1-1.	АР-10	15
10	План 2 этажа в осях А-Г.	АР-11	16
11	План 2 этажа в осях Г-И, сечение 2-2.	АР-12	17
12	Планы 1 и 2 этажей с сантехническими отверстиями. Планы подвесного потолка в осях 4-6, у оси 1,Е. Разрезы 1-1, 2-2.	АР-13	18
13	План технического этажа. Сечения 1-1; 2-2. Узлы 2, 3.	АР-14	19
14	Ведомость перемычек (начало).	АР-15	20
15	Ведомость перемычек (окончание).		
	Спецификация перемычек (начало)	АР-16	21
16	Спецификация перемычек (окончание).	АР-17	22
17	Спецификация элементов заполнения проемов. Экспликация полов.	АР-18	23
18	Разрез 1-1, 2-2. Развертки стен с вентиляционными каналами, сечения 1-1÷4-4	АР-19	24
19	Разрезы 3-3÷5-5. Сечения 4-4; 5-5.	АР-20	25
20	Разрез 6-6; сечения 1-1÷3-3. Фрагмент плана 4. Узел 1.	АР-21	26
21	Фасад 1-9. Фрагмент фасада 6-4 для t°=-40°		
	Фрагмент разреза 4-4 для t=-40°	АР-22	27
22	Фасады И-А; А-И.	АР-23	28
23	Фасады 9-1; И-Ж; Ж-И.	АР-24	29
24	Схемы заполнения оконных проемов.	АР-25	30
25	План кровли. Сечения 1-1; 3-3; 4-4.	АР-26	31
26	Планы полов 1 и 2 этажей; экспликация полов.	АР-27	32
27	Фрагменты планов полов 1÷5. Сечение 1-1.	АР-28	33
28	Фрагмент плана полов 4. Сечения 1-1; 2-2.	АР-29	34
29	План воздухозаборной шахты. Фасад. Разрезы 1-1; 2-2. Деталь 4.	АР-30	35
30	Монтажные планы перегородок 1,2 и технического этажей.	АР-31	36
31	Спецификация элементов к монтажным планам перегородок 1,2 и технического этажей.	АР-32	37
32	Планы парильных №1÷№4. Разрезы 1-1÷3-3.	АР-33	38
33	Планы каркаса парильных №÷№4; планы перекрытия парильных №1÷№4; решетки Р1÷Р8	АР-34	39
34	Сечение 1-1; разрезы 1-1; 2-2; планы пола П1÷П3	АР-35	40
35	Детали 1÷6.	АР-36	41
36	Планы парогидроизоляции 1 и 2 этажей; разрезы 1-1 и 2-2.	АР-37	42
37	Парогидроизоляция. Детали 1÷8, 15.	АР-38	43
38	Парогидроизоляция, детали 9÷14.	АР-39	44
39	План тамбура главного входа. Разрезы 1-1; 2-2. Детали 1-6.	АР-40	45
40	Развертки стен по осям „Б", „А", „3" и „7".	АР-41	46
41	Узлы 1, 2; Сечения 1-1, 2-2.	АР-42	47
42	Остекленная перегородка ОП-1, окно выдачи ИОВ-1	АР-43	48
43	Фрамуги Ф-1÷Ф-4.	АР-44	49
44	Дверной блок внутренний ДПИ-1; ДПИ-1Л, узлы 1, 2. Ручка дверная РД-1. Дверца продуха ДИ-1; подоконная доска ИПД-1	АР-45	50

Инв. № подл. | Подпись и дата | Взам. инв. №

Альбом I/1

Типовой проект 284-4-112.86

Общая часть

Типовой проект бани на 100 мест с прачечной самообслуживания на 125 кг белья в смену разработан в соответствии с планом типового проектирования Госстроя СССР на 1985 г и на основании задания выданного Минжилкомхозом РСФСР от 8 февраля 1984 г.

Область применения

В соответствии с инструкцией по типовому проектированию СН 227-82 рабочие чертежи разработаны применительно к следующим условиям строительства:

1. Климатические районы - II, III и подрайон 1В.
2. Расчетная температура наружного воздуха минус 20°, 30° (основное решение), 40°С.
3. Инженерно-геологические условия - обычные.
4. Грунтовые воды отсутствуют.
5. Площадка со спокойным рельефом.
6. Основанием служат грунты непросадочные со следующими нормативными характеристиками: $\gamma^{н}=28°$; $C^{н}=0.02$ мпа; $E=15$ мпа; $\gamma^{н}=1.8$ т/м^3.
7. Вес снегового покрова - 100 кгс/м^2.
8. Скоростной напор ветра - 27 кгс/м^2.
9. Здание не рассчитано на строительство с сейсмичностью выше 6 баллов и на подрабатываемых территориях.
10. Степень огнестойкости - вторая.

Назначение

Баня предназначается для предоставления населению городов и поселков городского типа расширенного комплекса банно-оздоровительных услуг.

Состав здания

В здании размещаются: баня на 90 мест, камера на 10 мест и прачечная самообслуживания на 125 кг белья в смену.

Объемно-планировочные решения

Здание бани решено в одном 3-этажном объеме размером в плане 36.0×29.7 м с техническим подпольем и частично с подвалом. Высота этажа - 3.6 м.

За условную - отметку 0.000 принят уровень чистого пола первого этажа.

В подвале размещаются приточные венткамеры с отдельными наружными входами, электролизная, коагуляционная, фильтровальная и бойлерная

На первом этаже размещаются вестибюль с гардеробом, касса-киоск, буфет на 10 посадочных мест, бытовые помещения для персонала бани, красный уголок, мастерская бытового обслуживания.

Прачечная самообслуживания проектируется с отдельным входом и состоит из помещения для посетителей, кладовой для моющих средств, комнаты персонала с душевой.

На первом этаже проектируются 2 номера: мужской на 6 мест и женский на 4 места. Номера имеют отдельный вход с улицы. Номера состоят из раздевальных, мыльных, помещений микробассейнов с парильной.

Из вестибюля по лестницам отдельно для мужчин и женщин посетители попадают на 2 этаж.

На втором этаже размещаются мужская и женская парикмахерские, ожидальные, раздевальные, мыльные, помещения микробассейна, парильные, плавательные бассейны. Между помещениями парильных и мыльных проектируется сантехнический коридор, в котором размещаются стояки воздуховодов, водопровода и канализации. На втором этаже проектируются кабинет директора, контора и комната приема пищи.

На техническом этаже размещаются вытяжные венткамеры, помещения для баков с горячей и холодной водой, комната слесаря.

Стены - кирпичные. Кирпич глиняный обыкновенный ГОСТ 530-80 с облицовкой однорядным полнотелым керамическим кирпичом ГОСТ 7484-78. Морозостойкость кирпича не менее 25 циклов.

Перегородки - в мокрых помещениях сборные железобетонные, во влажных и сухих помещениях - гипсобетонные и частично - кирпичные.

Кровля - над помещениями с нормальным режимом - совмещенная, рулонная; над помещениями с влажным режимом - вентилируемая, рулонная.

Конструктивные решения.

Конструкции здания решены в унифицированном железобетонном каркасе в соответствии с общесоюзным каталогом индустриальных железобетонных и бетонных изделий, обязательных для применения в гражданском строительстве, утвержденных Госгражданстроем при Госстрое СССР.

Фундаменты под колонны - сборные железобетонные башмаки по серии 1.020-1/83 по монолитным железобетонным фундаментам.

Фундаменты под наружные стены - ленточные из сборных железобетонных плит по серии 1.112-5 в.2 и блоков стен подвала по ГОСТ 13579-78. Под все фундаменты устраивается песчаная подготовка толщиной 50 мм.

Ригели и колонны - сборные железобетонные по серии 1.020-1/83.

Плиты перекрытия и покрытия - сборные железобетонные многопустотные и сантехнические по сериям: 1.041.1-2; 1.241-1 в.24; 1.141-1 в.63,60; 1.243-1 в.4 и беспустотные индивидуальные в опалубке серии 1.041.1-2. Разработан вариант монолитного железобетонного перекрытия.

Лестницы - сборные железобетонные марши с накладными проступями и площадки по серии 1.252.1-4.

Перемычки - сборные железобетонные по серии 1.138-10 в.1-2.

Прогоны и опорные подушки - по серии 1.225-2 в.11.

Козырьки - сборные железобетонные по серии 1.238-1 в.2.

Ступени - сборные железобетонные по серии 1.055.1-1.

Конструкции подпольных каналов - по серии 3.006-1-2/82

Плавательные бассейны и микробассейны - монолитные железобетонные.

Антикоррозийную защиту строительных конструкций выполнять в соответствии со СН и П II-28-73* гл. 28. „Защита строительных конструкций от коррозии," в зависимости от местных условий эксплуатации. По наружным и внутренним стенам, колоннам помещений с влажным режимом устраивается пароизоляция из шпаклевки ЭП-00-10.

Инв. №			Привязан:	
ГИП	Гавриков		284-4-112.86	
Состав.	Никишина			
			Пояснительная записка	Стадия / Лист 1 / Листов
				ГИПРОКОММУНСТРОЙ г. Москва

Инв. № подл. | Подп. и дата | Взам. инв. №

21532-01

Кол. 1/1 Формат 82

Технологические решения.

Баня проектируется с двумя отделениями вместимостью по 45 мест каждое и два номера: мужской и женский. Парильные номеров оборудуются электрическими печами-каменками мощностью 24 квт. Температура в парильной может быть от 80° до 120°С. Вблизи парильных проектируются микробассейны размером 1950×3450 мм и глубиной 1050 мм. Баня может работать как санпропускник, для чего между мыльными отделениями предусмотрены двери, а во дворе бани предусмотрена специальная площадка 1000 м².

В бане проектируются парикмахерские: мужская на 5 мест, женская на 4 места.

Для обслуживания посетителей бани предусмотрена мастерская бытового обслуживания, которая выполняет мелкий ремонт одежды и утюжку.

Буфет на 10 мест размещается на 1 этаже и предназначен для обслуживания посетителей бани.

Прачечная самообслуживания имеет производительность 125 кг сухого белья в смену. В проекте заложено технологическое оборудование отечественного производства на электрообогреве. Все операции производятся клиентами на основании правил и инструкций машин и инструктажа, который проводится дежурным штатным специалистом.

Технологический процесс построен по следующему потоку: взвешивание грязного белья и оплата за услуги, стирка, отжим, сушка и глажение белья.

Водопровод и канализация.

За источник водоснабжения принят городской водопровод, который обеспечивает баню с прачечной по расходу и напору. В здание бани запроектирован один ввод водопровода ф 150 мм.

Внутреннее пожаротушение бани не предусматривается.

Сброс бытовых и производственных стоков запроектирован в городскую канализацию самотеком. Дождевые стоки с кровли здания запроектированы в 2-х вариантах: 1. в наружную сеть ливневой канализации; 2. открытый выпуск воды на рельеф.

Расход воды из хозяйственно-питьевого водопровода на хоз-питьевые и производственные нужды составляет - 303.91 м³/сут.; 33.0 м³/ч; 14,15 л/с.

Расход стоков бытовой и производственной канализации составляет-303.91м³/сут; 33.0 м³/ч; 14.15л/с.

Отопление и вентиляция.

Чертежи разработаны на основании строительных и технологических чертежей в соответствии с санитарными нормами СН 245-71 и строительными нормами и правилами СНиП II-33-75*; СНиП II-92-76.

Теплоснабжение предусмотрено от наружных тепловых сетей. Теплоноситель - вода с параметрами 423°К÷343°К (150°-70°С). Проектом предусматривается приготовление горячей воды с t=65°С на хозяйственно-бытовые нужды в тепловом пункте. В здании запроектировано 4 системы отопления: для помещений наружного и внутреннего контура-двухтрубные системы с нижней разводкой трубопроводов, система обогрева полов и горизонтальная система отопления технического этажа.

В качестве нагревательных приборов приняты радиаторы типа „М140-АО" для наружного и внутреннего контура помещений; гладкие трубы для отопления полов и регистры из гладких труб для помещений технического этажа.

Трубопроводы систем отопления и теплоснабжения изолируются пухшнуром из минеральной ваты толщиной 30мм. Для создания нормальных параметров воздушной среды во всех помещениях запроектирована приточно-вытяжная вентиляция с механическим побуждением и естественная.

Технологическое оборудование, выделяющее вредности, снабжено местными отсосами. Воздухообмены в помещениях приняты по кратностям согласно СНиП II-80-75, за исключением помещений прачечной, бассейна и электролизной, где воздухообмены определены по расчету. Воздуховоды запроектированы асбоцементными и металлическими.

При разработке проекта вентиляции предусмотрены мероприятия по снижению шума: все вентагрегаты размещаются в отдельных помещениях; вентоборудование устанавливается на виброизолирующее основание; всасывающие и напорные патрубки вентиляторов соединены с воздуховодами с помощью гибких вставок; ограждения венткамер принимаются из шумопоглащающих материалов (см. раздел „Архитектурно-строительную часть").

Для ремонтных работ и технического обслуживания вентоборудования предусмотрены подъемно-транспортные средства (кошки).

Монтаж систем отопления, теплоснабжения и вентиляции производить в соответствии со СНиП III-28-75.

Суммарный расход тепла на отопление и вентиляцию при t=243°К (-30°С) равен 566905вт(488754ккал/ч).

Тепловой пункт.

Тепловой пункт разработан для расчетной наружной температуры $t_н$=-30°С.

Тепловой пункт размещается в техподполье на отм.-1.350 в осях 7-9-И. В тепловом пункте устанавливаются приборы настроя и учета, распределительная гребенка с элеваторным узлом, водоподогревательные установки для нужд горячего водоснабжения и для системы обогрева полов.

Оборудование и трубопроводы изолируются минераловатными изделиями толщиной 30 мм.

Расход тепла на горячее водоснабжение при t=243°К (-30°С) равен 1229600 вт (1060000 ккал/ч).

Инв.№подл. | Подпись и дата | Взам. инв.№

21532-01

Электроснабжение.

По степени надежности электроснабжения токоприемники бани относятся ко II категории. Электроснабжение бани осуществляется от городских сетей 0,4кВ.

Ввод и распределение электроэнергии по потребителям бани, учет электроэнергии осуществляются на вводно-распределительном устройстве серии ВРУ

Силовые электропроводки выполняются проводом ПВ в стальных оцинкованных трубах (в стиральном цехе) и проводом АПВ в полиэтиленовых трубах, прокладываемых в подготовке пола в остальных помещениях.

Электропроводки электроосвещения выполняются проводами АППВС, прокладываемыми в пустотах плит перекрытий, в штравах и бороздках стен и перегородок и АПВ в полиэтиленовых трубах, прокладываемых поверх плит перекрытия; кабелем АВВГ открыто с креплением скобами, теплостойким проводом РКГМ с обмоткой его асбестовым шнуром в помещениях парилен.

Для защиты от поражения электрическим током предусмотрено зануление, которому подлежат корпуса электродвигателей, электрооборудования, светильников. В качестве сети зануления используются нулевые провода и жилы кабелей, стальные трубы электропроводок.

В помещениях парилен как дополнительная мера защиты, предусмотрена металлическая сетка выравнивания потенциала, заложенная в полу парилен.

Весь монтаж электрооборудования должен быть выполнен с учетом ПУЭ и действующих норм.

Потребная электрическая мощность 280,6 кВт. Годовой расход электроэнергии 940315 кВт.ч.

Связь и сигнализация.

В здании бани запроектированы сети телефонизации и радиофикации.

Телефонизация осуществляется от городской телефонной сети с оборудованием кабельного ввода емк. 10×2.

Радиофикация осуществляется от городской радиотрансляционной сети. Радиосеть запроектирована с возможностью приема 3-х программного вещания. Радиорозетки устанавливаются на высоте 0,8м от уровня чистого пола и не далее 1м от электророзеток. Ввод в здание предусмотрен с трубостойки. Грозозащита выполняется стальной проволокой диаметром 8 мм. Количество абонентских точек - 20.

Автоматизация.

Проект автоматизации разработан на основании следующих материалов:

1. строительных, сантехнических и технологических чертежей;
2. действующих руководящих материалов СН 102-76, СНиП 1.02.01-85.
3. указаний по проектированию электроустановок систем автоматизации производственных процессов МСН 205-69 ММСС СССР;
4. нормативно-технических документов „Проектмонтажавтоматика" РМ4-18-83.

В проекте предусматривается:

1. автоматизация работы приточных систем П1, П2, П3;
2. автоматизация теплового пункта.

Мероприятия по пожарной безопасности.

Эвакуация людей при пожаре обеспечивается через 3 лестничные клетки и 2 выхода. Для ликвидации пожара проектом предусмотрено наружное пожаротушение.

Технико-экономические показатели

NN п.п	Наименование показателей	Ед. изм.	Проектируемый проект	т. п. 284-4-92	
1	Количество мест в бане	мест	100	100	
2	Площадь застройки	м²	1114.5	1114.5	
3	Полезная площадь	"	2651.1	2651.1	
4	Рабочая площадь	"	1472.8		
5	Строительный объем	м³	10624.3	10624.3	
6	Сметная стоимость общая	тыс. руб.	422.48	324.77	
	в том числе:				
	строительно-монтажных				
	работ	"	379.92	272.94	
	Стоимость оборудования	"	42.56	51.83	
7	Сметная стоимость				
	1м² полезной площади	руб.	143.31	103.3	
8	Стоимость 1м³ здания	"	35.76	25.7	
9	Потребная электрическая				
	мощность	кВт	280,6	281.0	
10	Расход тепла	ккал/ч	1548715	1556510	
11	Расход воды	м³/сут	303,91	300,13	
	в том числе горячей	"	174.8	174,78	
12	Построечные трудовые	чел/дн	7059.4	9821	
	затраты				
	То же, на 1 место	"	70.59	88.21	
	Тоже, на 1 м² полезной				
	площади	"	2.67	3.33	
13	Расход стали, приведенной				
	к стали класса АI	т	80,92	38,1	без учета с/ж. конст.
	То же, на 1м² полезной				
	площади	"	0,035	0,014	
14	Расход цемента, приведен-				
	ного к марке М400	"	604.2	349.0	без учета с/ж конст
	То же, на 1м² полезной				
	площади	"	0,224	0,132	
15	Общее количество ра-				
	ботающих	чел.	60		

Альбом I | 1

Типовой проект 284-4-112.86

Ведомость основных комплектов рабочих чертежей

Обозначение	Наименование	Примечание
ТХ	Технологические чертежи	
АР	Архитектурные решения	
КЖ	Конструкции железобетонные	
ВК	Водопровод и канализация	
ОВ	Отопление и вентиляция	
ТС	Тепловой пункт	
ЭМ	Электрооборудование	
ЭО	Электроосвещение	
СС	Связь и сигнализация	
А	Автоматизация санитарно-технических систем	

Ведомость рабочих чертежей основного комплекта

Лист	Наименование	Примечание
1	Общие данные /начало/	
2	Общие данные /продолжение/	
3	Общие данные /продолжение/	
4	Общие данные /продолжение/	
5	Общие данные /продолжение/	
6	Общие данные /окончание/	
7	План технического подполья в осях А-Г	
8	План технического подполья в осях Г-И; сечение А-А	
9	План 1 этажа в осях А-Г. Фрагмент плана 3; сечение 2-2; узел 1.	
10	План 1 этажа в осях Г-И; сечение 1-1.	

Ведомость рабочих чертежей основного комплекта

Лист	Наименование	Примечание
11	План 2 этажа в осях А-Г, дет. 1	
12	План 2 этажа в осях Г-И; сечение 2-2	
13	Планы 1 и 2 этажей с сантехническими отверстиями. Планы подвесного потолка в осях 4-6, у оси 1; Е; разрезы 1-1; 2-2.	
14	План технического этажа; сечения 1-1; 2-2; узлы 2; 3.	
15	Ведомость перемычек /начало/	
16	Ведомость перемычек /окончание/; спецификация перемычек /начало/.	
17	Спецификация перемычек /окончание/	
18	Спецификация элементов заполнения проемов. Экспликация полов.	
19	Разрез 1-1-2-2; развертки стен с вентиляционными каналами; сечения 1-1÷4-4.	
20	Разрезы 3-3÷5-5; сечения 4-4 и 5-5.	
21	Разрез 6-6; сечения 1-1÷3-3; фрагмент плана 4; узел 1.	
22	Фасад 1-9. Фрагмент фасада 6-4 для t°-40°. Фрагмент разреза 4-4. для t°-40°	
23	Фасад И-А; А-И.	
24	Фасады 9-1; И-Ж; Ж-И.	
25	Схемы заполнения оконных проемов.	
26	План кровли; сечения 1-1; 3-3 и 4-4.	
27	Планы полов 1 и 2 этажей; экспликация полов.	
28	Фрагменты планов полов 1÷3; сечение 1-1.	
29	Фрагмент плана полов 4; сечение 1-1.	
30	План воздухозаборной шахты; фасад; разрез 1-1; 2-2, дет. 4	
31	Монтажные планы перегородок 1,2 и технического этажей.	
32	Спецификация элементов к монтажным планам перегородок 1,2 и технического этажей.	
33	Планы парильных №1÷№4; разрезы 1-1÷3-3.	
34	Планы каркаса парильных №1÷№4; планы перекрытия парильных №1÷№4; решетки Р1÷Р8.	
35	Сечение 1-1; разрезы 1-1 и 2-2; планы потолка П1÷П3.	
36	Детали 1÷6.	

Ведомость рабочих чертежей основного комплекта

Лист	Наименование	Примечание
37	Планы парогидроизоляции 1 и 2 этажей; разрезы 1-1 и 2-2.	
38	Парогидроизоляция. Детали 1÷8; 15.	
39	Парогидроизоляция. Детали 9÷14.	
40	План тамбура главного входа; разрезы 1-1 и 2-2; детали 1÷6.	
41	Развертки стен по осям „Б"; „А"; „3" и „7"	
42	Узлы 1; 2; сечения 1-1; 2-2.	
43	Остекленная перегородка ОП-1; окно выдачи ИОВ-1.	
44	Фрамуги Ф-1÷Ф-4.	
45	Дверной блок внутренний ДПИ-1; ДПИ-1л; узлы 1,2; ручка двери РД-1; дверца продуха ДИ-1; подоконная доска ИПД-1.	

Ведомость ссылочных и прилагаемых документов

Обозначение	Наименование	Примечание
	Ссылочные документы	
ГОСТ 6629-74 *	Двери деревянные внутренние для жилых и общественных зданий.	
ГОСТ 11214-78	Окна и балконные двери с двойным остеклением для жилых и общественных зданий.	

Согласовано:

Группа ОВ	Спасина	
Группа ВК	Пушкин	
Группа Э	Панус	

Взам. инв. № | Подп. и дата | Инв. № подл.

Типовой проект разработан в соответствии с действующими нормами и правилами и предусматривает мероприятия, обеспечивающие взрывную, взрывопожарную и пожарную безопасность при эксплуатации здания.

Главный инженер проекта /Гавриков/

Инв. №			
ГИП	Гавриков		
Н.контр.	Мелихова		
Нач.отд.	Иванчиков		
Гл.конст.	Харламов		
ГАП	Филиппов		
Архит.	Листошенкова		

Привязан:

284-4-112.86 АР

Баня на 100 мест с прачечной самообслуживания на 125 кг белья в смену

Стадия	Лист	Листов
Р	1	45

Общие данные /начало/

Гипрокоммунстрой г. Москва

Альбом I/1

Типовой проект 284-4-112.86

Ведомость ссылочных и прилагаемых документов

Обозначение	Наименование	Примечание
ГОСТ 16289-80	Окна и балконные двери деревянные с тройным остеклением для жилых и общественных зданий	
ГОСТ 17608-81	Плиты бетонные тротуарные	
ГОСТ 24700-81	Окна и балконные двери деревянные со стеклопакетами для жилых и общественных зданий	
1.055.1-1	Ступени бетонные и железобетонные. Рабочие чертежи.	
1.136-2	Доски подоконные деревянные	
1.231.9-7. в.1	Панели перегородок гипсобетонные для общественных зданий со стенами из кирпича с высотами этажей 3,3; 3,6; 4,2м. Рабочие чертежи.	
1.231.9-7 в.2ч.I	Панели перегородок гипсобетонные для общественных зданий с высотами этажей 3.3; 3.6 и 4.2м в конструкциях каркаса серии 1.020-1/83. Рабочие чертежи.	
1.238.1-2	Плиты парапетные железобетонные рядовые и угловые для общественных зданий. Рабочие чертежи.	
1.251.1-4 в.1	Лестничные марши для высот этажей 3.3; 3.6 и 4.2 шириной 120; 135; 150 и 165 ребристой конструкции с фризовыми ступенями. Накладные проступи. Рабочие чертежи.	
1.252.1-4 в.1	Лестничные площадки для общественных зданий. Лестничные площадки ребристой конструкции шириной 120; 135; 150; 165 Рабочие чертежи.	
1.256-1	Металлические ограждения лестниц общественных зданий с высотой этажей 3.3; 3.6; 4.2 и зданий детских садов-яслей с высотой этажа 2.8; 3.3м со стенами из кирпича	
1.030.9-2 в.1	Перегородки панельные зданий промышленных и сельскохозяйственных предприятий. Панели железобетонные. Рабочие чертежи.	
1.030.9-2 в.7	Перегородки панельные зданий промышленных и сельскохозяйственных предприятий. Изделия стальные.	
2.230-1 в.10	Детали стен и перегородок общественных и жилых зданий. Крупнопанельные перегородки каркасно-панельных зданий.	
1.479.5-1	Шкафы деревянные для хранения одежды в санитарно-бытовых помещениях промышленных предприятий. Рабочие чертежи в 2 частях. Сборочные чертежи и детали.	
2.130-1 в.1	Детали стен и перегородок жилых зданий. Кирпичные стены сплошной кладки.	
2.130-1 в.11	То же. Наружные входы.	
2.150-1 в.1	Детали лестниц жилых зданий. Лестницы сборные железобетонные.	
2.150-1 в.2	Лестницы жилых зданий. Металлические лестницы.	
2.160-4 в.1	Детали крыш жилых зданий. Сборные железобетонные бесчердачные крыши с кровлей из рулонных материалов.	
2.160-4 в.2	Детали крыш жилых зданий. Сборные железобетонные чердачные крыши с рулонной и безрулонной кровлями.	
2.210-1 в.4	Детали цоколя и стен подвала общественных зданий Цоколь и стены подвала зданий из кирпича. Деформационные швы. Загрузочные люки. Входы в подвал.	
2.230-1 в.5	Перегородки из мелкоштучных материалов гипсобетонные и столярные.	
2.230-1 в.6	Детали стен и перегородок общественных и жилых зданий. Стены и перегородки с применением стеклопрофилита для крупнопанельных, каркасно-панельных и кирпичных зданий.	
2.230-1 в.9	Входы каркасно-панельных зданий.	
2.230-4М в.1	Детали стен и перегородок общественных зданий для I климатического района. Стены кирпичных и каркасно-панельных зданий	
1.450.3-3	Стальные лестницы, площадки, стремянки и ограждения.	
1.243.1-4	Плиты плостие железобетонные длиной 80, 110, 130 и 160см., армированные сварными сетками из стали класса Вр-1	
1.225-2 в.11	Прогоны прямоугольного сечения длиной 598, 358, 318 и 278 см., армир. сварн. каркасами	

ГИП	Гавриков	
Н.контр.	Мелихова	
Нач.отд.	Иванчиков	
Гл.конст.	Харламов	
ГАП	Филиппов	
Архит.	Листошенкова	

284-4-112.86 — АР

Баня на 100 мест с прачечной самообслуживания на 125 кг белья в смену

Стадия	Лист	Листов
Р	2	

Общие данные /продолжение/

Гипрокоммунстрой г. Москва

Привязан:

Инв. №

Инв. № подл. | Подп. и дата | Взам. инв. №

Коп. [signature]

Формат А2 21532-01

Альбом I/1

Типовой проект 284-4-112.86

Ведомость ссылочных и прилагаемых документов

Обозначение	Наименование	Примечание
2.230-2 в.1	Детали стен и перегородок	
	общественных зданий. Кирпич-	
	ные стены сплошной кладки.	
2.236-2 в.1	Детали примыкания оконных	
	и дверных блоков в общест	
	венных зданиях. Примыка-	
	ния оконных и дверных	
	блоков к стенам и пере-	
	городкам каркасно-панель-	
	ных и кирпичных зданий.	
2.244-1 в.4	Детали полов общественных	
	зданий. Полы.	
2.250-2 в.1	Детали лестниц обществен-	
	ных зданий. Железобетон-	
	ные лестницы кирпичных	
	зданий.	
2.260-1 в.2	Детали покрытий общест-	
	венных зданий. Чердачные	
	вентилируемые покрытия	
	кирпичных зданий.	
2.260-1 в.3	То же. Бесчердачные невен-	
	тилируемые покрытия кир	
	пичных зданий.	
2.270-1 в.2	Детали встроенного обору-	
	дования общественных	
	зданий. Плавательные	
	бассейны.	
2.460-18 в.1	Узлы покрытий одноэтаж-	
	ных производственных зда	
	ний с рулонными кровлями	
	и железобетонными плита-	
	ми. Узлы покрытий при укло	
	нах кровель до 10%. Рабо-	
	чие чертежи.	
1.136.5-19	Двери деревянные для жилых и	
	общественных зданий.	
1.172.5-6	Элементы и детали встроенных	
	шкафов и антресолей для жилых	
	зданий	

Ведомость ссылочных и прилагаемых документов

Обозначение	Наименование	Примечание
	Прилагаемые документы	
т.п. Альбом II	Изделия заводского	
	изготовления.	
Альбом VII	Ведомость потребности в	
	материалах	

Ведомость спецификаций

Лист	Наименование	Примечание
14	Спецификация элементов плана тех-	
	нического этажа.	
16	Спецификация перемычек /начало/	
17	Спецификация перемычек /окончание/	
18	Спецификация элементов заполнения	
	проемов.	
21	Спецификация элементов лестниц	
24	Спецификация элементов заполнения	
	оконных проемов.	
25	Спецификация элементов заполнения	
	оконных проемов.	
25	Спецификация варианта элементов	
	заполнения оконных проемов со стек-	
	лопакетами.	
26	Спецификация элементов плана кровли.	
30	Спецификация сборных элементов	
32	Спецификация элементов к монтаж-	
	ным планам перегородок 1,2 и техни-	
	ческого этажей.	
35	Спецификация элементов парильных.	
	и металлических лестниц мл4	

Ведомость спецификаций

Лист	Наименование	Приме-чание
40	Спецификация элементов тамбура	
	главного входа	

Наименование материала наружных стен		Расчет температуры наружного воздуха		
		-20°	-30°	-40°
Кирпич глиняный обыкновенный ГОСТ 530-80	а	320	650	780
	б	340	440	570
	в	770	900	1030
	г	510	640	770
	д	380	510	640
	е	470	600	730

Утеплитель в полах 1 этажа

		Плиты жесткие из минеральной ваты на синт. связке γ=200кг/м³ λ=0.058		
Прачечная, вестибюль, буфет, бытовые помещения		40	40	50
Мыльная, раздевальная, комната отдыха		40	50	70
Парильные 1эт		50	70	80
Парильные 2эт		40	40	40
Утеплитель стен технического этажа и тамбура и перекрытия тамбуров и венткамер				
Толщина стен		Плиты жесткие из минеральной ваты на синт. связке γ=200кг/м³		
120		—	40	50
250				
380		—	40	40

Взам. инв. N | Подп. и дата | Инв. N подл.

ГИП	Гавриков	
Н.контр	Мелихова	
Нач.отд	Иванчиков	
Гл.конс.	Харламов	
ГАП	Филиппов	
Архит	Листошенкова	

Привязан:

Инв. N

284-4-112.86 АР

Баня на 100 мест с прачечной самообслуживания на 125кг белья в смену

Стадия	Лист	Листов
Р	3	

Общие данные /продолжение/

Гипрокоммунстрой г. Москва

21532-01

Типовой проект разработан взамен типового проекта 284-4-92 и на основании задания, выданного МЖКХ РСФСР и в связи с заменой каркаса ИИ-04 на каркас по серии 1.020-1/83.

Типовой проект разработан для II и III климатических районов и 1 в климатического подрайона с расчетной зимней температурой наружного воздуха -20°С; -30°С; -40°С исключая районы вечной мерзлоты, просадочных грунтов, сейсмические и районы горных выработок, для нормальной зоны влажности и ровного рельефа участка. Скоростной напор ветра на высоте 10м - 45кгс/м². Район СССР по скоростному напору ветра - III. Тип местности для определения коэффициента, учитывающего изменения скоростного напора ветра по высоте - Б. Вес снегового покрова на 1м² горизонтальной поверхности земли P_0 = 100кгс/м². Район СССР по весу снегового покрова - III.

Указания о привязке.

Проект комплектуется из альбомов, перечень которых приведен на титульном листе. Типовой проект может быть применен в строительстве только после утверждения в установленном порядке проекта привязки к конкретному участку строительства. При привязке проекта следует исключить все листы, детали, размеры, графы спецификации, текстовые материалы, не относящиеся к выбранному варианту. При привязке проекта переработать чертежи фундаментов в соответствии с местными условиями, разработать генеральный план, вертикальную планировку присоединения к инженерным сетям.

За относительную отметку 0.000 условно принят уровень чистого пола, лестничных клеток. Наружные стены - кирпич глиняный обыкновенный ГОСТ 530-80 марки 100 на пластичном цементно-известковом растворе марки 50С тщательным заполнением швов под залив. Морозостойкость кирпича - МРЗ-25. Внутренние стены - кирпич глиняный обыкновенный ГОСТ 530-80 полусухого прессования марки 75 на растворе марки 50. Перегородки толщиной 120 и 65 мм - кирпич глиняный обыкновенный марки 75 на растворе марки 25.

Кирпичные перегородки толщиной 65 мм армировать 2Ф4 BI по горизонтали и вертикали через 520 мм. Большие дверные проемы в железобетонных перегородках более чем требуется для установки дверной коробки заделываются кирпичом толщиной 65 мм.

В техническом подполье на внутренней поверхности наружных стен заложить по периметру продухов деревянные антисептированные пробки 60×60×120. Для крепления стоек главного входа в стены заложить деревянные антисептированные пробки 120×120×60. 3 штуки по высоте. До начала строительства необходимо разработать мероприятия по противопожарной защите и контроль за выполнением правил пожарной безопасности и правил техники безопасности при производстве строительно-монтажных работ. При возведении перегородок оставлять в них отверстия для пропуска санитарно-технических коммуникаций.

В проемах внутренних кирпичных стен и перегородок заложить деревянные антисептированные пробки 120×120×60 не менее 2 штуки по высоте.

Для крепления утеплителя в тамбурах в кирпичные стены заложить деревянные антисептированные пробки 60×60×80 через 1000 мм по горизонтали и через 500 мм по вертикали. Для крепления утеплителя в тамбуре в гипсобетонных перегородках сверлятся отверстия, в которые забиваются полиэтиленовые нипели через 1000 мм по горизонтали и через 500 мм по вертикали. В кирпичной кладке тамбуров оставить ниши 60×60×120. Разбивку ниш и отметку низа см. лист 18. В помещениях с нормальным влажностным режимом (вестибюль, парикмахерская, красный уголок и т.д.) сделать ниши для радиаторов глубиной 70 мм и шириной по оконным проемам. Пропуск труб сетей инженерных коммуникаций и электрооборудования через наружные стены выполнять в гильзах из металлических труб.

Инв. № подл. | Подп. и дата | Взам. инв. №

ГИП	Гавриков		284-4-112.86 АР
Н.контр	Мелихова		
Нач.отд	Иванчиков		Баня на 100 мест с прачечной самообслуживания на 125 кг белья в смену
Гл.конс	Харламов		
ГАП	Филиппов		

Привязан:

Инв. №

Стадия	Лист	Листов
Р	4	

Общие данные /продолжение/

ГИПРОКОММУНИСТРОЙ г. Москва

21532-01

Коп. В. Дуд

Альбом I|1

Типовой проект 284-4-112.86

Указания по наружной и внутренней отделке.

Наружные стены и стены входных площадок облицовываются однородным керамическим кирпичом. ГОСТ 7484-78. Цоколь облицовывается керамической фасадной плиткой с неглазурованной поверхностью ГОСТ 13996-84. Оконные блоки окрашиваются водоэмульсионной краской Э-ВС-114 ГОСТ 20833-75.* Двери покрываются лаком. Козырьки входов - штукатурка и окраска водоэмульсионной краской в тон стен. Потолки в вестибюле, буфете, парикмахерских и административно-бытовом помещении окрашиваются клеевой краской, стены - окрашиваются масляной краской. Потолки в помещениях прачечной, мыльных, душевых, раздевальных бассейна - окрашиваются по пароизоляции водоэмульсионной краской Э-ВС-114, стены облицовываются глазурованной плиткой до потолка. Потолки и стены в парильных помещениях облицовываются древесиной лиственных пород (осина), оставляются без окраски. Полы в раздевальных, мыльных, душевых, парильных прачечной, бассейне, санузлах - керамическая плитка. В мыльных и душевых плитка с рифленой поверхностью, в административно-бытовых помещениях – из линолеума, в вестибюле - из мозаичных плит.

Технико-экономические показатели.

Площадь застройки	— 1114,5 м²
Кубатура общая	— 10624,3 м³
в том числе:	
ниже отм. 0.000	— 684.2 м³
Общая площадь	— 2651.1 м²
Расход стали на 1м² в натуральном весе и приведенном к стали AI	11.0 / 14.3

Указания по производству работ в зимних условиях.

При производстве работ в зимних условиях руководствоваться указаниями раздела 7 СНиП III-17-78. Особое внимание обратить на №7,8 и 7,16 СНиП III-17-78. При монтаже фундаментных блоков основание должно быть защищено от промерзания. Установка блоков на мерзлый грунт не допускается. В зимних условиях кирпичную кладку производить способом замораживания на всю высоту здания.

Кладку стен вышележащего этажа производить только после монтажа и анкеровки плит перекрытия.

Зимнюю кладку на растворах с добавлением поташа и нитрита натрия выполнять не допускается. На период оттаивания под вов перемычки, прогоны, ригели и другие пролетные конструкции, несущие нагрузки от перекрытий и покрытий, устанавливать временные деревянные стойки ф 180-200 мм на клиньях. Стойку устанавливать на твердое выравненное основание. Установку стоек начинать с нижнего этажа и располагать их так, чтобы стойки вышележащего этажа располагались над стойками нижележащего этажа. Под каждую пролетную конструкцию установить по 2 стойки у опор. При устройстве монолитных железобетонных конструкций укладку и уплотнение бетона производить при положительных температурах.

Схема генерального плана

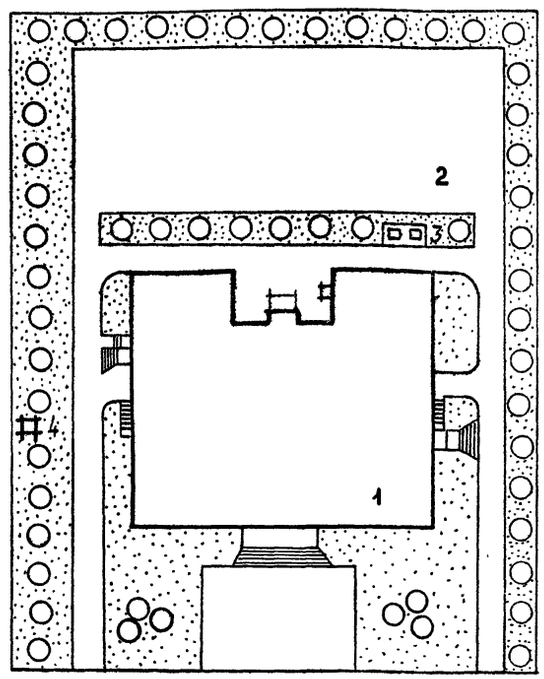

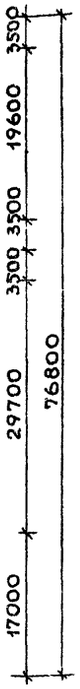

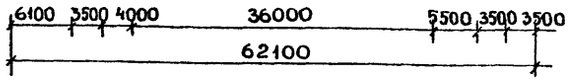

Экспликация:

1. Баня.
2. Площадка санитарная.
3. Мусоросборник.
4. Воздухозаборная шахта.

ГИП	Гавриков		
Н.контр.	Мелихова		
Нач.ОТД	Иванчиков		
Гл.конст.	Харламов		
ГАП	Филиппов		

Привязан:

Инв. №

284-4-112.86 АР

Баня на 100 мест с прачечной самообслуживания на 125кг белья в смену

Стадия	Лист	Листов
Р	5	

Общие данные (продолжение)

ГИПРОКОММУНСТРОЙ г. Москва

Инв. № подл. | Подп. и дата | Взам. инв. №

21532-01

Альбом I/1

Типовой проект 284-4-112.86

Ведомость отделки помещений

Наименование или номер помещения	Потолок		Стены или перегородки		Низ стен или перегородок /панель/			Колонна		Примечание
	Площадь	Вид отделки	Площадь	Вид отделки	Площадь	Вид отделки	Высота,мм	Площадь	Вид отделки	
Техническое подполье	749.1	побелка	327	известковая окраска	—	—	—	—	—	—
Фильтровальная, бойлерная	156.8	затирка, известковая побелка	220.3	штукатурка, известковая побелка	—	—	—	—	—	отделка на всю высоту
Электролизная	21.7	окраска водоэмульсионной краской Э-ВС-14	20.8	окраска алкидно-стирольной эмалью МС-226	—	облицовка глазурованной плиткой	2000	—	—	То же
Коагуляционная	21.6	То же	21.0	То же	—	—	—	—	—	"
Тамбуры входов, тамбур главного входа, тамбуры входов	6.4	побелка	16.0	окраска водоэмульсионной краской до потолка	—	—	—	—	—	"
Приточные камеры, венткамеры	375.0	затирка, известковая побелка	36.67 412.34	штукатурка, известковая побелка	—	—	—	—	штукатурка, известковая побелка	"
Вестибюль, гардероб, комната отдыха, мастерская бытового обслуживания, касса-киоск, зал буфета	150.7	побелка	452.18	улучшенная окраска водоэмульсионной краской до потолка	—	—	—	—		"
Кладовая, электрощитовая	24.1	То же	84.97	клеевая окраска до потолка	—	—	—	—	—	"
Подсобная буфета, моечная	15.1	То же	54.54	окраска, масляной краской	—	облицовка глазурованной плиткой	1500	—	—	"
Раздевальные, помещение, микробассейна, мыльные, тамбуры, душевые (1 и 2 этажей)	506.7	окраска алкидно-стирольной эмалью МС-226	835.14	глазурованная плитка до потолка	—	в душевых кабинах облицовка глазурованной плиткой	1800	—	глазурованная плитка	"
Санузлы, комната личной гигиены	15.7	побелка	270.73	побелка	—	облицовка глазурованной плиткой	1800	—	глазурованная плитка	
Прачечная	99.5	окраска алкидно-стирольной эмалью МС-226	422.3	белая глазурованная плитка до потолка	—	—	—	—	глазурованная плитка	отделка на всю высоту
Помещение для посетителей, красный уголок	50.7	побелка	116.73	улучшенная масляная окр. до потолка	—	—	—	—	—	То же
Парильные	30.3	без отделки	—	без отделки	—	—	—	—	—	—

Ведомость отделки помещений

Наименование или номер помещения	Потолок		Стены или перегородки		Низ стен или перегородок /панель/			Колонна		Примечание
	Площадь	Вид отделки	Площадь	Вид отделки	Площадь	Вид отделки	Высота,мм	Площадь	Вид отделки	
Гардеробы: мужской и женский	60.4	побелка	143.74	—	78.41 65.33	окраска, масляной краской выше побелка	1800	—	—	
Комната персонала	19.0	То же	729.6	облицовка глазурованной плиткой участков стен где повешены приборы выше окраски, масляной краской	—	—	—	—	—	
Парикмахерские: мужская и женская, подсобная, комната приема пищи ожидальные	126.2	"	315.4	улучшенная масляная окраска до потолка	—	—	—	—	—	
Помещение бассейна, массажная, место мойщика	234.4	окраска алкидно-стирольной эмалью МС-226	579.76	глазурованная плитка до потолка	—	—	—	—	—	
Кладовые грязного и чистого белья	17.2	побелка	85.67	масляная окраска до потолка	—	—	—	—	—	
Помещение управления печами, санитехнический коридор	23.1	То же	101	клеевая окраска до потолка	—	—	—	—	—	
Контора, кабинет директора	18.1	затирка, побелка	78.51	улучшенная масляная окраска до потолка	—	—	—	—	—	
Бачное помещение	74.9	побелка	111.8	известковая окраска до потолка	—	—	—	—	известковая окраска	
Комната слесаря, служебное помещение	17.8	То же	84.36	масляная окраска до потолка	—	—	—	—	—	
Лестничные клетки, коридор	34.4	То же	316.14	водоэмульсионная окраска до потолка	—	—	—	—	—	
Двери	Отделка синтетической пленкой под фактуру дерева									
Окна	Масляная окраска									

ГИП	Гавриков	
Н.контр.	Мелихова	
Нач.отд.	Иванчиков	
ГАП	Филиппова	
Исполн.	Борисова	

284-4-112-86 АР

Баня на 100 мест с прачечной самообслуживания на 125кг белья в смену

Стадия	Лист	Листов
Р	6	

Общие данные /окончание/

ГИПРОКОММУНСТРОЙ г. Москва

Привязан:

Инв.№

Инв.№ подл. | Подп. и дата | Взам.инв.№

21532-01

Коп.

Формат А2

Типовой проект 284-4-112.86 Альбом I/4

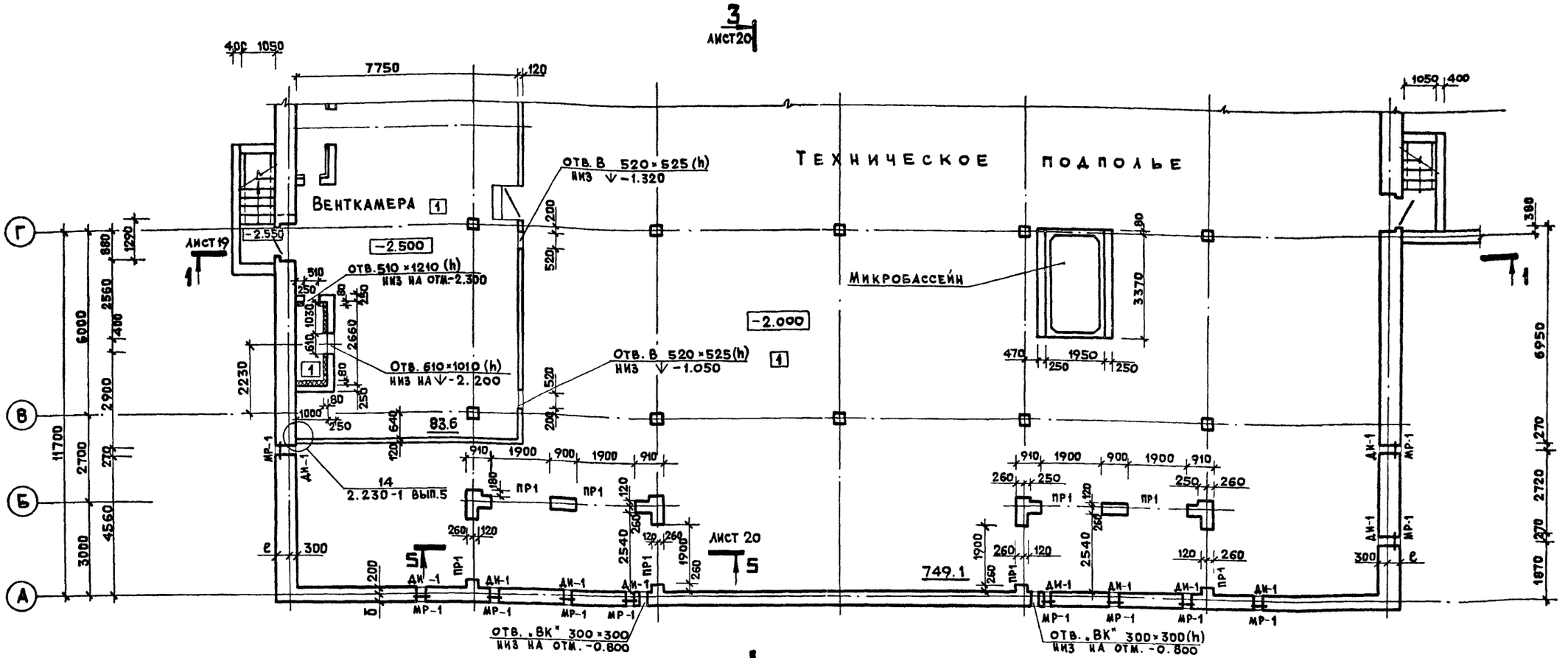

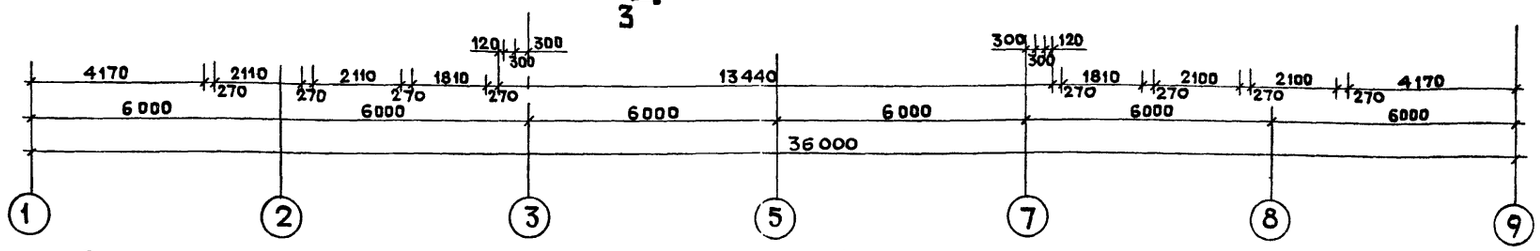

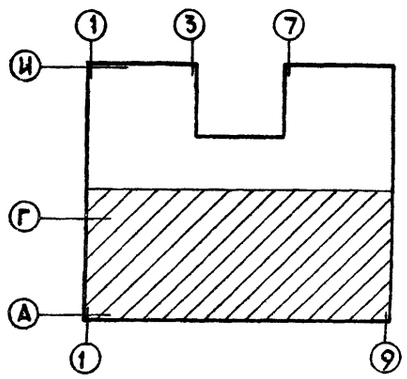

Ведомость проемов дверей

Марка, поз.	Размер проема в кладке
1	1010 × 2070
2	1010 × 2070
3	1310 × 2070
4	1050 × 1310
5	1050 × 1310
6	910 × 1900
7	1510 × 2370
8	1310 × 2070
9	1010 × 2370
10	1510 × 2370

Ведомость проемов дверей

Марка, поз.	Размер проема в кладке
13	910 × 2070
14	910 × 2070
15	910 × 2070
16	910 × 2070
18	710 × 2070
19	710 × 2070
24	1010 × 2070
26	1010 × 2070

1 Тип пола, экспликацию полов см. на листе 27.

1. Для крепления дверцы продухов ДИ-1 по периметру проема заложить 4 антисептированные деревянные пробки 65×65×65 мм.

Гл. инж. пр.	Гавриков		284-4-112.86 АР
Нач. отд.	Иванчиков		Баня на 100 мест с прачечной самообслуживания на 125 кг белья в смену
Гл. конст.	Харламов		
Гл. арх. пр.	Филиппов		
Вед. арх.	Мелихова		Стадия Р; Лист 7; Листов
Н. контр.	Филиппов		План технического подполья в осях А-Г.

Привязан

Инв. №

Гипрокоммунстрой г. Москва

21532-01

Инв. № подл. | Подпись и дата | Взам. инв. №

Типовой проект 284-4-112.86 Альбом I/1

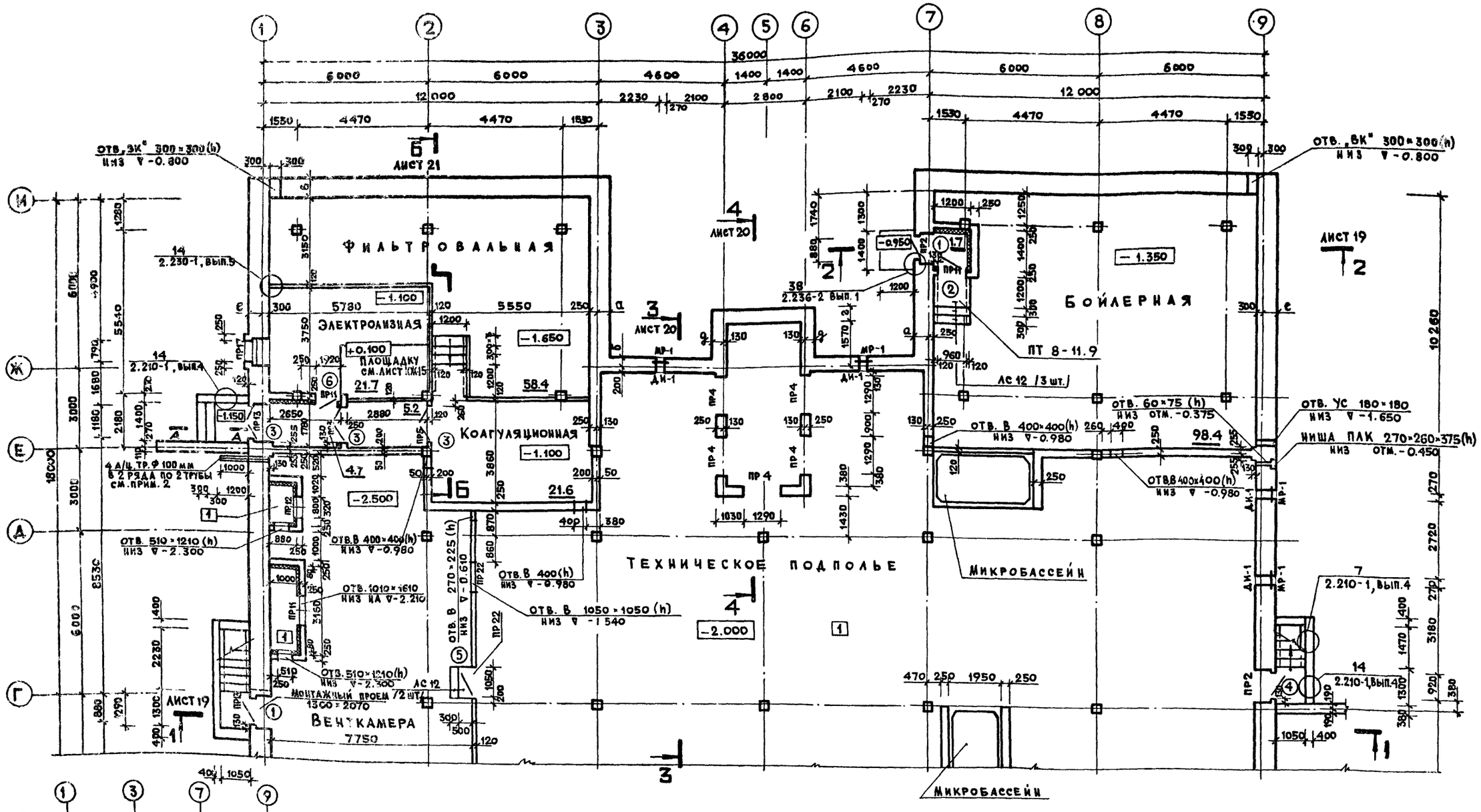

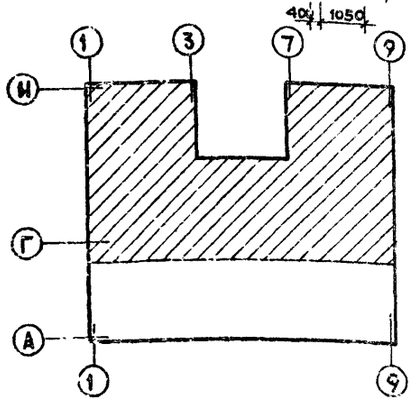

1 ТИП ПОЛА, ЭКСПЛИКАЦИЮ ПОЛОВ СМ. НА ЛИСТЕ 27.

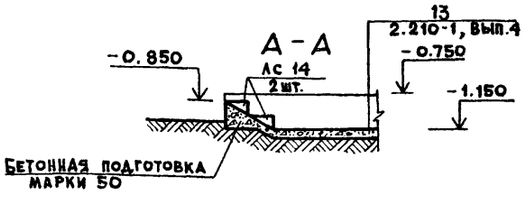

1. Толщину утеплителя венткамеры см. таблицу на листе
2. Концы А/Ц труб на -0.700 ниже уровня земли /заложить с небольшим уклоном в сторону грунта/.

Гл. инж. пр.	Гавриков		284-4-112.86 АР
Нач. отд.	Иванчиков		Баня на 100 мест с прачечной самообслуживания на 125 кг белья в смену
Гл. конст.	Харламов		
Гл. арх. пр.	Филиппов		
Вед. арх.	Мелихова		Стадия Р, Лист 8, Листов
Н. контр.	Филиппов		План технического подполья в осях Г-И. Сечение А-А.

Привязан

Инв. №

ГИПРОКОММУНСТРОЙ г. Москва

21532-01

Инв. № подл. | Подпись и дата | Взам. инв. №

Типовой проект 284-4-112.86 Альбом I/1

3
лист 20

Прачечная самообслуживания на 125 кг белья в смену

Кладовая

Гардероб

Вестибюль

Зал буфета на 10 мест

Подсобное помещение

Моечная посуды

Лестница N1

Деформационный шов

Мыльная на 4 места

Парильная N2

Касса-киоск

Комната персонала

Раздевальная на 4 места

Комната отдыха

Лестница N2

Мастерская мелкого ремонта одежды

Фрагмент плана 4 лист 21

Деформационный шов

Проем h=1600 низ ▽ 0.000

Проем h=830 низ ▽ 1.000

Декоративная решетка ДР лист 93

см примеч.1 лист 15

лист 10

лист 28

37/t=-20°; 39/t=-30°/
2.130-1 вып.1

9/t=-40°/
2.230-2 вып.1

53/t=-20°/
2.130-1 вып.1

17/t=-40°/
2.230-2 вып.1

см. лист КЖ-10

Простенок по осям А и 5 для расчетных зимних температур -20°С и -30°С армировать через 3 ряда кладки сетками из арматуры Ф 5 Вр-I с ячейкой 80×80. Раствор для кладки применять не менее марки 100.

Штраба 260×260 с отм. -0.600 до отм. 3.630

Фрагмент плана 3

2-2

Электрощитовая

L50×5 по периметру канала

Расход L50×5 – 5,1 кг

Канал выполнять из глиняного кирпича марки 75 на растворе марки 50.

Привязан

Инв.№

Взам.инв.№ | Подпись и дата | Инв.№ подл.

Гл.инж.пр.	Гавриков	
Нач.отд.	Иванчиков	
Гл.конст.	Харламов	
Гл.арх.пр.	Филиппов	
Вед.арх.	Мелихова	
Н.контр.	Филиппов	

284-4-112.86 АР

Баня на 100 мест с прачечной самообслуживания на 125 кг белья в смену

Стадия	Лист	Листов
Р	9	

План 1 этажа в осях А-Г. Фрагмент плана 3. Сечение 2-2. Узел 1.

Гипрокоммунстрой г. Москва

Типовой проект 284-4-112.86 Альбом I/1

Второй свет фильтровальной
Второй свет электролизной
Второй свет коагуляционной
Электрощитовая
Помещение для посетителей
Прачечная самообслуживания на 125 кг белья в смену
Лестница N 3
Лестница N 5
Красный уголок
Женский гардероб на 41 чел.
Кладовая
Комната персонала
Комната личной гигиены женщин
Мужской гардероб на 18 чел.
Парильная N 1
Помещение микробассейна
Лестница N 4
Бойлерная
Мыльная на 6 мест
Раздевальная на 6 мест
Комната отдыха
N 2

1-1

Облицовка керамической плиткой
Жел. бетонная перегородка
Бетон марки 100

Привязан
Инв. №

Гл. инж. пр.	Гавриков		
Нач. отд.	Иванчиков		
Гл. конст.	Харламов		
Гл. арх. пр.	Филиппов		
Вед. арх.	Мелихова		
Н. контр.	Филиппов		

284-4-112.86 АР

Баня на 100 мест с прачечной самообслуживания на 125 кг белья в смену

Стадия	Лист	Листов
Р	10	

План 1 этажа в осях Г-И; сечение 1-1.

Гипрокоммунстрой г. Москва

21532-01

Инв. № подл. | Подпись и дата | Взам. инв. №

Типовой проект 284-4-112.86 Альбом I/1

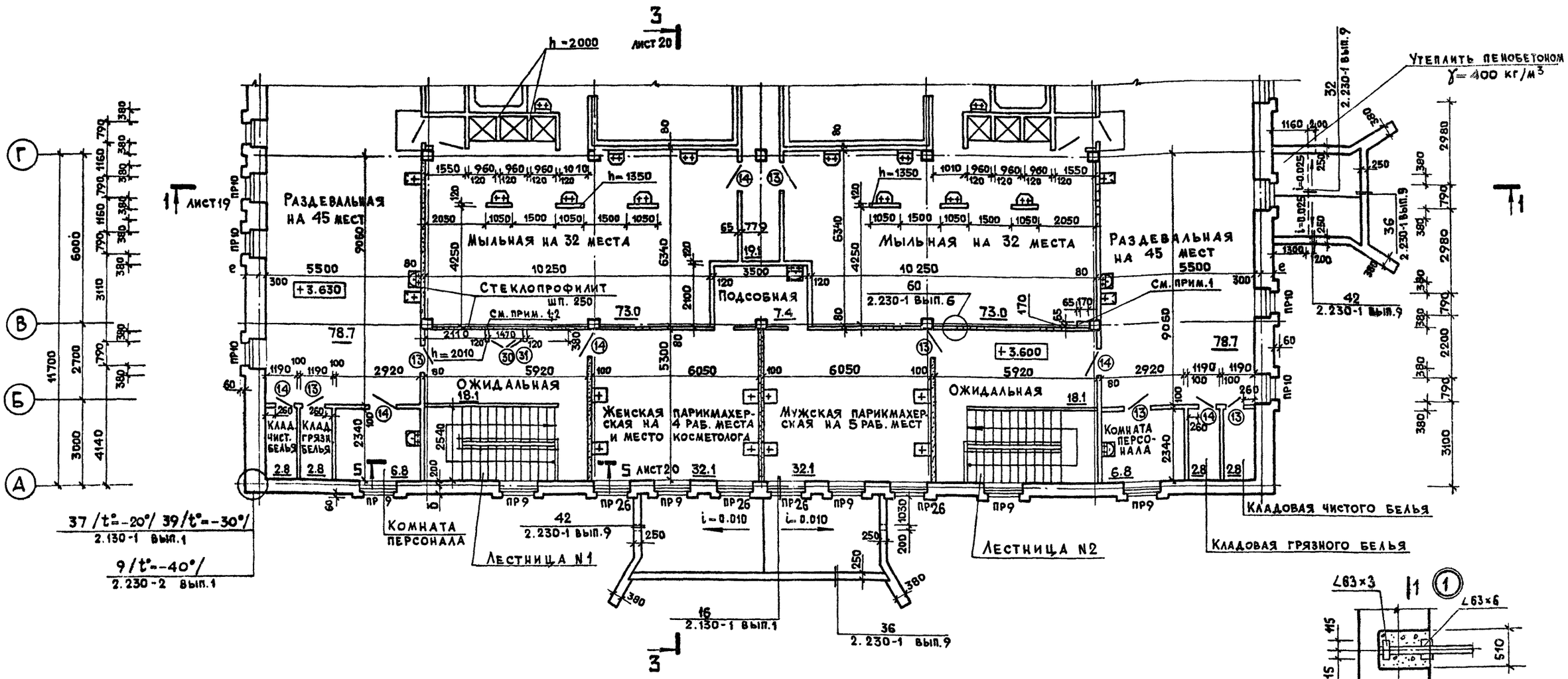

1. Перегородки устраивать после монтажа вентиляционных коробов и энергетического оборудования.
2. Шкаф перекрыть асбестоцементным листом толщиной 10мм. по ГОСТ 18124-75*

Гл.инж.пр.	Гавриков	284-4-112.86 АР	
Нач.отд.	Иванчиков	Баня на 100 мест с прачечной самообслуживания на 125 кг белья в смену	
Гл.конст.	Харламов		
Гл.арх.пр.	Филиппов		
Вед.арх.	Мелихова		Стадия: Р; Лист: 11; Листов:
Привязан		План 2 этажа в осях А-Г. Деталь 1.	Гипрокоммунстрой г. Москва
Н.контр.	Филиппов		
Инв №			

Взам.инв.№ | Подпись и дата | Инв.№подл.

215.3-01

Типовой проект 284-4-112.86 Альбом I/1

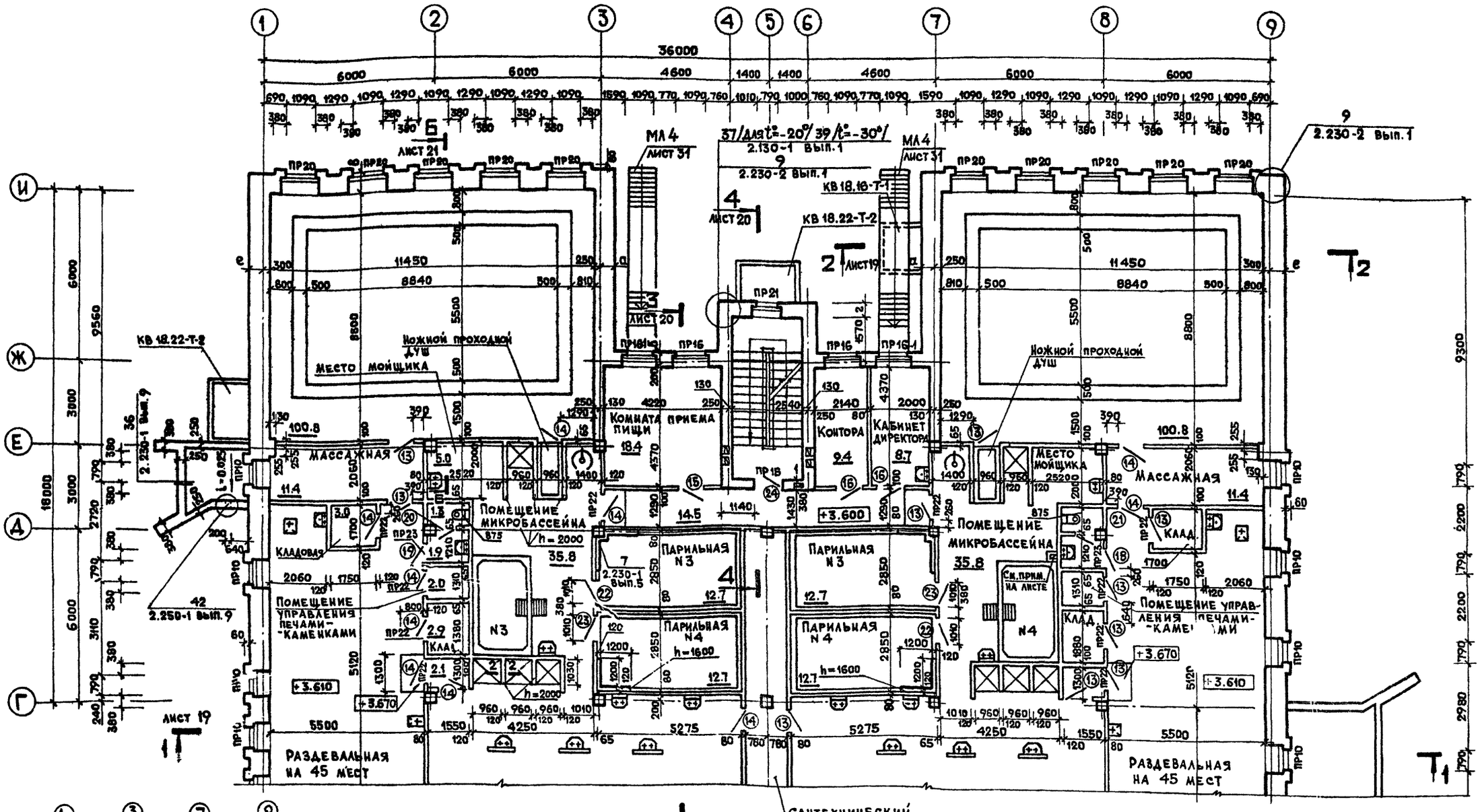

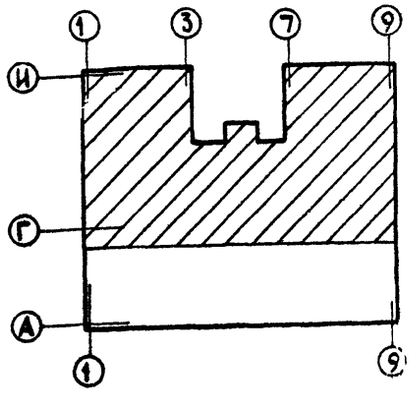

2-2

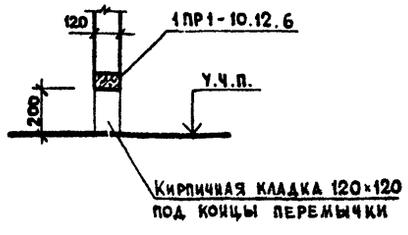

Гл.инж.пр.	Гавриков		284-4-112.86 АР	
Нач.отд.	Иванчиков		Баня на 100 мест с прачечной самообслуживания на 125 кг белья в смену	
Гл.конст.	Харламов			Стадия: Р; Лист: 12; Листов:
Гл.арх.пр.	Филиппов			
Вед.арх.	Мелихова			
Н.контр	Филиппов		План 2 этажа в осях Г-И, сечение 2-2.	Гипрокоммунстрой г. Москва

Привязан

Инв.№

Инв.№ подл. | Подпись и дата | Взам.инв.№

21532-01

Типовой проект 284-4-112.86 Альбом I/1

План 1 этажа

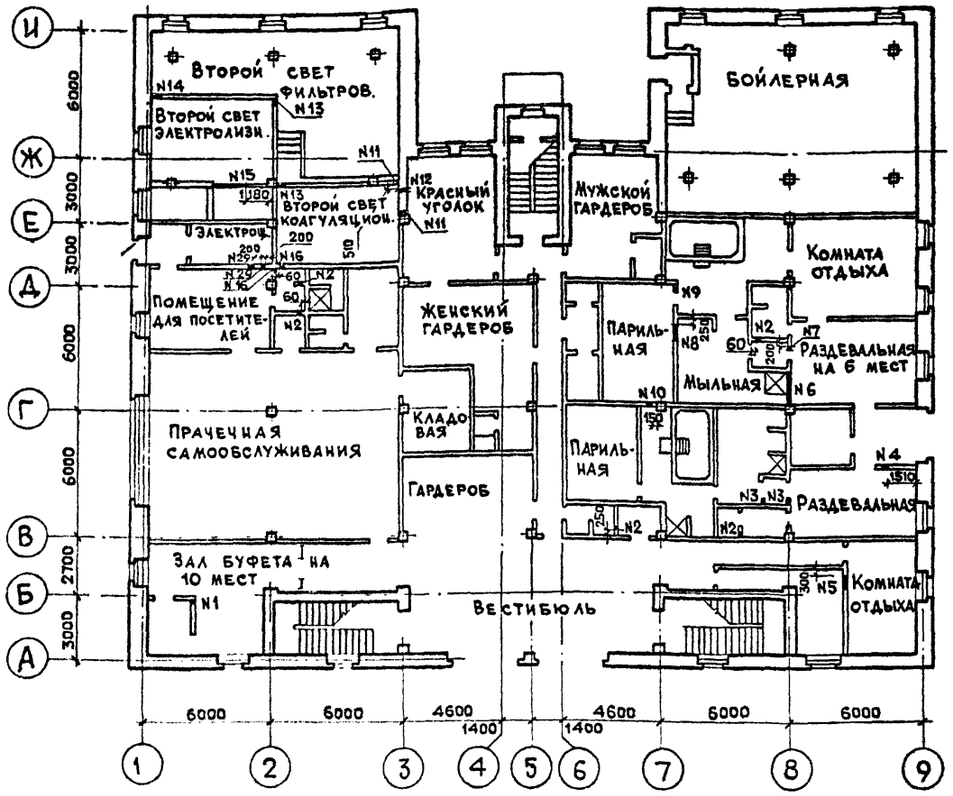

План 2 этажа

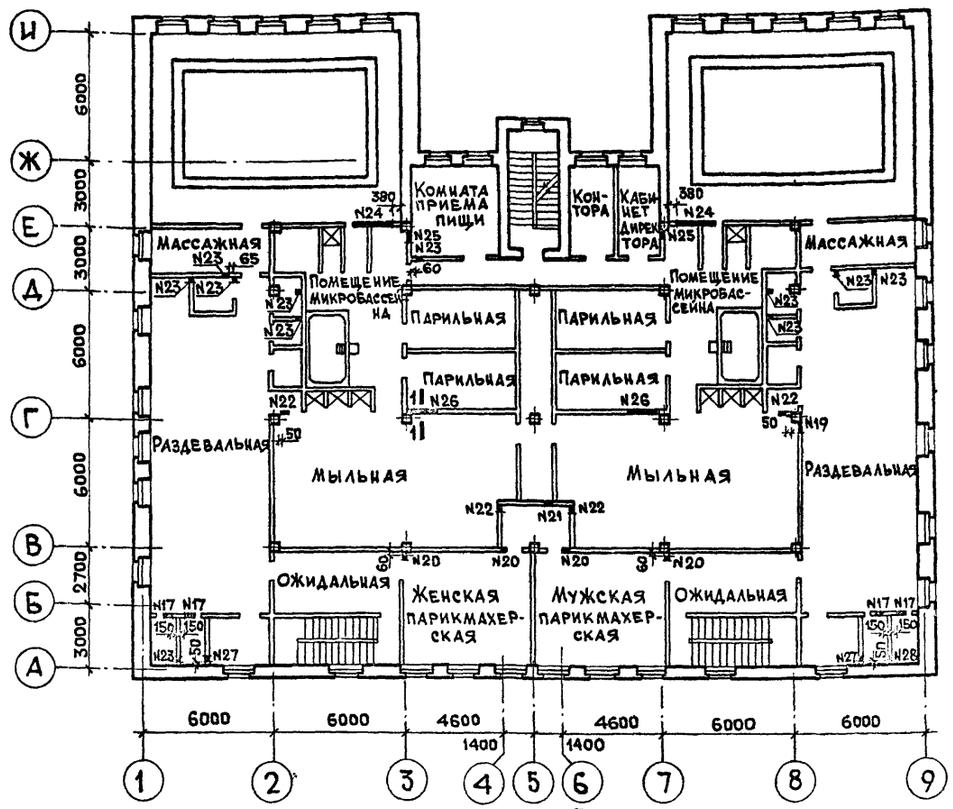

Экспликация отверстий

Тип отв	Размеры, мм В	Размеры, мм Н	Отм. низа м	Примечание
N1	150	200	3.080	Вентиляция
N2	150	150	3.130	—"—
N3	150	300	2.980	—"—
N4	150	200	2.630	—"—
N5	570	150	3.080	—"—
N6	1700	200	2.730	—"—
N7	200	200	2.730	—"—
N8	850	220	2.830	—"—
N9	450	450	2.830	—"—
N10	170	170	0.600	—"—
N11	200	400	2.880	—"—
N12	200	200	3.080	—"—
N13	300	400	2.630	—"—
N14	970	200	2.630	—"—
N15	300	300	2.750	—"—
N16	200	200	2.830	—"—
N17	570	150	6.410	—"—
N18	200	300	6.320	—"—

Экспликация отверстий

Тип отв.	Размеры, мм В	Размеры, мм Н	Отм. низа м	Примечание
N19	300	400	6.330	Вентиляция
N20	200	300	6.320	—"—
N21	400	600	6.040	—"—
N22	340	150	6.680	—"—
N23	150	150	6.730	—"—
N24	1820	450	6.450	—"—
N25	400	400	6.240	—"—
N26	1580	340	5.980	—"—
N27	40	40	3.650	Отопление
N28	40	40		—"—
N29	200	50	0.000	Электроснабжение

1-1

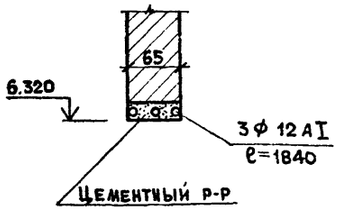

План подвесного потолка тамбура в осях 4-6

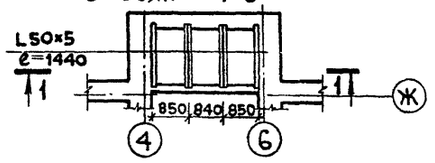

Разрез 1-1

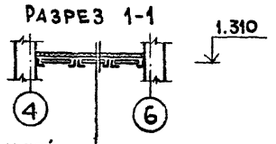

План подвесного потолка тамбура у оси 1,Е

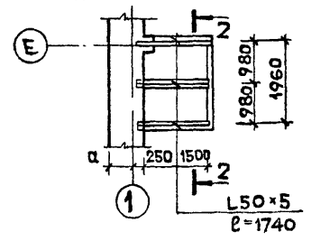

Разрез 2-2

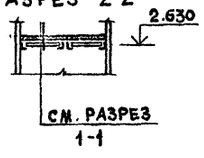

Плиты жесткие из минеральной ваты на синтетич. связующем γ=200 кгс/м³ см. таб. лист 4

Листы асбестоцементные плоские прессованные 2500×1200×5 ГОСТ 18124-75*

Асбестоцементные листы, нужного размера, вырезаются по месту.

Расход стали

ф 12 AI	— 9.80 кг
L 50×5	— 58.81 кг

Привязан

Инв. №

Инв. № подл. | Подпись и дата | Взам. инв. №

Гл. инж. пр.	Гавриков		284-4-112.86 АР
Нач. отд.	Иванчиков		Баня на 100 мест с прачечной самообслуживания на 125 белья в смену
Гл. конст.	Харламов		Стадия Р; Лист 13; Листов
Гл. арх. пр.	Филиппов		
Вед. арх.	Мелихова		
Н. контр.	Филиппов		Планы 1 и 2 этажей с сантехническими отверстиями. Планы подвесного потолка в осях 4-6 у оси 1,Е. Разрезы 1-1 2-2
			Гипрокоммунстрой г. Москва

Типовой проект 284-4-112.86 Альбом I/4

План технического этажа

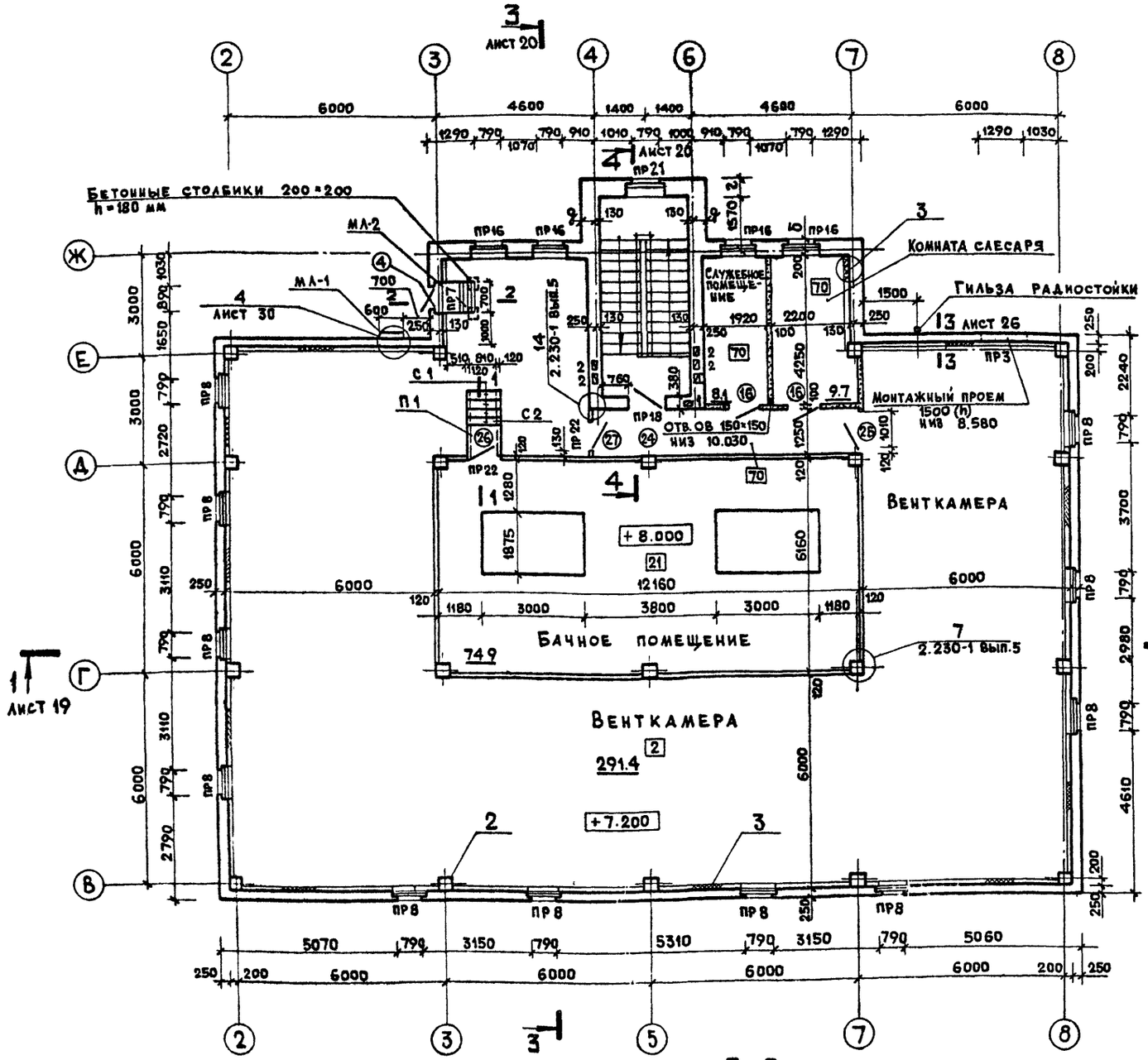

Спецификация элементов плана технического этажа

Марка, поз.	Обозначение	Наименование	Кол.	Масса ед. кг	Примечание
		Ступени			
С1	1.055.1-1-04.0.0	АС 11	4	115	
С2	1.055.1-1-07.0.0	АСК 11	1	83	
П1	1.243.1-4-100-02	ПТ 8-11.9	1	198	
МЛ 2	1.450.3-3.1 1.2.3.00-03	Металлическая	1	39,0	
		лестница МЛХР860-12,8			
МЛ 1	1.450.3-3.1 3.1.0.1.0-03	То же СХ-40	1	65,6	
		Гильза радиостойки	1	30,4	
		труба Ф 114 мм			
		ℓ = 2300			

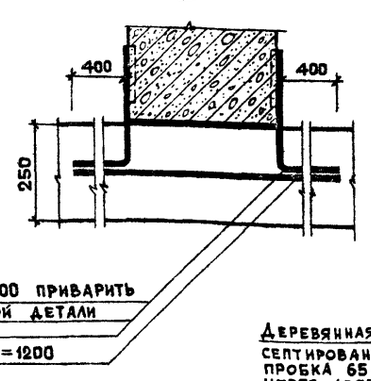

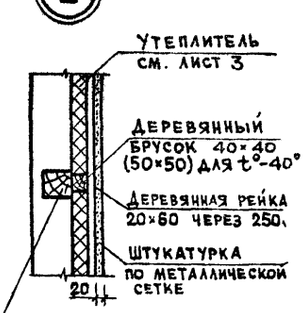

70 – тип пола, экспликацию полов см. на листах 27 и 18.

Гл. инж. пр.	Гаврилов	284-4-112.86 АР	
Нач. отд.	Иванчиков	Баня на 100 мест с прачечной самообслуживания на 125 кг белья в смену	
Гл. конст.	Харламов		Стадия: Р; Лист: 14; Листов:
Гл. арх. пр.	Филиппов		
Вед. арх.	Мелихова		
Н. контр.	Филиппов	План технического этажа сечения 1-1; 2-2 Узлы 2,3.	Гипрокоммунстрой г. Москва

Привязан

Инв. №

Инв. № подл. | Подпись и дата | Взам. инв. №

21532-01

Альбом 1/1

Типовой проект 284-4-112.86

Ведомость перемычек

Марка поз.	Схема сечения
ПР1	1ПР38-24.25.22У; 1ПР3-22.12.14; -0.570; 260; 120; 2; 7; Б 3 8
ПР2	-20°; 1ПР38-15.12.22У; 2ПР4-14.38.14; 1ПР1-12.12.6; 75; 520; 250; для оси 7; 470; 300; для оси 9,1; 1.125; -0.755; 1.990; 7 1; 9
	-30°; 1ПР38-15.12.22У; 2ПР4-14.38.14; 1ПР1-12.12.6; 75; 650; 250; 600; 300; 1.125; -0.755; 1.990; 7 1; 9
	-40°; 1ПР38-15.12.22У; 2ПР4-14.38.14; 1ПР1-12.12.6; 75; 780; 250; 730; 300; 1.125; -0.755; 1.990; 7 1; 9
ПР3	1ПР2-15.12.14; 250; 0.970; 10.080
ПР4	1ПР38-18.12.22У; 1ПР2-15.12.14; -0.570; 250; 130; 4; 6
ПР5	1ПР2-15.12.14; 120; 0.970; 1.125
ПР6	-20°; 2ПР10-29.38.22У; 3ПР41-29.38.29; 2.900; 300; 470; 9
	-30°; 2ПР13-29.51.22; 3ПР41-29.38.29; 2.900; 300; 600; 9
	-40°; 2ПР13-29.51.22; 1ПР4-29.12.14; 3ПР41-29.38.29; 2.900; 300; 730; 9
ПР7	1ПР1-12.12.6; 75; 8.575; 250; 130; 3
ПР8	1ПР1-12.12.6; 75; 9.825; 250; 200; 2 8; 8
ПР9 (ПР26)	-20°; 1ПР2-15.12.14; 75; 1ПР38-18.12.22У; 2.560; 310; 200; 6.160; А
	-30°; 1ПР2-15.12.14; 75; 1ПР38-18.12.22У; 2.560; 440; 200; 6.160; А
	-40°; 1ПР2-15.12.14; 75; 1ПР38-18.12.22У; 2.560; 570; 200; 6.160; А
ПР10	-20°; 1ПР38-12.12.22У; 1ПР1-12.12.6; 75; 2.635; 470; 300; 6.235; 1 9
	-30°; 1ПР38-12.12.22У; 1ПР1-12.12.6; 75; 2.635; 600; 300; 6.235; 1 9
	-40°; 1ПР38-12.12.22У; 2ПР3-11.38.6; 1ПР1-12.12.6; 75; 2.635; 730; 300; 6.235; 1 9
ПР11	1ПР1-12.12.6; 250; 0.800; 1.170; -0.600
ПР12	1ПР1-10.12.6; 250; -1.090
ПР13	-20°; 1ПР38-18.12.22У; 2ПР5-16.38.14; 1ПР2-15.12.14; 75; -0.505; 470; 300; 1.800; 0.970; 1
	-30°; 1ПР38-18.12.22У; 2ПР6-16.51.14; 1ПР2-15.12.14; 75; -0.505; 600; 300; 1.800; 0.970; 1
	-40°; 1ПР38-18.12.22У; 2ПР6-16.51.14; 1ПР2-15.12.14; 75; -0.505; 730; 300; 1.800; 0.970; 1
ПР14	-20°; ПРГ 60.25-4Т; -50×5; ℓ=1800; ШАГ1000; 75; 2.635; 470; 300; Ф6АI; 1
	-30°; ПРГ 60.25-4Т; 75; 2.635; 600; 300; 1
	-40°; ПРГ 60.25-4Т; 75; 2.635; 730; 300; 1
ПР15	-20°; ПР45.4.4-7; 1ПР4-36.12.22; 75; 2.335; 310; 200; А
	-30°; ПР45.4.4-7; 1ПР4-36.12.22; 75; 2.335; 440; 200; А
ПР16	-40°; ПР 45.4.4-7; 1ПР4-36.12.22; 75; 2.335; 570; 200
	-20°; 1ПР38-15.12.22У; 1ПР2-15.12.14; 75; 2.935; 310; 200; 6.535; 9.825; Ж
	-30°; 1ПР38-15.12.22У; 1ПР2-15.12.14; 75; 2.935; 440; 200; 6.535; 9.825; Ж
	-40°; 1ПР38-15.12.22У; 1ПР2-15.12.14; 75; 2.935; 570; 200; 6.535; 9.825; Ж
ПР17	-20°; 1ПР38-12.12.22У; 2ПР3-11.38.6; 1ПР1-12.12.6; 75; 1.800; 470; 300; 2.935; 770; 1 И

ГИП	ГАВРИКОВ	
Н.КОНТР	ФИЛИППОВ	
НАЧ.ОТД	ИВАНЧИКОВ	
ГЛ.КОНС.	ХАРЛАМОВ	
ГАП	ФИЛИППОВ	
ИСПОЛН	БОРИСОВА	
ПРОВЕР.	СМИРНОВА	

284-4-112.86 АР

БАНЯ НА 100 МЕСТ С ПРАЧЕЧНОЙ САМООБСЛУЖИВАНИЯ НА 125 КГ БЕЛЬЯ В СМЕНУ

СТАДИЯ	ЛИСТ	ЛИСТОВ
Р	15	

ВЕДОМОСТЬ ПЕРЕМЫЧЕК / НАЧАЛО /

ГИПРОКОММУНСТРОЙ г. МОСКВА

ПРИВЯЗАН:

ИНВ. №

ИНВ. № ПОДЛ. | ПОДПИСЬ И ДАТА | ВЗАМ. ИНВ. №

21532-01

Альбом I/1

Типовой проект 284-4-112.86

Инв. № подл. | Подпись и дата | Взам. инв. №

Ведомость перемычек

Марка поз.	Схема сечения
ПР17	-30° 1ПР38-12.12.22У; 2ПР4-11.51.6; 1ПР1-12.12.6; 75; 1.800; 2.935; 600; 900; 300; 1; И
	-40° 1ПР38-12.12.22У; 2ПР4-11.51.6; 1ПР1-12.12.6; 75; 1.800; 2.935; 730; 1030; 300; 1; И
ПР18	1ПР38-15.12.22У; 1ПР1-12.12.6; 2.070; 5.670; 9.270; 380; А
ПР19	1ПР3-19.12.14; 1ПР28-20.25.22У; 2.370; 300; 80; 7; 3
ПР20	-20° 2ПР6-16.51.14; 1ПР2-15.12.14; 75; 6.535; 770; И
	-30° 2ПР6-16.51.14; 1ПР2-15.12.14; 75; 6.535; 900; И

Ведомость перемычек

Марка поз.	Схема сечения
ПР20	-40° 2ПР6-16.51.14; 1ПР2-15.12.14; 75; 6.535; 1030; И
ПР21	-20° 2ПР3-11.38.6; 1ПР1-12.12.6; 75; 3.835; 7.235; 540
	-30° 2ПР4-11.51.6; 1ПР1-12.12.6; 75; 3.835; 7.235; 640
	-40° 2ПР4-11.51.6; 1ПР1-12.12.6; 75; 4.435; 7.835; 770
ПР22	1ПР1-12.12.6; -0.790; 2.100; 5.700; 5.810; 9.300; 120
ПР23	1ПР1-10.12.6; 2.100; 5.700; 120

Ведомость перемычек

Марка поз.	Схема сечения
ПР24	1ПР38-12.12.22У; 1ПР1-12.12.6; 1.600; 120; 260; Б
ПР25	-20° 1ПР38-18.12.22У; 1ПР2-15.12.14; 75; 1.125; 510
	-30° 1ПР38-18.12.22У; 1ПР2-15.12.14; 75; 1.125; 640
	-40° 1ПР38-18.12.22У; 2ПР5-16.38.14; 1ПР2-15.12.14; 75; 1.125; 770

Спецификация перемычек /начало/

Марка	Обозначение	Наименование	Кол-во на этаж: Тех. подп.	1	2	Тех. этаж	Всего	Масса ед. кг	Примечание
ПР1	1.138-10.1.30000	1ПР3-22.12.14	8	—	—	—	8	100	
	1.138-10.1.80000-02	1ПР38-24.25.22У	8	—	—	—	8	325	
ПР2 /-20°/	1.138-10.1.10000-01	1ПР1-12.12.6	2	1	—	—	3	25	
	1.138-10.2.50000	2ПР4-14.38.14	2	1	—	—	3	190	
	1.138-10.1.60000-01	1ПР38-15.12.22У	4	2	—	—	6	100	
ПР2 /-30°/	1.138-10.1.10000-01	1ПР1-12.12.6	4	2	—	—	6	25	
	1.138-10.2.50000	2ПР4-14.38.14	2	1	—	—	3	190	
	1.138-10.1.60000-01	1ПР38-15.12.22У	4	2	—	—	6	100	
ПР2 /-40°/	1.138-10.1.10000-01	1ПР1-12.12.6	6	3	—	—	9	25	
	1.138-10.2.50000	2ПР4-14.38.14	2	1	—	—	3	190	
	1.138-10.1.60000-01	1ПР38-15.12.22У	4	2	—	—	6	100	
ПР3	1.138-10.1.20000-02	1ПР2-15.12.14	2	—	—	2	4	75	
ПР4	1.138-10.1.20000-02	1ПР2-15.12.14	10	—	—	—	10	75	
	1.138-10.1.60000-02	1ПР38-18.12.22У	5	—	—	—	5	125	
ПР5	1.138-10.1.20000-02	1ПР2-15.12.14	1	1	—	—	2	75	
ПР6 /-20°/	1.138-10.2.80000	2ПР10-29.38.22	—	1	—	—	1	620	
	1.138-10.3.20000	3ПР41-29.38.29	—	1	—	—	1	755	
ПР6 /-30°/									
	1.138-10.2.80000	2ПР13-29.51.22	—	1	—	—	1	835	
	1.138-10.3.20000	3ПР41-29.38.29	—	1	—	—	1	755	
ПР6 /-40°/	1.138-10.1.40000	1ПР4-29.12.14	—	1	—	—	1	125	
	1.138-10.1.80000	2ПР13-29.51.22	—	1	—	—	1	835	
	1.138-10.3.20000	3ПР41-29.38.29	—	1	—	—	1	755	
ПР7	1.138-10.1.10000-01	1ПР1-12.12.6	—	—	—	3	3	25	
ПР8	1.138-10.1.10000-01	1ПР1-12.12.6	—	—	—	22	22	25	
ПР9 /-20°/	1.138-10.1.20000-02	1ПР2-15.12.14	—	16	24	—	40	75	
ПР9 /-30°/	1.138-10.1.20000-02	1ПР2-15.12.14	—	20	30	—	50	75	
ПР9 /-40°/	1.138-10.1.20000-02	1ПР2-15.12.14	—	24	36	—	60	75	
ПР10 /-20°/	1.138-10.1.10000-01	1ПР1-12.12.6	—	35	60	—	95	25	
	1.138-10.1.60000	1ПР38-12.12.22У	—	7	12	—	19	75	
ПР10 /-30°/	1.138-10.1.10000-01	1ПР1-12.12.6	—	42	72	—	114	25	
	1.138-10.1.60000	1ПР38-12.12.22У	—	7	12	—	19	75	
ПР10 /-40°/	1.138-10.1.10000-01	1ПР1-12.12.6	—	28	48	—	76	25	
	1.138-10.2.40000	2ПР3-11.38.6	—	7	12	—	19	72	
	1.138-10.1.60000	1ПР38-12.12.22У	—	7	12	—	19	75	
ПР11	1.138-10.1.10000-01	1ПР1-12.12.6	6	—	—	—	6	25	
ПР12	1.138-10.1.10000	1ПР1-10.12.6	2	—	—	—	2	25	

ГИП	Гавриков	
Н.контр	Филиппов	
Нач.отд	Иванчиков	
Гл.конст	Харламов	
ГАП	Филиппов	
Исполн	Борисова	
Провер	Смирнова	

Привязан:

Инв. №

284-4-112.86 АР

Баня на 100 мест с прачечной самообслуживания на 125 кг белья в смену

Стадия	Лист	Листов
Р	5	

Ведомость перемычек (окончание) Спецификация перемычек /начало/

Гипрокоммунстрой г. Москва

1532-01

Коп.

Спецификация перемычек

Марка	Обозначение	Наименование	Кол-во на этаж: тех. подп.	1	2	тех. этаж	всего	Масса ед. кг	Примечание
ПР13 /-20°/	1.138-10.1.20000-02	1ПР2 - 15.12.14	2	1	—	—	3	75	
	1.138-10.2.50000-01	2ПР5 - 16.38.14	2	1	—	—	3	224	
	1.138-10.1.60000-02	1ПР38-18.12.22У	4	2	—	—	6	125	
ПР13 /-30°/	1.138-10.1.20000-02	1ПР2 - 15.12.14	2	1	—	—	3	75	
	1.138-10.2.60000-03	2ПР6 - 16.51.14	2	1	—	—	3	300	
	1.138-10.1.60000-02	1ПР38-18.12.22У	4	2	—	—	6	125	
ПР13 /-40°/	1.138-10.1.20000-02	1ПР2 - 15.12.14	4	2	—	—	6	75	
	1.138-10.2.60000-03	2ПР6 - 16.51.14	2	1	—	—	3	300	
	1.138-10.1.60000-02	1ПР38-18.12.22У	4	2	—	—	6	125	
ПР14 /-20°/	1.225-2.11-2.0.0.0	ПРГ 60.25-4Т	—	3	—	—	3	1500	
ПР14 /-30°/	1.225-2.11-2.0.0.0	ПРГ 60.25-4Т	—	4	—	—	4	1500	
ПР14 /-40°/	1.225-2.11-2.0.0.0	ПРГ 60.25-4Т	—	5	—	—	5	1500	
ПР15 /-20°/	1.138-10.1.5000-01	1ПР4-36.12.22	—	2	—	—	2	250	
	1.225.1-3-2000	ПР45.4.4-7	—	2	—	—	2	1550	
ПР15 /-30°/	1.138-10.1.5000-01	1ПР4-36.12.22	—	4	—	—	4	250	
	1.225.1-3-2000	ПР45.4.4-7	—	2	—	—	2	1550	
ПР15 /-40°/	1.138-10.1.5000-01	1ПР4-36.12.22	—	6	—	—	6	250	
	1.225.1-3-2000	ПР45.4.4-7	—	2	—	—	2	1550	
ПР16 /-20°/	1.138-10.1.20000-02	1ПР2-15.12.14	—	12	12	12	36	75	
	1.138-10.1.60000-01	1ПР38-15.12.22У	—	4	4	4	12	100	
ПР16 /-30°/	1.138-10.1.20000-02	1ПР2-15.12.14	—	16	16	20	52	75	
	1.138-10.1.60000-01	1ПР38-15.12.22У	—	4	4	5	13	100	
ПР16 /-40°/	1.138-10.1.20000-02	1ПР2-15.12.14	—	20	20	25	65	75	
	1.138-10.1.60000-01	1ПР38-15.12.22У	—	4	4	5	13	100	
ПР17 /-20°/	1.138-10.1.10000-01	1ПР1 - 12.12.6	3	18	—	—	21	25	
	1.138-10.2.40000	2ПР3 - 11.38.6	1	6	—	—	7	72	
	1.138-10.1.60000	1ПР38-12.12.22У	1	6	—	—	7	75	
ПР17 /-30°/	1.138-10.1.10000-01	1ПР1 - 12.12.6	3	18	—	—	21	25	
	1.138-10.2.40000-01	2ПР4 - 11.51.6	1	6	—	—	7	95	
	1.138-10.1.60000	1ПР38-12.12.22У	1	6	—	—	7	75	
ПР17 /-40°/	1.138-10.1.10000-01	1ПР1 - 12.12.6	4	42	—	—	46	25	
	1.138-10.2.40000-01	2ПР4 - 11.51.6	1	6	—	—	7	95	
	1.138-10.1.60000	1ПР38-12.12.22У	1	6	—	—	7	75	
ПР18	1.138-10.1.10000-01	1ПР1 - 12.12.6	—	2	2	2	6	25	
	1.138-10.1.60000-01	1ПР38-15.12.22У	—	1	1	1	3	100	

Спецификация перемычек /окончание/

Марка	Обозначение	Наименование	Кол-во на этаж: тех. подп.	1	2	тех. этаж	всего	Масса ед. кг	Примечание
ПР19	1.138-10.1.20000-04	1ПР3 - 19.12.14	—	2	—	—	2	75	
	1.138-10.1.60000	1ПР28-20.25.22У	—	2	—	—	2	275	
ПР20 /-20°/	1.138-10.1.20000-02	1ПР2 - 15.12.14	—	—	20	—	20	75	
	1.138-10.2.60000-03	2ПР6 - 16.51.14	—	—	10	—	10	300	
ПР20 /-30°/	1.138-10.1.20000-02	1ПР2 - 15.12.14	—	—	30	—	30	75	
	1.138-10.2.60000-03	2ПР6 - 16.51.14	—	—	10	—	10	300	
ПР20 /-40°/	1.138-10.1.20000-02	1ПР2 - 15.12.14	—	—	40	—	40	75	
	1.138-10.2.60000-03	2ПР6 - 16.51.14	—	—	10	—	10	300	
ПР21 /-20°/	1.138-10.1.10000-01	1ПР1 - 12.12.6	—	—	1	1	2	25	
	1.138-10.2.40000	2ПР3 - 11.38.6	—	—	1	1	2	72	
ПР21 /-30°/	1.138-10.1.10000-01	1ПР1 - 12.12.6	—	—	1	1	2	25	
	1.138-10.2.40000-01	2ПР4 - 11.51.6	—	—	1	1	2	95	
ПР21 /-40°/	1.138-10.1.10000-01	1ПР1 - 12.12.6	—	—	2	2	4	25	
	1.138-10.2.40000-01	2ПР4 - 11.51.6	—	—	1	1	2	95	
ПР22	1.138-10.1.10000-01	1ПР1 - 12.12.6	2	2	10	2	16	25	
ПР23	1.138-10.1.10000	1ПР1 - 10.12.6	—	3	2	—	5	25	
ПР24	1.138-10.1.10000-01	1ПР1 - 12.12.6	—	2	—	—	2	25	
	1.138-10.1.60000	1ПР38-12.12.22У	—	1	—	—	1	75	
ПР25 /-20°/	1.138-10.1.20000-02	1ПР2 - 15.12.14	—	2	—	—	2	75	
	1.138-10.1.60000-02	1ПР38-18.12.22У	—	2	—	—	2	125	
ПР25 /-30°/	1.138-10.1.20000-02	1ПР2 - 15.12.14	—	3	—	—	3	75	
	1.138-10.1.60000-02	1ПР38-18.12.22У	—	2	—	—	2	125	
ПР25 /-40°/	1.138-10.1.20000-02	1ПР2 - 15.12.14	—	1	—	—	1	75	
	1.138-10.2.50000-01	2ПР5 - 16.38.14	—	1	—	—	1	224	
	1.138-10.1.60000-02	1ПР38-18.12.22У	—	2	—	—	2	125	
ПР26 /-30°/	1.138-10.1.20000-02	1ПР2 - 15.12.14	—	—	4	—	4	75	
	1.138-10.1.60000-02	1ПР38-18.12.22У	—	—	12	—	12	125	
ПР26 /-40°/	1.138-10.1.20000-02	1ПР2 - 15.12.14	—	—	8	—	8	75	
	1.138-10.1.60000-02	1ПР38-18.12.22У	—	—	12	—	12	125	
ПР26 /-60°/	1.138-10.1.20000-02	1ПР2 - 15.12.14	—	—	12	—	12	75	
	1.138-10.1.60000-02	1ПР38-18.12.22У	—	—	12	—	12	125	

ГИП	Гавриков		284-4-112.86 АР
Н.контр.	Филиппов		Баня на 100 мест с прачечной самообслуживания на 125кг белья в смену
Нач.отд.	Иванчиков		
Гл.конс.	Харламов		
ГАП	Филиппов		
Испол.	Борисова		Стадия Р; Лист 17; Листов
Провер.	Смирнова		Спецификация перемычек /окончание/
Привязан:			Гипрокоммунстрой г. Москва
Инв.№			

Спецификация элеменов заполнения проемов

Марка поз.	Обозначение	Наименование	Кол-во на этаж: тех. подп.	1	2	тех. этаж	всего	Масса ед., кг	Примечание
		Двери							
1	1.136.5-19	ДН 21-10АП	2	—	—	—	2		
2	1.136.5-19	ДН 21-10АП-А	1	—	—	—	1		
3	1.136.5-19	ДН 21-13АЩР2П	3	—	—	—	3		
4	1.136.5-19	ДА 13-10-А	1	—	—	1	2		
5	1.136.5-19	ДА 13-10	1	—	—	—	1		
6	1.136.5-19	ДС 19-9ГТП	1	—	—	—	1		
7	1.136.5-19	ДН 24-15АЩР2П	—	7	—	—	7		
8	1.136.5-19	ДН 21-13БП	—	2	—	—	2		
9	1.136.5-19	ДН 24-10ЩР1П-А	—	2	—	—	2		
10	ГОСТ 6629-74*	ДГ 24-15П	—	2	—	—	2		
11	ГОСТ 6629-74*	ДГ 21-9СВАП	—	3	—	—	3		
12	ГОСТ 6629-74*	ДГ 21-9СВП	—	2	—	—	2		
13	ГОСТ 6629-74*	ДГ 21-9СВ	—	9	16	—	25		
14	ГОСТ 6629-74*	ДГ 21-9СВА	—	4	15	—	19		
15	ГОСТ 6629-74*	ДГ 21-9А	—	7	1	—	8		
16	ГОСТ 6629-74*	ДГ 21-9	—	4	2	2	8		
17	ГОСТ 6629-74*	ДО 21-13СВ	—	1	—	—	1		
18	ГОСТ 6629-74*	ДГ 21-7СВП	—	4	1	—	5		
19	ГОСТ 6629-74*	ДГ 21-7СВАП	—	5	1	—	6		
20	ГОСТ 6629-74*	ДГ 21-7СВ	—	3	1	—	4		
21	ГОСТ 6629-74*	ДГ 21-7СВА	—	4	1	—	5		
22		ДПИ-1	—	1	2	—	3		
23		ДПИ-1А	—	1	2	—	3		
24	ГОСТ 6629-74*	ДГ 21-10САП	—	—	1	1	2		
25		Дверца ДИ-1	13	—	—	—	13		
26	ГОСТ 6629-74*	ДГ 21-10	—	—	—	2	2		
27	ГОСТ 6629-74*	ДГ 21-10А	—	—	—	1	1		
28		ИОВ-1	—	1	—	—	1		
29	ГОСТ 6629-74*	ДО 21-9А	—	1	—	—	1		
30	1.172.5-6-01.00-11	Встроенный шкаф ДШ20-10	—	1	1	—	2		
ЛС12	1.055.1-1 03.03.0.00	Ступень ЛС12	2	—	—	—	2	135	
ЛС14Б	1.055.1-1. 00.0.0.01	То же ЛС14Б	2	—	—	—	2	144	
МР1	-КЖИ 91.00.0	Металлическая							
		решетка МР1	13	—	—	—	13		
31	1.172.5-6 0100-05	Встроенный шкаф ДШ20-5	—	—	1	—	1		

Экспликация полов

Наименование или номер помещения	Тип пола	Схема пола или номер узла по серии 2.244-1, Вып.4	Элементы пола и их толщина	Площадь пола, м²
Бачное помещение	21	140	Покрытие-бетон марки 200 -20мм	

Экспликация полов /продолжение/

Наименование или номер помещения	Тип пола	Схема пола или номер узла по серии 2.244-1, Вып.4	Элементы пола и их толщина	Площадь пола, м²
Мыльная, прачечная душевые, помещение мцкробассеина, тамбуры мыльных, комната личной гигиены	8	180в	Покрытие-плитка керамическая с рифленной поверхностью по ГОСТ 6787-80 -13мм	
Уборные прачечная кладовые	9	175	Покрытие-плитка керамическая по ГОСТ 6787-80 -13мм	
Гардероб, гардеробные, касса, комнаты отдыха	10	157	Покрытие-линолеум поливинилхлоридный на тканевой основе по ГОСТ 7251-77 -2.5мм	
Парикмахерская	11	70	Покрытие-линолеум поливинилхлоридный на тканевой основе по ГОСТ 7251-77 -2.5мм	
Раздевальная	12	16 2.270-1, вып.2	Покрытие-плитка керамическая по ГОСТ 6787-80 -13мм	
Мыльная	13	127в	Покрытие-плитка керамическая с рифленной поверхностью по ГОСТ 6787-80 -13мм	
Уборная	14	132	Покрытие-плитка керамическая по ГОСТ 6787-80 -13мм	
Помещение микробассеина	15	127А	Покрытие-плитка керамическая по ГОСТ 6787-80 -13мм	
Сантехнический коридор	16	141	Покрытие-бетон марки 200 -20мм	
	17	141	Покрытие-бетон марки 200 -20мм Легкий бетон γ=1100кгс/м² -140мм	
Помещение бассейна	18	122	Покрытие-плитка керамическая по ГОСТ 6787-80 -13мм Легкий бетон γ=1100кгс/м² /100мм для дет.19/ -170мм	
	19			
	20		/60мм для дет.20/	

ГИП	Гавриков		284-4-112.86 АР
Н.контр.	Желихова		
Нач.отд.	Иванчиков		Баня на 100 мест с прачечной самообслуживания на 125кг белья в смену
Гл.конст.	Харламов		
ГАП	Филиппов		Стадия Р; Лист 18; Листов
Привязан:			Спецификация элементов заполнения проемов. Экспликация полов
Инв.№			Гипрокоммунстрой г. Москва

Инв.№подл. | Подп. и дата | Взам.инв.№

Альбом I/4

Типовой проект 284-4-112.86

Разрез 1-1

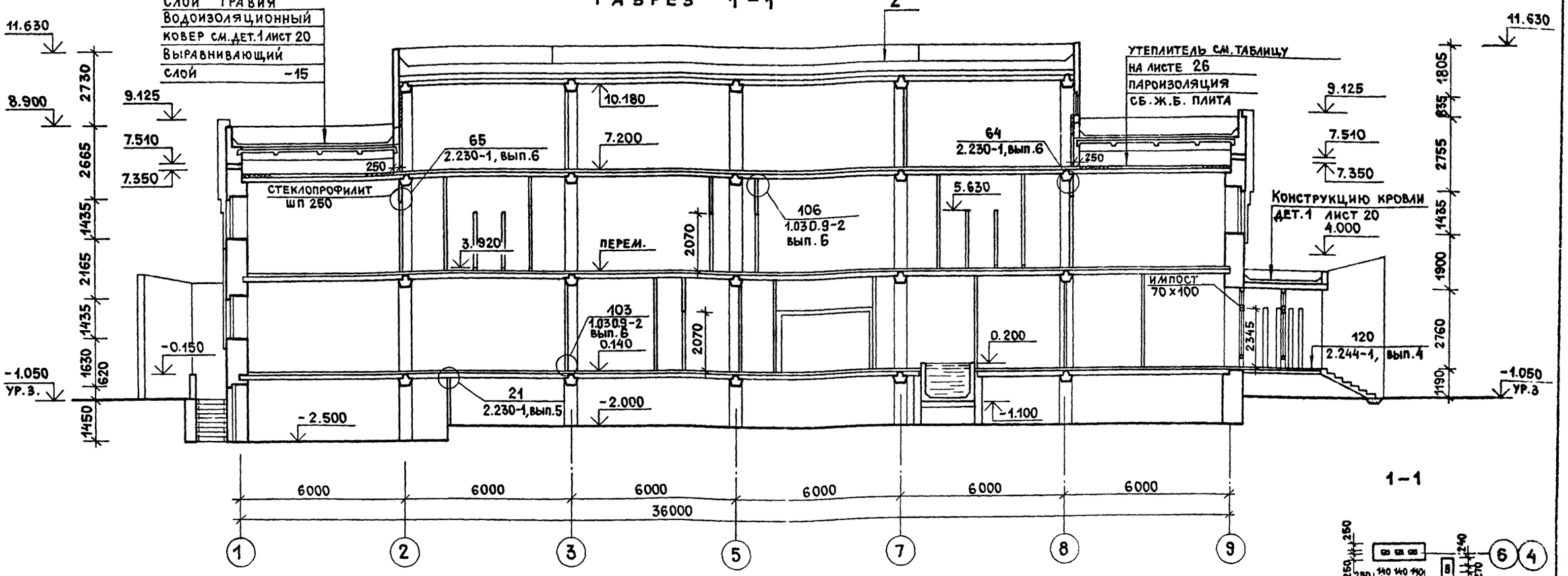

Разрез 2-2

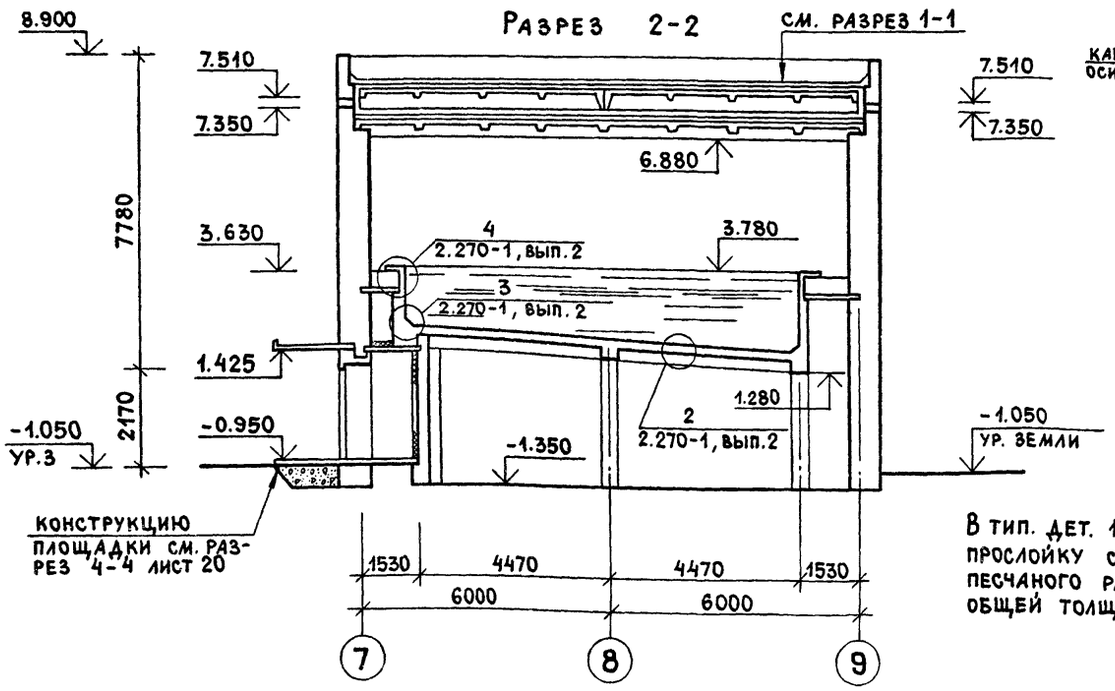

Конструкцию площадки см. разрез 4-4 лист 20

Развертки стен с вентиляционными каналами

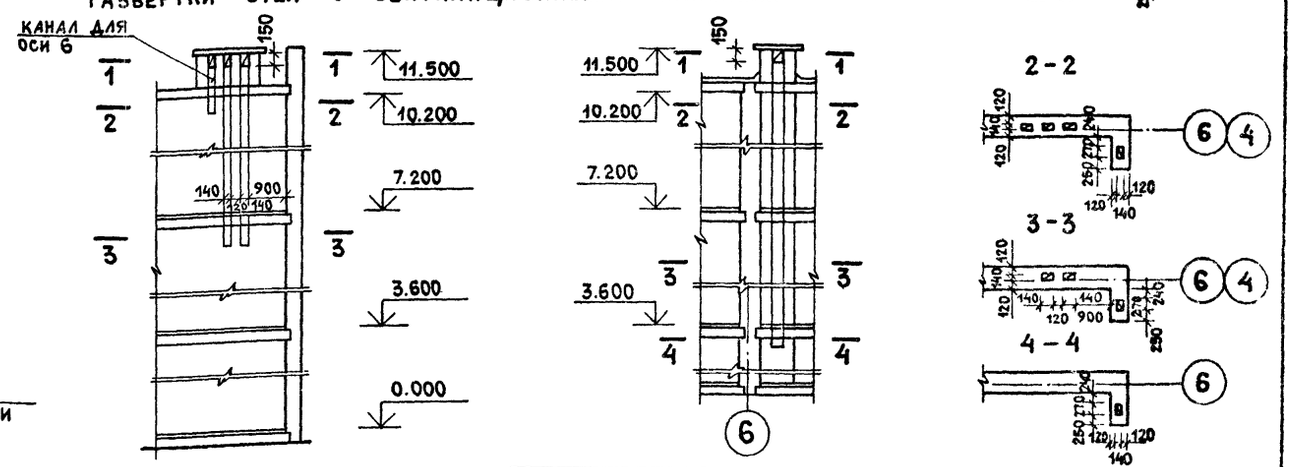

В тип. дет. 120 серии 2.244-1 вып. 4 прослойку сделать из цементно-песчаного раствора марки 150 общей толщ. 40мм.

1-1

2-2

3-3

4-4

ГИП	Гавриков		
Н.контр.	Мелихова		
Нач.отд.	Иванчиков		
Гл.конст.	Харламов		
ГАП	Филиппов		
Архит.	Листошенков		

284-4-112.86 АР

Баня на 100 мест с прачечной самообслуживания на 125 кг белья в смену

Стадия	Лист	Листов
Р	19	

Разрез 1-1 — 2-2; развертки стен с вентиляционными каналами; сечения 1-1÷4-4

ГИПРОКОММУНСТРОЙ г. Москва

Привязан:

Инв. №

Инв. № подл. | Подп. и дата | Взам. инв. №

Альбом I/1

Типовой проект 284-4-112.86

Разрез 3-3

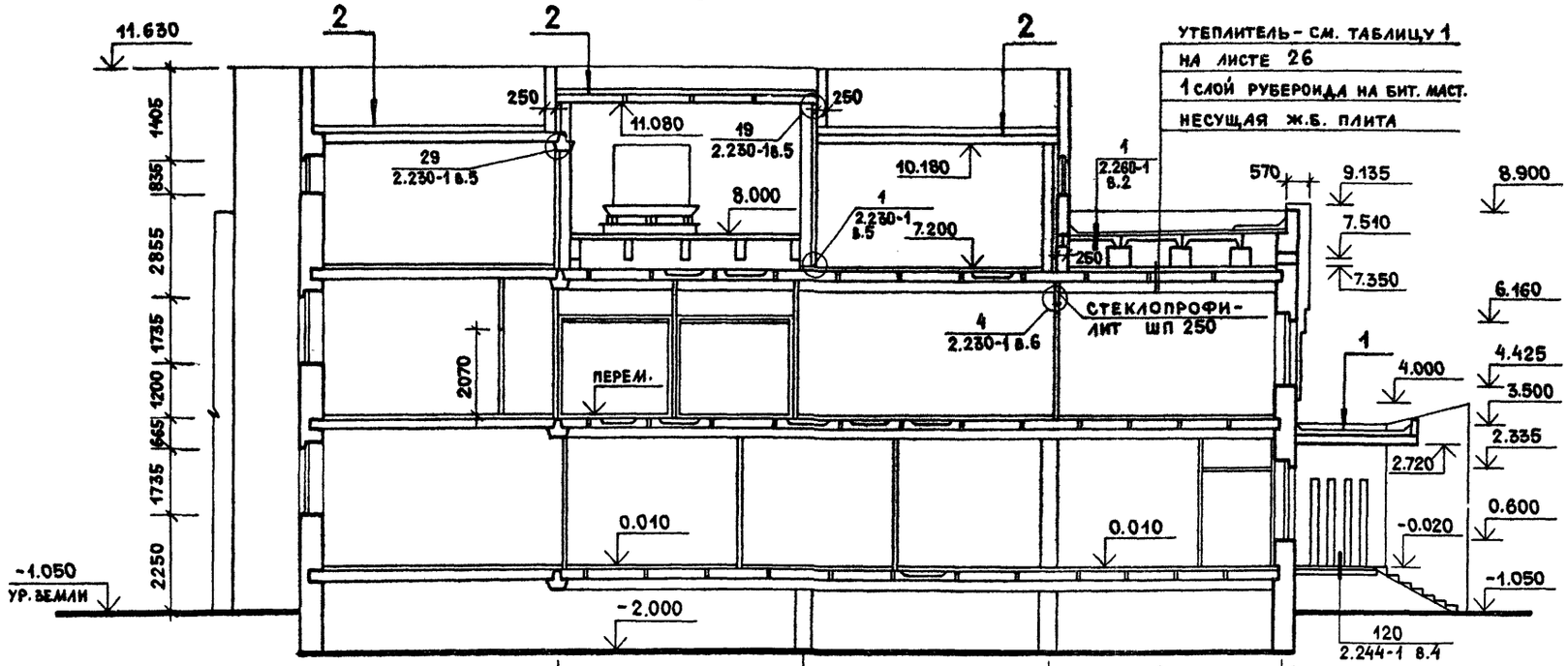

Разрез 4-4 /лестница N3/

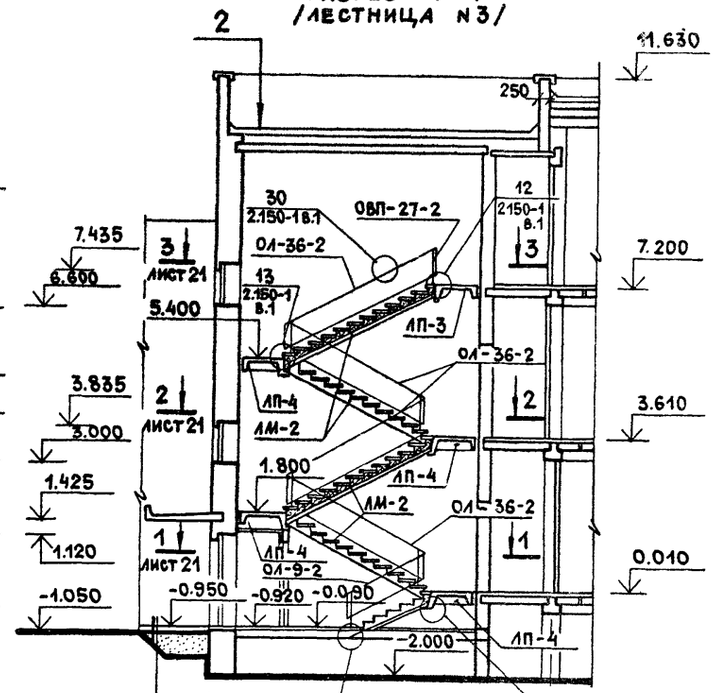

Плиты бетонные тротуарные ГОСТ 17608-81 на цементно-песчаном р-ре М100 — 30
Бетонная подготовка М150 армированная сеткой ф6АI с ячейкой 250×250 — 150
Песок, уплотненный послойно — 500
Уплотненный грунт основания

Разрез 5-5 лестница N1 (лестница N2)

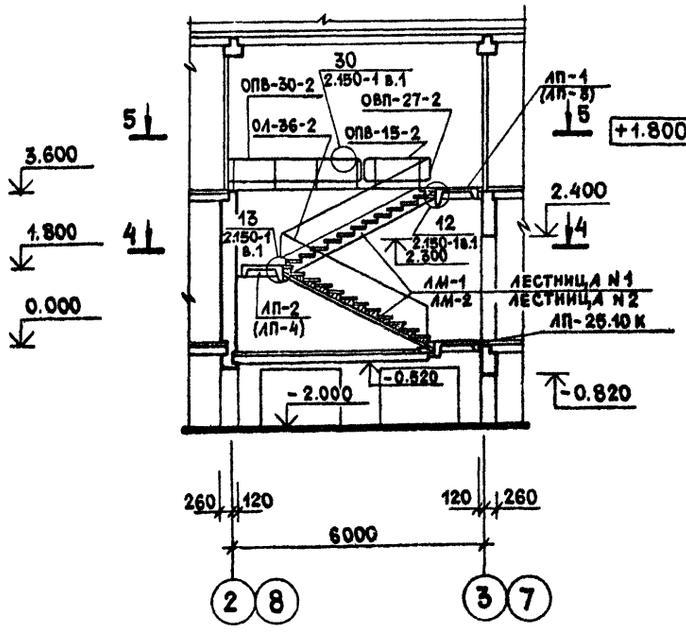

4-4

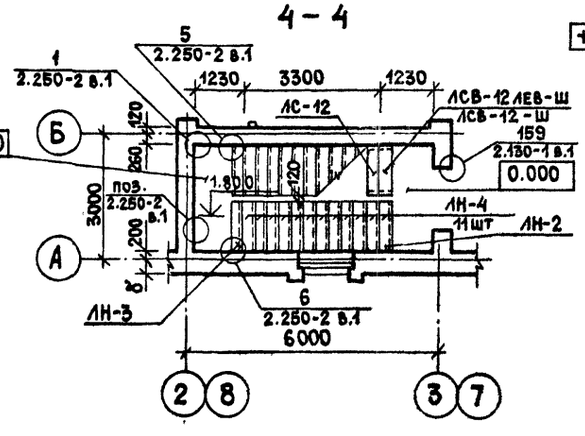

5-5

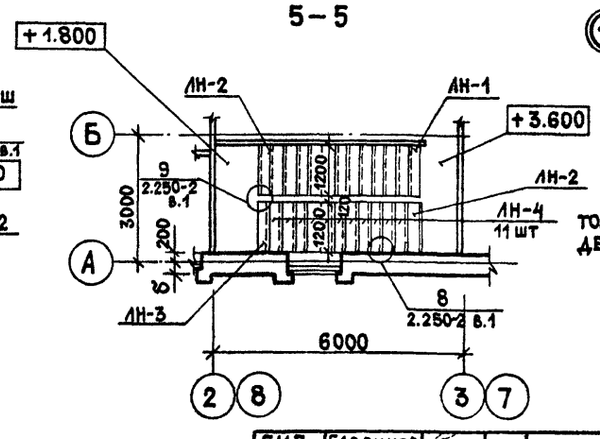

Только для детали 2

① ②

Защитный слой гравия
1 слой рубероида марки РКК-500А ГОСТ 10923-82 на битумной мастике
3 слоя рубероида марки РПП-350Б ГОСТ 10923-82 на битумной мастике
Цементно-песчаная стяжка марки 50 по уклону от 15 мм.
Утеплитель см. лист 24
Уклонообразующий слой из легкого бетона γ=1000 кгс/м³ от 20 мм

Утеплитель - см. таблицу 1 на листе 26
1 слой рубероида на бит. маст.
Несущая ж.б. плита

ГИП	Гавриков		284-4-112.86 АР
Н.контр.	Мелихова		Баня на 100 мест с прачечной самообслуживания на 125 кг белья в смену
Нач.отд.	Иванчиков		
Гл.конс.	Харламов		Стадия Р; Лист 20; Листов
ГАП	Филиппов		Развезы 3-3 ÷ 5-5; сечения 4-4; 5-5
Архит.	Листошенкова		ГИПРОКОММУНСТРОЙ г. Москва

Привязан:

Инв.№

Инв.№подл. | Подп. и дата | Взам.инв.№

2.532-41

Формат А3

Типовой проект 284-4-112.86 Альбом I/4

Разрез 6-6

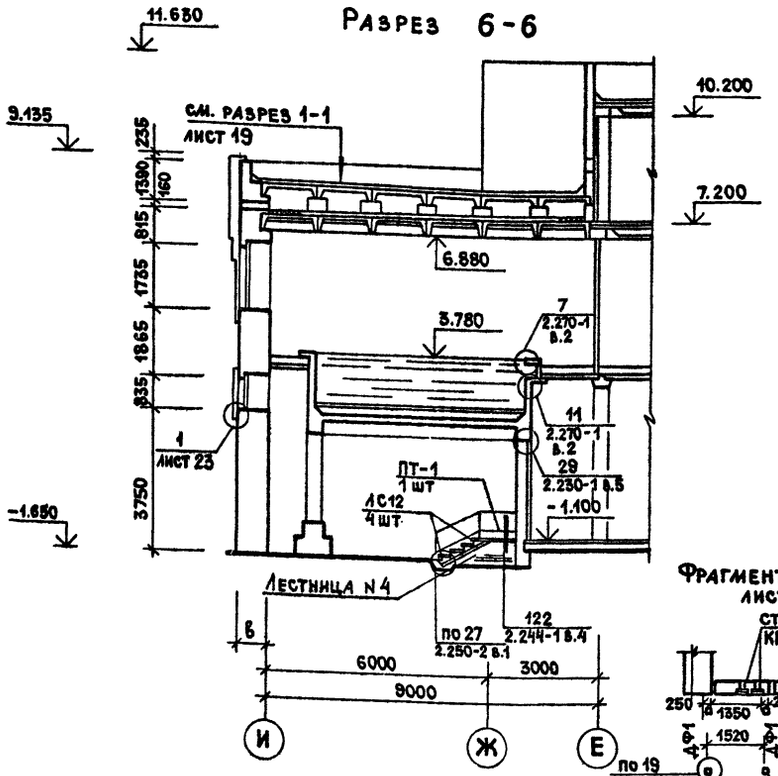

3-3
лист 20

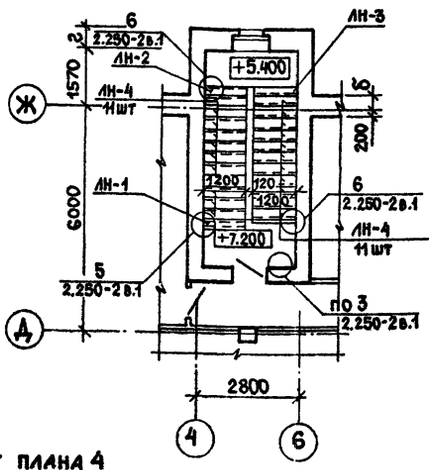

Фрагмент плана 4
лист 9

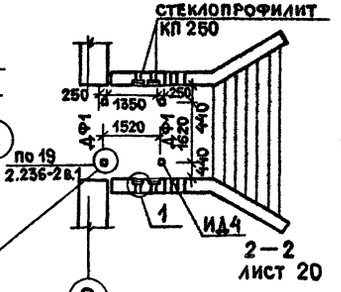

2-2
лист 20

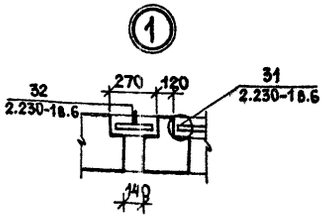

1-1
лист 20

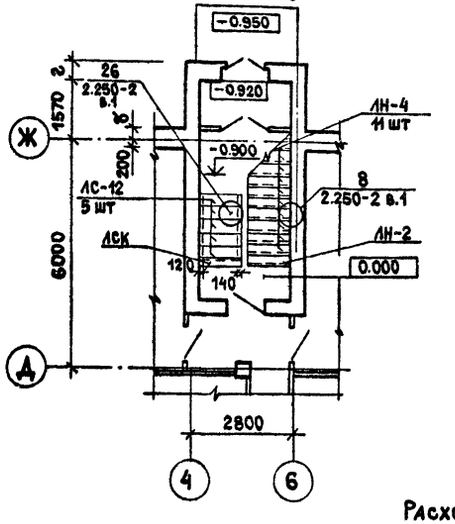

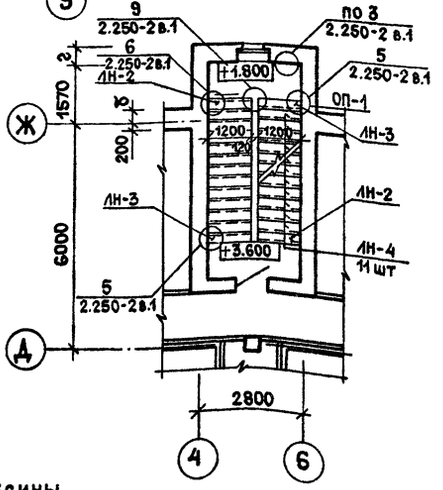

Расход древесины
на верт. и горизонт. импосты – 0.12 м³

Спецификация элементов лестниц

Марка поз.	Обозначение	Наименование	Кол. на исполнение лестниц 1	лестниц 2	лестниц 3	лестниц 4	Масса кг	Примеч.
		Лестничный марш						
ЛМ 1	1.251.1-4 выпуск 1	2ЛМФ42.12.18-5-I	2				1400	
ЛМ 2	1.251.1-4 выпуск 1	2ЛМФ42.12.18-5		2	4		1400	
		Лестничная площадка						
ЛП 1	1.252.1-4 выпуск 1	ЛПФ 25.10в-5пш	1				1040	
ЛП 2	1.252.1-4 выпуск 1	ЛПФ 25.10 - 5 пш	2				900	
ЛП 3	1.252.1-4 выпуск 1	ЛПФ 25.10в - 5 ш		1	1		1040	
ЛП 4	1.252.1-4 выпуск 1	ЛПФ 25.10 - 5 ш		2	4		900	
		Накладные проступи						
ЛН 1	1.251.1-4 выпуск 1	2ЛН 12.2в-ш	1	1	1		26	
ЛН 2	1.251.1-4 выпуск 1	1ЛН 12.2ш	2	2	4		23	
ЛН 3	1.251.1-4 выпуск 1	2ЛН 13.2ш	1	1	3		28	
ЛН 4	1.251.1-4 выпуск 1	1ЛН 12.3ш	22	22	44		34	
ЛС-12 ш	1.055.1-1 03.0.0-01	Ступени ЛС-12 ш	1	1	5	4	135	
ЛСВ-12 ш	1.055.1-1 06.0.0-01	Ступени ЛСВ-12 ш	—	1	1	—	105	
ЛСВ-12лев ш	1.055.1-1 06.0.0-10	Ступени ЛСВ-12лев ш	1	—	—	—	105	
		Ограждение лестниц						
ОПВ-15-2	1.256-1	ОПВ-15-2	1	1	—	—	20	
ОВП-27-2	1.256-1	ОВП-27-2	1	1	1	—	19	
ОЛ-9-2	1.256-1	ОЛ-9-2	—	—	1	—	22	
ОЛ-36-2	1.256-1	ОЛ-36-2	2	2	4	—	54	
ОПВ-30-2	1.256-1	ОПВ-30-2	1	1	—	—	39	
ПТ-1	1.243.1-4-100	Плита ПТ8-11.9	—	—	—	1	198	
		Опорные подушки						
ОП-1	1.225-2.11-4.0.0.0-01	ОП 5.2-Т	9	9	15	—	50	
С-1	2.250-2 в.1 лист 74	Сетка С-1	2	2	4	—	0.49	
С-5	2.250-2 в.1 лист 74	Сетка С-5	2	2	4	—	0.64	
ИД4	ГОСТ 8486-66**	Импост 110×94						4 шт

ГИП	Гавриков	
Н.контр.	Мелихова	
Нач.отд.	Иванчиков	
Гл.конст.	Харламов	
ГАП	Филиппов	
Архит.	Листошенкова	

284-4-112.86 АР

Баня на 100 мест с прачечной самообслуживания на 125 кг белья в смену

Стадия	Лист	Листов
Р	21	

Разрез 6-6; сечения 1-1 ÷ 3-3. Фрагмент плана 4. Узел 1.

ГИПРОКОММУНСТРОЙ г. Москва

Привязан:

Инв.№ подл. | Подп. и дата | Взам. инв.№

21532-01

Типовой проект 284-4-112.86 Альбом I/1

Фасад 1-9

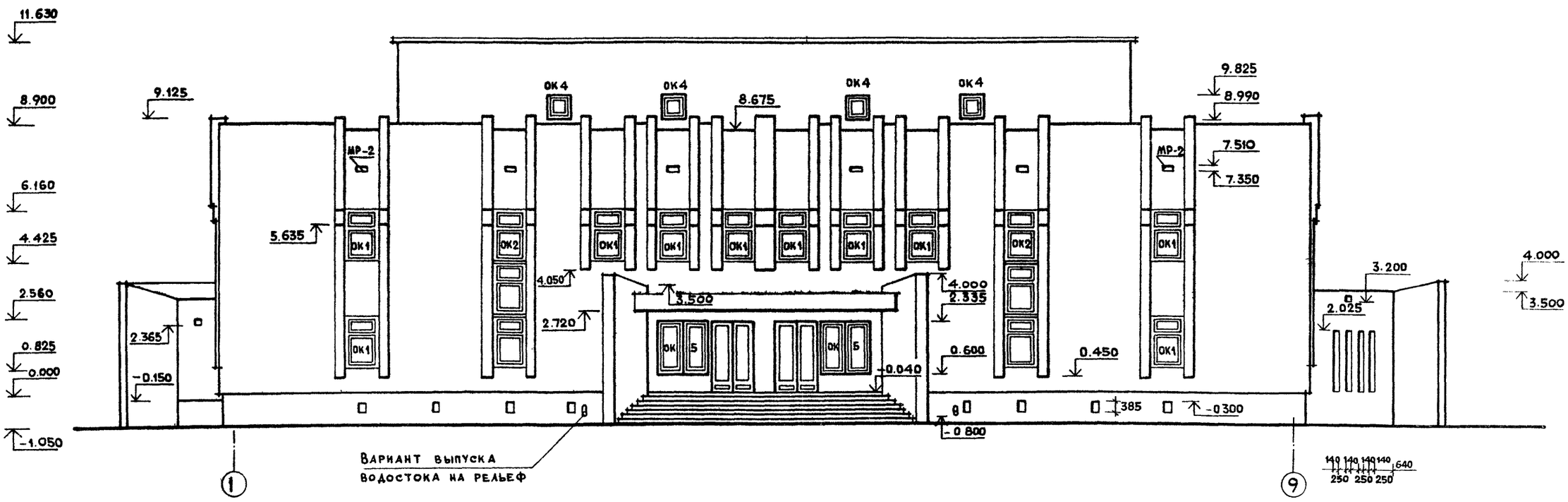

Фрагмент фасада 6-4 для t°-40°

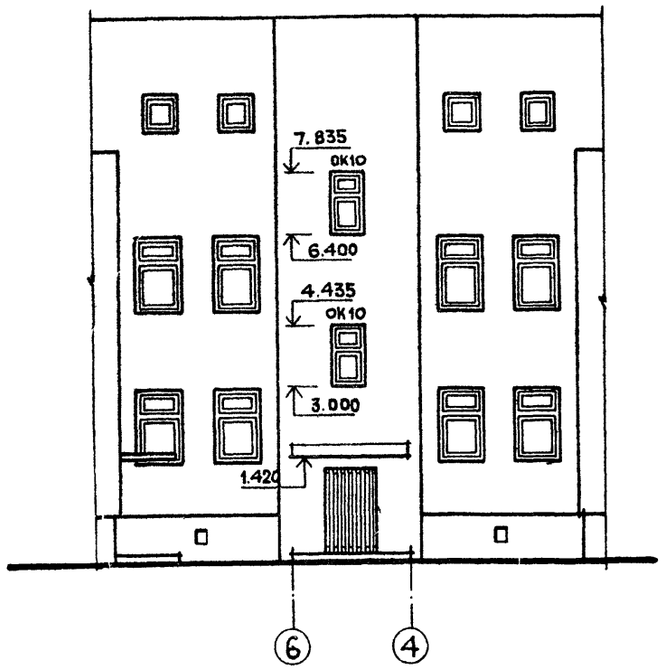

Фрагмент разреза 4-4 для t°-40°

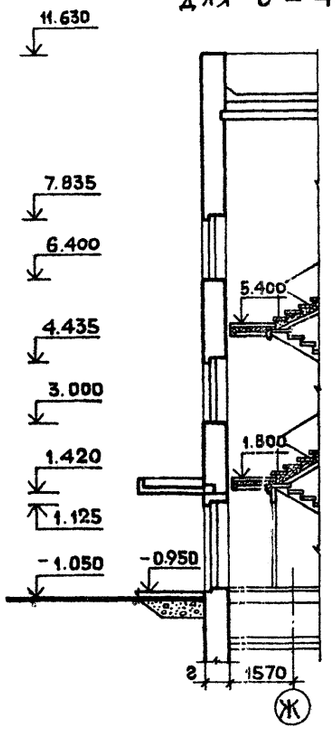

1. Цоколь и входы в техподполье облицовываются керамической плиткой с неглазурованной поверхностью размером 150×75×7 ГОСТ 13996-84. Цвет серый.
2. Стены облицовываются полнотелым керамическим кирпичом ГОСТ 7484-78.
3. Оконные блоки окрашиваются масляной краской.
4. Двери покрываются лаком.
5. Козырьки входов оштукатуриваются и облицовываются глиняным, обыкновенным кирпичом ГОСТ 530-80.

Гл.инж.пр.	Гаврикова			284-4-112.86 АР	
Нач.отд.	Иванчикова			Баня на 100 мест с прачечной самообслуживания на 125 кг белья в смену	
Гл.конст.	Харламова				
Гл.арх.пр.	Филиппова				
Вед.арх.	Мелихова				Стадия: Р; Лист: 22; Листов:
Привязан				Фасад 1-9. Фрагмент фасада 6-4 для t°-40°. Фрагмент разреза 4-4 для t°-40°	Гипрокоммунстрой г. Москва
Н.контр.	Филиппов				
Инв.№					

Инв.№ подл. | Подпись и дата | Взам.инв.№

2 1532-01

Типовой проект 284-4-112.86 Альбом I/1

ФАСАД И-А

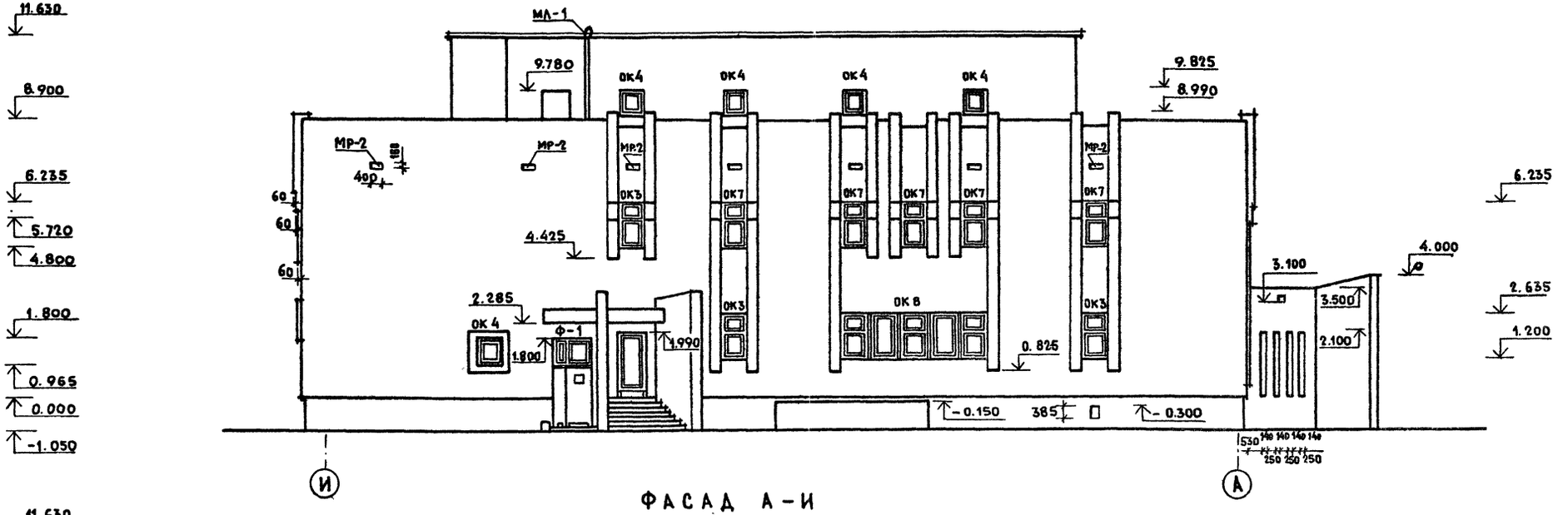

ФАСАД А-И

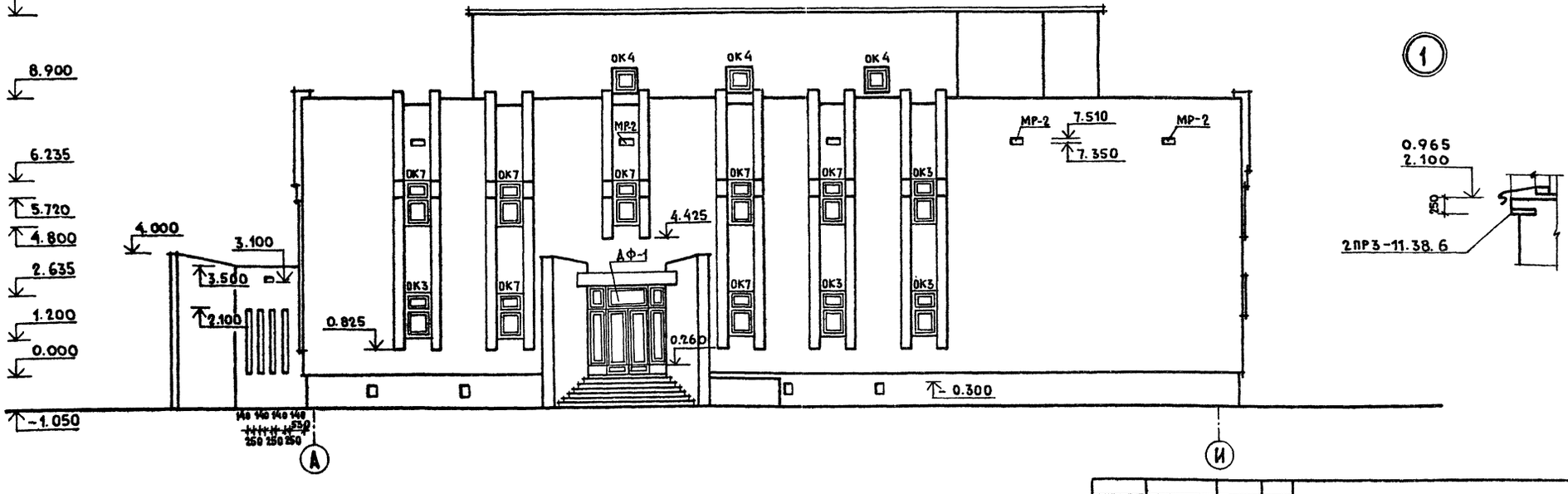

ГИП	Гавриков	284-4-112.86 – АР	
Нач.отд	Иванчиков	Баня на 100 мест с прачечной самообслуживания на 125 кг. белья в смену.	
Гл.конст.	Харламов		
ГАП	Филиппов		
Вед.арх	Мелихова		Стадия: Р; Лист: 23; Листов:
Привязан:		Фасады И-А; А-И.	Гипрокоммунстрой г. Москва.
Инв.№			

Инв.№ подл. | Подп. и дата | Взам.инв.№

21532-01

Формат А2

Типовой проект 284-4-112 86

Альбом 4/1

Фасад 9-1

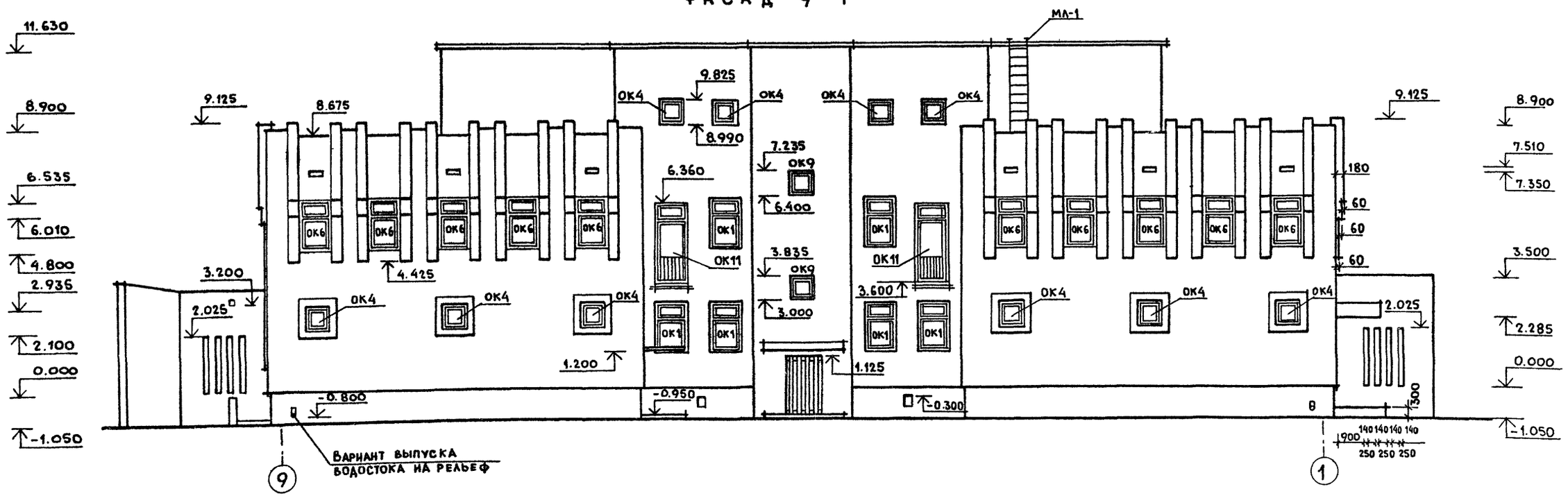

Фасад И-Ж

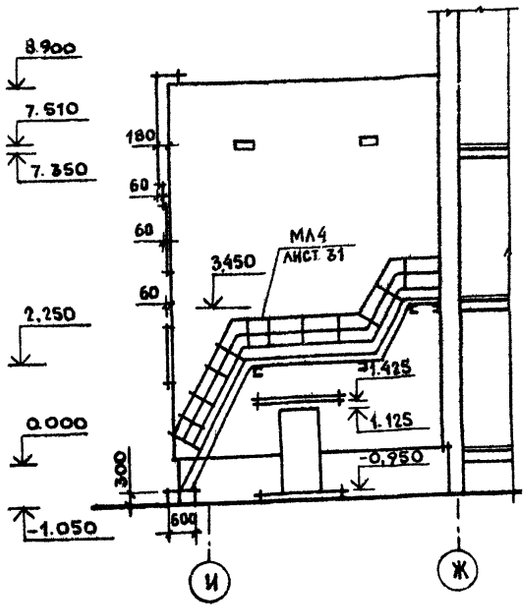

Фасад Ж-И

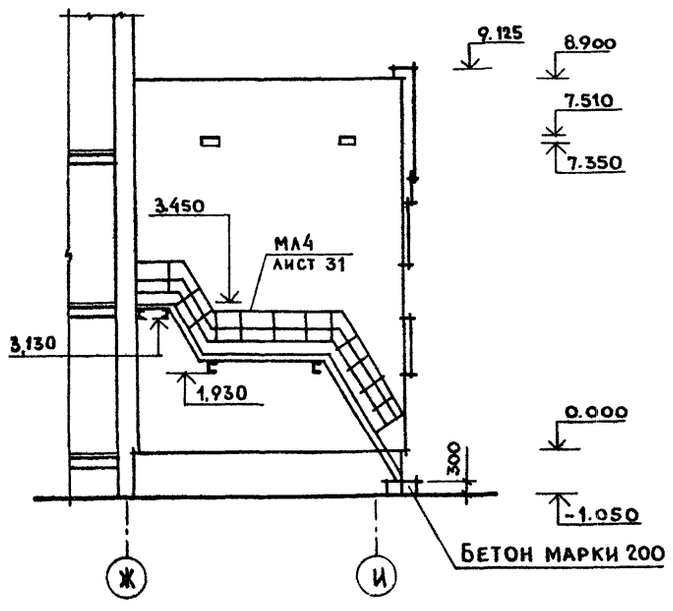

1. На фасаде 9-1 лестницы МЛ4 условно не показаны.

Спецификация элементов заполнения оконных проемов.

Марка, поз.	Обозначение	Наименование	Кол-во на этаж: тех. подп.	1	2	тех. этаж	Всего	Масса ед. кг.	Примечание
ОК1	ГОСТ 11214-78	окно ОС 18-12В	—	6	10	—	16		-20°;-30°
ОК1	ГОСТ 16289-80	окно ОРС 18-12 В	—	6	10	—	16		-40°
ОК2	ГОСТ 11214-78	окно ОС 18-12 В	—	4	2	—	6		-20°;-30°
ОК2	ГОСТ 16289-80	окно ОРС 18-12 В	—	4	2	—	6		-40°
ОК3	ГОСТ 11214-78	окно ОС 15-9	—	5	2	—	7		-20°
ОК3	ГОСТ 16289-80	окно ОРС 15-9	—	5	2	—	7		-30°;-40°
ОК4	ГОСТ 11214-78	окно ОС 9-9	—	7	—	15	22		
ОК5	ГОСТ 11214-78	окно ОС 18-9А	—	4	—	—	4		-20°;-30°
ОК5	ГОСТ 16289-80	окно ОРС 18-9А	—	4	—	—	4		-40°
ОК6	ГОСТ 11214-78	окно ОС 18-12В	—	—	10	—	10		-20°
ОК6	ГОСТ 16289-80	окно ОРС 18-12В	—	—	10	—	10		-30°;-40°
ОК7	ГОСТ 11214-78	окно ОС 15-9	—	2	10	—	12		-20°

Продолжение спецификации лист 25

ГИП	Гавриков	
Н.контр.	Филиппов	
Нач.отд.	Иванчиков	
Гл.конст.	Харламов	
Гл.арх.пр	Филиппов	
Вед.арх.	Мелихова	

284-4-112.86 АР

Баня на 100 мест с прачечной самообслуживания на 1.5 кг. белья в смену.

Стадия	Лист	Листов
Р	24	

Фасады 9-1; И-Ж; Ж-И.

Гипрокоммунстрой г. Москва.

Привязан:

Инв. №

Инв. № подл. | Подп. и дата | Взам. инв. №

21532-01

Ко Рейт

Формат А2

ОК 1, ОК 6

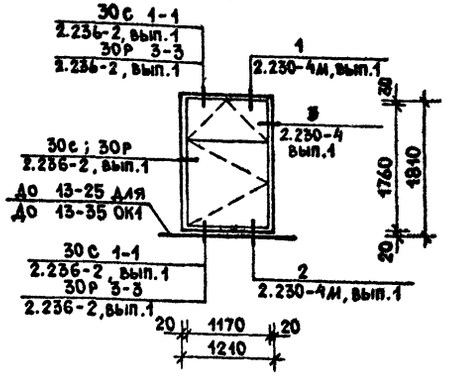

ОК 2

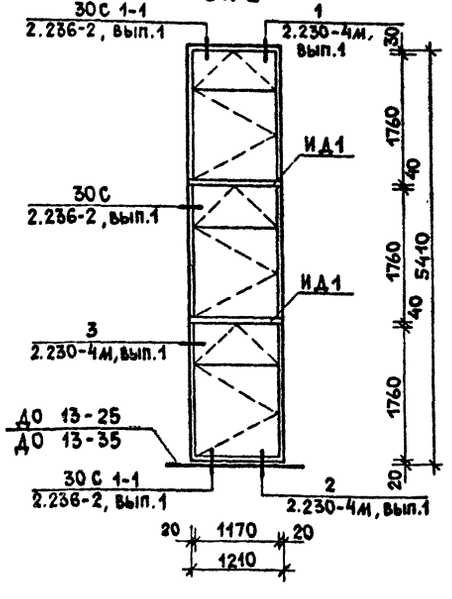

ОК 3, ОК 7, ОК 10

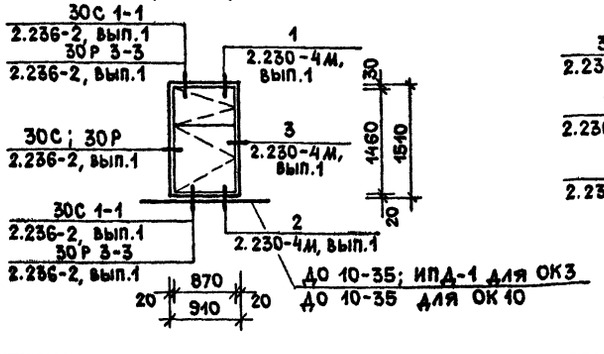

ОК 4, ОК 9

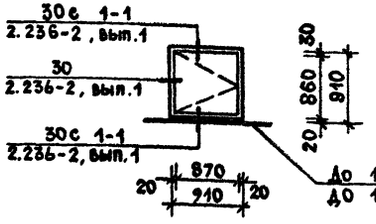

ОК11

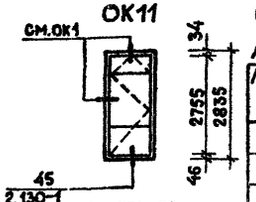

ОК 5

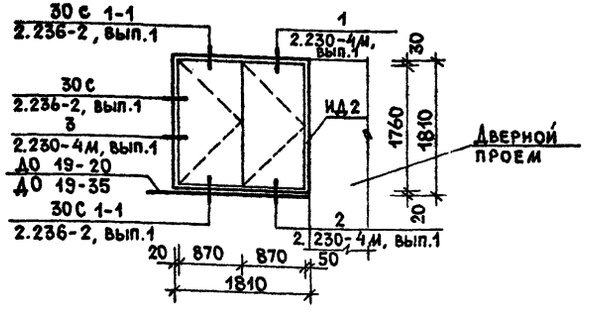

ОК 8

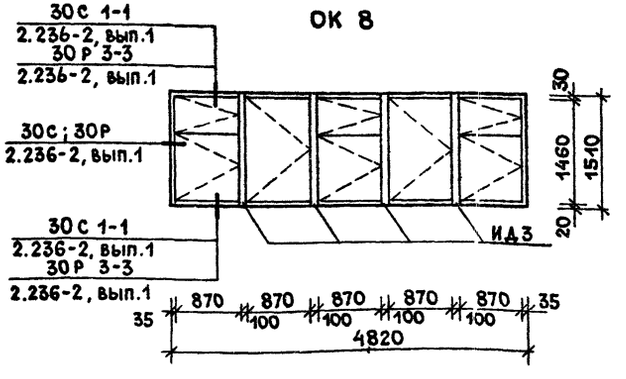

Ф - 1

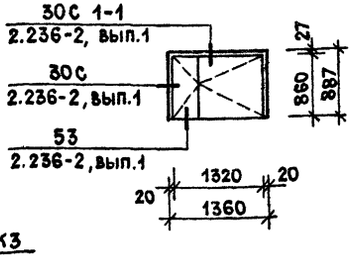

ДФ 1

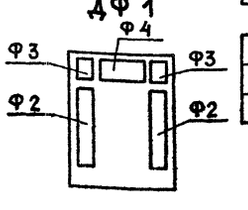

Спецификация элементов заполнения оконных проемов /продолжение/ начало лист 24

Марка, поз	Обозначение	Наименование	Кол на этаж: тех.подп.	1	2	тех.этаж	Всего	Масса ед., кг	Примечание
ОК7	ГОСТ 16289-80	Окно ОРС 15-9	—	2	10	—	12		-30°;-40°
ОК8	ГОСТ 11214-78	Окно ОС 15-9	—	3	—	—	3		-20°;-30°
ОК8	ГОСТ 11214-78	Окно ОР 15-9	—	3	—	—	3		-40°
ОК8	ГОСТ 11214-78	Окно ОС 15-9А	—	2	—	—	2		-20°;-30°
ОК8	ГОСТ 11214-78	Окно ОР 15-9А	—	2	—	—	2		-40°
ОК9	ГОСТ 11214-78	Окно ОС 9-9	—	—	1	1	2		-20°;-30°
ОК10	ГОСТ 16289-80	Окно ОРС 15-9	—	—	1	1	2		-40°
		Подоконные							
		доски							
ОК1,ОК2	1.136-2	До 13-25	—	8	10	—	18		-20°
ОК1,ОК2	1.136-2	До 13-35	—	8	10	—	18		-30°;-40°
ОК3	1.136-2	До 10-35	—	5	2	—	7		-20°
ОК3		ИПД-1	—	5	2	—	7		-30°;-40°
ОК5	1.136-2	До 19-20	—	2	—	—	2		-20°
ОК5	1.136-2	До 19-35	—	2	—	—	2		-30°;-40°
ОК9	1.136-2	До 10-20	—	—	1	1	2		-20°
ОК9	1.136-2	До 10-35	—	—	1	1	2		-30°
ОК10	1.136-2	До 10-35	—	—	1	1	2		-40°
ОК2	ГОСТ 8486-66**	Импост ИД1	—	2	2	—	4		
ОК5	ГОСТ 8486-66**	Импост ИД2	—	2	—	—	2		
ОК8	ГОСТ 8486-66**	Импост ИД3	—	4	—	—	4		
ОК11	ГОСТ 11214-78	Балконная дверь БС28-12	—	—	2	—	2		-20;-30°
Ф-1	ГОСТ 11214-78	Фрамуга ОС9-13,5	—	1	—	—	1		
ОК11	ГОСТ 16289-89	Балконная дверь ОРС28-12	—	—	2	—	2		-40°

Спецификация варианта элементов заполнения оконных проемов со стеклопакетами

ОК3,ОК7	ГОСТ 24700-81	ОСП 15-9	—	7	12	—	19		-20°
ОК3,ОК7	ГОСТ 24699-81	ОРСП 15-9	—	7	12	—	19		-30°;-40°
ОК4;ОК9	ГОСТ 24700-81	ОСП 9-9	—	7	1	16	24		
ОК8	ГОСТ 24700-81	ОСП 15-9	—	3	—	—	3		-20°;-30°
ОК8	ГОСТ 24699-81	ОРСП 15-9	—	3	—	—	3		-40°
ОК10	ГОСТ 24699-81	ОРСП 15-9	—	—	1	1	2		-40°

ДФ1		Фрамуга Ф2	—	4	—	—	4		
ДФ1		Фрамуга Ф3	—	4	—	—	4		
ДФ1		Фрамуга Ф4	—	2	—	—	2		

ГИП	Гавриков	
Н.контр.	Филиппов	
Нач.отд.	Иванчиков	
ГАП	Филиппов	
Вед.арх.	Мелихова	
Исполн.	Борисова	

284-4-112.86 АР

Баня на 100 мест с прачечной самообслуживания на 125 кг белья в смену

Стадия	Лист	Листов
Р	25	

Схемы заполнения оконных проемов

ГИПРОКОММУНСТРОЙ г. Москва

Привязан:

Инв.№

Инв.№подл. | Подп. и дата | Взам.инв.№

21532-01

Альбом I/1

Типовой проект 284-4-112.86

План кровли

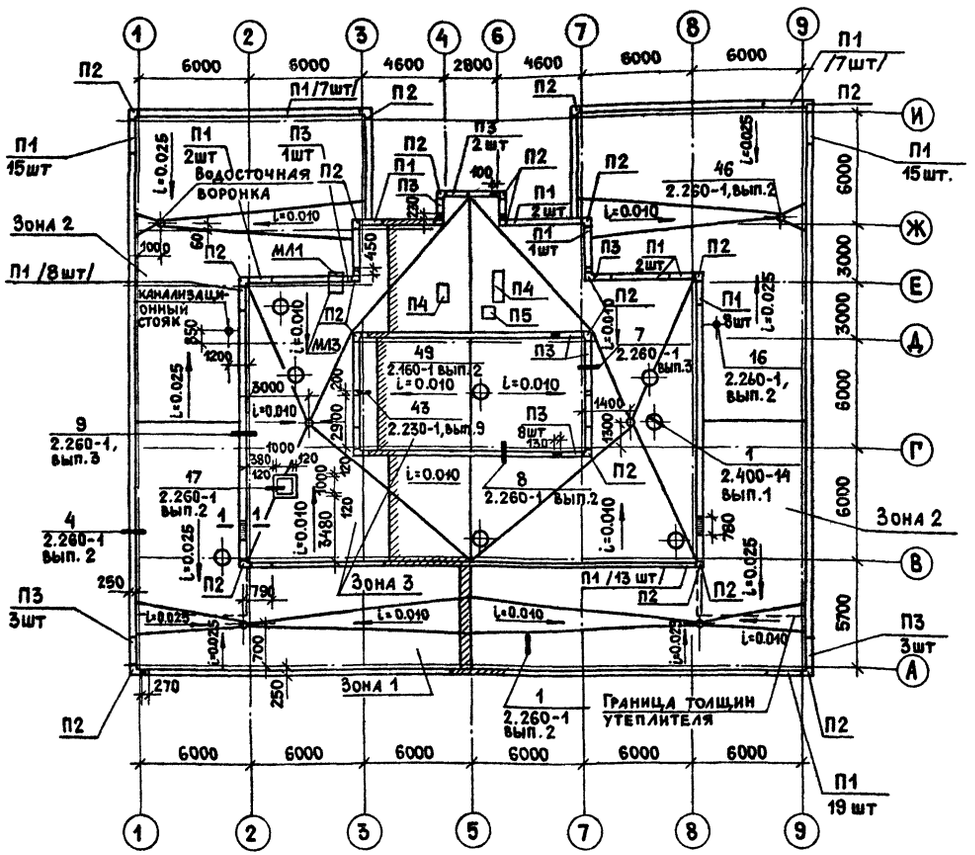

Спецификация элементов плана кровли

Марка поз.	Обозначение	Наименование	Кол.	Масса ед.кг	Примечание
		Плиты парапетные			
П1	1.238.1-2-100-04	ПП18.4	104	130	
П2	1.238.1-2-200	ППУ 4.4	22	30	
П3	1.238.1-2-100	ПП15.4	44	100	
П4	1.238-1.2-1.0.0.0.01	ПП 13.6-Т	2	115	
П5	1.238-1-2-200-01	ППУ5.5	1	50	
	1000	Закладная дет. ММ-4-1	6	48.31	
	2.260-1 вып.3	То же ММ4	5	31.1	
МЛ3	1.450.323.21.22.0.0	Металлическая			
		лестница МЛГ⌀60-6.6	1	24.5	

3-3 /лист 14/

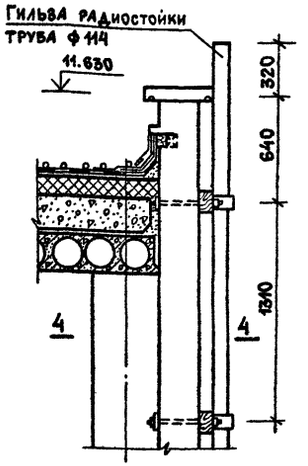

Таблица толщин утеплителя кровли

Зоны кровли	Расчетная зимняя температура наружного воздуха, °С		
	-20°С	-30°С	-40°С
	Утеплитель - пенобетон γ=400 кгс/м³ λ=0.12 вт/(м°С)		
1	100	130	160
2	180	240	260
3	80	120	160

1. В дет. 3 серии 2.260-1 вып. 3 металлическое ограждение не делать.
2. Вентиляционную шахту выполнять из кирпича глиняного обыкновенного ГОСТ 530-80 марки 75 на растворе марки 50.

1-1



4-4



ГИП	Гавриков		
Н.контр.	Филиппов		
Нач.отд.	Иванчиков		
Гл.конс.	Харламов		
ГАП	Филиппов		
Исполн.	Борисова		

284-4-112.86 АР

Баня на 100 мест с прачечной самообслуживания на 125 кг белья в смену

Стадия	Лист	Листов
Р	26	

План кровли. Сечения 1-1; 3-3; 4-4

ГИПРОКОММУНСТРОЙ г. Москва

Привязан:

Инв.№

Инв.№подл. | Подп. и дата | Взам.инв.№

21532-01

Коп. [illegible]

Формат 22

Альбом I/1

Типовой проект 284-4-112.86

Инв. № подл. | Подп. и дата | Взам. инв. №

План полов 1 этажа

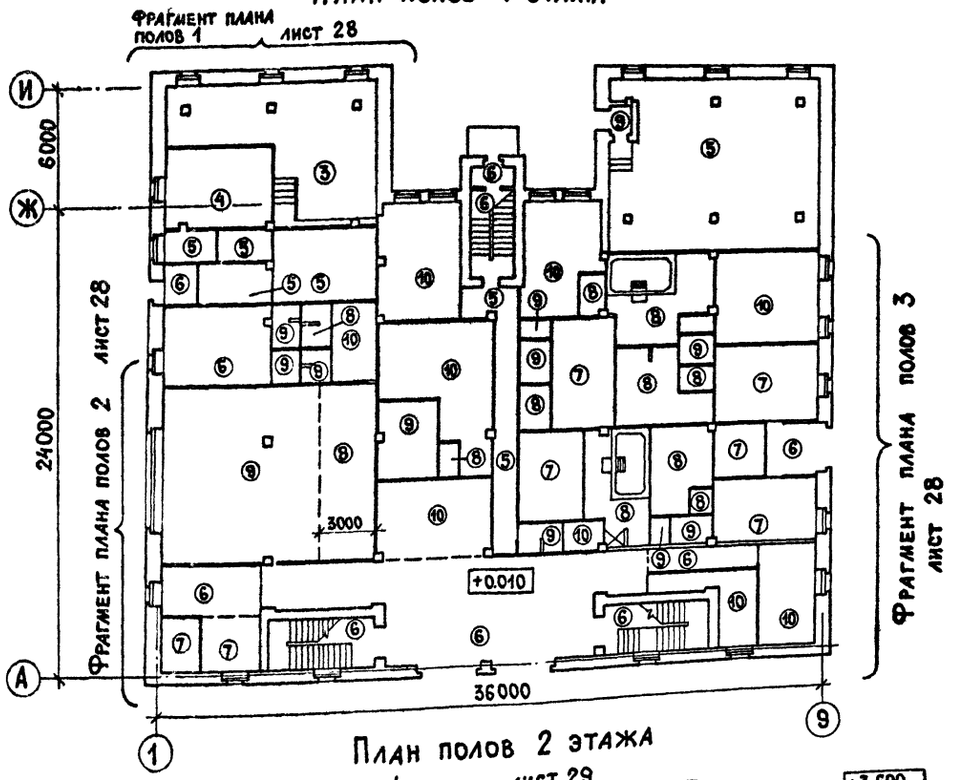

План полов 2 этажа

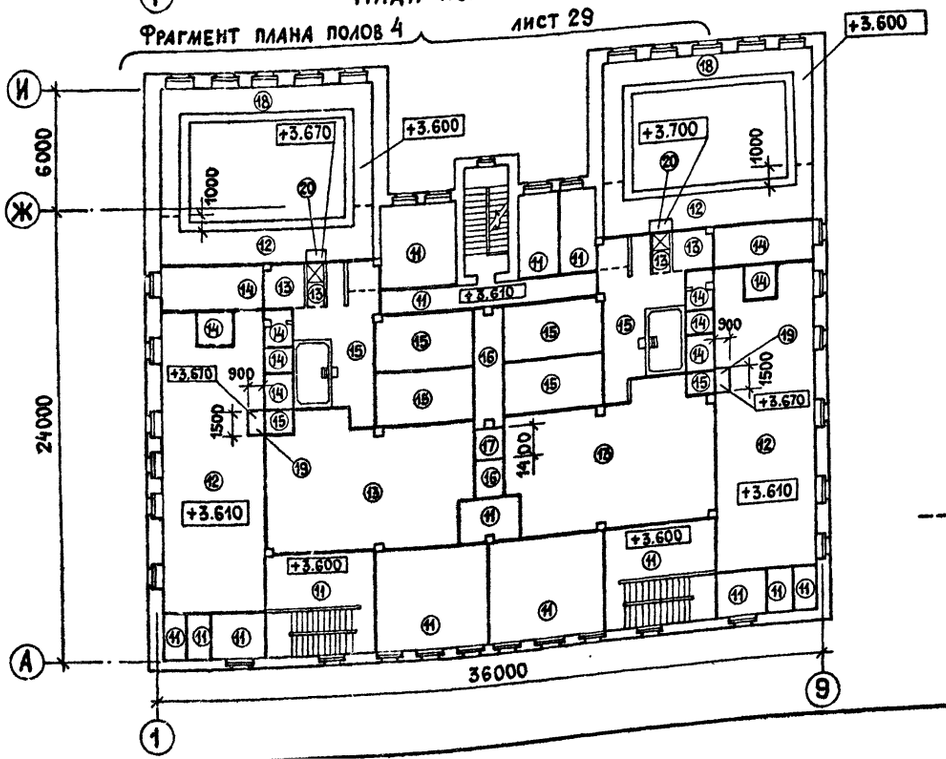

---Граница типов полов

Экспликация полов

Наименование или номер помещения	Тип пола	Схема пола или номер узла по серии 2.244-1 вып.4	Элементы пола и их толщина	Площадь пола м²
Техническое подполье Венткамера То же	1 2	245	Покрытие - Бетон марки 200 - 20 мм То же Пенобетон γ=400кгс/м³ - 40мм	
Фильтровальная	3	250	Покрытие - плитка керамическая по ГОСТ 6787-80 - 13мм	
Электролизная	4		Покрытие - плитка керамическая кислотоупорная по ГОСТ 968-68* Прослойка и заполнение швов из раствора на жидком стекле с уплотняющей добавкой см. примечание 1 -25мм Бетонный подстилающий слой из кислотоупорного бетона на жидком стекле с уплотняющей добавкой см. примечание 1 -80мм Грунт основания	
Коагуляционная, бойлерная, тамбуры коридор, электрощит	5	240	Покрытие - плитка керамическая по ГОСТ 6787-80 - 13мм	
Вестибюль, буфет, лестничные, клетки, тамбур, помещение для посет.	6	174	Покрытие - мозаичные плиты из бетона марки 200 - 20мм	
Подсобная буфета, раздевальные номера, парильные	7	180А	Покрытие - плитка керамическая по ГОСТ 6787-80 - 13мм	

1. Уплотняющая добавка - фуриловый спирт и соляно-кислый анилин вводится при затворении раствора в количестве соответственно 3 и 0.4% от веса жидкого стекла.
2. Продолжение экспликации полов на листе 18.
3. Типы полов 1 и 2 эт. замаркированны на листах 7 и 8; 14.
4. В дет. пола 9 устроить подготовку из легкого бетона γ не более = 1100 кгс/м³ толщиной - 100 мм.

ГИП	Гавриков		284-4-112.86 АР
Н.контр.	Мелихова		Баня на 100 мест с прачечной самообслуживания на 125 кг белья в смену
Нач.отд.	Иванчиков		
Гл.конст.	Харламов		
ГАП	Филиппов		

Привязан:

Инв.№

Стадия	Лист	Листов
Р	27	

Планы полов 1 и 2 этажей, экспликация полов

ГИПРОКОММУНСТРОЙ г. Москва

21532-01

Альбом I/1

Типовой проект 284-4-112.86

Инв.№ подл. | Подп. и дата | Взам. инв.№

Фрагмент плана полов 1

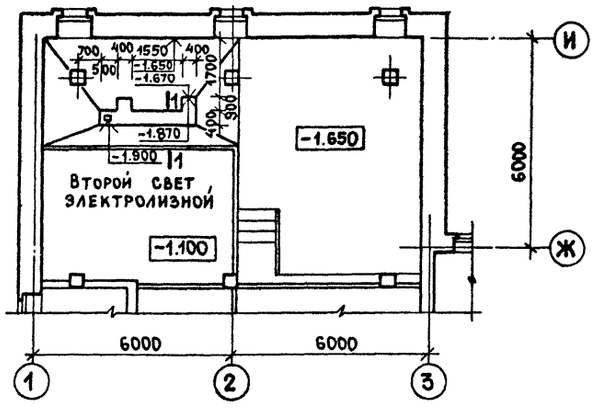

Фрагмент плана полов 2

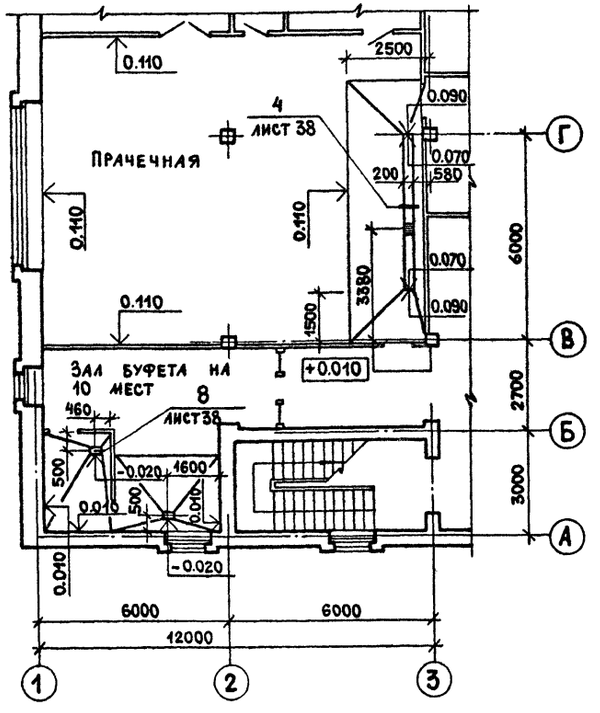

Фрагмент плана полов 3

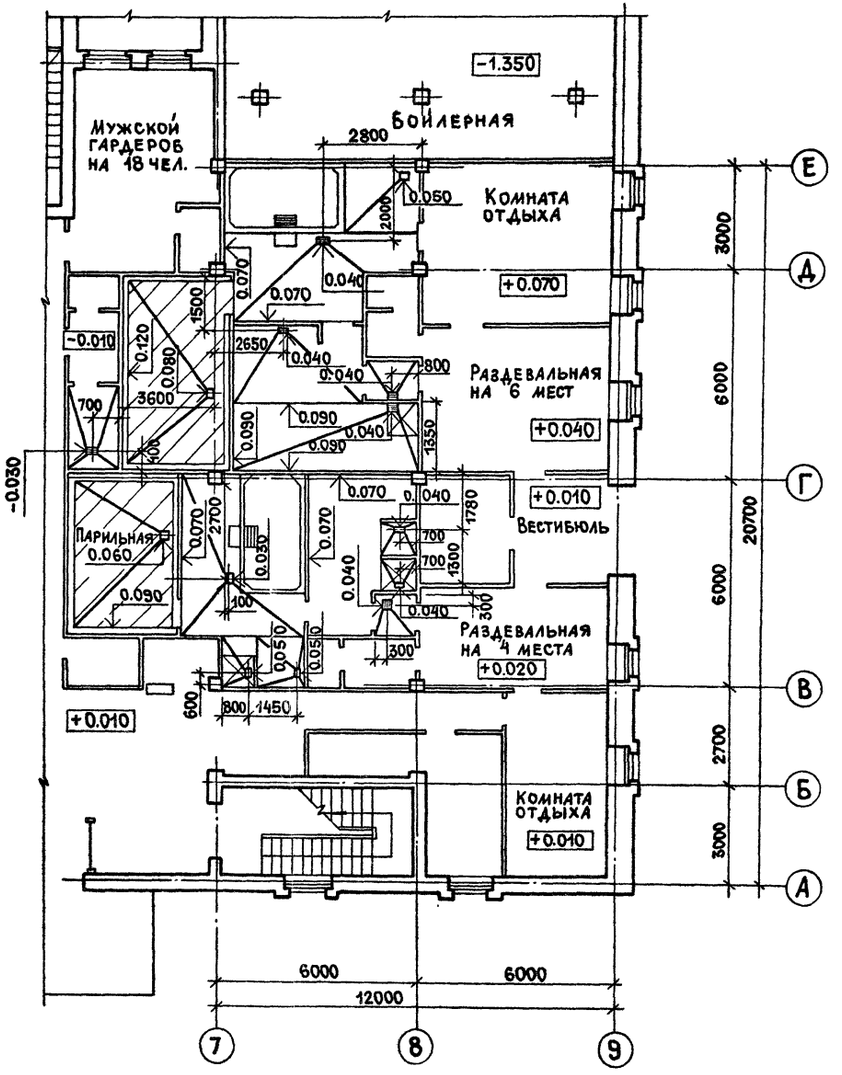

1 — 1

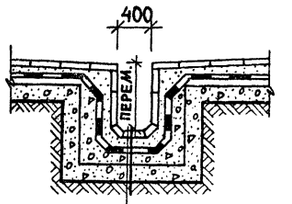

Керамическая плитка
Прослойка и заполнение швов цементно-песчаным раствором марки 150 — 15
Защитная плита из бетона марки 100 — 60
4 слоя гидроизола на битумной мастике
Лоток из бетона марки 100 с затертой поверхностью — 60
Бетонная подготовка марки 100 — 80

В конструкцию пола, заштрихованных помещений 1 и 2 этажей, заложить сетку, выравнивающую потенциал (ф8 AI с ячейкой 200×200) и приварить к полосовой стали, уложенной по периметру заштрихованных помещений (см. комплект чертежей „ЭМ").
Расход стали на сетку выравнивающую потенциал — 369.4 кг.

ГИП	Гавриков		
Н.контр.	Филиппов		
Нач.отд.	Иванчиков		
Гл.конст.	Харламов		
ГАП	Филиппов		
Архит.	Листошенкова		

Привязан:

Инв.№

284-4-112.86 АР

Баня на 100 мест с прачечной самообслуживания на 125 кг белья в смену

Стадия	Лист	Листов
Р	28	

Фрагменты планов полов 1÷5. Сечение 1-1

Гипрокоммунстрой г. Москва

21532-01

Альбом I/1

Типовой проект 284-4-112.86

Фрагмент плана полов 4

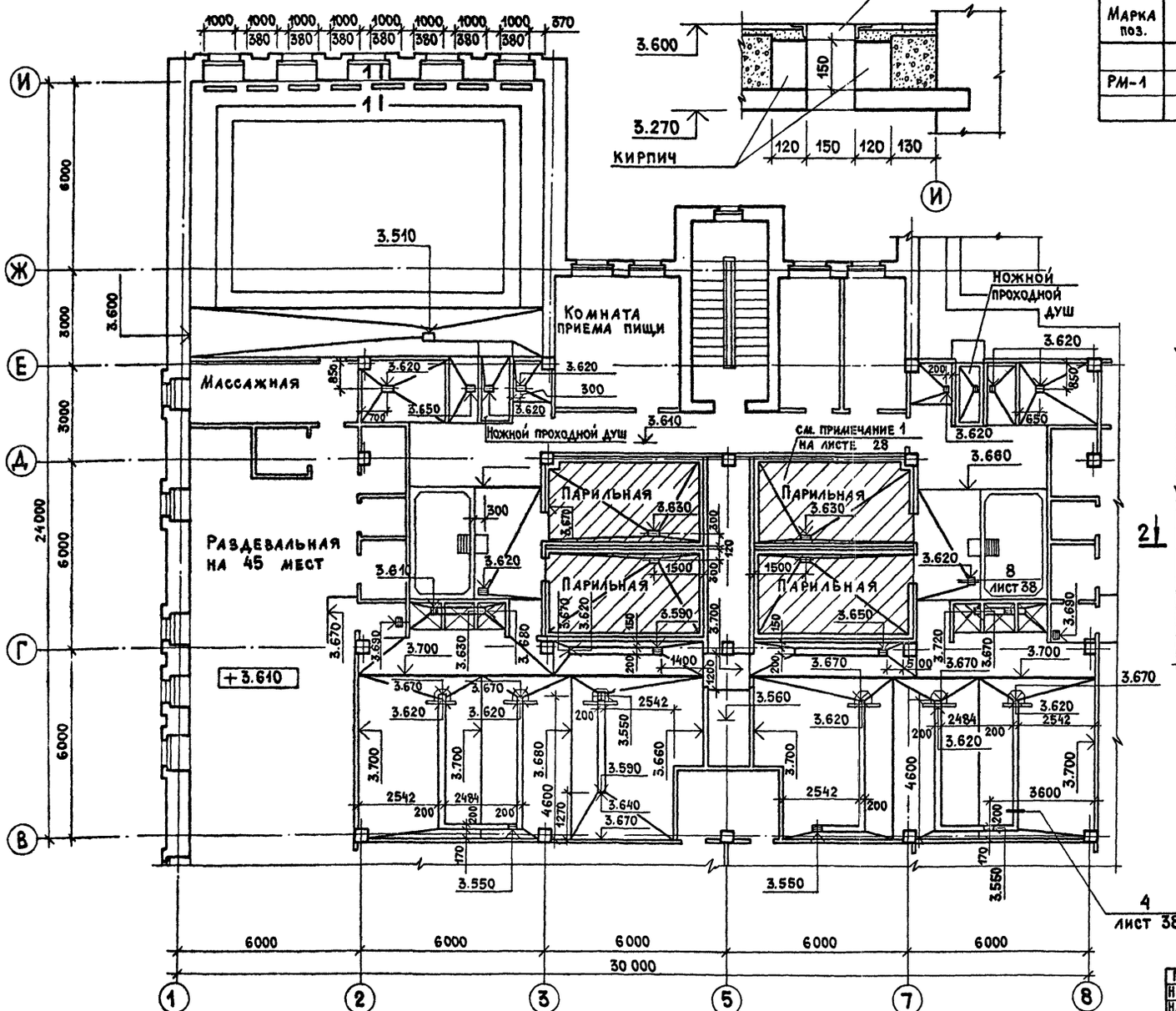

Марка поз.	Обозначение	Наименование	Кол.	Вес, кг	Примеч.
РМ-1	КЖИ.80.00.0	Решетка РМ1	16	14.0	

Полы в мыльных, бассейнах и помещениях микробассейнов выполнять из плитки с рифленой поверхностью.

ГИП	Гавриков	284-4-112.86 АР	
Н.контр.	Мелихова	Баня на 100 мест с прачечной самообслуживания на 125 кг белья в смену	
Нач.отд.	Иванчиков		
Гл.конст.	Харламов		
ГАП	Филиппов		
Архит.	Листошенко	Фрагмент плана полов 4. Сечение 1-1; 2-2.	Стадия Р; Лист 29; Листов
Привязан:			Гипрокоммунстрой г. Москва
Инв.№			

Согласовано: Группа ВК Зуева; Группа ЭМ Комнатный

Инв.№ подл. | Подп. и дата | Взам. инв.№

21532-01

Воздухозаборная шахта

Фасад

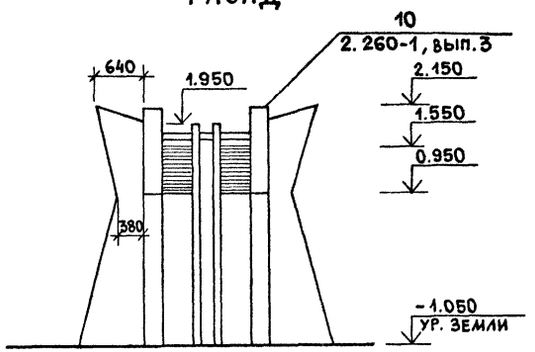

Разрез 1-1

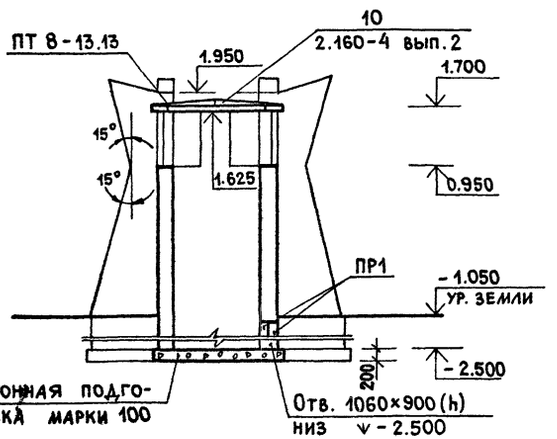

План

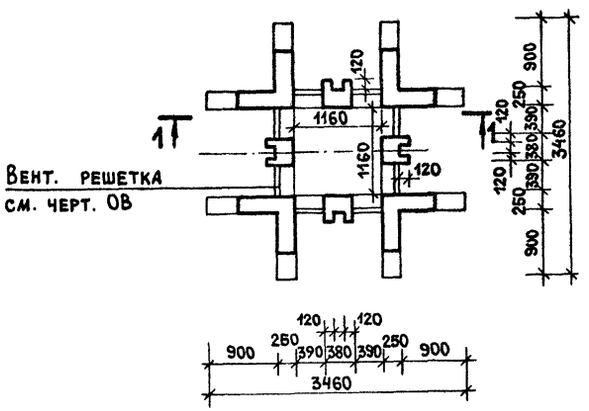

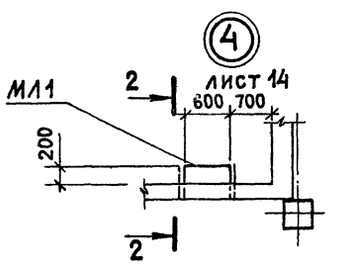

2-2

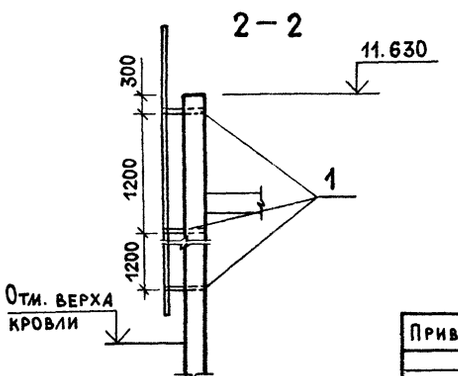

Спецификация сборных элементов

Марка поз	Обозначение	Наименование	Кол.	Масса ед.кг	Примечание
ПТ8-13.13	1.243.1-4-200-03	Плита плоская			
		ПТ 8-13.13	1	338	
		Перемычка			
ПР1	1.138-10.1.60000-01	1ПР38-15.12.22У	2	100	
1		Уголок 75×6	6	3.1	ℓ=450

1. Подземную часть воздухозаборной шахты выполнять из глиняного обыкновенного кирпича ГОСТ 530-80 марки 100 на растворе марки 50.
2. Кирпичную кладку вентиляционной шахты, находящуюся ниже уровня земли, окрасить горячим битумом за 2 раза.
3. Перемычку 1ПР38-15.12.22У окрасить горячим битумом.

ГИП	Гавриков	
Н.конт.	Мелихова	
Нач.отд.	Иванчиков	
Гл.конст.	Харламов	
Гл.арх.пр.	Филиппов	
Исполн.	Борисова	

284-4-112.86 АР

Баня на 100 мест с прачечной самообслуживания на 125кг белья в смену

Стадия	Лист	Листов
Р	30	

План воздухозаборной шахты. Фасад. Разрезы 1-1, 2-2. Дет.4

ГИПРОКОММУНСТРОЙ г. Москва

Привязан:

Инв.N

Инв.N подл. | Подп. и дата | Взам. инв.N

215320-01

Альбом I/1

Типовой проект 284-4-112.86

План 1 этажа

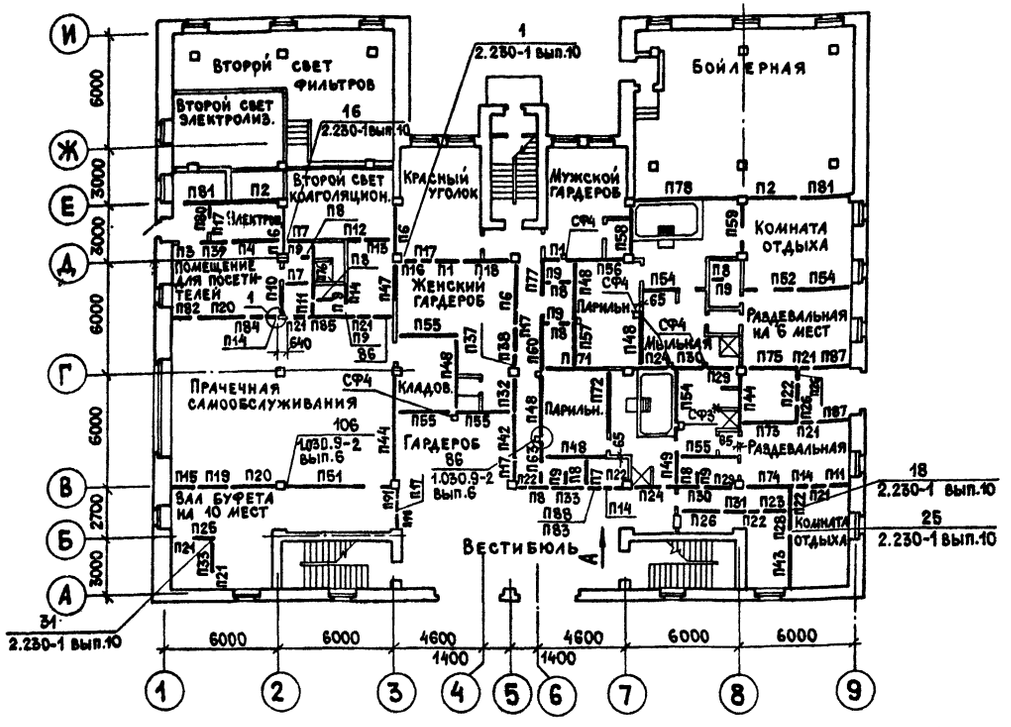

План 2 этажа

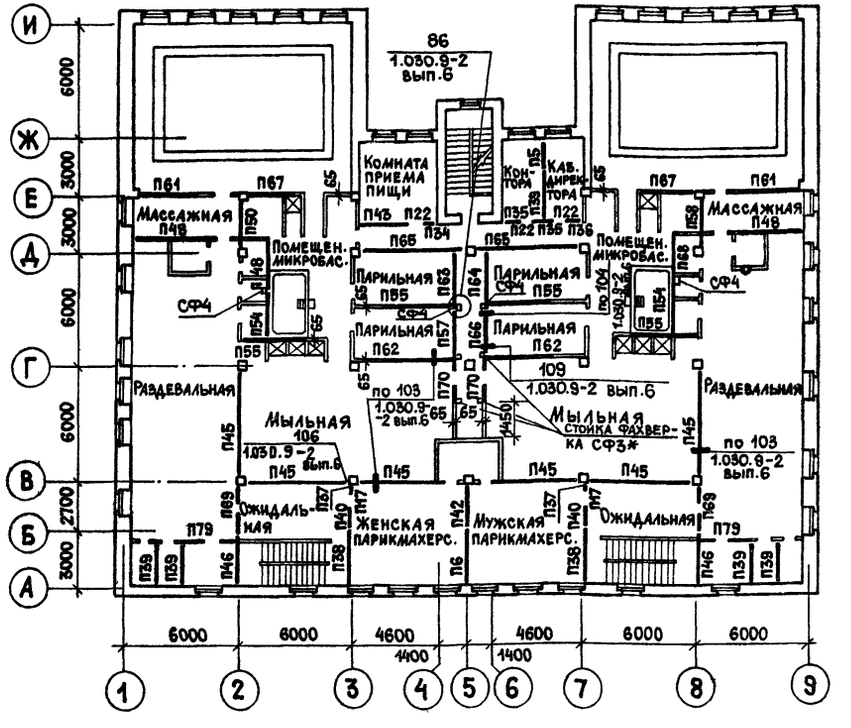

Фрагмент плана технического этажа

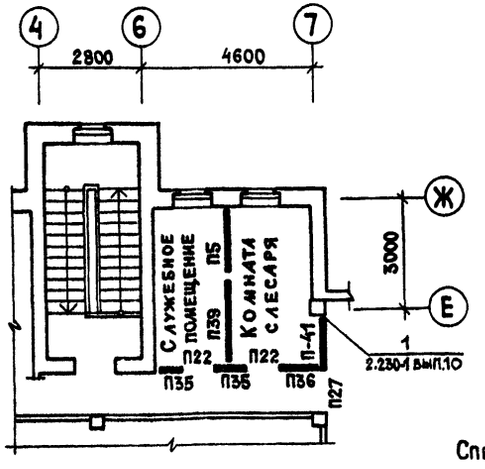

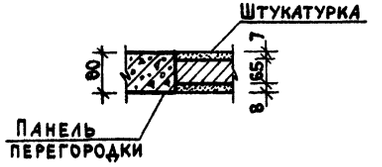

Вид А

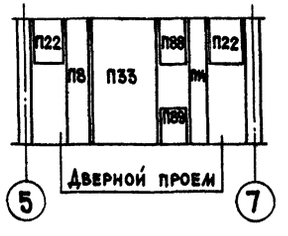

МЛ4

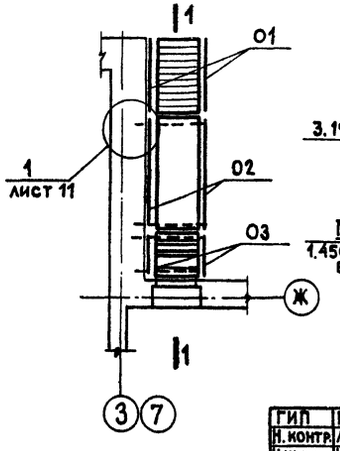

1 – 1

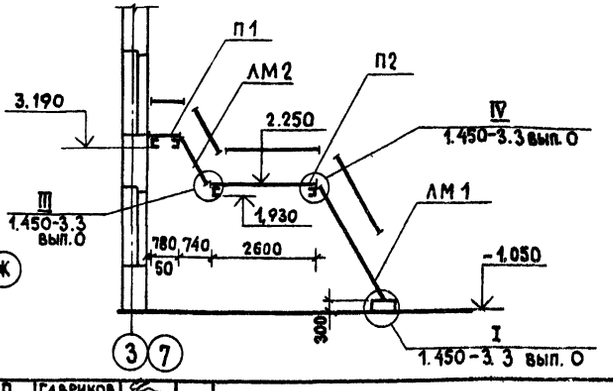

Спецификация лестниц МЛ4 лист 35.

ГИП	Гавриков	
Н. контр.	Мелихова	
Нач. отд.	Иванчиков	
Гл. конст.	Харламов	
ГАП	Филиппов	
Исполн.	Листошенков	

284-4-112.86 АР

Баня на 100 мест с прачечной самообслуживания на 125 кг белья в смену

Стадия	Лист	Листов
Р	31	

Монтажные планы перегородок 1, 2 и технического этажей

Гипрокоммунстрой г. Москва

Привязан:

Инв. N

Инв. N подл. | Подп. и дата | Взам. инв. N

21532-01

Спецификация элементов к монтажным планам перегородок 1,2 и технического этажей

Марка	Обозначение	Наименование	Кол-во	Примечание
		Панели перегородок		
		гипсобетонные		
П1	1.231.9-7.1 01.00.0-06	ПГ 12.30.8-5Г	2	375
П2	1.231.9-7.1 03.00.0-01	ПГ 42.30.8-5Г	2	1320
П3	1.231.9-7.1 13.00.0-09	ПГ 10.12.10-5Г	1	150
П4	1.231.9-7.2-32.00.0-15	ПГВ 22,9.33.10-5Г-3	1	965
П5	1.231.9-7.2-28.0.00-21	ПГ 19,8.33.10-5Г	2	845
П6	1.231.9-7.2-26.0.00-27	ПГ 25,6.31.10-5Г	4	1030
П7	1.231.9-7.2-28.0.00-04	ПГ 14,6.33.10-5ГЦ	3	625
П8	1.231.9-7.2-27.0.00-10	ПГ 7,2.33.10-5ГЦ	8	300
П9	1.231.9-7.1-13.00.0-01	ПГ 7.12.10-5ГЦ	8	105
П10	1.231.9-7.2-26.0.00-22	ПГ 20,3.31.10-5ГЦ	1	815
П11	1.231.9-7.2-27.0.00-22	ПГ 13,7.33.10-5ГЦ	2	580
П12	1.231.9-7.2-27.0.00-21	ПГ 13,7.33.10-5Г	1	580
П13	1.231.9-7.2-27.0.00-15	ПГ 9,2.33.10-5Г	1	385
П14	1.231.9-7.2-27.0.00-01	ПГ 4,7.33.10-5ГЦ	4	195
П15	1.231.9-7.1-09.00.0-01	ПГ 10.33.10-5ГЦ	1	430
П16	1.231.9-7.1-01.00.0-01	ПГ 10.30.8-5Г	1	310
П17	1.231.9-7.2-2-35.0.00-06	ПГ 8,9 10.10-5Г	7	105
П18	1.231.9-7.1-02.00.0-06	ПГ 24.30.8-5Г	1	750
П19	1.231.9-7.1 10.00.0-01	ПГ 17.33.10-5ГЦ	1	730
П20	1.231.9-7.1 10.00.0-10	ПГ 27.33.10-5ГЦ	2	1160
П21	1.231.9-7.1 13.00.0-07	ПГ 9.12.10-5ГЦ	7	135
П22	1.231.9-7.1 13.00.0-06	ПГ 9.12.10-5Г	10	135
П23	1.231.9-7.1 09.00.0	ПГ 10.33.10-5Г	1	430
П24	1.231.9-7.1 09.00.0-01	ПГ 10.33.10-7ГЦ	2	430
П25	1.231.9-7.1 09.00.0-04	ПГ 11.33.10-5ГЦ	1	470
П26	1.231.9-7.1 09.00.0-03	ПГ 11.33.10-5Г	3	470
П27	1.231.9-7.1 11.00.0-06	ПГ 10.9.10-5Г	1	116
П28	1.231.9-7.2-28.0.00-12	ПГ 16,6.33.10-5Г	1	710
П29	1.231.9-7.1 10.00.0-05	ПГ 21.33.10-7ГЦ	2	902
П30	1.231.9-7.1 10.00.0-08	ПГ 24.33.10-7ГЦ	2	1035
П31	1.231.9-7.1 10.00.0-09	ПГ 27.33.10-5Г	1	1160
П32	1.231.9-7.2-26.0.00-18	ПГ 19,8.31.10-5Г	1	805
П33	1.231.9-7.2-28.0.00-16	ПГ 17,8.33.10-5ГЦ	2	760
П34	1.231.9-7.2-27.0.00-03	ПГ 5,7.33.10-5Г	1	235
П35	1.231.9-7.2-27.0.00-09	ПГ 7,2.33.10-5Г	4	300
П36	1.231.9-7.2-27.0.00-12	ПГ 8,2.33.10-5Г	4	345
П37	1.231.9-7.2-25.0.00-03	ПГ 5,7.31.10-5Г	3	225
П38	1.231.9-7.2-26.0.00-03	ПГ 14,6.31.10-5Г	3	585
П39	1.231.9-7.2-28.0.00-27	ПГ 22,9.33.10-5Г	6	980
П40	1.231.9-7.2-26.0.00-24	ПГ 22,9.31.10-5Г	2	925

Марка	Обозначение	Наименование	Кол-во	Примечание
П41	1.231.9-7.2-26.0.00-06	ПГ 15,2.31.10-5Г	1	610
П42	1.231.9-7.2-26.0.00-30	ПГ 26,6.31.10-5Г	2	1070
П43	1.231.9-7.2-28.0.00-33	ПГ 26,6.33.10-5Г	2	1145
П80	1.231.9-7.2-27.0.00-06	ПГ 6,2.33.10-5Г	1	255
П81	1.231.9-7.1-01.00.0-03	ПГ 11.30.8-5Г	2	345
П82	1.231.9-7.2-27.0.00-13	ПГ 8,2.33.10-5ГЦ	1	345
П83	1.231.9-7.1 07.00.0	ПГ 7.9,8-5Г	1	65
П84	1.231.9-7.1 14.00.0-01	ПГ 13.12.10-5Г	1	200
П85	1.231.9-7.2-28.0.00-34	ПГ 26,6.33.10-5ГЦ	1	1145
П86	1.231.9-7.2-29.0.00-16	ПГВ 9,2.33.10-5ГЦ-1	1	380
П87	1.231.9-7.2-28.0.00-13	ПГ 16,6.33.10-5ГЦ	2	710
П88	1.231.9-7.1 13.00.0-0	ПГ 7.12.10-5Г	1	105
П89	1.231.9-7.1 07.00.0	ПГ 7.9.8-5Г	1	65
П90	1.231.9-7.2-25.0.00-06	ПГ 6,2.31.10-5Г	1	245
		Перегородки		
		железобетонные		
П44	1.030.9-2.1-01.0	ПГ 55.30-2-Т	1	3170
П45	1.030.9-2.1-04.0	ПГ 55.27-2-Т-2Д	6	2090
П46	1.030.9-2.1-07.0	ПГ 26.30-2-Т	2	1610
П47	1.030.9-2.1-07.0	ПГ 30.30-2-Т	1	1700
П48	1.030.9-2.1-07.0	ПГ 30.30-2-Т	8	1700
П49	КЖИ.98.00.0	ИПГ 30.30-2-Т-Д1-1	1	1250
П50	КЖИ.93.00.0	ИПГ 25.30-2-Т-1	1	1460
П51	1.030.9-2.1-06.0	ПГ 55.6-2-Т	1	620
	КЖИ.99.00.0	ИПГ.55.30-2-Т-Д1	1	2710
П52	КЖИ.97.00.0	ИПГ 30.30-2-Т-В1-Д1	1	1200
П53	КЖИ 98.00.0-04	ИПГ 26.30-2-Т-Д1	1	1030
П54	КЖИ 94.00.0	ИПГ 26.30-2-Т-1	5	1510
П55	КЖИ 100.00.0-04	ИПГ 30.30-2-Т-В1	8	1680
П56	КЖИ 95.00.0	ИПГ 30.30-2-Т-1	1	1700
П57	КЖИ 92.00.0-03	ИПГ 25.30-2-Т-2	2	1460
П58	КЖИ 94.00.0-04	ИПГ 25.30-2-Т-3	2	1460
П59	КЖИ 96.00.0-02	ИПГ 25.30-2-Т-Д1	1	980
П60	КЖИ 100.00.0	ИПГ 30.30-2-Т-2	1	1700
П61	КЖИ 91.00.0	ИПГ 30.30-2-Т-3	2	1700
П62	КЖИ 92.00.0-02	ИПГ 30.30-2-Т-4	2	1700
П63	КЖИ 92.00.0	ИПГ 30.30-2-Т-5	1	1700
П64	КЖИ 92.00.0-05	ИПГ 30.30-2-Т-6	1	1700
П65	КЖИ 98.00.0-01	ИПГ 55.30-2-Т-1	2	3170
П66	КЖИ 92.00.0-04	ИПГ 25.30-2-Т-3	1	1460

Марка	Обозначение	Наименование	Кол-во	Примечание
П67	КЖИ 101.00.0	ИПГ 30.30-2-Т-6	2	1700
П68	КЖИ 92.00.0-01	ИПГ 30.30-2-Т-7	1	1700
П69	КЖИ 96.00.0-03	ИПГ 25.30-2-Т-Д1	2	980
П70	КЖИ 98.00.0-03	ИПГ 30.30-2-Т-Д1-2	2	1250
П71	КЖИ 100.00.0-01	ИПГ 30.30-2-Т-8	1	1700
П72	КЖИ 100.00.0-02	ИПГ 30.30-2-Т-9	1	1700
П73	КЖИ 94.00.0-01	ИПГ 26.30-2-Т-2	1	1510
П74	КЖИ 94.00.0-02	ИПГ 26.30-2-Т-3	1	1510
П75	КЖИ 94.00.0-03	ИПГ 26.30-2-Т-4	1	1510
П76	КЖИ 100.00.0-03	ИПГ 30 30-2-Т-10	1	1700
П77	КЖИ 98.00.0-01	ИПГ 30.30-2-Т-Д1-3	1	1250
П78	КЖИ 96.00.0	ИПГ 55.30-2-Т-2	1	3170
П79	КЖИ 98.00.0-02	ИПГ 30.30-2-Т-Д1-4	2	1250
П91	1.231.9-7.2-25.000-09	ПГ 7,2.31-10-5Г	1	285
		Монтажные		
		марки		
ММ39	2.230-1 вып.10	ММ 39	198	0.16
ММ44	2.230-1 вып.10	ММ 44	428	0.15
ММ43	2.230-1 вып.10	ММ 43	6	0.16
ММ41	2.230-1 вып.10	ММ 41	26	0.30
		Соединительные		
		изделия		
МС1	1.030.9-2.7-2-0.16.0	МС 1	128	0.4
МС5	1.030.9-2.7-2-0.16.0-02	МС 5	15	0.3
МС6	-0.16.0-03	МС 6	30	0.2
МС7	-0.16.0-04	МС 7	28	0.5
СФ3*	1.030.9-2.4-03 КМ	СФ3*	5	43
СФ4	1.030.9-2.4-03 КМ	СФ4	11	51
ОП2	1.030.9-2.1-11.0-01	Подушка опорная железобетонная	15	27

1. При высоте помещения 3.3 м железобетонные перегородки устанавливать на цоколь из кирпича толщиной 65мм высотой 300мм.
2. Колонны фахверка в помещения с мокрым режимом оштукатурить по сетке и облицевать керамической плиткой.

Привязан:

Инв.N

ГИП	Гавриков	
Н.контр.	Мелихова	
Нач.отд.	Иванчиков	
Гл.конст.	Харламов	
ГАП	Филиппов	
Исполн.	Листошенкова	

284-4-112.86 АР

Баня на 100 мест с прачечной самообслуживания на 125 кг белья в смену

Стадия	Лист	Листов
Р	32	

Спецификация элементов к монтажным планам перегородок 1,2 и технического этажей

Гипрокоммунстрой г. Москва

Коп. [illegible]

Формат А2 21532-01

Инв.№подл. | Подп. и дата | Взам.инв.№

План парильной №1

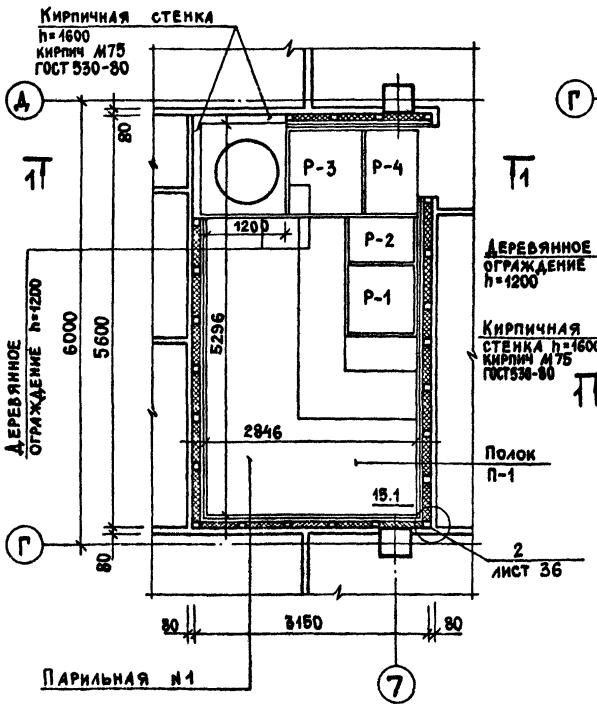

План парильной №2

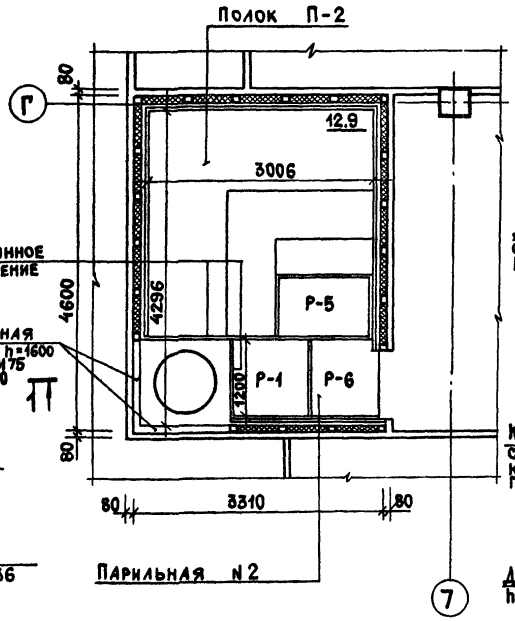

Планы парильной №3 и №4

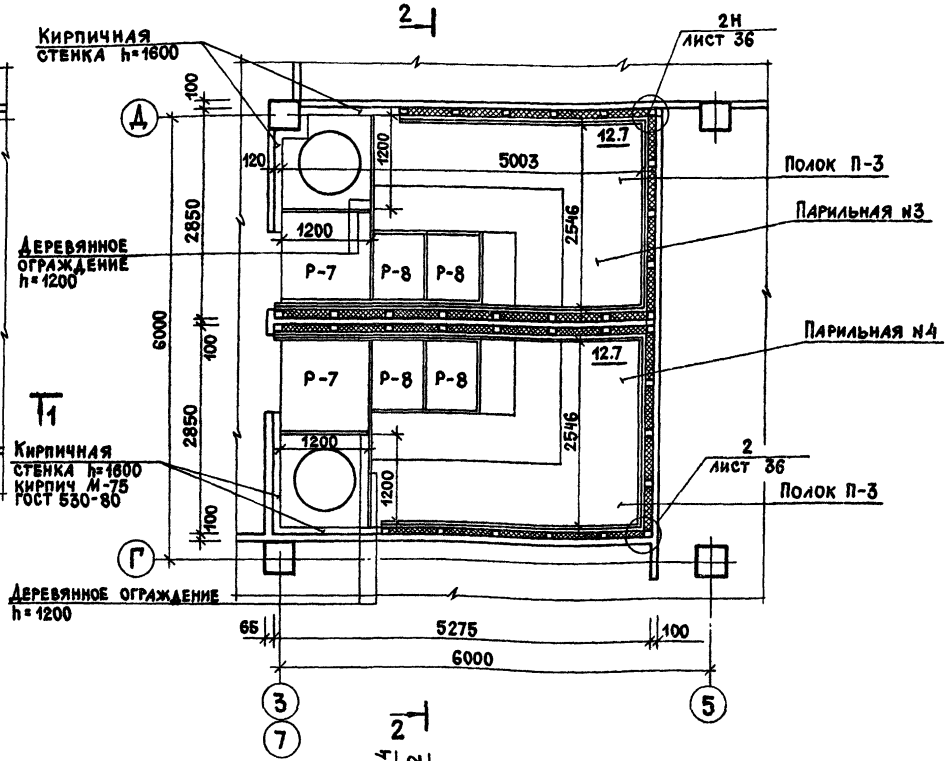

Разрез 1-1

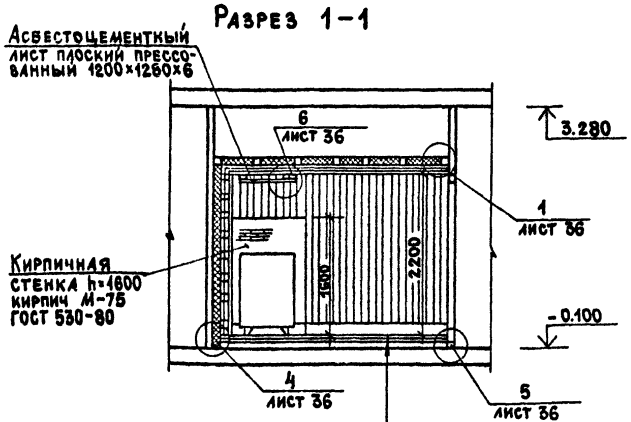

Конструкцию пола лист 27

Разрез 2-2

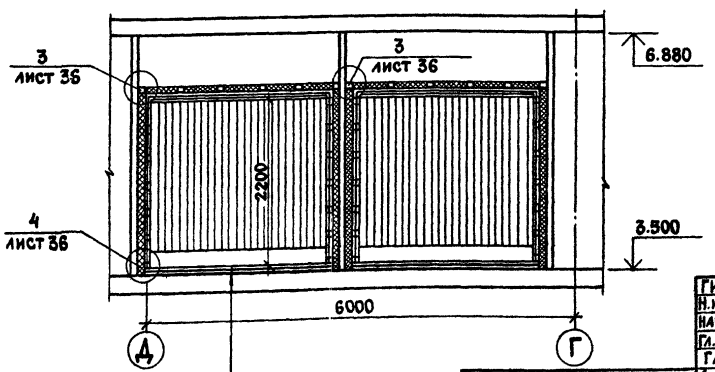

Конструкцию пола лист 27

Печи каменки устанавливать на подставку из кирпича высотой 150мм; кирпич М-75 ГОСТ 530-80.

Разрез 3-3

лист 34

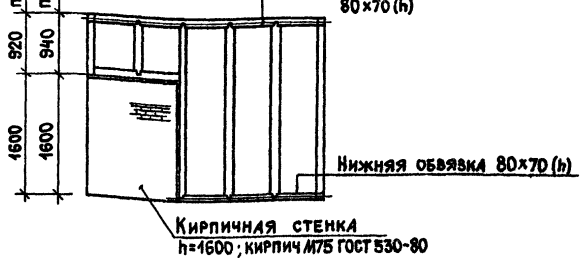

ГИП	Гавриков	
Н.контр.	Филиппов	
Нач.отд.	Иванчиков	
Гл.конст.	Харламов	
ГАП	Филиппов	
Архит.	Листошенков	

Привязан:

Инв.№

284-4-112.86 АР

Баня на 100 мест с прачечной самообслуживания на 125 кг белья в смену

Стадия	Лист	Листов
Р	33	

Планы парильных №1÷№4. Разрезы 1-1÷3-3

ГИПРОКОММУНСТРОЙ г. Москва

21532-01

Инв.№подл. | Подп. и дата | Взам.инв.№

Альбом I/1

Типовой проект 284-4-112.86

План каркаса парильной N1

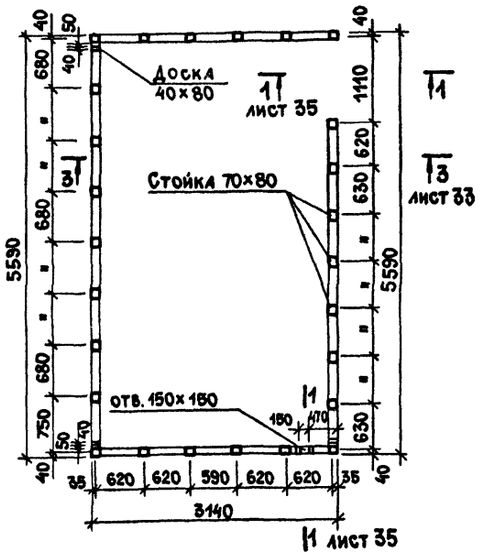

План каркаса парильной N2

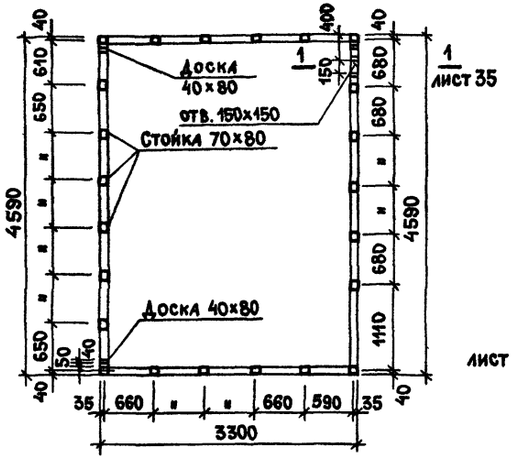

План каркаса парильной N3 и N4

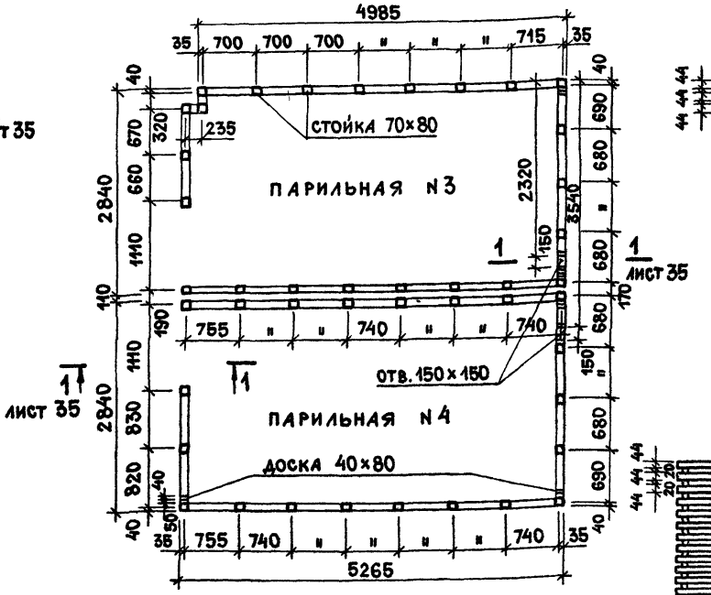

Решетка Р-1; Р-2; Р-3

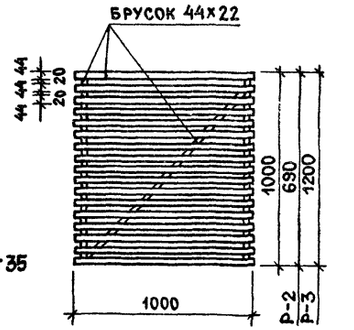

Решетка Р-5; Р-6

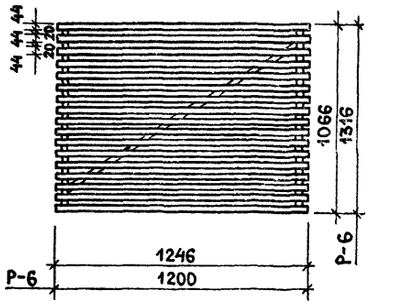

План перекрытия парильной N1

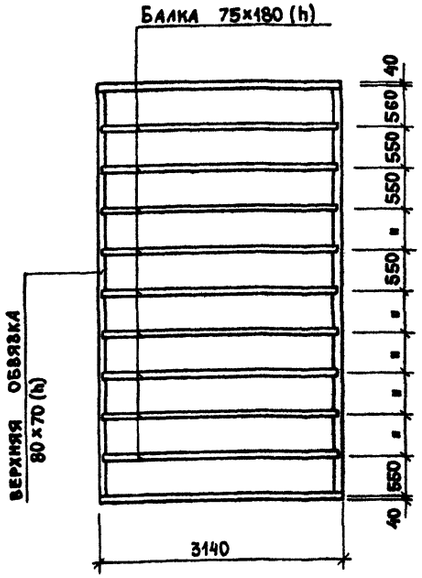

План перекрытия парильной N2

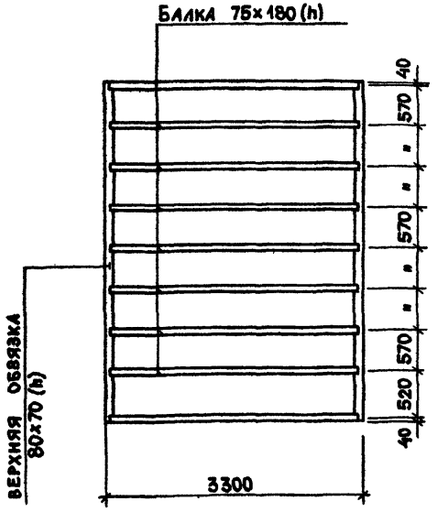

План перекрытия парильной N3 и N4

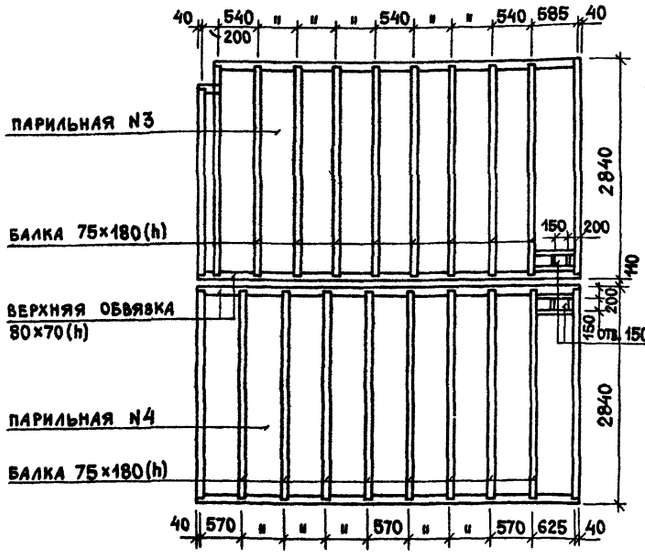

Решетка Р-4; Р-7; Р-8

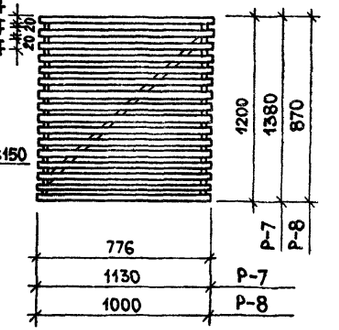

ГИП	Гавриков		
Н.контр.	Мелихова		
Нач.отд.	Иванчиков		
Гл.конс.	Харламов		
ГАП	Филиппов		
Архит.	Листошенков		

Привязан:

Инв.N

284-4-112.86 АР

Баня на 100 мест с прачечной самообслуживания на 125 кг белья в смену

Стадия	Лист	Листов
Р	34	

Планы каркаса парильных N1÷N4; планы перекрытия парильных N1÷N4; решетки Р1÷Р8

ГИПРОКОММУНСТРОЙ г. Москва

Инв.N подл. | Подп. и дата | Взам.инв.N

21532-01

Коп.

Формат 22

Альбом I/1

Типовой проект 284-4-112.86

1 — 1
лист 34

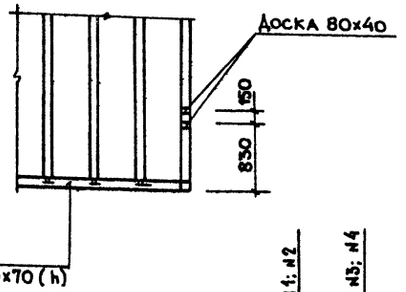

Разрез 1-1
лист 34

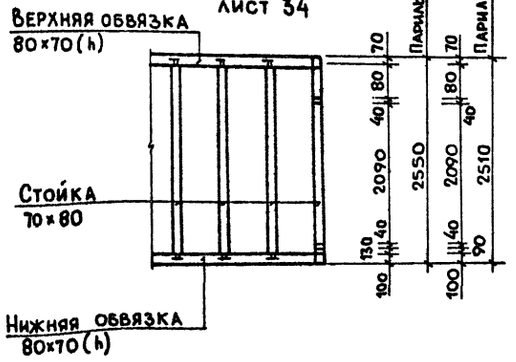

Планы полка
П-1; П-2; П-3

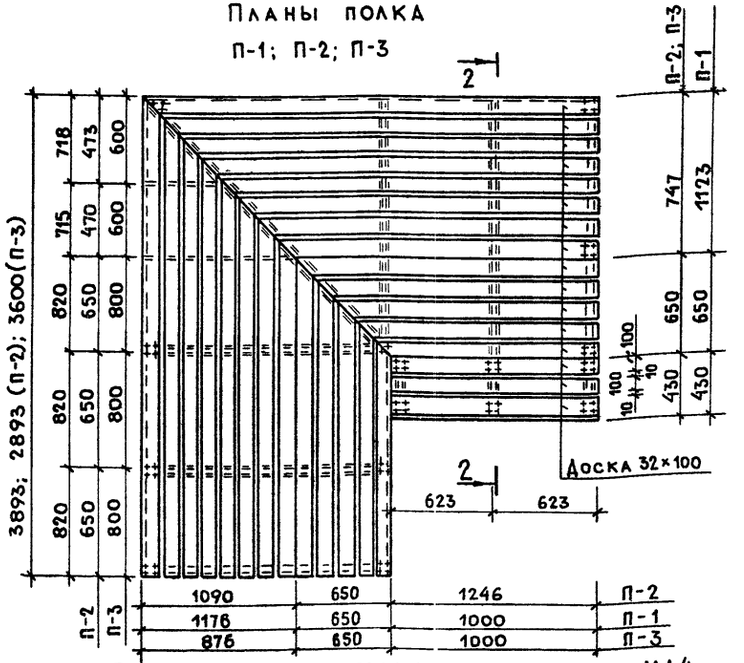

Разрез 2-2

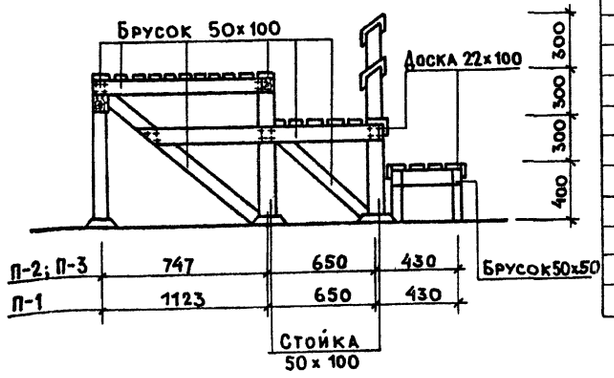

Спецификация элементов парильных

Марка поз.	Обозначение	Наименование	Кол-во	Масса ед. кг.	Примечание.
		Парильная №1	1		
П-1	ГОСТ 8486-66**	Полок	1		0,32 м³
Р-1	ГОСТ 8486-66**	Решетка	1		0,02 м³
Р-2	ГОСТ 8486-66**	Решетка	1		0,012 м³
Р-3	ГОСТ 8486-66**	Решетка	1		0,024 м³
Р-4	ГОСТ 8486-66**	Решетка	1		0,017 м³
	ГОСТ 18124-75*	Асбестоцементный лист 1200×1280×6	1		
		Древесина			2,39 м³
		Парильная №2	1		
П-2	ГОСТ 8486-66**	Полок	1		0,35 м³
Р-1	ГОСТ 8486-66**	Решетка	1		0,02 м³
Р-5	ГОСТ 8486-66**	Решетка	1		0,03 м³
Р-6	ГОСТ 8486-66**	Решетка	1		0,031 м³
	ГОСТ 18124-75*	Асбестоцементный лист 1200×1280×6	1		
		Древесина			2,02 м³
		Парильная №3; №4	2/2		
П-3	ГОСТ 8486-66**	Полок	4		0,32 м³
Р-7	ГОСТ 8486-66**	Решетка	4		0,031 м³
Р-8	ГОСТ 8486-66**	Решетка	8		0,02 м³
	ГОСТ 18124-75*	Асбестоцементный лист 1200×1280×6	4		
		Древесина			1,88 м³

Спецификация металлических лестниц МЛ4

Марка поз.	Обозначение	Наименование	Кол.	Масса ед. кг.	Примечание.
ЛМ1	1.450.3-31 1.2.3.0.0-03	МЛХРБ 60-12,8	2	33,0	
ЛМ2	-09	МЛХРБ 60-30,8	2	97,0	
П1	1.0.0 -02	ПМХРБ - 9.8	2	35,5	
П2	-19	ПМХРБ - 30,8	2	99,7	
О1	4.1.2.2.0-03	ОГл МЛХЭБ 60-12.30	2	24,6	
О1	-12	ОГп МЛХЭБ 60-12.30	2	24,6	
О2	5.1.0.1.0-24	ОГПМХЭБ-12.30	4	30,5	
О3	4.1.2.2.0-01	ОГл МЛХЭБ 60-12.12	2	12,4	
О3	-09	ОГп МЛХЭБ 60-12.12	2	12,4	
	7.1.0.0.2-02	Дополнит. элемент А6	2	1,36	
	-03	то же А7	2	1,36	
	7.1.0.0.6-02	" АХ24	2	0,7	
	-03	" АХ25	2	0,7	
	7.1.0.0.7-	" АХ26	2	3,37	
	-01	" АХ27	2	3,37	
		Двутавр 16 ГОСТ 8239-72* Ст. 3 ГОСТ 535-79*	8	24,6	
		Уголок 5-63×63×6 ГОСТ 8509-72* Ст. 3сп ГОСТ 535-79*	16	1,32	

Привязан:

Инв. №

Инв. № подл. | Подп. и дата | Взам. инв. №

ГИП	Гавриков		284-4-112.86 АР
Н. контр.	Филиппов		Баня на 100 мест с прачечной самообслуживания на 125 кг. белья в смену.
Нач. отд.	Иванчиков		
Гл. конст	Харламов		
ГАП	Филиппов		
Архит.	Листошенкова		

Стадия	Лист	Листов
Р	35	

Сечение 1-1; разрезы 1-1; 2-2; планы полка П1÷П3

Гипрокоммунстрой г. Москва

21532-01

1

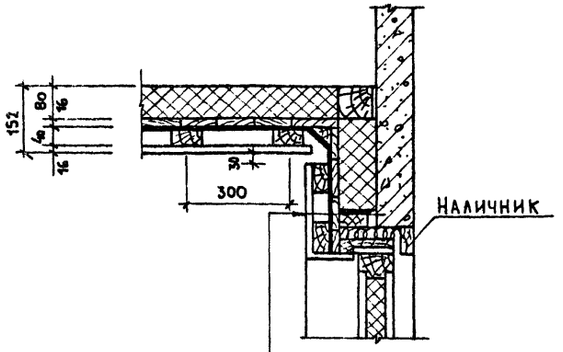

Утеплитель-плиты полужесткие
из минеральной ваты марки „ВФ"
на синтетической связке $\gamma = 100\ кг/м^3$
Доски 16×100
Алюминиевая фольга ГОСТ 745-79
Обрешетка 40×100 через 300
Обшивка из досок 16×100
лиственных пород ГОСТ 2695-83

3



Конструкцию см. узел 1

5

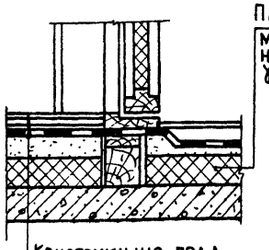

6

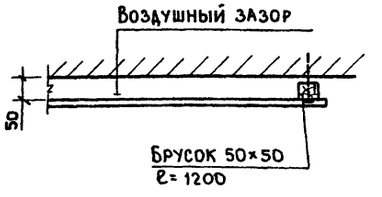

4

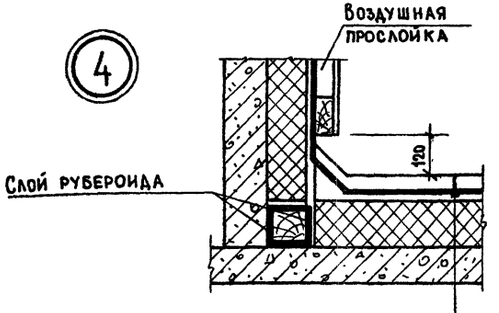

2 2н

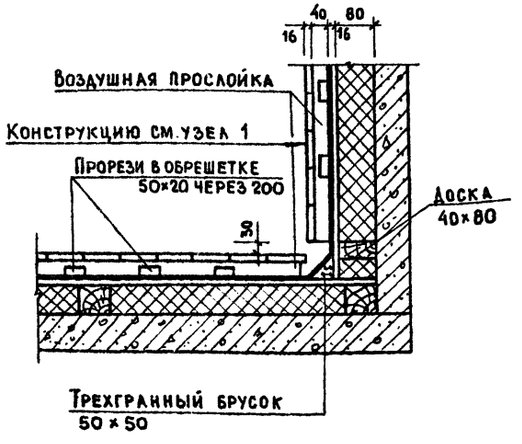

ГИП	Гавриков		284-4-112.86 АР
Н. контр.	Филиппов		
Нач. отд.	Иванчиков		Баня на 100 мест с прачечной самообслуживания на 125 кг. белья в смену.
Гл. конст	Харламов		
ГАП	Филиппов		
Вед. арх	Мелихова		Стадия Р · Лист 36 · Листов
Архит.	Листошенков		Детали 1÷6 · Гипрокоммунстрой г. Москва

Привязан:

Инв. №

Взам. инв. № | Подп. и дата | Инв. № подл.

Альбом I

Типовой проект 284-4-112.86

План 1 этажа

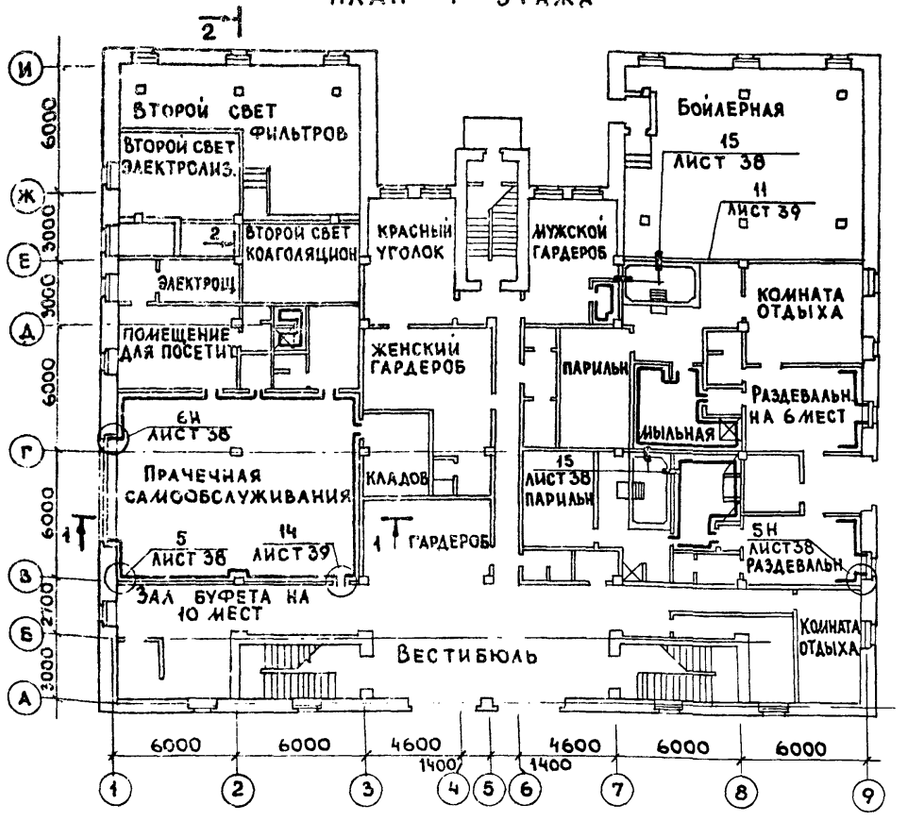

План 2 этажа

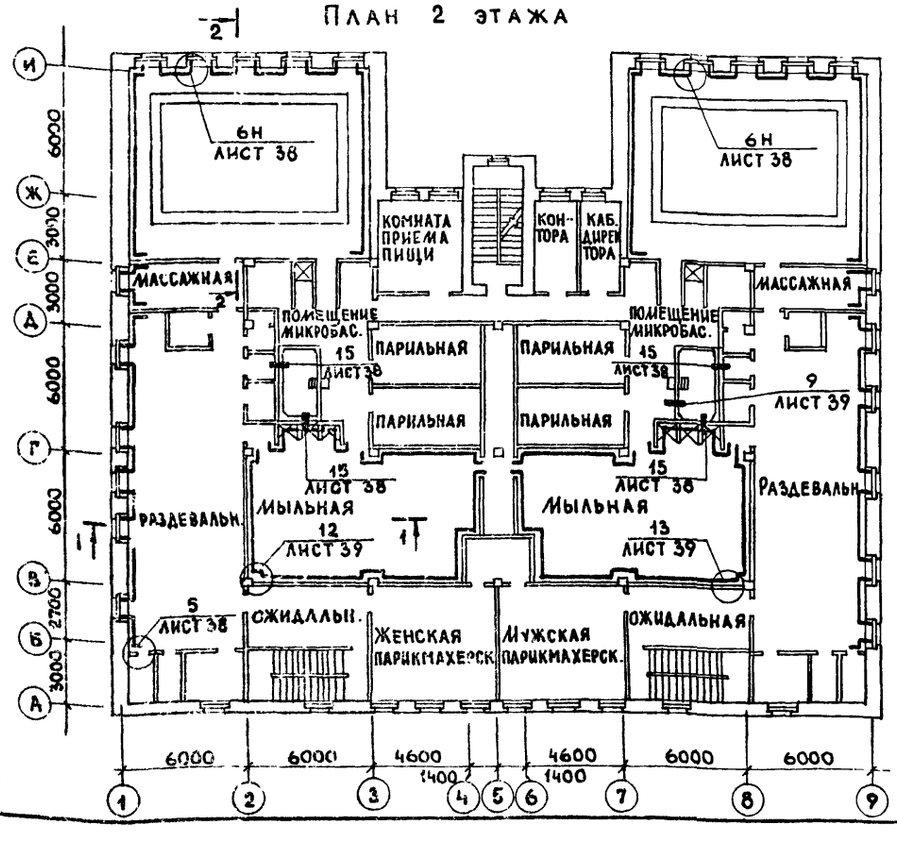

Инв.№подл. | Подп. и дата | Взам.инв.№

Разрез 1-1

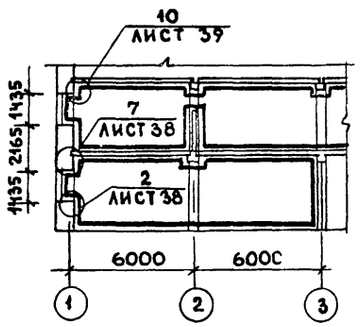

Разрез 2-2

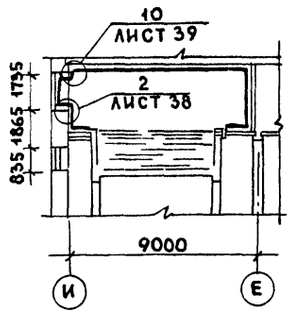

Пояснительная записка по парогидроизоляции.

Проект парогидроизоляции полов и стен выполнен на основании „Временных технических указаний по применению рациональных способов парогидроизоляции стен и перекрытий бань и прачечных," разработанных Академией коммунального хозяйства им. Памфилова МЖКХ РСФСР.

Основания под изоляцию должны быть прочными, чистыми, ровными без выступов и углублений Ровность поверхности основания проверяется прикладыванием к ней в разных направлениях двухметровой рейки Просветы допускаются не более 5мм и не более одного на 1 погонный метр. Углы пересечения плоскостей стен между собой и с перекрытиями должны иметь плавные переходы в виде выкружки радиусом 100мм или фаски под углом 45°и шириной 100мм по обе стороны. Весовая влажность поверхностного слоя может быть равна 10%. Закладные детали (гильзы) для пропуска через изоляцию трубопроводов, кабелей и других деталей устанавливаются до начала изоляционных работ. Готовые основания подлежат приемке с составлением акта на скрытые работы.

Парогидроизоляция полов, колонн, стен, потолков мыльных помещений выполняется из одного грунтовочного и трех основных слоев, а в помещениях раздевальных, прачечной-бассейна из одного грунтовочного и двух основных слоев шпаклевки ЭП-00-10 общей толщиной - для мыльных - 2.5мм, для раздевальных, помещений бассейна, прачечной - 2.0мм.

Перед устройством изоляции необходимо проверить готовность конструкций для нанесения покрытия. Изоляционные покрытия устраивают последовательным нанесением слоев парогидроизоляционных материалов по огрунтованной поверхности. Каждый последующий слой наносят после высыхания и частичного затвердевания предыдущего. Поверхность покрытия считается практически готовой к нанесению следующего слоя, если при нажатии пальцем на поверхность пленки не остается отпечатка.

Изоляционные покрытия надлежит предохранять от всякого рода повреждений в процессе производства работ и защищать после их окончания. Работы по изоляции ограждающих конструкций надлежит выполнять при температуре воздуха внутри помещения не ниже 8°С; относительной влажности воздуха внутри помещения не выше 70% и при постоянно действующих системах отопления (в зимний период) и вентиляции. Покрытия после устройства следует выдерживать не менее 15 суток, при температуре в помещении не ниже 10°С для полного отвердевания. В случае снижения температуры поверхности следует предусматривать нагрев ее любыми нагревательными установками

Парогидроизоляционное покрытие должно быть непрерывным и соединяться с изоляцией смежных конструкций в нахлестку не менее 250мм.

Основное изоляционное покрытие на основе шпаклевки ЭП-00-10 образуется последовательным нанесением одного грунтовочного и нескольких основных слоев (кол. слоев см. выше). Время сушки первого слоя-36ч., а каждого последующего-24ч. при t=18-20°. Состав для ручного нанесения приготавливают мастику на основе шпаклевки ЭП-00-10.

Мастику на основе ЭП-00-10 приготовляют тщательным перемешиванием шпаклевки (60%), портландцемента М-400 (30%) и песка мелкомолотого кварцевого (10%). Отвердитель №1 вводят непосредственно перед началом производства работ и используют состав в течение 3 часов. При необходимости мастику (до введения отвердителя) разбавляют растворителем Р-40 или №646 до требуемой консистенции.

Керамические облицовочные плитки на стены наклеиваются на поверхности стен с парогидроизоляционным покрытием на мастиках.

Слой мастики толщиной 2-3мм наносят металлическим шпателем на тыльную сторону плитки, тщательно очищенную от грязи и пыли, затем плитку прикладывают и плотно притирают к поверхности стены для исключения под ней воздушных пузырей. Мастика, попавшая на лицевую поверхность плитки, немедленно очищается, а засохшая мастика удаляется растворителем.

Продолжительность естественной сушки облицовки должна составлять не менее 10-15 суток.

ГИП	Гавриков		284-4-112.86 АР
Н.контр.	Мелихова		Баня на 100 мест с прачечной самообслуживания на 125 кг белья в смену
Нач.отд	Иванчиков		
Гл.конст.	Харламов		Стадия Р; Лист 37; Листов
Гл.арх.пр	Филиппов		
Архит.	Листошенкова		Планы парогидроизоляции 1 и 2 этажей; разрезы 1-1 и 2-2.
Привязан:			Гипрокоммунстрой г. Москва
Инв.№			

21532-01

1

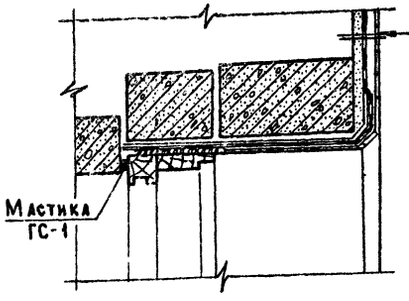

Плитка керамическая глазурованная ГОСТ 6141-80 на мастике на основе шпаклевки ЭП-00-10
Парогидроизоляцию см. пояснительную записку (лист 37)
Штукатурка цементно-песчаным раствором состава 1:3 15

4

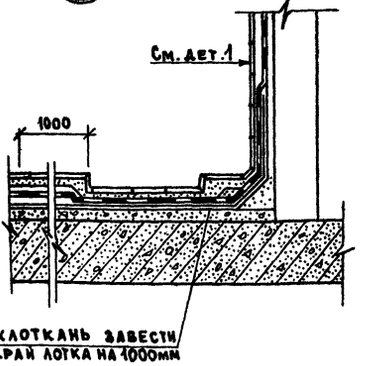

6 6н

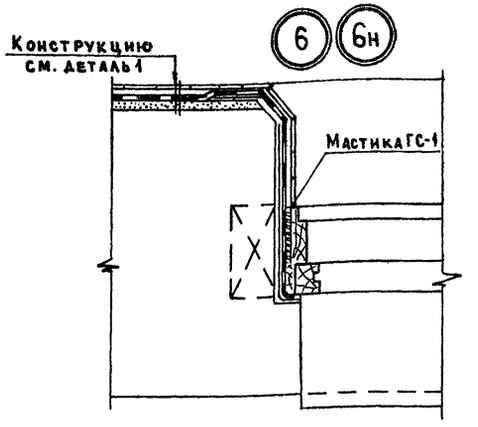

3

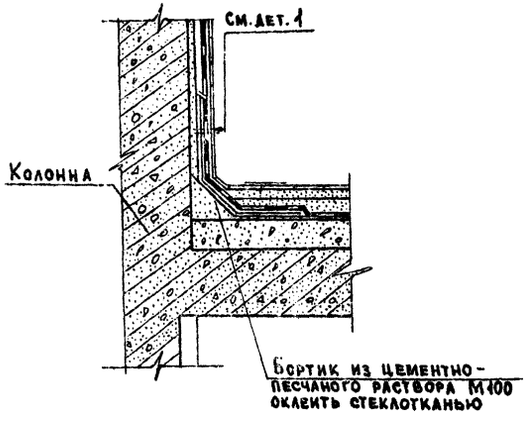

5 5н

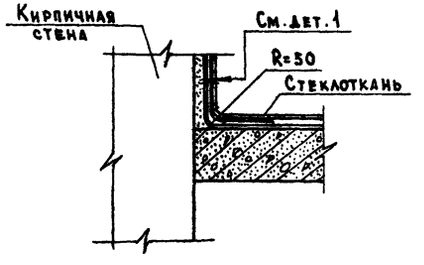

7

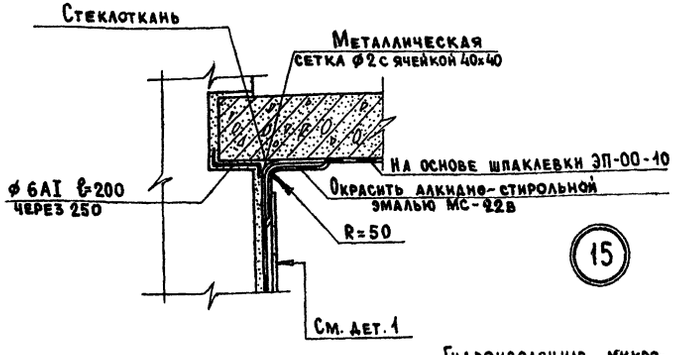

15

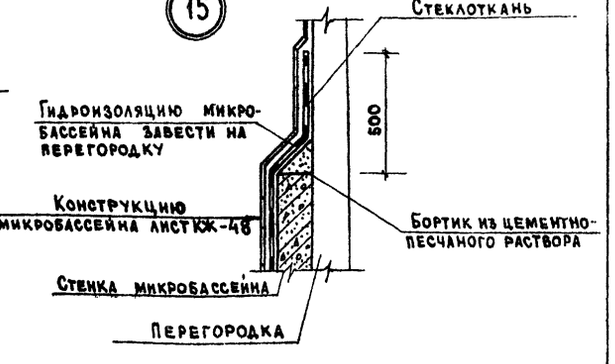

2

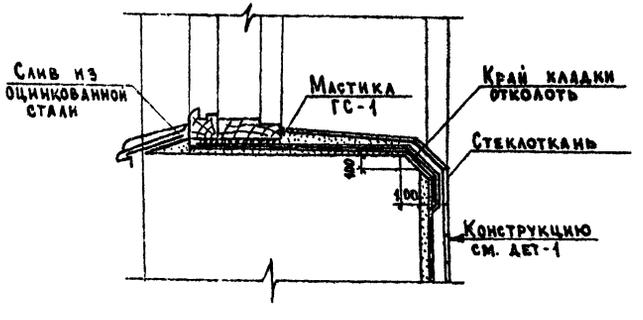

8

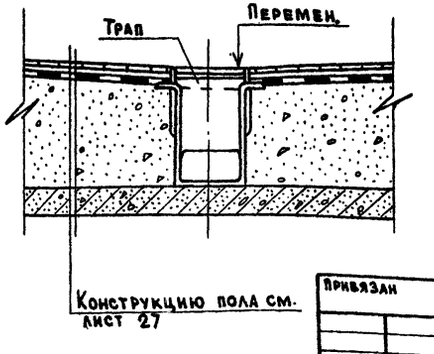

ГИП	Гавриков		
Н. контр.	Филиппов		
Нач. отд.	Иванчиков		
Гл. констр.	Харадамов		
Гл. арх. пр.	Филиппов		
Архитект.	Листошенкова		

284-4-112.86 АР

Баня на 100 мест с прачечной самообслуживания на 125 кг белья в смену

Стадия	Лист	Листов
Р	38	

Парогидроизоляция деталей 1÷8, 15

Гипрокоммунстрой г. Москва

Привязан

Инв. №

Инв. № подл. | Подп. и дата | Взам. инв. №

21532-4

Деталь изоляции перекрытия в местах прохождения стояков

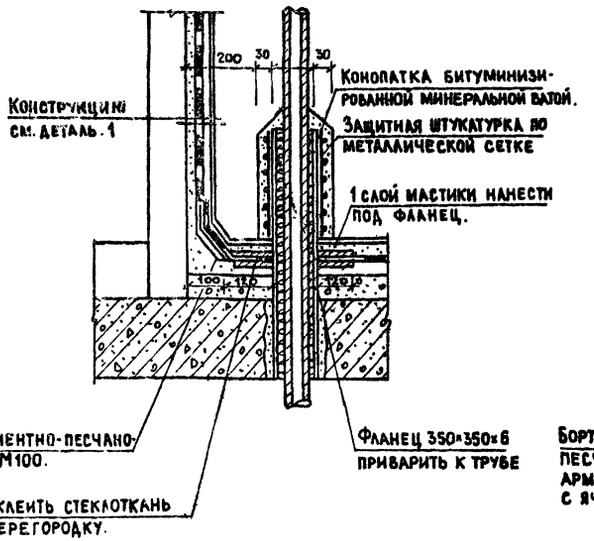

10

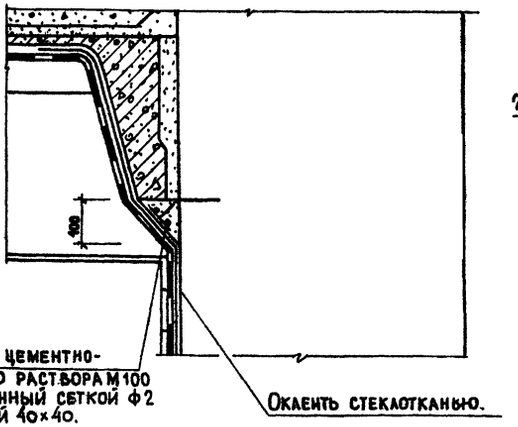

13

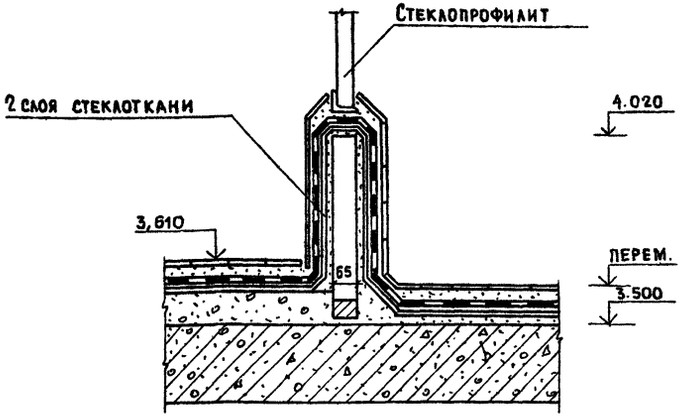

11

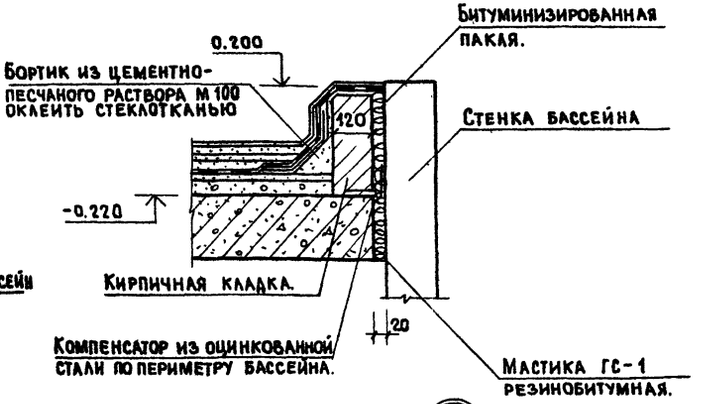

14

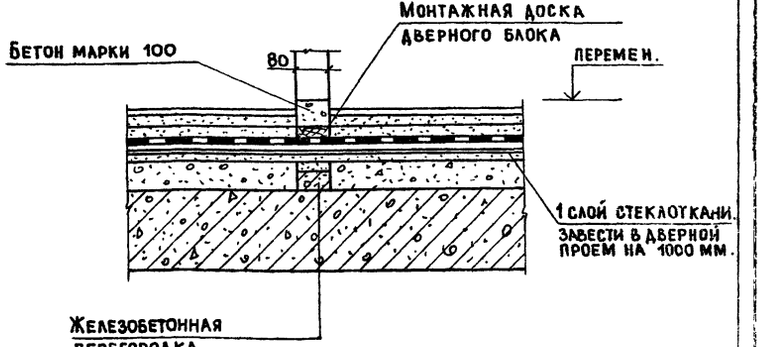

9

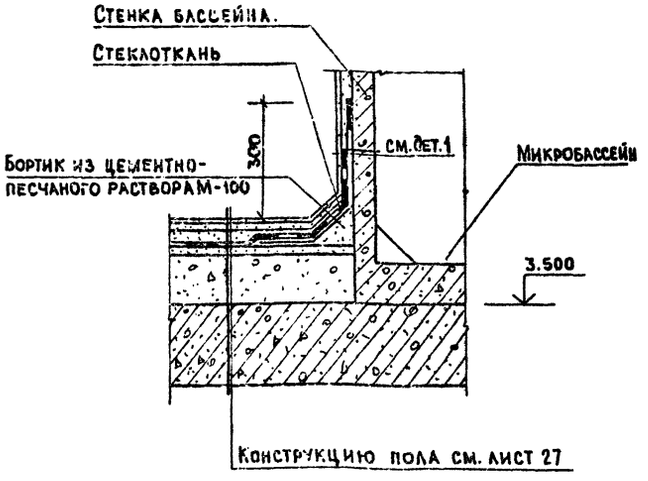

12

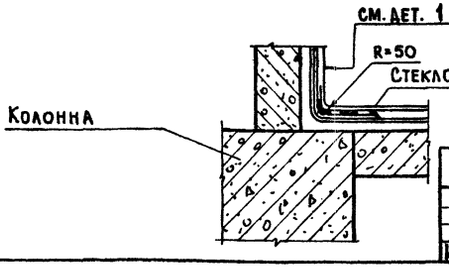

Привязан:

Инв. №

ГИП	Гавриков		
Н. контр.	Мелихова		
Нач. отд.	Иванчиков		
Гл. конст.	Харламов		
Гл. арх. пр.	Филиппов		
Архит.	Листошенков		

284-4-112.86 АР

Баня на 100 мест с прачечной самообслуживания на 12,5 кг белья в смену

Стадия	Лист	Листов
Р	39	

Парогидроизоляция детали 9÷14

Гипрокоммунстрой г. Москва.

Инв. № подл. | Подп. и дата | Взам. инв. №

21532-01

Альбом I/1

Типовой проект 284-4-112.86

План тамбура главного входа

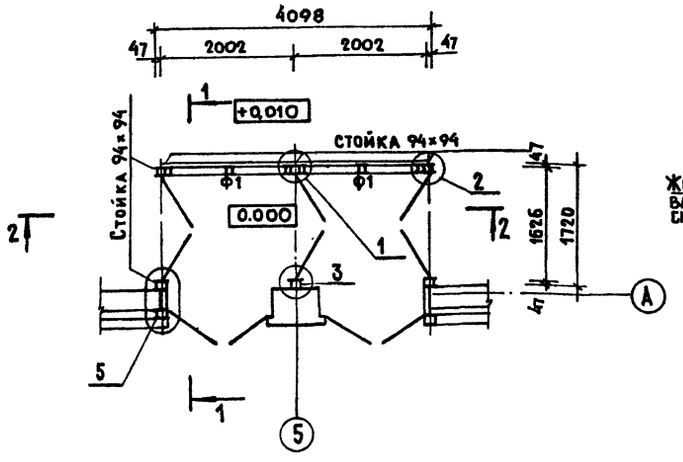

Разрез 2–2

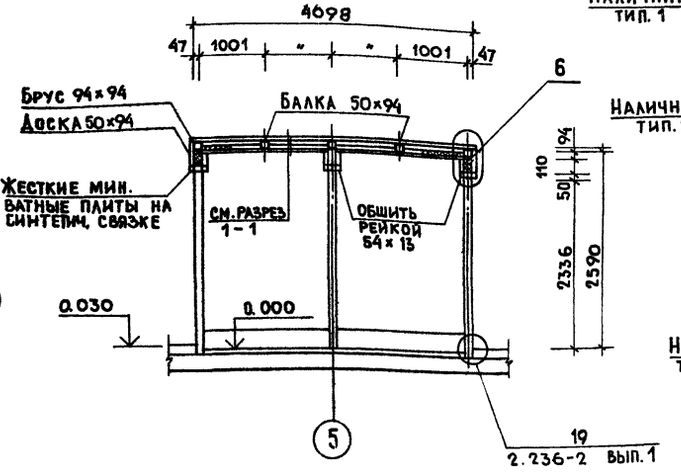

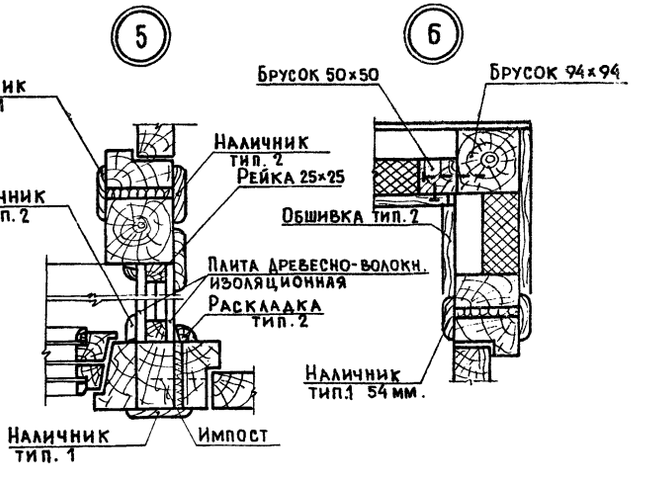

Разрез 1–1

Лист асбестоцементный плоский 2200×2000 ГОСТ 18124-75*
Жесткие минераловатные плиты на синтетич. связке ГОСТ 22950-78-80
Рейка 54×13

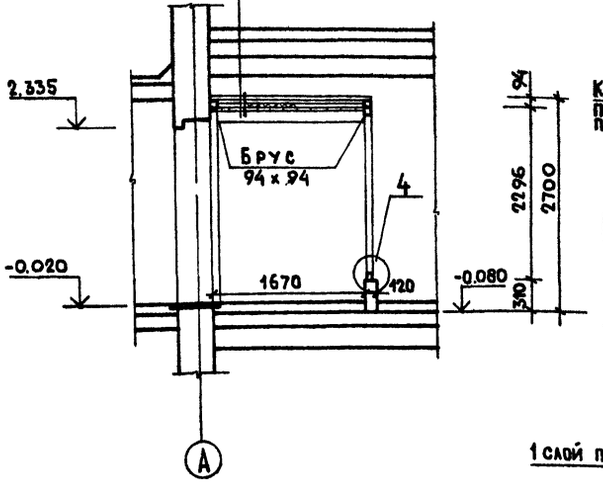

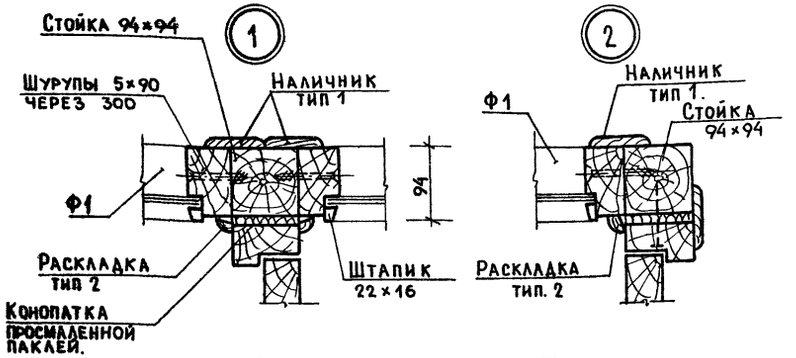

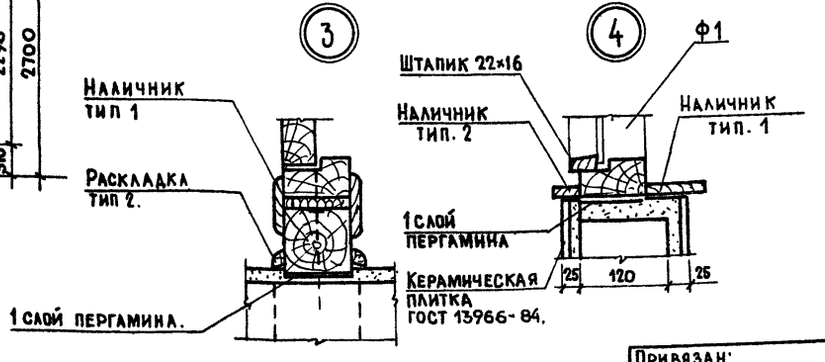

Спецификация элементов тамбура главного входа

Марка поз.	Обозначение	Наименование	Кол.	Масса ед. кг.	Примечание.
	ГОСТ 8486-66**	Пиломатериалы	0,32		м³
		хвойных пород.			
	ГОСТ 8242-75	Наличник тип1-74 мм.	42		пог. м.
	ГОСТ 8242-75	Наличник тип.2-54 мм.	10		пог. м.
	ГОСТ 8242-75	Раскладка тип 2	24		пог. м.
	ГОСТ 8242-75	Обшивка тип 2-45 мм.	14		пог. м.
	ГОСТ 18124-75*	Асбестоцементный	2		
		лист плоский			
		2500×1500×4			
Ф1		Фрамуга Ф1	2		

Деревянные детали тамбура покрыть. лаком.

Гип	Гавриков		284-4-112.86 АР
Н.контр.	Филиппов		Баня на 100 мест с прачечной самообслуживания на 125 кг. белья в смену.
Нач.отд.	Иванчиков		
ГАП	Филиппов		Стадия: Р; Лист: 40; Листов:
Вед.арх.	Мелихова		План тамбура главного входа. Разрезы 1-1; 2-2. Детали 1÷6.
			Гипрокоммунстрой г. Москва.

Привязан:

Инв. №

Инв. № подл. | Подп. и дата | Взам. инв. №

21532-01

Развертка стены по оси „В"

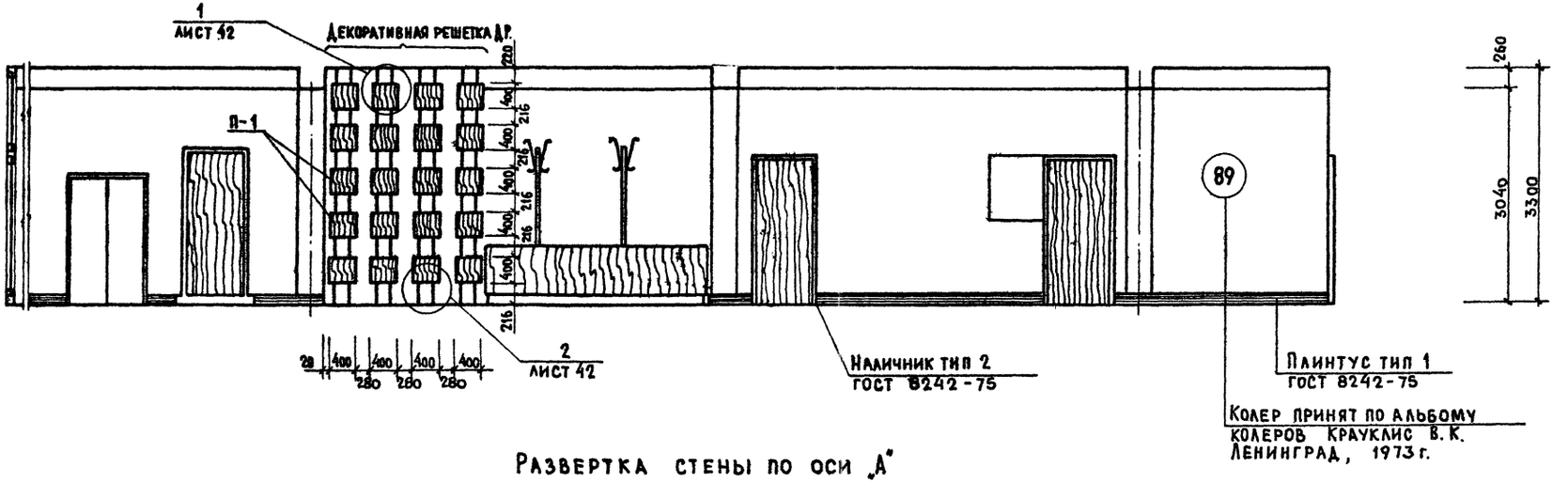

Колер принят по альбому
колеров Крауклис В. К.
Ленинград, 1973 г.

Развертка стены по оси „А"

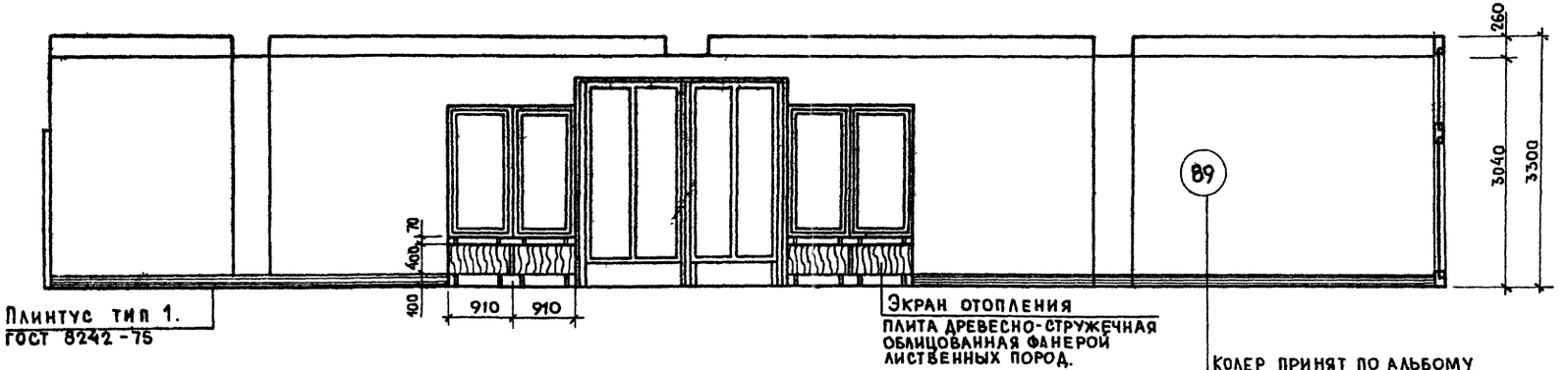

Колер принят по альбому
колеров Крауклис В. К.
Ленинград, 1973 г.

Развертка стены по оси „3"

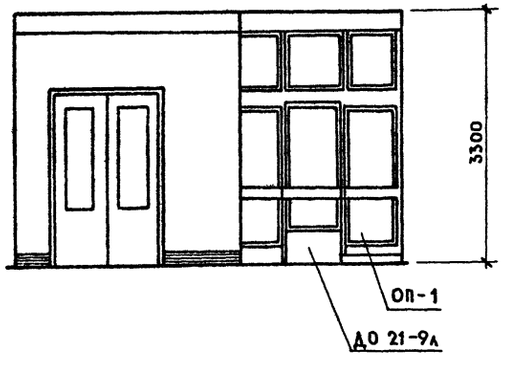

Развертка стены по оси „7"

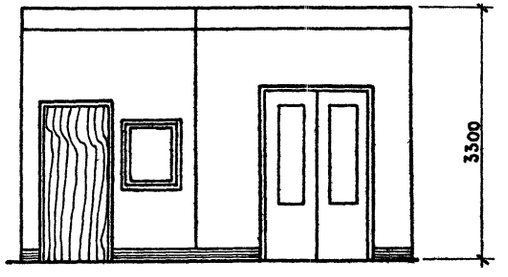

ГИП	Гавриков		284-4-112.86 АР
Н.контр.	Мелихова		Баня на 100 мест с прачечной самообслуживания на 125 кг. белья в смену.
Нач.отд.	Иванчиков		
Гл.конст.	Харламов		
Рук. гр.	Филиппов		
Архит.	Листошенков		Стадия Р; Лист 41; Листов
Привязан:			Развертки стен по осям „В", „А", „3" и „7." — Гипрокоммунстрой г. Москва.
Инв. №			

Инв. № подл. | Подп. и дата | Взам. инв. №

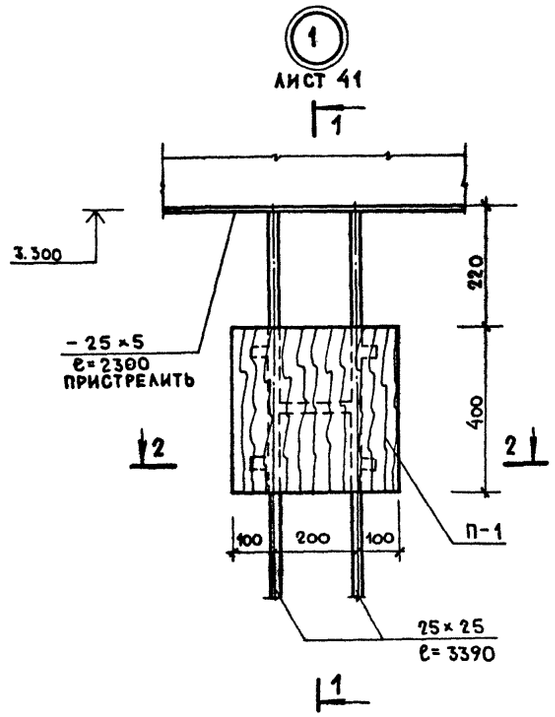

1 – 1

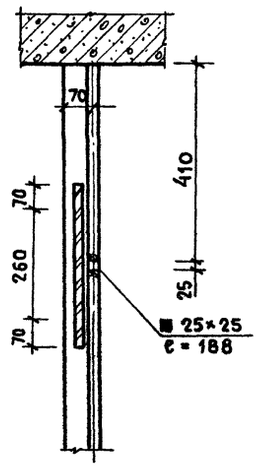

2 – 2

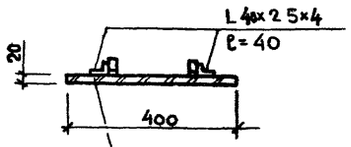

Древесно-стружечная плита П-1; облицованная фанерой лиственных пород.

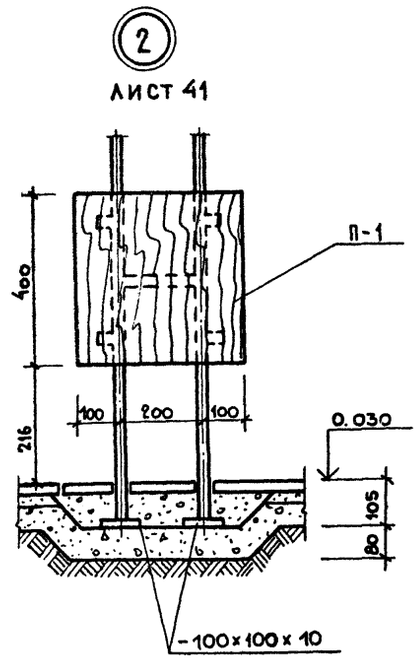

Спецификация

Формат	Зона	Поз.	Обозначение	Наименование	Кол.	Примечание
				Декоративная решетка ДР.		
				Документация		
				Сборочный чертеж		
				техническое описание		
				Сборочные единицы		
			ГОСТ 103-76*	– 100×100×10 шт.	8	
			То же	– 25×25 ℓ=2300 шт.	1	
			ГОСТ 8510-72*	L 40×25×4 ℓ=40 шт.	80	
			ГОСТ 2591-71*	■ 25×25 ℓ=3390 шт.	8	
			То же	■ 25×25 ℓ=188 шт.	20	
		П-1	ГОСТ 10632-77*	Плита 400×400 шт.	20	

1. Деревянные панели изготавливаются из древесно-стружечных плит, облицованных шпоном лиственных пород.
2. Деревянные панели декоративной решетки полируются и крепятся к стойкам шурупами.
3. Стойки декоративной решетки окрашиваются нитроэмалью, цвет-черный.
4. Стены окрашиваются в светло серый цвет- колер. N 89 (альбом колеров в.к. Крауклис. Ленинград 1973 г.)
5. Дверные полотна, экраны отопления, перегородка ОП-1 покрываются лаком.
6. Плинтус окрашивается масляной краской, цвет-светлосерый.

ГИП	Гавриков		284-4-112.86 АР
Н.контр.	Мелихова		Баня на 100 мест с прачечной самообслуживания на 125 кг. белья в смену.
Нач.отд.	Иванчиков		
Гл.конст.	Харламов		
Гл.арх.пр.	Филиппов		
Архит.	Листошенков		

Привязан:	Стадия	Лист	Листов
	Р	42	
Инв. №	Узлы 1,2; Сечения 1-1, 2-2.	Гипрокоммунстрой г. Москва.	

Инв. № подл. | Подп. и дата | Взам. инв. №

21532-01

Альбом I

Типовой проект 284-4-112.86

ОП-1

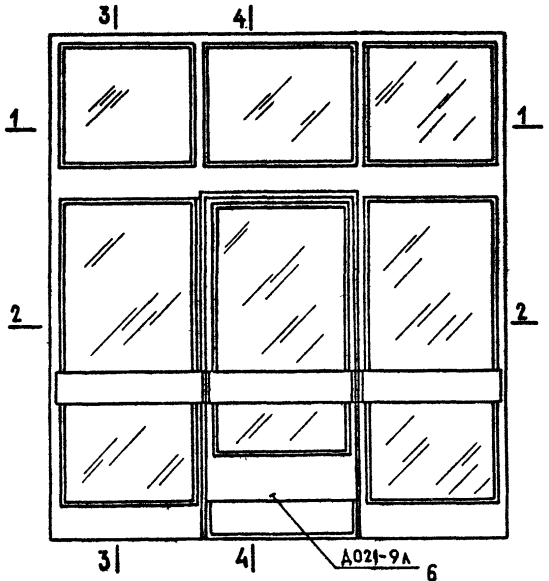

3-3

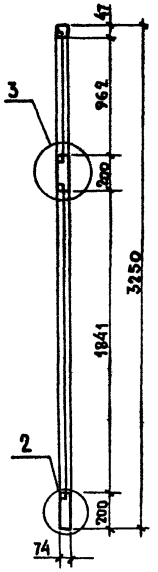

4-4

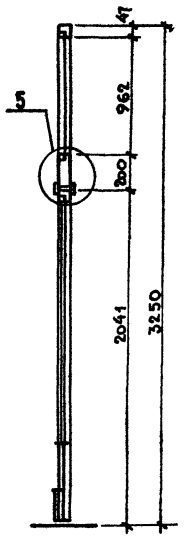

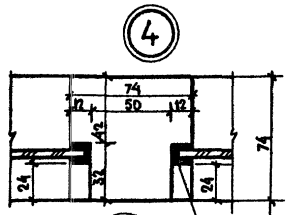

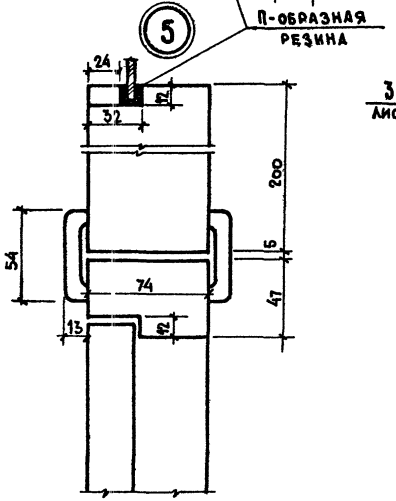

ИОВ-1

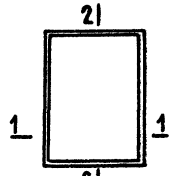

2-2

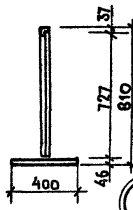

1-1

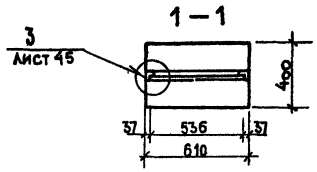

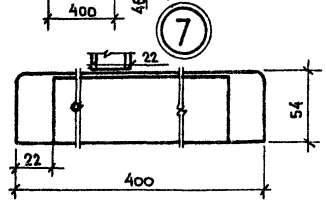

1-1

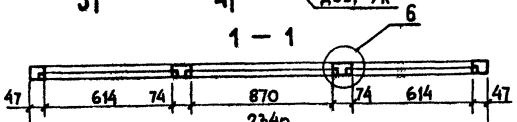

2-2

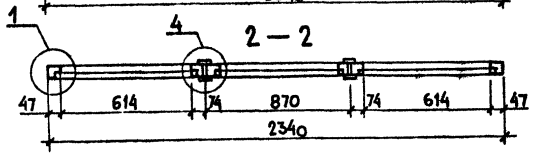

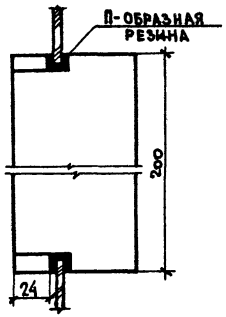

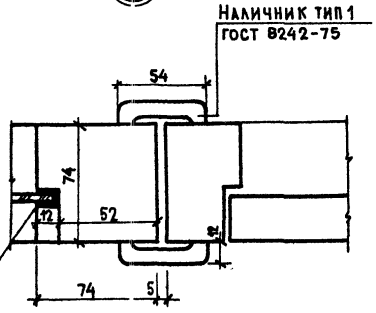

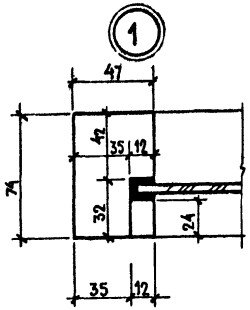

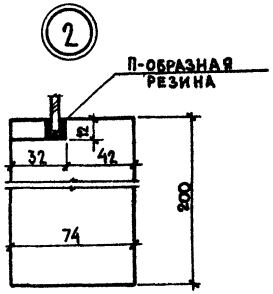

Формат	Зона	Поз.	Обозначение	Наименование	Кол.	Примечание
			Остекленная	перегородка ОП-1		
				Сборочные единицы		
			ГОСТ 8486-66**	Коробка	0,108	м³
			ГОСТ 8242-75	Наличник тип1	0,007	м³
			Марка 3909/4740	П-образная резина	20,1	пог. м.
			ГОСТ 111-78	Стекло толщ. 4 мм.		
			ГОСТ 111-78	630×1857	2	
			ГОСТ 111-78	630× 978	2	
				886× 978	1	
				Д021-9л	1	
				Сборочные единицы	ИОВ-1	
			ГОСТ 8486-66**	Коробка	0,03	м³
			ГОСТ 8486-66**	Полотно	0,008	м³
			ГОСТ 5088-78	Петли накладные ПП5-40	2	
			ГОСТ 5089-80	Защелка врезная 3Щ	1	
			ГОСТ 5087-80	Ручка-кнопка РКШ	1	
			ОСТ	Пленка под фактуру дерева	1,0	м²

ГИП	Гавриков		284-4-112-86 АР
Н.контр.	Мелихова		Баня на 100 мест с прачечной самообслуживания на 125 кг. белья в смену.
Нач. отд.	Иванчиков		
ГАП	Филиппов		Стадия: Р; Лист: 43; Листов:
Н.контр	Мелихова		Остекленная перегородка ОП-1, окно выдачи ИОВ-1.
			Гипрокоммунстрой г. Москва.

Привязан:

Инв. №

Подп. и дата | Взам. инв. №

Ф – 1

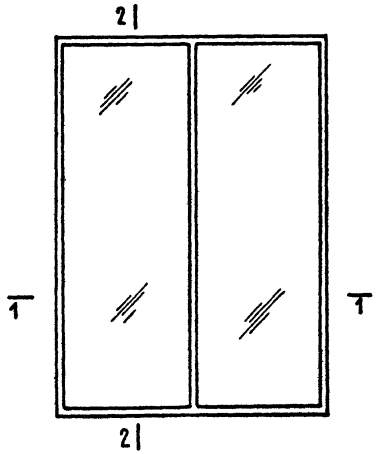

2 – 2

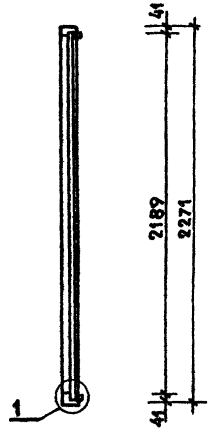

Ф – 2

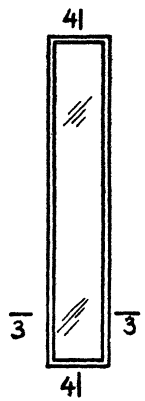

4 – 4

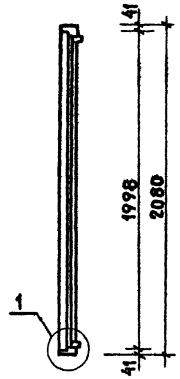

1 – 1

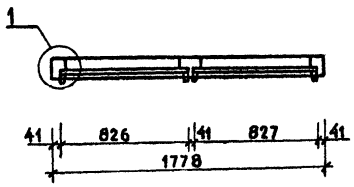

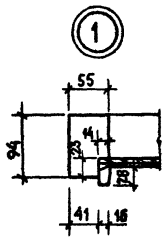

3 – 3

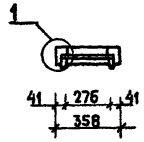

Штапик

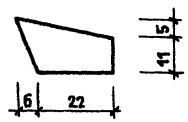

Формат	Зона	Поз.	Обозначение	Наименование	Кол.	Примеч.
				Фрамуга Ф-1		
				Сборочные единицы		
			ГОСТ 8486-66**	Коробка	0,05	м³
			ГОСТ 8486-66**	Штапик	0,005	м³
			ГОСТ 111-78	Стекло толщ. 4 мм.		
				820×2160	2	
				Фрамуга Ф-2		
				Сборочные единицы		
			ГОСТ 8486-66**	Коробка	0,03	м³
			ГОСТ 8486-66**	Штапик	0,002	м³
			ГОСТ 111-78	Стекло толщ. 4 мм.		
				270×1990	1	
				Фрамуга Ф-3		
				Сборочные единицы		
			ГОСТ 8486-66**	Коробка	0,01	м³
			ГОСТ 8486-66**	Штапик	0,0005	м³
			ГОСТ 111-78	Стекло толщ. 4 мм.		
				270×370	1	
				Фрамуга Ф-4		
				Сборочные единицы		
			ГОСТ 8486-66**	Коробка	0,02	м³
			ГОСТ 8486-66**	Штапик	0,0014	м³
			ГОСТ 111-78	Стекло толщ. 4 мм.		
				370×1430	1	

Ф – 3

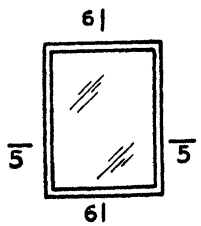

5 – 5

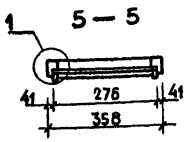

6 – 6

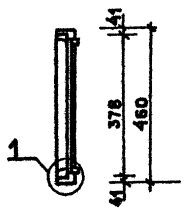

Ф – 4

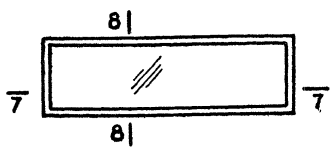

8 – 8

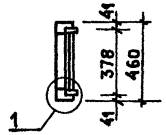

7 – 7

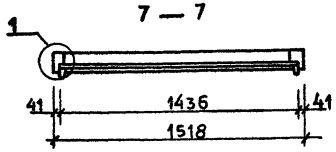

ГИП	Гавриков		284-4-112.86 АР
Н.контр.	Мелихова		Баня на 100 мест с прачечной самообслуживания на 125 кг. белья в смену.
Нач. отд.	Иванчиков		
ГАП	Филиппова		Стадия: Р; Лист: 44; Листов:
Испол.	Борисова		Фрамуги Ф-1 ÷ Ф-4.
Провер.	Филиппов		Гипрокоммунстрой г. Москва.

Привязан:

Инв.№

Инв.№подл. | Подп. и дата | Взам.инв.№

ДПИ-1 (ДПИ-1А)

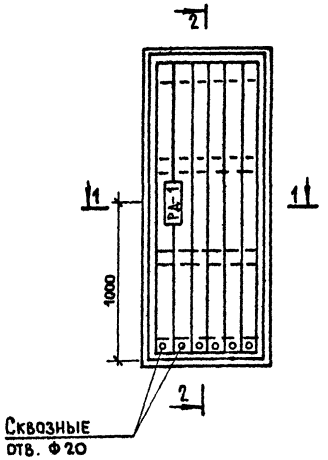

2-2

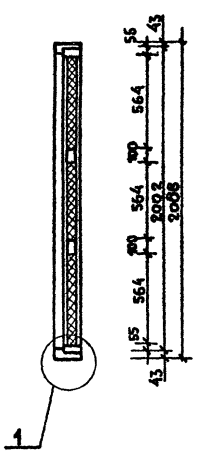

Ручка двери РД-1

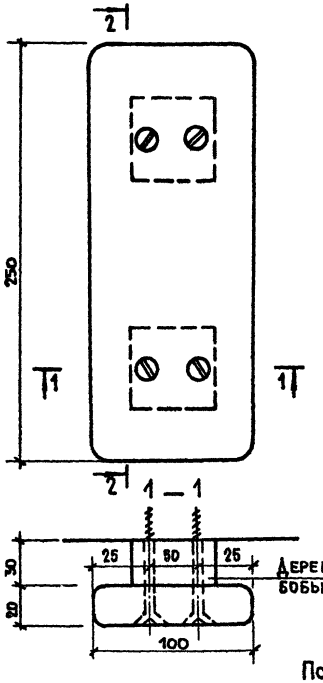

2 — 2

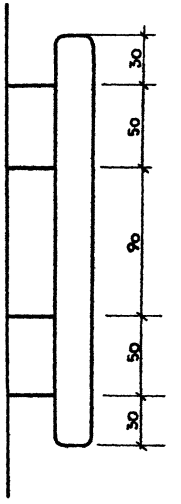

ДИ-1

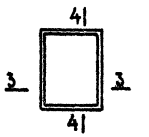

4 — 4

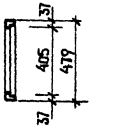

3 — 3

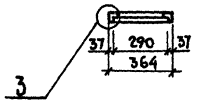

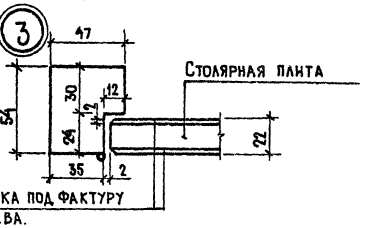

1 — 1

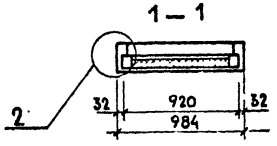

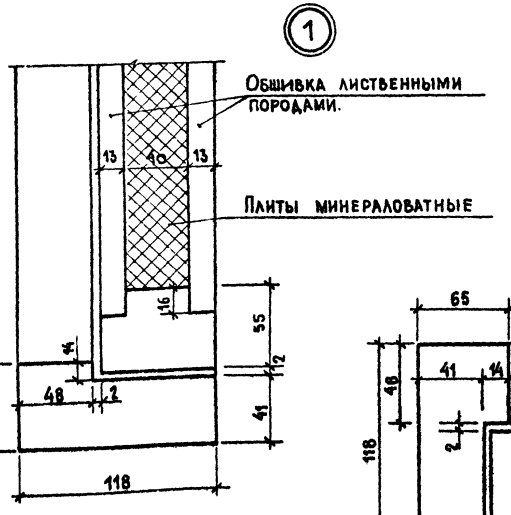

Подоконная доска ИПД-1

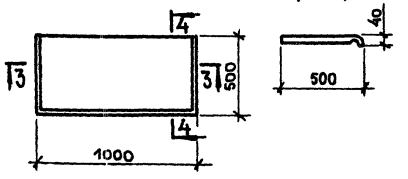

4 — 4

3 — 3

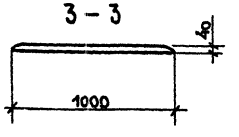

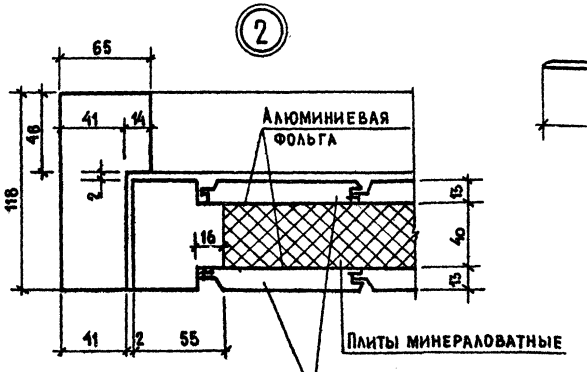

Формат	Зона	Поз.	Обозначение	Наименование	Кол.	Примечание
			Дверной блок	внутренний ДПИ-1; ДПИ-1А		
				Сборочные единицы		
			ГОСТ 8486-66**	Коробка	0,03	м³
			ГОСТ 8486-66**	Каркас полотна	0,01	м³
			ГОСТ 2695-83	Обшивка полотна тип 2	0,04	м³
			ГОСТ 5088-78	Петли ПН4	3	
				Материал		
			ГОСТ 745-79	Алюминиевая фольга	3,45	м²
			ГОСТ 9573-82	Плиты минераловатные	0,05	м³
				Дверца продуха ДИ-1		
				Сборочные единицы ДИ-1		
			ГОСТ 8486-66**	Коробка	0,002	м³
			ГОСТ 8486-66**	Полотно	0,003	м³
			ГОСТ 5088-78	Петли накладные ПН5-40	2	
			ГОСТ 5089-80	Защелка врезная ЗЩ-5	1	
			ГОСТ 5087-80	Ручка-кнопка РКШ	1	
			Подоконная	доска ИПД-1		
				Древесина	0,02	м³

ГИП	Гавриков	
Н. контр.	Мелихова	
Нач. отд.	Иванчиков	
ГАП	Филиппов	
Архит.	Листошенкова	

284-4-112.86 АР

Баня на 100 мест с прачечной самообслуживания на 125 кг. белья в смену.

Стадия	Лист	Листов
Р	45	

Дверной блок внутренний ДПИ-1; ДПИ-1А Узлы 1-2; Ручка двери РД-1; Дверца продуха ДИ-1; Подоконная доска ИПД-1.

ГИПРОКОММУНСТРОЙ г. Москва.

Привязан:

Инв. №

Инв. № подл. | Подп. и дата | Взам. инв. №

gost.e-ecolog.ru