ТИПОВОЕ ПРОЕКТНОЕ РЕШЕНИЕ

271-030-104

ТОРГОВЫЙ ЦЕНТР ДЛЯ ПОСЕЛКОВ НА 3500 ЖИТЕЛЕЙ

Альбом I Общая пояснительная записка и схема генерального плана

Цена 0-76

gost.e-ecolog.ru

N 7934/1

ЦЕНТРАЛЬНЫЙ ИНСТИТУТ ТИПОВОГО ПРОЕКТИРОВАНИЯ
ГОССТРОЯ СССР
КИЕВСКИЙ ФИЛИАЛ
г.Киев-57, ул.Эжена Потье, № 12
616
Заказ № 6236 инв № 7934/1 тираж 170
Сдано в печать 13/XI 1981г цена 0·76

ТИПОВОЕ ПРОЕКТНОЕ РЕШЕНИЕ

271-030-104

ТОРГОВЫЙ ЦЕНТР ДЛЯ ПОСЕЛКОВ НА 3500 ЖИТЕЛЕЙ

Альбом I Общая пояснительная записка и схема генерального плана.

7934/1

Разработан
проектным институтом „Гипрагражданпромстрой".
Главный инженер института Столбин А.С.
Главный инженер серии Хинкис Е.Г.

Технический проект
утвержден Госстроем УССР
постановление № 44 от 19 VII 1973
Рабочие чертежи введены в действие
Гипрагражданпромстроем
приказ № 14 от 15.01 1981 г.

КФ ЦИТП инв. № 7934/1

Содержание альбома

№№ п.п.	Наименование чертежей	№ листа	№ стр
1	Обложка		1
2	Титульный лист		2
3	Содержание альбома. Пояснительная записка.	1	3
4	Пояснительная записка. Технико-экономические показатели	2	4
5	Генеральный план участка. Примерное решение.	3	5
6	Варианты блокировок. Детали подиума. Разрезы по подиуму.	4	6
7	Главный фасад. План I этажа. Разрез I-I (для привязки)	5	7
8	Боковой фасад. План II этажа. Разрезы II-II и III-III (для привязки)	6	8
9	Терраса	7	9

Пояснительная записка.

Общая часть.

Проект торгового центра для поселков на 3500 жителей разработан в соответствии с техническим проектом утвержденным Госстроем УССР и планом типового проектирования на 1979 г. Проект торгового центра входит в состав номенклатуры типовых проектов серии 26 и предназначен для строительства в обычных условиях II и III климатических районов с расчетными температурами наружного воздуха -15°, -20° и -25°С.

Класс здания II. Степень долговечности II. Степень огнестойкости II.

Архитектурно-строительная часть.

Генеральный план и объемно-планировочные решения.

Торговый центр состоит из отдельных 2-х этажных зданий: дома быта на 15 рабочих мест с гостиницей на 15 мест, столовой на 75 мест, продовольственного и промтоварного магазинов и хозяйственных площадок, связанных между собой при одновременном их строительстве, функционально и представляющих единый архитектурный образ.

Проектом предусматривается возможность очередности строительства отдельных зданий и их последующая блокировка.

В проекте представлены 4 варианта блокировки, применение которых решается при привязке. Особенности объемно-планировочного решения и инженерного оборудования каждого здания приводятся в пояснительных записках к типовым проектам этих зданий.

Здания торгового центра должны размещаться на обособленном участке, в соответствии с генеральным планом застройки поселка. В проекте приведено примерное решение генерального плана застройки участка торгового центра, разработанного согласно СНиП-60-75 „Планировка и застройка городов, поселков и сельских населенных пунктов," СНиП II-л 7-70 „Магазины" СН 404-79 „Указания по проектированию гостиниц для сельских населенных пунктов" и СНиП II-80-75 „Предприятия бытового обслуживания."

Земельный участок торгового центра площадью 5880 м², состоит из двух зон: зоны для посетителей - покупателей и зоны для разгрузки товаров.

Зона для посетителей-покупателей размещается перед главным фасадом здания и решена в виде подиума с размещением в ней площадок для сезонной торговли.

Рядом с торговым центром расположена стоянка для автомобилей, мотоциклов и велосипедов площадью 450 м² (согласно таблице 54 СНиП II-60-75).

Стоянка обслуживает также общественный центр. Зона для разгрузки товаров размещается со стороны дворовой части здания на хоздворе. Для разгрузки предусматреваются разгрузочные платформы. Загрузка хлеба (в магазине) и овощей производится обособлено для чего предусмотрены дополнительные загрузочные места.

На хоздворе, кроме основного здания торгового центра, размещается павильон для приема стеклянной посуды от населения, хранения тары, а также мусоросборник. Хоздвор имеет 2 въезда.

Площадь озеленения составляет 35%.

Отделка зданий торгового центра

Наружная отделка. Цокольные панели офактуриваются на заводе цементным раствором М100 с крошкой (гранитной или мраморной) крупной фракции с добавкой темного красителя. Наружные стеновые панели отделываются на заводе фактурным слоем, методом напыления. Фактурный слой из цементного раствора с добавлением мраморной белой крошки (либо крошки из отходов фарфоровых изделий) мелкой фракции.

Входные двери окрашиваются нитролаком за 2 раза. Все металлические части окрашиваются масляной краской за 2 раза.

Внутреняя отделка Внутренние отделочные работы выполняются в соответствии с отделочной ведомостью. Все помещения окрашиваются клеевой краской. В помещениях с мокрыми процессами предусматривается отделочная панель. Холодильные камеры облицовываются глазурованной керамической плиткой. Полы в вестибюлях, торговых залах магазина и столовой из шлакоситалла, в помещениях культмассового назначения, производственных помещениях дома быта и жилых комнатах гостиницы из линолиума. В помещениях с мокрыми процессами полы из керамической плитки по гидроизоляции.

Все деревянные и металлические изделия окрашиваются масляной краской за 2 раза.

Конструктивная часть.

Конструктивная схема здания основана на поперечных несущих стенах с шагом 6.0 м и 3.0 м. Помещения с большими пролетами решены по каркасной схеме с пролетом 6.0×6.0 м. Все сборные элементы зданий приняты по сортаменту индустриальных изделий серии 26 по типовым конструкциям и деталям, утвержденным Госгражданстроем.

Устойчивость здания обеспечивается:

- сплошной горизонтальной диафрагмой из панелей перекрытия, опирающихся на внутренние стены, ригели и наружные торцевые стены;
- диафрагмами жесткости из железобетонных панелей внутренних стен, связанных с колоннами,
- соединением и замоноличиванием панелей наружных и внутренних стен; жестким контуром панелей наружных и внутренних стен; жестким контуром панелей лестничных клеток, связанных между собой и наружными стеновыми панелями.

Подземная часть здания разработана для строительства в обычных условиях при сухих непучинистых грунтах и условно горизонтальном рельефе. Фундаменты запроектированы из условия расчетного давления на грунты основания R_0=2,0 кгс/см² при уровне грунтовых вод ниже подошвы фундаментов. При привязке проектов фундаменты должны быть проверены расчетом и скорректированы. Фундаменты приняты ленточные сборные из фундаментных плит (серия 1.112.5) и стаканного типа под колонны (серия ИИ-04-1).

Стены подвалов и бетонных блоков (ГОСТ 13579-78). Фундаменты укладываются на выравненное песчаное основание (при песочных грунтах) или на песчаную подушку толщиной 50 мм.

7934/1

Типовой проект разработан в соответствии с действующими нормами и правилами и предусматривает мероприятия обеспечивающие взрывную, взрывопожарную и пожарную безопасность, при эксплуатации здания

Главный инженер серии (Е.Г. Хинкис)

Нач. отд.	Бодянский	
Гл. инж. стр.	Хинкис	
Гл. арх. отд.	Бабыкина	
Гл. инж. отд.	Федорченко	
Гл. конст.	Мастецкий	
Авт. арх.	Лукьянов	
Разработ.	Лукьянов	
Провер.	Стороженко	

1979 Т.П. 271-030-104 АС

Серия типовых проектов крупнопанельных зданий для сельского строительства.

Торговый центр для поселков на 3500 жителей.	Лит.	Лист	Листов
	Р	1	7

Содержание альбома. Пояснительная записка

Госстрой УССР Гипрогражданпромстрой г. Киев

Блоки стен подвалов устанавливаются на цементно-песчаном растворе М50. Вертикальные швы блоков перевязываются между собой фундаментными плитами и цокольными панелями на величину не менее 250 мм.
Стенки подпольных каналов выполняются из обыкновенного кирпича марки 75 на растворе марки 25 по бетонной подготовке из бетона М 100 Поверхности кирпичных стенок каналов соприкасающихся с грунтом обмазываются горячим битумом за 2 раза.
Каналы перекрываются плитами типа ПТП (серия 1.243-2). В местах поворотов, пересечений, а также по длине каналов, через 3,0-4,0 м устраиваются смотровые люки закрытые съемными щитами. Щиты дощатые, по металлическим рамкам, заанкеренным в кирпичную кладку.
Устройство подпольных каналов должно производиться до укладки конструкции полов. Обратная засыпка грунта у стенок каналов производится только после укладки плит перекрытия каналов. Цокольные панели соединяются между собой одинаковыми стальными скобами. Стыки замоноличиваются и герметизируются в соответствии с деталями (часть 9 разд. 9.2-1).

Гидроизоляция: горизонтальная из 20 мм слоя цементно-песчаного раствора М100, состава 1:2 с водостойкими добавками на отметках -0,080, вертикальная - обмазкой горячим битумом за 2 раза всех поверхностей стен соприкасающихся с грунтом.
Обратная засыпка пазух наружных стен производится с тщательным послойным уплотнением после установки подоконных панелей первого этажа и укладки панелей перекрытия над подвалом.
Отверстия в стенах, предназначенные для прохода инженерных коммуникаций, после монтажа последних заполняются кирпичом на мятой глине Перекрытие над подвалом - из панелей с круглыми пустотами. Отверстия на торцах панелей тщательно заполняются бетоном М 200 на глубину 200 мм. Панели перекрытий укладываются на цементном растворе М100 с глубиной опирания не менее 70 мм.
Работы по возведению нулевого цикла производятся в строгом соответствии с требованиями СНиП часть III „Правила производства и приемки работ" со своевременным составлением актов на скрытые работы, в последовательности, обеспечивающей безопасность производства строительно-монтажных работ.
Наружные стены продольные - самонесущие из однослойных керамзитобетонных панелей двухрядной разрезки, толщиной 300 мм, марки 50, объемной массой 1000 кгс/м³; торцовые - несущие из керамзитобетонных панелей двухрядной разрезки, толщиной 350 мм, марки 75, объемной массой 1100 кгс/м³. Конфигурация вертикальных граней панелей наружных стен обеспечивает при стыковании образование устья для укладки герметика и полости для замоноличивания бетоном Конфигурация горизонтальных граней обеспечивает устройство водозащитного барьера и укладку герметика. В качестве водозащитных прокладок и герметиков рекомендуется гернит, пороизол, мастика УМС-50, бутопрол, УПЛ-2У.
Внутренние стены - железобетонные, однослойные, толщиной 160 мм, однорядной разрезки. Каркас состоит из железобетонных стоек сечением 200×300 мм и ригелей сечением 200×450 мм.
Перекрытия и покрытия приняты из панелей с круглыми пустотами, предварительно-напряженные с укладкой на цементном растворе М100.
Отверстия в торцах панелей должны в заводских условиях замоноличиваться тяжелым бетоном на глубину 200 мм. Для пропуска коммуникаций через перекрытия допускается сверление по месту отверстий, без нарушения несущих ребер панелей, диаметром не более 100 мм с заделкой стальных гильз нужного диаметра на растворе М100.
С учетом допусков в изделиях и на монтаже глубина опирания панелей перекрытия на стены должна быть не менее 70 мм.
(СНиП III-16-79, п. 4.18 примеч. 2).
Крыша совмещенная, невентилируемая, кровля из 4-х слоев рубероида. Водосток внутренний, организованный.
Учитывая большое значение качества сварки, определяющего прочность и долговечность здания Сварочные работы должны производиться дипломированными сварщиками и качественными электродами с обязательным клеймлением выполненных работ. Стальные закладные детали и сварные соединения у наружных стен должны предохраняться от коррозии в соответствии с требованиями СНиП III. 17-78 и СНиП III-23-76.
Защита закладных деталей металлизацией производится на заводе. На монтаже защитное покрытие, поврежденное при сварке, вновь подвергается металлизации или покрывается протекторным грунтом с последующей защитой слоем цементно-песчаного раствора марки 100 толщиной не менее 20 мм.
В зимних условиях работы производятся с соблюдением требований, изложенных в соответствующих разделах СНиП III 17-78, СНиП III-9-74 и других технических условиях по производству работ в зимнее время.

Расчеты конструкции произведены с учетом следующих нормативных нагрузок:
- перекрытия жилых зданий - 150 кгс/м²
- перекрытия торговых помещений - 400 кгс/м²
- перекрытия столовых - 300 кгс/м²
- лестницы в торговых помещениях - 400 кгс/м²
- вес снегового покрова - 70 кгс/м²
- скоростной напор ветра. - 45 кгс/м²

7934/1

Таблица технико-экономических показателей.

Технико-экономические показатели	Ед. изм.	Кол-во
Площадь застройки	м²	1030.21
Площадь общая	м²	1546.49
Площадь рабочая	м²	1421.88
Строительный объем (в том числе: строительный объем зданий - 640.70 строительный объем подвалов - 707.49	м³	7328.97

Примечания:

Технико-экономические и эксплуатационные показатели по каждому блоку см. альбомы I типовых проектов: дома быта и гостиницы, столовой и продовольственного и промтоварного магазина.

Авторский коллектив:

Автор-Архитектор: Лукьянов В.В.

В разработке проекта принимали участие
Архитекторы: Задкова Т.А. Стороженко Е.П. Осадчук С.В.
Конструкторы: Местецкий Н.М. Коржизек А.В. Абдулин С.З.
Технологи: Резникова И.Л. Безсмертный В.Д.
Сантехники: Дехтяр Д.С. Орепер Р.И. Костюченко И.Н. Портнова С.
Электрики: Рейзис С.Б. Индман С.О. Визель А.Ф. Розина Г.З. Волынец З.
Сметчики: Абрамский Г.Б; Манжола С.Н. Линецкая А.А.

-4

7934/1

Нач.отд.	Бодянский		1979	Т.П.271-030-104		АС
Гл.инж.сер.	Хункис		Серия типовых проектов крупнопанельных зданий для сельского строител			
Гл.арх.от.	Бавыкина					
Гл.инж.отд.	Федорченко		Торговый центр для поселков на 3500 жителей	Лит.	Лист	Листов
Гл.конст.	Местецкий			Р	2	7
Авт.арх.	Лукьянов					
Разраб.	Лукьянов					
Провер.	Стороженко		Пояснительная записка. Технико-экономические показатели	Госстрой УССР Гипрограждан промстрой		

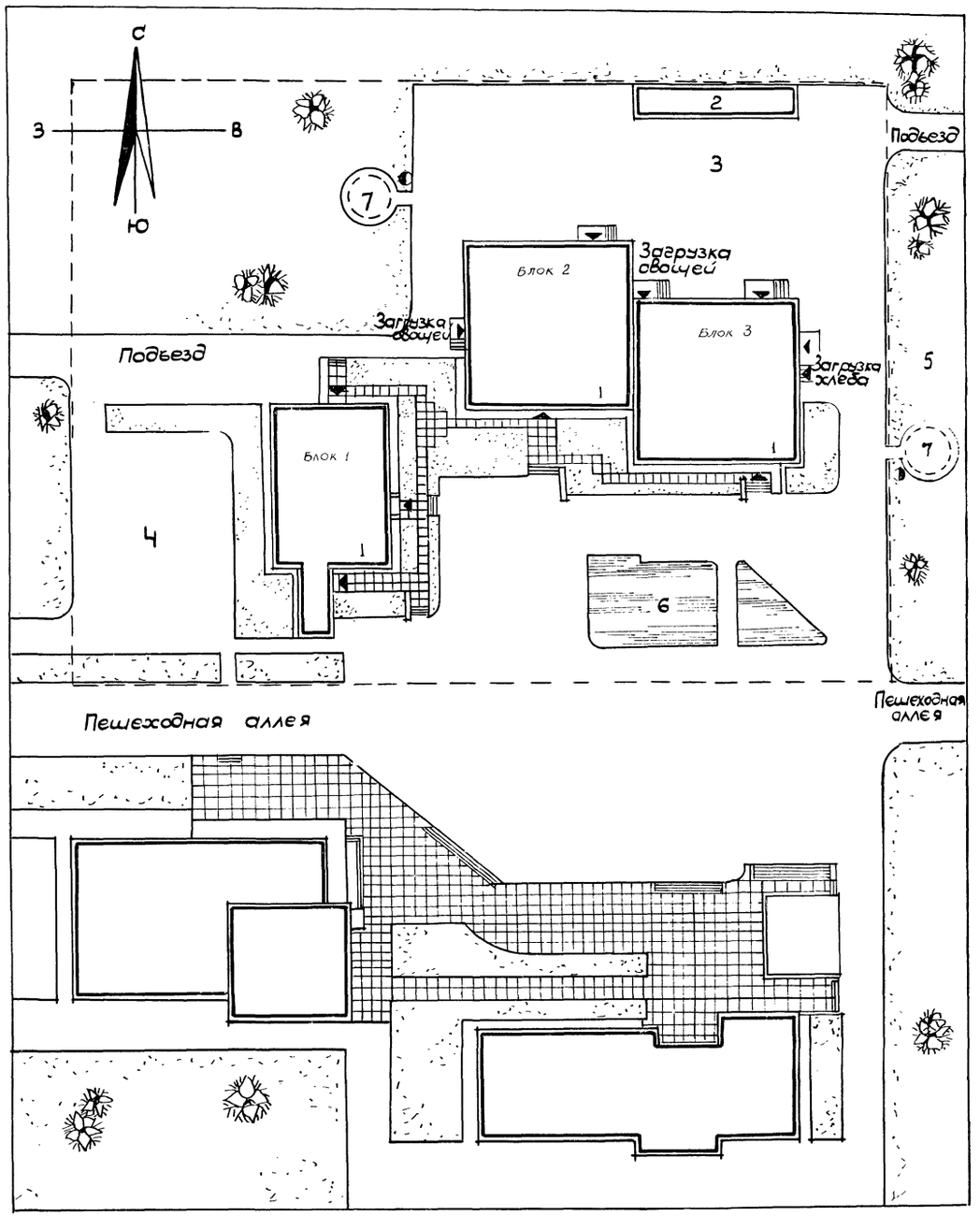

Экспликация

№ п/п	Наименование	площадь застр. м²	№ типового проекта
1.	Здание торгового центра		
	блок 2 - столовая	345,92	271-20-128
	блок 3 - продовольственный и промтоварный магазин	345,92	271-13-85
	блок 1 - дом быта и гостиница	271,77	281-1-157
2.	Торная, пункт приема посуды	- 66.6	—"—
3.	Хозяйственный двор	- 700.0	-
4.	Стоянка автомашин	- 450	-
5.	Зеленые насаждения	- 1500	-
6	Бассейн	- 150	-
7.	Пожарные резервуары	30·2= 60	-

Технико-экономические показатели

1. Площадь участка — 5880 м²
2. Площадь застройки без крылец — 971,07 м²
3. Площадь озеленения — 1500 м²

Условные обозначения:

● - флуоресцентный указатель с буквенным индексом ПВ, цифровым значением запаса воды 100 м³ и количеством пож. машин - 3 шт.

Примечания:

1. Емкость пожарного резервуара 100 м³
2. Участок торгового центра обведен пунктирной линией.

5

7934/1

Нач. от	Бодянский		1979	Т.П. 271-030-104	АС
Гл. инж. с	Жинкус				
Гл. арх. от	Бовыкина		Серия типовых проектов крупнопанельных зданий для сельского строительства		
Гл. инж. от	Федорченко				
Гл. кон.	Честецкий		Торговый центр для поселков на 3500 жителей	Лит	Лист 3	Листов 7
Авт. арх.	Лукьянов			Р		
Авт. кон.	Абдулин					
Разраб.	Задкова		Генеральный план участка. Примерное решение	Госстрой УССР Гипрограждансельстроя		
Провер.	Лукьянов					

Вариант 1

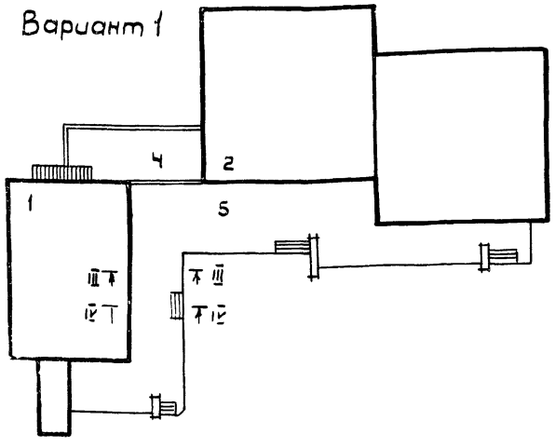

Вариант 2

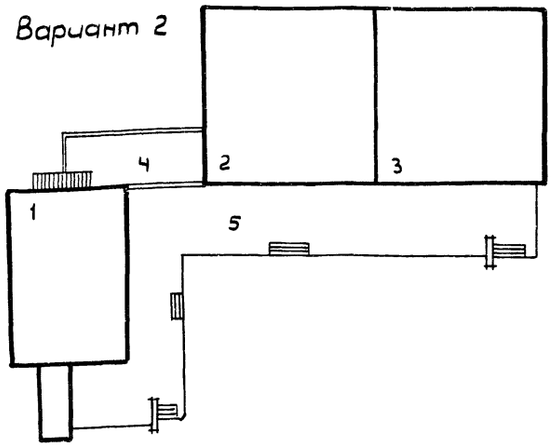

Вариант 3

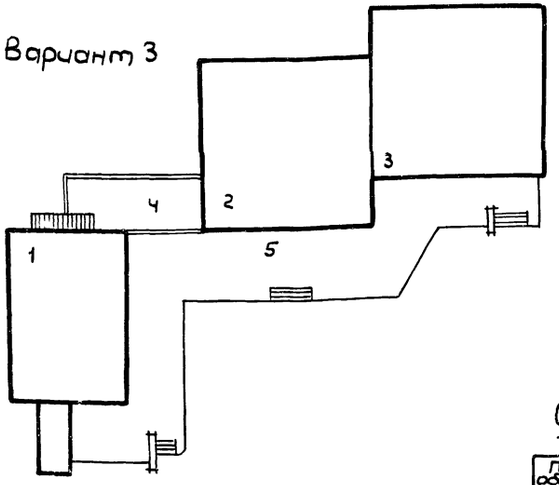

Вариант 4

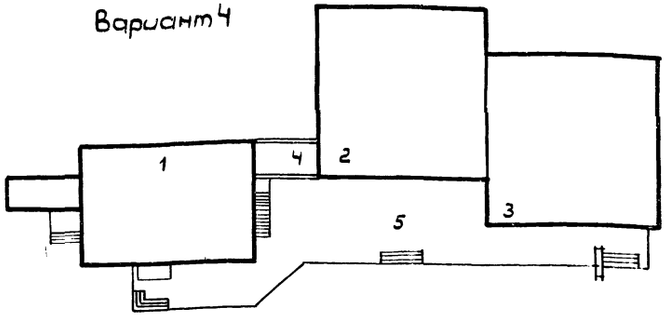

Деталь подиума у входа в дом быта

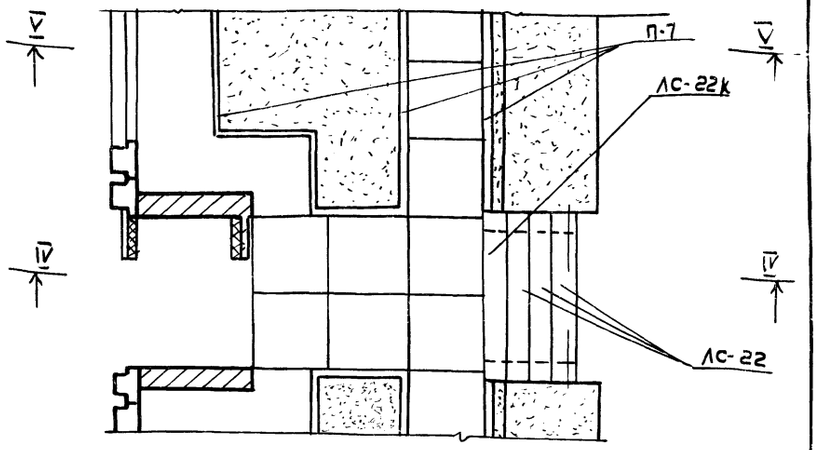

Разрез V-V

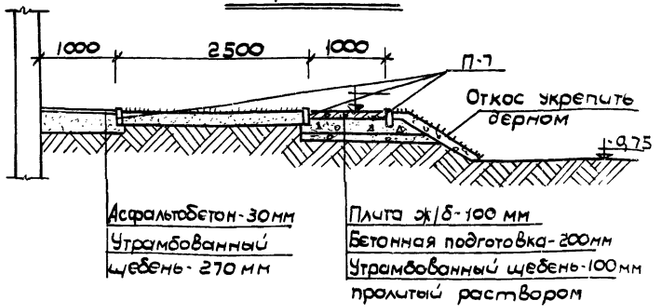

Разрез IV-IV

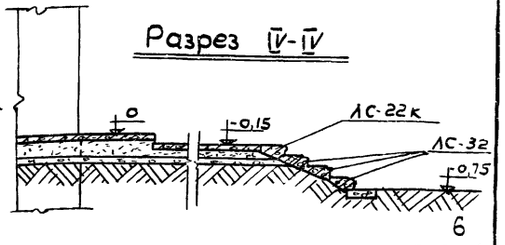

Спецификация железобетонных изделий

Поз. обозначение	Обозначение	Наименование	Кол	Масса	Примеч
П-7	ГОСТ 6665-74	Бордюрный камень	157	38,4	
ЛС-11	серия 1,155-1 вып.1	Ступень основания	3	113	
ЛС-11к	—"—	ступень верхняя фризовая с четвертью	1	83	
ЛС-14	—"—	Ступень основная	3	150	
ЛС-14к	—"—	ступень верхняя фризовая с четвертью	1	111	
ЛС-15	—"—	Ступень основная	12	168	
ЛС-15к	—"—	ступень верхняя фризовая с четвертью	4	120	
ЛС-22	—"—	Ступень основная	6	245	
ЛС-22к	—"—	ступень верхняя фризовая с четвертью	2	178	
		Бетонные плиты	118	120	

Примечания

1. Данный лист рассматривать совместно с листами АС-5; АС-6.

Экспликация:

1. Дом быта и гостиница - блок 1
2. Столовая - блок 2
3. Продовольственный и промтоварный магазин - блок 3
4. Терасса
5. Подиум

7934/1

Нач отд	Бодянский		1979	Т.П. 271-030-104	АС
Гл. инж. с	Хинкис		Серия типовых проектов крупнопанельных зданий для сельского строительства		
Гл. инж. о	Федорченко				
Гл. арх.	Бавыкина		Торговый центр для поселков на 3500 жителей	Лит	Лист	Листов
Гл. кон.	Местецкий			Р	4	7
Авт. арх	Лукьянов					
Авт. кон	Гулин					
Разраб	Исадчук		Варианты блокировок Деталь подиума Разрезы по подиуму	Госстрой УССР Гипрограждан промстрой г. Киев		
Провер	Лукьянов					

7934/1

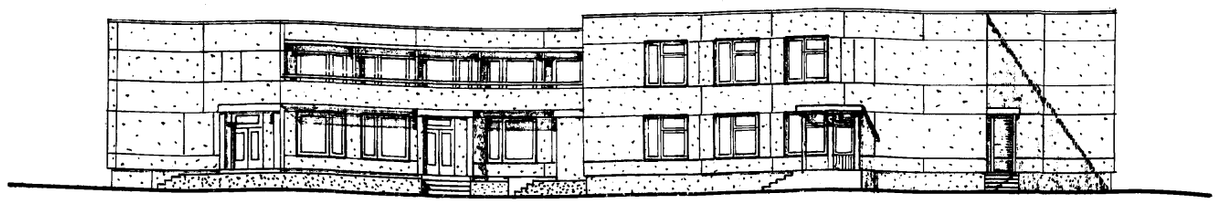

Разрез I-I

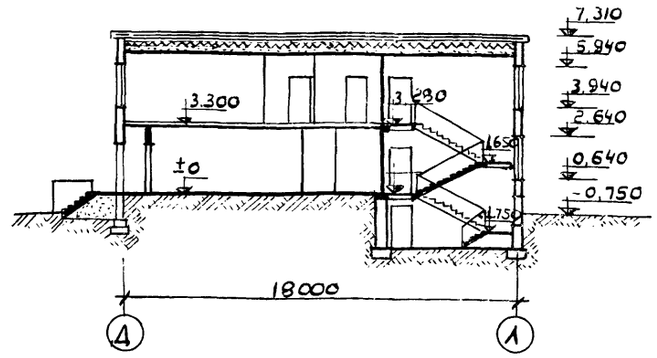

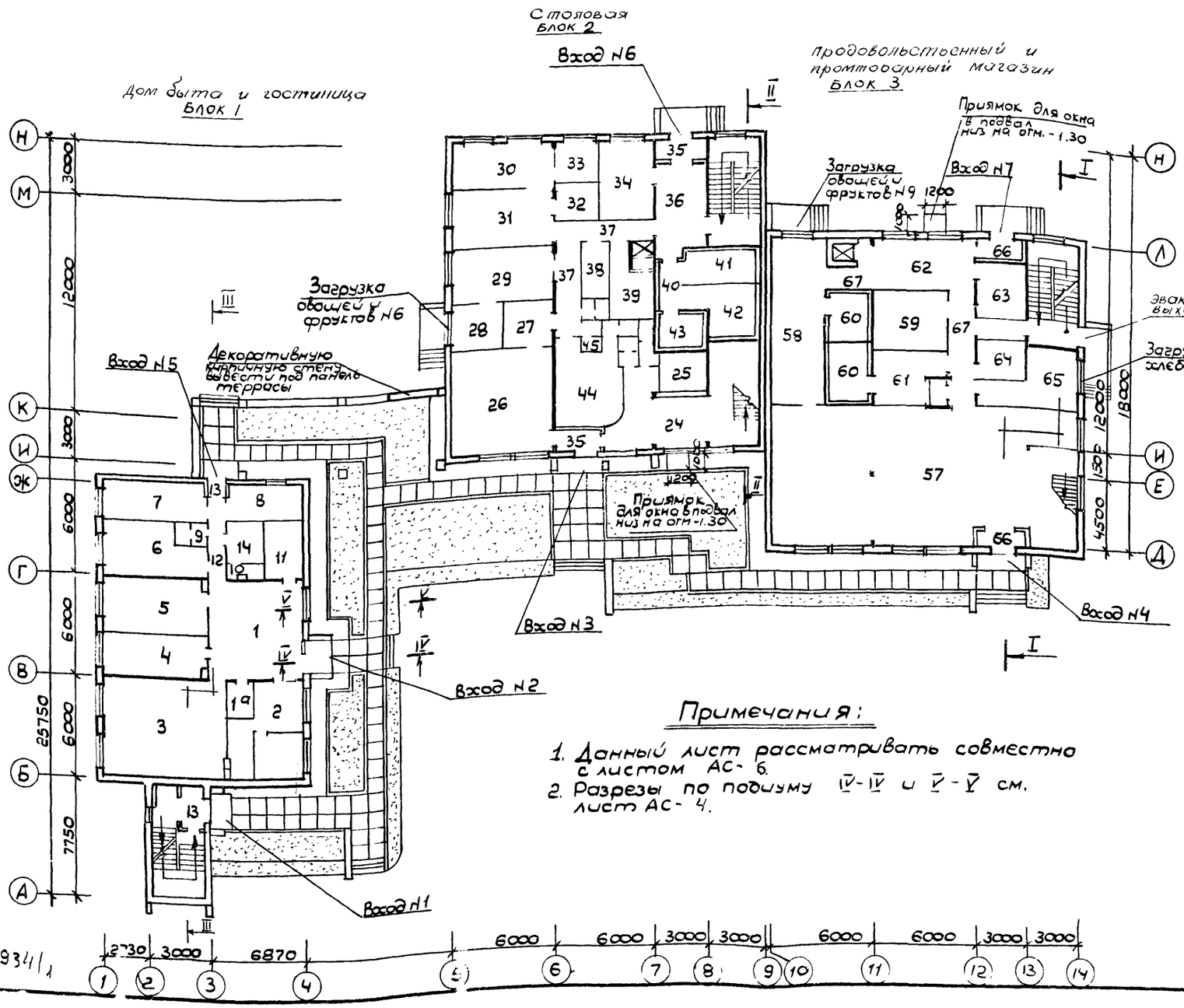

Экспликация:

Дом быта на 15 рабочих мест: 1. Помещение для посетителей (с примерочной 19). 2. Парикмахерская с подсобным помещением. 3. мастерская ремонта и пошива одежды. 4. приемный пункт химчистки. 5. мастерская ремонта обуви. 6. ремонт мелкого хозинвентаря. 7. помещение выездных мастеров. 8. контора. 9. санузел. 10. душевая. 11. складское помещение комплексного приемного пункта. 12. коридор. 13. тамбура. 14. гардеробная.

Столовая 1 эт.: 24. Вестибюль. 25. Гардероб. 26. Торговый зал магазина. 27. Подсобное помещение магазина. 28. кладовая овощей, квашеных и соленых. 29. овощной цех. 30. отделочное отделение и кладовая кондитерского цеха. 31. тестораздаточное и вальцовое отделение кондитерского цеха. 32. помещение подготовки яиц. 33. кладовая и моечная тара. 34. экспедиция. 35. тамбур. 36. загрузочная. 37. коридор. 38. кладовая и моечная тара. 39. кладовая сухих продуктов. 40. тамбур охлаждаемых камер. 41. охлаждаемая камера напитков, фруктов, овощей. 42. охлаждаемая камера гастрономии и молочных продуктов. 43. охлаждаемая камера мяса, рыбных продуктов. 44. гардероб персонала. 45. санузлы с душевыми.

Универсам: 57. Торговый зал по продаже продовольственных товаров. 58. кладовая фруктов, овощей, консервов, соленых мяса и рыбы разрубочная. 59. кладовая бакалейных товаров. 60. охлаждаемая камера. 61. кладовая гастрономических товаров, молочных продуктов, вина пива, напитков. 62. приемочное помещение. 63. моечная. 64. кладовая здорочного инвентаря. 65. кладовая хлеба и кондизделий. 66. тамбур. 67. коридор.

Примечания:

1. Данный лист рассматривать совместно с листом АС-6.
2. Разрезы по подиуму IV-IV и V-V см. лист АС-4.

7934/1

7

7934

Нач. отд	Бодянский			1979	Т.П. 271-030-104	АС
Гл. инж. с	Жинкис					
Гл. архит	Бовыкина			Серия типовых проектов крупнопанельных зданий для сельского строительства		
Гл. инж. от	Федоренко					
Гл. кон	Местецкий			Торговый центр для поселков на 3500 жителей	Лит: Р	Лист: 5 / Листов: 7
Авт. арх	Лубьянов					
Авт. кон	Дудулин			Главный фасад, план I этажа разрез I-I для связки	Госстрой УССР Гипрограждданпроект г. Киев	
Разраб	Зыкова					
Провер	Лукьянов					

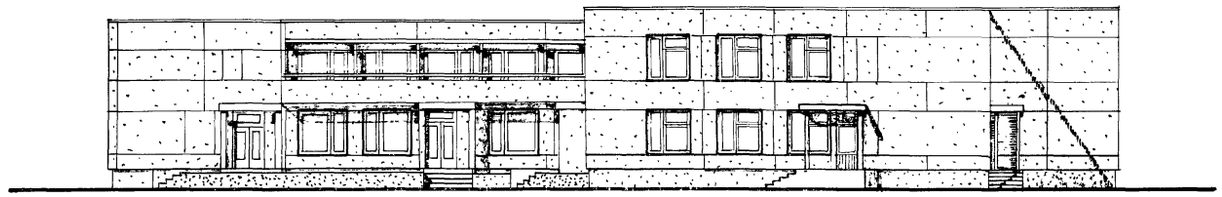

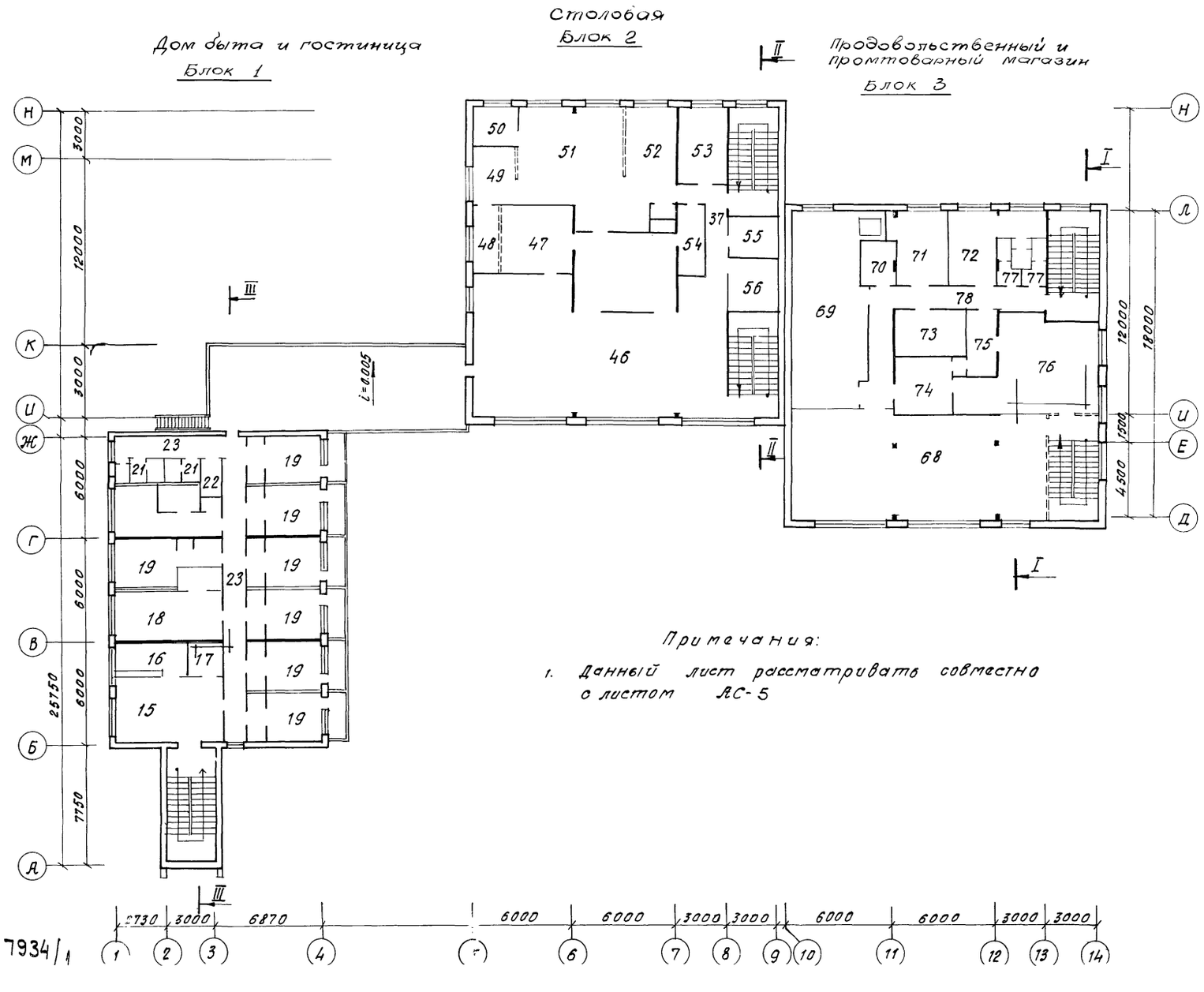

Примечания:

1. Данный лист рассматривать совместно с листом АС-5

Разрез III-III

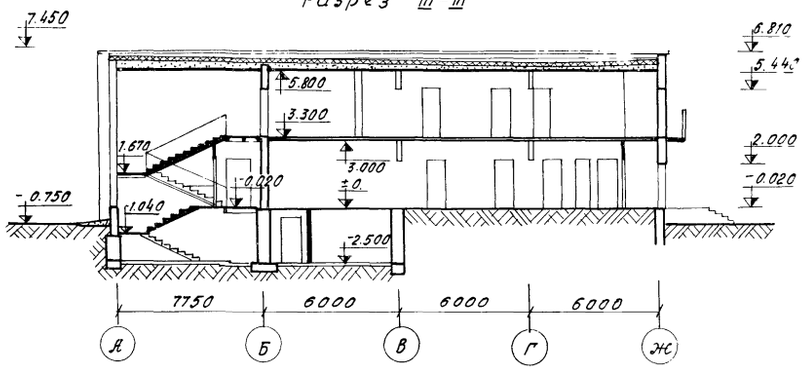

Разрез II-II

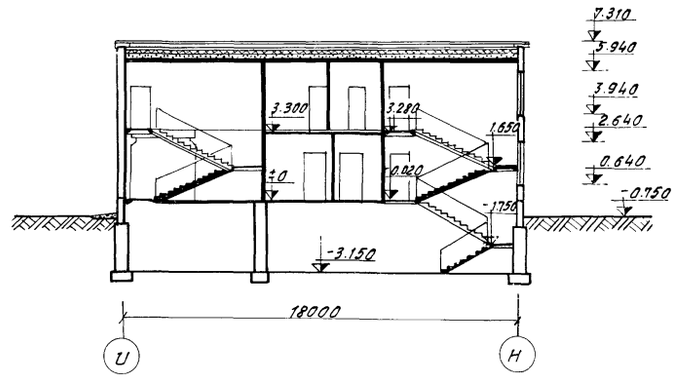

Экспликация:

Гостиница: 15. вестибюль; 16. контора; 17. помещение для сушки одежды; 18. помещения дежурного обслуживающего персонала, кубовая, гладильная, хранение багажа; 19. номер на 2 чел. с умывальником (2 балкона); номер на 1 чел. с умывальником (без балкона) 20. номер-люкс на 1 чел. 21. санузлы; 22. душевая; 23. коридоры.

Столовая: 1 эт. 46. торговый зал столовой с раздаточной и буфетом 42. моечная столовой посуды; 48. моечная кухонной посуды; 49. холодный цех; 50. помещение заведующего производством; 51. горячий цех; 52. мясо-рыбный, птицеблюдовой цех; 53. контора; 54. хлеборезка; 55. бельевая; 56. помещение персонала.

Универсам II эт. 68. торговый зал по продаже непродовольственных товаров; 69. кладовая непродовольственных товаров; 70. бельевая; 71. контора; 72. гардеробная; 73. хранение упаковочных материалов; 74. подсобное помещение кафетерия; 75. подсобное помещение стола заказов; 76. помещение кафетерия и отдела заказов; 77. санузлы и душевая; 78. коридоры.

8

7934/1

Нач. отд.	Бодянский		1979	Т.П. 271-030-104	АС
Гл. инж. сер.	Жинкис			Серия типовых проектов крупнопанельных зданий для сельского строительства.	
Гл. арх. отд.	Бавыкина				
Гл. инж. отд.	Федоренко				
Гл. констр.	Мостецкий			Торговый центр для поселков на 3500 жителей.	Лит. Р; Лист 6; Листов 7
Авт. арх.	Лукьянов				
Авт. кон.	Филин				
Разработ.	Садкова			Боковой фасад. План II этажа, разрезы II-II.	Госстрой УССР Гипрограждданпроектстрой
Провер.	Лукьянов				

7934/1

План

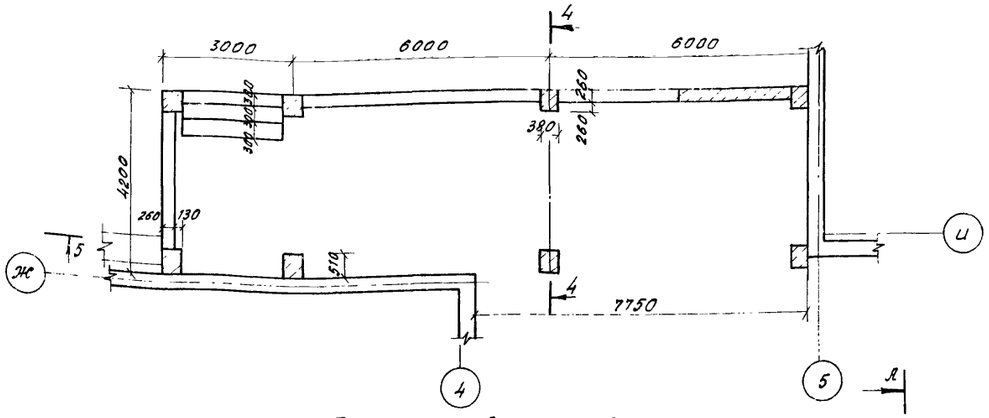

Разрез 4-4

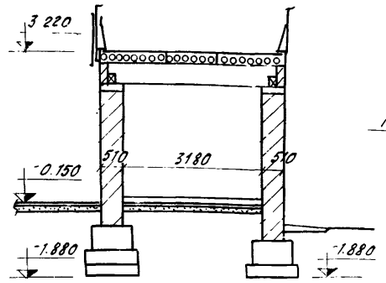

Разрез 5-5

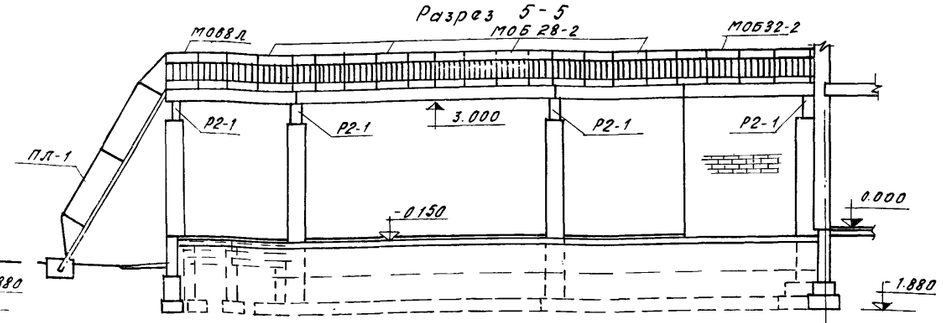

Пожарная лестница ПЛ-1

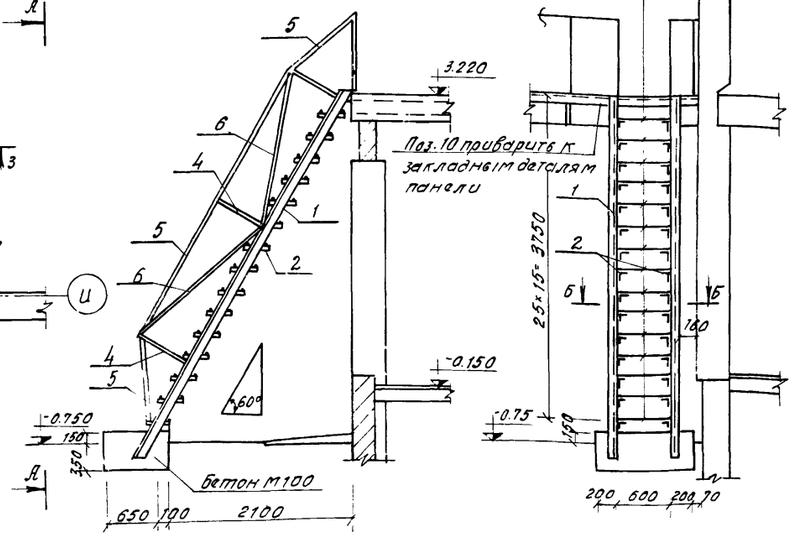

План фундаментов

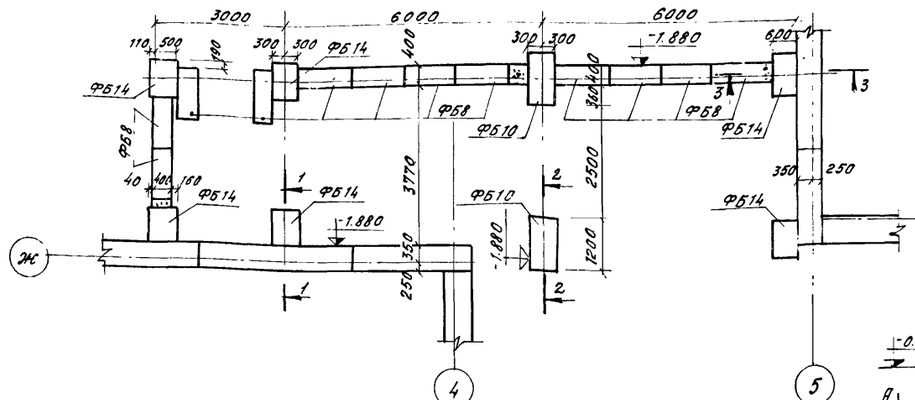

1-1

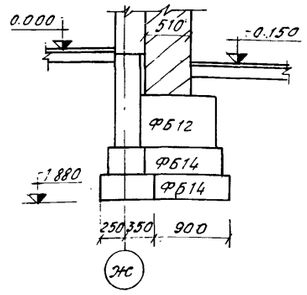

2-2

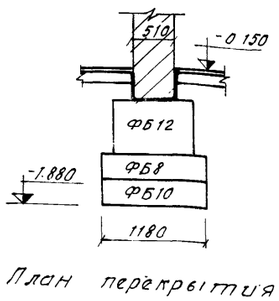

3-3

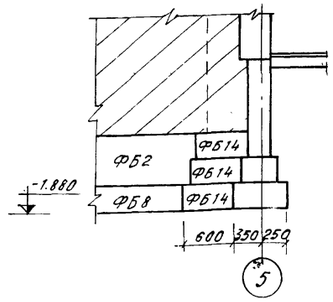

6-6; 7-7

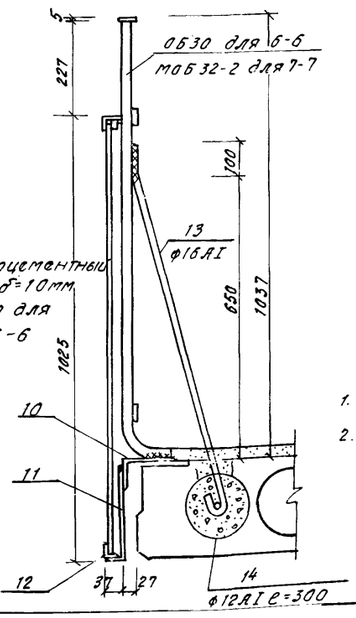

Б-Б

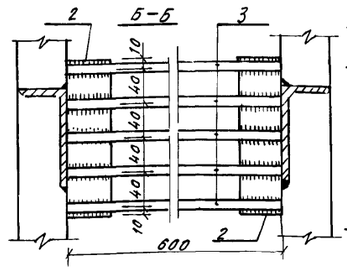

И0Б2

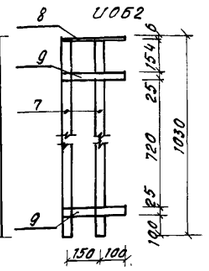

поз. 7

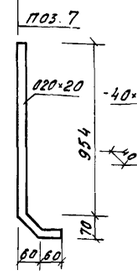

поз. 11

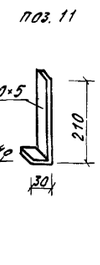

План перекрытия

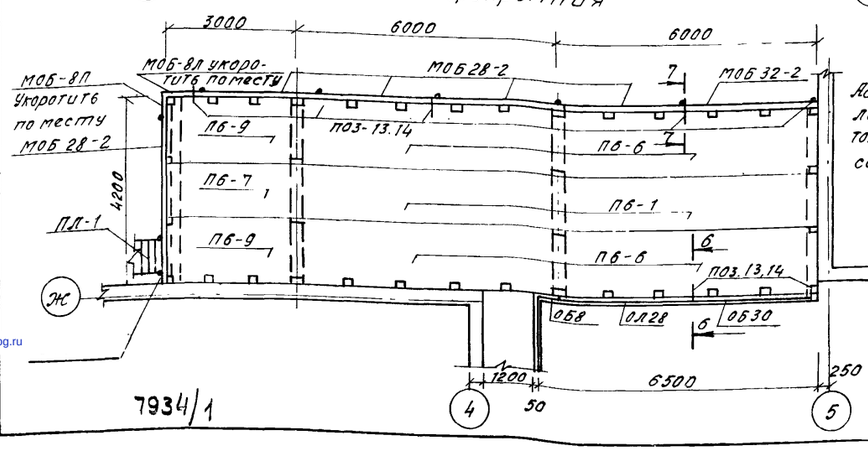

Асбестоцементный лист δ=10мм. только для сеч. 6-6

Спецификация металла

Марка	N поз.	Профиль	Длина мм	К-во шт	Масса на элем.	кг Всего
ПЛ-1	1	L100×63×8	4820	2	47.6	95.2
	2	L50×4	180	30	0.55	16.5
	3	ф14АI	598	75	0.72	54.0
	4	ф16АI	600	6	0.95	5.7
	5	ф16АI	5500	2	8.69	17.4
	6	ф16АI	4000	2	6.32	12.6
					Итого	201.4
И0Б2	7	□20×20	1110	2	3.49	6.98
	8	-50×6	250	1	0.59	0.59
	9	-25×5	250	2	0.24	0.48
					Итого	8.00
Отдельные элементы	10	-110×70×6.5	25700	—	—	290.8
	11	-40×5	210	12	0.39	4.0
	12	L32×4	6500	—	—	12.4
	13	ф16АI	850	9	1.34	12.1
	14	ф12АI	300	9	0.27	2.4

Примечания.

1. Все сварные швы $h_{шв}$=6мм.
2. Грунтовку и окраску металлических элементов ограждений выполнить согласно ОСТ 20-1-74.

Спецификация сборных ж.б. и металлических элементов

Поз. обозначение	Обозначение	Наименование	К-во шт	Масса ед. т.	
		Блоки стен подвала			
ФБ2	ГОСТ 13579-78	ФБС 24.4.6-Т	5	1.30	
ФБ8	"	ФБС 12.4.3-Т	14	0.31	
ФБ10	"	ФБС 12.6.3-Т	2	0.46	
ФБ12	"	ФБС 9.4.6-Т	7	0.47	
ФБ14	"	ФБС 9.6.6-Т	12	0.70	
		Ригель			
Р2-1	Серия 26 Разд. 10.4-2	Р2-1	4	0.85	
		Панели перекрытия			
ПБ-1	Серия 26 Разд. 10.3-1	ПСБ0-12-1	2	2.11	
ПБ-6	Серия 26 Разд. 10.3-3	ПКБ-60.15-18	4	2.80	
ПБ-7	Серия 26 Разд. 10.3-1	ПС30-12-1	1	1.08	
ПБ-9	Серия 26 Разд. 10.3-3	ПС30.15-5	2	1.425	
		Опорная подушка			
ОП5-4	Серия ИИ 03-02 Альб. 1564	ОП5-4	8	0.067	
		Ступени			
ЛС22В	Серия 1.155-1. Вып. 1	ЛС22В	1	0.185	
ЛС22		ЛС22	3	0.245	
		Металлические изделия			
ОБ30	Серия 26 Разд. 10 7-1	ОБ30	1	0.036	
ОЛ28	"	ОЛ28	1	0.035	
ОБ8	"	ОБ8	1	0.012	
МОБ32-2	ИИ-03-08 Альб. 71-64	МОБ 32-2	1	0.045	
МОБ28-2	"	МОБ 28-2	5	0.039	
МОБ-8Л	"	МОБ-8Л	1	0.014	
МОБ-8П	"	МОБ-8П	1	0.014	
И0Б-2	Настоящий чертеж	И0Б2	1	0.008	
ПЛ-1		ПЛ-1	1	0.201	
		Асбестоцементный лист			
		1000×2000×10	2		
		1000×500×10	1		

Нач. отд.	Болянский	1979	Т.П. 271-030-104 АС
Гл. инж. сер.	Хинкис	Серия типовых проектов крупнопанельных зданий для сельского строительства.	
Гл. инж. отд.	Радорученко	Торговый центр для поселков на 3500 жителей.	Лит. Р; Лист 7; Листов 7
Гл. арх. отд.	Бавыкина		
Гл. констр.	Мастецкий	Терраса	Госстрой УССР Гипрогражданпромстрой г. Киев
Авт. арх.	Лукьянов		
Авт. конс.	Адылин		
Разраб.	Карнизек		
Проверил	Мастецкий		

gost.e-ecolog.ru