ТИПОВОЙ ПРОЕКТ

224-9-170

БЛОК АКТОВОГО ЗАЛА НА 120 МЕСТ С ПОМЕЩЕНИЕМ ПРОДЛЕННОГО ДНЯ

ДЛЯ РАСШИРЕНИЯ СУЩЕСТВУЮЩИХ ШКОЛ

АЛЬБОМ II

МЕХАНИЧЕСКОЕ ОБОРУДОВАНИЕ ЭСТРАДЫ

8075/2

КФ ЦИТП инв. N 8075/2

gost.e-ecolog.ru

ТИПОВОЙ ПРОЕКТ

224-9-170

БЛОК АКТОВОГО ЗАЛА НА 120 МЕСТ С ПОМЕЩЕНИЕМ ПРОДЛЕННОГО ДНЯ

ДЛЯ РАСШИРЕНИЯ СУЩЕСТВУЮЩИХ ШКОЛ

СОСТАВ ПРОЕКТА:

АЛЬБОМ I - АРХИТЕКТУРНО-СТРОИТЕЛЬНЫЕ САНИТАРНО-ТЕХНИЧЕСКИЕ И ЭЛЕКТРОТЕХНИЧЕСКИЕ ЧЕРТЕЖИ

АЛЬБОМ II - МЕХАНИЧЕСКОЕ ОБОРУДОВАНИЕ ЭСТРАДЫ

АЛЬБОМ III - СМЕТЫ

АЛЬБОМ II

РАЗРАБОТАН
ПРОЕКТНЫМ ИНСТИТУТОМ
УКРНИИПГРАЖДАНСЕЛЬСТРОЙ
ГЛАВНЫЙ ИНЖЕНЕР
ИНСТИТУТА /А. АНТОНЮК/
ГЛАВНЫЙ АРХИТЕКТОР
ПРОЕКТА /М. САГАН/

ТЕХНИЧЕСКИЙ ПРОЕКТ УТВЕРЖДЕН
ГОССТРОЕМ УССР ПОСТАНОВЛЕНИЕ
N 34 ОТ 28.IV.1980 Г.
РАБОЧИЕ ЧЕРТЕЖИ ВВЕДЕНЫ
В ДЕЙСТВИЕ ИНСТИТУТОМ
УКРНИИПГРАЖДАНСЕЛЬСТРОЙ
ПРИКАЗ N 231 ОТ 15. VII. 1981 Г.

8075/2

			ПРИВЯЗАН	
ІНВ. N				

№№ п/п	Форм.	Обозначение.	Наименование	Куда входит	Кол.	Общ. к-во	№№ стр.	Примечание
22	22	МО-04.00.00.00 сб	Киноэкран	МО-00.00.00.02	1	1	13	
23	11	МО-04.00.00.00	Спецификация	МО-00.00.00.00	1	1	14	
24	11	МО-04.00.00.01	Уголок	МО-04.00.00.00	4	4	14	
25	11	МО-04.00.00.02	Планка	МО-04.00.00.00	6	6	14	
26	11	МО-04.00.00.03	Труба	МО-04.00.00.00	3	3	14	
27	22	МО-05.00.00.00	Механизм зашторивания окон лист 1	МО-00.00.00.00	1	1	15	
28	22	МО-05.00.00.0	лист 2	МО-00.00.00.00	1	1	16	
29	11	МО-05.00.00.00	Спецификация	МО-00.00.00.00	1	1	10	
30	22	МО-06.00.00.00	Сетчатое ограждение	МО-00.00.00.00	1	1	17	
31	11	МО-06.00.00.00	Спецификация	МО-00.00.00.00	1	1	11	

Инв. № подл. | Подпись и дата | Взам. инв. № | Инв. № дубл. | Подпись и дата | Типовой проект 224-9-170 Альбом II

Изм.	Лист	№ докум.	Подпись	Дата	МО-00.00.00.00.ПЧ	Стр. 2

формат 12

№№ п/п	Форм	Обозначение	Наименование	Куда входит	Кол-во	Общ. к-во	№№ стр.	Примечание
1	22		Титульный лист 1				1	
2	22		лист 2				2	
3	22	МО-00.00.00.00ПЧ	Перечень чертежей				3	
4	11	МО-00.00.00.00 ПЗ	Пояснительная записка лист 1				4	
5	11		лист 2				4	
6	11		лист 3				4	
7	11	МО-00.00.00.00 ВМ	Ведомость материалов				4	
8	12	МО-00.00.00.00 ВС	Ведомость спецификаций				5	
9	12	МО-00.00.00.00 ВП	Ведомость покупных изделий				5	
10	22	МО-00.00.00.00 сб	Механическое оборудование зала и сцены				7	
11	11	МО-00.00.00.00	Спецификация				6	
12	22	МО-01.00.00.00 сб	Антрактный раздвижной занавес лист 1	МО-00.00.00.00			8	
13	22		лист 2	МО-00.00.00.00	1	1	9	
14	11	МО-01.00.00.00	Спецификация	МО-00.00.00.00	1	1	6	
15	12	МО-02.00.00.00 сб.	Раздержка	МО-00.00.00.00	9	9	10	
16	11	МО-02.00.00.00	Спецификация	МО-00.00.00.00	9	9	6	
17	11	МО-02.00.00.01	Крюк	МО-02.00.00.00	2	19	11	
18	11	МО-02.00.02.00	Направляющая	МО-02.00.00.00	1	9	11	
19	11	МО-02.00.03.00	Кольцо	МО-02.00.00.00	17	153	11	
20	22	МО-03.00.00.00 сб	Предзакранный занавес	МО-00.00.00.00	1	1	12	
21	11	МО-03.00.00.00	Спецификация	МО-00.00.00.00	1	1	6	

Инв. № подл. | Подпись и дата | Взам. инв. № | Инв. № дубл. | Подпись и дата | Типовой проект 224-9-170 Альбом II

3

8075/2

Изм.	Лист	№ докум.	Подпись	Дата	МО.00.00.00.00.ПЧ			
Разраб.		Мищенко			Механическое оборудование зала и сцены. Перечень чертежей.	Лит.	Лист	Листов
Провер.		Бычков				РЧ	1	2
Н.контр.						УНИИПГСС		
Утв.		Рудь						

Пояснительная записка

Сцена зрительного зала функционально предназначена для проведения концертов художественной самодеятельности торжественных заседаний и кинопоказа. В зале и на сцене предусмотрена установка следующего технического оборудования:

I В зале:

1 Механизм заштаривания окон

II На сцене

1 Антрактно-раздвижной занавес
2 Софиты
3 Предэкранный занавес
4 Раздержки
5 Киноэкран

Все оборудование сцены выполнено не подъемным, стационарно закрепленным под перекрытием сцены

Изм	Лист	N докум	Подпись	Дата	МО-00.00.00.00.ПЗ			
Разраб		Миронов			Механическое оборудование сцены Пояснительная записка	Лит	Лист	Листов
Проверил		Бычков				Р.Ч	1	3
Н.контр.						УНИИПГСС		
Утв.		Рудь						

Инв.N подл. | Подпись и дата | Взам.инв.N | Инв.N дубл. | Подпись и дата | Типовой проект 224-9-170 | Альбом II

Формат 11

4

Раздержки

Раздержки предназначены для подвески падуг кулис и мягких декорации. Раздержка представляет собой струну по которым на кольцах могут перемещаться подвешенные мягкие декорации и другие. Струны жестко закреплены на стенах сцены

Софиты

Софиты предназначены для освещения игровой площадки равномерным светом. Софиты подвешены на металлической штанге (трубе) жестко закрепленной к перекрытию сцены

Киноэкран

Для демонстрации кинофильмов на сцене предусмотрена установка киноэкрана с размерами рабочего поля 3050x2250мм.

Изм	Лист	N докум	Подпись	Дата	МО-00.00.00.00.ПЗ	Стр

Инв.N подл. | Подпись и дата | Взам.инв.N | Инв.N дубл. | Подпись и дата | Типовой проект 224-9-170 | Альбом II

Формат 11

Металлоконструкция экрана сварная из газовых труб. Со стороны зала каркас экрана по краям обшит декоративной черной тканью

Антрактовый раздвижной занавес
Предэкранный занавес.
Механизм заштаривания окон.

В качестве дороги для занавесей и штор, а также приводного механизма, используется выпускаемый Ростовским на Дону кинамеханическим заводом механизм предэкранного занавеса МПЗ-1

В состав механизма предэкранного занавеса входят:

1 Лебедка с мотором и механическими концевыми выключателями
2 Монорельс для подвески и транспортировки занавесей и штор
3 Узлы подвески и транспортировка занавесей и штор

Изм	Лист	N докум	Подпись	Дата	МО-00.00.00.00.ПЗ	Стр

Инв.N подл. | Подпись и дата | Взам.инв.N | Инв.N дубл. | Подпись и дата | Типовой проект 224-9-170 | Альбом II

Формат 11

NN п/п	Обозначение ГОСТ	Наименование	Материал	Ед. изм.	К-во
1	ГОСТ 2590-71*	Круг 5	Ст.3 ГОСТ 535-79	кг	1.6
2	ГОСТ 2590-71*	Круг 6	Ст3 ГОСТ 535.79	кг	26.0
3	ГОСТ 2590-71*	Круг 16	Ст3 ГОСТ 535-79	кг	13.0
4	ГОСТ 3262-75*	Труба 25	Ст3 ГОСТ 535-79	кг	1.5
5	ГОСТ 3262-75*	Труба 32	Ст3 ГОСТ 535-79	кг	53
6	ГОСТ 103-76	Полоса 20-4	Ст3 ГОСТ 19282-73	кг	10
7	ГОСТ 7306-73*	Шнур шторный Ф4		пм	120
8		Полубархат черный		м²	7.5

4

8075/2

Изм	Лист	N докум.	Подпись	Дата	МО-00.00.00.00 ВМ			
Разраб		Миронов			Механическое оборудование сцены. Ведомость материалов	Лит	Лист	Листов
Провер.		Бычков				Р.Ч	1	1
Н.контр.						УНИИПГСС		
Утв		Рудь						

Инв.N подл. | Подпись и дата | Взам.инв.N | Инв.N дубл. | Подпись и дата | Типовой проект 224-9-170 | Альбом II

Формат 11

№ строки	Наименование	Обозначение документа на поставку	Поставщик	Куда входит (обозначение)	Количество: на изделие	в комплект	на регулиров	Всего	Примеч.
1	Механизм предэкранного занавеса для экрана шириной 12м	МПЗ-1	г. Ростов на Дону Киномеханический завод	МО-05.00.00.00	1			1	
2	Механизм предэкранного занавеса для экрана шириной 12м	МПЗ-1	—"— —"—	МО-01.00.00.00 МО-02.00.00.00	1			1	
3	Винт	ГОСТ 17475-72*		МО-04.00.00.00	56			56	
4	Гайка М16.5	ГОСТ 5915-70*		МО-02.00.00.00	4			4	
5	Шайба 16.01	ГОСТ 10906-78		МО-02.00.00.00	2			2	

Инв. № подл. | Подпись и дата | Взам. инв. № | Инв. № дубл. | Подпись и дата | Типовой проект 224-9-170 Альбом II

Изм.	Лист	№ докум.	Подпись	Дата
Разраб.		Миронов		
Провер.		Бычков		
Н. контр.				
Утв.		Рудь		

МО-00.00.00.00.ВП

Механическое оборудование сцены. Ведомость покупных изделий.

Лит.	Лист	Листов
Р.Ч.	1	1

УНИИПГСС

Формат 12

№ строки	Обозначение	Наименование	Куда входит: Обозначение	Кол.	Общее к-во	Примечание
1	МО-00.00.00	Механическое оборудование зала и сцены				
2	МО-01.00.00.00	Антрактовый раздвижной занавес	МО-00.00.00.00	1	1	
3	МО-02.00.00.00	Раздержка	МО-00.00.00.00	9	9	
4	МО-03.00.00.00	Предэкранный занавес	МО-00.00.00.00	1	1	
5	МО-04.00.00.00	Кинозкран	МО-00.00.00.00	1	1	
6	МО-04.01.00.00	Каркас экрана	МО-04.00.00.00	1	1	
7	МО-04-01.01.00	Держатель	МО-04.01.00.00	32	32	
8	МО-05.00.00.00	Механизм заштаривания окон	МО-00.00.00.00	1	1	
9	МО-06.00.00.00	Сетчатое ограждение	МО-00.00.00.00	1	1	

Инв. № подл. | Подпись и дата | Взам. инв. № | Инв. № дубл. | Подпись и дата | Типовой проект 224-9-170 Альбом II

8075/2

Изм.	Лист	№ докум.	Подпись	Дата
Разраб.		Мищенко		
Провер.		Бычков		
Н. контр.				
Утв.		Рудь		

МО-00.00.00.00 ВС

Механическое оборудование сцены. Ведомость спецификации

Лит.	Лист	Листов
Р.Ч.	1	1

УНИИПГСС

Формат	Зона	Поз.	Обозначение	Наименование	Кол.	Примечание
				Документация		
22			МО-03.00.00.00	Сборочный чертеж		
				Сборочные единицы		
			МПЗ-1	Механизм предэкранного занавеса	1	
				В составе:		
		1	М.01.000	Лебедка	1	МПЗ-1 для ширины экрана 15м
		2	М.00.030	Рельс	2	
		3	М.00.010	Рельс	2	
		4	М.00.140	Блок наружный	2	
		5	М.00.190	Стойка	20	
		6	М.00.170	Каретка	36	
		7	М.00.180	Каретка спаренная	1	
		8	М.00.160	Упор	2	
		9	М.00.150	Зажим	2	
		10	М.00.120	Блок дополнительный	1	
		11	М.00.360	Блок вертикальный	1	Комплект механизма
		12	М.00.350	Блок	1	
		13	М.00.310	Кронштейн натяжной	1	Комплекты экрана
		14	М.00.320	Каретка спаренная	1	

Альбом II
Типовой проект 224-9-170
Подпись и дата
Инв. N дубл.
Взам. инв. N
Подпись и дата
Инв. N подл.

Изм.	Лист	N докум.	Подп.	Дата
Разраб.		Мищенко		
Провер.		Бычков		
Н. контр.				
Утв.		Рудь		

МО-03.00.00.00

Предэкранный занавес

Лит.	Лист	Листов
Р4	1	1

УНИИПГСС

Формат 11

Формат	Зона	Поз.	Обозначение	Наименование	Кол.	Примечание
				Документация		
12			МО.02.00.00.00	Сборочный чертеж		
				Детали		
		11	1	МО.02.00.01.00	Крюк	1	
		11	2	МО.02.00.02.00	Направляющая	1	
		11	3	М.02.00.03.00	Кольцо	17	
				Стандартные изделия			
			4	Гайка М16.5 ГОСТ 5915-70	4	0,033кг
			5	Шайба 16.01 ГОСТ 10906-78	2	0,3кг

Альбом II
Типовой проект
Подпись и дата
Инв. N дубл.
Взам. инв. N
Подпись и дата
Инв. N подл.

Изм.	Лист	N докум.	Подп.	Дата
Разраб.		Мищенко		
Пров.		Бычков		
Н. контр.				
Утв.		Рудь		

МО-02.00.00.00

Раздержка

Лит.	Лист	Листов
Р4	1	1

УНИИПГСС

Формат 11

Формат	Зона	Поз.	Обозначение	Наименование	Кол.	Примечание
				Документация		
22			МО.01.00.00.00	Сборочный чертеж		
				Сборочные единицы		
			МПЗ-1	Механизм предэкранного занавеса	1	
				В составе:		
		1	М.01.000	Лебедка	1	МПЗ-1 для ширины экрана 15м
		2	М.00.030	Рельс	2	
		3	М.00.010	Рельс	2	
		4	М.00.140	Блок наружный	2	
		5	М.00.190	Стойка	20	
		6	М.00.170	Каретка	36	
		7	М.00.180	Каретка спаренная	1	
		8	М.00.160	Упор	2	
		9	М.00.150	Зажим	2	
		10	М.00.120	Блок дополнительный	1	
		11	М.00.360	Блок вертикальный	1	Комплекты механизма экрана
		12	М.00.350	Блок	1	
		13	М.00.310	Кронштейн натяжной	1	
		14	М.00.320	Каретка спаренная	1	

Альбом II
Типовой проект 224-9-170
Подпись и дата
Инв. N дубл.
Взам. инв. N
Подпись и дата
Инв. N подл.

Изм.	Лист	N докум.	Подп.	Дата
Разраб.		Мищенко		
Пров.		Бычков		
Н. контр.				
Утв.		Рудь		

МО-01.00.00.00

Антрактовый раздвижной занавес

Лит.	Лист	Листов
Р4	1	1

УНИИПГСС

Формат	Зона	Поз.	Обозначение	Наименование	Кол.	Примечание
				Документация		
22			МО-00.00.00.00 СБ	Сборочный чертеж		
				Сборочные единицы		
		22	1	МО-01.00.00.00	Антрактовый раздвижной занавес	1
		12	2	МО-02.00.00.00	Раздержка	3
		22	3	МО.03.00.00.00	Предэкранный занавес	1
		22	4	МО.04.00.00.00	Киноэкран	1
		22	5	МО.05.00.00.00	Механизм заштормливания окон	1

Альбом II
Типовой проект
Подпись и дата
Инв. N дубл.
Взам. инв. N
Подпись и дата
Инв. N подл.

Изм.	Лист	N докум.	Подп.	Дата
Разраб.		Мищенко		
Пров.		Бычков		
Н. контр.				
Утв.		Рудь		

МО-00.00.00.00

Механическое оборудование сцены

Лит.	Лист	Листов
Р4	1	1

УНИИПГСС

Формат

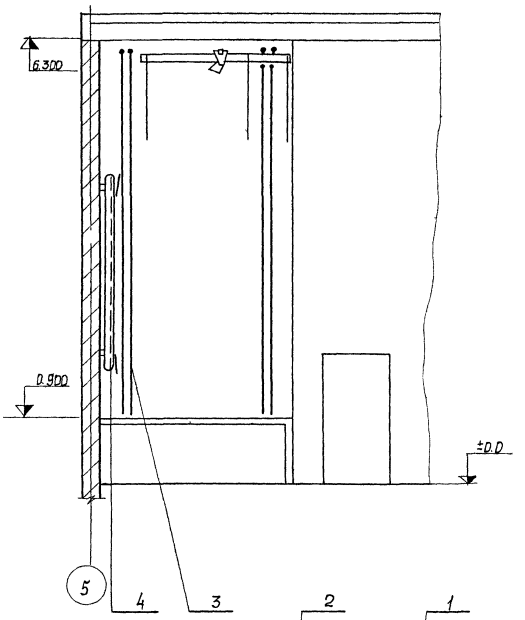

Экспликация подвесов

NN подвеса	Наименование	Примеч.
1	Арлекин	
2	Антрактовый раздвижной занавес	
3	Падуга	
4	Софит	
5-7	Раздержки декорационные	
8	Падуга	
9	Предэкранный занавес	
10	Киноэкран	

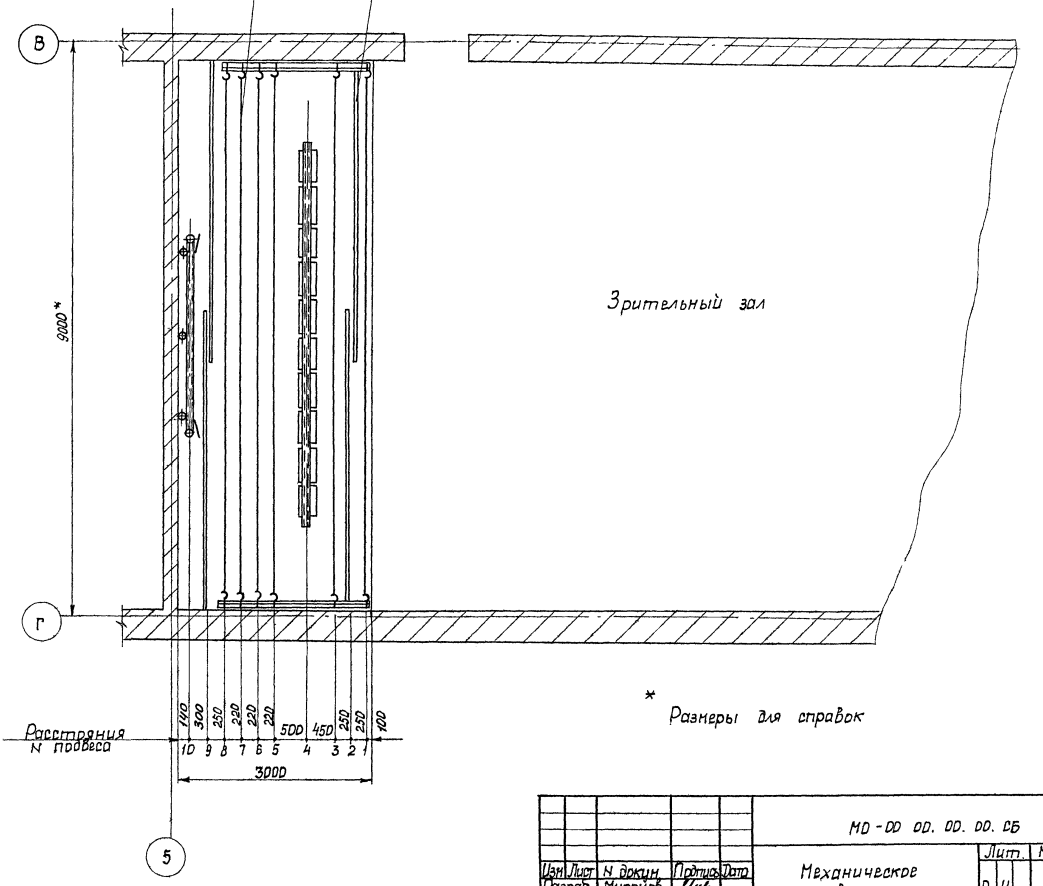

* Размеры для справок

					МО-00 00. 00. 00. СБ		
Изм.	Лист	N докум.	Подпись	Дата	Механическое оборудование сцены Сборочный чертеж	Лит.	Масса	Масшт.
Разраб.		Мирончев				Р	4	1:50
Провер.		Бычков				Лист 1		Листов 1
Т. контр.		Бычков						
Н. контр.						ЦНИИПГС		
Утв.		Рудь						

Альбом II
Типовой проект 224-9-170
Подпись и дата
Инв. N подл.
Подпись и дата
Взам. инв. N
Инв. N дубл.

Формат А2

А-А

М 1:50

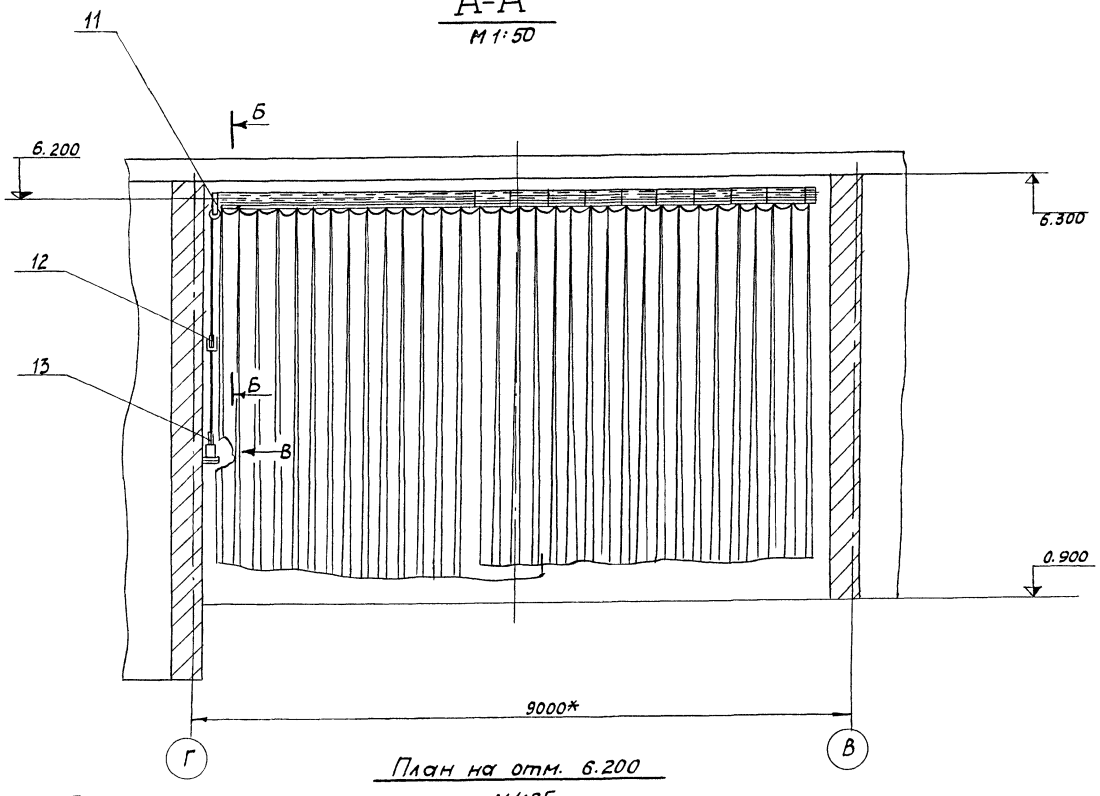

План на отм. 6.200

М1:25

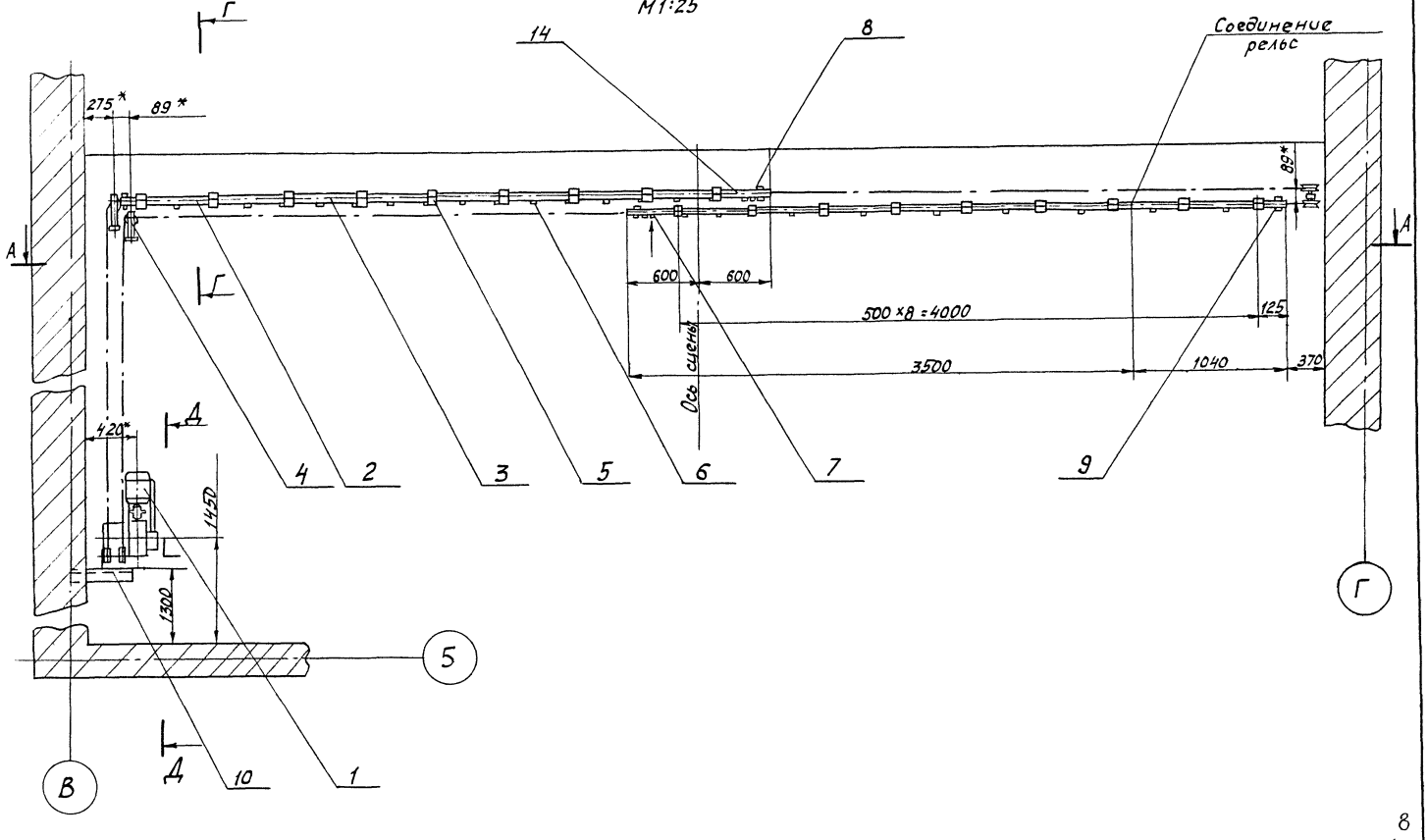

1.* Размеры для справок.

					М0-01. 00. 00. 00 СБ		
Изм.	Лист	№ докум.	Подпись	Дата	Антрактовый раздвижной занавес. Сборочный чертеж.	Литера	Масса	Масшт.
Разраб.		Миронов				Р		1:25
Провер.		Бычков						1:50
Т.контр.		Бычков				Лист 1	Листов 2	
Н.контр.						УНИИПГСС		
Утв.		Рудь						

Альбом II

Типовой проект 224-9-170

Подпись и дата

Инв. № подл.

Взам. инв. №

Подпись и дата

Инв. № подл.

Д - Д
М 1:2

Г - Г
М 1:2

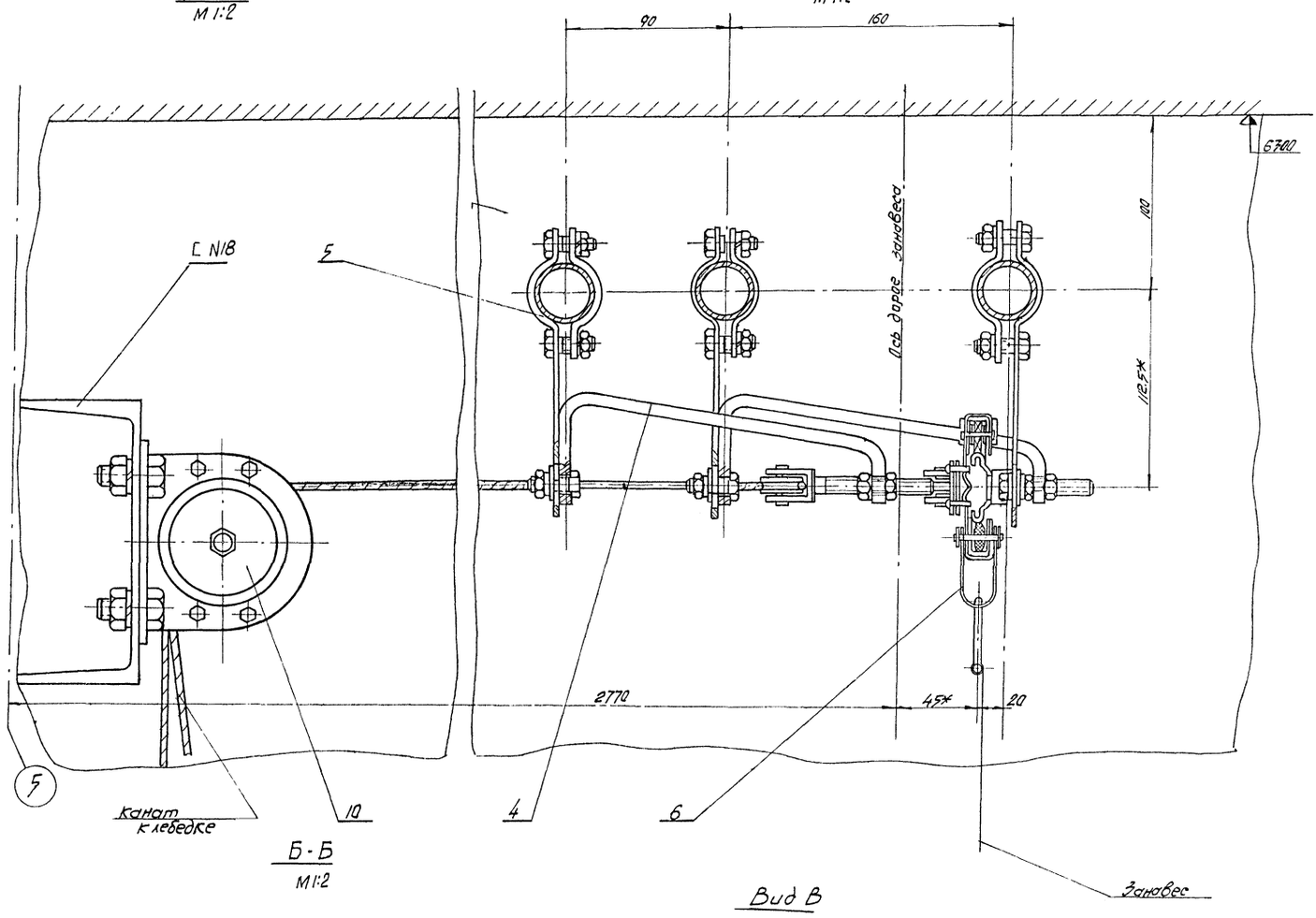

Б - Б
М 1:2

Вид В
М 1:2

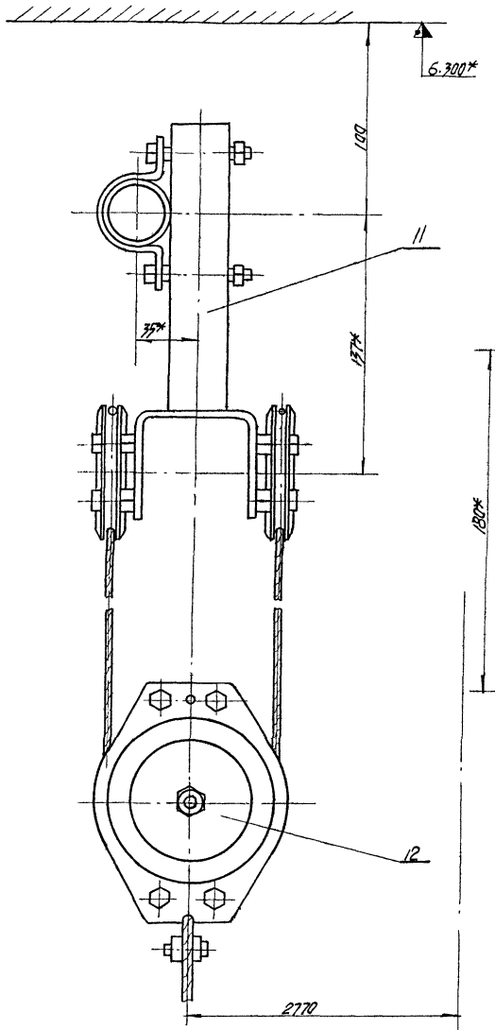

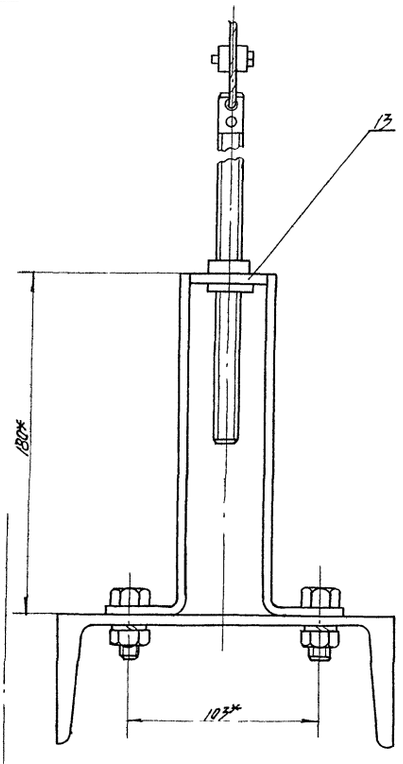

1* Размеры для справок

9

8075/2

					МО-01.00.00.00 СБ		
Изм.	Лист	N докум.	Подпись	Дата	Антрактовый раздвижной занавес Сборочный чертеж	Литера	Масса	Масштаб
Разраб		Миранов				Р	4		1:2
Провер		Бычков				Лист 2	Листов 2	
Т.контр		Бычков				УНИИПГСС		
Н.контр								
Утв.		Рудь						

Альбом II
Типовой проект 224-9-170
Подпись и дата
Инв. № подл. | Подпись и дата | Взам. инв. № | Инв. № дубл. | Подпись и дата

Формат А2

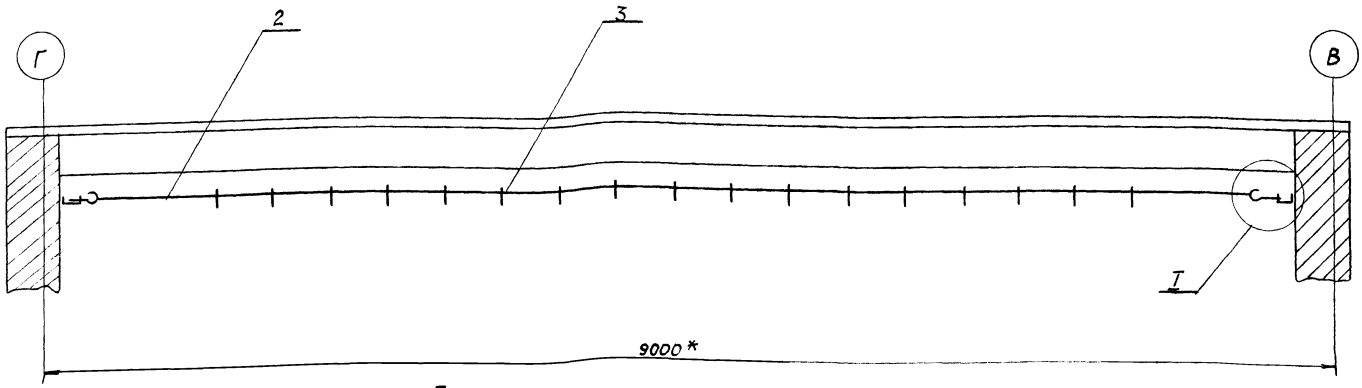

I
М 1:2

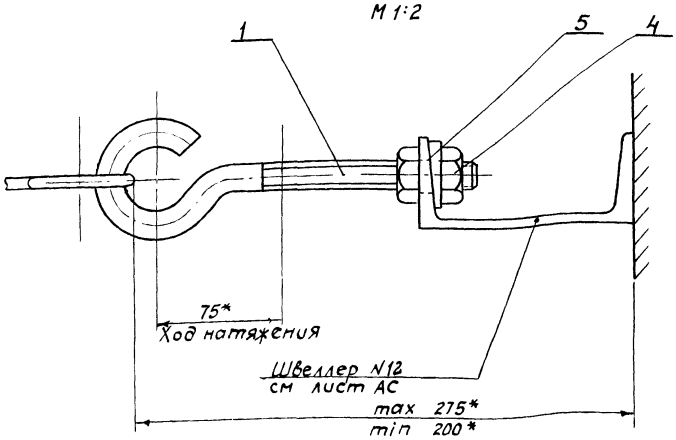

1. *Размеры для справок
2. Отверстия ф17 в швеллере под крюк (деталь поз.1) сверлить по месту при монтаже.

Изм.	Лист	№ докум.	Подпись	Дата	МО-02.00.00.00			
Разраб.		Миронов			Раздержка сборочный чертеж	Лит.	Масса	Масшт.
Провер.		Бычков				Р	4.43	1:25
Т.контр.		Бычков				Лист 1	Листов 1	
Н.контр.						УНИИПГСС		
Утв.		Рудь						

Инв.№ подл. | Подпись и дата | Взам. инв.№ | Инв.№ дубл. | Подпись и дата | Типовой проект 224-9-170 Альбом II

Формат 12

Формат	Зона	Поз.	Обозначение	Наименование	Кол.	Примечание
				Документация		
22			МО-05.00.00.00.СБ	Сборочный чертеж лист 1 лист 2		
22				Сборочные единицы		
			ЛП-1	Механизм заштори-вания в составе:		Комплект лебедки ЛП-1
		1		лебедка	1	
		2		Ролик вертикальный	1	
		3		Ролик горизонтальный	1	
		4		Кольцо ведущее	2	
		5		Прижим	12	
		6		Стяжка	3	
		7		Кольцо занавеса	90	
				Стандартные изделия		
		8		Шайба 10 ГОСТ 6958-78	12	
		9		Шайба косая 10 ГОСТ 10906-78	4	
		10		Шайба 10Н 65Г ГОСТ 6402-70*	12	
		11		Гайка М10 ГОСТ 5915-70*	12	8075/2

Изм.	Лист	№ докум.	Подп.	Дата	МО-05.00.00.00			
Разраб.		Миронов			Механизм заштори-вания окон	Лит.	Лист	Листов
Провер.		Бычков				Р.Ч.	1	2
Н. контр.						УНИИПГСС		
Утв.		Рудь						

Инв.№ подл. | Подпись и дата | Взам. инв.№ | Инв.№ дубл. | Подпись и дата | Типовой проект 224-9-170 Альбом II

Формат	Зона	Поз.	Обозначение	Наименование	Кол.	Примечание
		12		Болт М10х45 ГОСТ 7798-70*	12	
		13		Шуруп 4х25 ГОСТ 1144-70*	100	
				Материалы		
		14		Уголок L50х50х5 ГОСТ 8509-72* ℓ=13.000	1	
		15		Стальной трос ф5 ГОСТ 3282-74*	30	п/м
		16		Канат 4.8-М-160-В ГОСТ 3070-74	36	п/м
		17		Плита 400х30х14.000 древесностружечная фанерованная ГОСТ 10632-77	1	

Изм.	Лист	№ докум.	Подп.	Дата	МО-05.00.00.00	Стр. 2

Инв.№ подл. | Подпись и дата | Взам. инв.№ | Инв.№ дубл. | Подпись и дата | Типовой проект 224-9-170 Альбом II

МО-02.00.02.00

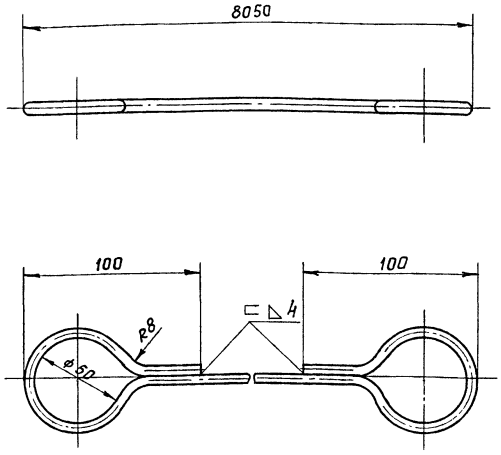

1. Сварка ручная электродуговая
2. Электроды э-42 по ГОСТ 9467-75
3. Острые кромки притупить

Изм.	Лист	N докум.	Подпись	Дата	МО-02.00.02.00		
Разраб.		Миронов			Направляющая	Лит.	Масса	Масшт.
Провер.		Бычков				Р. Ч.	2.8	1:2
Т.контр.		Бычков				Лист 1	Листов 1
Н.контр.					Круг ⌀ ГОСТ 2590-71* / Ст.3 ГОСТ 535-79	УНИИПГСС	
Утв.		Рудь					

Инв.№ подл. | Подпись и дата | Взам. инв.№ | Инв.№ дубл. | Подпись и дата | Типовой проект 224-9-170 | Альбом II

Формат II

МО-02.00.03.00

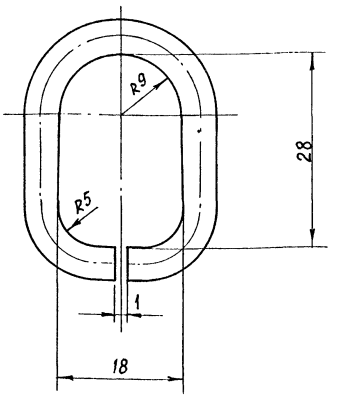

Острые кромки притупить

Изм.	Лист	N докум.	Подпись	Дата	МО-02.00.03.00		
Разраб.		Миронов			Кольцо	Лит.	Масса	Масш
Провер.		Бычков				Р. Ч.	0.01	2:1
Т.контр.		Бычков				Лист 1	Листов 1
Н.контр.					Круг 5 ГОСТ 2590-71* / Ст.3 ГОСТ 535-79	УНИИПГСС	
Утв.		Рудь					

Инв.№ подл. | Подпись и дата | Взам. инв.№ | Инв.№ дубл. | Подпись и дата | Типовой проект 224-9-170 | Альбом II

Формат II

Форма	Зона	Поз.	Обозначение	Наименование	Кол.	Примечание
				Документация		
			МО-06.00.00.00 СБ	Сборочный чертеж		
				Материалы		
				Уголок 50×50×5 ГОСТ 8509-72* Ст. 3 ГОСТ 535-79		
		1		ℓ = 1830	3	
		2		ℓ = 1440	6	
		3		ℓ = 330	1	
		4		Сетка № 20 ГОСТ 5336-67*	8	м²
		5		Проволока ⌀3 ГОСТ 3282-74* Ст. 3 ГОСТ 535-79	20	м

Изм.	Лист	N докум.	Подп.	Дата	МО-06.00.00.00		
Разраб.		Миронов			Сетчатое ограждение	Лит	Лист	Листов
Провер.		Бычков				Р.Ч.	1	1
Н.контр.						УНИИПГСС	
Утв.		Рудь					

Инв.№ подл. | Подпись и дата | Взам. инв.№ | Инв.№ дубл. | Подпись и дата | Типовой проект 224-9-170 | Альбом II

МО-02.00.01.00

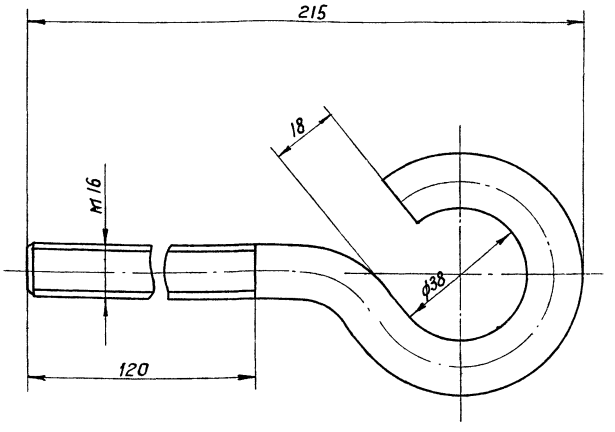

Острые кромки притупить

8075/2 II

Изм.	Лист	N докум.	Подпись	Дата	МО-02.00.01.00		
Разраб.		Миронов			Крюк	Лит.	Масса	Масшт
Провер.		Бычков				Р. Ч.	0.7	1:1
Т.контр.		Бычков				Лист 1	Листов 1
Н.контр.					Круг 16 ГОСТ 2590-71* / Ст.3 ГОСТ 535-79	УНИИПГСС	
Утв.		Рудь					

Инв.№ подл. | Подпись и дата | Взам. инв.№ | Инв.№ дубл. | Подпись и дата | Типовой проект 224-9-170 | Альбом II

Формат II

А-А

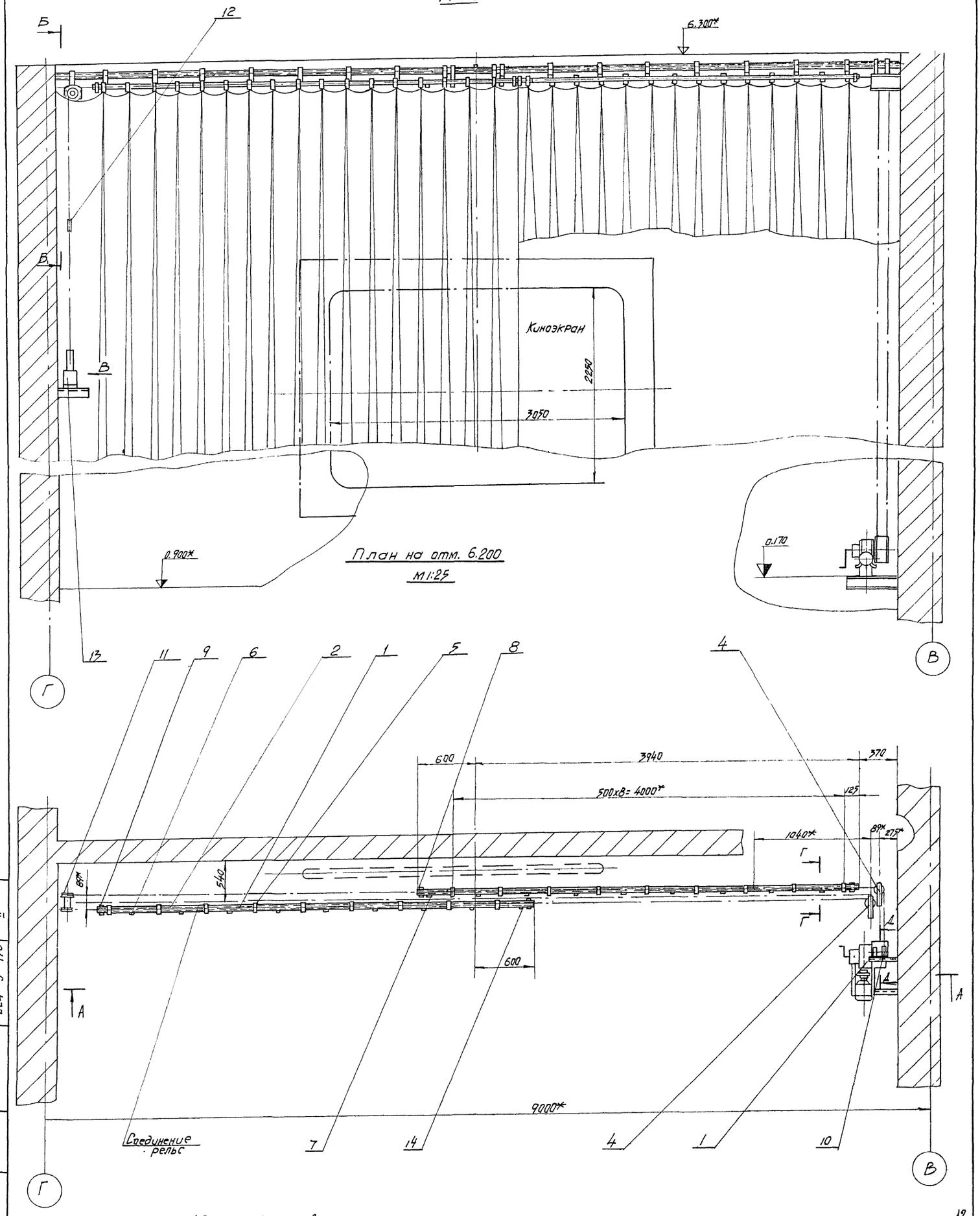

1* Размеры для справок

2 Разрезы Б-Б и Д-Д, вид В см. черт. МО-01.00.06, лист 2

3 Разрез Г-Г см. черт. МО-01.00.СБ, лист 2

12

8075/2

Изм	Лист	N докум.	Подпись	Дата
Разраб		Миронов		
Провер.		Бычков		
Т.контр		Бычков		
Н.контр				
Утв		Рудь		

МО-03.00.00.00 СБ

Предэкранный занавес (Сборочный чертеж

Литера	Масса	Масшт.
Р. Ч.		1:25

Лист 1 Листов 1

УНИИПГСС

Инв. N подл. | Подпись и дата | Взам. инв. N | Инв. N дубл. | Подпись и дата | Типовой проект 224-9-170 | Альбом II

Формат 22

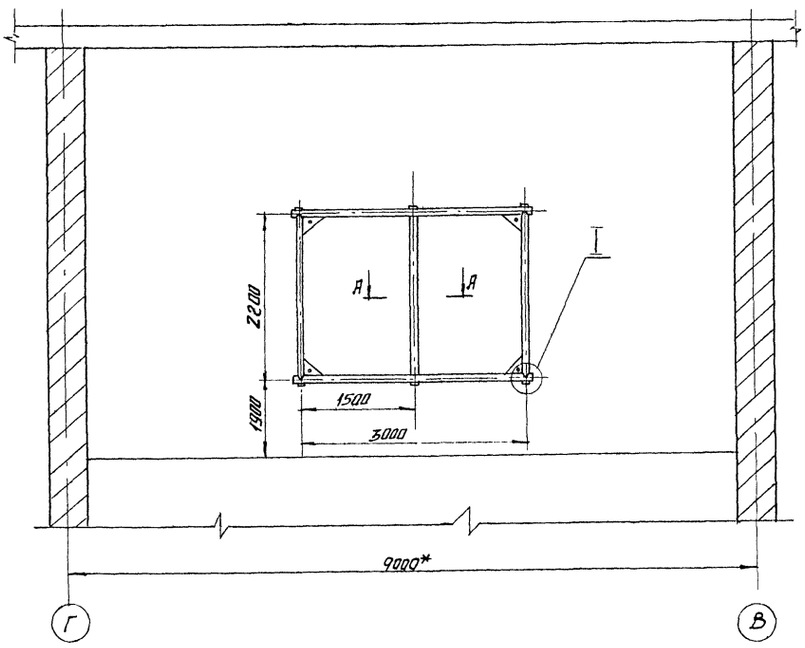

А-А

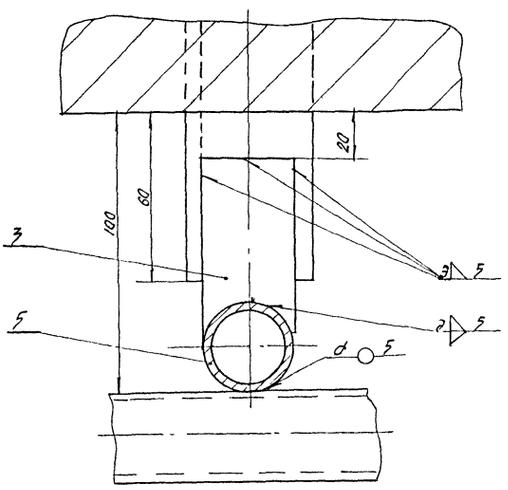

I

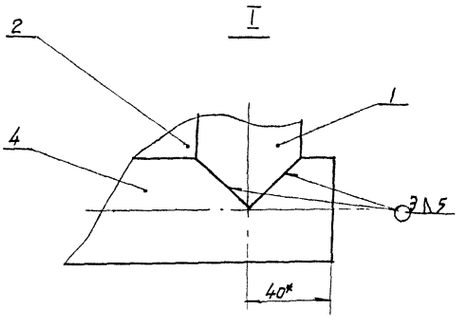

					МО-04.00.00.00 СБ			
Изм	Лист	N докум	Подпись	Дата	Экран Сборочный чертеж	Лит	Масса	Масшт
Разраб		Миронов				Р	Ч	1:50
Провер		Бычков				Лист 1	Листов 1	
Т.контр.		Бычков				УНИИГСС		
Н.контр.								
Утв.		Рудь						

224-9-170 II

МО-06.00.00.00 СБ

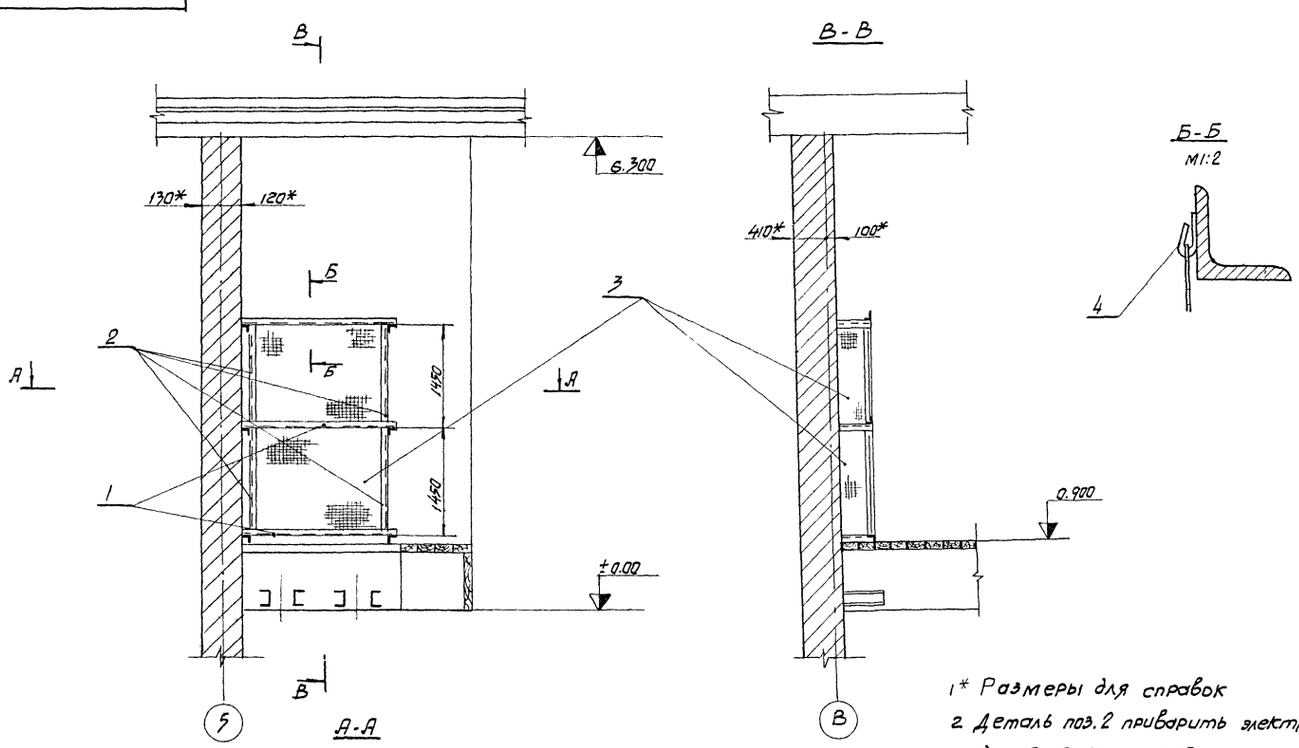

Б-Б
М1:2

А-А

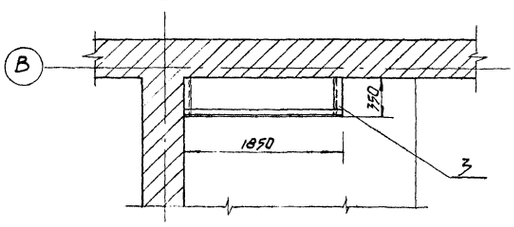

1* Размеры для справок

2 Деталь поз.2 приварить электродом Э-42 ГОСТ 9467-75

13

8075/2

					МО-06.00.00.00 СБ			
Изм	Лист	N докум.	Подпись	Дата	Сетчатое ограждение Сборочный чертеж	Лит	Масса	Масшт
Разраб		Миронов				Р	Ч	1:50
Провер.		Бычков				Лист 1	Листов 1	
Т. контр.		Бычков				УНИИПГСС		
Н.контр								
Утв.		Рудь						

224-9-170 II

Формат	Зона	Поз.	Обозначение	Наименование	Кол.	Примечание
				Документация		
А2			МО-04.00.00.00.СБ	Сборочный чертеж		
				Детали		
А1		1	МО-04.00.00.01	Труба	3	
А1		2	МО-04.00.00.02	Уголок	4	
А1		3	МО-04.00.00.03	Планка	6	
				Материалы		
				Труба 32		
				ГОСТ 3262-75 *		
		4		ℓ=3080	2	
		5		ℓ=2280	3	
		6		Экран ЭБМ-П		
				(Разм. 3,05×2,25) м	1	
		7		Полубархат черный	2	м²
		8		Шнур штарный		
				ГОСТ 7706-73*	30	м

Изм.	Лист	N докум.	Подпись	Дата
Разраб.		Миронов		
Провер.		Бычков		
Н. контр.				
Утв.		Руда		

МО-04.00.00.00.СБ

Экран

Лит.	Лист	Листов
Р.4	1	1

УНИИПГСС

Альбом II

Типовой проект 224-9-170

Подпись и дата

Инв. № дубл.

Взам. инв. №

Инв. № подл.

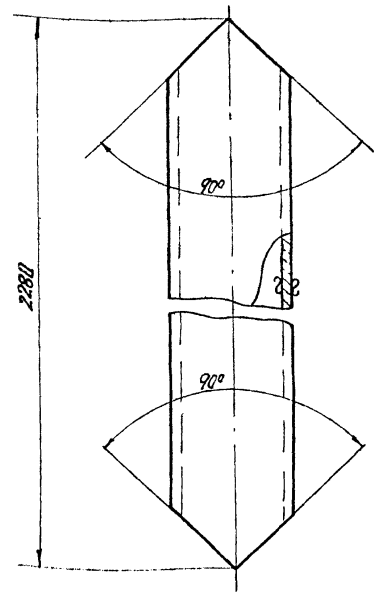

Изм.	Лист	N докум.	Подпись	Дата
Разраб.		Миронов		
Провер.		Бычков		
Т. контр.		Бычков		
Н. контр.				
Утв.		Руда		

МО-04.00.00.01

Труба

Лит.	Масса	Масшт.
Р	4	1:1

Лист 1	Листов 1

Труба 32 ГОСТ 3262-75 *

УНИИПГСС

~(▽)

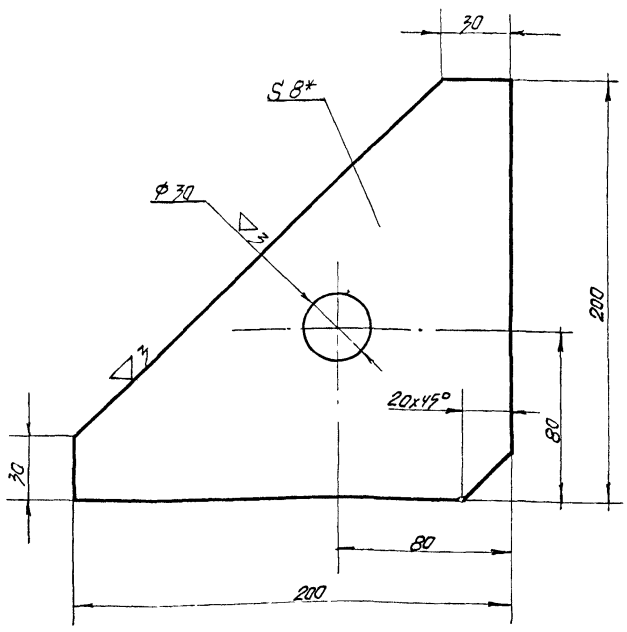

*Размер для справок

Изм.	Лист	N докум.	Подпись	Дата
Разраб.		Миронов		
Провер.		Бычков		
Т. контр.		Бычков		
Н. контр.				
Утв.		Руда		

МО-04.00.00.02

Уголок

Лит.	Масса	Масшт.
Р	4	1:2

Лист 1	Листов 1

Лист 8 ГОСТ 19903-74* / Ст3 ГОСТ 535-79

УНИИПГСС

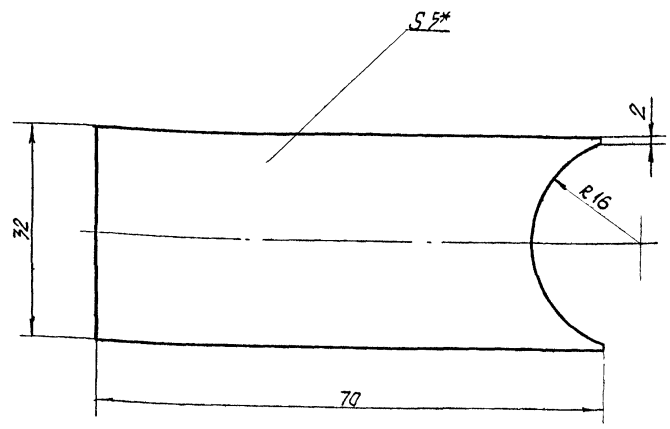

*Размер для справок

Изм.	Лист	N докум.	Подпись	Дата
Разраб.		Миронов		
Провер.		Бычков		
Т. контр.		Бычков		
Н. контр.				
Утв.		Руда		

МО 04.00.00.03

Планка

Лит.	Масса	Масшт.
Р	У	1:1

Лист 1	Листов 1

Полоса 32х5 ГОСТ 103-76 / Ст3 ГОСТ 535-79

УНИИПГСС

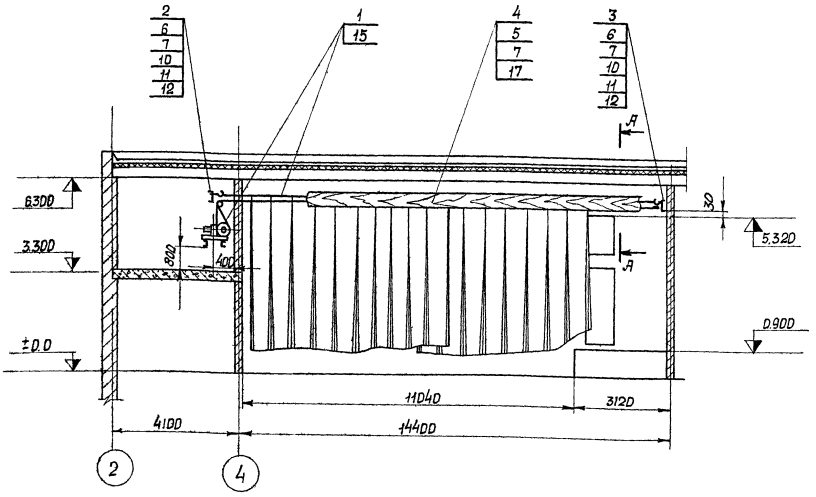

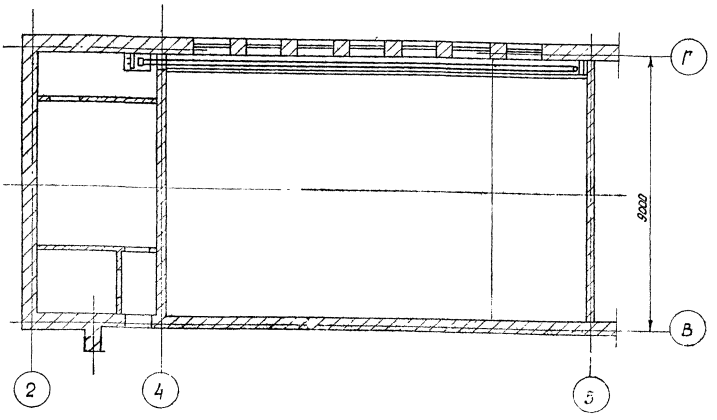

Кинематическая схема зашторивания окон

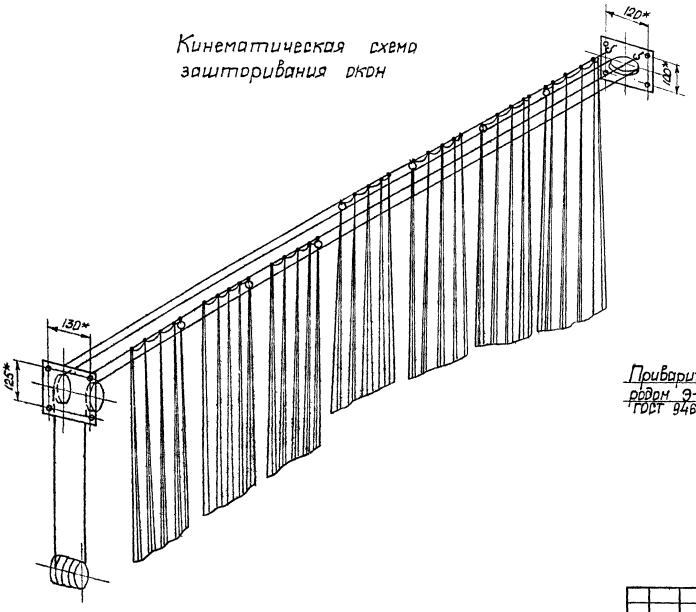

А-А
М 1:10

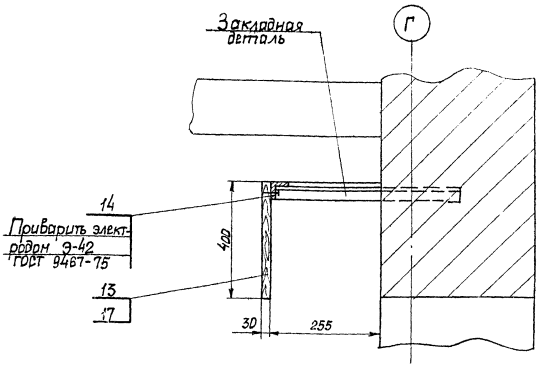

Материал занавесей выбирается по рекомендации архитектора в соответствии с интерьером зала и специфицируется

15

8075/2

					МО-05.00.00.00.СБ			
Изм.	Лист	N докум.	Подп.	Дата	Установка блоков раздвижных занавесей зашторивания окон	Лист	Масса	Масшт.
Разраб.		Миронов				Р	Ч	
Провер.		Бычков				Лист 1	Листов 2	
Т.контр.		Бычков				УНИИПТСС		
Н.контр.								
Утв.		Рудь						

Копировал

Формат 22

Инв. N подл. | Подпись и дата | Взам. инв. N | Инв. N дубл. | Подпись и дата | Типовой проект 224-9-170 | Альбом II

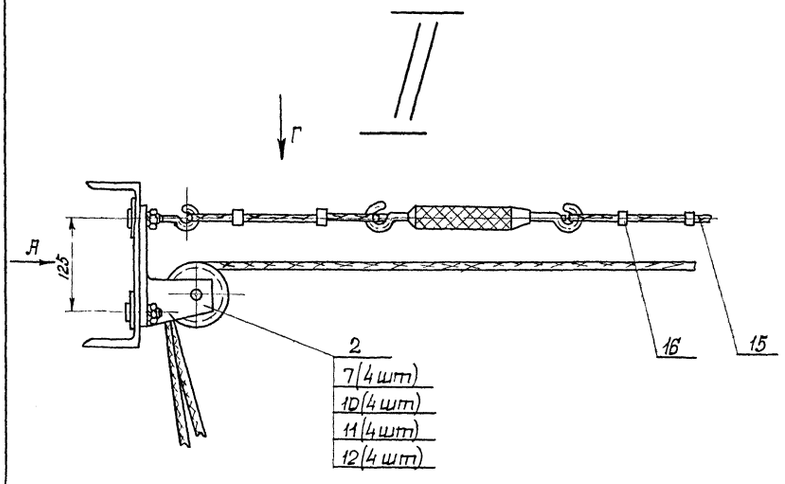

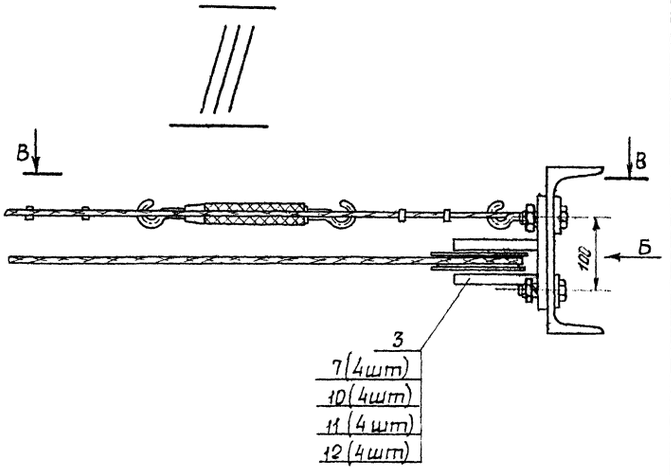

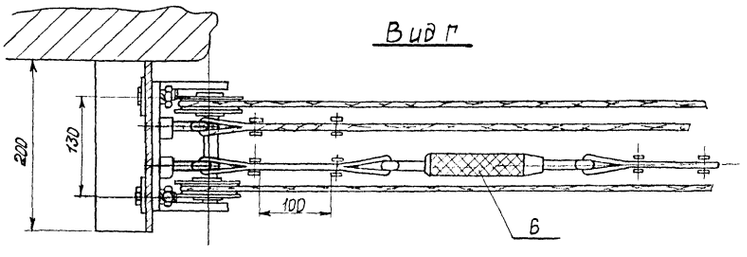

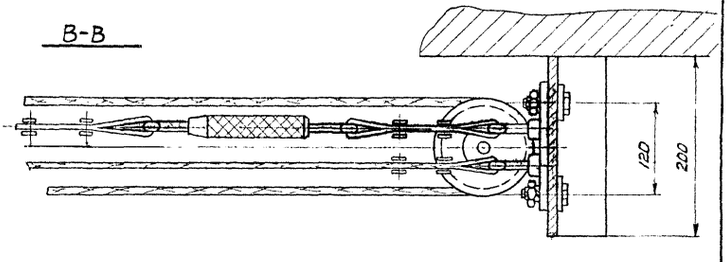

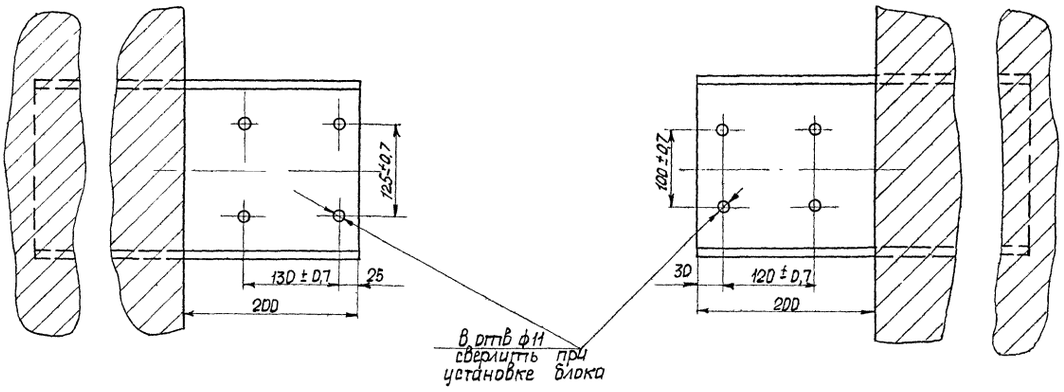

8075/2

					МО-05.00.00 ОВСБ		
Изм.	Лист	N докум.	Подп.	Дата	Зашторивание окон зрительного зала (Сборочный чертеж)	Лит.	Масса	Масшт.
Разраб.		Мирронов				Р	4	
Провер.		Бычков				Лист 2	Листов 2	
Т.контр.		Бычков						
Н.контр.						УНИИПГСС		
Утв.		Рудь						

Инв.N подл. | Подпись и дата | Взам.инв.N | Инв.N дубл. | Подпись и дата | Альбом II | Типовой проект 224-9-170

gost.e-ecolog.ru