ТИПОВЫЕ КОНСТРУКЦИИ, ИЗДЕЛИЯ И УЗЛЫ ЗДАНИЙ И СООРУЖЕНИЙ

СЕРИЯ 5.407-77

Установка кнопок ПКЕ, ПКУ15, переключателей ПП, сигнальных приборов и автоматов АП50Б

Выпуск 2

Чертежи изделий

21887-02

gost.e-ecolog.ru

ЦЕНТРАЛЬНЫЙ ИНСТИТУТ ТИПОВОГО ПРОЕКТИРОВАНИЯ
ГОССТРОЯ СССР

Москва, А-445, Смольная ул., 22

Сдано в печать 1 1988 года

Заказ № 3303 Тираж 1600 экз

ТИПОВЫЕ КОНСТРУКЦИИ, ИЗДЕЛИЯ И УЗЛЫ ЗДАНИЙ И СООРУЖЕНИЙ

СЕРИЯ 5.407-77

Установка кнопок ПКЕ, ПКУ15, переключателей ПП, сигнальных приборов и автоматов АП50Б

ВЫПУСК 2

ЧЕРТЕЖИ ИЗДЕЛИЙ

РАЗРАБОТАНЫ
УГППКИ ТЯЖПРОМЭЛЕКТРОПРОЕКТ
УКРГЛАВЭЛЕКТРОМОНТАЖ
МИНМОНТАЖСПЕЦСТРОЯ УССР

УТВЕРЖДЕНЫ И ВВЕДЕНЫ
В ДЕЙСТВИЕ
МИНМОНТАЖСПЕЦСТРОЕМ СССР
ПРОТОКОЛ ОТ 20.10.86

Директор института — М.А. Каменев
Главный инженер института — Е.Г. Поддубный
Начальник технического отдела — В.М. Марков
Начальник отдела типового проектирования — В.Л. Тюрин

Содержание

Обозначение	Наименование	Стр.
	Титульный лист	
	Содержание	2
5.407-77.2.10	Пост кнопочный на стойке	3
5.407-77.2.20	Конструкция	4
5.407-77.2.30	Два кнопочных поста на стойке	5
5.407-77.2.40	Конструкция	6
5.407-77.2.50	Пост кнопочный и переключатель на стойке	7
5.407-77.2.60	Конструкция	8
5.407-77.2.70	Пост кнопочный на стойке	9
5.407-77.2.80	Конструкция	10
5.407-77.2.01	Скоба	11
5.407-77.2.72	Крышка	11
5.407-77.2.90	Пост кнопочный на стойке	12
5.407-77.2.90СБ	Пост кнопочный на стойке. Сборочный чертеж	13
5.407-77.2.100	Конструкция	14
5.407-77.2.110	Пост кнопочный на стойке	15
5.407-77.2.120	Конструкция	16
5.407-77.2.130	Пост кнопочный в сборе	17
5.407-77.2.140	Пост кнопочный в сборе	18
5.407-77.2.150	Пост кнопочный в сборе	19
5.407-77.2.160	Светофор в сборе	20
5.407-77.2.170	Звонок в сборе	21
5.407-77.2.180	Сирена в сборе	22
5.407-77.2.190	Конструкция	23
5.407-77.2.200	Автомат в сборе	24
5.407-77.2.210	Конструкция	25
5.407-77.2.220	Конструкция	26
5.407-77.2.230	Конструкция	27
5.407-77.2.240	Короб	28
5.407-77.2.240СБ	Короб. Сборочный чертеж	29
5.407-77.2.250	Короб	30
5.407-77.2.250СБ	Короб. Сборочный чертеж	31
5.407-77.2.260	Короб	32
5.407-77.2.270	Короб	33
5.407-77.2.270СБ	Короб. Сборочный чертеж	34
5.407-77.2.280	Короб	35
5.407-77.2.280СБ	Короб. Сборочный чертеж	36

Инв.№ подл. | Подпись и дата | Взам.инв.№

Копировал А.Бойг. Формат

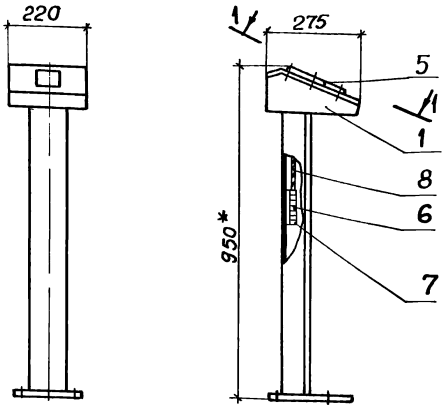

Вид 1-1 / м1:5 повернуто

Рис. 1

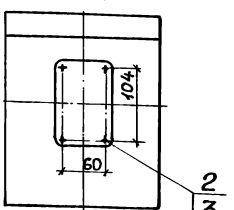

Рис. 2

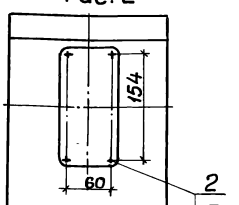

Обозначение	Рис. для вида 1-1	Тип кнопочного поста	Масса, кг
5.407-77.2.10	1	ПКЕ 112-2У3	7,7
-01	2	ПКЕ 112-3У3	7,9

1.* Размеры для справок.
2. Количество изделий поз. 6, 7 – по проекту.
3. Длина трассы проводов поз. 8 – 600 мм. Количество этих проводов и схема соединения зажимов на клеммной рейке с аппаратом поз. 5 – по проекту.

Формат	Зона	Поз	Обозначение	Наименование	Кол. на испол. 5.407-77.2.10 —	01		Примечание
				Сборочные единицы				
А3		1	5407-77 2.20	Конструкция	1			
			-01	Конструкция		1		
				Стандартные изделия				
		2		Винт М5х16 ГОСТ 17473-80	4	6		
		3		Шайба 5 ГОСТ 11371-78	4	6		
		4		Шайба 5 ГОСТ 6402-70	4	6		
				Прочие изделия				
		5		Пост управления кнопочный ТУ16-642006-83				
				ПКЕ 112-2У3	1			
				ПКЕ 112-3У3		1		
		6		Зажим наборный У123У21 ТУ36-2289-82				См. п. 2
		7		Колодка маркировочная КМ-5У21 ТУ36-2289-82				См. п. 2
				Материалы				
		8		Провод ПВ3 1,0 380 ГОСТ 6323-79				См. п. 3

Нач. отд.	Тюрин		
Гл. спец.	Богданов		
Н. контр.	Богданов		
Рук. гр.	Кулик		
Инж.	Потиченко		

5.407-77.2.10

Пост кнопочный на стойке

Стадия	Масса	Масштаб
Р	См. табл.	1:10
Лист	Листов 1	

ЧГППКИ ТЯЖПРОМЭЛЕКТРОПРОЕКТ ХАРЬКОВ

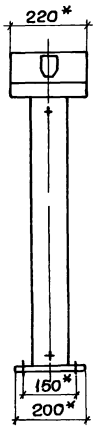

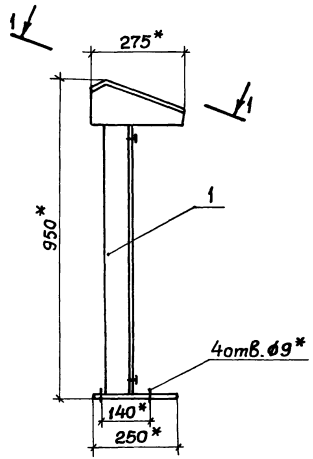

Вид 1-1 повернуто
М1:5

Рис.1

Рис.2

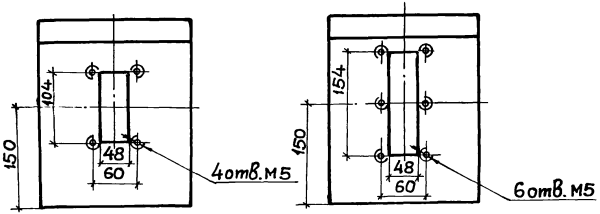

Обозначение	Рис. для вида 1-1
5.407-77.2.20	1
-01	2

* Размеры для справок.

Формат	Зона	Поз.	Обозначение	Наименование	Кол.	Примечание
				Прочие изделия		
		1		Стойка К313УХЛ2		
				ТУ36-22-80	1	

Нач.отд	Тюрин		
Гл.спец	Богданов		XI-86
Н.контр	Богданов		
Рук.гр.	Кулик		
Инж.	Потиченко		

5.407-77.220

Конструкция

Стадия	Масса	Масштаб
Р	7,45	1:10
Лист	Листов 1	

УГППКИ
ТЯЖПРОМЭЛЕКТРОПРОЕКТ
ХАРЬКОВ

Инв.№подл. | Подпись и дата | Взам.инв.№

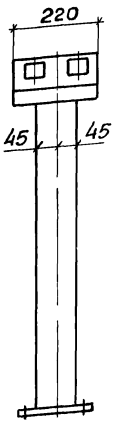

Вид 1-1 повернуто
м 1:5

Рис. 1

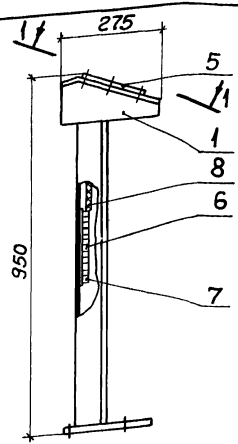

Рис. 2

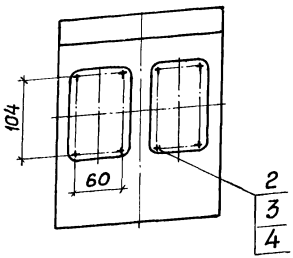

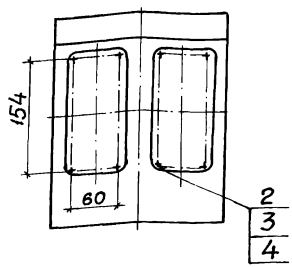

Обозначение	Рис. для вида 1-1	Тип кнопочного поста	Масса, кг
5.407-77.2.30	1	ПКЕ 112-2У3	8,10
-01	2	ПКЕ 112-3У3	8,40

1.* Размеры для справок.

2. Кол. изделий поз. 6, 7- по проекту.

3. Длина трассы проводов поз. 8 - 600 мм. Количество этих проводов и схема соединения зажимов на клеммной рейке с аппаратами поз. 5 - по проекту.

Формат	Зона	Поз.	Обозначение	Наименование	Кол. на испол. 5.407-77.2.30 —	Кол. на испол. 5.407-77.2.30 01		Примечание
				Сборочные единицы				
А3		1	5.407-77.2.40	Конструкция	1			
			-01	Конструкция		1		
				Стандартные изделия				
		2		Винт М5х16 ГОСТ17473-80	8	12		
		3		Шайба 5 ГОСТ11371-78	8	12		
		4		Шайба 5 ГОСТ6402-70	8	12		
				Прочие изделия				
		5		Пост управления кнопочный ТУ16-642006-83				
				ПКЕ112-2У3	2			
				ПКЕ112-3У3		2		
		6		Зажим наборный У123У2.1 ТУ36-2289-82				См п 2
		7		Колодка маркировочная КМ-5У2.1 ТУ36-2289-82				
				Материалы				
		8		Провод ПВ3 1.0 380 ГОСТ6323-79				См.п.3

Нач.отд.	Тюрин	
Гл.спец.	Богданов	
Н.контр.	Богданов	
Рук.гр.	Кулик	
Инж.	Потиченко	

5.407-77.2.30

Два поста кнопочных на стойке

Стадия	Масса	Масштаб
Р	См. табл.	1:10
Лист	Листов 1	

УГППКИ ТЯЖПРОМЭЛЕКТРОПРОЕКТ ХАРЬКОВ

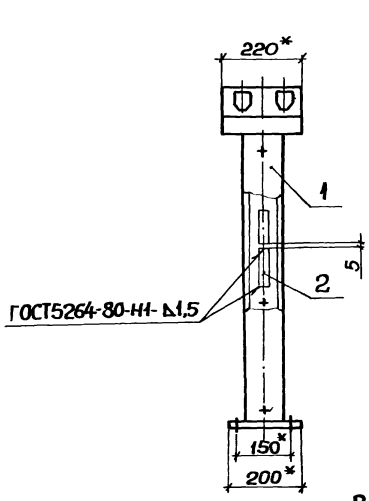

Рис. 1

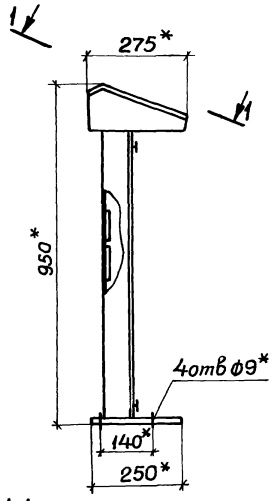

Вид 1-1 повернуто
М1:5

Рис. 2

Обозначение	Рис. для вида 1-1
5.407-77.2.40	1
-01	2

1.* Размеры для справок.

2. Места сварки окрасить эмалью ПФ-115 серой, ГОСТ 6465-76. IV.У3.

Формат	Зона	Поз.	Обозначение	Наименование	Кол.	Примечание
				Прочие изделия		
		1		Стойка К313УХЛ2		
				ТУ36-22-80	1	
		2		Рейка клеммная К109/192		
				ТУ36-2258-80, ℓ=100мм	1	

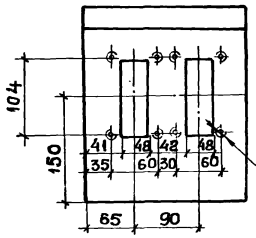

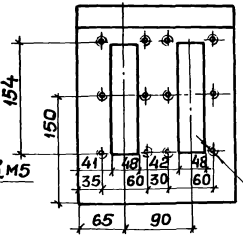

Нач.отд.	Тюрин		
Гл.спец.	Богданов		XI-86
Н.контр.	Богданов		
Рук.гр.	Кулик		
Инж.	Потиченко		

5.407-77.2.40

Конструкция

Стадия	Масса	Масштаб
Р	7,45	1:10
Лист	Листов 1	

УГППКИ ТЯЖПРОМЭЛЕКТРОПРОЕКТ ХАРЬКОВ

21887-02 7

Копировал Формат

Инв.№ подл. | Подпись и дата | Взам. инв.№

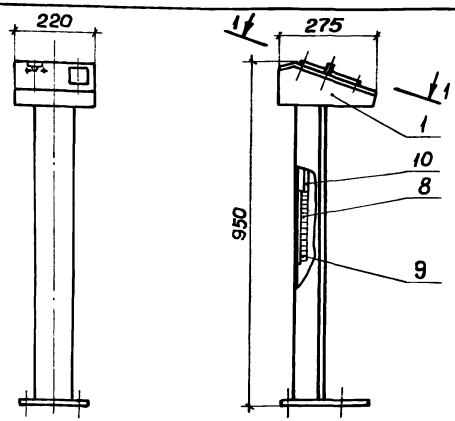

Вид 1-1 повернуто

Рис.1

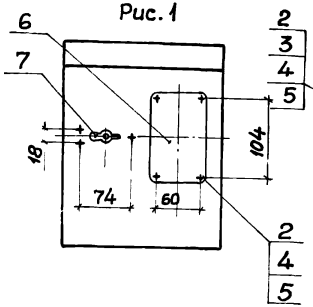

Рис.2

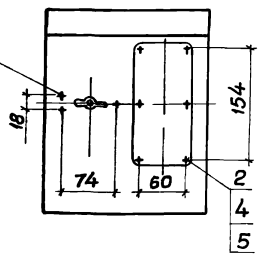

Обозначение	Рис для вида 1-1	Тип кнопочного поста	Масса,кг
5.407-77.2.50	1	ПКЕ112-2У3	8,0
-01	2	ПКЕ112-3У3	8,2

1.* Размеры для справок.
2. Кол. изделий поз.8,9- по проекту.
3. Длина трассы проводов поз.10-600мм. Количество этих проводов и схема соединения зажимов на клеммной рейке с аппаратами поз.6,7- по проекту.

Формат	Зона	Поз.	Обозначение	Наименование	Кол. на испол. 5.407-77-2.50 —	Кол. на испол. 5.407-77-2.50 01	Примечание
				Сборочные единицы			
А3		1	5.407-77.2.60	Конструкция	1		
			-01	Конструкция		1	
				Стандартные изделия			
		2		Винт М5х16 ГОСТ17473-80	7	9	
		3		Гайка М5 ГОСТ5915-70	3	3	
		4		Шайба 5 ГОСТ11371-78	7	9	
		5		Шайба 5 ГОСТ6402-70	7	9	
				Прочие изделия			
		6		Пост управления кнопочный ТУ16-642006-83			
				ПКЕ112-2У3	1		
				ПКЕ112-3У3		1	
		7		Переключатель ТП2-10/Н2У3 ОСТ16 О 526.001-77	1	1	
		8		Зажим наборный У123.42.1 ТУ36-2289-82			См. п.2
		9		Колодка маркировочная КМ-5У21 ТУ36-2289-82			
				Материалы			
		10		Провод ПВ3 1,0 380 ГОСТ6323-79			См. п.3

5.407-77.2.50

Пост кнопочный и переключатель на стойке

Стадия	Масса	Масштаб
Р	См. табл.	1:10

Лист | Листов 1

ЧГГПКИ ТЯЖПРОМЭЛЕКТРОПРОЕКТ ХАРЬКОВ

Нач.отд.	Тюрин	
Гл. спец.	Богданов	
Н. контр.	Богданов	
Рук. гр.	Кулик	

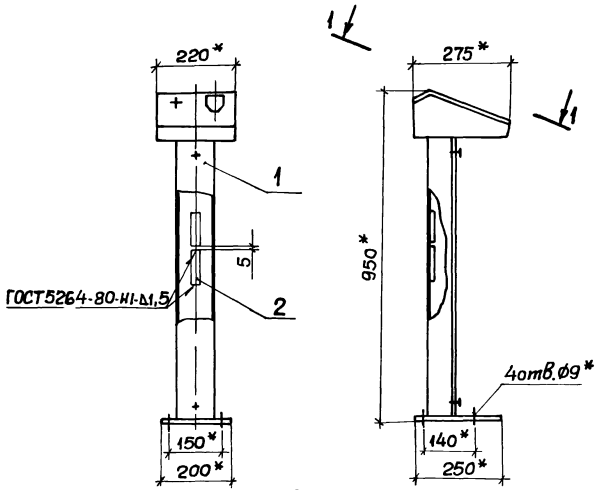

Вид 1-1 повернуто
м1:5

Рис.1

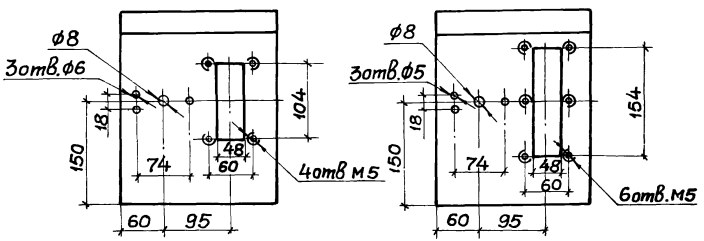

Рис.2

Обозначение	Рис. для вида 1-1
5.407- 77.2.60	1
-01	2

1.* Размеры для справок.

2. Места сварки окрасить эмалью ПФ-115, серой, ГОСТ6465-76. IV.У3.

Формат	Зона	Поз.	Обозначение	Наименование	Кол.	Примечание
				Прочие изделия		
		1		Стойка К313УХЛ2 ТУ36-22-80	1	
		2		Рейка клеммная К109/192 ТУ36-2258-80, ℓ=100мм	1	

Нач.отд	Тюрин		
Гл.спец.	Богдан.зб		N-86
Н.контр.	Богданов		
Рук.гр.	Кулик		
Инж.	Потиченко		

5.407-77.2.60

Конструкция

Стадия	Масса	Масштаб
Р	7,45	1:10
Лист	Листов 1	

УГППКИ ТЯЖПРОМЭЛЕКТРОПРОЕКТ ХАРЬКОВ

Инв.№ подл. | Подпись и дата | Взам. инв.№

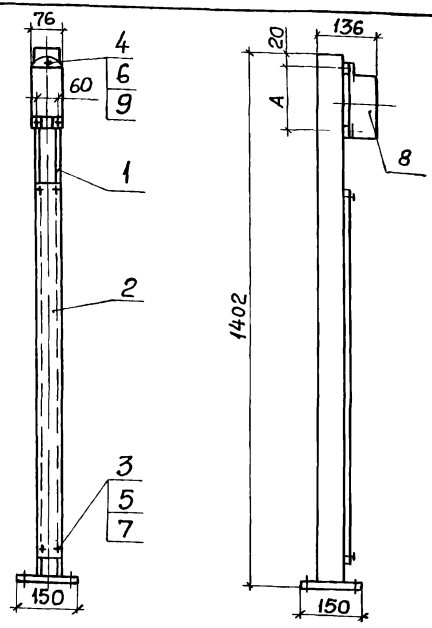

Обозначение	Тип кнопочного поста	A, мм	Масса, кг
5.407-77.2.70	ПКЕ 212-2У3	130	5,15
-01	ПКЕ 212-3У3	180	5,30

Размеры для справок.

Формат	Зона	Поз.	Обозначение	Наименование	Кол. на испол. 5.407-77.2.70 —	Кол. на испол. 5.407-77.2.70 01			Примечание
				Сборочные единицы					
А3		1	5.407-77.2.80	Конструкция	1				
			-01	Конструкция		1			
				Детали					
А4		2	5.407-77.2.72-02	Крышка	1	1			
				Стандартные изделия					
		3		Винт М4х8 ГОСТ17473-80	4	4			
		4		Винт М5х16 ГОСТ1491-80	3	3			
		5		Шайба 4 ГОСТ11371-78	4	4			
		6		Шайба 5 ГОСТ11371-78	3	3			
		7		Шайба 4 ГОСТ6402-70	4	4			
				Прочие изделия					
		8		Пост управления кнопочный ТУ16-642.006-83					
				ПКЕ-212-2У3	1				
				ПКЕ-212-3У3		1			
		9		Гайка закладная К605 УХЛ2 ТУ36-1953-80	3	3			

Нач. отд.	Тюрин		
Гл. спец.	Богданов		XI-84
Н. контр.	Богданов		
Рук. гр.	Кулик		
Инж.	Потиченко		

5.407-77.2.70

Пост кнопочный на стойке

Стадия	Масса	Масштаб
Р	См. табл.	1:10
Лист	Листов 1	

УГППКИ ТЯЖПРОМЭЛЕКТРОПРОЕКТ ХАРЬКОВ

21887-02 10

Копировал А. Гоба

Формат А3

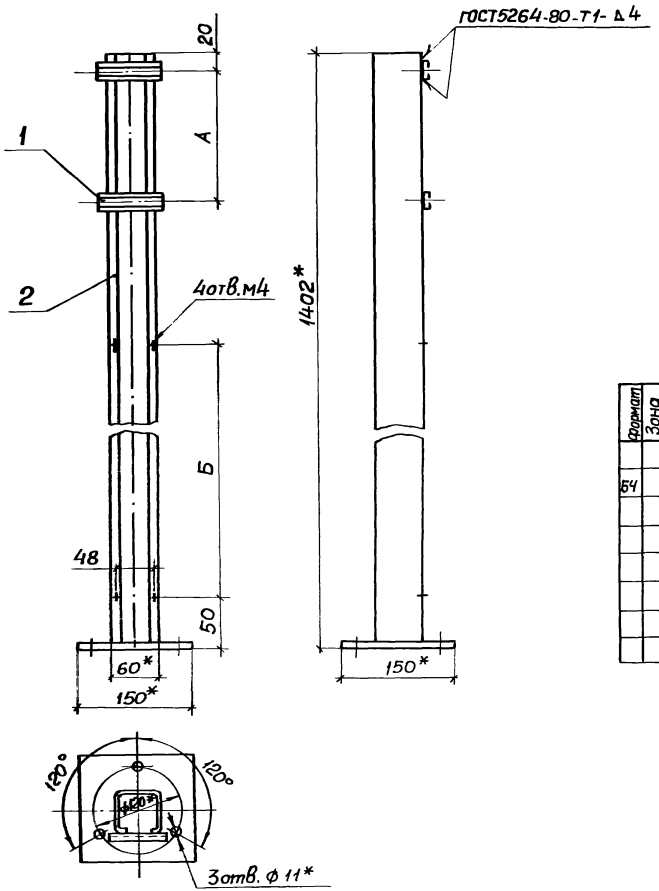

Обозначение	Размеры, мм	
	А	Б
5.407-77.2.80	130	930
-01	180	880

1.* Размеры для справок.

2. Детали поз. 1 и места сварки окрасить эмалью ПФ-115, серой, ГОСТ 6465-76. IV. У3.

Формат	Зона	Поз.	Обозначение	Наименование	Кол. на испол. 5.407-77.2.80 —	01		Примечание
				Детали				
Б4		1	5.407-77.2.81	Планка				
				Профиль К101/192				
				ТУ36-1434-82, ℓ=75мм	2	2		0,04кг
				Прочие изделия				
		2		Стойка К314УХЛ2				
				ТУ36-22-80	1	1		

Нач. отд.	Тюрин		
Гл. спец.	Богданов		
Н. контр.	Богданов		
Рук. гр.	Кулик		
Инж.	Потиченко		

5.407-77.2.80

Конструкция

Стадия	Масса	Масштаб
Р	3,84	1:5
Лист	Листов 1	

УГППКИ ТЯЖПРОМЭЛЕКТРОПРОЕКТ ХАРЬКОВ

21887-02 11

Копировал Алой Формат А3

Инв. № подл. | Подпись и дата | Взам. инв. №

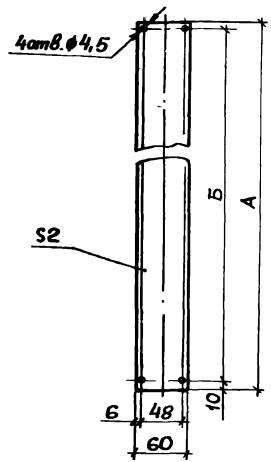

Обозначение	Размеры, мм		Масса, кг
	А	Б	
5.407-77.2.01	1075	1055	1,05
-01	985	965	0,94
-02	930	910	0,90
-03	900	880	0,85
-04	820	800	0,79

Покрытие: эмаль ПФ-115, серая ГОСТ6465-76. IV.У3.

Нач.отд.	Тюрин		
Гл.спец.	Богданов		XI-84
Н.контр.	Богданов		
Рук.гр.	Кулик		
Инж.	Потиченко		

5.407-77.2.72

Крышка

Стадия	Масса	Масштаб
Р	См. табл.	
Лист	Листов 1	

Лист Б-ПН-02,0 ГОСТ 19903-74
2-III-В Ст3Гпс ГОСТ 16523-70

УГППКИ ТЯЖПРОМЭЛЕКТРОПРОЕКТ ХАРЬКОВ

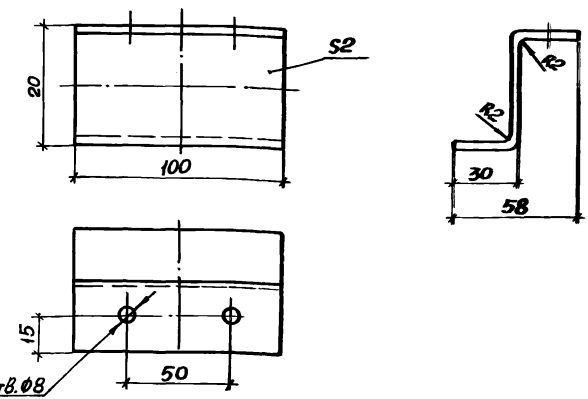

1. Размер заготовки 74х100 мм.
2. Покрытие: эмаль ПФ-115, серая, ГОСТ6465-76. IV.У3.

Нач.отд.	Тюрин		
Гл.спец.	Богданов		XI-84
Н.контр.	Богданов		
Рук.гр.	Кулик		
Инж.	Потиченко		

5.407-77.2.01

Скоба

Стадия	Масса	Масштаб
Р	0,12	1:2
Лист	Листов 1	

Лист Б-ПН-0 2,0 ГОСТ 19903-74
2-III-В Ст3Гпс ГОСТ 16523-70

УГППКИ ТЯЖПРОМЭЛЕКТРОПРОЕКТ ХАРЬКОВ

Инв.№ подл. | Подпись и дата | Взам. инв.№

Инв. N подл. | Подпись и дата | Взам. инв. N

Формат	Зона	Поз.	Обозначение	Наименование	Кол. на исполн. 5.407-77.2.90СБ								Примечание
					–	01	02	03	04	05	06	07	
				Документация									
			5.407-77.2.90СБ	Сборочный чертеж	X	X	X	X	X	X	X	X	
				Сборочные единицы									
А3		1	5.407-77.2.100	Конструкция	1	1							
			-01	Конструкция			1	1					
			-02	Конструкция					1	1			
			-03	Конструкция							1	1	
				Детали									
А4		2	5.407-77.2.72	Крышка	1	1							
			-01	Крышка			1	1					
			-02	Крышка					1	1			
			-03	Крышка							1	1	
				Стандартные изделия									
		3		Винт М4х8 ГОСТ 17473-80	4	4	4	4	4	4	4	4	
		4		Винт М5х30 ГОСТ 17473-80	2	2	2	2	2	2	2	2	
		5		Гайка М5 ГОСТ 5915-70	2	2	2	2	2	2	2	2	

5.407-77.2.90

Нач. отд.	Тюрин		
Гл. спец.	Богданов		XI-86
Н. контр.	Богданов		
Рук. гр.	Кулик		

Пост кнопочный на стойке

Стадия	Лист	Листов
Р	1	2

УГППКИ ТЯЖПРОМЭЛЕКТРОПРОЕКТ ХАРЬКОВ

Копировал А4 | Формат А4

Инв. N подл. | Подпись и дата | Взам. инв. N

Формат	Зона	Поз.	Обозначение	Наименование	Кол. на исполн. 5.407-77.2.90СБ								Примечание
					–	01	02	03	04	05	06	07	
		6		Шайба 4 ГОСТ 11371-78	4	4	4	4	4	4	4	4	
		7		Шайба 5 ГОСТ 11371-78	2	2	2	2	2	2	2	2	
		8		Шайба 4 ГОСТ 6402-70	4	4	4	4	4	4	4	4	
		9		Шайба 5 ГОСТ 6402-70	2	2	2	2	2	2	2	2	
				Прочие изделия									
		10		Пост управления кнопочный ТУ16-526.333-83									
				ПКУ15-21111-4УЗ	1								
				ПКУ15-21111-54У2		1							
				ПКУ15-21121-4УЗ			1						
				ПКУ15-21121-54У2				1					
				ПКУ15-21131-4УЗ					1				
				ПКУ15-21131-54У2						1			
				ПКУ15-21141-4УЗ							1		
				ПКУ15-21141-54У2								1	

21881-02 13

5.407-77.2.90 | Лист 2

Копировал А4 | Формат А4

12

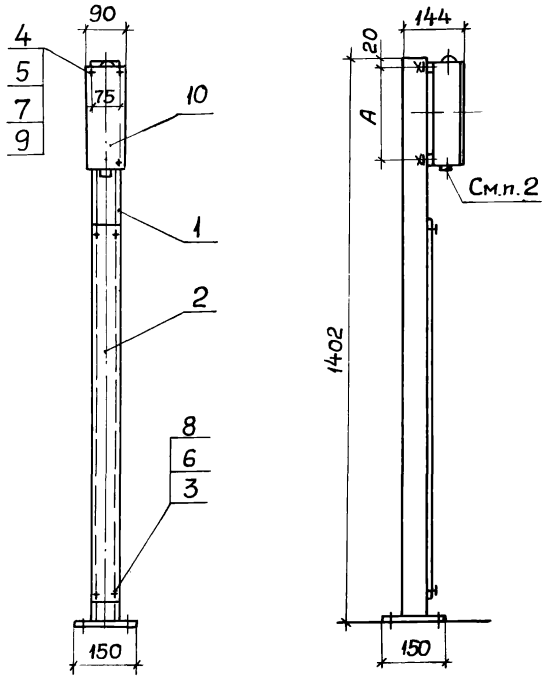

Обозначение	Тип кнопочного поста	А, мм	Масса, кг
5.407- 77.2.90сб	ПКУ15-21.111-4093	55	от 5,7 до 6,2
-01	ПКУ15-21.111-5492		
-02	ПКУ15-21.121-4093	115	от 5,9 до 6,4
-03	ПКУ15-21.121-5492		
-04	ПКУ15-21.131-4093	170	от 6,0 до 6,8
-05	ПКУ15-21.131-5492		
-06	ПКУ15-21.141-4093	223	от 6,25 до 7,65
-07	ПКУ15-21.141-5492		

1. Размеры для справок.
2. Сальник (или 2 сальника) заказывается в случае необходимости вместе с кнопочным постом исполнения IP54.

		5.407-77.2.90С.6	
		Пост кнопочный на стойке Сборочный чертеж	Стадия: Р; Масса: См. табл.; Масштаб: 1:10 Лист; Листов 1
Нач. отд.	Тюрин		
Гл. спец.	Богданов	ХГ-86	
Н. контр.	Богданов		УГ ПГКИ ТЯЖПРОМЭЛЕКТРОПРОЕКТ ХАРЬКОВ
Рук. гр.	Кулик		

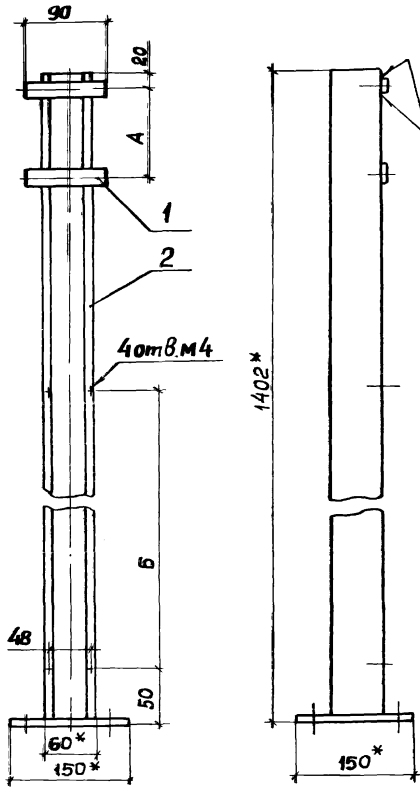

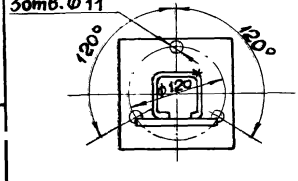

Разметка резов полосы поз.1

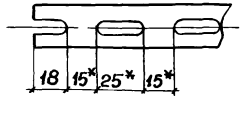

Обозначение	Размеры, мм	
	А	Б
5.407– 77 .2.100	55	1055
-01	115	965
-02	170	880
-03	223	800

1.* Размеры для справок.

2. Детали поз. 1 и места сварки окрасить эмалью ПФ-115, серой, ГОСТ6465-76. IV. У3.

Формат	Зона	Поз.	Обозначение	Наименование	Кол.	Примечание
				Детали		
Б4		1	5.407- 77.2.101	Планка		
				Полоса К20гУ2		
				ТУ36-1434-82, ℓ=90мм	2	0,14кг
				Прочие изделия		
		2		Стойка К314УХЛ2		
				ТУ36-22-80	1	

Нач.отд.	Тюрин		
Гл.спец.	Богданов		XI-86
Н.контр.	Богданов		
Рук.гр.	Кулик		

5.407-77.2.100

Конструкция

Стадия	Масса	Масштаб
Р	3,84	1:5
Лист	Листов 1	

УГППКИ ТЯЖПРОМЭЛЕКТРОПРОЕКТ ХАРЬКОВ

21887-02 15

Копировал Формат А3

Инв.№ подл. | Подпись и дата | Взам.инв.№

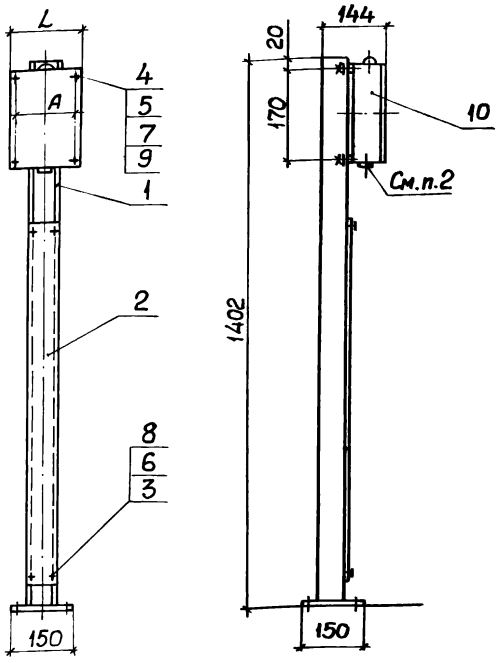

Формат	Зона	Поз.	Обозначение	Наименование	Кол. на испол. 5.407-77.2.110 —	01	02	03	Примечание
				Сборочные единицы					
А3		1	5.407-77.2.120	Конструкция	1	1			
А3			-01	Конструкция			1	1	
				Детали					
А4		2	5.407-77.2.72-03	Крышка	1	1	1	1	
				Стандартные изделия					
		3		Винт М4х8 ГОСТ 17473-80	4	4	4	4	
		4		Винт М5х30 ГОСТ 17473-80	4	4	4	4	
		5		Гайка М5 ГОСТ 5915-70	4	4	4	4	
		6		Шайба 4 ГОСТ 11371-78	4	4	4	4	
		7		Шайба 5 ГОСТ 11371-78	4	4	4	4	
		8		Шайба 4 ГОСТ 6402-70	4	4	4	4	
		9		Шайба 5 ГОСТ 6402-70	4	4	4	4	
				Прочие изделия					
		10		Пост управления кнопочный ТУ16-526 333-83					
				ПКУ15-21 231-40У3	1				
				ПКУ15-21 231-54У2		1			
				ПКУ15-21 331-40У3			1		
				ПКУ15-21 331-54У2				1	

Обозначение	Тип кнопочного поста	Размер, мм A	Размер, мм L	Масса, кг
5.407-77.2.110	ПКУ15-21.231-40У3	155	170	от 6,65 до 8,65
-01	ПКУ15-21.231-54У2			
-02	ПКУ15-21.331-40У3	215	230	от 7,45 до 10,15
-03	ПКУ15-21.331-54У2			

1* Размеры для справок.

2. Сальник (или 2 сальника) заказывается в случае необходимости вместе с кнопочным постом исполнения IP54.

Нач.отд.	Тюрин		
Гл.спец.	Богданов		XI-86
Н.контр.	Богданов		
Рук.гр.	Кулик		
Инж.	Потиченко		

5.407-77.2.110

Пост кнопочный на стойке

Стадия	Масса	Масштаб
Р	См. табл.	1:10
Лист	Листов 1	

ЧГППКИ ТЯЖПРОМЭЛЕКТРОПРОЕКТ ХАРЬКОВ

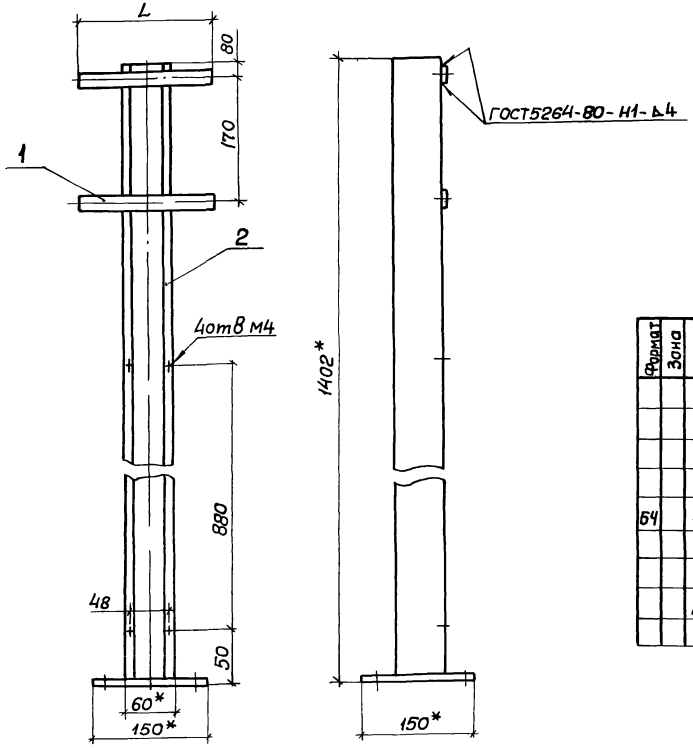

Разметка резов полосы поз.1
Рис.2

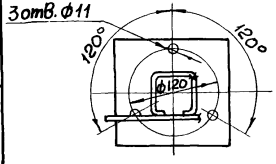

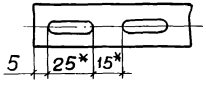

Рис.1

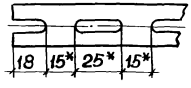

Обозначение	Рис. резов полосы поз.1	L, мм	Масса, кг
5.407-77.2.120	1	170	3,90
-01	2	230	3,94

1.* Размеры для справок.

2. Детали поз.1 и места сварки окрасить эмалью ПФ-115, серой, ГОСТ6465-76. IV. У3.

Формат	Зона	Поз.	Обозначение	Наименование	Кол. на испол. 5.407-2.120 —	01		Примечание
				Детали				
				Планка				
				Полоса К202У2				
				ТУ36-1434-82				
Б4		1	5.407-77.2.121	ℓ=170 мм	2			0,07кг
			-01	ℓ=230 мм		2		0,09кг
				Прочие изделия				
		2		Стойка К314УХЛ2				
				ТУ36-22-80	1	1		

Нач.отд.	Тюрин		
Гл.спец.	Богданов		Я-86
Н.контр.	Богданов		
Рук.гр.	Кулик		
Инж.	Потиченко		

5.407-77.2.120

Конструкция

Стадия	Масса	Масштаб
Р	См. табл.	1:5

Лист | Листов 1

УГППКИ ТЯЖПРОМЭЛЕКТРОПРОЕКТ ХАРЬКОВ

Инв.№подл. | Подпись и дата | Взам.инв.№

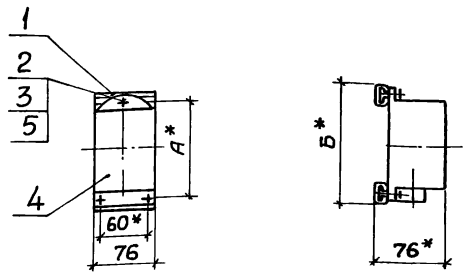

Обозначение	Тип кнопочного поста	Размеры, мм		Масса, кг
		А	Б	
5.407-77.2.130	ПКЕ212-2У3	130	155	0,57
-01	ПКЕ212-3У3	180	205	0,74

1.* Размеры для справок.

2. Детали поз. 1 окрасить эмалью ПФ-115, серой, ГОСТ 6465-76. IV. У3.

Формат	Зона	Поз.	Обозначение	Наименование	Кол. на испол. 5.407-77.2.130 —	Кол. на испол. 5.407-77.2.130 -01		Примечание
				Детали				
Б4		1	5.407-77.2.131	Планка				
				Профиль К101/1У2				
				ТУ36-1934-82, l=75мм	2	2		0,04 кг
				Стандартные изделия				
		2		Винт М5х16 ГОСТ 17473-80	3	3		
		3		Шайба 5 ГОСТ 11371-78	3	3		
				Прочие изделия				
		4		Пост управления кнопочный ТУ16-642.006-83				
				ПКЕ-212-2У3	1			
				ПКЕ-212-3У3		1		
		5		Гайка закладная К605 УХЛ2 ТУ36-1953-80	3	3		

Нач. отд.	Тюрин		
Гл. спец.	Богданов		XI-86
Н. контр.	Богданов		
Рук. гр.	Кулик		
Инж.	Потиченко		

5.407-77.2.130

Пост кнопочный в сборе

Стадия	Масса	Масштаб
Р	См. табл.	1:5
Лист	Листов 1	

УГППКИ ТЯЖПРОМЭЛЕКТРОПРОЕКТ ХАРЬКОВ

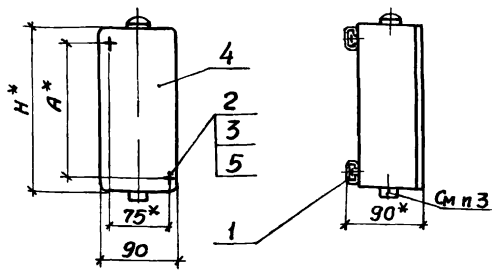

1.* Размеры для справок.

2. Детали поз. 1 окрасить эмалью ПФ-115, серой, ГОСТ6465-76. IV. У3.

3. Сальник (или 2 сальника) заказывается в случае необходимости вместе с кнопочным постом исполнения IP54.

Формат	Зона	Поз.	Обозначение	Наименование	Кол. на исполн. 5.407-77.2.140 —	01	02	03	04	05	06	07	Примечание
				Детали									
БЧ		1	5.407-77.2.141	Планка									
				Профиль С-обр К101/1У3									
				ТУ36-1434-82, ℓ=90мм	2	2	2	2	2	2	2	2	0,05кг
				Стандартные изделия									
		2		Винт М5х25ГОСТ17473-80	2	2	2	2	2	2	2	2	
		3		Шайба 5 ГОСТ11371-78	2	2	2	2	2	2	2	2	
				Прочие изделия									
				Пост управления									
				кнопочный									
				ТУ16-526.333-83									
		4		ПКУ15-21.111-40У3	1								
				ПКУ15-21.111-54У2		1							
				ПКУ15-21.121-40У3			1						
				ПКУ15-21.121-54У2				1					
				ПКУ15-21.131-40У3					1				
				ПКУ15-21.131-54У2						1			
				ПКУ15-21.141-40У3							1		
				ПКУ15-21.141-54У2								1	
		5		Гайка закладная К605УХЛ2									
				ТУ36-1953-80	2	2	2	2	2	2	2	2	

Обозначение	Тип кнопочного поста	Размеры, мм Н	А	Масса, кг
5.407-77.2.140	ПКУ15-21.111-40У3	90	55	от 0,82
-01	ПКУ15-21.111-54У2			до 1,32
-02	ПКУ15-21.121-40У3	160	115	от 1,02
-03	ПКУ15-21.121-54У2			до 1,62
04	ПКУ15-21.131-40У3	205	170	от 1,32
-05	ПКУ15-21.131-54У2			до 2,12
-06	ПКУ15-21.141-40У3	258	223	от 1,62
-07	ПКУ15-21.141-54У2			до 3,02

Нач.отд.	Тюрин		
Гл.спец.	Богданов		XI-86
Н.контр.	Богданов		
Рук.гр.	Кулик		
Инж.	[illegible]иченко		

5.407-77.2.140

Пост кнопочный в сборе

Стадия	Масса	Масштаб
Р	См. табл.	1:5
Лист	Листов 1	

УГППКИ ТЯЖПРОМЭЛЕКТРОПРОЕКТ ХАРЬКОВ

Инв. № подл. | Подпись и дата | Взам. инв. №

21887-02 19

Копировал [illegible] Формат А3

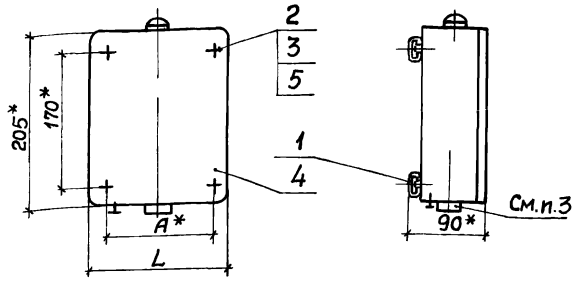

Формат	Зона	Поз.	Обозначение	Наименование	Кол на исполн. 5.407-77.2.150 —	01	02	03	Примечание
				Детали					
				Планка					
				Профиль С-обр К101/1У2					
				ТУ36-1434-82					
64		1	5.407-77.2.151	ℓ= 170 мм	2	2			0,094 кг
			-01	ℓ= 230 мм			2	2	0,127 кг
				Стандартные изделия					
		2		Винт М5х25 ГОСТ17473-80	4	4	4	4	
		3		Шайба 5 ГОСТ11371-78	4	4	4	4	
				Прочие изделия					
				Пост управления					
				кнопочный ТУ16-526.333-83					
		4		ПКУ15-21.231-40У3	1				
				ПКУ15-21.231-54У2		1			
				ПКУ15-21.331-40У3			1		
				ПКУ15-21.331-54У2				1	
		5		Гайка закладная К605УХЛ2					
				ТУ36-1953-80	4	4	4	4	

Обозначение	Тип кнопочного поста	Размеры, мм L	A	Масса, кг
5.407-77.2.150	ПКУ15-21.231-40У3	170	156	от 2,0 до 4,0
-01	ПКУ15-21.231-54У2			
-02	ПКУ15-21.331-40У3	230	215	от 2,8 до 5,5
-03	ПКУ15-21.331-54У2			

1.* Размеры для справок

2. Детали поз.1 окрасить эмалью ПФ-115, серой, ГОСТ 6465-76.IV.У3.

3. Сальник (или 2 сальника) заказывается в случае необходимости вместе с кнопочным постом исполнения IP54

Нач.отд.	Тюрин		
Гл.спец.	Богданов		XI-86
Н.контр.	Богданов		
Рук.гр.	Кулик		
Инж.	Потиченко		

5.407-77.2.150

Пост кнопочный в сборе

Стадия	Масса	Масштаб
Р	См. табл.	1:5
Лист	Листов 1	

УГППКИ ТЯЖПРОМЭЛЕКТРОПРОЕКТ ХАРЬКОВ

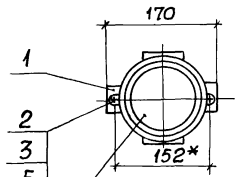

Рис. 1

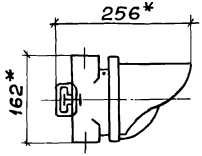

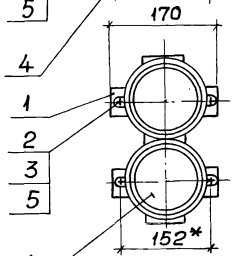

Рис. 2

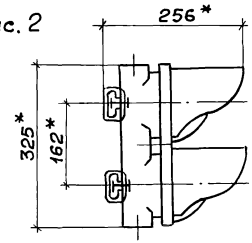

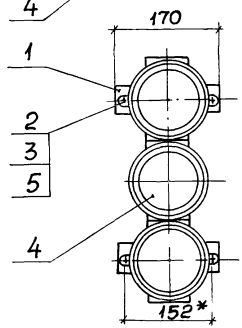

Рис 3

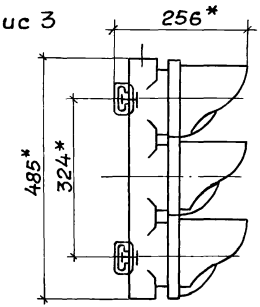

1.* Размеры для справок.

2. Детали поз. 1 окрасить эмалью ПФ-115, серой, ГОСТ 6465-76, IV. У3.

Формат	Зона	Поз	Обозначение	Наименование	Кол. на испол. 5.407-77.2.160 —	01	02	Примечание
				Детали				
Б4		1	5 407-77.2 161	Планка				
				Профиль К101/1У2				
				ТУ36-1434-82				
				ℓ=170мм	1	2	2	0,1кг
				Стандартные изделия				
		2		Болт М6х30 ГОСТ 7798-70	2	4	4	
		3		Шайба 6 ГОСТ 11371-78	2	4	4	
				Прочие изделия				
		4		Светофор ТУ16-535 194-75				
				СС-1У2	1			
				СС-2У2		1		
				СС-3У2			1	
		5		Гайка закладная К60ДУХЛ2				
				ТУ36-1953-80	2	4	4	

Обозначение	Рис.	Тип светофора	Масса, кг
5.407-77.2.160	1	СС-1У2	2,75
-01	2	СС-2У2	5,45
-02	3	СС-3У3	8,10

Нач. отд.	Тюрин		
Гл. спец.	Богда..ов		XI-86
Н.контр.	Богданов		
Рук. гр.	Кулик		
Инж.	Потиченко		

5.407-77.2.160

Светофор в сборе

Стадия	Масса	Масштаб
Р	См. табл.	1:10
Лист	Листов 1	

ЧГ ППКИ ТЯЖПРОМЭЛЕКТРОПРОЕКТ ХАРЬКОВ

Инв. № подл. | Подпись и дата | Взам. инв. №

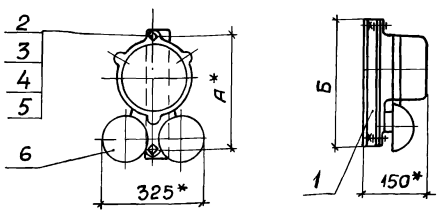

Обозначение	Тип звонка	Размеры, мм А	Размеры, мм Б	Масса, кг
5.407-77.2.170	МЗ-195	240	260	2,5
-01	МЗ-295	294	315	2,6

Формат	Зона	Поз.	Обозначение	Наименование	Кол на испол 5.407-77.2.170 —	Кол на испол 5.407-77.2.170 01		Примечание
				Детали				
				Планка				
				Швеллер К 235У2				
				ТУ36-1434-82				
Б4		1	5.407-77.2.171	ℓ=260 мм	1			0,44 кг
				ℓ=315 мм		1		0,54 кг
				Стандартные изделия				
		2		Болт М8х35 ГОСТ7798-70	2	2		
		3		Гайка М8 ГОСТ5915-70	2	2		
		4		Шайба 8 ГОСТ11371-78	2	2		
		5		Шайба 8 ГОСТ6402-70	2	2		
				Прочие изделия				
		6		Звонок				
				ТУ25-05-1045-76				
				МЗ-195	1			
				МЗ-295		1		

1. Размеры для справок.

2. Деталь поз. 1 окрасить эмалью ПФ-115, серой, ГОСТ6465-76. IV. У3.

Разметка резов швеллера поз. 1

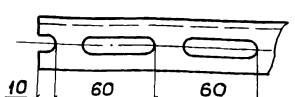

Нач.отд.	Тюрин		
Гл.спец.	Богданов		XI-86
Н.контр.	Богданов		
Рук.гр.	Кулик		
Инж.	Потичень		

5.407-77.2.170

Звонок в сборе

Стадия	Масса	Масштаб
Р	См. табл.	1:10
Лист	Листов 1	

УГППКИ ТЯЖПРОМЭЛЕКТРОПРОЕКТ ХАРЬКОВ

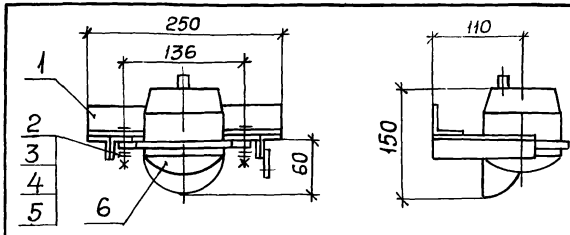

Размеры для справок

Формат	Зона	Поз.	Обозначение	Наименование	Кол.	Примечание
				Сборочные единицы		
		1	5.407-77.2.190	Конструкция	1	
				Стандартные изделия		
		2		Винт М6х25 ГОСТ17473-80	2	
		3		Гайка М6 ГОСТ5915-70	2	
		4		Шайба 6 ГОСТ11371-78	2	
		5		Шайба 6 ГОСТ6402-70	2	
				Прочие изделия		
		6		Сирена СС-145		
				ТУ25-05-1044-76	1	

Инв. № подл. | Подпись и дата | Взам. инв. №

Нач.отд	Тюрин		
Гл.спец.	Богданов		11-86
Н.контр.	Богданов		
Рук.гр.	Кулик		
Инж.	Лотиченко		

5.407-77.2.180

Сирена в сборе

Стадия	Масса	Масштаб
Р	1,65	1:5
Лист	Листов 1	

УГППКИ ТЯЖПРОМЭЛЕКТРОПРОЕКТ ХАРЬКОВ

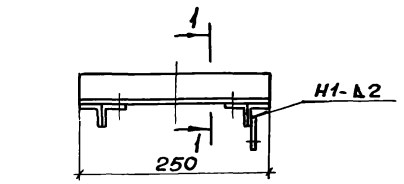

Разрез 1-1

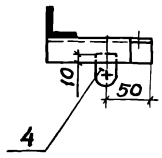

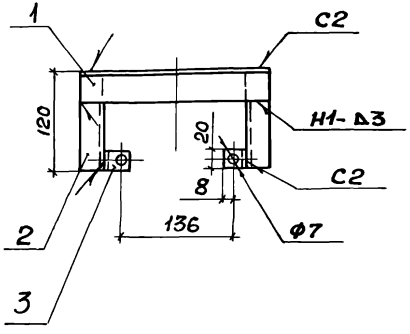

Поз. 1
М1:20

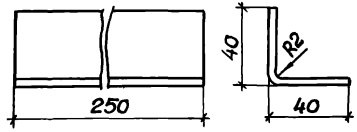

Формат	Зона	Поз.	Обозначение	Наименование	Кол.	Примечание
				Детали		
БЧ	1	5.407- 77 .2.191		Основание		
				Лист Б-ПН-О-20 ГОСТ 19903-74 2-Ш-В Ст 3 Гпс ГОСТ 14637-79		
				77 х 250 мм	1	0,30 кг
БЧ	2	5.407- 77.2.192		Полка		
				Уголок Б-32х32х3 ГОСТ 8509-72 Ст 3 Гпс ГОСТ 535-79		
				ℓ= 120мм	2	0,18 кг
БЧ	3	5.407- 77 .2.193		Скоба		
				Уголок Б-32х32х3 ГОСТ 8509-72 Ст 3 Гпс ГОСТ 535-79		
				ℓ= 20мм	2	0,03 кг
				Прочие изделия		
		4		Флажок Ф25У2,5		
				ТУ36-2466-80	1	

1. Сварку выполнить по ГОСТ 5264-80.
2. Покрытие: эмаль ПФ115, серая, ГОСТ 6465-76. IV. У3.

		5.407-77.2.190	
		Конструкция	Стадия: Р; Масса: 0,74; Масштаб: 1:5
Нач. отд	Тюрин		Лист; Листов 1
Гл. спец	Богданов		УГППКИ
Н. контр	Богданов		ТУЖПРОМЭЛЕКТРОПРОЕКТ ХАРЬКОВ
Рук. гр.	Кулик		

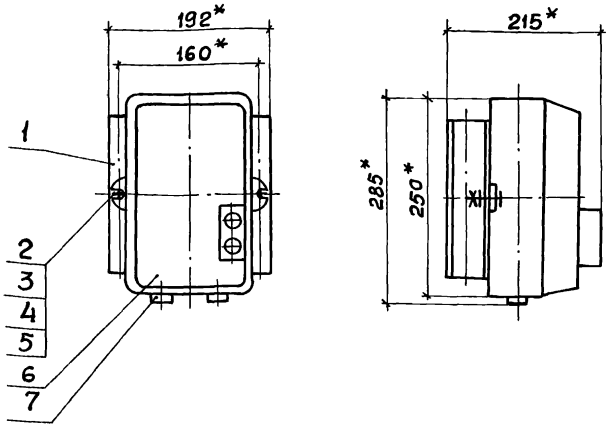

1.* Размеры для справок.

2. Деталь поз.1 окрасить эмалью ПФ-115, серой, ГОСТ6465-76. IV. У3.

Обозначение	Масса, кг
5.407-77 2 200	4,2
-01	4,3

Формат	Зона	Поз.	Обозначение	Наименование	Кол. на испол. 5.407-77.2.200 —	01		Примечание
				Детали				
Б4		1	5.407-77.-2.201	Планка				
				Швеллер К235 У2				
				ТУ36-1434-82, ℓ=200мм	2	2		0,32кг
				Стандартные изделия				
		2		Болт М10х25ГОСТ7798-70	2	2		
		3		Гайка М10ГОСТ5915-70	2	2		
		4		Шайба 10 ГОСТ11371-78	2	2		
		5		Шайба 10 ГОСТ6402-70	2	2		
				Прочие изделия				
		6		Выключатель				
				автоматический				
				АП50Б У3				
				ТУ16-522.139-79	1	1		
		7		Сальник У265У2				
				ТУ36-1952-81		2		

Нач.отд.	Тюрин		
Гл.спец.	Богданов		XI-86
Н.контр.	Богданов		
Рук.гр.	Кулик		
Инж.	Потиченко		

5.407-77.2.200

Автомат в сборе

Стадия	Масса	Масштаб
Р	См. табл.	1:5
Лист	Листов 1	

УГППКИ ТЯЖПРОМЭЛЕКТРОПРОЕКТ ХАРЬКОВ

1.* Размеры для справок.

2. Покрытие: эмаль ПФ-115, серая, ГОСТ 6465-76. IV.У3.

3. Отверстия выполняются только в случае крепления конструкции распорными дюбелями к стене кирпичной кладки.

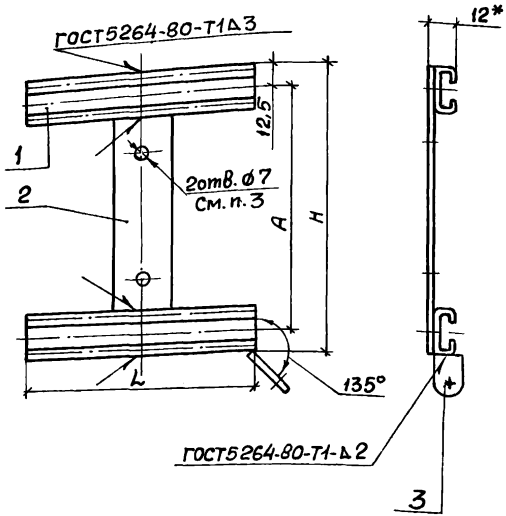

Обозначение	Размеры, мм H	A	L	Масса, кг
5.407-77.2.210	155	130	75	0,16
-01	205	190		0,18
-02	140	115	90	0,16
-03	195	170		0,19
-04	248	223		0,21
-05	195	170	170	0,28
-06			230	0,34

Формат	Зона	Поз.	Обозначение	Наименование	Кол. на испол. 5.407-77.2.210 —	01	02	03	04	05	06	Примечание
				Детали								
				Планка								
				Профиль С-обр. К101/1У2								
				ТУ36-1434-82								
БЧ		1	5.407-77.2.211	ℓ=75мм	2	2						0,041кг
			-01	ℓ=90мм			2	2	2			0,049 кг
			-02	ℓ=170мм						2		0,094кг
			-03	ℓ=230мм							2	0,126 кг
				Планка								
				Лента 2,0х30 Ст 3 Гпс								
				ГОСТ 6009-74								
БЧ		2	5.407-77.2.212	ℓ=155мм	1							0,073 кг
			-01	ℓ=205 мм		1						0,097 кг
			-02	ℓ=140 мм			1					0,66 кг
			-03	ℓ=195 мм				1		1	1	0,092 кг
			-04	ℓ=248 мм					1			0,117 кг
				Прочие изделия								
		3		Флажок Ф25У2,5								
				ТУ36-2466-80			1	1	1	1	1	

Нач. отд.	Тюрин		
Гл. спец.	Богданов		87-86
Н. контр.	Богданов		
Рук. гр.	Кулик		
Инж.	Потиченко		

5.407-77.2.210

Конструкция

Стадия	Масса	Масштаб
Р	См. табл.	1:2
Лист	Листов 1	

УГППКИ ТЯЖПРОМЭЛЕКТРОПРОЕКТ ХАРЬКОВ

Рис. 1

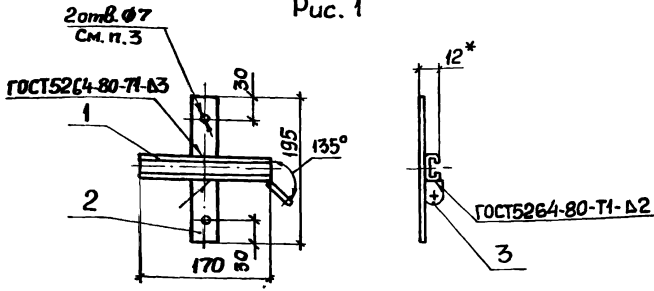

Рис. 2

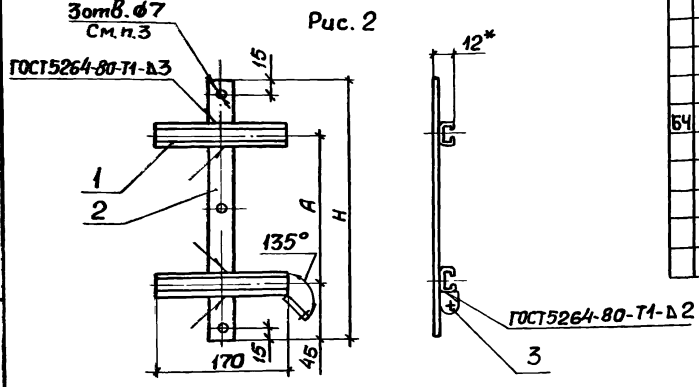

1.* Размеры для справок.
2. Покрытие: эмаль ПФ-115, серая, ГОСТ6465-76. IV. У3.
3. Отверстия выполняются только в случае крепления конструкции распорными дюбелями к стене кирпичной кладки.

Формат	Зона	Поз.	Обозначение	Наименование	Кол. на испол. 5.407-77.2.220 —	01	02	Примечание
				Детали				
БЧ		1	5.407-77.2.221	Планка				
				Профиль К101/192				
				ТУ36-1434-82, ℓ=170мм	1	2	2	0,094кг
				Планка				
				Лента 2,0х30 Ст 3 Гпс				
				ГОСТ6009-74				
БЧ		2	5.407-77.2.222	ℓ=195 мм	1			0,092 кг
			-01	ℓ=355 мм		1		0,167кг
			-02	ℓ=515 мм			1	0,242кг
				Прочие изделия				
		3		Флажок Ф25У2У5				
				ТУ36-2466-80	1	1	1	

Обозначение	Рис.	Размеры, мм Н	А	Масса, кг
5.407-77.2.220	1			0,19
-01	2	355	265	0,36
-02		515	425	0,43

Нач. отд.	Тюрин	
Гл. спец.	Богданов	
Н. контр.	Богданов	
Рук. гр.	Кулик	
Инж.	Потиченко	

5.407-77.2.220

Конструкция

Стадия	Масса	Масштаб
Р	См. табл.	1:5
Лист	Листов 1	

УГППКИ ТЯЖПРОМЭЛЕКТРОПРОЕКТ ХАРЬКОВ

Инв. № подл. | Подпись и дата | Взам. инв. №

Копировал | Формат

1.* Размеры для справок.

2. Покрытие: эмаль ПФ-115, серая, ГОСТ6465-76. IV.У3.

3. Отверстия выполняются только в случае крепления конструкции распорными дюбелями к стене кирпичной кладки.

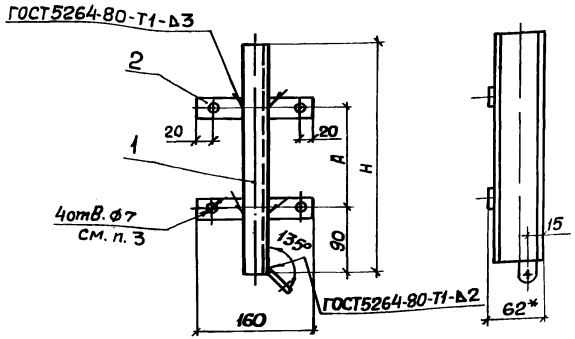

Разметка резов швеллера поз. 1

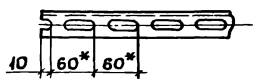

Формат	Зона	Поз.	Обозначение	Наименование	Кол. на испол. 5.407-77.2.230 —	01		Примечание
				Детали				
				Планка				
				Швеллер К235Ч2				
				ТУ36-1434-82				
БЧ		1	5.407-77.2 231	ℓ=260мм	1			0,44 кг
			-01	ℓ=315мм		1		0,54 кг
БЧ		2	5.407-77.2.232	Планка				
				Лента 2,0х30 Ст3 Гпс				
				ГОСТ6009-74, ℓ=160 мм	2	2		0,08 кг
				Прочие изделия				
		3		Флажок ф 25 У2,5				
				ТУ36-2466-80	1	1		

Обозначение	Размеры, мм Н	А	Масса, кг
5.407-77.2.230	260	80	0,62
-01	315	135	0,72

Нач. отд.	Тюрин		
Гл. спец.	Богданов		11-86
Н. контр.	Богданов		
Рук. гр.	Кулик		
Инж.	Потиченко		

5.407-77.2.230

Конструкция

Стадия	Масса	Масштаб
Р	См. табл.	1:5

Лист | Листов 1

УкрГПКИ ТЯЖПРОМЭЛЕКТРОПРОЕКТ ХАРЬКОВ

Инв. № подл. | Подпись и дата | Взам. инв. №

Формат	Зона	Поз.	Обозначение	Наименование	Кол. на исполн. 5.407-77.2.240сб —	01	02	03							Примечание
				Документация											
			5.407-77.2 240сб	Сборочный чертеж	×	×	×	×							
				Детали											
				Корпус короба У110 5У3											
				ТУ36-2158-81											
Б4		1	5.407-77.2 241	ℓ = 1185мм	1		1								3,67кг
			-01	ℓ = 1210мм		1		1							3,75кг
				Крышка короба У110 5У3											
Б4		2	5.407-77.2 242	ℓ = 1185мм	1		1								1,90кг
			-01	ℓ = 1210мм		1		1							1,94кг
Б4		3	5.407-77.2 243	Планка											
				Лента 3,0х30 Ст 3 Гпс												
				ГОСТ 6009-74											
				ℓ = 115мм	2	2									0,08 кг

5.407-77.2.240

Нач. отд.	Тюрин		
Гл. спец.	Богданов		86
Н. контр.	Богданов		
Рук. гр.	Кулик		

Короб

Стадия	Лист	Листов
Р	1	2

УГППКИ ТЯЖПРОМЭЛЕКТРОПРОЕКТ ХАРЬКОВ

Копировал | Формат А4

Инв. № подл. | Подпись и дата | Взам. инв. №

Формат	Зона	Поз.	Обозначение	Наименование	Кол. на исполн. 5.407-77.2.240сб —	01	02	03							Примечание
				Стандартные изделия											
		4		Винт М4х10 ГОСТ 17473-80	4	4	4	4							
		5		Шайба 4 ГОСТ 11371-78	4	4	4	4							
				Прочие изделия											
		6		Флажок Ф25 У2,5											
				ТУ36-2468-88	1	1	1	1							
		7		Полоска К405УХЛ2											
				ТУ36-2266-80	2	2	2	2							
		8		Пряжка К407УХЛ2											
				ТУ36-2266-80	2	2	2	2							

21881-02 29

5.407-77.2.240

Лист 2

Копировал | Формат А4

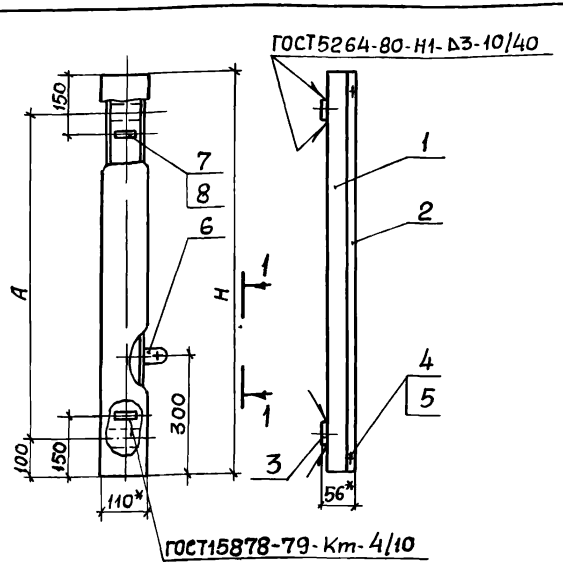

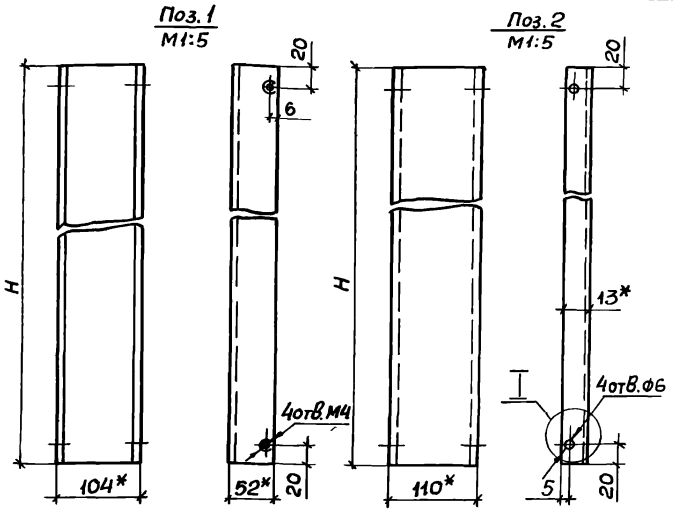

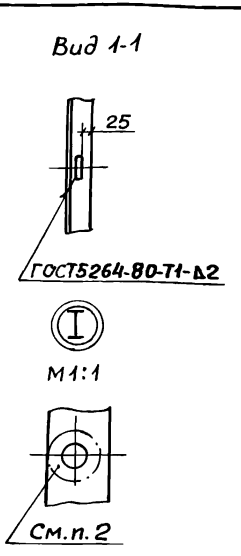

Обозначение	Размер, мм		Масса, кг
	H	A	
5.407-77.2.240СБ	1185	985	5,75
-01	1210	1010	5,87
-02	1185	—	5,60
-03	1210	—	5,72

1.* Размеры для справок.

2. Поверхность крышки поз. 2 в местах крепления к корпусу короба поз. 1 зачистить до металлического блеска и смазать антикоррозийной смазкой.

Нач.отд.	Тюрин		
Гл.спец.	Богданов		
Н.контр.	Богданов		
Рук.гр.	Кулик		
Инж.	Потиченко		

5.407-77.2.240СБ

Короб
Сборочный чертеж

Стадия	Масса	Масштаб
Р	См. табл.	1:10
Лист	Листов 1	

УГППКИ ТЯЖПРОМЭЛЕКТРОПРОЕКТ ХАРЬКОВ

Копировал Формат А3

Инв.№ подл. | Подпись и дата | Взам. инв.№

Формат	Зона	Поз.	Обозначение	Наименование	Кол. на исполн. 5.407-77.2.250сб —	01	02	03	Примечание
				Документация					
			5.407-77.2.250сб	Сборочный чертеж	X	X	X	X	
				Детали					
				Корпус короба У110Б43 ТУ36-2158-81					
Б4		1	5.407-77.2 251	ℓ = 1020 мм	1				3,16 кг
			-01	ℓ = 1070 мм		1			3,32 кг
			-02	ℓ = 1115 мм			1		3,45 кг
			-03	ℓ = 1185 мм				1	3,67 кг
				Крышка короба У110Б43					
Б4			5.407-77.2 252	ℓ = 1020 мм	1				1,63 кг
			-01	ℓ = 1070 мм		1			1,72 кг
			-02	ℓ = 1115 мм			1		1,78 кг
			-03	ℓ = 1185 мм				1	1,90 кг

Нач. отд.	Тюрин		
Гл. спец.	Богданов		XI-84
Н. контр.	Богданов		
Рук. гр.	Кулик		
Инж.	Потапенко		

5.407-77.2.250

Короб

Стадия	Лист	Листов
Р	1	2

УГППКИ ТЯЖПРОМЭЛЕКТРОПРОЕКТ ХАРЬКОВ

Копировал | формат А4

Инв.№ подл. | Подпись и дата | Взам. инв.№

Формат	Зона	Поз.	Обозначение	Наименование	Кол. на исполн. 5.407-77.2.250сб —	01	02	03	Примечание
Б4		3	5.407-77.2.253	Планка					
				Профиль С-обр. К108/142 ТУ36-1434-82, ℓ-100 мм	2	2	2	2	0,13 кг
				Стандартные изделия					
		4		Винт М4х10 ГОСТ 17473-80	4	4	4	4	
		5		Шайба 4 ГОСТ 11371-78	4	4	4	4	
				Прочие изделия					
		6		Флажок Ф25У2,5 ТУ36-2466-82	1	1	1	1	
		7		Полоска К40Бухл2 ТУ36-2266-80	2	2	2	2	
		8		Пряжка К40Гухл2 ТУ36-2266-80	2	2	2	2	

27888-20-31

5.407-77.2.250

Лист 2

Копировал | формат А4

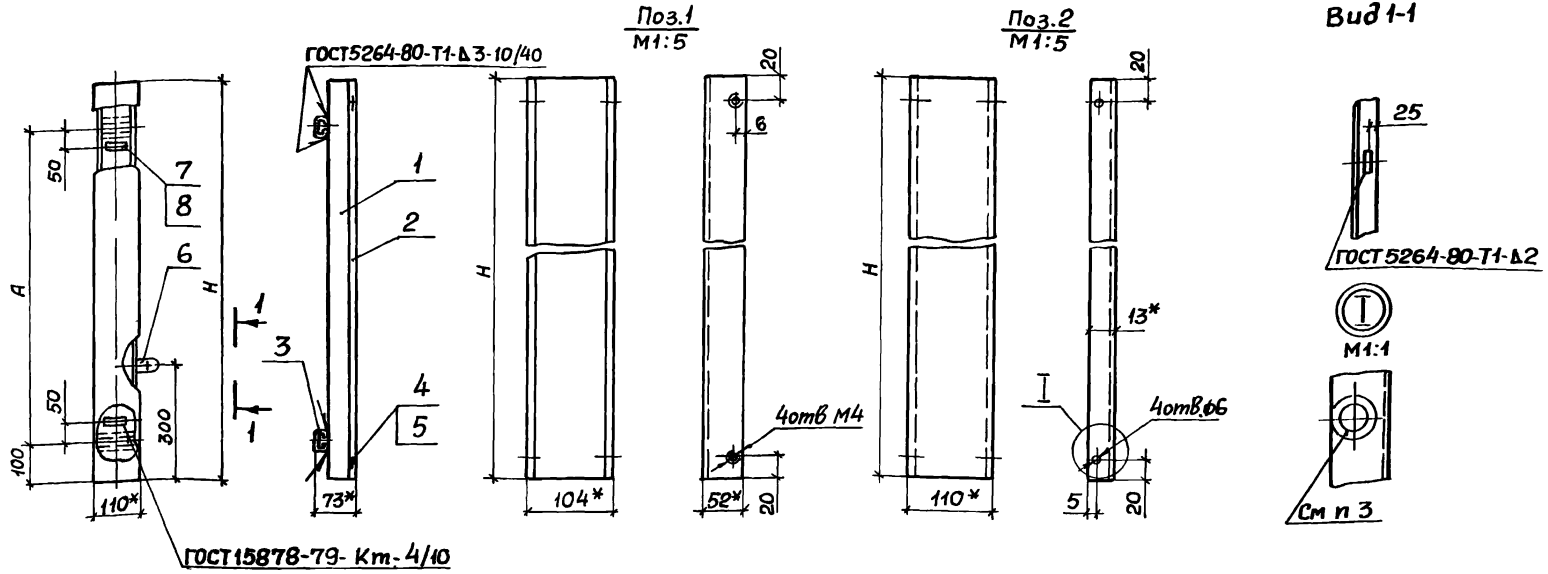

Обозначение	Размеры, мм		Масса, кг
	Н	А	
5.407-77.2.250СБ	1020	820	5,10
-01	1070	870	5,30
-02	1115	915	5,50
-03	1185	985	5,85

1.* Размеры для справок.

2. После приварки дет. поз. 3 окрасить серой эмалью ПФ-115 ГОСТ6465-76. IV. У3.

3. Поверхность крышки поз.2 в местах крепления к корпусу короба поз. 1 зачистить до металлического блеска и смазать антикоррозийной смазкой.

Нач.отд	Тюрин		
Гл.спец.	Богданов		XI-86
Н.контр.	Богданов		
Рук.гр.	Кулик		
Инж.	Потиченко		

5.407-77.2.250СБ

Короб. Сборочный чертеж

Стадия	Масса	Масштаб
Р	См. табл.	1:10
Лист	Листов 1	

ЧГППКИ ТЯЖПРОМЭЛЕКТРОПРОЕКТ ХАРЬКОВ

Рис 1

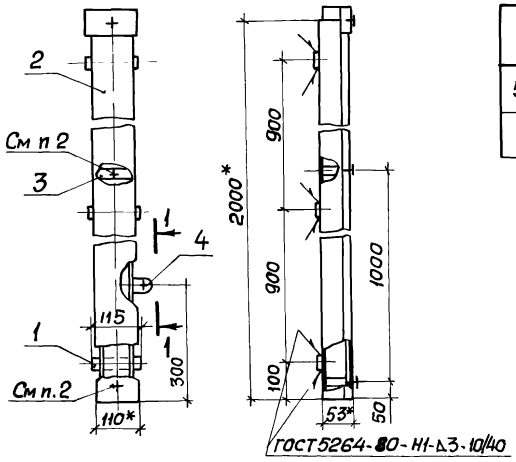

Обозначение	Рис.	Масса, кг
5.407-77.2.260	1	10,56
-01	2	10,32

1.* Размеры для справок.

2. В месте установки каждого зажима поз.3 необходимо в крышке короба выполнить отверстие для шпильки зажима.

Рис. 2

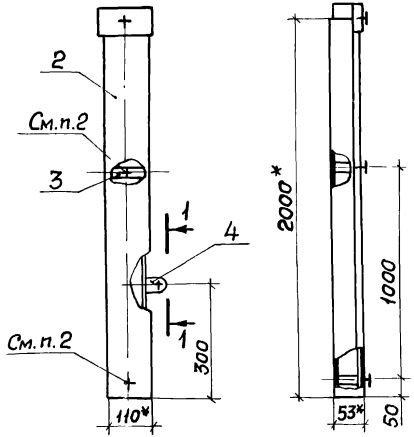

Вид 1-1

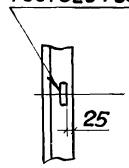

Формат	Зона	Поз.	Обозначение	Наименование	Кол. на испол. 5.407-77.2.260 —	Кол. на испол. 5.407-77.2.260 -01		Примечание
				Детали				
БЧ		1	5.407-77.2.261	Планка				
				Лента 3,0х30 Ст3 Гпс				
				ГОСТ 6009-74, ℓ=115мм	3			0,08 кг
				Прочие изделия				
		2		Короб У1105У3				
				ТУ36-2158-81	1	1		
		3		Зажим У1113У3				
				ТУ36-2158-81	2	2		
		4		Флажок Ф25 У2,5				
				ТУ36-2466-82	1	1		

Нач.отд.	Тюрин		
Гл.спец.	Богданов		XI-86
Н.контр.	Богданов		
Рук.гр.	Кулик		

5.407-77.2.260

Короб

Стадия	Масса	Масштаб
Р	См. табл.	1:10
Лист	Листов 1	

УГППКИ ТЯЖПРОМЭЛЕКТРОПРОЕКТ ХАРЬКОВ

Инв.№подл. | Подпись и дата | Взам. инв.№

Формат	Зона	Поз.	Обозначение	Наименование	Кол.	Примечание
				Документация		
			5.407-77.2.270СБ	Сборочный чертеж		
				Детали		
БЧ		1	5.407-77.2.271	Корпус короба У110Ц3		
				ТУ36-2158-81		
				ℓ= 1155мм	1	3,60кг
БЧ		2	5.407-77.2.272	Крышка короба У110Ц3		
				ℓ= 1155 мм	1	1,85кг
БЧ		3	5.407-77.2.273	Планка		
				Швеллер К23ЦУ2		
				ТУ36-1434-82, ℓ=100 мм	2	0,17кг
				Стандартные изделия		
		4		Винт М4х10ГОСТ17473-80		
		5		Шайба 4 ГОСТ11371-78		
				Прочие изделия		
		6		Флажок Ф25У2,5		
				ТУ36-2466-82	1	
		7		Полоска К405ухл2		
				ТУ36-2266-80	2	
		8		Пряжка К407ухл2		
				ТУ36-2266-80	2	

Инв.№подл. | Подпись и дата | Взам.инв.№

5.407-77.2.270

					Стадия	Лист	Листов
Нач.отд.	Тюрин			Короб	Р		1
Гл.спец.	Богданов		XI-86		ЧГППКИ ТЯЖПРОМЭЛЕКТРОПРОЕКТ ХАРЬКОВ		
Н.контр.	Богданов						
Рук.гр.	Кулик						
Инж.	Потиченко						

21887-02 — 34

Копировал | Формат А4

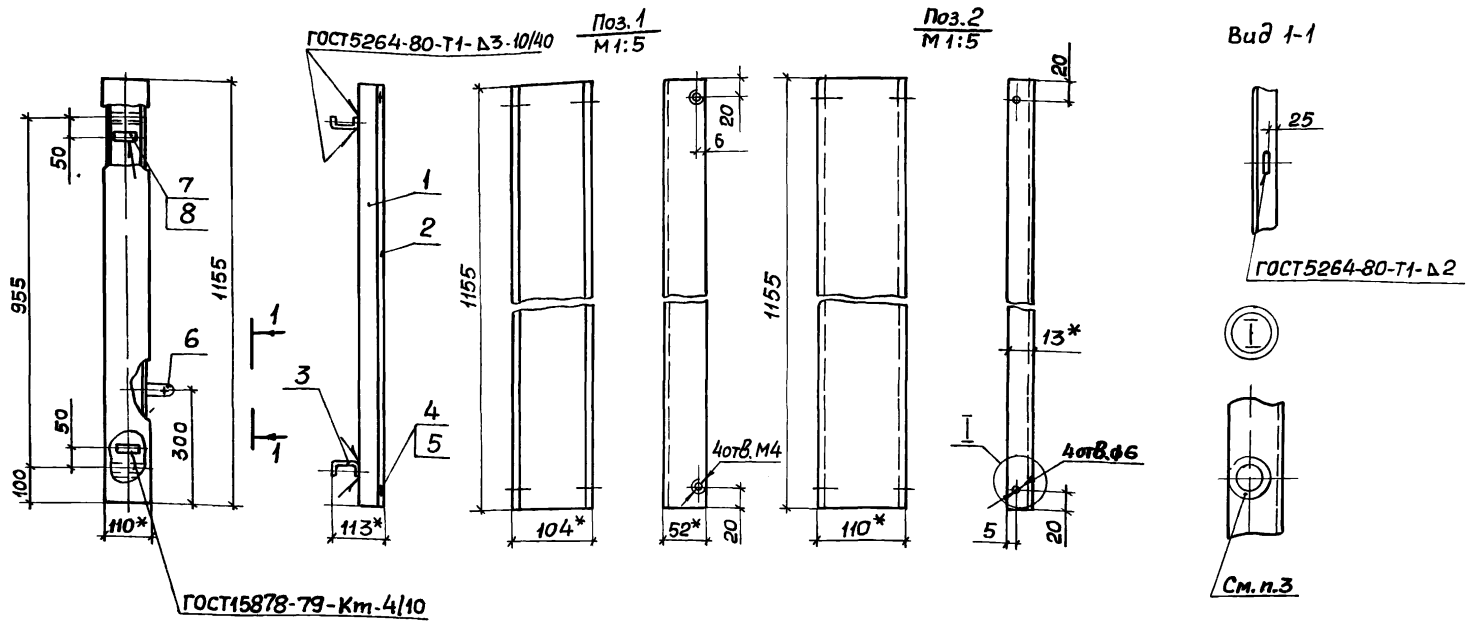

1.* Размеры для справок.

2. После приварки дет. поз. 3 окрасить серой эмалью ПФ-115 ГОСТ6465-76. IV. У3.

3. Поверхность крышки поз. 2 в местах крепления к корпусу короба поз. 1 зачистить до металлического блеска и смазать антикоррозийной смазкой.

				5.407-77.2.270СБ	
Нач.отд	Тюрин			Короб. Сборочный чертеж	Стадия: Р; Масса: 5,8; Масштаб: 1:10
Гл.спец.	Богданов		XI-86		Лист; Листов 1
Н.контр.	Богданов				УГППКИ ТЯЖПРОМЭЛЕКТРОПРОЕКТ ХАРЬКОВ
Рук.гр.	Кулик				
Инж.	Потиченко				

Инв.№ подл. | Подпись и дата | Взам.инв.№

Инв. № подл.	Подпись и дата	Взам. инв. №

Формат	Зона	Поз.	Обозначение	Наименование	Кол. на исполн. 5.407-77.2.280СБ										Примечание
					—	01	02	03	04	05					
				Документация											
А3			5.407-77.2.280СБ	Сборочный чертеж	X	X	X	X	X	X					
				Детали											
				Корпус короба У110У3 ТУ36-2158-81											
Б4		1	5.407-77.2.281	ℓ = 1020 мм	1										3,16кг
			-01	ℓ = 1070 мм		1									3,32кг
			-02	ℓ = 1115 мм			1								3,45кг
			-03	ℓ = 1155 мм				1		1					3,60кг
			-04	ℓ = 1185 мм					1						3,67кг
				Крышка короба У110У3											
Б4		2	5.407-77.2.282	ℓ = 1020 мм	1										1,63кг
			-01	ℓ = 1070 мм		1									1,72кг
			-02	ℓ = 1115 мм			1								1,78кг

5.407-77.2.280

Нач. отд.	Тюрин		
Гл. спец.	Богданов		87-86
Н. контр.	Богданов		
Рук. гр.	Кулик		

Короб

Стадия	Лист	Листов
Р	1	2

УГППКИ ТЯЖПРОМЭЛЕКТРОПРОЕКТ ХАРЬКОВ

Копировал А Полич Формат А4

Инв. № подл.	Подпись и дата	Взам. инв. №

Формат	Зона	Поз.	Обозначение	Наименование	Кол. на исполн. 5.407-77.2.280СБ										Примечание
					—	01	02	03	04	05					
			-03	ℓ = 1155мм				1		1					1,85кг
			-04	ℓ = 1185мм					1						1,90кг
				Стандартные изделия											
		3		Винт М4х10 ГОСТ17473-80	4	4	4	4	4	4					
		4		Шайба 4 ГОСТ 11371-78	4	4	4	4	4	4					
				Прочие изделия											
		5		Флажок Ф25У2,5											
				ТУ36-2466-82	1	1	1	1	1	1					
		6		Полоска К405 УХЛ2											
				ТУ36-2266-80	2	2	2	2	2	2					
		7		Пряжка К407УХЛ2											
				ТУ36-2266-80	2	2	2	2	2	2					

5.407-77.2.280 Лист 2

Копировал А Полич Формат А4

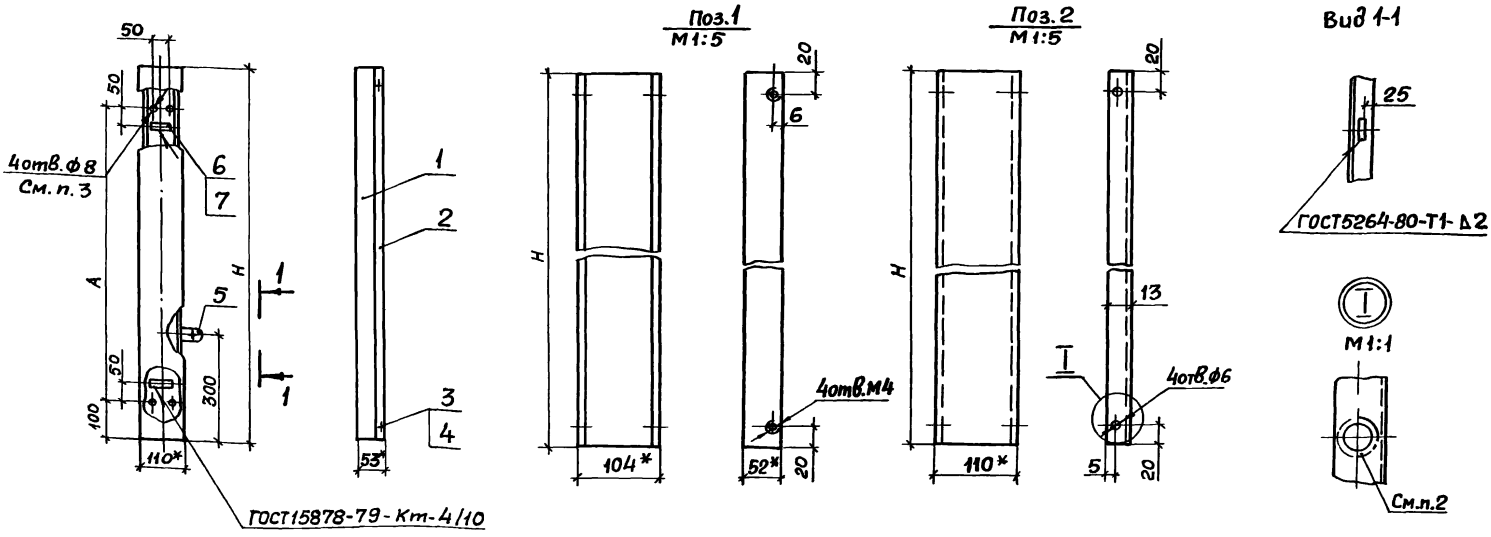

Обозначение	Размеры, мм		Масса, кг
	H	A	
5.407-77.2.280СБ	1020	820	4,80
-01	1070	870	5,05
-02	1115	915	5,25
-03	1155	955	5,48
-04	1185	985	5,60

1.* Размеры для справок.

2. Поверхность крышки поз. 2 в местах крепления к корпусу короба поз. 1 зачистить до металлического блеска и смазать антикоррозийной смазкой.

3. Для короба черт. 5.407-77.2.280 сб-03 отверстия не выполнять.

Нач. отд	Тюрин		
Гл. спец.	Богданов		24-86
Н. контр.	Богданов		
Рук. гр.	Кулик		
Инж.	Потиченка		

5.407-77.2.280СБ

Короб
Сборочный чертеж

Стадия	Масса	Масштаб
Р	См. табл.	1:10
Лист	Листов 1	

УГППКИ ТЯЖПРОМЭЛЕКТРОПРОЕКТ ХАРЬКОВ

Инв. № подл. | Подпись и дата | Взам. инв. №

gost.e-ecolog.ru