ИЗДЕЛИЯ И УЗЛЫ ИНЖЕНЕРНОГО ОБОРУДОВАНИЯ ЗДАНИЙ

СЕРИЯ 5.407-69

УСТАНОВКА ВЫСОКОВОЛЬТНЫХ РАСПРЕДЕЛИТЕЛЬНЫХ УСТРОЙСТВ СЕРИИ КСО385...УЗ

ВЫПУСК 1

МОНТАЖНЫЕ ЧЕРТЕЖИ

gost.e-ecolog.ru

ЦЕНТРАЛЬНЫЙ ИНСТИТУТ ТИПОВОГО ПРОЕКТИРОВАНИЯ
ГОССТРОЯ СССР

Москва, А-445, Смольная ул., 22

Сдано в печать IX 1986 года

Заказ № 11529 Тираж 1000 экз.

ИЗДЕЛИЯ И УЗЛЫ ИНЖЕНЕРНОГО ОБОРУДОВАНИЯ ЗДАНИЙ

СЕРИЯ 5.407-69

УСТАНОВКА ВЫСОКОВОЛЬТНЫХ РАСПРЕДЕЛИТЕЛЬНЫХ УСТРОЙСТВ СЕРИИ КСО385...У3

ВЫПУСК 1

МОНТАЖНЫЕ ЧЕРТЕЖИ

РАЗРАБОТАНЫ
ВНИПИ ТЯЖПРОМЭЛЕКТРОПРОЕКТ
ИМЕНИ Ф.Б.ЯКУБОВСКОГО
ГЛАВЭЛЕКТРОМОНТАЖ
МИНМОНТАЖСПЕЦСТРОЯ СССР

УТВЕРЖДЕНЫ
И ВВЕДЕНЫ В ДЕЙСТВИЕ
МИНМОНТАЖСПЕЦСТРОЕМ СССР
ПРОТОКОЛ ОТ 26.11.85.

Директор института — Ю.Г.Барыбин
Главный инженер института — М.Г.Зименков
Начальник технического отдела — Л.Б.Годгельф
Начальник отдела типового проектирования — И.И.Лигерман

А222

Содержание

Обозначение	Наименование	Стр.
	Титульный лист	
	Содержание	2
5.407-69.1.10МЧ	Установка и крепление камеры. Монтажный чертеж	3
5.407-69.1.20МЧ	Установка шинного моста без разъединителей. Монтажный чертеж.	4
5.407-69.1.30МЧ	Установка шинного моста с двумя разъединителями. Монтажный чертеж	5
5.407-59.1.40МЧ	Установка камеры на полу. Узлы крепления одного и двух кабелей при подводе их с задней стороны. Монтажный чертеж.	6
5.407-69.1.50МЧ	Установка камеры на полу. Узлы крепления одного и двух кабелей при подводе их со стороны фасада. Монтажный чертеж.	7
5.407-69.1.60МЧ	Установка камеры на полу. Узлы крепления одного и двух кабелей при подводе их со стороны фасада из канала. Монтажный чертеж	8
5.407-69.1.70МЧ	Установка камеры на перекрытии. Узлы крепления одного и двух кабелей. Монтажный чертеж.	9
5.407-69.1.80МЧ	Установка камеры на перекрытии. Узлы крепления одного и двух кабелей при подводе их к трансформаторам тока. Монтажный чертеж.	10
5.407-69.1.90МЧ	Гидроизоляция и заделка труб при вводе их в здание. Монтажный чертеж.	11
5.407-69.1.100	Конструкция из двух патрубков	12

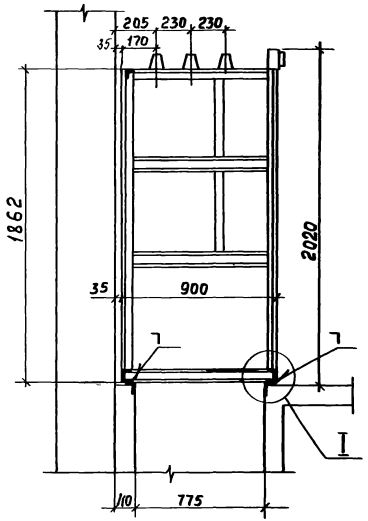

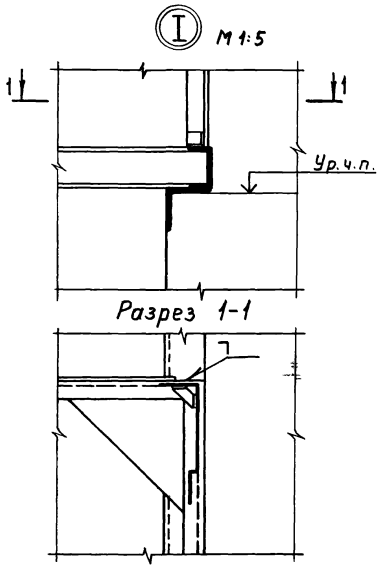

Нач. отд.	Лигерман		
Н. контр.	Лукашевич		
Гл. констр.	Лукашевич		
Рук. бриг.	Иванова		

5.407-69.1.10М4

Установка и крепление камеры
Монтажный чертеж

Стадия	Лист	Листов
Р		1

ВНИПИ ТЯЖПРОМЭЛЕКТРОПРОЕКТ имени Ф.Э. ДЗЕРЖИНСКОГО МОСКВА

21047-02 4

Разрез 1-1

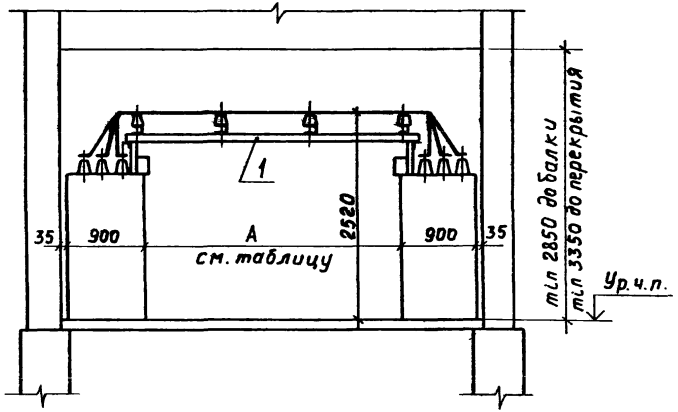

Разрез 2-2

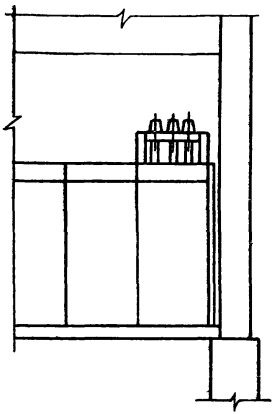

План

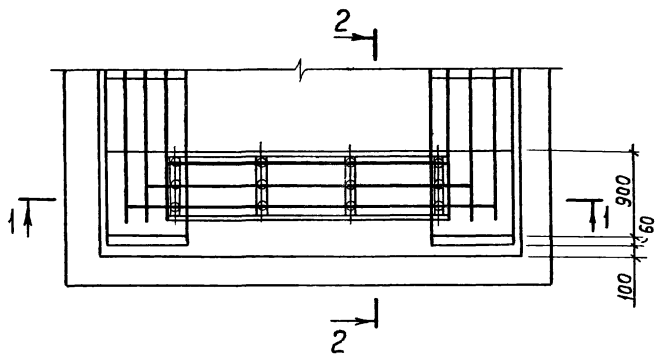

Обозначение	Размер А мм	Тип шинного моста	Масса, кг
5.407-69.1.20МЧ	2000	ШМ1У3	72
-01	2500	ШМ2У3	76
-02	3000	ШМ3У3	80

Марка, поз.	Обозначение	Наименование	Кол.	Масса ед., кг	Примечание
1	см. таблицу	Мост шинный	1		

Нач. отд.	Лигерман	
Н. контр.	Лукашевич	
Гл. конструк.	Лукашевич	
Рук. бриг	Иванова	

5.407-69.1.20МЧ

Установка шинного моста без разъединителей. Монтажный чертеж

Стадия	Лист	Листов
Р		1

ВНИИПИ ТЯЖПРОМЭЛЕКТРОПРОЕКТ имени Ф.Б.ЯКУБОВСКОГО МОСКВА

21047-02 5

Инв.№ подл. | Подп. и дата | Взам. инв.№

Разрез 1-1

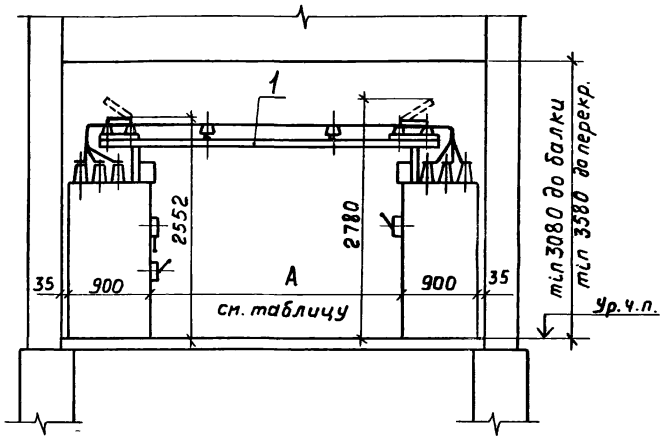

Разрез 2-2

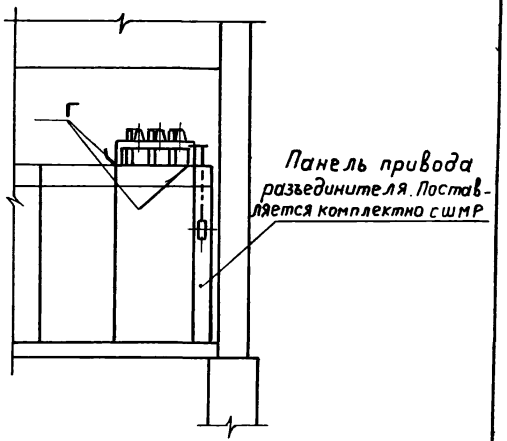

План

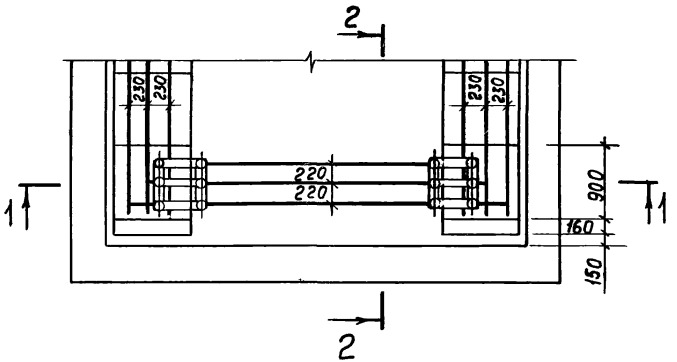

Обозначение	Размер А, мм	Тип шинного моста	Масса, кг
5.407-69.130 МЧ	2000	ШМР 1УЗ	224,0
-01	2500	ШМР 2УЗ	227,5
-02	3000	ШМР 3УЗ	231,0

Марка, поз.	Обозначение	Наименование	Кол.	Масса ед., кг	Примечание
1	см. таблицу	Мост шинный	1		

Нач. отд.	Лигерман	
Н. контр.	Лукашевич	
Гл. констр.	Лукашевич	
Рук. бриг.	Иванова	

5.407-69.130МЧ

Установка шинного моста с двумя разъединителями. Монтажный чертеж

Стадия	Лист	Листов
Р		1

ВНИПИ ТЯЖПРОМЭЛЕКТРОПРОЕКТ имени Ф. Б. ЯКУБОВСКОГО МОСКВА

Разрез 1-1 Крепление одного кабеля (5.407-69.1.40мч)

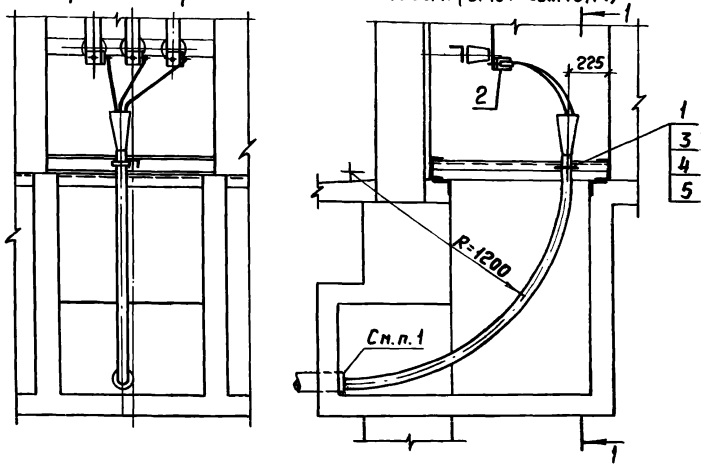

Сечение а-а

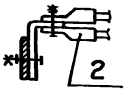

Разрез 2-2 Крепление двух кабелей (5.407-69.1.40мч-01)

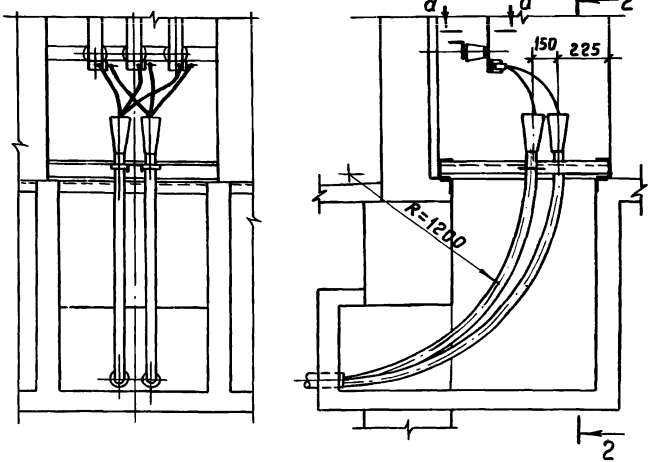

1. Заделку труб при вводе в приямок см. 5.407-69.1.90мч.

Марка, поз.	Обозначение	Наименование	Кол. по обознач. мч	Кол. по обознач. -01	Масса ед., кг	Примечание
1		Скоба	1	2		Тип по кабелю
2		Наконечник кабельный	3	6		
3		Болт М6×20 ГОСТ 7798-70	2	4		
4		Гайка М6 ГОСТ 5915-70	2	4		
5		Шайба 6 ГОСТ 11371-78	2	4		

Нач. отд.	Лигерман	
Н. контр.	Лукашевич	
Гл. констр.	Кукшевич	
Рук. бриг.	Иванова	

5.407-69.1.40мч

Установка камеры на полу. Узлы крепления одного и двух кабелей при подводе их с задней стороны. Монтажный чертеж

Стадия	Лист	Листов
Р	1	

ВНИПИ ТЯЖПРОМЭЛЕКТРОПРОЕКТ имени Ф.Б. ЯКУБОВСКОГО МОСКВА

Разрез 1-1

Крепление одного кабеля (5.407-69.1.50МЧ)

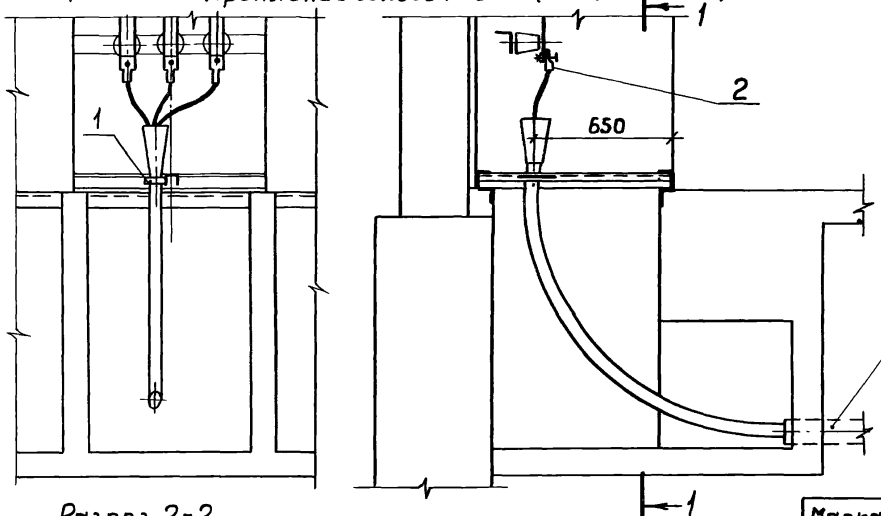

Заделку труб при вводе, в приямок см 5 407-69 1 90МЧ

Разрез 2-2

Крепление двух кабелей (5.407-69.1.50МЧ-01)

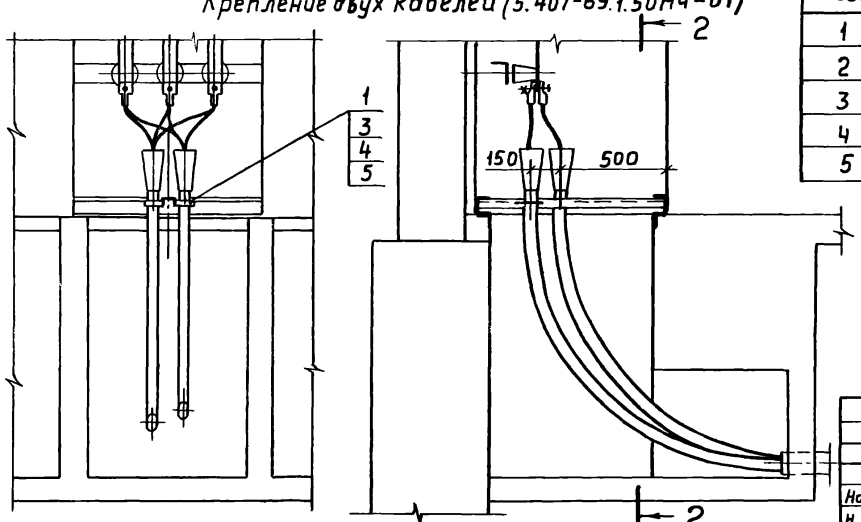

Марка, поз.	Обозначение	Наименование	Кол. по обозначению МЧ	Кол. по обозначению -01	Масса ед., кг	Примечание
1		Скоба				Тип - по кабелю
2		Наконечник кабельный				
3		Болт М6×20 ГОСТ 7798-70	2	4		
4		Гайка М6 ГОСТ 5915-70	2	4		
5		Шайба 6 ГОСТ 11371-78	2	4		

Нач. отд.	Лигерман	
Н. контр.	Лукашевич	
Гл. констр.	Лукашевич	
Рук. бриг.	Иванова	

5.407-69.1.50МЧ

Установка камеры на полу. Узлы крепления одного и двух кабелей при подводе их со стороны фасада. Монтажный чертеж

Стадия	Лист	Листов
Р		1

ВНИПИ ТЯЖПРОМЭЛЕКТРОПРОЕКТ имени Ф.Б. ЯКУБОВСКОГО МОСКВА

Разрез 1-1 Крепление одного кабеля (5.407-69.1.60МЧ)

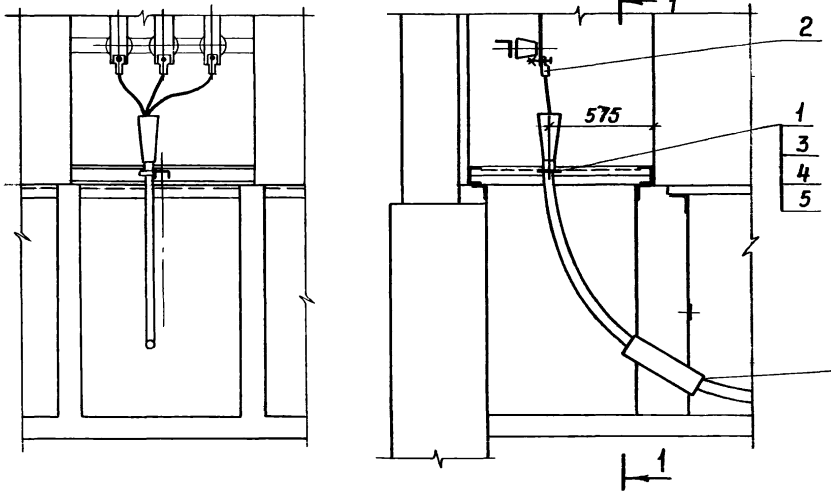

Кабели в патрубках уплотнить асбестовым шнуром смоченным в глиняном растворе или уплотнить мастикой типа УС-65

Разрез 2-2 Крепление двух кабелей (5.407-69.1.60МЧ-01)

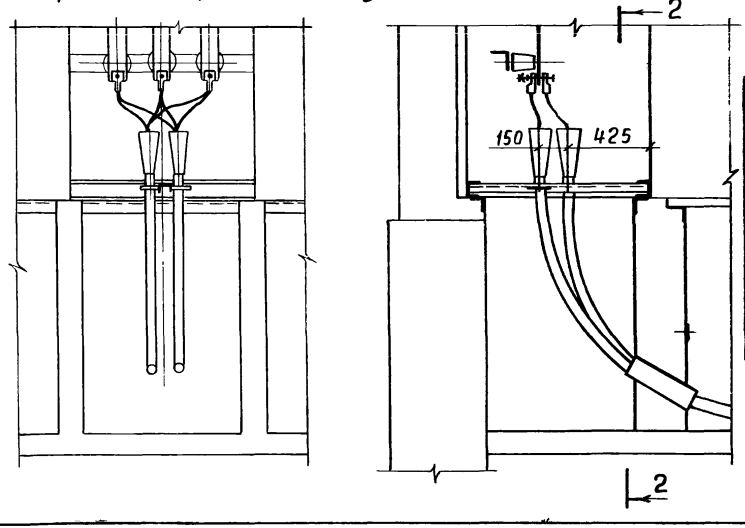

Марка, поз.	Обозначение	Наименование	Кол по обозначению МЧ	Кол по обозначению -01	Масса ед, кг	Примечание
1		Скоба	1	2		Тип по кабелю
2		Наконечник кабельный	3	6		
3		Болт М6×20 ГОСТ 7798-70	2	4		
4		Гайка М6 ГОСТ 5915-70	2	4		
5		Шайба 6 ГОСТ 11371-78	2	4		

Нач. отд.	Лигерман	
Н. контр.	Лукашевич	
Гл. конст.	Лукашевич	
Рук. бриг.	Иванова	

5.407-69.1.60МЧ

Установка камеры на полу. Узлы крепления одного и двух кабелей при подводе их со стороны фасада из канала. Монтажный чертеж.

Стадия	Лист	Листов
Р		1

ВНИПИ ТЯЖПРОМЭЛЕКТРОПРОЕКТ имени Ф.Б. ЯКУБОВСКОГО МОСКВА

21047-02 9

Взам. инв. № | Подп. и дата | Инв. № подл.

Разрез 1-1 Крепление одного кабеля (5.407-69.1.70МЧ)

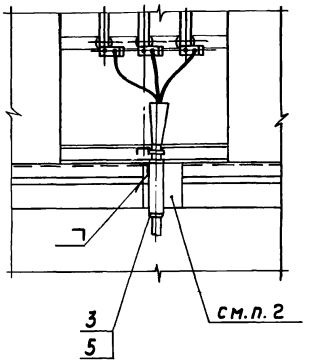

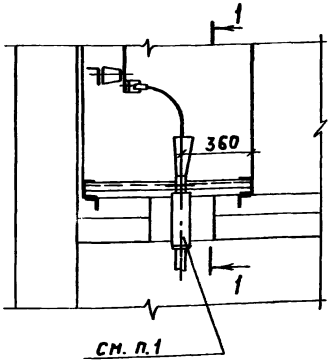

Разрез 2-2 Крепление двух кабелей (5.407-69.1.70МЧ-01)

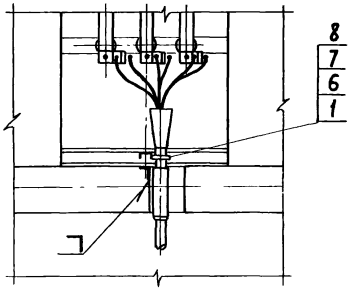

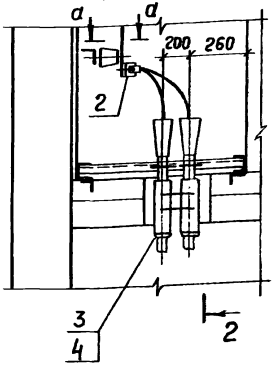

Сечение а-а

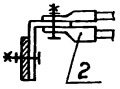

1. Кабели в патрубках уплотнить асбестовым шнуром, смоченным в глиняном растворе или уплотнить мастикой типа УС-65
2. После установки электромонтажниками патрубков строители должны проем заделать цементом марки 300-500 с песком 1:10

Марка поз.	Обозначение	Наименование	Кол. по обознач. МЧ	Кол. по обознач. 01	Масса ед., кг	Примечание
1		Скоба	1	2		Тип по кабелю
2		Наконечник кабельный	3	6		
3		Втулка В82УХЛ2	2	4		
4	5.407-69.1.100	Конструкция		1		
5		Труба Т180×3,5 ГОСТ 3262-75	1		1,5	ℓ=200
6		Болт М6×20 ГОСТ 7798-70	2	4		
7		Гайка М6 ГОСТ 5915-70	2	4		
8		Шайба 6 ГОСТ 11371-78	2	4		

Нач. отд.	Лигерман	
Н. контр.	Лукашевич	
Гл. конст.	Лукашевич	
Рук. бриг.	Иванова	

5.407-69.1.70МЧ

Установка камеры на перекрытии. Узлы крепления одного и двух кабелей. Монтажный чертеж

Стадия	Лист	Листов
Р		1

ВНИПИ ТЯЖПРОМЭЛЕКТРОПРОЕКТ имени Ф.Б. ЯКУБОВСКОГО МОСКВА

Инв. № подл. | Подп. и дата | Взам. инв. №

Крепление одного кабеля (5.407-69.1.80МЧ)

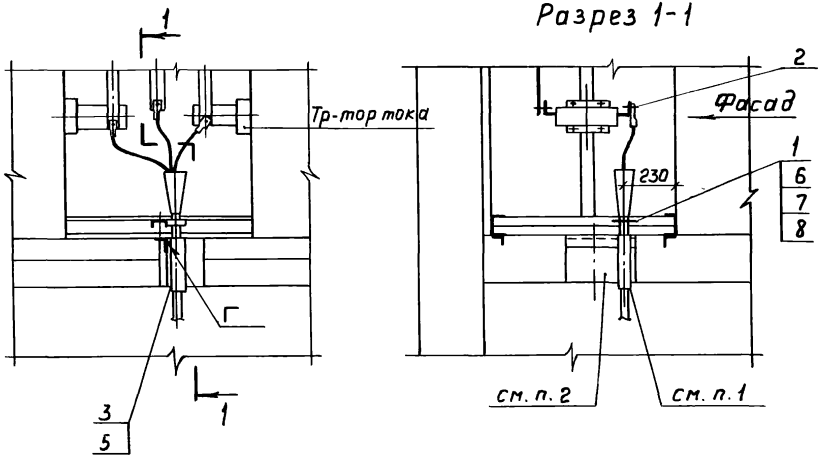

1. Кабели в патрубках уплотнить асбестовым шнуром, смоченным в глиняном растворе или уплотнить мастикой типа УС-65.
2. После установки электромонтажниками патрубков строители должны проем заделать цементом марки 300-500 с леском 1:10.
3. На чертеже показан подвод кабелей в камеру КС0385-05...У3. В камере КС0385-06...У3 трансформатор тока, расположенный справа, отсутствует.

Крепление двух кабелей (5.407-69.1.80МЧ-01)

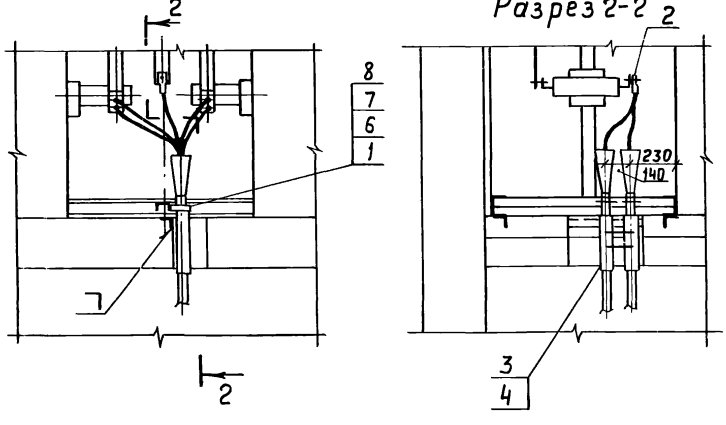

Марка, поз.	Обозначение	Наименование	Кол. по обознач. МЧ	Кол. по обознач. 01	Масса ед., кг	Примечание
1		Скоба	1	2		Тип по кабелю
2		Наконечник кабельный	3	6		
3		Втулка В82 УХЛ2	2	4		
4	5.407-69.1.100	Конструкция		1		
5		Труба Т.Л80×3,5 ГОСТ 3262-75	1		1,5	ℓ=200
6		Болт М6×20 ГОСТ 7798-70	2	4		
7		Гайка М6 ГОСТ 5915-70	2	4		
8		Шайба 6 ГОСТ 11371-78	2	4		

Нач. отд.	Лигерман	
Н. контр.	Лукашевич	
Гл. констр.	Лукашевич	
Рук. бриг.	Иванова	

5.407-69.1.80МЧ

Установка камеры на перекрытии. Узлы крепления одного и двух кабелей при подводе их к трансформаторам тока. Монтажный чертеж

Стадия	Лист	Листов
Р		1

ЕНИПИ ТЯЖПРОМЭЛЕКТРОПРОЕКТ имени Ф.Б.ЯКУБОВСКОГО МОСКВА

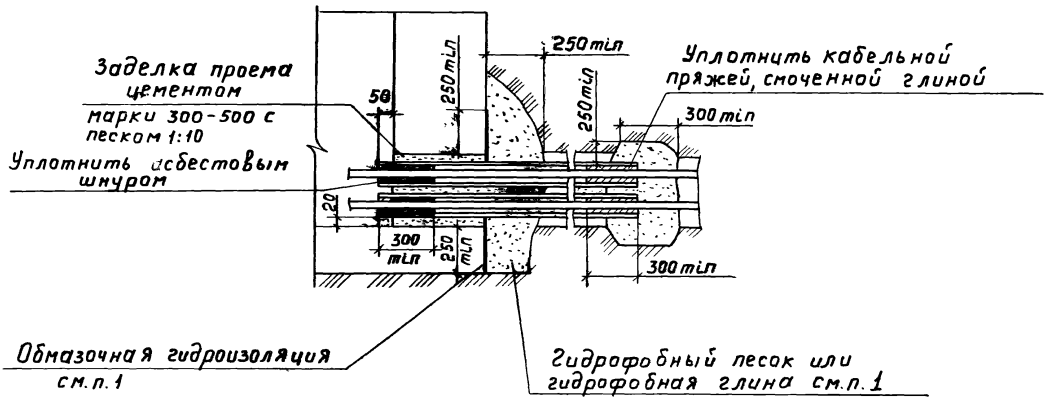

1. При применении гидрофобной защиты обмазочная гидроизоляция не требуется.

		5.407-69.1.90 МЧ	
Нач. отд	Лигерман	Гидроизоляция и заделка труб при вводе их в здание. Монтажный чертеж	Стадия: Р.Ч. / Лист: / Листов: 1
Н. контр	Лукашевич		ВНИПИ ТЯЖПРОМЭЛЕКТРОПРОЕКТ имени Ф.Б. ЯКУБОВСКОГО МОСКВА
Гл. конс	Лукашевич		
Рук. бриг	Иванова		

Инв. № подл. | Подп. и дата | Взам. инв. №

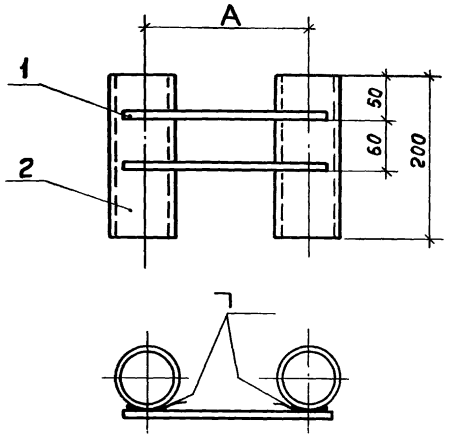

Конструкцию окрасить эмалью ПФ-115 серая (расход 0,03кг)

Обозначение	Размеры, мм		Масса кг, поз.1
	А	поз.1	
5.407-69.1.100	140	200	0,16
-01	200	260	0,20

Формат	Зона	Поз.	Обозначение	Наименование	Кол.	Примечание
		1		Круг $\frac{В\,8\ ГОСТ\ 2590-71}{В\ Ст3кп2-II\ ГОСТ\ 535-79}$	2	см. табл.
		2		Труба Т.Л 80×3,5 ГОСТ 3262-75	2	3,0кг

Взам. инв. № | Подп. и дата | Инв. № подл.

5.407-69.1.100

Конструкция из двух патрубков

Стадия	Масса	Масштаб
Р		1:5
Лист	Листов 1	

Нач. отд.	Лигерман	
Н. контр.	Бухашевич	
Гл. констр.	Лукашевич	
Рук. бриг.	Иванова	

ВНИПИ ТЯЖПРОМЭЛЕКТРОПРОЕКТ имени Ф.Б. ЯКУБОВСКОГО МОСКВА

21047-02 (13)

gost.e-ecolog.ru