ИЗДЕЛИЯ И УЗЛЫ ИНЖЕНЕРНОГО ОБОРУДОВАНИЯ ЗДАНИЙ

СЕРИЯ 5.407-53

ПРОКЛАДКА КАБЕЛЕЙ МАРКИ АВВ

ВЫПУСК 2

ЧЕРТЕЖИ ИЗДЕЛИЙ

20205-03

gost.e-ecolog.ru

ЦЕНТРАЛЬНЫЙ ИНСТИТУТ ТИПОВОГО ПРОЕКТИРОВАНИЯ
ГОССТРОЯ СССР

Москва. А-445. Смольная ул.. 22

Сдано в печать X 1985 года

Заказ № 10960 Тираж 800 экз.

ИЗДЕЛИЯ И УЗЛЫ ИНЖЕНЕРНОГО ОБОРУДОВАНИЯ ЗДАНИЙ

СЕРИЯ 5.407-53

ПРОКЛАДКА КАБЕЛЕЙ МАРКИ АВВ

ВЫПУСК 2

ЧЕРТЕЖИ ИЗДЕЛИЙ

РАЗРАБОТАНЫ
ВНИПИ ТЯЖПРОМЭЛЕКТРОПРОЕКТ
имени Ф.Б.ЯКУБОВСКОГО
ГЛАВЭЛЕКТРОМОНТАЖ
МИНМОНТАЖСПЕЦСТРОЯ СССР

УТВЕРЖДЕНЫ
И ВВЕДЕНЫ В ДЕЙСТВИЕ
МИНМОНТАЖСПЕЦСТРОЕМ СССР
ПРОТОКОЛ ОТ 20.09.84 г.

Директор института — Ю.Г.Барыбин
Главный инженер института — М.Г. Зименков
Начальник технического отдела — Л.Б.Годгельф
Начальник отдела типового проектирования — И.И.Лигерман

Содержание

Обозначение	Наименование	Стр.
	Титульный лист	1
	Содержание	2,3
5.407-53.2.ВП	Ведомость изделий и материалов	
	для изготовления конструкций и	
	деталей в МЭЗ	4,5
5.407-53.2.10	Конструкция кабельная с одной	
	полкой	6
5.407-53.2.20	Конструкция кабельная с одной	
	полкой	7
5.407-53.2.30	Конструкция кабельная с двумя	
	полками	8
5.407-53.2.40	Конструкция кабельная с двумя	
	полками	9
5.407-53.2.50	Конструкция кабельная с одной	
	полкой	10
5.407-53.2.60	Конструкция кабельная с одной	
	полкой	11
5.407-53.2.70	Конструкция кабельная с одной	
	полкой	12
5.407-53.2.80	Конструкция кабельная с одной	
	полкой	13
5.407-53.2.90	Конструкция кабельная с двумя	
	полками	14
5.407-53.2.100	Конструкция кабельная с двумя	
	полками	15
5.407-53.2.100СБ	Конструкция кабельная с двумя	
	полками. Сборочный чертеж	16
5.407-53.2.110	Конструкция кабельная с двумя	
	полками	17
5.407-53.2.110СБ	Конструкция кабельная с двумя	
	полками. Сборочный чертеж	18
5.407-53.2.120	Конструкция кабельная для	
	вертикальной прокладки кабелей	19
5.407-53.2.130	Конструкция кабельная для	
	установки кожуха при вертикальной	
	прокладки кабелей	20
5.407-53.2.140	Скоба для крепления двух кабелей	21
5.407-53.2.141	Скоба	22
5.407-53.2.142	Основание	22
5.407-53.2.150	Скоба опорная для крепления	
	3,4 кабелей	23
5.407-53.2.151	Скоба верхняя	24
5.407-53.2.152	Скоба нижняя	25
5.407-53.2.160	Скоба промежуточная для	
	крепления 3,4 кабелей	26
5.407-53.2.170	Плита проходная для двух кабелей	27
5.407-53.2.171	Плита	28
5.407-53.2.172	Планка	29
5.407-53.2.173	Шпилька	29
5.407-53.2.180	Плита проходная для трех кабелей	30
5.407-53.2.181	Плита	28
5.407-53.2.001	Крышка	31

Инв. № подл. | Подп. и дата | Взам. инв. №

Обозначение	Наименование	Стр.
5.407-53.2.190	Подвес	31
5.407-53.2.200	Подвес	32
5.407-53.2.201	Полка	33
5.407-53.2.202	Шпилька	33
5.407-53.2.210	Разметка отверстий в ответвительной вертикальной секции У1897КУЗ	34
5.407-53.2.220	Разметка отверстий в ответвительной вертикальной секции У2097КУЗ	34
5.407-53.2.230	Разметка отверстий в ответвительных вертикальных секциях У1741УЗ, У1771УЗ	35
5.407-53.2.240	Разметка отверстий в ответвительных горизонтальных секциях У1898КУЗ, У2098КУЗ	36
5.407-53.2.002	Планка	37
5.407-53.2.003	Планка	37
5.407-53.2.004	Кожух	38
5.407-53.2.250	Шпилька комлектная	39

Наименование и техническая характеристика изделия, материал	Тип, марка	Ед. изм.	Количество по обозначению 5.407-53.2. порядковый номер и исполнение																			
			.10						.20						.30						.40	
			—	01	02	03	04	05	—	01	02	03	04	05	—	01	02	03	04	05	—	01
Материалы																						
Уголок Б-63×63×6 ГОСТ 8509-72 / В Ст 3кп2-II ГОСТ 535-79		кг	2,5	2,5	2,5	2,5	2,5	2,5	3,7	3,7	3,7	3,7	3,7	3,7	5,8	5,8	6,1	6,1	6,4	6,4	8,1	8,1

Наименование и техническая характеристика изделия, материал	Тип, марка	Ед. изм.	Количество по обозначению 5.407-53.2. порядковый номер и исполнение																			
			.40				.50						.60						.70			
			02	03	04	05	—	01	02	03	04	05	—	01	02	03	04	05	—	01	02	03
Материалы																						
Уголок Б-63×63×6 ГОСТ 8509-72 / В Ст 3кп2-II ГОСТ 535-79		кг	8,4	8,4	8,7	8,7	3,9	3,9	4,2	4,2	4,5	4,5	5,2	5,2	5,2	5,2	5,2	5,2	8,1	8,1	8,1	8,1

Наименование и техническая характеристика изделия, материал	Тип, марка	Ед. изм.	Количество по обозначению 5.407-53.2. порядковый номер и исполнение																			
			.70		.80					.90						.100						
			04	05	—	01	02	03	04	05	—	01	02	03	04	05	—	01	02	03	04	05
Материалы																						
Швеллер 8 ГОСТ 8240-72 / В Ст 3кп2-II ГОСТ 535-79		кг															0,9	0,9	0,9	0,9	0,9	0,9
Уголок Б-63×63×6 ГОСТ 8509-72 / В Ст 3кп 2-II ГОСТ 535-79		кг	8,1	8,1	9,9	9,9	9,9	9,9	9,9	9,9	6,9	6,9	7,5	7,5	8,0	8,0	5,8	5,8	6,1	6,1	6,4	6,4
Полоса Б-2 6×60 ГОСТ 103-76 / В Ст 3кп 2-II ГОСТ 535-79		кг															2,2	2,2	2,2	2,2	2,2	2,2

Наименование и техническая характеристика изделия, материал	Тип, марка	Ед. изм.	Количество по обозначению 5.407-53.2. порядковый номер и исполнение							
			.110						.120	
			—	01	02	03	04	05	—	01
Материалы										
Уголок Б-63×63×6 ГОСТ 8509-72 / В Ст 3кп2-II ГОСТ 535-79		кг	10,5	11,0	10,8	11,3	11,1	11,6	5,7	5,3
Полоса Б-2 6×80 ГОСТ 103-76 / В Ст 3кп2-II ГОСТ 535-79		кг	2,3	2,3	2,3	2,3	2,3	2,3		

Нач. отд.	Лигерман		
Н. контр.	Лигерман		
Рук. бриг.	Жарова		

5.407-53.2.ВА

Ведомость изделий и материалов для изготовления конструкций и деталей в МЗЗ

Стадия	Лист	Листов
Р	1	2

ВНИПИ ТЯЖПРОМЭЛЕКТРОПРОЕКТ имени Ф.Б. ЯКУБОВСКОГО МОСКВА

Наименование и техническая характеристика изделия, материал	Тип, марка	Ед. изм.	Количество по обозначению 5.407-53.2 порядковый номер и исполнение																							
			.130		.140		.150				.160				.170		.180		.101	.200	.210	.261	.271		.281	.291
			—	01	—	01	—	01	02	03	—	01	02	03	—	01	—	01	—	—	—	—	—	01	—	—
Прочие изделия																										
Подвес тросовый ТУ36-2211-79	У2193	шт.																		1						
Материалы																										
Швеллер 10 ГОСТ 8240-72 / ВСт3кп2-II ГОСТ 535-79		кг																								15,6
Уголок Б-50×50×5 ГОСТ 8509-72 / ВСт3кп2-II ГОСТ 535-79		кг																			2,8					
Уголок Б-63×63×6 ГОСТ 8509-72 / ВСт3кп2-II ГОСТ 535-79		кг	5,7	5,3																по проекту						
Круг В 8 ГОСТ 2590-71 / ВСт3кп2-II ГОСТ 535-79		кг																			0,26					
Круг В 10 ГОСТ 2590-71 / ВСт3кп2-II ГОСТ 535-79		кг													0,39	0,39	0,39	0,39								
Полоса Б-2 4×30 ГОСТ 103-76 / ВСт3кп2-II ГОСТ 535-79		кг			0,43	0,47	0,45	0,48	0,56	0,62	0,45	0,48	0,56	0,62	0,76	0,76	0,76	0,76								
Лист Б-ПН-О-1,5 ГОСТ 19903-74 / ВСт3кп ГОСТ 16523-70		кг																							21,8	
Лист Б-ПН-О-2 ГОСТ 19903-74 / ВСт3кп ГОСТ 16523-70		кг																	3,3							
Труба 20×2×2000 кр II ГОСТ 10704-76 / Ст3-1 ГОСТ 10705-63*		м					0,05	0,062	0,05	0,062																
Шина ШАТ 6×20 ТУ16-705,002-77		кг																								
Пластина I, лист, МС-С-4×30 ГОСТ 7338-77*		кг			0,07	0,07	0,08	0,09	0,1	0,11	0,08	0,09	0,1	0,11								0,72	0,72	0,92		
Доска АЦЭИД 40×20×2,5 ГОСТ 4248-78 *)		шт.													2	2	2	2								
Стандартные изделия																										
Болт М8×25 ГОСТ 7798-70*		шт.	2	2																						
Болт М10×35 ГОСТ 7798-70*		шт.			2	2					2	2	2	2												
Болт М10×65 ГОСТ 7798-70*		шт.					2	2	2	2																
Гайка М8 ГОСТ 5915-70*		шт.	2	2																	8					
Гайка М10 ГОСТ 5915-70*		шт.			2	2	4	4	4	4					8	8	8	8								
Шайба 10 ГОСТ 11371-78		шт.			2	2	2	2	2	2					8	8	8	8								
Шайба 8 ГОСТ 11371-78		шт.	4	4																						

*) Для составления ведомости изделий и материалов общее количество досок, поставляемых в штуках определяют исходя из суммарной площади досок размером 120×80×2,5 см

Взам. инв. №

Подп. и дата

Инв. № подл.

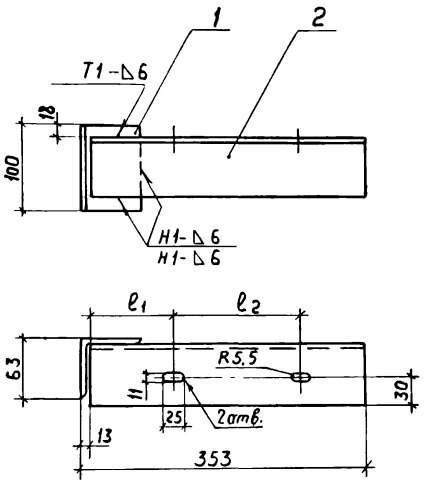

Обозначение	Размеры, мм	
	ℓ_1	ℓ_2
5.407-53.2.10	108	158
-01	100	176
-02	110	155
-03	100	172
-04	90	195
-05	77	220

Формат	Зона	Поз.	Обозначение	Наименование	Кол. на исполн. 5.407-53.2.10 —	01	02	03	04	05	Примечание
				Детали							
				Стойка							
				Уголок $\frac{Б\text{-}63\times63\times6\ ГОСТ\ 8509\text{-}72}{ВСт3кп2\text{-}\overline{II}\ ГОСТ\ 535\text{-}79}$							
БЧ		1	5.407-53.2.11	ℓ=100	1	1	1	1	1	1	0,57кг
				Полка							
				Уголок $\frac{Б\text{-}63\times63\times6\ ГОСТ\ 8509\text{-}72}{ВСт3кп2\text{-}\overline{II}\ ГОСТ\ 535\text{-}79}$							
БЧ		2	5.407-53.2.12	ℓ=340	1						1,95кг
			-01	ℓ=340		1					1,95кг
			-02	ℓ=340			1				1,95кг
			-03	ℓ=340				1			1,95кг
			-04	ℓ=340					1		1,95кг
			-05	ℓ=340						1	1,95кг

1. Сварку производить по ГОСТ 5264-80.
2. Конструкцию окрасить эмалью ПФ 115, серая, ГОСТ 6465-76, $\overline{IV}$, С1

Нач. отд.	Лигерман	
Н. контр.	Лигерман	
Рук. брига.	Жарова	

5.407-53.2.10

Конструкция кабельная с одной полкой

Стадия	Масса	Масштаб
Р	2,52	1:5
Лист	Листов 1	

ВНИПИ ТЯЖПРОМЭЛЕКТРОПРОЕКТ имени Ф.Б.ЯКУБОВСКОГО МОСКВА

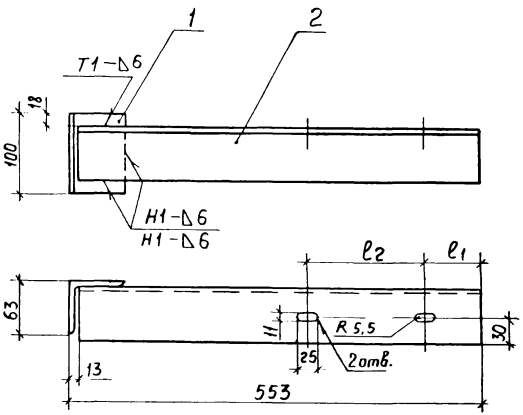

Обозначение	Размеры, мм	
	ℓ1	ℓ2
5.407-53.2.20	75	158
-01	65	176
-02	75	155
-03	68	172
-04	55	195
-05	43	220

Формат	Зона	Поз.	Обозначение	Наименование	Кол. на исполн. 5.407-53.2.20 –	01	02	03	04	05	Примечание
				Детали							
				Стойка							
				Уголок Б-63×63×6 ГОСТ 8509-72 / ВСт 3кп2-II ГОСТ 535-79							
БЧ		1	5.407-53.2.21	ℓ=100	1	1	1	1	1	1	0,57кг
				Полка							
				Уголок Б-63×63×6 ГОСТ 8509-72 / ВСт 3кп2-II ГОСТ 535-79							
БЧ		2	5.407-53.2.22	ℓ=540	1						3,09кг
			-01	ℓ=540		1					3,09кг
			-02	ℓ=540			1				3,09кг
			-03	ℓ=540				1			3,09кг
			-04	ℓ=540					1		3,09кг
			-05	ℓ=540						1	3,09кг

1. Сварку производить по ГОСТ 5264-80
2. Конструкцию окрасить эмалью ПФ 115, серая, ГОСТ 6465-76, IV, С1.

Взам. инв. №
Подп. и дата
Инв. № подл.

Нач. отд.	Лигерман	
Н. кон.	Лигерман	
Рук. бр.	Жарова	

5.407-53.2.20

Конструкция кабельная с одной полкой

Стадия	Масса	Масштаб
Р	3,7	1:5
Лист	Листов 1	

ВНИПИ ТЯЖПРОМЭЛЕКТРОПРОЕКТ имени Ф.Б. ЖУБОВСКОГО МОСКВА

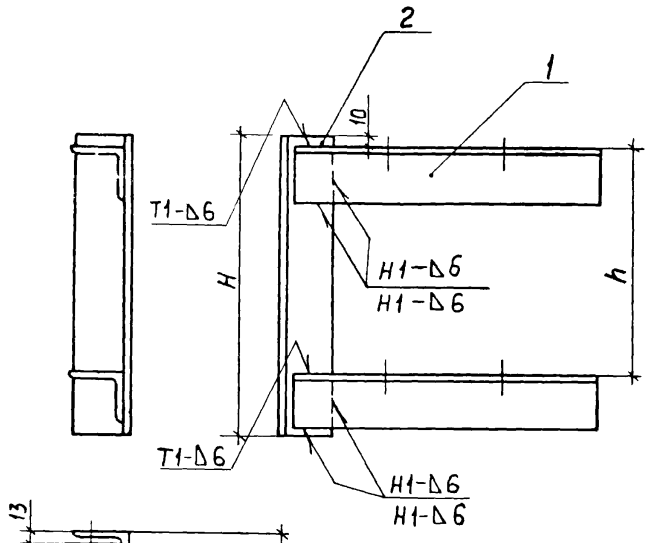

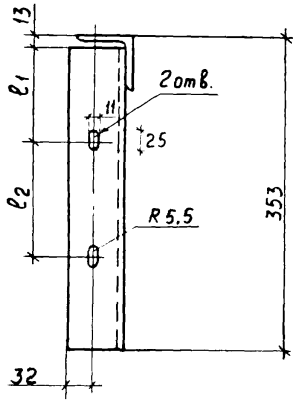

1. Сварку производить по ГОСТ5264-80
2. Конструкцию окрасить эмалью ПФ115, серая, ГОСТ6465-76, IV, С1

Формат	Зона	Поз.	Обозначение	Наименование	Кол. на исполн. 5.407-53.2.30 —	01	02	03	04	05	Примечание
				Детали							
				Полка							
				Уголок $\frac{Б\text{-}63\times63\times6\ ГОСТ\ 8509\text{-}72}{ВСт3кп2\text{-}II\ ГОСТ\ 535\text{-}79}$							
Б4		1	5.407-53.2.31	ℓ=340	2						3,9 кг
			-01	ℓ=340		2					3,9 кг
			-02	ℓ=340			2				3,9 кг
			-03	ℓ=340				2			3,9 кг
			-04	ℓ=340					2		3,9 кг
			-05	ℓ=340						2	3,9 кг
				Стойка							
				Уголок $\frac{Б\text{-}63\times63\times6\ ГОСТ\ 8509\text{-}72}{ВСт3кп2\text{-}II\ ГОСТ\ 535\text{-}79}$							
Б4		2	5.407-53.2.32	ℓ=330	1	1					1,9 кг
			-01	ℓ=380			1	1			2,2 кг
			-02	ℓ=430					1	1	2,5 кг

Обозначение	Размеры, мм H	h	ℓ_1	ℓ_2	Масса, кг
5.407-53.2.30	330	250	108	158	5,8
-01	330	250	100	176	5,8
-02	380	300	110	155	6,1
-03	380	300	100	172	6,1
-04	430	350	90	195	6,4
-05	430	350	77	220	6,4

Нач. отд.	Лигерман	
Н. контр.	Лигерман	
Рук. бриг.	Жарова	

5.407-53.2.30

Конструкция кабельная с двумя полками

Стадия	Масса	Масштаб
Р	См. таблицу	1:5
Лист	Листов 1	

ВНИПИ ТЯЖПРОМЭЛЕКТРОПРОЕКТ имени Ф.Б. Якубовского МОСКВА

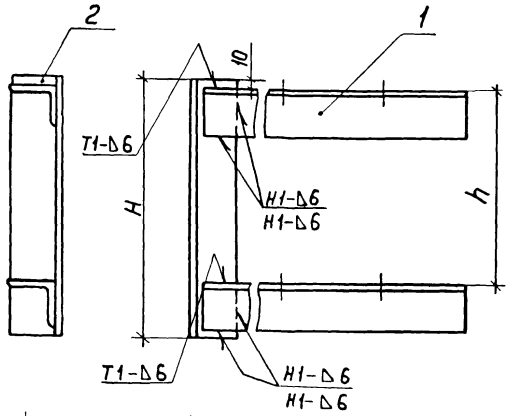

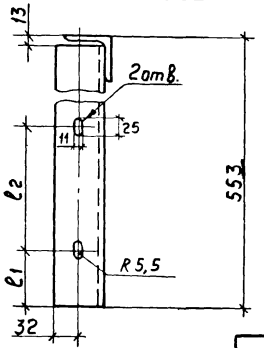

1. Сварку производить по ГОСТ 5264-80.
2. Конструкцию окрасить эмалью ПФ115, серая, ГОСТ 6465-76, IV, С1

Формат	Зона	Поз.	Обозначение	Наименование	Кол. на исполн. 5.407-53.2.40 —	01	02	03	04	05	Примечание
				Детали							
				Полка							
				Уголок $\frac{Б\text{-}63\times63\times6\ ГОСТ8509\text{-}72}{В\ Ст3кп2\text{-}II\ ГОСТ535\text{-}79}$							
Б4		1	5.407-53.2.41	ℓ=540	2						6,2кг
			-01	ℓ=540		2					6,2кг
			-02	ℓ=540			2				6,2кг
			-03	ℓ=540				2			6,2кг
			-04	ℓ=540					2		6,2кг
			-05	ℓ=540						2	6,2кг
				Стойка							
				Уголок $\frac{Б\text{-}63\times63\times6\ ГОСТ8509\text{-}72}{В\ Ст3кп2\text{-}II\ ГОСТ535\text{-}79}$							
Б4		2	5.407-53.2.42	ℓ=330	1	1					1,9кг
			-01	ℓ=380			1	1			2,2кг
			-02	ℓ=430					1	1	2,5кг

Обозначение	Размеры, мм H	h	ℓ1	ℓ2	Масса, кг
5.407-53.2.40	330	250	75	158	8,1
-01	330	250	65	176	8,1
-02	380	300	75	155	8,4
-03	380	300	68	172	8,4
-04	430	350	55	195	8,7
-05	430	350	43	220	8,7

Нач.отд.	Лигерман	
Н.контр.	Лигерман	
Рук.бриг.	Жарова	

5.407-53.2.40

Конструкция кабельная с двумя полками

Стадия	Масса	Масштаб
Р	см. таблицу	1:5
Лист	Листов 1	

ВНИПИ ТЯЖПРОМЭЛЕКТРОПРОЕКТ имени Ф.Б.ЯКУБОВСКОГО МОСКВА

Инв.№ подл. | Подп. и дата | Взам.инв.№

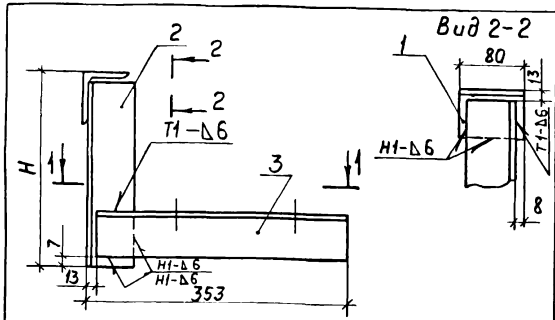

Разрез 1-1

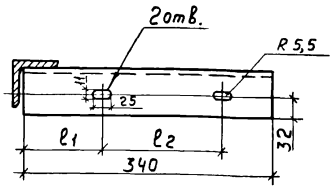

Вид 2-2

1. Сварку производить по ГОСТ 5264-80.
2. Конструкцию окрасить эмалью ПФ115, серая, ГОСТ 6465-76, IV, С1

Обозначение	Размеры, мм H	ℓ1	ℓ2	Масса, кг
5.407-53.2.50	283	108	158	3,9
-01	283	100	176	3,9
-02	333	110	155	4,2
-03	333	100	172	4,2
-04	383	90	195	4,5
-05	383	77	220	4,5

Формат	Зона	Поз.	Обозначение	Наименование	Кол. на исполн. 5.407-53.2.50 —	01	02	03	04	05	Примечание
				Детали							
				Упор							
				Уголок Б-63×63×6 ГОСТ 8509-72 / В Ст3кп2-II ГОСТ 535-79							
БЧ		1	5.407-53.2.51	ℓ=80	1	1	1	1	1	1	0,41 кг
				Стойка							
				Уголок Б-63×63×6 ГОСТ 8509-72 / В Ст3кп2-II ГОСТ 535-79							
БЧ		2	5.407-53.2.52	ℓ=270	1	1					1,54 кг
			-01	ℓ=320			1	1			1,83 кг
			-02	ℓ=370					1	1	2,12 кг
				Полка							
				Уголок Б-63×63×6 ГОСТ 8509-72 / В Ст3кп2-II ГОСТ 535-79							
БЧ		3	5.407-53.2.53	ℓ=340	1						1,95 кг
			-01	ℓ=340		1					1,95 кг
			-02	ℓ=340			1				1,95 кг
			-03	ℓ=340				1			1,95 кг
			-04	ℓ=340					1		1,95 кг
			-05	ℓ=340						1	1,95 кг

Нач. отд.	Лигерман	
Н. контр.	Лигерман	
Рук. брич	Жарова	

5.407-53.2 50

Конструкция кабельная с одной полкой

Стадия	Масса	Масштаб
Р	См. табл. ЧУ	1:5
Лист	Листов 1	

ВНИПИ ТЯЖПРОМЭЛЕКТРОПРОЕКТ имени Ф.Б. ЯКУБОВСКОГО МОСКВА

Разрез 1-1

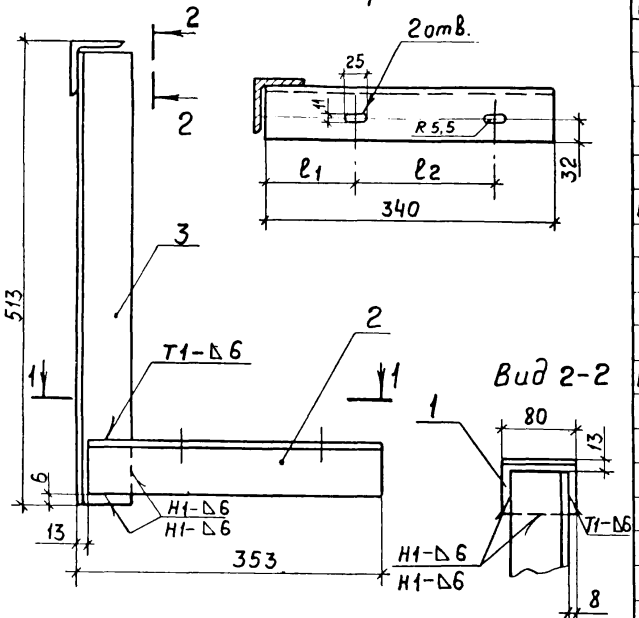

Вид 2-2

Обозначение	Размеры, мм	
	ℓ1	ℓ2
5.407-53.2.60	108	158
-01	100	176
-02	110	155
-03	100	172
-04	90	195
-05	77	220

Формат	Зона	Поз.	Обозначение	Наименование	Кол. на испол. 5.407-53.2.60 —	01	02	03	04	05	Примечание
				Детали							
				Упор							
				Уголок Б-63×63×6 ГОСТ 8509-72 / ВСт3кп2-II ГОСТ 535-79							
БЧ		1	5.407-53.2.61	ℓ=80	1	1	1	1	1	1	0,41 кг
				Полка							
				Уголок Б-63×63×6 ГОСТ 8509-72 / ВСт3кп2-II ГОСТ 535-79							
БЧ		2	5.407-53.2.62	ℓ=340	1						1,95 кг
			-01	ℓ=340		1					1,95 кг
			-02	ℓ=340			1				1,95 кг
			-03	ℓ=340				1			1,95 кг
			-04	ℓ=340					1		1,95 кг
			-05	ℓ=340						1	1,95 кг
				Стойка							
				Уголок Б-63×63×6 ГОСТ 8509-72 / ВСт3кп2-II ГОСТ 535-79							
БЧ		3	5.407-53.2.63	ℓ=500	1	1	1	1	1	1	2,86 кг

1. Сварку производить по ГОСТ 5264-80.
2. Конструкцию окрасить ПФ 115 серая, ГОСТ 6465-76, IV, С1.

Нач. отд.	Лигерман	
Н. ко.	Лигерман	
Рук. г.	Жарова	

5.407-53.2.60

Конструкция кабельная с одной полкой

Стадия	Масса	Масштаб
Р	5,2	1:5
Лист	Листов 1	

ВНИПИ ТЯЖПРОМЭЛЕКТРОПРОЕКТ имени Ф.Б. ЯКУБОВСКОГО МОСКВА

Взам. инв. №
Подп. и дата
Инв. № подл.

Разрез 1-1

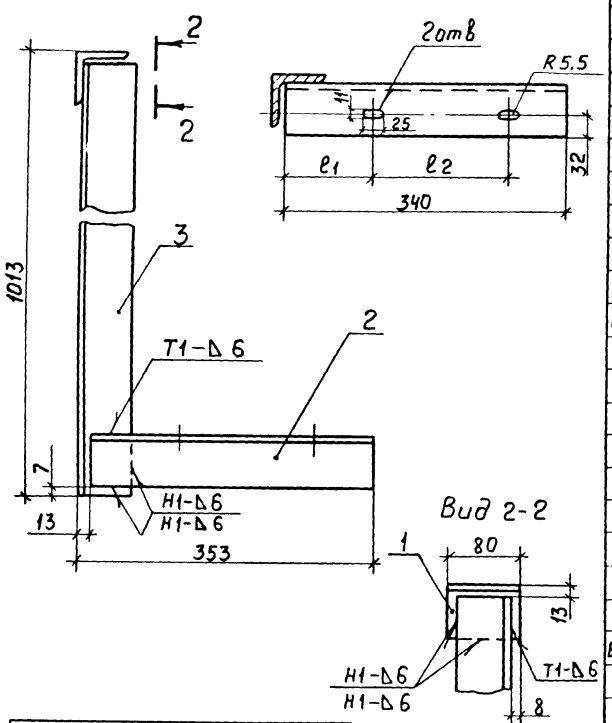

Вид 2-2

Обозначение	Размеры, мм ℓ1	ℓ2
5.407-53.2.70	108	158
-01	100	176
-02	110	155
-03	100	172
-04	90	195
-05	77	220

1. Сварку производить по ГОСТ 5264-80.
2. Конструкцию окрасить эмалью ПФ115, серая, ГОСТ 6465-76, IV, С1

Формат	Зона	Поз	Обозначение	Наименование	Кол. на испол. 5.407-53.2.70 —	01	02	03	04	05	Примечание
				Детали							
				Упор							
				Уголок Б-63×63×6 ГОСТ 8509-72 / ВСт3кп2-II ГОСТ 535-79							
Б1		1	5.407-53.2.71	ℓ=80	1	1	1	1	1	1	0,41кг
				Полка							
				Уголок Б-63×63×6 ГОСТ 8509-72 / ВСт3кп2-II ГОСТ 535-79							
Б1		2	5.407-53.2.72	ℓ=340	1						1,95кг
			-01	ℓ=340		1					1,95кг
			-02	ℓ=340			1				1,95кг
			-03	ℓ=340				1			1,95кг
			-04	ℓ=340					1		1,95кг
			-05	ℓ=340						1	1,95кг
				Стойка							
				Уголок Б-63×63×6 ГОСТ 8509-72 / ВСт3кп2-II ГОСТ 535-79							
Б4		3	5.407-53.2.73	ℓ=1000	1	1	1	1	1	1	5,72кг

Нач.отд.	Лигерман	
Н.контр.	Лигерман	
Рук.бриг.	Жарова	

5.407-53.2.70

Конструкция кабельная с одной полкой

Стадия	Масса	Масштаб
Р	8,1	1:5
Лист	Листов 1	

ВНИПИ ТЯЖПРОМЭЛЕКТРОПРОЕКТ имени Ф.Б.Якубовского МОСКВА

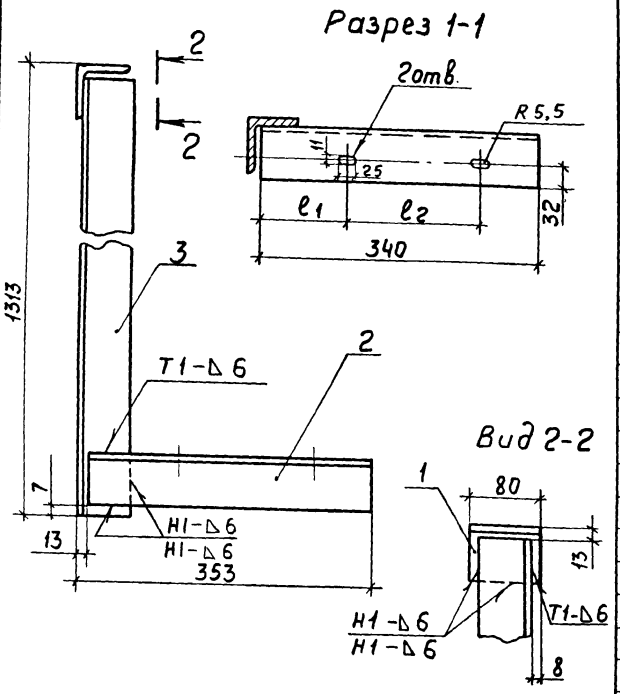

Обозначение	Размеры, мм	
	ℓ1	ℓ2
5.407-53.2.80	108	158
-01	100	176
-02	110	155
-03	100	172
-04	90	195
-05	77	220

Формат	Зона	Поз.	Обозначение	Наименование	Кол. на исполнение 5.407-53.2.80 —	01	02	03	04	05	Примечание
				Детали							
				Упор							
				Уголок Б-63×63×6 ГОСТ8509-72 / ВСт3кп2-II ГОСТ535-79							
БЧ		1	5.407-53.2.81	ℓ=80	1	1	1	1	1	1	0,41кг
				Полка							
				Уголок Б-63×63×6 ГОСТ8509-72 / ВСт3кп2-II ГОСТ535-79							
БЧ		2	5.407-53.2.82	ℓ=340	1						1,95кг
			— 01	ℓ=340		1					1,95кг
			— 02	ℓ=340			1				1,95кг
			— 03	ℓ=340				1			1,95кг
			— 04	ℓ=340					1		1,95кг
			— 05	ℓ=340						1	1,95кг
				Стойка							
				Уголок Б-63×63×6 ГОСТ8509-72 / ВСт3кп2-II ГОСТ535-79							
БЧ		3	5.407-53.2.83	ℓ=1300	1	1	1	1	1	1	7,52кг

1. Сварку производить по ГОСТ5264-80.
2. Конструкцию окрасить ПФ115, серая, ГОСТ6465-76, IV, С1.

Нач. отд.	Лигерман	
Н. контр.	Лигерман	
Рук. бриг.	Жарова	

5.407-53.2.80

Конструкция кабельная с одной полкой

Стадия	Масса	Масштаб
Р	9,9	1:5
Лист	Листов 1	

ВНИПИ ТЯЖПРОМЭЛЕКТРОПРОЕКТ имени Ф.Б.ЯКУБОВСКОГО МОСКВА

Инв. № подл. | Подп. и дата | Взам. инв. №

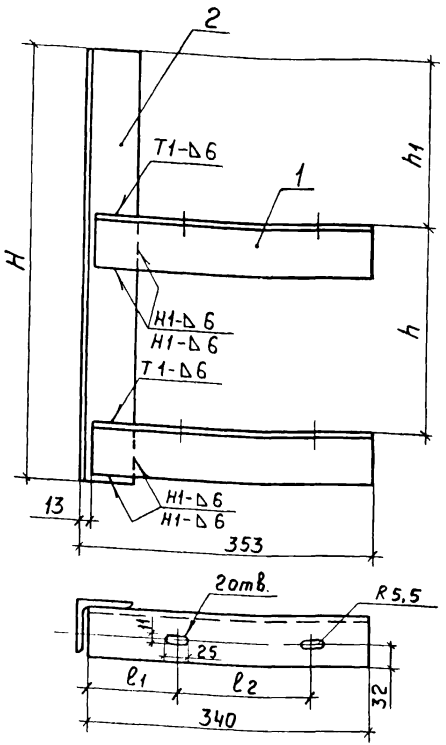

Обозначение	Размеры, мм					Масса кг
	H	h1	h	ℓ1	ℓ2	
5.407-53.2.90	520	200	250	108	158	6,9
-01	520	200	250	100	176	6,9
-02	620	250	300	110	155	7,5
-03	620	250	300	100	172	7,5
-04	720	300	350	90	195	8,0
-05	720	300	350	77	220	8,0

Формат	Зона	Поз.	Обозначение	Наименование	Кол. на исполн. 5.407-53.2.90 —	01	02	03	04	05	Примечание
				Детали							
				Полка							
				Уголок Б-63×63×6 ГОСТ 8509-72 / ВСт3кп2-II ГОСТ 535-79							
БЧ		1	5.407-53.2.91	ℓ=340	1						3,9кг
			-01	ℓ=340		1					3,9кг
			-02	ℓ=340			1				3,9кг
			-03	ℓ=340				1			3,9кг
			-04	ℓ=340					1		3,9кг
			-05	ℓ=340						1	3,9кг
				Стойка							
				Уголок Б-63×63×6 ГОСТ 8509-72 / ВСт3кп2-II ГОСТ 535-79							
БЧ		2	5.407-53.2.92	ℓ=520	1	1					3,0кг
			-01	ℓ=620			1	1			3,6кг
			-02	ℓ=720					1	1	4,1кг

1. Сварку производить по ГОСТ 5264-80
2. Конструкцию окрасить эмалью ПФ 115, серая, ГОСТ 6465-76, IV, $С_1$

Нач.отд.	Лигерман	
Н.контр.	Лигерман	
Рук.бриг.	Жарова	

5.407-53.2.90

Конструкция кабельная с двумя полками

Стадия	Масса	Масштаб
Р	см. таблицу	1:5
Лист	Листов 1	

ВНИПИ ТЯЖПРОМЭЛЕКТРОПРОЕКТ имени Ф.Б.ЯКУБОВСКОГО МОСКВА

Формат	Зона	Поз.	Обозначение	Наименование	Кол. на исполн. 5.407-53.2.100СБ —	01	02	03	04	05					Примечание
				Документация											
А3			5.407-53.2.100СБ	Сборочный чертеж	X	X	X	X	X	X					
				Детали											
				Полка											
				Уголок $\frac{Б\text{-}63\times63\times6\ ГОСТ\ 8509\text{-}72}{В\ Ст\ 3кп2\text{-}II\ ГОСТ\ 535\text{-}79}$											
Б4		1	5.407-53.2.101	ℓ=340	2										3,9кг
			-01	ℓ=340		2									3,9кг
			-02	ℓ=340			2								3,9кг
			-03	ℓ=340				2							3,9кг

				5.407-53.2.100			
Нач.отд	Лигерман			Конструкция кабельная с двумя полками	Стадия	Лист	Листов
Н.контр	Лигерман				Р	1	2
Рук.бриг	Жарова				ВНИПИ ТЯЖПРОМЭЛЕКТРОПРОЕКТ ИМЕНИ Ф.Б.ЯКУБОВСКОГО МОСКВА		

Копировал Ключ Формат А4

Формат	Зона	Поз.	Обозначение	Наименование	Кол на исполн. 5.407-53.2.100СБ —	01	02	03	04	05					Примечание
				Полка											
				Уголок $\frac{Б\text{-}63\times63\times6\ ГОСТ\ 8509\text{-}72}{В\ Ст\ 3кп2\text{-}II\ ГОСТ\ 535\text{-}79}$											
Б4		1	5.407-53.2.101-05	ℓ=340					2						3,9кг
			-06	ℓ=340						2					3,9кг
				Стойка											
				Уголок $\frac{Б\text{-}63\times63\times6\ ГОСТ\ 8509\text{-}72}{В\ Ст\ 3кп2\text{-}II\ ГОСТ\ 535\text{-}79}$											
Б4		2	5.407-53.2.102	ℓ=330	1	1									1,2 кг
			-01	ℓ=380			1	1							2,2кг
			-02	ℓ=430					1	1					2,5кг
Б4		3	5.407-53.2.103	Обойма											
				Полоса $\frac{Б\text{-}2\ 6\times60\ ГОСТ\ 103\text{-}76}{В\ Ст\ 3кп2\text{-}II\ ГОСТ\ 535\text{-}79}$	2	2	2	2	2	2					2,2кг
Б4		4	5.407-53.2.104	Упор											
				Швеллер $\frac{8\ ГОСТ\ 8240\text{-}72}{В\ Ст\ 3кп2\text{-}II\ ГОСТ\ 535\text{-}79}$	2	2	2	2	2	2					0,9кг

	5.407-53.2.100	Лист 2

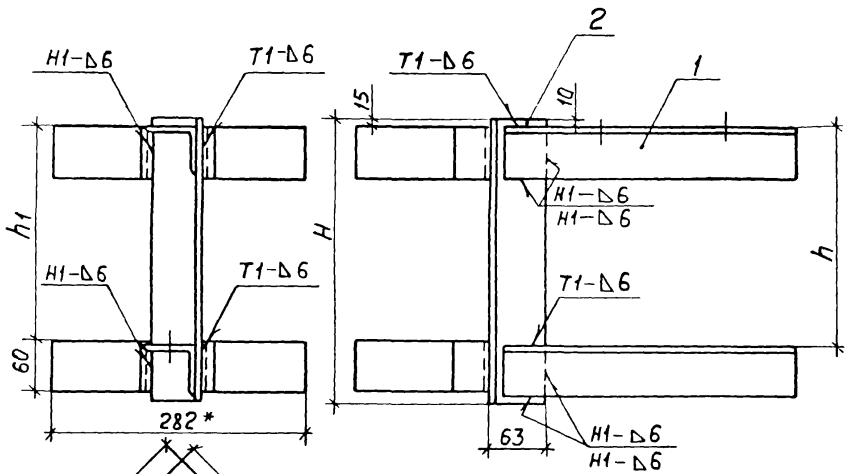

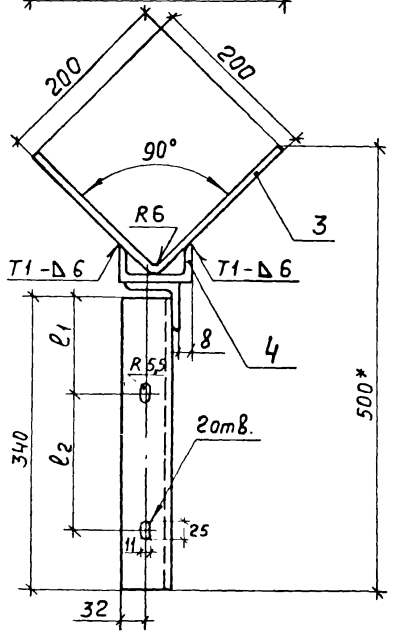

Обозначение	Размеры, мм					Масса, кг
	H	h	h_1	l_1	l_2	
5.407-53.2.100	330	250	240	108	158	8,9
-01	330	250	240	100	176	8,9
-02	380	300	290	110	155	9,2
-03	380	300	290	100	172	9,2
-04	430	350	340	90	195	9,5
-05	430	350	340	77	220	9,5

1. Сварку производить по ГОСТ5264-80.
2. Конструкцию окрасить эмалью ПФ115, серая, ГОСТ6465-76, IV, С1
* Размеры для справок

Нач.отд.	Лигерман		
Н.контр.	Лигерман		
Рук.бриг.	Жарова		

5.407-53.2.100СБ

Конструкция кабельная с двумя полками. Сборочный чертеж

Стадия	Масса	Масштаб
Р	см. табл.	1:5
Лист	Листов 1	

ВНИПИ ТЯЖПРОМЭЛЕКТРОПРОЕКТ имени Ф.Б.ЯКУБОВСКОГО МОСКВА

Формат	Зона	Поз	Обозначение	Наименование	Кол. на исполн. 5.407-53.2.110СБ										Примечание
					—	01	02	03	04	05					
				Документация											
А3			5.407-53.2.110СБ	Сборочный чертеж	X	X	X	X	X	X					
				Детали											
				Полка											
				Уголок Б-63×63×6 ГОСТ 8509-72 / ВСт3кп2-II ГОСТ 535-79											
Б4		1	5.407-53.2.111	ℓ=340	2										3,9кг
			-01	ℓ=340		2									3,9кг
			-02	ℓ=340			2								3,9кг
			03	ℓ=340				2							3,9кг

			5.407-53.2.110
			Конструкция кабельная с двумя полками
Нач.отд.	Лигерман		
Н.контр.	Лигерман		
Рук.бриг.	Жарова		

Стадия	Лист	Листов
Р	1	2

ВНИПИ ТЯЖПРОМЭЛЕКТРОПРОЕКТ имени Ф.Б.ЯКУБОВСКОГО МОСКВА

Копировал Формат А4

Формат	Зона	Поз.	Обозначение	Наименование	Кол. на исполн. 5.407-53.2.110СБ										Примечание
					—	01	02	03	04	05					
				Полка											
				Уголок Б-63×63×6 ГОСТ 8509-72 / ВСт3кп2-II ГОСТ 535-79											
Б4		1	5.407-53.2.111-04	ℓ=340					2						3,9кг
			-05	ℓ=340						2					3,9кг
				Стойка											
				Уголок Б-63×63×6 ГОСТ 8509-72 / ВСт3кп2-II ГОСТ 535-79											
Б4		2	5.407-53.2.112	ℓ=330	1	1									1,9кг
			-01	ℓ=380			1	1							2,2кг
			-02	ℓ=430					1	1					2,5кг
				Основание											
				Уголок Б-63×63×6 ГОСТ 8509-72 / ВСт3кп2-II ГОСТ 535-79											
Б4		3	5.407-53.2.113	ℓ=810	2		2		2						4,7кг
			-01	ℓ=900		2		2		2					5,2кг
		4		Полоса Б-2 6×80 ГОСТ 103-76 / ВСт3кп2-II ГОСТ 535-79 ℓ=150	4	4	4	4	4	4					2,3кг

5.407-53.2.110	Лист 2

Копировал Формат А4

2025-03 18

1. Сварку производить по ГОСТ 5264-80.
2. Конструкцию окрасить эмалью ПФ115, серая, ГОСТ 6465-76, IV, С1

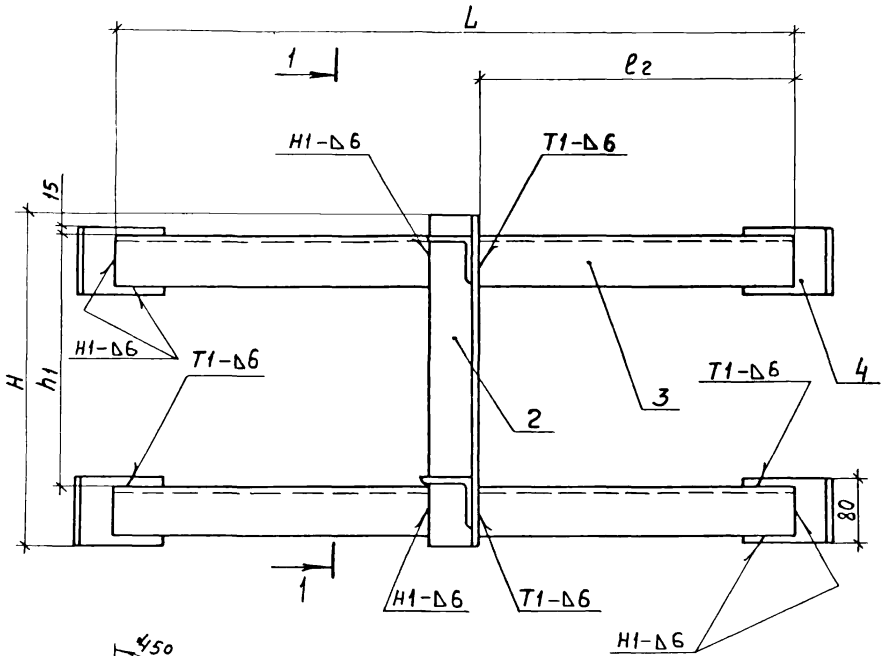

Разрез 1-1

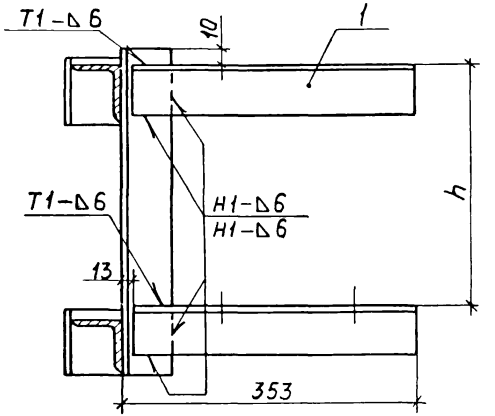

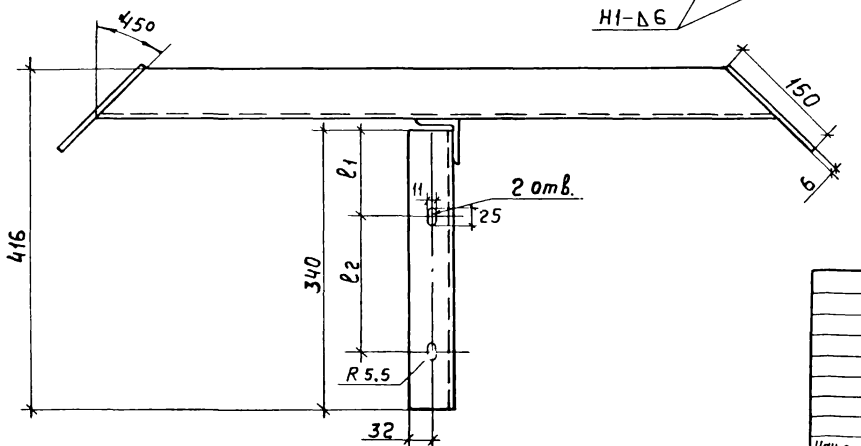

Обозначение	Размеры, мм							Масса, кг
	H	h	h1	L	l	l1	l2	
5.407-53.2.110	330	250	240	810	108	158	380	12,8
-01	330	250	240	900	100	176	425	13,3
-02	380	300	290	810	110	155	380	13,1
-03	380	300	290	900	100	172	425	13,6
-04	430	350	340	810	90	195	380	13,4
-05	430	350	340	900	77	220	425	13,9

Нач.отд.	Лигерман	
Н.контр.	Лигерман	
Рук.бриг.	Жарова	

5.407-53.2.110СБ

Конструкция кабельная с двумя полками

Стадия	Масса	Масштаб
Р	См. таблицу	1:5

Лист 1 | Листов 2

ВНИПИ ТЯЖПРОМЭЛЕКТРОПРОЕКТ имени Ф.Б.ЯКУБОВСКОГО МОСКВА

Вид 1-1

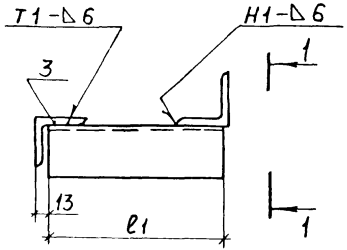

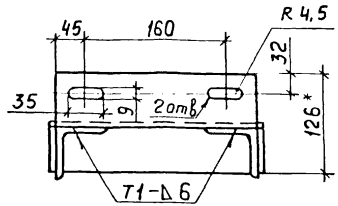

Обозначение	Кол. кабелей в пучке	Размеры, мм		Масса, кг
		L	l1	
5.407-53.2.120	2	260	240	5,7
-01	3	235	215	5,3

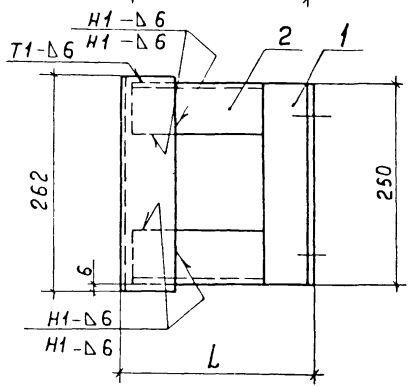

Формат	Зона	Поз.	Обозначение	Наименование	Кол. на испол. 5.407-53.2.120 —	Кол. на испол. 5.407-53.2.120 01	Примечание
				Детали			
Б4	1		5.407-53.2.121	Полка			
				Уголок $\frac{Б\text{-}63\times63\times6\ ГОСТ8509\text{-}72}{ВСт3кп2\text{-}II\ ГОСТ535\text{-}79}$			
				l = 250	1	1	1,4 кг
Б4	2		5.407-53.2.122	Связь			
			-01	Уголок $\frac{Б\text{-}63\times63\times6\ ГОСТ8509\text{-}72}{ВСт3кп2\text{-}II\ ГОСТ535\text{-}79}$			
			-02	l = 215		2	2,4 кг
				l = 240	2		2,8 кг
				l = 262	1	1	1,5 кг

1. Сварку производить по ГОСТ 5264-80.
2. Конструкцию окрасить эмалью ПФ115, серая, ГОСТ 6465-76, IV, С1.

*) Размер для справок

Взам. инв. №
Подп. и дата
Инв. № подл.

Нач. отд	Лигерман		
Н. контр.	Лигерман		
Рук. бр. г	Жарова		

5.407-53.2.120

Конструкция кабельная для вертикальной прокладки кабелей

Стадия	Масса	Масштаб
Р	см. табл.	1:5
Лист	Листов 1	

ВНИПИ ТЯЖПРОМЭЛЕКТРОПРОЕКТ имени Ф.Б.ЯКУБОВСКОГО МОСКВА

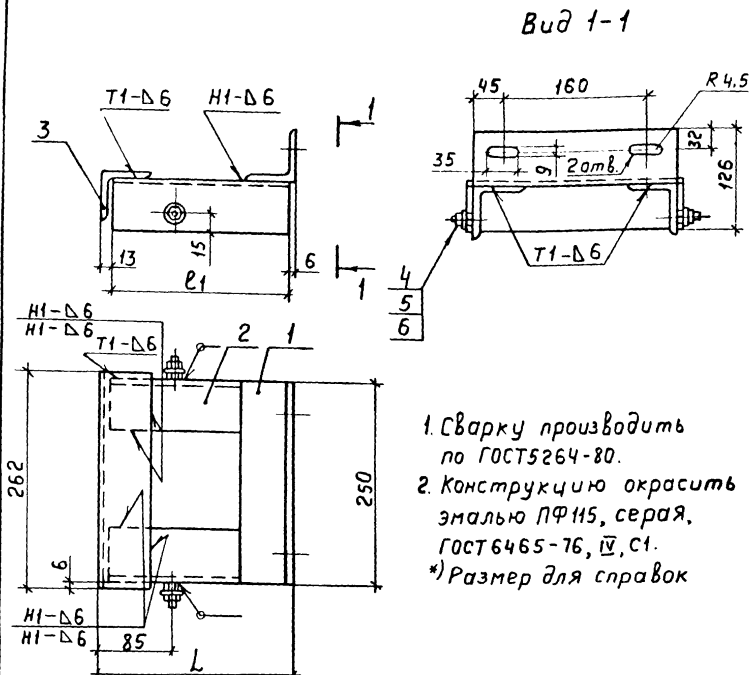

1. Сварку производить по ГОСТ5264-80.
2. Конструкцию окрасить эмалью ПФ115, серая, ГОСТ6465-76, IV, С1.

*) Размер для справок

Формат	Зона	Поз.	Обозначение	Наименование	Кол. на исполн. 5.407-53.2.130 —	Кол. на исполн. 5.407-53.2.130 01	Примечание
				Детали			
				Полка			
				Уголок Б-63×63×6 ГОСТ8509-72 / ВСт3кп2-II ГОСТ535-79			
Б4		1	5.407-53.2.131	ℓ=250	1	1	1,4кг
				Связь			
				Уголок Б-63×63×6 ГОСТ8509-72 / ВСт3кп2-II ГОСТ535-79			
Б4		2	5.407-53.2.132	ℓ=215		2	2,4 кг
			-01	ℓ=240	2		2,8 кг
Б4		3	5.407-53.2.133	ℓ=262	1	1	1,5кг
				Стандартные изделия			
		4		Болт М8×25 ГОСТ 7798-70*	2	2	
		5		Гайка М8 ГОСТ5915-70*	2	2	
		6		Шайба 8 ГОСТ 11371-78	4	4	

Обозначение	Кол. кабелей в пучке	Размеры, мм L	Размеры, мм ℓ1	Масса, кг
5.407-53.2.130	2	260	240	5,7
-01	3	235	215	5,3

Нач.отд.	Лигерман	[signature]
Н.контр.	Лигерман	[signature]
Рук.бриг.	Жарова	[signature]

5.407-53.2.130

Конструкция кабельная для установки кожуха при вертикальной прокладки кабелей

Стадия	Масса	Масштаб
Р	см. таблицу	1:5

Лист | Листов 1

ВНИПИ ТЯЖПРОМЭЛЕКТРОПРОЕКТ имени Ф.Б.ЯКУБОВСКОГО МОСКВА

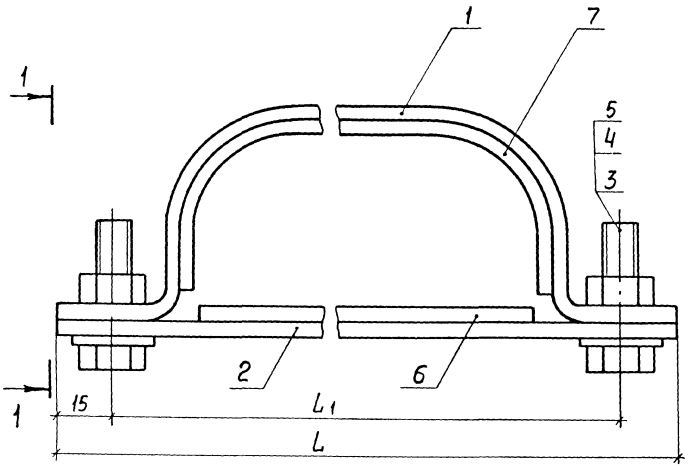

Вид 1-1

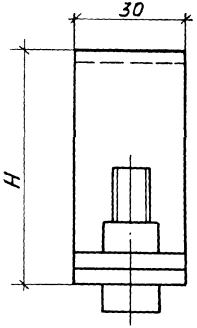

Обозначение	Размеры, мм			Масса, кг
	L	L1	H	
5.407-53.2.140	188	158	62	0,5
-01	206	176	70	0,6

Формат	Зона	Поз	Обозначение	Наименование	Кол. на испол. 5.407-53.2 №0 —	01	Примечание
				Детали			
А3		1	5.407-53.2.141	Скоба	1		
			-01	Скоба		1	
А3		2	5.407-53.2.142	Основание	1		
			-01	Основание		1	
				Стандартные изделия			
		3		Болт М10×35 ГОСТ 7798-70	2	2	
		4		Гайка М10 ГОСТ 5915-70	2	2	
		5		Шайба 10 ГОСТ 11371-78	2	2	
				Материалы			
				Пластина I, лист, ГОСТ 7338-77			
		6		МС-С-4×30×110	1		0,024 кг
				МС-С-4×30×130		1	0,028 кг
		7		МС-С-4×30×190	1		0,04 кг
				МС-С-4×30×230		1	0,05 кг

1. Пластины (поз. 6,7) приклеить к скобам (поз. 1 и 2) клеем БМК-5К ТУ36978-77

Инв. № подл. | Подп. и дата | Взам. инв. №

Нач. отд.	Лигерман		
Н. контр.	Лигерман		
Рук. бриг.	Жарова		

5.407-53.2.140

Скоба для крепления двух кабелей

Стадия	Масса	Масштаб
Р	см. таблицу	1:1
Лист	Листов 1	

ВНИПИ ТЯЖПРОМЭЛЕКТРОПРОЕКТ имени Ф.Б. ЯКУБОВСКОГО МОСКВА

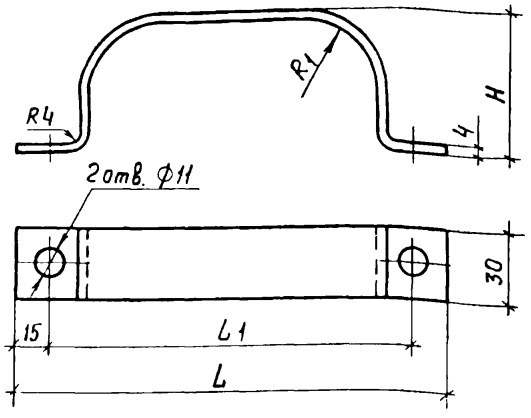

Скобу окрасить эмалью ПФ115, серая, ГОСТ6465-76, IV, С1

Обозначение	Размеры, мм				Развернутая длина, мм	Масса, кг
	H	L	L1	R1		
5.407-53.2.141	58	188	158	32	262	0,25
-01	66	206	176	36	292	0,28

Нач.отд.	Лигерман		
Н.контр.	Лигерман		
Рук.бриг.	Жарова		

5.407-53.2.141

Скоба

Стадия	Масса	Масштаб
Р	см. таблицу	1:2
Лист	Листов 1	

Полоса Б-2 4х30 ГОСТ 103-76 / Ст3кп2-II ГОСТ 535-79

ВНИПИ ТЯЖПРОМЭЛЕКТРОПРОЕКТ имени Ф.Б.ЯКУБОВСКОГО МОСКВА

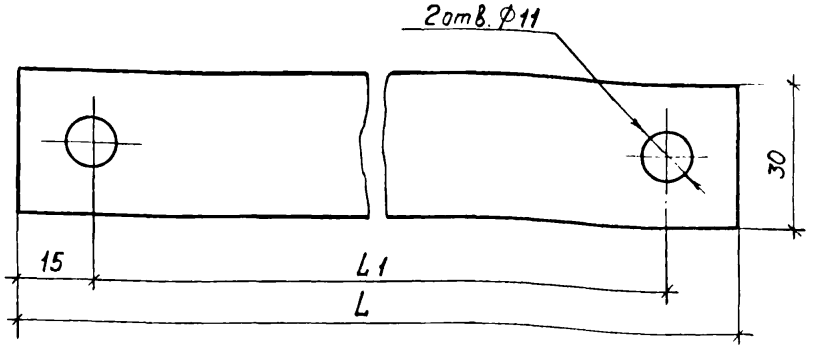

Основание окрасить эмалью ПФ115, серая, ГОСТ6465-76, IV, С1

Обозначение	Размеры, мм		Масса, кг
	L	L1	
5.407-53.2.142	188	158	0,18
-01	206	176	0,19

Взам инв.№ | Подп. и дата | Инв.№ подл.

Нач.отд.	Лигерман		
Н.контр.	Лигерман		
Рук.бриг.	Жарова		

5.407-53.2.142

Основание

Стадия	Масса	Масштаб
Р	см. таблицу	1:1
Лист	Листов 1	

Полоса Б-2 4х30 ГОСТ 103-76 / ВСт3кп2-II ГОСТ535-79

ВНИПИ ТЯЖПРОМЭЛЕКТРОПРОЕКТ имени Ф.Б.ЯКУБОВСКОГО МОСКВА

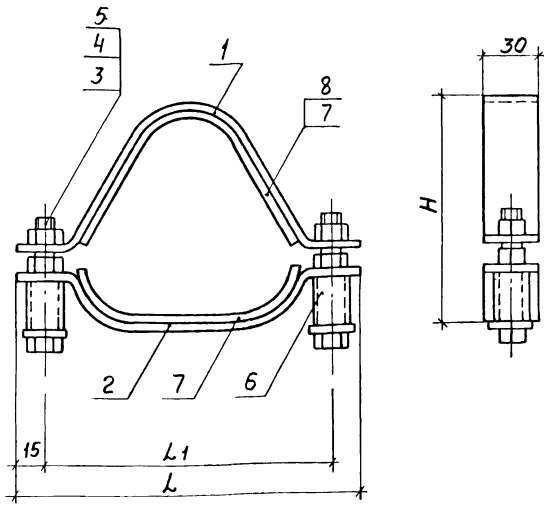

Обозначение	Размеры, мм			Масса, кг
	H	L	L1	
5.407-53.2.150	121	185	155	0,58
-01	136	202	172	0,58
-02	156	225	195	0,72
-03	168	250	220	0,8

Пластины (поз. 7 и 8) приклеить к скобам (поз. 1 и 2) клеем БМК-5К ТУ36978-77

Формат	Зона	Поз.	Обозначение	Наименование	Кол на испол. 5.407-53.2.150 —	01	02	03	Примечание
				Детали					
А3		1	5.407-53.2.151	Скоба верхняя	1				
			-01			1			
			-02				1		
			-03					1	
А4		2	5.407-53.2.152	Скоба нижняя	1				
			-01			1			
			-02				1		
			-03					1	
				Стандартные изделия					
		3		Болт М10×65 ГОСТ 7798-70*	2	2	2	2	
		4		Гайка М10 ГОСТ 5915-70	4	4	4	4	
		5		Шайба 10 ГОСТ 11371-78	2	2	2	2	
				Материалы					
		6		Труба 20×2×2000 кл.В ГОСТ 10704-76 / Ст 3-1 ГОСТ 10705-63*					
				ℓ=27	2		2		0,05 кг
				ℓ=31		2		2	0,06 кг
		7		Пластина I, лист ГОСТ 7338-77					
				МС-С-4×30×145	1				0,031 кг
				МС-С-4×30×165		1			0,036 кг
				МС-С-4×30×190			1		0,041 кг
				МС-С-4×30×215	1			1	0,046 кг
		8		МС-С-4×30×230		1			0,05 кг
				МС-С-4×30×280			1		0,06 кг
				МС-С-4×30×325				1	0,07 кг

Нач. отд.	Лигерман	
Н. контр.	Лигерман	
Рук. б.	Жарова	

5.407-53.2.150

Скоба опорная для крепления 3, 4 кабелей

Стадия	Масса	Масштаб
Р	см. таблицу	1:2
Лист	Листов 1	

ВНИПИ ТЯЖПРОМЭЛЕКТРОПРОЕКТ имени Ф.Э. ДЗЕРЖИНСКОГО г. МОСКВА

Инв. № подл. | Подп. и дата | Взам. инв. №

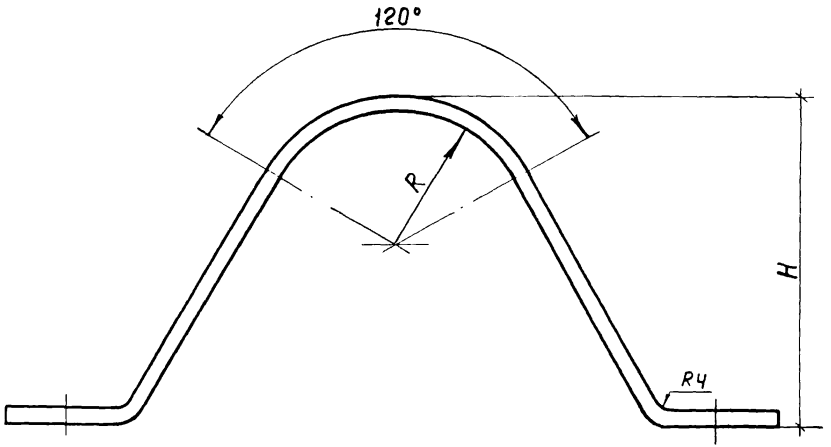

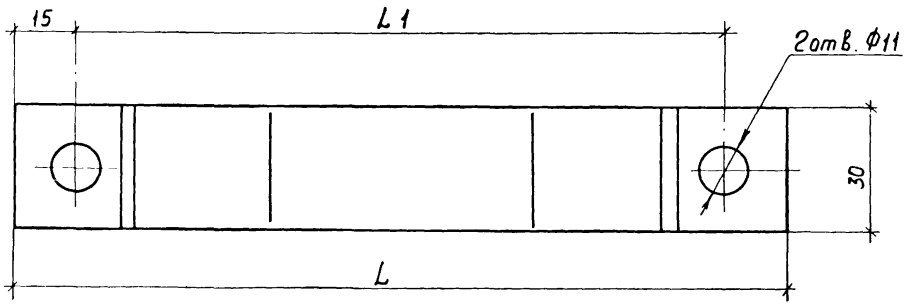

Обозначение	Размеры, мм				Развернутая длина, мм	Масса, кг
	L	L1	H	R		
5.407-53.2.151	185	155	80	32,0	261	0,25
-01	202	172	91	36,0	290	0,27
-02	225	195	115	32,0	345	0,32
-03	250	220	123	36,0	380	0,36

Скобу окрасить эмалью ПФ 115, серая, ГОСТ 6465-76, IV, С1

			5.407-53.2.151	
			Скоба верхняя	Стадия: Р; Масса: см. таблицу; Масштаб: 1:1
				Лист; Листов 1
Нач.отд.	Лигерман		Полоса Б-2 4×30 ГОСТ 103-76 / Ст3кп2-II ГОСТ 535-79	ВНИПИ ТЯЖПРОМЭЛЕКТРОПРОЕКТ имени Ф.Б.ЯКУБОВСКОГО МОСКВА
Н.контр.	Лигерман			
Рук.бриг.	Жарова			

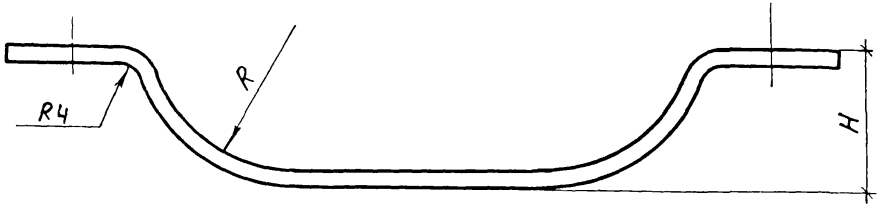

Обозначение	Размеры, мм				Развернутая длина, мм	Масса, кг
	L	L1	H	R		
5.407-53.2.152	185	155	31	32	210	0,20
-01	202	172	35	36	225	0,21
-02	225	195	31	32	250	0,24
-03	250	220	35	36	275	0,26

Скобу окрасить эмалью ПФ115, серая, ГОСТ6465-76, IV, С1

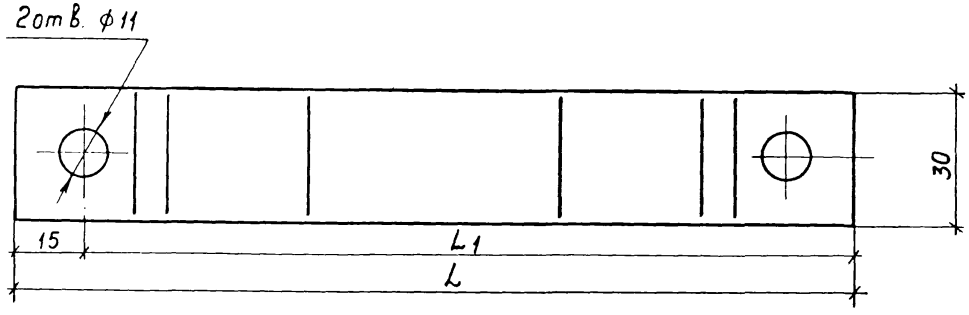

Инв. № подл. | Подп. и дата | Взам. инв. №

Нач. отд.	Лигерман		
Н. контр.	Лигерман		
Рук. бриг.	Жарова		

5.407-53.2.152

Скоба нижняя

Стадия	Масса	Масштаб
Р	См. таблицу	1:1
Лист	Листов 1	

Полоса $\frac{Б-2\ 4\times30\ ГОСТ\ 103-76}{ВСт3кп2-II\ ГОСТ\ 535-79}$

ВНИПИ ТЯЖПРОМЭЛЕКТРОПРОЕКТ имени Ф.Б. ЯКУБОВСКОГО МОСКВА

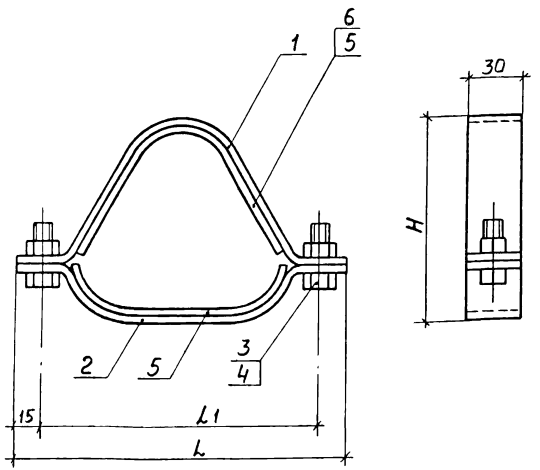

Обозначение	Размеры, мм			Масса, кг
	H	L	L1	
5.407-53.2.160	111	185	155	0,52
-01	126	202	172	0,57
-02	146	225	195	0,66
-03	158	250	220	0,74

Пластины (поз. 5, 6) приклеить к скобам (поз. 1, 2) клеем БМК-5К ТУ 36978-77

Формат	Зона	Поз.	Обозначение	Наименование	Кол. на исполн. 5.407-53.2.160 —	01	02	03	Примечание
				Детали					
А3		1	5.407-53.2.151	Скоба верхняя	1				
			-01			1			
			-02				1		
			-03					1	
А3		2	5.407-53.2.152	Скоба нижняя	1				
			-01			1			
			-02				1		
			-03					1	
				Стандартные изделия					
		3		Болт М10×35 ГОСТ 7798-70*	2	2	2	2	
		4		Гайка М10 ГОСТ 5915-70	2	2	2	2	
				Материалы					
		5		Пластина I лист, ГОСТ 7338-77					
				МС-С-4×30×145	1				0,031 кг
				МС-С-4×30×165		1			0,036 кг
				МС-С-4×30×190			1		0,041 кг
				МС-С-4×30×215	1			1	0,046 кг
		6		МС-С-4×30×230		1			0,05 кг
				МС-С-4×30×280			1		0,06 кг
				МС-С-4×30×325				1	0,07 кг

Нач. отд.	Лигерман	
Н. контр.	Лигерман	
Рук. бриг.	Жарова	

5.407-53.2.160

Скоба промежуточная для крепления 3, 4 кабелей

Стадия	Масса	Масштаб
Р	см. таблицу	1:2
Лист	Листов 1	

ВНИПИ ТЯЖПРОМЭЛЕКТРОПРОЕКТ имени Ф.Б. ЯКУБОВСКОГО МОСКВА

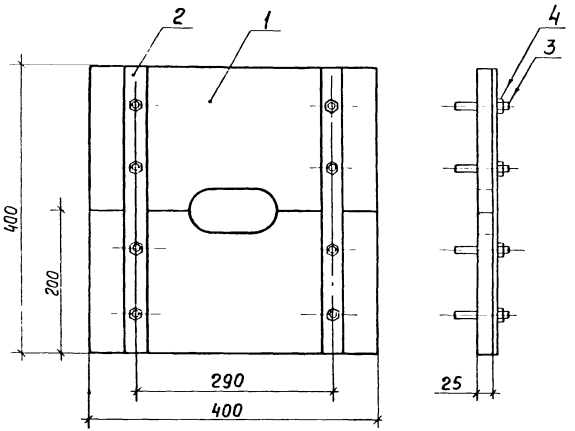

Обозначение	Наружный диаметр кабеля, мм
5.407-53.2.170	55,7
-01	64,4

Формат	Зона	Поз.	Обозначение	Наименование	Кол. на исполн. 5.407-53.2.170 —	Кол. на исполн. 5.407-53.2.170 01	Примечание
				Детали			
А4		1	5.407-53.2.171	Плита	2		
			-01			2	
А4		2	5.407-53.2.172	Планка	2	2	
А4		3	5.407-53.2.250	Шпилька	8	8	
				Стандартные изделия			
		4		Гайка М10 ГОСТ 5915-70	8	8	

Нач. отд.	Лигерман		
Н. контр.	Лигерман		
Рук. гр.	Жарова		

5.407-53.2.170

Плита проходная для двух кабелей

Стадия	Масса	Масштаб
Р	8,7	1:5
Лист	Листов 1	

ВНИПИ ТЯЖПРОМЭЛЕКТРОПРОЕКТ имени Ф.Э. ДЗЕРЖИНСКОГО МОСКВА

Инв. № подл. | Подп. и дата | Взам. инв. №

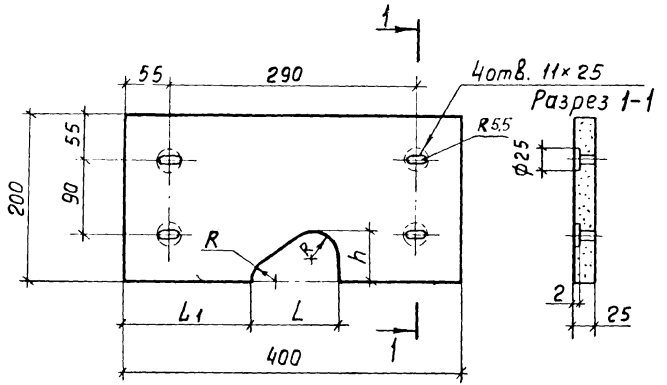

Обозначение	Размеры, мм			
	L	L_1	R	h
5.407-53.2.181	114	143	32	60
-01	128	136	36,5	70

	5.407-53.2.181		
	Плита	Стадия: Р	Масса: 3,8	Масштаб: 1:5
		Лист	Листов 1
Нач.отд. Лигерман	Доска асбестоцементная АЦЭИД 40×20×2,5 ГОСТ 4248-78	ВНИПИ ТЯЖПРОМЭЛЕКТРОПРОЕКТ имени Ф.Б.ЯКУБОВСКОГО МОСКВА	
Н. контр. Лигерман			
Рук. бриг. Жарова			

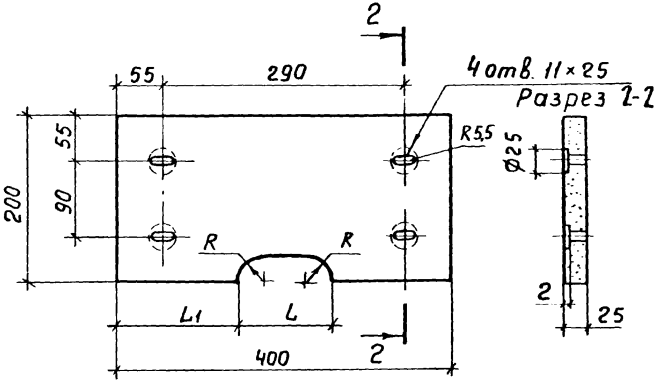

Обозначение	Размеры, мм		
	L	L_1	R
5.407-53.2.171	120	140	32
-01	137	131,5	36,5

	5.407-53.2.171		
	Плита	Стадия: Р	Масса: 3,8	Масштаб: 1:5
		Лист	Листов 1
Нач.отд. Лигерман	Доска асбестоцементная АЦЭМ 40×20×2,5 ГОСТ 4248-78	ВНИПИ ТЯЖПРОМЭЛЕКТРОПРОЕКТ имени Ф.Б.ЯКУБОВСКОГО МОСКВА	
Н. контр. Лигерман			
Рук. бриг. Жарова			

Инв. № подл. | Подп. и дата | Взам. инв. №

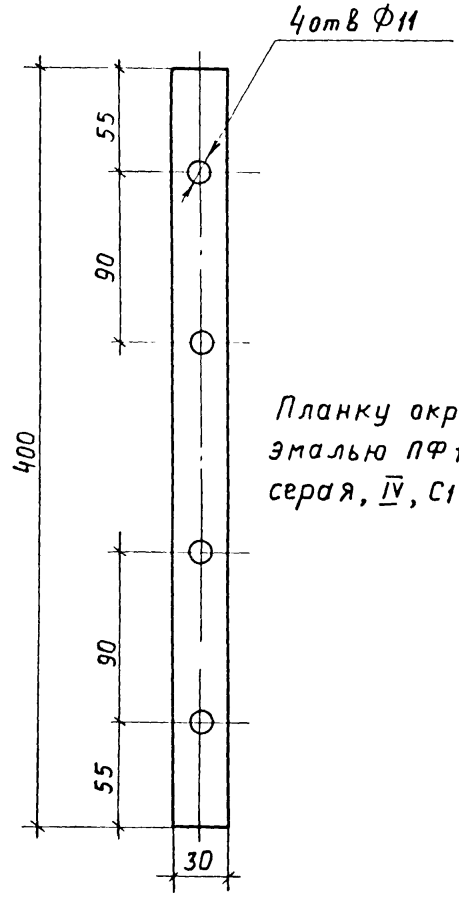

Планку окрасить эмалью ПФ 115, ГОСТ 6465-76, серая, IV, С1

Взам. инв. №	Подп. и дата	Инв. № подл.			5.407-53.2.172		
					Планка	Стадия	Масса	Масштаб
						Р	0,38	1:2,5
						Лист	Листов 1	
			Нач. отд.	Лигерман	Полоса Б-2 4×30 ГОСТ 103-76 / ВСт3кп2-II ГОСТ 535-79	ВНИПИ ТЯЖПРОМЭЛЕКТРОПРОЕКТ ИМЕНИ Ф.Б.ЯКУБОВСКОГО МОСКВА		
			Н. контр.	Лигерман				
			Рук. бриг.	Жарова				

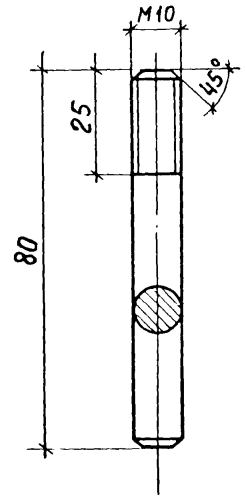

Взам. инв. №	Подп. и дата	Инв. № подл.			5.407-53.2.173		
					Шпилька	Стадия	Масса	Масштаб
						Р	0,048	1:1
						Лист	Листов 1	
			Нач. отд.	Лигерман	Круг В10 ГОСТ 2590-71 / ВСт3кп2-II ГОСТ 535-79	ВНИПИ ТЯЖПРОМЭЛЕКТРОПРОЕКТ ИМЕНИ Ф.Б.ЯКУБОВСКОГО МОСКВА		
			Н. контр.	Лигерман				
			Рук. бриг.	Жарова				

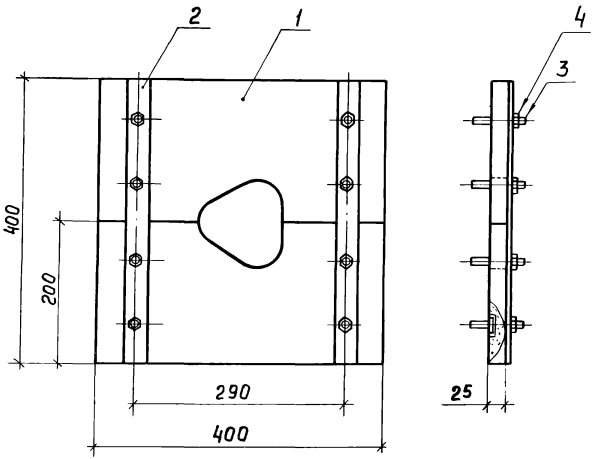

Обозначение	Наружный диаметр кабеля, мм
5.407-53.2.180	55,7
-01	64,4

Формат	Зона	Поз.	Обозначение	Наименование	Кол на испол 5.407-53.2.180 —	Кол на испол 5.407-53.2.180 01	Примечание
				Детали			
А4		1	5.407-53.2.181	Плита	2		
			-01			2	
А4		2	5.407-53.2.172	Планка	2	2	
А4		3	5.407-53.2.250	Шпилька	8	8	
				Стандартные изделия			
		4		Гайка М10 ГОСТ 5915-70	8	8	

Нач.отд	Лигерман	
Н.контр.	Лигерман	
Рук.бриг.	Жарова	

5.407-53.2.180

Плита проходная для трех кабелей

Стадия	Масса	Масштаб
Р	8,7	1:5
Лист	Листов 1	

ВНИПИ ТЯЖПРОМЭЛЕКТРОПРОЕКТ имени Ф.Б.ЯКУБОВСКОГО МОСКВА

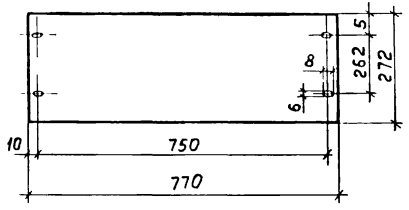

Крышку окрасить эмалью ПФ115, серая, ГОСТ6465-76, IV, С1

Инв.№ подл.	Подп. и дата	Взам.инв.№

Нач.отд.	Лигерман		
Н.контр.	Лигерман		
Рук.бриг.	Жарова		

5.407-53.2.001

Крышка

Стадия	Масса	Масштаб
Р	3,3	1:10
Лист	Листов 1	

Лист Б-ПН-О-2 ГОСТ19903-74
ВСт3 2-1-IV-НГОСТ16523-70*

ВНИПИ ТЯЖПРОМЭЛЕКТРОПРОЕКТ имени Ф.Б.ЯКУБОВСКОГО МОСКВА

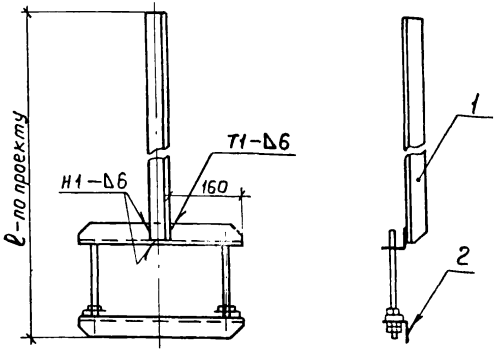

1. Деталь по поз.1 окрасить эмалью ПФ115, серая, ГОСТ6465-76, IV, С1.
2. Сварку производить по ГОСТ5264-80

Формат	Зона	Поз.	Обозначение	Наименование	Кол.	Примечание
				Материалы		
		1		Уголок Б-63×63×6 ГОСТ8509-72 / ВСт3кп2-II ГОСТ535-79	1	
				Прочие изделия		
		2		Подвес тросовый У2193У3ТУ36-2211-79	1	Изделия ГЭМ

Взам.инв.№	Подп. и дата	Инв.№ подл.

Нач.отд.	Лигерман		
Н.конт.	Лигерман		
Рук.гр.	Жарова		

5.407-53.2.190

Подвес

Стадия	Масса	Масштаб
Р	-	1:10
Лист	Листов 1	

ВНИПИ ТЯЖПРОМЭЛЕКТРОПРОЕКТ имени Ф.Б.ЯКУБОВСКОГО МОСКВА

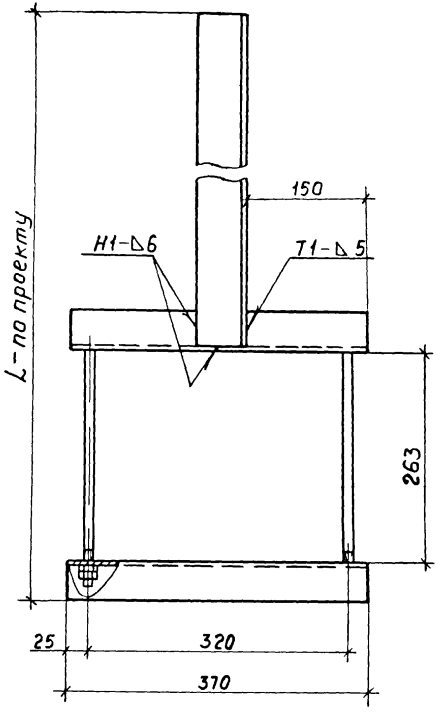

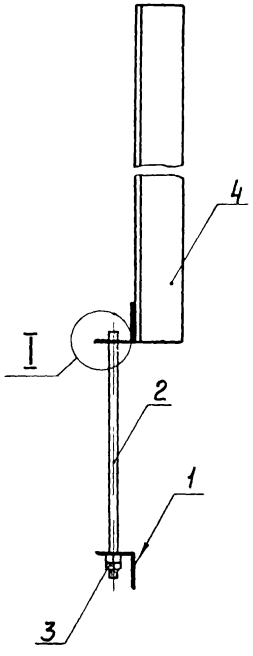

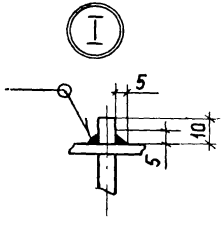

Сварку производить по ГОСТ 5264-80

Формат	Зона	Поз.	Обозначение	Наименование	Кол	Примечание
				Детали		
А4		1	5.407-53.2.201	Полка	2	
А4		2	5.407-53.2.202	Шпилька	2	
				Стандартные изделия		
		3		Гайка М8 ГОСТ 5915-74	4	
				Материалы		
		4		Уголок Б-63×63×6 ГОСТ 8509-72 / ВСт3кп2-II ГОСТ 535-79	1	ℓ - по проекту

			5.407-53.2.200
			Подвес
Нач. отд.	Лигерман		Стадия: Р; Масса: —; Масштаб: 1:5
Н. контр.	Лигерман		Лист; Листов 1
Рук. бриг.	Жарова		ВНИПИ ТЯЖПРОМЭЛЕКТРОПРОЕКТ имени Ф.Б. Якубовского, г. Москва

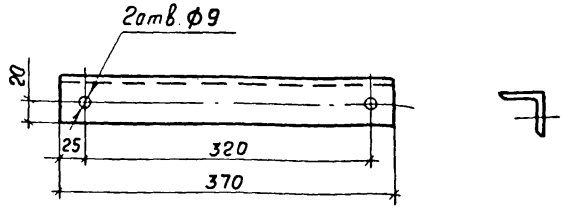

Полку окрасить эмалью ПФ115, серая, ГОСТ 6465-76, IV, С1

5.407-53.2.201			
Полка	Стадия	Масса	Масштаб
	Р	1,4	1:5
	Лист	Листов 1	
Нач.отд. Лигерман; Н.контр. Лигерман; Рук.бриг Жарова	Уголок Б-50×50×5 ГОСТ 8509-72 / ВСт3кп2-II ГОСТ 535-79	ВНИПИ ТЯЖПРОМЭЛЕКТРОПРОЕКТ имени Ф.Б.ЯКУБОВСКОГО МОСКВА	

Взам.инв.№ | Подл. и дата | Инв.№ подл.

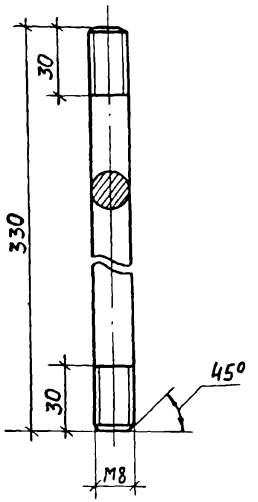

Шпильку окрасить эмалью ПФ115, серая, ГОСТ 6465-76, IV, С1 до нарезки резьбы

5.407-53.2.202			
Шпилька	Стадия	Масса	Масштаб
	Р	0,13	1:2
	Лист	Листов 1	
Нач.отд. Лигерман; Н.контр. Лигерман; Рук.бриг Жарова	Круг В 8 ГОСТ 2590-71 / ВСт3кп2-II ГОСТ 535-79	ВНИПИ ТЯЖПРОМЭЛЕКТРОПРОЕКТ имени Ф.Б.ЯКУБОВСКОГО МОСКВА	

Взам.инв.№ | Подл. и дата | Инв.№ подл.

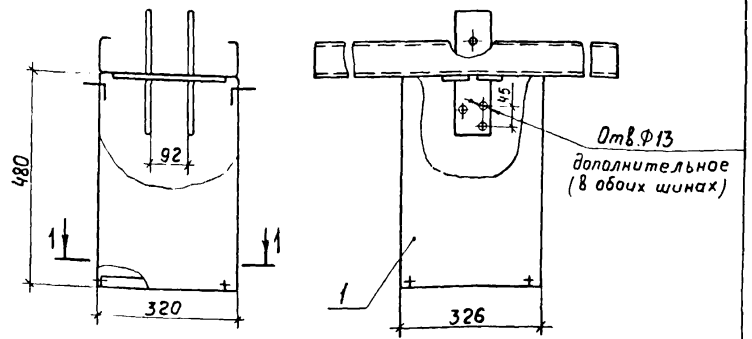

Разрез 1-1

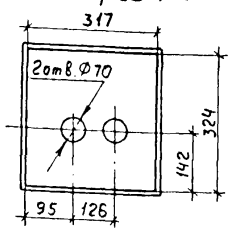

Формат	Зона	Поз.	Обозначение	Наименование	Кол.	Примечание
				Прочие изделия		
		1		Секция ответвительная вертикальная У1897КУ3 ТУ36-2221-79	1	Изделия ГЭМ

Нач.отд.	Лигерман		
Н.контр.	Лигерман		
Рук.бриг.	Жарова		

5.407-53.2.210

Разметка отверстий в ответвительной вертикальной секции У1897КУ3

Стадия	Масса	Масштаб
Р	–	1:10
Лист	Листов 1	

ВНИПИ ТЯЖПРОМЭЛЕКТРОПРОЕКТ имени Ф.Б.ЯКУБОВСКОГО МОСКВА

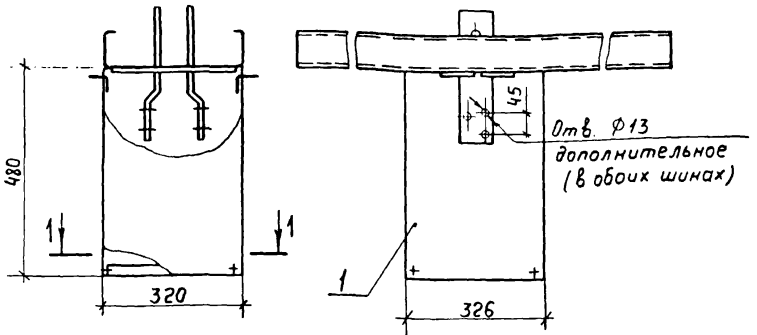

Разрез 1-1

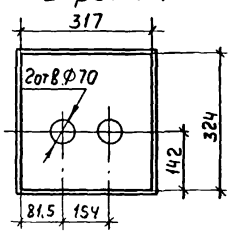

Формат	Зона	Поз.	Обозначение	Наименование	Кол.	Примечание
				Прочие изделия		
		1		Секция ответвительная вертикальная У2097КУ3 ТУ36-2221-79	1	Изделия ГЭМ

Нач.отд.	Лигерман		
Н.контр.	Лигерман		
Рук.бриг.	Жарова		

5.407-53.2.220

Разметка отверстий в ответвительной вертикальной секции У2097КУ3

Стадия	Масса	Масштаб
Р	–	1:10
Лист	Листов 1	

ВНИПИ ТЯЖПРОМЭЛЕКТРОПРОЕКТ имени Ф.Б.ЯКУБОВСКОГО МОСКВА

Взам. инв. №

Подп. и дата

Инв. № подл.

Копировал Клюшникова Формат А4

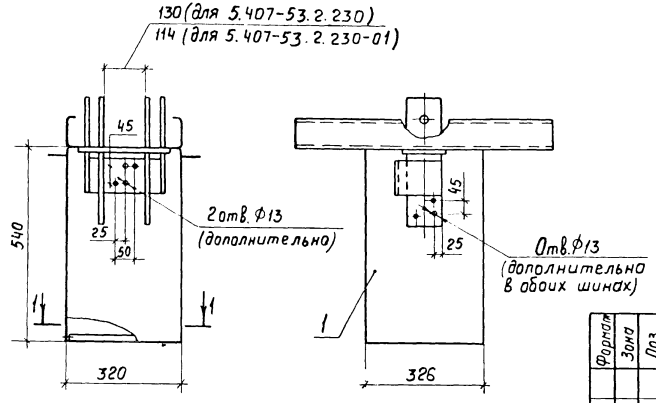

• – существующие отверстия в шинах

Обозначение	Размеры, мм	
	А	Б
5.407-53.2.230	85	73,5
-01	78	80,5

Формат	Зона	Поз	Обозначение	Наименование	Кол. на исп. 5.407-53.2.230 —	Кол. на исп. 5.407-53.2.230 01	Примечание
				Прочие изделия			
		1	*)	Секция ответвительная			
				вертикальная У1741У3	1		Изделия
		1	*)	Секция ответвительная			ГЭМ
				вертикальная У1771У3		1	

*) Секции по поз. 1 выполняют по ТУ 36-2264-80

Разрез 1-1

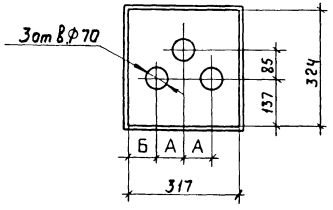

Инв. № подл. | Подп. и дата | Взам. инв. №

Нач. отд.	Лигерман		
Н.к.	Лигерман		
Рук.	Жарова		

5.407-53.2.230

Разметка отверстий в ответвительных вертикальных секциях У1741У3, У1771У3

Стадия	Масса	Масштаб
Р	—	1:10
Лист	Листов 1	

ВНИПИ ТЯЖПРОМЭЛЕКТРОПРОЕКТ имени Ф.Б. ЯКУБОВСКОГО МОСКВА

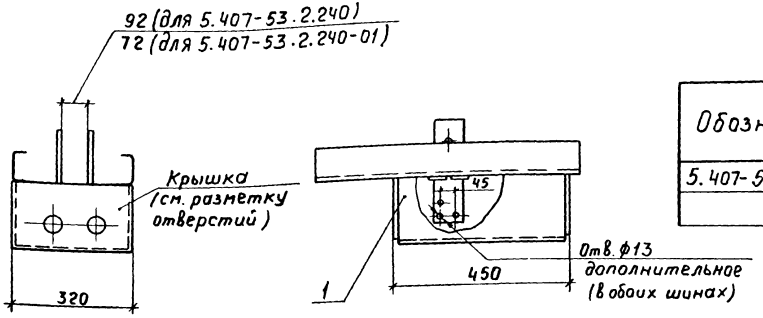

Обозначение	Размеры, мм		
	А	Б	В
5.407-53.2.240	126	97	66
-01	106	107	76

Формат	Зона	Поз.	Обозначение	Наименование	Кол. наисп. 5.407-53.2.240 —	Кол. наисп. 5.407-53.2.240 01	Примечание
				Прочие изделия			
		1	*)	Секция ответвительная			
			*)	горизонтальная У1898КУ3	1		Изделия
		1		Секция ответвительная			ГЭМ
				горизонтальная У2098КУ3		1	

*) Секции по поз. 1 выполняют по ТУ 36-2221-79

Разметка отверстий в крышке *

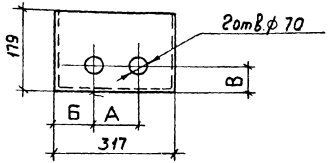

* Разметку отверстий в крышке уточнить по месту.

Нач. отд.	Лигерман	
Н. контр.	Лигерман	
Рук. бриг.	Жарова	

5.407-53.2.240

Разметка отверстий в ответвительных горизонтальных секциях У1898КУ3, У2098КУ3

Стадия	Масса	Масштаб
Р	-	1:10
Лист	Листов 1	

ВНИПИ ТЯЖПРОМЭЛЕКТРОПРОЕКТ имени Ф.Б. ЯКУБОВСКОГО МОСКВА

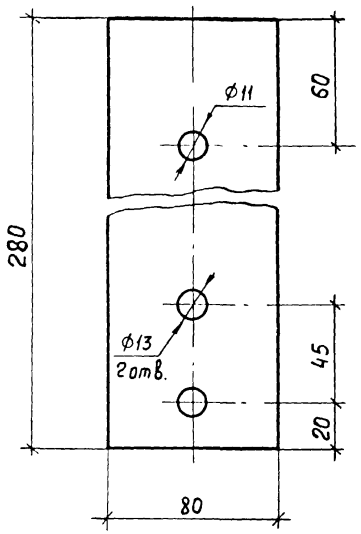

Инв.№ подл.	Подп. и дата	Взам. инв.№

Нач.отд.	Лигерман	
Н.контр.	Лигерман	
Рук.бриг.	Жарова	

5.407-53.2.002

Планка

Стадия	Масса	Масштаб
Р	0,36	1:2
Лист	Листов 1	

Шина ШАТ 6×80
ТУ 16-705.002-77

ВНИПИ ТЯЖПРОМЭЛЕКТРОПРОЕКТ имени Ф.Б.ЯКУБОВСКОГО МОСКВА

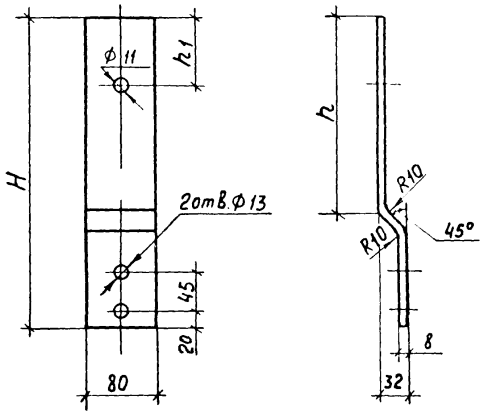

Обозначение	Размеры, мм			Масса, кг
	H	h	h1	
5.407-53.2.003	280	140	40	0,36
-01	360	230	80	0,46

Инв.№ подл.	Подп. и дата	Взам. инв.№

Нач.отд.	Лигерман	
Н.контр.	Лигерман	
Рук.бриг.	Жарова	

5.407-53.2.003

Планка

Стадия	Масса	Масштаб
Р	см. таблицу	1:5
Лист	Листов 1	

Шина ШАТ 6×80
ТУ 16-705.002-77

ВНИПИ ТЯЖПРОМЭЛЕКТРОПРОЕКТ имени Ф.Б.ЯКУБОВСКОГО МОСКВА

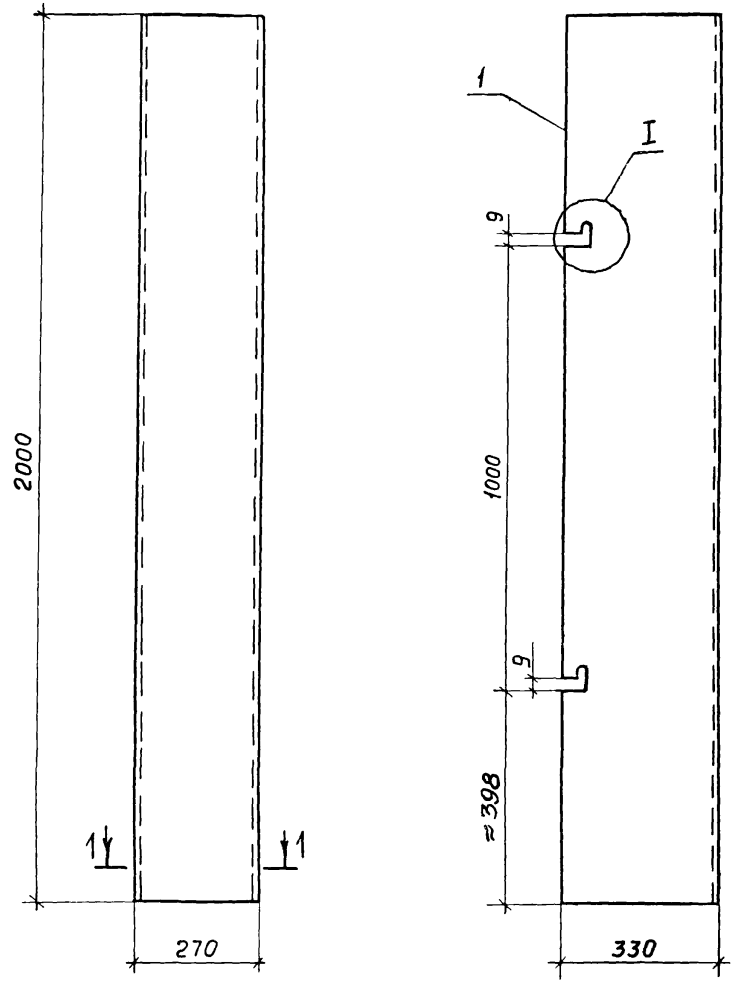



Разрез 1-1

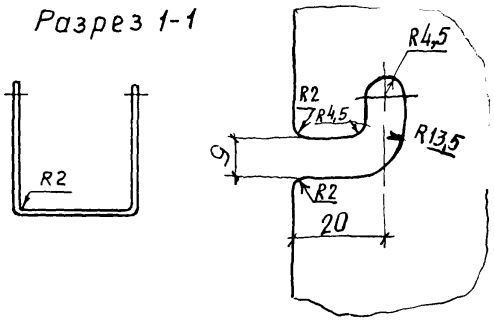

Кожух окрасить эмалью ПФ 115, серая, ГОСТ 6465, IV, С1

				5.407-53.2.004			
				Кожух	Стадия	Масса	Масштаб
					Р	21,8	1:10
					Лист	Листов 1	
Нач.отд.	Лигерман			Лист Б-ПН-О-1,5 ГОСТ 19903-74 ВСт3-2-1-IV-НГОСТ16523-70*	ВНИПИ ТЯЖПРОМЭЛЕКТРОПРОЕКТ имени Ф.Б.ЯКУБОВСКОГО МОСКВА		
Н.контр	Лигерман						
Рук.бриг.	Жарова						

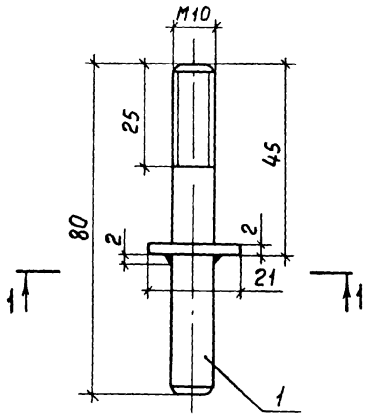

Разрез 1-1

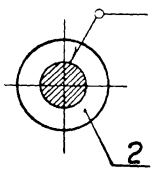

Формат	Зона	Поз.	Обозначение	Наименование	Кол.	Примечание
				Детали		
А4		1	5.407-53.2.173	Шпилька	1	
				Стандартные изделия		
		2		Шайба 10 ГОСТ 11371-78	1	

Нач. отд.	Лигерман		
Н. контр.	Лигерман		
Рук. бриг.	Жарова		

5.407-53.2.250

Шпилька комплектная

Стадия	Масса	Масштаб
Р	0,05	1:1
Лист	Листов 1	

ВНИПИ ТЯЖПРОМЭЛЕКТРОПРОЕКТ имени Ф.Б. ЯКУБОВСКОГО МОСКВА

gost.e-ecolog.ru