ИЗДЕЛИЯ И УЗЛЫ ИНЖЕНЕРНОГО ОБОРУДОВАНИЯ ЗДАНИЙ

СЕРИЯ 5.407-53

ПРОКЛАДКА КАБЕЛЕЙ МАРКИ АВВ

ВЫПУСК 1

ЧЕРТЕЖИ МОНТАЖНЫЕ

20205-02
цена 1-22

gost.e-ecolog.ru

ЦЕНТРАЛЬНЫЙ ИНСТИТУТ ТИПОВОГО ПРОЕКТИРОВАНИЯ
ГОССТРОЯ СССР

Москва, А-445, Смольная ул., 22

Сдано в печать X 1985 года

Заказ № 10958 Тираж 800 экз.

ИЗДЕЛИЯ И УЗЛЫ ИНЖЕНЕРНОГО ОБОРУДОВАНИЯ ЗДАНИЙ

СЕРИЯ 5.407-53

ПРОКЛАДКА КАБЕЛЕЙ МАРКИ АВВ

ВЫПУСК 1

ЧЕРТЕЖИ МОНТАЖНЫЕ

РАЗРАБОТАНЫ
ВНИПИ ТЯЖПРОМЭЛЕКТРОПРОЕКТ
ИМЕНИ Ф.Б.ЯКУБОВСКОГО
ГЛАВЭЛЕКТРОМОНТАЖ
МИНМОНТАЖСПЕЦСТРОЯ СССР

Директор института Ю.Г.Барыбин
Главный инженер института М.Г.Зименков
Начальник технического отдела Л.Б.Годгельф
Начальник отдела типового проектирования И.И.Лигерман

УТВЕРЖДЕНЫ
И ВВЕДЕНЫ В ДЕЙСТВИЕ
МИНМОНТАЖСПЕЦСТРОЕМ СССР
ПРОТОКОЛ ОТ 20.09.84 г.

Альб. 1

Содержание

Обозначение	Наименование	Стр.
	Титульный лист	
	Содержание	2, 3
	Установка кабельных	
	конструкций	
5.407-53.1.10МЧ	Установка кабельной конструкции	
	с одной полкой на стене.	
	Монтажный чертеж	4
5.407-53.1.20МЧ	Установка кабельной конструкции	
	с двумя полками на стене.	
	Монтажный чертеж	5
5.407-53.1.30МЧ	Установка кабельной конструкции	
	с одной полкой под перекрытием.	
	Монтажный чертеж	6
5.407-53.1.40МЧ	Установка кабельной конструкции	
	с двумя полками под перекрытием.	
	Монтажный чертеж	7
5.407-53.1.50МЧ	Установка кабельной конструкции	
	для прокладки кабелей в	
	зоне внешнего угла.	
	Монтажный чертеж	8
5.407-53.1.60МЧ	Установка кабельной конструкции	
	для прокладки кабелей в зоне	
	внутреннего угла Монтажный чертеж	9
5.407-53.1.70МЧ	Установка скобы для крепления двух	
	кабелей. Монтажный чертеж	10
5.407-53.1.80МЧ	Установка опорной скобы для крепления	
	трех кабелей. Монтажный чертеж	11
5.407-53 1.90МЧ	Установка опорной скобы для крепления	
	четырех кабелей. Монтажный чертеж	11
5.407-53.1.100МЧ	Установка промежуточной скобы для	

Обозначение	Наименование	Стр.
	крепления трех кабелей.	
	Монтажный чертеж	12
5.407-53.1.110МЧ	Установка промежуточной скобы	
	для крепления четырех кабелей.	
	Монтажный чертеж	12
	Присоединение кабелей АВВ к	
	шинопроводам и к шкафам	
	низшего напряжения КТП	
5.407-53.1.120МЧ	Присоединение кабелей АВВ к	
	шинопроводу ШМА73У3.	
	Монтажный чертеж	13
5.407-53.1.130МЧ	Присоединение ответвительной	
	секции У2154У3 к кабелям АВВ.	
	Монтажный чертеж	14,15
5.407-53.1.140МЧ	Присоединение ответвительной	
	секции У2155У3 к кабелям АВВ.	
	Монтажный чертеж	16
5.407-53.1.150МЧ	Присоединение ответвительной	
	секции У2151У3 к кабелям АВВ.	
	Монтажный чертеж	17,18
5.407-53.1.160МЧ	Присоединение ответвительных	
	секций У2152У3, 2153У3 к кабелям АВВ	
	Монтажный чертеж.	19
5.407-53.1.170МЧ	Присоединение кабелей АВВ к	
	шинопроводу ШМА 68НУ3	
	(с нижним вертикальным вводом).	
	Монтажный чертеж	20
5.407-53.1.180МЧ	Присоединение кабелей АВВ к	
	шинопроводу ШМА68НУ3 (с верхним	

Взам. инв. №

Подп. и дата

Инв. № подл.

Обозначение	Наименование	Стр.
	Вертикальным вводом).	
	Монтажный чертеж	21
5.407-53.1.190МЧ	Присоединение кабелей АВВ к	
	шинопроводу ШМАД10У3 на 1600А и 2500А	
	(с нижним, верхним подводом).	
	Монтажный чертеж	22
5.407-53.1.200МЧ	Присоединение кабелей АВВ к	
	шинопроводу ШМАД10У3 на 4000А	
	(с нижним, верхним подводом).	
	Монтажный чертеж	23
5.407-53.1.210МЧ	Присоединение кабелей АВВ к	
	шинопроводу ШМАД10У3 на 6300А	
	(с нижним, верхним подводом).	
	Монтажный чертеж	23
5.407-53.1.220МЧ	Присоединение кабелей АВВ к	
	шинопроводу ШМАДК 10У3	
	(с нижним Вертикальным Вводом).	
	Монтажный чертеж	24
5.407-53.1.230МЧ	Присоединение кабелей АВВ к	
	шинопроводу ШМАДК 10У3	
	(с Верхним Вертикальным Вводом).	
	Монтажный чертеж	25
5.407-53.1.240МЧ	Присоединение кабелей АВВ к	
	шинопроводу ШМАДК 10У3	
	(с нижним горизонтальным Вводом).	
	Монтажный чертеж	26
5.407-53.1.250МЧ	Присоединение кабелей АВВ к	
	шинопроводу ШМАДК 10У3	
	(с Верхним горизонтальным Вводом	

Обозначение	Наименование	Стр
	Монтажный чертеж.	27
5.407-53.1.260МЧ	Присоединение кабелей АВВ к шкафу	
	Ввода низшего напряжения	
	Монтажный чертеж	28
5.407-53.1.270МЧ	Прокладка кабелей АВВ по	
	колоннам. Монтажный чертеж	29
5.407-53.1.280МЧ	Защита кабелей при	
	Вертикальной прокладке.	
	Монтажный чертеж	30

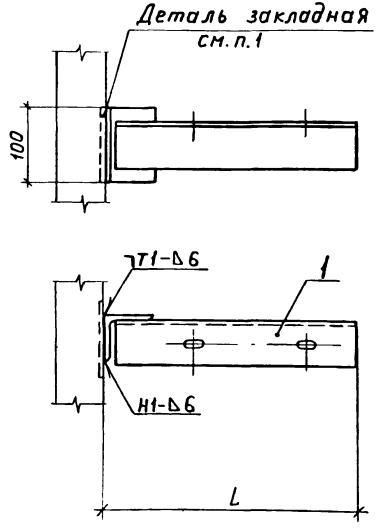

Обозначение	Кабель Кол.	Кабель диаметр мм	L, мм	Поз. 1	Масса, кг
5.407-53.1.10МЧ	2	55,7	353	5.407-53 2.10	2,52
-01		64,4		-01	
-02	3	55,7		-02	
-03		64,4		-03	
-04	4	55,7		-04	
-05		64,4		-05	
-06	2	55,7	553	5.407-53.2.20	3,66
-07		64,4		-01	
-08	3	55,7		-02	
-09		64,4		-03	
-10	4	55,7		-04	
-11		64,4		-05	

1. Тип и количество закладных деталей определяют по проекту.
2. Сварку производить по ГОСТ 5264-80

Марка, поз.	Обозначение	Наименование	Кол.	Масса ед., кг	Примечание
1	см. таблицу	Конструкция кабельная	1		

Нач. отд.	Лигерман		
Н. контр.	Лигерман		
Рук. бр.	Жарова		

5.407-53.1.10МЧ

Установка кабельной конструкции с одной полкой на стене. Монтажный чертеж

Стадия	Лист	Листов
Р		1

ВНИПИ ТЯЖПРОМЭЛЕКТРОПРОЕКТ имени Ф.Б. ЯКУБОВСКОГО МОСКВА

Инв. № подл. | Подп. и дата | Взам. инв. №

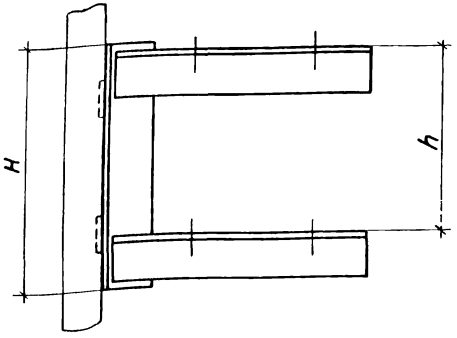

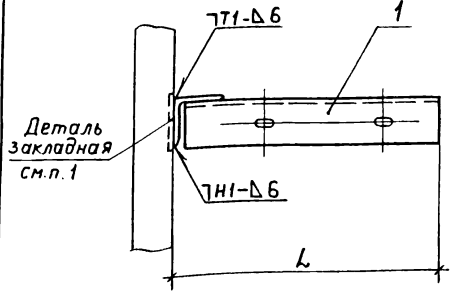

Обозначение	Кабель кол.	Кабель диаметр, мм	Размеры, мм L	H	h	Поз. 1	Масса, кг
5.407-53.1.20М4	2	55,7	353	330	250	5.407-53.2.30	5,8
-01		64,4				-01	5,8
-02	3	55,7		380	300	-02	6,1
-03		64,4				-03	6,1
-04	4	55,7		430	350	-04	6,4
-05		64,4				-05	6,4
-06	2	55,7	553	330	250	5.407-53.2.40	8,1
-07		64,4				-01	8,1
-08	3	55,7		380	300	-02	8,4
-09		64,4				-03	8,4
-10	4	55,7		430	350	-04	8,7
-11		64,4				-05	8,7

Марка, поз.	Обозначение	Наименование	Кол.	Масса ед., кг	Примечание
1	см. таблицу	Конструкция кабельная	1		

1. Тип и количество закладных деталей определяют по проекту.
2. Сварку производить по ГОСТ 5264-80.

Нач. отд.	Лигерман	
Н. контр.	Лигерман	
Рук. бриг.	Жарова	

5.407-53.1.20М4

Установка кабельной конструкции с двумя полками на стене. Монтажный чертеж

Стадия	Лист	Листов
Р		1

ВНИПИ ТЯЖПРОМЭЛЕКТРОПРОЕКТ имени Ф.Б.ЯКУБОВСКОГО МОСКВА

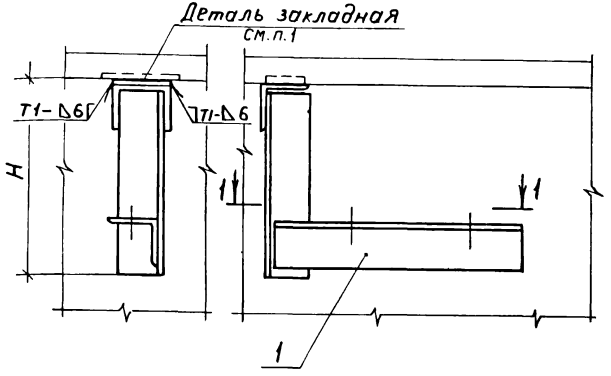

1. Тип и количество закладных деталей определяют по проекту.
2. Сварку производить по ГОСТ 5264-80

Разрез 1-1

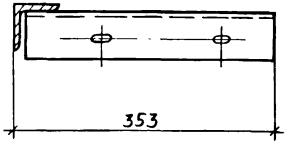

Обозначение	Кабель кол.	Кабель диаметр, мм	H, мм	Поз. 1	Масса, кг
5.407-53.1.30МЧ	2	55,7	283	5.407-53.2.50	3,9
-01		64,4		-01	
-02	3	55,7	333	-02	4,2
-03		64,4		-03	
-04	4	55,7	383	-04	4,5
-05		64,4		-05	
-06	2	55,7	513	5.407-53.2.60	5,2
-07		64,4		-01	
-08	3	55,7		-02	
-09		64,4		-03	
-10	4	55,7		-04	
-11		64,4		-05	
-12	2	55,7	1013	5.407-53.2.70	8,1
-13		64,4		-01	
-14	3	55,7		-02	
-15		64,4		-03	
-16	4	55,7		-04	
-17		64,4		-05	

Марка, поз.	Обозначение	Наименование	Кол.	Масса ед., кг	Примечание
1	см таблицу	Конструкция кабельная	1		

Продолжение табл.

Обозначение	Кабель кол.	Кабель диаметр, мм	H, мм	Поз. 1	Масса, кг
-18	2	55,7	1313	5.407-53.2.80	9,9
-19		64,4		-01	
-20	3	55,7		-02	
-21		64,4		-03	
-22	4	55,7		-04	
-23		64,4		-05	

Инв. № подл. | Подп. и дата | Взам. инв. №

Нач. отд.	Лигерман		
Н. контр.	Лигерман		
Рук. бриг.	Жарова		

5.407-53.1.30МЧ

Установка кабельной конструкции с одной полкой под перекрытием. Монтажный чертеж

Стадия	Лист	Листов
Р		1

ВНИПИ ТЯЖПРОМЭЛЕКТРОПРОЕКТ имени Ф.Б. ЯКУБОВСКОГО МОСКВА

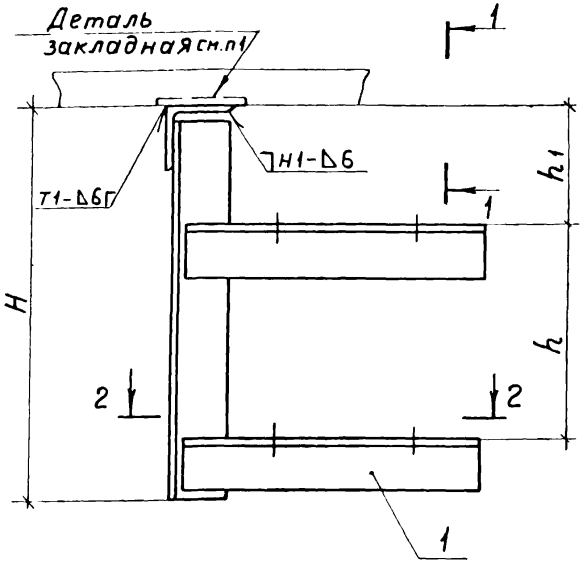

Вид 1-1

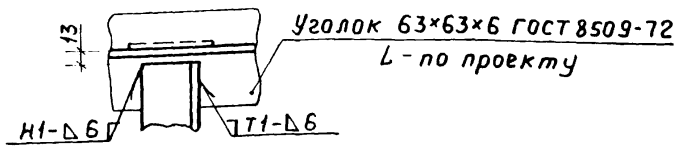

Обозначение	Кабель		Размеры, мм			Поз. 1	Масса, кг
	кол.	диаметр, мм	H	h	h1		
5.407-53.1.40МЧ	2	55,7	533	250	200	5.407-53.2.90	6,9
-01		64,4				-01	6,9
-02	3	55,7	633	300	250	-02	7,5
-03		64,4				-03	7,5
-04	4	55,7	733	350	300	-04	8,0
-05		64,4				-05	8,0

Разрез 2-2

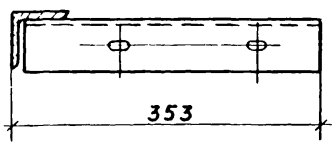

Марка, поз.	Обозначение	Наименование	Кол	Масса ед, кг	Примечание
1	см. таблицу	Конструкция кабельная	1		

1. Тип и количество заклодных деталей определяют по проекту.
2. Сварку производить по ГОСТ 5264-80

Нач. отд	Лигерман		
Н. контр	Лигерман		
Рук. бриг	Жарова		

5.407-53.1.40МЧ

Установка кабельной конструкции с двумя полками под перекрытием. Монтажный чертеж

Стадия	Лист	Листов
Р		1

ВНИПИ ТЯЖПРОМЭЛЕКТРОПРОЕКТ имени Ф.Б. ЯКУБОВСКОГО МОСКВА

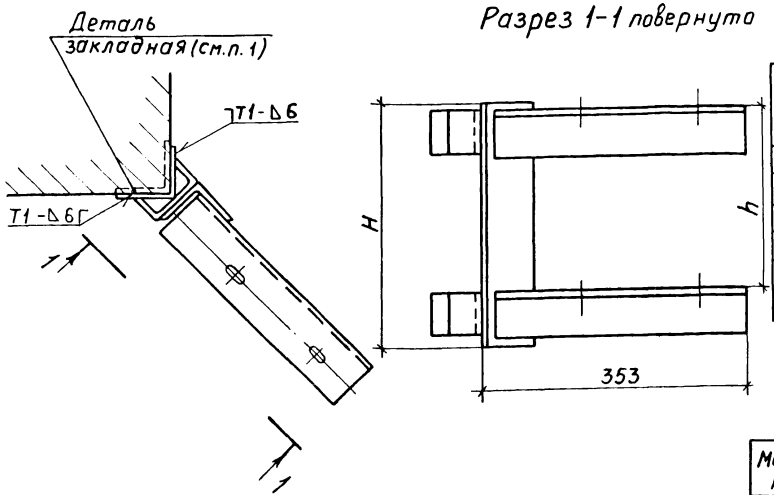

Обозначение	Кабель кол.	Кабель диаметр, мм	Размеры, мм H	Размеры, мм h	Поз. 1	Масса кг
5.407-53.1.50М4	2	55,7	330	250	5.407-53.2.100	8,9
-01		64,4			-01	8,9
-02	3	55,7	380	300	-02	9,2
-03		64,4			-03	9,2
-04	4	55,7	430	350	-04	9,5
-05		64,4			-05	9,5

Марка, поз.	Обозначение	Наименование	Кол.	Масса ед., кг	Примечание
1	см. таблицу	Конструкция кабельная с двумя полками	1		

1. Тип и количество закладных деталей определяют по проекту
2. Сварку производить по ГОСТ5264-80

Нач.отд.	Лигерман		
Н.контр.	Лигерман		
Рук.брит.	Жарова		

5.407-53.1.50М4

Установка кабельной конструкции для прокладки кабелей в зоне внешнего угла. Монтажный чертеж

Стадия	Лист	Листов
Р		1

ВНИПИ ТЯЖПРОМЭЛЕКТРОПРОЕКТ имени Ф.Б.ЯКУБОВСКОГО МОСКВА

20205-02 9

Инв.№ подл. | Подп. и дата | Взам.инв.№

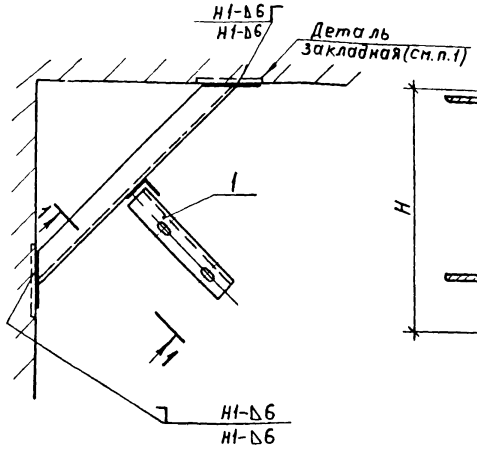

Разрез 1-1 повернут

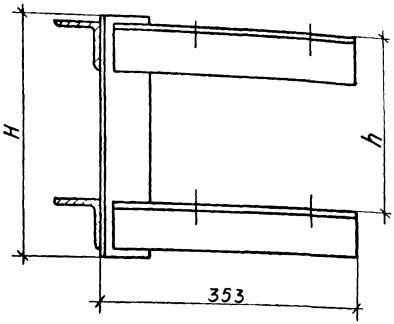

Обозначение	Кабель кол.	Кабель диаметр, мм	Размеры, мм H	Размеры, мм h	Поз. 1	Масса, кг
5.407-53.1.60МЧ	2	55,7	330	250	5.407-53.2.110	12,8
-01		64,4			-01	13,3
-02	3	55,7	380	300	-02	13,1
-03		64,4			-03	13,6
-04	4	55,7	430	350	-04	13,4
-05		64,4			-05	13,9

Марка, поз.	Обозначение	Наименование	Кол.	Масса ед., кг	Примечание
1	см. таблицу	Конструкция кабельная с двумя полками	1		

1. Тип и количество закладных деталей определяют по проекту.
2. Сварку производить по ГОСТ 5264-80

Нач. отд	Лигерман	
Н. контр.	Лигерман	
Рук. бриг.	Жарова	

5.407-53.1.60МЧ

Установка кабельной конструкции для прокладки кабелей в зоне внутреннего угла. Монтажный чертеж

Стадия	Лист	Листов
Р		1

ВНИИПИ ТЯЖПРОМЭЛЕКТРОПРОЕКТ имени Ф.Э. ЯКУБОВСКОГО Москва

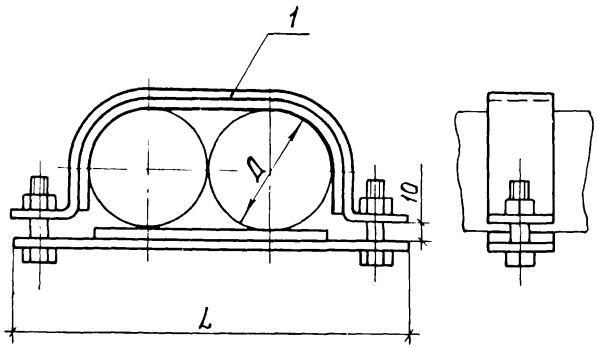

Обозначение	Размеры, мм		Поз. 1
	Д	L	
5.407-53.1.70МЧ	55,7	188	5.407-53.2.140
-01	64,4	206	-01

Марка, поз.	Обозначение	Наименование	Кол.	Масса ед., кг	Примечание
1	см. таблицу	Скоба	1	0,6	

Нач.отд	Лигерман			5.407-53.1.70МЧ
Н.контр	Лигерман			Установка скобы для крепления двух кабелей Монтажный чертеж
Рук.бриг	Жарова			

Стадия	Лист	Листов
Р		1

ВНИПИ ТЯЖПРОМЭЛЕКТРОПРОЕКТ ИМЕНИ Ф.Б.ЯКУБОВСКОГО МОСКВА

Инв.№ подл. | Подп. и дата | Взам.инв.№

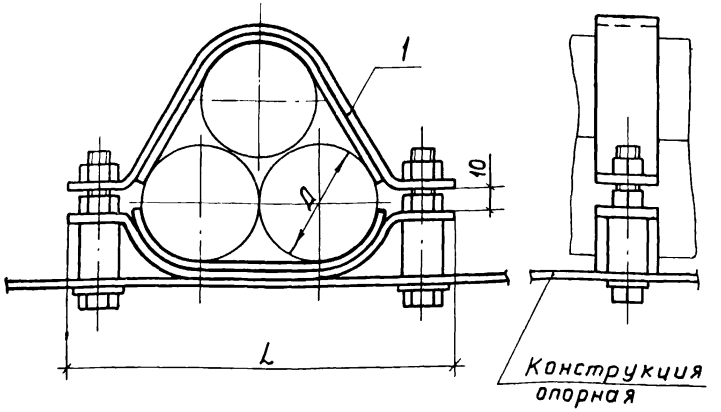

Обозначение	Размеры, мм		Поз. 1
	Д	L	
5.407-53.1.80МЧ	55,7	185	5.407-53.2.150
-01	64,4	202	-01

Марка, поз.	Обозначение	Наименование	Кол.	Масса ед., кг	Примечание
1	см. таблицу	Скоба опорная	1	≈0,6	

Нач. отд.	Лигерман		
Н. контр.	Лигерман		
Рук. бриг.	Жарова		

5.407-53.1.80МЧ

Установка опорной скобы для крепления трех кабелей. Монтажный чертеж

Стадия	Лист	Листов
Р		1

ВНИПИ ТЯЖПРОМЭЛЕКТРОПРОЕКТ имени Ф.Б.ЯКУБОВСКОГО МОСКВА

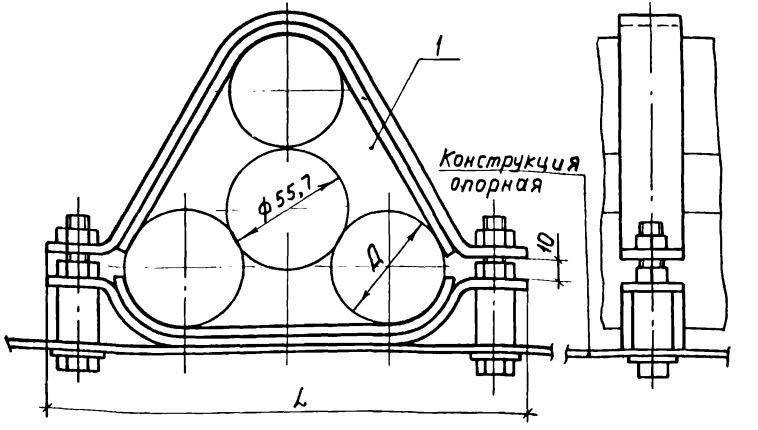

Обозначение	Размеры, мм		Поз. 1
	Д	L	
5.407-53.1.90МЧ	55,7	225	5.407-53.2.150-02
-01	64,4	250	-03

Марка, поз.	Обозначение	Наименование	Кол.	Масса ед., кг	Примечание
1	см. таблицу	Скоба опорная	1	≈0,8	

Нач. отд.	Лигерман		
Н. контр.	Лигерман		
Рук. бриг.	Жарова		

5.407-53.1.90МЧ

Установка опорной скобы для крепления четырех кабелей. Монтажный чертеж

Стадия	Лист	Листов
Р		1

ВНИПИ ТЯЖПРОМЭЛЕКТРОПРОЕКТ имени Ф.Б.ЯКУБОВСКОГО МОСКВА

Инв. № подл. | Подп. и дата | Взам. инв. №

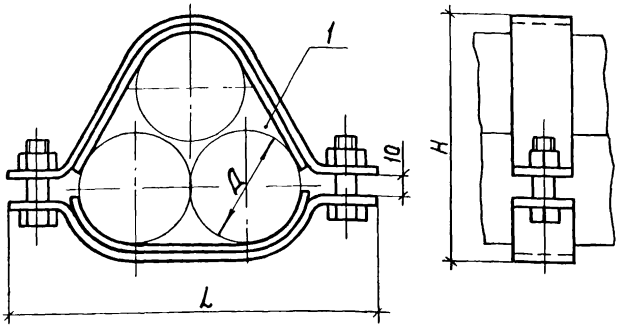

Обозначение	Размеры, мм		Поз. 1
	Д	L	
5.407-53.1.100МЧ	55,7	185	5.407-53.2.160
-01	64,4	202	-01

Марка, поз.	Обозначение	Наименование	Кол.	Масса ед., кг	Примечание
1	см. таблицу	Скоба промежуточная	1	≈0,57	

Взам. инв. №

Подп. и дата

Инв. № подл.

Нач. отд.	Лигерман	
Н. контр.	Лигерман	
Рук. бриг.	Жарова	

5.407-53.1.100МЧ

Установка промежуточной скобы для крепления трех кабелей. Монтажный чертеж

Стадия	Лист	Листов
Р		1

ВНИПИ ТЯЖПРОМЭЛЕКТРОПРОЕКТ имени Ф.Б.ЯКУБОВСКОГО МОСКВА

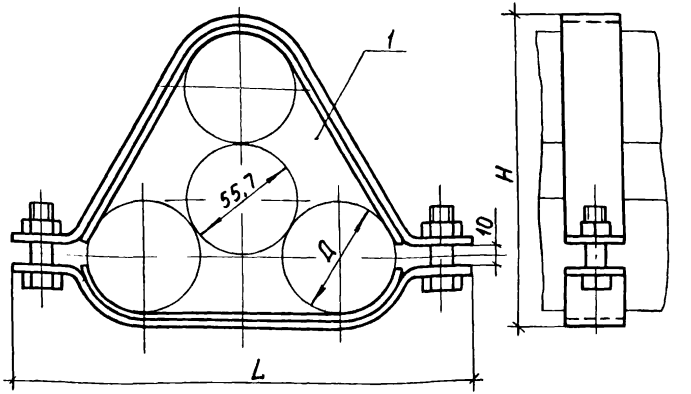

Обозначение	Размеры, мм		Поз. 1
	Д	L	
5.407-53.1.110МЧ	55,7	225	5.407-53.2.160-02
-01	64,4	250	-03

Марка, поз.	Обозначение	Наименование	Кол.	Масса ед., кг	Примечание
1	см. таблицу	Скоба промежуточная	1	≈0,74	

Взам. инв. №

Подп. и дата

Инв. № подл.

Нач. отд.	Лигерман	
Н. контр.	Лигерман	
Рук. бриг.	Жарова	

5.407-53.1.110МЧ

Установка промежуточной скобы для крепления четырех кабелей. Монтажный чертеж

Стадия	Лист	Листов
Р		1

ВНИПИ ТЯЖПРОМЭЛЕКТРОПРОЕКТ имени Ф.Б.ЯКУБОВСКОГО МОСКВА

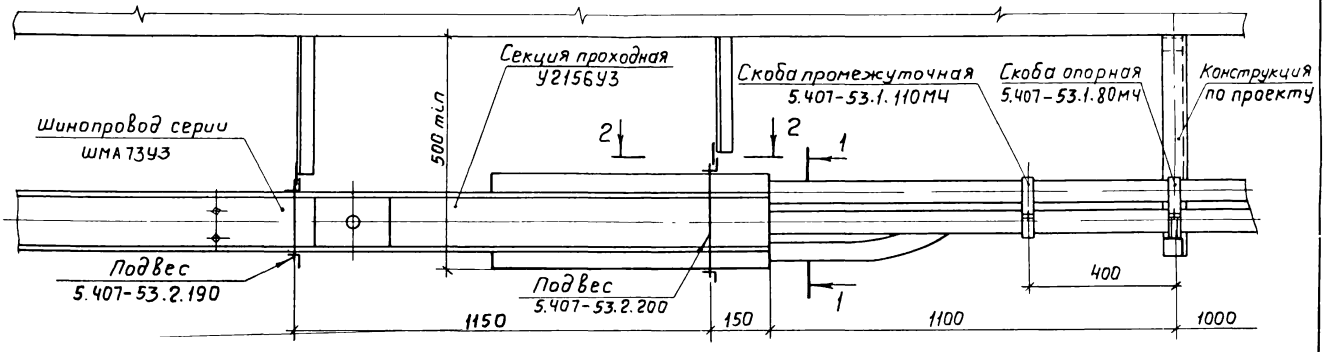

Разрез 2-2

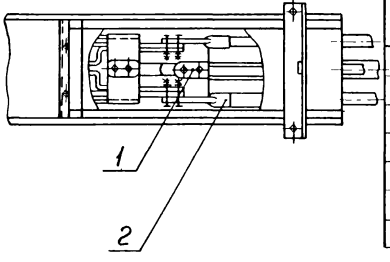

Разрез 1-1

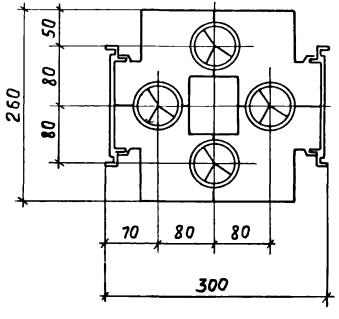

Марка, поз.	Обозначение	Наименование	Кол.	Масса ед., кг	Примечание
		Прочие изделия			
1		Наконечник			Изделия ГЭМ
		ЛС1000-12-2-УХЛ3	1		
2		Наконечник			
		ЛС1500-12-2-УХЛ3	3		

Нач. отд	Лигерман		
Н. контр	Лигерман		
Рук. бриг	Жарова		

5.407-53.1.120МЧ

Присоединение кабелей АВВ к шинопроводу ШМА73УЗ. Монтажный чертеж

Стадия	Лист	Листов
Р		1

ВНИПИ ТЯЖПРОМЭЛЕКТРОПРОЕКТ имени Ф.Б.ЯКУБОВСКОГО МОСКВА

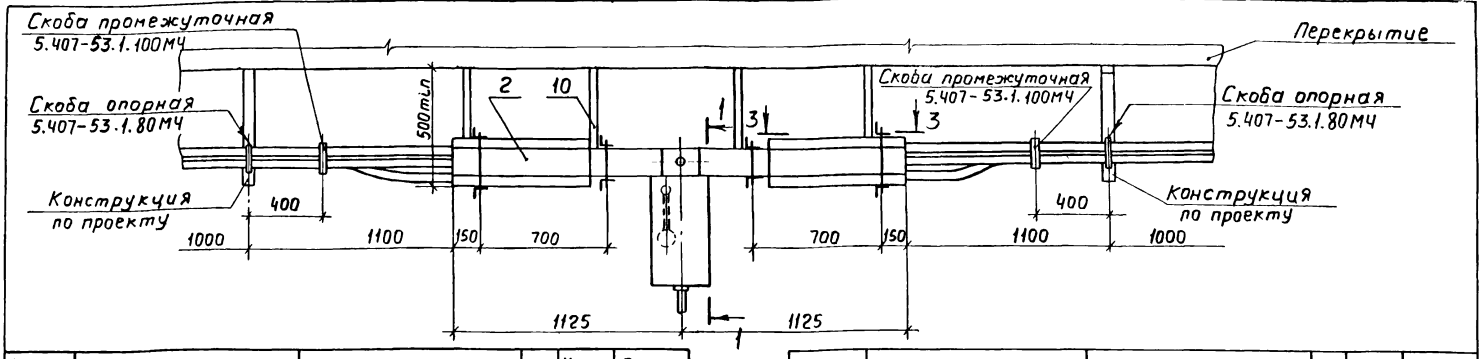

Марка, поз.	Обозначение	Наименование	Кол.	Масса ед., кг	Примечание
		Сборочные единицы			
9	5.407-53.2.001	Крышка	1		
10	5.407-53.2.190	Подвес	2		
11	5.407-53.2.200	Подвес	2		
		Стандартные изделия			
12		Винт М5×16 ГОСТ 1491-80	4		
13		Болт м... ГОСТ 7796-70			см. п. 1
14		Гайка м... ГОСТ 5915-70			
15		Шайба... ГОСТ 11371-78			
16		Шайба... ГОСТ 6402-70			

Марка, поз.	Обозначение	Наименование	Кол.	Масса ед., кг	Примечание
		Прочие изделия			
1		Секция ответвительная У2154У3	1		см. п. 1
2		Секция переходная У2156У3	2		
3		Сжим болтовой У2235У3	1		
4		Комплект кожухов У2113У3	1		
5		Наконечник ЛС 1000-12-2-УХЛ3	2		
6		Наконечник ЛС 1500-12-2-УХЛ3	6		
7		Наконечник алюминиевый ТА			см. п. 1
8		Втулка			см. п. 1

1 Изделия по поз. 1...8 являются изделиями ГЭМ'а.

Нач. отд.	Лигерман		
Н. контр.	Лигерман		
Рук. б.	Сарова		

5.407-53.1.130МЧ

Присоединение ответвительной секции У2154У3 к кабелям АВВ. Монтажный чертеж

Стадия	Лист	Листов
Р	1	2

ВНИПИ ТЯЖПРОМЭЛЕКТРОПРОЕКТ имени Ф. Б. ЯКУБОВСКОГО МОСКВА

Инв. № подл. | Подп. и дата | Взам. инв. №

Разрез 1-1

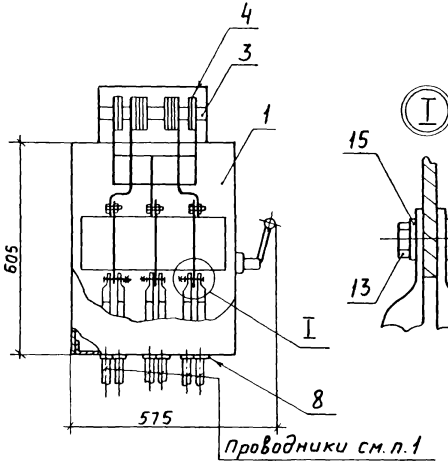

Разрез 2-2

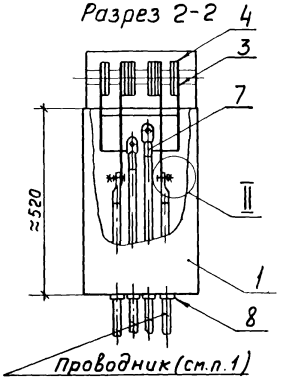

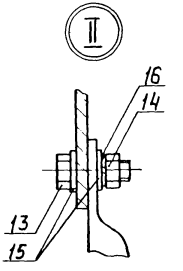

Разрез 3-3

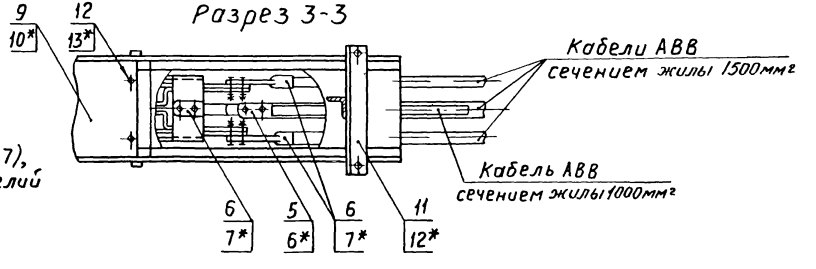

1. Тип и количества проводников, наконечников (поз. 7), втулок (поз. 8) и количество стандартных изделий (поз. 13...16) определяют по проекту.

*) Для 5.407-53.1.150МЧ
5.407-53.1.160МЧ

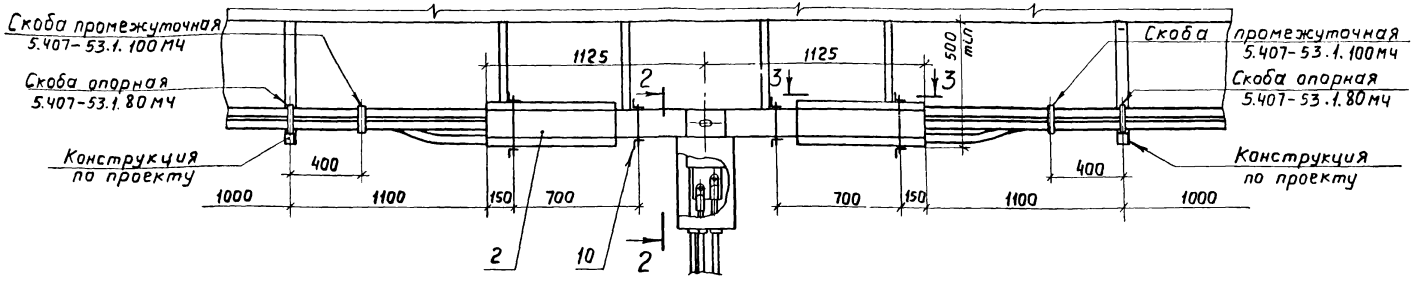

Марка, поз.	Обозначение	Наименование	Кол.	Масса ед., кг	Примечание
		Сборочные единицы			
9	5.407-53.2.001	Крышка	1		
10	5.407-53.2.190	Подвес	2		
11	5.407-53.2.200	Подвес	2		
		Стандартные изделия			
12		Винт М5×16 ГОСТ 1491-80	4		
13		Болт М... ГОСТ 7796-70*			Кол. по проекту
14		Гайка М... ГОСТ 5915-70			
15		Шайба... ГОСТ 11371-78			
16		Шайба... ГОСТ 6402-70			

Марка, поз.	Обозначение	Наименование	Кол.	Масса ед., кг	Примечание
		Прочие изделия			
1		Секция ответвительная У2155У3	1		см. п.1
2		Секция переходная У2156У3	2		
3		Сжим болтовой У2235У3	1		
4		Комплект кожухов			
		У2113У3	1		
5		Наконечник			
		ЛС 1000-12-2-УХЛ3	2		
6		Наконечник			
		ЛС 1500-12-2-УХЛ3	6		
7		Наконечник			Кол. по проекту
		алюминиевый ТА			
8		Втулка			

1. Разрезы см. 5.407-53.1.130МЧ лист 2
2. Изделия по поз. 1... в являются изделиями ГЭМ'а

Нач. отд.	Лигерман	
Н. контр.	Лигерман	
Рук.	Жарова	

5.407-53.1.140МЧ

Присоединение ответвительной секции У2155У3 к кабелям АВВ. Монтажный чертеж

Стадия	Лист	Листов
Р		1

ВНИПИ ТЯЖПРОМЭЛЕКТРОПРОЕКТ имени Ф.Б.ЯКУБОВСКОГО МОСКВА

Инв. № подл. | Подп. и дата | Взам. инв. №

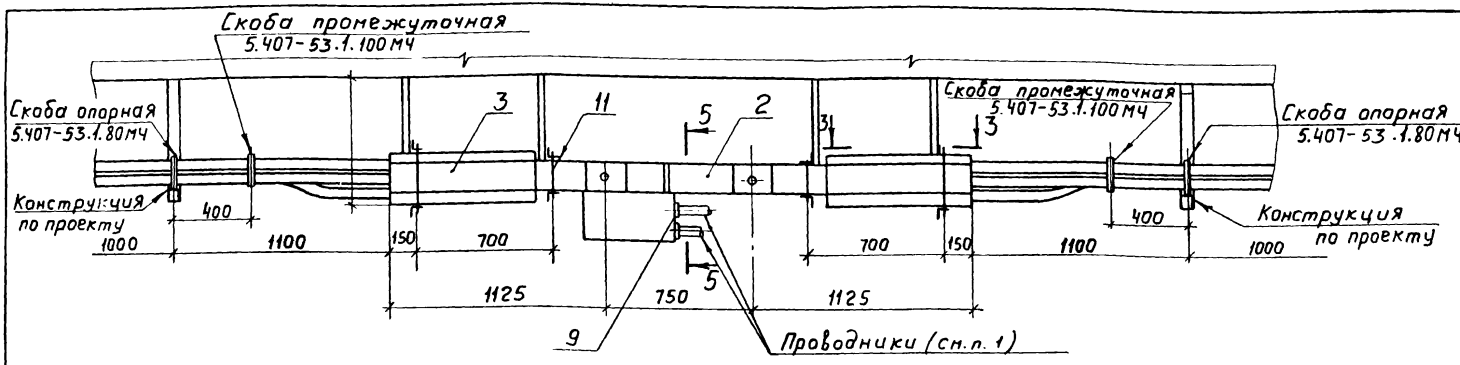

Марка, поз.	Обозначение	Наименование	Кол.	Масса ед., кг	Примечание
		Сборочные единицы			
10	5.407-53.2.001	Крышка	2		
11	5.407-53.2.190	Подвес	2		
12	5.407-53.2.200	Подвес	2		
		Стандартные изделия			
13		Винт М5×16 ГОСТ 1491-80	4		
14		Болт М... ГОСТ 7796-70			
15		Гайка М... ГОСТ 5915-70			см.п.1
16		Шайба... ГОСТ 11371-78			
17		Шайба... ГОСТ 6402-70			

1. Разрезы 3-3 см. 5.407-53.1.130МЧ лист 2
   5-5 см. 5.407-53.1.150МЧ лист 2
2. Изделия по поз. 1...9 являются изделиями ГЭМ'а.

Марка, поз.	Обозначение	Наименование	Кол.	Масса ед., кг	Примечание
		Прочие изделия			
1		Секция ответвительная У2151У3	1		см.п.1
2		Секция прямая У2130У3	1		
3		Секция переходная У2156У3	2		
4		Сжим болтовой У2235У3	2		
5		Комплект кожухов У2113У3	2		
6		Наконечник ЛС 1000-12-2-УХЛ3	2		
7		Наконечник ЛС 1500-12-2-УХЛ3	6		
8		Наконечник алюминиевый ТА			см.п.1
9		Втулка			см.п.1

Нач.отд.	Лигерман	
Н.контр.	Лигерман	
Рук.бриг.	Жарова	

5.407-53.1.150МЧ

Присоединение ответвительной секции У2151У3 к кабелям АВВ. Монтажный чертеж

Стадия	Лист	Листов
	1	2

ВНИПИ ТЯЖПРОМЭЛЕКТРОПРОЕКТ ИМЕНИ Ф.Б.ЯКУБОВСКОГО МОСКВА

Разрез 5-5

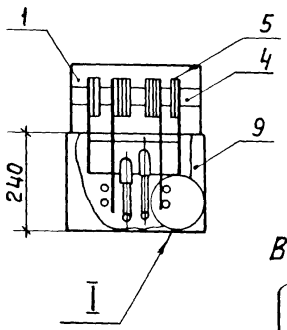

Вид 6-6

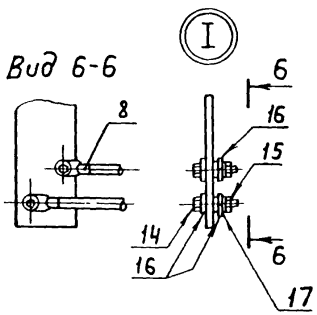

Разрез 7-7

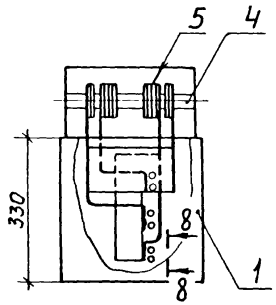

Разрез 8-8

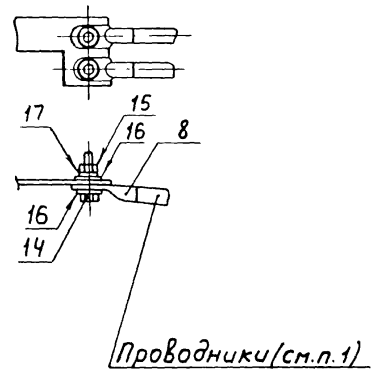

1. Тип и количество проводников, наконечников (поз. 7, 8*) втулок (поз. 8, 9*) и количество стандартных изделий определяют по проекту.

Инв. № подл. | Подп. и дата | Взам. инв. №

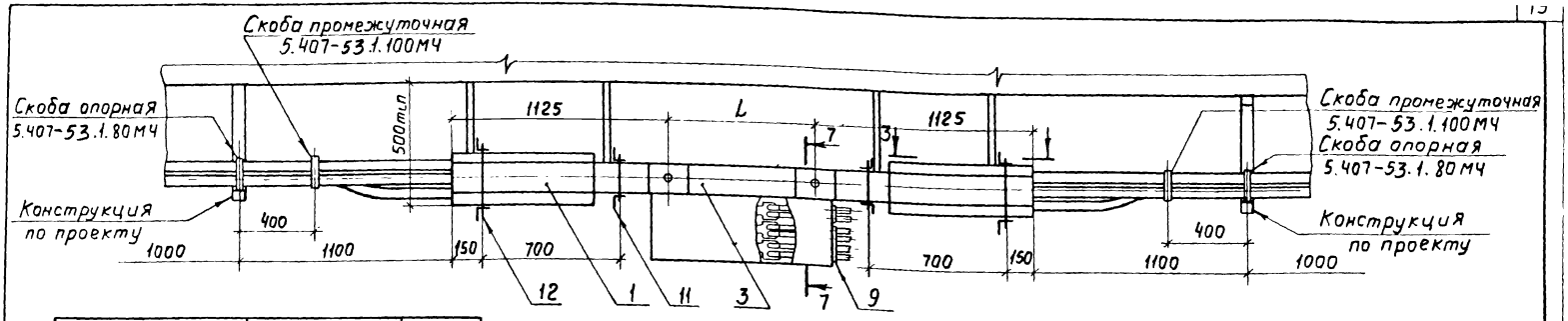

Обозначение	Тип ответвительной секции (поз. 1)	L, мм
5.407-53.1.160МЧ	У2152У3	750
-01	У2153У3	1500

Марка, поз.	Обозначение	Наименование	Кол.	Масса ед., кг	Примечание
		Сборочные единицы			
10	5.407-53.2.001	Крышка	1		
11	5.407-53.2.190	Подвес	2		
12	5.407-53.2.200	Подвес	2		
		Стандартные изделия			
13		Винт М5×16 ГОСТ 1491-80	4		
14		Болт М... ГОСТ 7796-70			
15		Гайка М... ГОСТ 5915-70			см. п. 1
16		Шайба... ГОСТ 11371-78			
17		Шайба... ГОСТ 6402-70			

Марка, поз.	Обозначение	Наименование	Кол.	Масса ед., кг	Примечание
		Прочие изделия			
1		Секция переходная У2156У3	2		
2	см. таблицу	Секция ответвительная	1		
3		Секция прямая У2130У3	1		
3		Секция прямая У2131У3	1		
4		Сжим болтовой У2135У3	2		
5		Комплект кожухов У2113У3	2		
6		Наконечник ЛС 1000-12-2 УХЛ3	2		
7		Наконечник ЛС 1500-12-2 УХЛ3	6		
8		Наконечник алюминиевый ТА			см. п. 1
9		Втулка			см. п. 1

1. Разрезы 3-3 см. 5.407-53.1.130МЧ лист 2
   7-7 см. 5.407-53.1.150МЧ лист 2
2. Изделия по поз 1...9 являются изделиями ГЭМ'а.

Нач. отд.	Лигерман		
Н. контр.	Лигерман		
Рук. бруг.	Жарова		

5.407-53.1.160МЧ

Присоединение ответвительных секций У2152У3, У2153У3 к кабелям АВВ. Монтажный чертеж

Стадия	Лист	Листов
Р	1	2

ВНИПИ ТЯЖПРОМЭЛЕКТРОПРОЕКТ ИМЕНИ Ф. Б. ЯКУБОВСКОГО МОСКВА

20205-02 20

Копировал

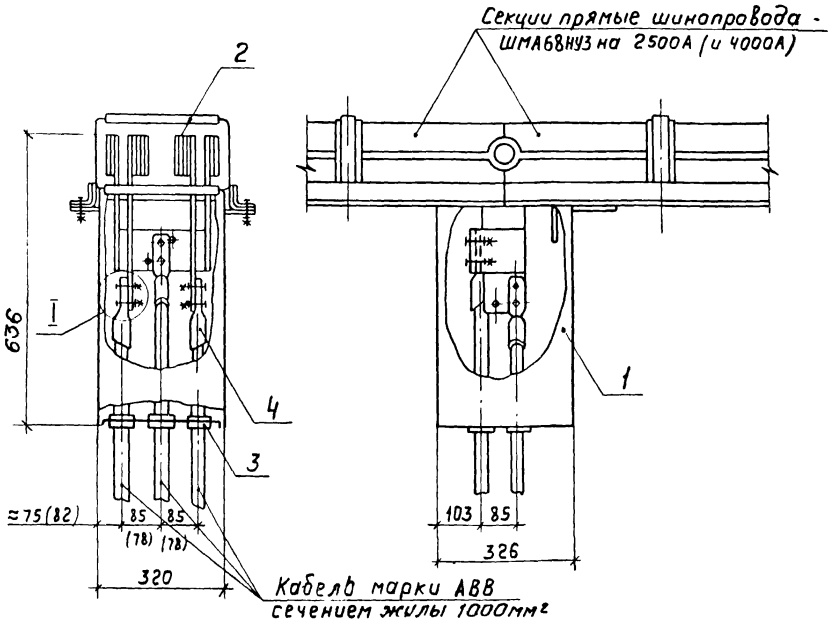

Обозначение	Шинопровод ШМА68НУ3 Номинальный ток, А	Поз. 1
5.407-53.1.170МЧ	2500	5.407-53.2.230
-01	4000	-01

Марка, поз.	Обозначение	Наименование	Кол.	Масса ед., кг	Примечание
		Прочие изделия			
1	см. таблицу	Секция ответви-			
		тельная	1		
2		Втулка В69УХ12	3		
3		Наконечник			
		ЛС1000-12-2-УХП3	3		
4		Шайба специальная			
		АС12У2	12		
5		Комплект материалов			
		для изоляции шин			к-во по проекту
		У1569У3			
		Стандартные изделия			
6		Болт М12×55 ГОСТ 7796-70*	6		
7		Гайка М12 ГОСТ 15521-70*	6		
8		Шайба 12 ГОСТ 6402-70*	6		

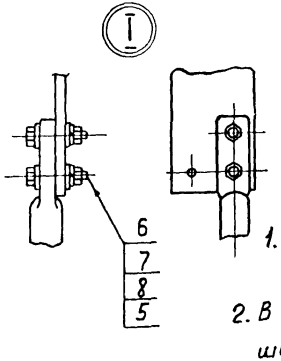

1. Изделия по поз. 1...5 являются изделиями ГЭМ'а.
2. В скобках даны размеры для шинопровода на номинальный ток 4000А (5.407-53.1.170МЧ-01)

Нач. отд.	Лигерман		
Н. к.	Лигерман		
Рук.	Жарова		

5.407-53.1.170МЧ

Присоединение кабелей АВВ к шинопроводу ШМА68НУ3 (с нижним вертикальным вводом). Монтажный чертеж

Стадия	Лист	Листов
Р		1

ВНИПИ ТЯЖПРОМЭЛЕКТРОПРОЕКТ ИМЕНИ Ф.Б.ЯКУБОВСКОГО МОСКВА

Инв. № подл. | Подп. и дата | Взам. инв. №

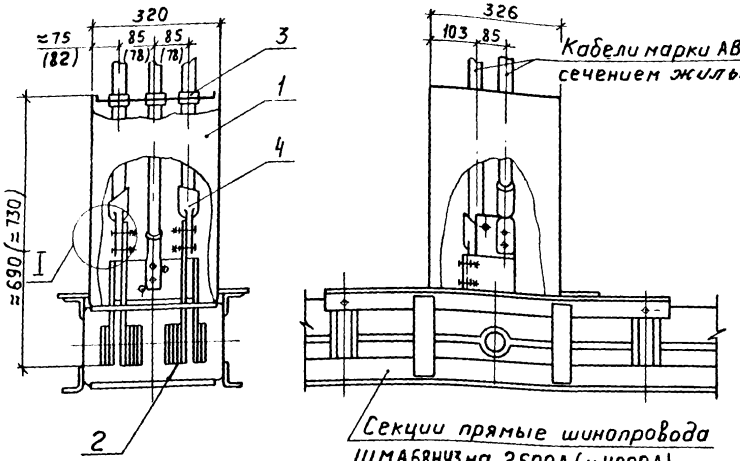

Секции прямые шинопровода ШМА68НУ3 на 2500А (и 4000А)

Обозначение	Шинопровод ШМА 68НУ3. Номинальный ток, А	Поз. 1
5.407-53.1.180МЧ	2500	5.407-53.2.230
-01	4000	-01

Марка, поз.	Обозначение	Наименование	Кол	Масса ед., кг	Примечание
		Прочие изделия			
1	см. таблицу	Секция ответви-			
		тельная	1		
2		Втулка В69УХ12	3		
3		Наконечник			
		ЛС-1000-12-2-УХЛ3			
4		Шайба специальная			
		ЛС-12У2	3		
5		Комплект материалов			
		для изоляции шин			кол. по проекту
		У1569У3			
		Стандартные изделия			
6		Болт М12×55 ГОСТ 7796-70*	6		
7		Гайка М12 ГОСТ 15521-70*	6		
8		Шайба 12 ГОСТ 6402-70*	6		

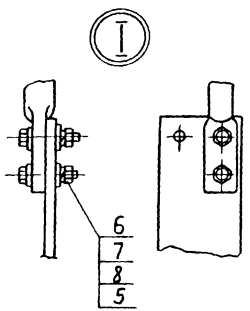

1. Изделия по поз. 1...5 являются изделиями ГЭМ'а.
2. В скобках даны размеры для шинопровода на номинальный ток 4000А (5.407-53.1.180МЧ-01)

Нач. отд	Лигерман	
Н. контр	Лигерман	
Рук. бриг	Жарова	

5.407-53.1.180МЧ

Присоединение кабелей АВВ к шинопроводу ШМА 68НУ3 (с верхним вертикальным вводом). Монтажный чертеж

Стадия	Лист	Листов
Р	1	1

ВНИПИ ТЯЖПРОМЭЛЕКТРОПРОЕКТ имени Ф.Б.ЯКУБОВСКОГО МОСКВА

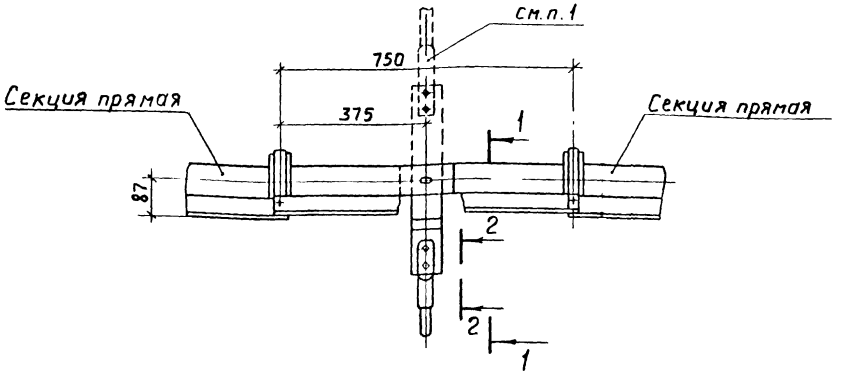

Вид 2-2 одного полюса

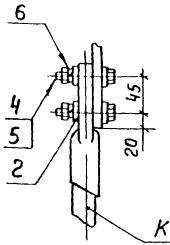

Кабель марки АВВ
сечением жилы 1000мм²

Разрез 1-1
для шинопровода ШМАД 7ОУ3
на 1600А

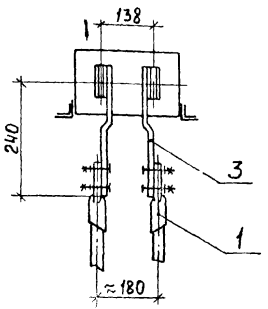

Разрез 1-1
для шинопровода ШМАД 7ОУ3
на 2500А

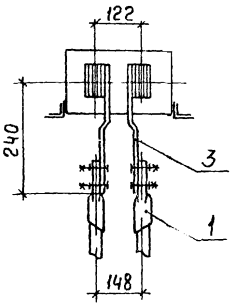

Марка, поз.	Обозначение	Наименование	Кол.	Масса ед., кг	Примечание
1		Наконечник			Изделия
		ЛС1000-12-2-УХЛ3	2		ГЭМ
2		Шайба специальная АС-12У2	8		
3	5.407-53.2.003	Планка	2		
4		Болт М12×55 ГОСТ7796-70*	4		
5		Гайка М12 ГОСТ15521-70*	4		
6		Шайба 12 ГОСТ6402-70*	4		

1. Пунктиром показано присоединение кабеля сверху.
2. Планки (поз.3) приваривают при сварке шин на стыке секций шинопровода

Нач.отд	Лигерман		5.407-53.1.190МЧ
Н.контр	Лигерман		Присоединение кабелей АВВ к шинопроводу ШМАД 7ОУ3 на 1600А и 2500А (с нижним, верхним подводом) Монтажный чертеж
Рук.бриг	Жарова		Стадия: Р; Лист: 1; Листов: 1
			ВНИПИ ТЯЖПРОМЭЛЕКТРОПРОЕКТ имени Ф.Б.ЯКУБОВСКОГО МОСКВА

Инв.№подл. | Подп. и дата | Взам.инв.№

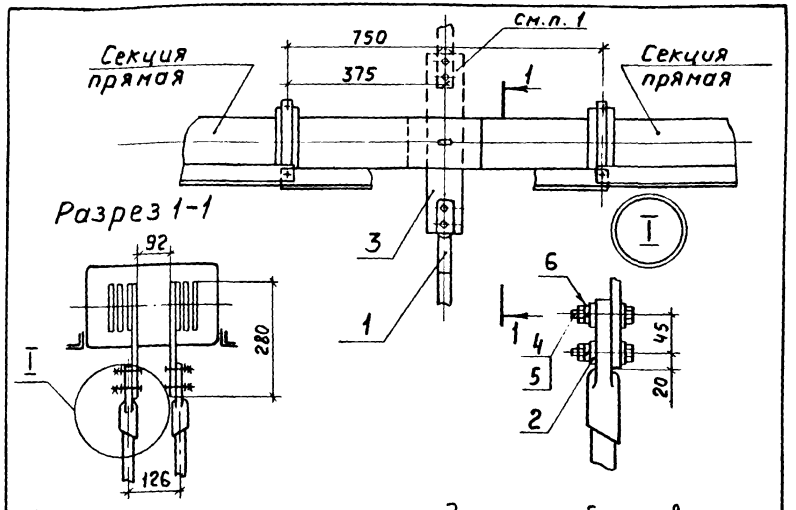

1. Пунктиром показано присоединение кабеля сверху.
2. Планки (поз. 3) привариваются при сварке шин на стыке секций шинопровода

Марка, поз.	Обозначение	Наименование	Кол.	Масса ед, кг	Примечание
1		Наконечник			
		ЛС 1000-12-2-УХЛ3	2		Изделия
2		Шайба специальная АС-12У2	8		ГЭМ
3	5.407.53.2.002	Планка	2		
4		Болт М12×55 ГОСТ 7796-70*	4		
5		Гайка М12 ГОСТ 15521-70*	4		
6		Шайба 12 ГОСТ 6402-70*	4		

Нач. отд.	Лигерман		
Н. контр.	Лигерман		
Рук. бриг.	Жарова		

5.407-53.1.200М4

Присоединение кабелей АВВ к шинопроводу ШМАД 10У3 на 4000А (с нижним, верхним подводом). Монтажный чертеж

Стадия	Лист	Листов
Р		1

ВНИПИ ТЯЖПРОМЭЛЕКТРОПРОЕКТ имени Ф.Б. ЯКУБОВСКОГО МОСКВА

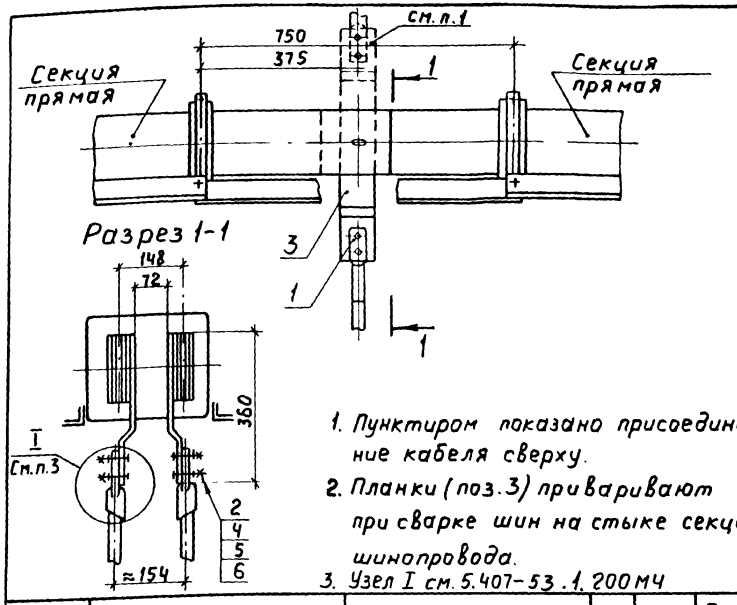

1. Пунктиром показано присоединение кабеля сверху.
2. Планки (поз. 3) привариваются при сварке шин на стыке секций шинопровода.
3. Узел I см. 5.407-53.1.200 МЧ

Марка, поз.	Обозначение	Наименование	Кол.	Масса ед, кг	Примечание
1		Наконечник			
		ЛС 1000-12-2-УХЛ3	2		Изделия
2		Шайба специальная АС-12У2	8		ГЭМ
3	5.407-53.2.003-01	Планка	2		
4		Болт М12×55 ГОСТ 7796-70*	4		
5		Гайка М12 ГОСТ 15521-70*	4		
6		Шайба 12 ГОСТ 6402-70*	4		

Взам. инв. №

Подп. и дата

Инв. № подл.

Нач. отд.	Лигерман		
Н. контр.	Лигерман		
Рук. бриг.	Жарова		

5.407-53.1.210М4

Присоединение кабелей АВВ к шинопроводу ШМАД 10У3 на 6300А (с нижним, верхним подводом). Монтажный чертеж

Стадия	Лист	Листов
Р		1

ВНИПИ ТЯЖПРОМЭЛЕКТРОПРОЕКТ имени Ф.Б. ЯКУБОВСКОГО МОСКВА

Обозначение	Шинопровод ШМАДК 10У3, Номинальный ток, А	Поз. 1
5.407-53.1.220М4	4000	5.407-53.2.210
-01	6300	5.407-53.2.220

Секции прямые шинопровода ШМАДК 10У3 на 6300А

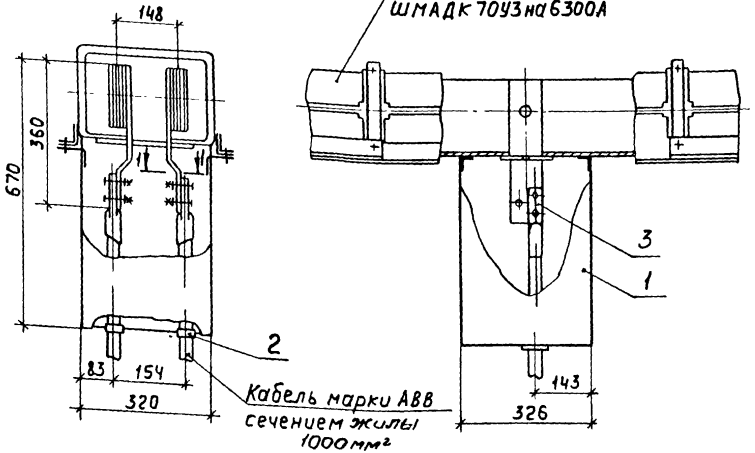

Секции прямые шинопровода ШМАДК 10У3 на 4000А

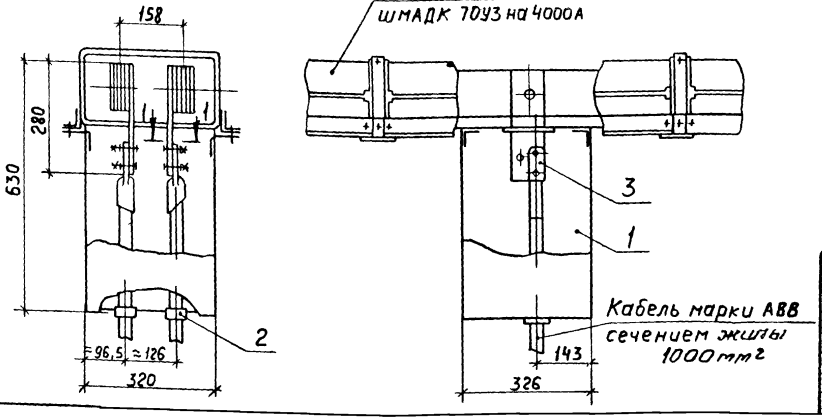

Марка, поз	Обозначение	Наименование	Кол.	Масса ед., кг	Примечание
		Прочие изделия			
1	см. таблицу	Секция ответвительная	1		Изделия ГЭМ
2		Втулка В69УХ12	2		
3		Наконечник ЛС 1000-12-2-УХЛ3	2		
4		Шайба специальная АС-12У2			
		Стандартные изделия			
5		Болт М12×55 ГОСТ 7796-70*	4		
6		Гайка М12 ГОСТ 15521-70*	4		
7		Шайба 12 ГОСТ 6402-70*	4		

Разрез 1-1

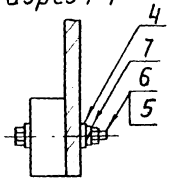

Нач. отд	Лигерман		5.407-53.1.220М4
Н. конт.	Лигерман		Присоединение кабелей АВВ к шинопроводу ШМАДК 10У3 (с нижним вертикальным вводом). Монтажный чертеж
Рук. бр.	Герова		Стадия Р; Лист; Листов 1
			ВНИПИ ТЯЖПРОМЭЛЕКТРОПРОЕКТ имени Ф.Б. ЯКУБОВСКОГО МОСКВА

Инв. № подл. | Подп. и дата | Взам. инв. №

Секции прямые шинопровода ШМАДК 7093 на 4000А

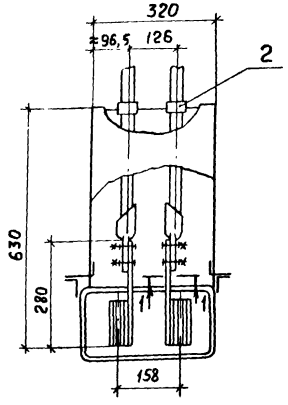

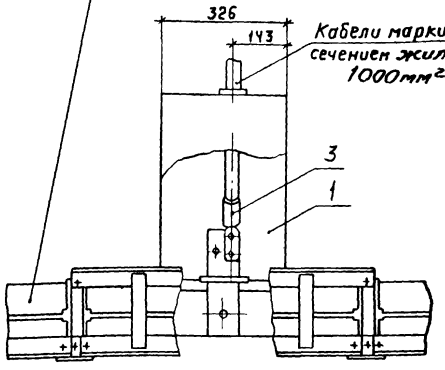

Обозначение	Шинопровод ШМАДК 7093, номинальный ток, А	поз 1
5.407-53.1.230МЧ	4000	5.407-53.2.210
-01	6300	5.407-53.2.220-01

Марка, поз.	Обозначение	Наименование	Кол.	Масса ед. кг	Примечание
		Прочие изделия			
1	см таблицу	Секция ответви-			
		тельная	1		
2		Втулка В69УХ12	2		
3		Наконечник			Изделия
		ЛС1000-12-2-УХПЗ	2		ГЭМ
4		Шайба специальная			
		АС-12У2	8		
		Стандартные изделия			
5		Болт М12х55 ГОСТ7796-70*	4		
6		Гайка М12 ГОСТ15521-70*	4		
7		Шайба 12 ГОСТ6402-70*	4		

Секции прямые шинопровода ШМАДК 7093 на 6300А

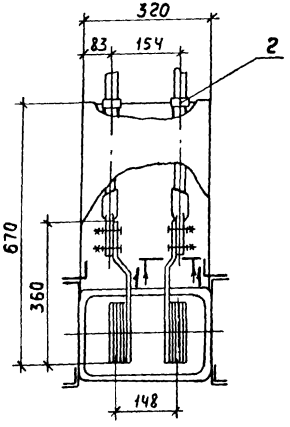

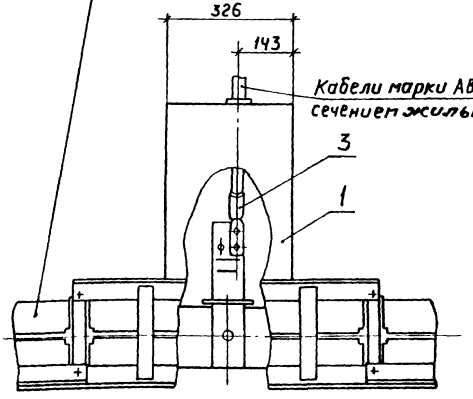

Разрез 1-1

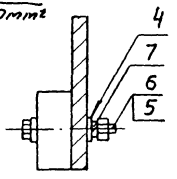

Нач. отд	Лигерман		
Н. контр	Лигерман		
Рук. бриг	Жарова		

5.407-53.1.230МЧ

Присоединение кабелей АВВ к шинопроводу ШМАДК 7093 (с верхним вертикальным вводом). Монтажный чертеж

Стадия	Лист	Листов
Р		1

ВНИПИ ТЯЖПРОМЭЛЕКТРОПРОЕКТ имени Ф.Б. ЯКУБОВСКОГО МОСКВА

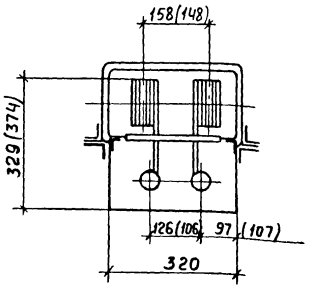

Разрез 1-1

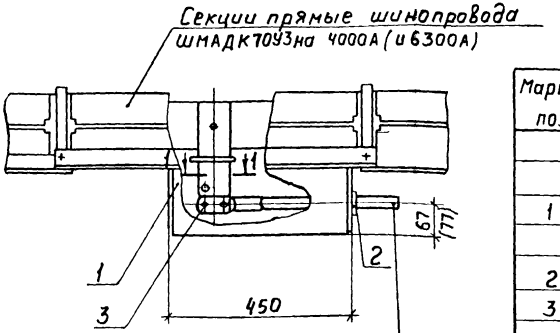

Кабели марки АВВ
сечением жилы 1000мм²

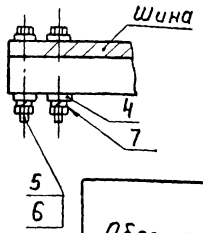

Обозначение	Шинопровод ШМАДК 7093 Номинальный ток, А	Поз. 1
5.407-53.1.240МЧ	4000	5.407-53.2.240
-01	6300	-01

В скобках даны размеры для шинопровода на номинальный ток 6300А (5.407-53.1.240МЧ-01)

Марка, поз.	Обозначение	Наименование	Кол	Масса ед., кг	Примечание
		Прочие изделия			
1	см. таблицу	Секция ответвительная	1		Изделия ГЭМ
2		Втулка В69УХ12	2		
3		Наконечник ЛС1000-12-2-УХЛ3	2		
4		Шайба специальная АС-12У2	8		
		Стандартные изделия			
5		Болт М12×55 ГОСТ 7796-70*	4		
6		Гайка М12 ГОСТ 15521-70*	4		
7		Шайба 12 ГОСТ 6402-70*	4		

Нач. отд	Лигерман		
Н. контр.	Лигерман		
Рук. брига	Жарова		

5.407-53.1.240МЧ

Присоединение кабелей АВВ к шинопроводу ШМАДК 7093 (с нижним горизонтальным вводом). Монтажный чертеж

Стадия	Лист	Листов
Р		1

ВНИПИ ТЯЖПРОМЭЛЕКТРОПРОЕКТ имени Ф.Б.ЯКУБОВСКОГО МОСКВА

Взам. инв. №
Подп. и дата
Инв. № подл.

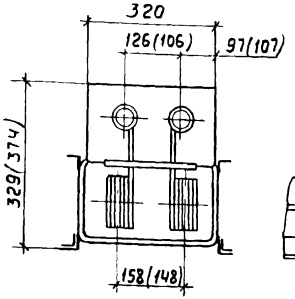

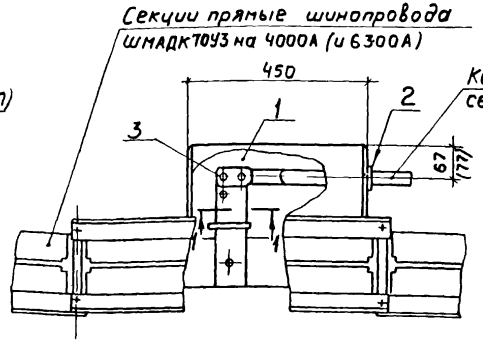

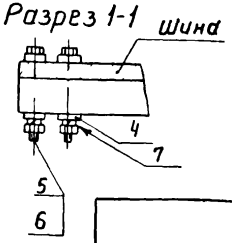

Обозначение	Шинопровод ШМАДК7093 Номинальный ток, А
5.407-53.1.250МЧ	4000
-01	6300

Марка, поз	Обозначение	Наименование	Кол	Масса ед. кг	Примечание
		Прочие изделия			
1	см. таблицу	Секция			
		ответвительная	1		
2		Втулка В69УХ12	2		
3		Наконечник			Изделия ГЭМ
		ЛС1000-12-2УХП3	2		
4		Шайба специальная			
		АС-12У2	8		
		Стандартные изделия			
5		Болт М12×55 ГОСТ 7796-70*	4		
6		Гайка М12 ГОСТ 15521-70*	4		
7		Шайба 12 ГОСТ 6402-70*	4		

В скобках даны размеры для шинопровода на номинальный ток 6300А (5.407-53.1.250МЧ-01)

Нач. отд.	Лигерман	
Н. контр.	Лигерман	
Рук. бриг.	Жарова	

5.407-53.1.250МЧ

Присоединение кабелей АВВ к шинопроводу ШМАДК7093 (с верхним горизонтальным вводом). Монтажный чертеж

Стадия	Лист	Листов
Р		1

ВНИПИ ТЯЖПРОМЭЛЕКТРОПРОЕКТ имени Ф.Б. ЯКУБОВСКОГО МОСКВА

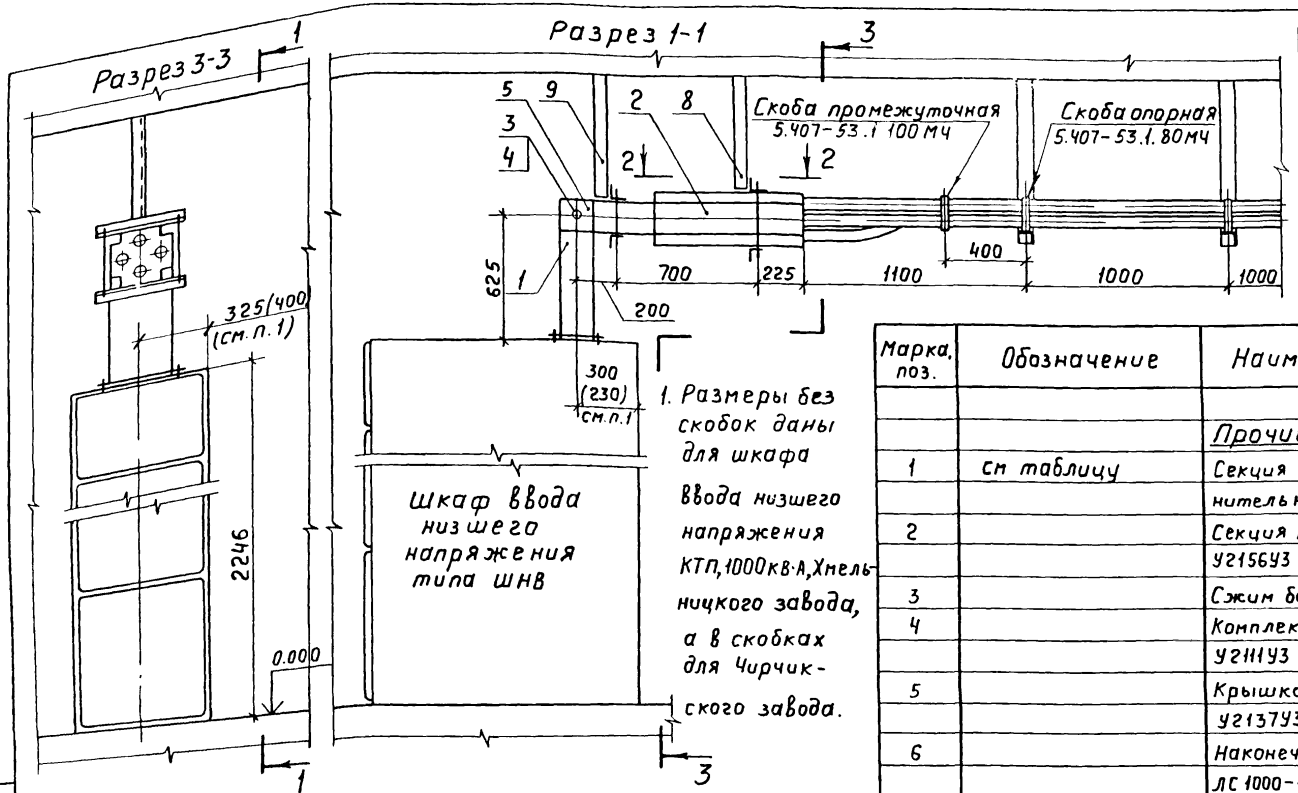

1. Размеры без скобок даны для шкафа ввода низшего напряжения КТП, 1000 кВ·А, Хмельницкого завода, а в скобках для Чирчикского завода.

Обозначение	Тип присоединительной секции (поз. 1)
5.407-53.1.260МЧ	У2142У3
-01	У2143У3

Марка, поз.	Обозначение	Наименование	Кол.	Масса ед., кг	Примечание
		Прочие изделия			
1	см таблицу	Секция присоединительная	1		
2		Секция переходная У2156У3	1		
3		Сжим болтовой У2235	1		
4		Комплект кожухов У2111У3	1		Изделия ГЭМ
5		Крышка угловая У2137У3	1		
6		Наконечник ЛС 1000-12-2-УХЛ3	1		

Марка, поз.	Обозначение	Наименование	Кол.	Масса ед., кг	Примечание
7		Наконечник ЛС 1500-12-2-УХЛ3	3		Изделие ГЭМ
		Сборочные единицы			
8	5.407-53.2.200	Подвес	1		
9	5.407-53.2.190	Подвес	1		

Инв. № подл. | Подп. и дата | Взам. инв. №

Нач. отд.	Лигерман	
Н. ко.	Лигерман	
Рук.	Жарова	

5.407-53.1.260МЧ

Присоединение кабелей АВВ к шкафу ввода низшего напряжения. Монтажный чертеж

Стадия	Лист	Листов
Р		1

ВНИПИ ТЯЖПРОМЭЛЕКТРОПРОЕКТ имени Ф. БЯКУБОВСКОГО МОСКВА

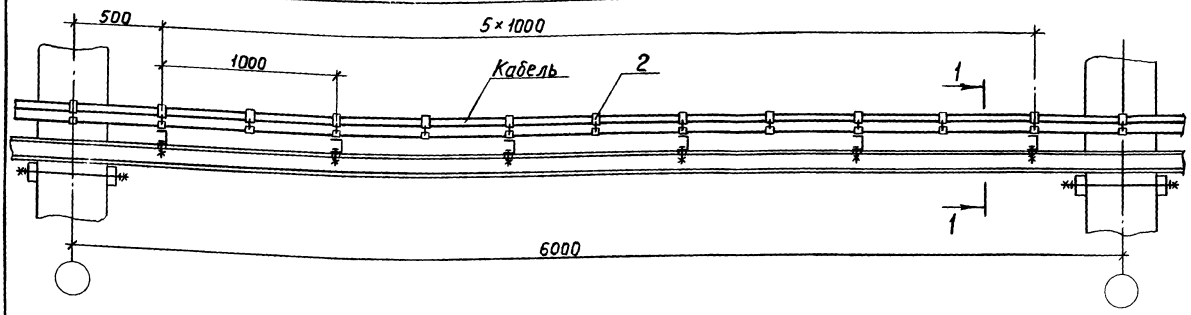

Разрез 1-1
(на четыре кабеля)

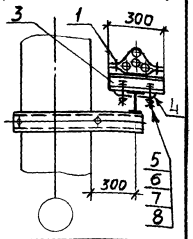

Разрез 1-1
(на два кабеля)

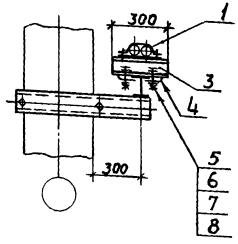

Разрез 1-1
(на три кабеля)

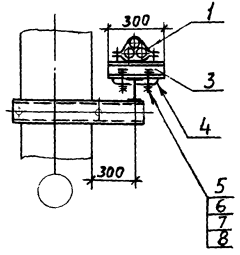

Обозначение	Кабель		Поз. 1	Поз. 2
	Кол.	Наружный диаметр, мм		
5.407-53.1.270МЧ	2	55,7	5.407-53.1.70МЧ	5.407-53.1.70МЧ
-01		64,4	-01	-01
-02	3	55,7	5.407-53.1.80МЧ	5.407-53.1.100МЧ
-03		64,4	-01	-01
-04	4	55,7	5.407-53.1.90МЧ	5.407-53.1.110МЧ
-05		64,4	-01	-01

Марка, поз.	Обозначение	Наименование	Кол	Масса ед., кг	Примечание
		Сборочные единицы			
1	см. таблицу	Скоба опорная	6		
2	см. таблицу	Скоба промежуточная	6		
3		Швеллер УСЭК53.УЗ			
		ℓ=300	6		
4		Прижим УСЭК65УЗ	12		
		Стандартные изделия			
5		Болт М12х55 ГОСТ7798-70*	12		
6		Гайка М12 ГОСТ5915-70	12		
7		Шайба 12 ГОСТ11371-78	24		
8		Шайба 12 ГОСТ6402-70	12		

5.407-53.1.270МЧ

Прокладка кабелей АВВ по колоннам. Монтажный чертеж

Стадия	Лист	Листов	
Р		1	

Нач. отд.	Лигерман	
Н. контр.	Блейнис	
Рук. бриг.	Жарова	

ВНИПИ ТАЖПРОМЭЛЕКТРОПРОЕКТ имени Ф.Б. Якубовского МОСКВА

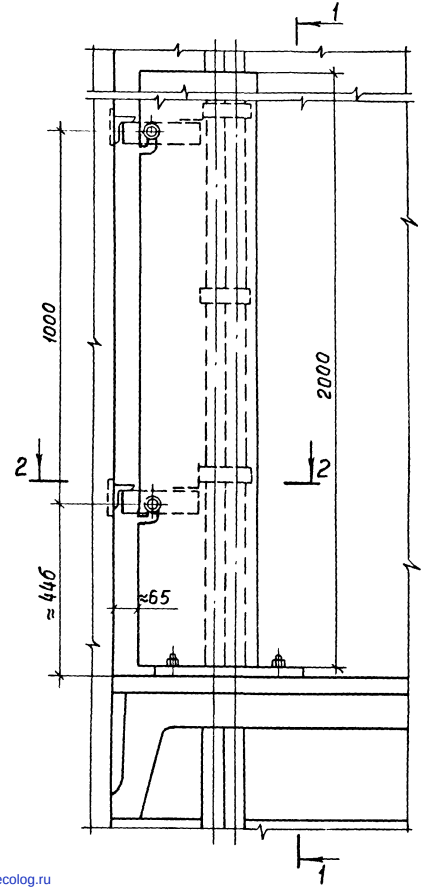

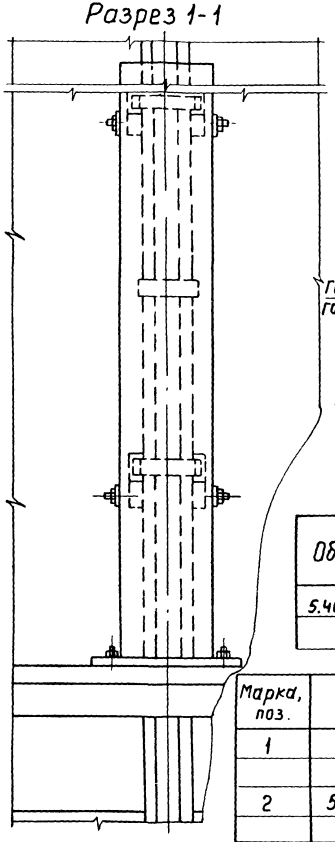

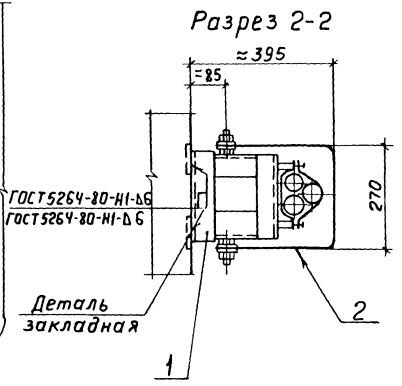

Обозначение	Кол. кабелей в пучке	Поз. 1	Масса, кг
5.407-53.1.280 МЧ	2	5.407-53.2.130	5,7
-01	3	-01	5,3

Марка, поз.	Обозначение	Наименование	Кол.	Масса ед., кг	Примечание
1	см. таблицу	Конструкция кабельная	2		
2	5.407-53.2.004	Кожух	1		

Нач. отд.	Лигерман	
Н. контр.	Лигерман	
Рук. бриг.	Жарова	

5.407-53.1.280МЧ

Защита кабелей при вертикальной прокладке. Монтажный чертеж

Стадия	Лист	Листов
Р		1

ВНИПИ ТЯЖПРОМЭЛЕКТРОПРОЕКТ имени Ф.Б.ЯКУБОВСКОГО МОСКВА

Инв. № подл. | Подп. и дата | Взам. инв. №

gost.e-ecolog.ru