ТИПОВЫЕ МАТЕРИАЛЫ ДЛЯ ПРОЕКТИРОВАНИЯ
00-0-487

СХЕМЫ И УСТРОЙСТВА ОХРАННОЙ СИГНАЛИЗАЦИИ ОКОННЫХ И ДВЕРНЫХ ПРОЕМОВ

АЛЬБОМ 1

БЛОКИРОВКА ДВЕРЕЙ

2275-01
3-88

gost.e-ecolog.ru

ЦЕНТРАЛЬНЫЙ ИНСТИТУТ
ТИПОВОГО ПРОЕКТИРОВАНИЯ ГОССТРОЯ СССР
МИНСКИЙ ФИЛИАЛ

220600, г.Минск, ул.К.Маркса, 32
Сдано в печать 02.11. 1987 г.
Заказ № 484 Тираж 30 экз.
Инв.№ 2275/1

ТИПОВЫЕ МАТЕРИАЛЫ ЛЛЯ ПРОЕКТИРОВАНИЯ

00-0-4.87

СХЕМЫ И УСТРОЙСТВА ОХРАННОЙ СИГНАЛИЗАЦИИ ОКОННЫХ И ДВЕРНЫХ ПРОЕМОВ

АЛЬБОМ 1

СОСТАВ ТИПОВЫХ МАТЕРИАЛОВ ДЛЯ ПРОЕКТИРОВАНИЯ

АЛЬБОМ 1 – Блокировка дверей

АЛЬБОМ 2 – Блокировка окон

АЛЬБОМ 3 – Крепление датчиков и монтажных изделий

РАЗРАБОТАНЫ

Государственным проектным институтом „Спецавтоматика" производственного объединения „Севзапспецавтоматика"

Главный инженер В.А.Комаров

Главный инженер проекта В.Н.Каплинский

УТВЕРЖДЕНЫ

Главспецавтоматикой Минприбора СССР

Приказ N° 97 от 9 июня 1987г. и введены в действие

СОГЛАСОВАНЫ

Начальник ГУВО МВД СССР Г.П.Тесленко

Главный инженер СПКБ „Спецавтоматика" Г.И.Емец

Главный инженер ПО „Севзапспецавтоматика" В.П.Лукин

СОДЕРЖАНИЕ АЛЬБОМА 1

Обозначение	Наименование	Стр
	Титульный лист	1
	Содержание альбома	2... 4
К660.00.000 ПЗ	Пояснительная записка	5, 6
К660.00.001	Блокировка однопольной глухой двери датчиком ДМК-П2 и сигнализатором СМК-1	7, 8
К660.00.002	Блокировка однопольной глухой двери сигнализатором СМК-3	9, 10
К660.00.003	Блокировка однопольной глухой двери датчиком ДМК-П2, сигнализатором СМК-1 и проводом ПЭВ-2-0,2	11, 12
К660.00.004	Блокировка однопольной глухой двери сигнализатором СМК-3 и проводом ПЭВ-2-0,2	13, 14
К660.00.005	Блокировка дверей выключателями БП15Д-21Б221-54У2.8 и ВП16Е23Б231-55У2.3	15... 19
К660.00.006	Блокировка дверных и оконных проемов извещателем ИОП409-1 „Фотон-1"	20... 22
К660.00.007	Блокировка дверных и оконных проемов сигнализатором „Квант-1" и извещателем „Квант-2У"	20... 24

Обозначение	Наименование	Стр
К660.00.008	Блокировка дверей и окон извещателем ИОП 209-2" ДОП-3	25... 28
К660.00.009	Блокировка оконных и дверных проемов извещателем ИО 209-1 „Вектор-2"	29, 30
К660.00.010	Блокировка однопольной остекленной двери датчиками ДМК-П2, ДИМК, сигнализаторами СМК-1, СМК-3, извещателем ИО 304-1, фольгой, проводами ПЭВ-2-0,125 и ПЭВ-2-0,2	31... 37
К660.00.011	Блокировка однопольной остекленной двери датчиком ДМК-П2, сигнализатором СМК-1, проводами ПЭВ-2-0,125 и ПЭВ-2-0,2	38... 40
К660.00.012	Блокировка однопольной остекленной двери сигнализатором СМК-3, проводами ПЭВ-2-0,125 м и ПЭВ-2-0,2	41... 43
К660.00.013	Блокировка однопольной остекленной двери датчиками ДМК-П2, ДИМК, сигнализатором СМК-1 и проводом ПЭВ-2-0,2	44... 46

Инв. № подл. | Подп. и дата | Взам. инв. № | Инв. № дубл. | Подп. и дата

СОДЕРЖАНИЕ АЛЬБОМА 1

Обозначение	Наименование	Стр
К660.00.014	Блокировка однопольной остекленной двери датчиком ДИМК, сигнализатором СМК-3 и проводом ПЭВ-2-0,2	47...49
К660.00.015	Блокировка однопольной остекленной двери датчиком ДМК-П2, сигнализатором СМК-1, извещателем ИО304-1 и проводом ПЭВ-2-0,2	50...52
К660.00.016	Блокировка однопольной остекленной двери сигнализатором СМК-3, извещателем ИО304-1 и проводом ПЭВ-2-0,2	53...55
К660.00.017	Блокировка однопольной остекленной двери датчиком ДМК-П2, сигнализатором СМК-1, проводом ПЭВ-2-0,2 и фольгой	56...58
К660.00.018	Блокировка однопольной остекленной двери сигнализатором СМК-3, проводом ПЭВ-2-0,2 и фольгой	59...61
К660.00.019	Блокировка однопольной деревянной двери с раздаточным окном, обшитой металлическим листом, датчиком ДМК-П2, сигнализаторами СМК-1, СМК-3 и проводом ПЭВ-2-0,2	62...64
К660.00.020	Блокировка двупольной глухой двери датчиком ДМК-П2 и сигнализаторами СМК-1, СМК-3	65,66
К660.00.021	Блокировка двупольной глухой двери датчиком ДМК-П2, сигнализаторами СМК-1, СМК-3 и проводом ПЭВ-2-0,2	67,68
К660.00.022	Блокировка двупольной остекленной двери датчиком ДМК-П2, сигнализаторами СМК-1, СМК-3, проводами ПЭВ-2-0,125 и ПЭВ-2-0,2	69...72
К660.00.023	Блокировка двупольной остекленной двери датчиками ДМК-П2, ДИМК, сигнализаторами СМК-1, СМК-3 и проводом ПЭВ-2-0,2	73...75
К660.00.024	Блокировка двупольной остекленной двери датчиком ДМК-П2, сигнализаторами СМК-1, СМК-3, извещателем ИО304-1 и проводом ПЭВ-2-0,2	76...78
К660.00.025	Блокировка двупольной остекленной двери датчиком ДМК-П2, сигнализаторами СМК-1, СМК-3, проводом ПЭВ-2-0,2 и фольгой	79...82

Инв. № подл. | Подп. и дата | Взам. инв. № | Инв. № дубл. | Подп. и дата

СОДЕРЖАНИЕ АЛЬБОМА 1

Обозначение	Наименование	Стр
К660.00.026	Блокировка двупольной качающейся стеклодвери датчиками ДМК-П2, ДИМК и сигнализаторами СМК-1, СМК-3	83...85
К660.00.027	Блокировка двупольной качающейся стеклодвери датчиком ДМК-П2, сигнализаторами СМК-1, СМК-3 и извещателем ИО304-1	86...88
К660.00.028	Блокировка двупольной качающейся стеклодвери датчиком ДМК-П2, сигнализаторами СМК-1, СМК-3 и фольгой	89...91
К660.00 029	Блокировка двупольной остекленной двери в алюминиевой и металлической обвязках датчиками ДМК-П2, ДИМК и сигнализаторами СМК-1, СМК-3	92...94
К660 00.030	Блокировка двупольной остекленной двери в алюминиевой и металлической обвязках датчиком ДМК-П2, сигнализаторами СМК-1, СМК-3 и фольгой	95...97
К660.00.031	Блокировка двупольной остекленной двери в алюминиевой и металлической обвязках датчиком ДМК-П2, сигнализаторами СМК-1, СМК-3 и извещателем ИО304-1	98...100

Инв. № подл. | Подп. и дата | Взам. инв. № | Инв. № дубл. | Подп. и дата

Типовые материалы для проектирования Альбом 1

1. Общая часть

1.1 В типовых материалах для проектирования (ТМП) изложены основные конструкторские решения, приведены монтажные схемы по блокировке дверей и окон.

1.2. ТМП разработаны на основе опыта, накопленного монтажными, проектными организациями и выполнены с учетом требований Госстроя СССР и ЕСКД.
Принятая технология, оборудование, строительные решения, соответствуют новейшим достижениям отечественной и зарубежной науки и техники.

1.3. ТМП предназначены для применения монтажными организациями Главспецавтоматики соответствующих чертежей альбомов к местным условиям при производстве монтажных работ в соответствии с актом обследования и для составления сметатакже для их использования при разработке проектов.

1.4. Выбор варианта защиты (блокировки) дверей и окон определяется с учетом технико-экономических обоснований и наличия приборов охранной сигнализации.

В Альбоме 1 приведены варианты блокировки дверей.

В Альбоме 2 приведены варианты блокировки окон.

В Альбоме 3 приведены варианты крепления датчиков и монтажных изделий.

1.5 ТМП должны способствовать единообразию выполнения работ, повышению их качества, сокращению сроков и снижению стоимости монтажа и проектирования.

2. Указания по применению ТМП

2.1 Для проектных и монтажных подразделений Главспецавтоматики настоящие ТМП являются нормативным документом, которым следует руководствоваться.

2.2. Монтажные подразделения Главспецавтоматики должны выполнять работы согласно чертежам соответствующих альбомов, если монтаж выполняется по актам обследования, или в соответствии с чертежами проектов.

2.3. При применении ТМП к конкретному объекту должно быть установлено соответствие блокируемых конструкций чертежам ТМП. В случае полного соответствия блокируемых конструкций чертежам ТМП, на чертеже „Общие данные указываются используемые в проекте типовые чертежи. Если блокируемые двери и окна отличаются от приняого в ТМП, то проектной организацией производится корректировка типового чертежа применительно к конкретному случаю.

2.4. Количество датчиков охранной сигнализации монтажных изделий и проводов выбирается для каждого варианта принятого решения.

2.5. Марки проводов, указанные в спецификациях чертежей, являются наиболее распространенными на момент выпуска ТМП. Допускается применение проводов других марок, отвечающих требованиям документации на приборы и устройства охранной сигнализации.

2.6. Наряду с путевыми выключателями ВП15, ВП16 допус-

Инв. № подл. | Подп. и дата | Взам. инв. № | Инв. № дубл. | Подп. и дата

Изм.	Лист	№ докум.	Подп.	Дата
Разраб.		Степанов		20.05.87
Пров.		Белоусов		10.05.87
Рук. гр.		Алексеев		10.05.87
Н. контр.		Некрасова		10.05.87
Утв.		Терентьев		20.05.87

К660.00.00 ПЗ

Пояснительная записка

Лит.	Лист	Листов
И	1	2

ГПИ Спецавтоматика Ленинград

кается применение конечных выключателей других серий, обеспечивающих надежность защиты охраняемых помещений.

2.7. В дальнейшем, по мере поступления извещателей в эксплуатацию, в ТМП будут внесены необходимые изменения.

2.8. Извещатель охранный поверхностный пьезоэлектрический ИО 304-1, примененный в ТМП, имеет торговое название „Вибратор - 3".

2.9. За основу блокировки дверей и окон взяты двери по ГОСТ 6629-74 и окна по ГОСТ 11214-78.

3. Технические требования

3.1. Коробки УК-2П или им подобные рекомендуется устанавливать на высоте 2,2 м от пола над блокируемой дверью или окном на стене.

3.2. С целью сокращения длины провода НВМ-0,35 4 500 для гибкого перехода разрешается устанавливать коробку УК-2П по - близости от вывода его с подвижной части блокируемого элемента (двери, окна). В исключительных случаях (из-за отсутствия места) коробку УК-2П можно устанавливать на дверной коробке.

3.3. В конце шлейфа блокировки к контактам коробки УК-2П подключается в зависимости от типа станции (прибора) резистор или диод (черт. К660.09.000, К660.10.000 Альбом 3).

3.4. Прокладку провода НВМ-0,35 1 500 по дереву выполнять в штробе с последующей шпатлевкой и окраской под цвет основания.

3.5. Провод ПЭВ-2-0,2, уложенный в штробе, крепить дополнительно скобками. Шаг крепления не более 200 мм. Под скобки подложить трубку 3.31 ТВ-40 диаметром 1 мм длиной 10 мм. Полотно двери после прокладки провода в штробе шпатлевать, красить под цвет основания, оклеить декоративной бумагой или фиброй с последующей окраской.

3.6. Провод ПЭВ-2-0,125 и фольгу при блокировке стеклянных поверхностей дверей и окон защитить штапиком. Крепление и размеры сечения штапика показаны на черт. К660.14.000, К660.15.000 Альбом 3. Штапик олифить и красить под цвет окна, двери.

3.7. Датчики ДМК-П2, СМК-1 допускается устанавливать открытым способом.

3.8. Монтаж датчиков производить со стороны охраняемого помещения.

3.9. Соединение пластины (ленты латунной) с фольгой выполнять пайкой. Рекомендуемые составы припоя:

1. ПОС-40 (ПОС-60) - 75%,
   Цинк металлический - 25%.
2. Олово - 55%,
   Цинк - 25%,
   Кадмий - 20%.

3.10. Соединение провода НВМ-0,35 4 500 с пластиной (лентой латунной) паять припоем Пр2 ПОС-40 ГОСТ 21931-76, после пайки покрыть электроизоляционным лаком.

3.11. Пластины (ленты латунные) провод ПЭВ-2-0,125 и фольгу к стеклянной поверхности крепить клеем БМК-5 или другими ему подобными.

3.12. Соединения проводов, не указанные в чертежах, выполнять скруткой с последующей пайкой. На места соединений надеть трубку 3.31 ТВ-40 диаметром 3 мм, длиной 10 мм.

3.13. Неуказанные предельные отклонения размеров $\pm \frac{JT14}{2}$.

Типовые материалы для проектирования Альбом 1

Формат	Зона	Поз.	Обозначение	Наименование	Кол.	Примечание
		6		Трубка 3.31 ТВ-40,3, белая, первого сорта ГОСТ 19034-82	0,03	м
				Переменные данные для исполнений		
				К660.00.001		
				Сборочные единицы		
А4		7	К660.04.000	Датчик ДМК-П2	1	Альбом 3
				К660.00.001-01		
				Сборочные единицы		
А4		7	К660.01.000	Сигнализатор СМК-1	1	Альбом 3

Формат	Зона	Поз.	Обозначение	Наименование	Кол.	Примечание
				Документация		
А3			К660.00.001СБ	Сборочный чертеж		
				Сборочные единицы		
А4		1	К660.12.000-01	Коробка УК-2П	1	Альбом 3
				Стандартные изделия		
		2		Гвоздь П0,8х12 ГОСТ 4028-63	0,03	кг
				Прочие изделия		
		3		Скобка телефонная 8-740 ТУ 27-20-040-27-84	5	
				Материалы		
		4		Провод НВМ-0,35 1500 ГОСТ 17515-72 Е	3	м
		5		Провод ЛТВ-П ГОСТ 8133-77		Кол. по проекту

Инв. № подл. | Подп. и дата | Взам. инв. № | Инв. № дубл. | Подп. и дата

Изм.	Лист	№ докум.	Подп.	Дата
Разраб.	Гогель			20.05.87
Пров.	Степанов			20.05.87
Рук. гр.	Алексеев			20.05.87
Н. контр.	Некрасова			20.05.87
Утв.	Терентьев			20.05.87

К660.00.001

Блокировка однопольной глухой двери датчика ДМК-П2 и сигнализатором СМК-1

Лит.	Лист	Листов
	1	2

ГПИ Спецавтоматика Ленинград

Копировал | Формат А4

К660.00.001 | Лист 2

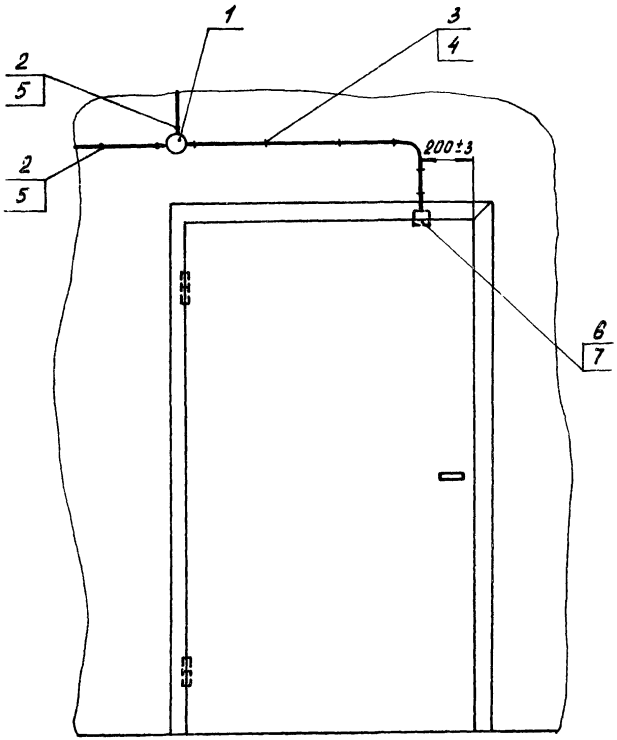

Схема электрическая соединений

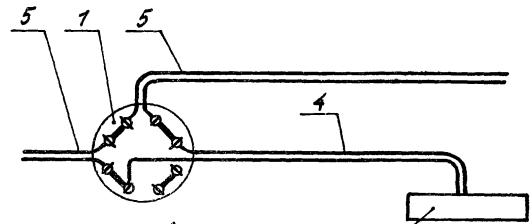

Узел магнитоуправляемого контакта датчика ДМК-П2, сигнализатора СМК-1

Обозначение	Датчик
К660.00.001	ДМК-П2
-01	СМК-1

Изм.	Лист	№ докум.	Подп.	Дата
Разраб.		Кривоносова		10.05.87
Пров.		Степанов		10.05.87
Рук. гр.		Алексеев		10.05.87
Зам. ГИПа		Белоусов		10.05.87
Н.контр.		Некрасова		10.05.87
Утв.		Терентьев		10.05.87

К660.00.001СБ

Блокировка однопольной глухой двери датчиком ДМК-П2 и сигнализатором СМК-1

Лит.	Масса	Масштаб
И		
Лист	Листов 1	

ГПИ Спецавтоматика Ленинград

Инв. № подл. | Подп. и дата | Взам. инв. № | Инв. № дубл. | Подп. и дата

Типовые материалы для проектирования Альбом 1

Формат	Зона	Поз.	Обозначение	Наименование	Кол.	Примечание
	7			Провод ЛТВ-П		Кол по
				ГОСТ 8133-77		проекту
	8			Трубка 3.31ТВ-40, 3,		
				белая, первого сорта		
				ГОСТ 19034-82	0,03	м

Формат	Зона	Поз.	Обозначение	Наименование	Кол.	Примечание
				Документация		
А3			К660.00.002СБ	Сборочный чертеж		
				Сборочные единицы		
А4		1	К660.02.000	Сигнализатор СМК-3	1	Альбом 3
А4		2	К660.12.000	Коробка УК-2П	1	То же
				Стандартные изделия		
		3		Гвоздь П0,8×12		
				ГОСТ 4028-63	0,03	кг
		4				
				Прочие изделия		
		5		Скобка телефонная		
				8-740		
				ТУ 27-20-040-27-84	5	
				Материалы		
		6		Провод НВМ-0,35 1500		
				ГОСТ 17515-72Е	3	м

Инв. № подл. | Подп. и дата | Взам. инв. № | Инв. № дубл. | Подп. и дата

Изм.	Лист	№ докум.	Подп.	Дата
Разраб.		Гогель		20.05.02
Пров.		Степанов		20.05.02
Рук. гр.		Алексеев		20.05.02
Н. контр.		Некрасова		20.05.02
Утв.		Терентьев		20.05.02

К660.00.002

Блокировка однопольной глухой двери сигнализатором СМК-3

Лит.	Лист	Листов
И	1	2

ГПИ Спецавтоматика Ленинград

Инв. № подл. | Подп. и дата | Взам. инв. № | Инв. № дубл. | Подп. и дата

Изм. Лист № докум. Подп. Дата

К660.00.002

Лист 2

Альбом 1
Для проектирования
Инв. № подл. | Подп. и дата | Взам. инв. № | Инв. № дубл. | Подп. и дата

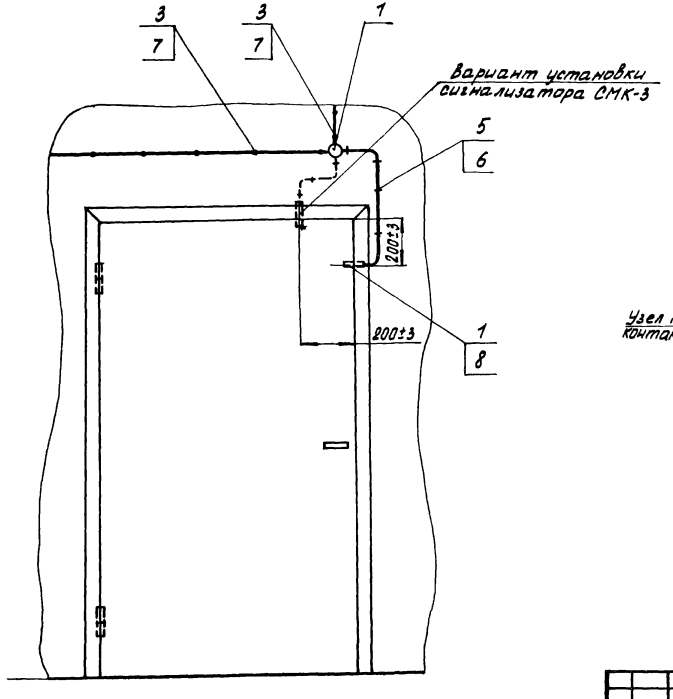

Схема электрическая соединений

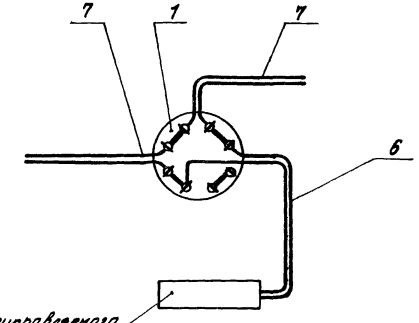

Узел магнитоуправляемого контакта сигнализатора СМК-3

					К660.00.002СБ
Изм.	Лист	№ докум.	Подп.	Дата	
Разраб.		Кривоногова		18.05.81	Блокировка однопольной глухой двери сигнализатором СМК-3
Пров.		Степанов		20.05.81	
Рук. гр.		Алексеев		20.05.81	
Зам. ГИПа		Белоусов		20.05.81	
Н. контр.		Некрасова		21.05.81	
Утв.		Терентьев		21.05.81	

Лит	Масса	Масштаб
И		
Лист	Листов 1	

ГПИ Спецавтоматика Ленинград

Типовые материалы для проектирования Альбом 1

Формат	Зона	Поз.	Обозначение	Наименование	Кол.	Примечание
		6		Провод НВМ-0,35 1500		
				ГОСТ 17515-72 Е	2,5	м
		7		Провод НВМ-0,35 4500		
				ГОСТ 17515-72 Е	1	м
		8		Провод ЛТВ-П		Кол. по
				ГОСТ 8133-77		проекту
				Трубки 3.31 ТВ-40, белые,		
				первого сорта ГОСТ 19034-82		
		9		⌀ 1	0,8	м
		10		⌀ 3	0,02	м
		11		⌀ 6	0,5	м
			Переменные данные для исполнений			
				К660.00.003		
				Сборочные единицы		
А4		12	К660.04.000	Датчик ДМК-П2	1	Альбом 3
				К660.00.003-01		
				Сборочные единицы		
А4		12	К660.01.000	Сигнализатор СМК-1	1	Альбом 3

Инв. № подл. | Подп. и дата | Взам. инв. № | Инв. № дубл. | Подп. и дата

Изм.	Кол.уч.	№ докум.	Подп.	Дата

К660.00.003СБ — Лист 2

Формат	Зона	Поз.	Обозначение	Наименование	Кол.	Примечание
				Документация		
А3			К660.00.003СБ	Сборочный чертеж		
				Сборочные единицы		
А4		1	К660.12.000	Коробка УК-2П	2	Альбом 3
				Стандартные изделия		
		2		Гвоздь П0,8×12		
				ГОСТ 4028-63	0,03	кг
				Прочие изделия		
		3		Скобка телефонная		
				8-740		
				ТУ 27-20-040-27-84	78	
		4				
				Материалы		
		5		Провод ПЭВ-2-0,2		
				ГОСТ 7262-78	15	м

Инв. № подл. | Подп. и дата | Взам. инв. № | Инв. № дубл. | Подп. и дата

Изм.	Лист	№ докум.	Подп.	Дата
Разраб.		Гогель		20.05.82
Пров.		Степанов		20.05.82
Рук. гр.		Алексеев		20.05.82
Н. контр.		Некрасова		0.05.82
Утв.		Терентьев		20.05.82

К660.00.003

Блокировка однопольной глухой двери датчиком ДМК-П2, сигнализатором СМК-1 и проводом ПЭВ-2-0,2

Лит.	Лист	Листов
И	1	2

ГПИ Спецавтоматика Ленинград

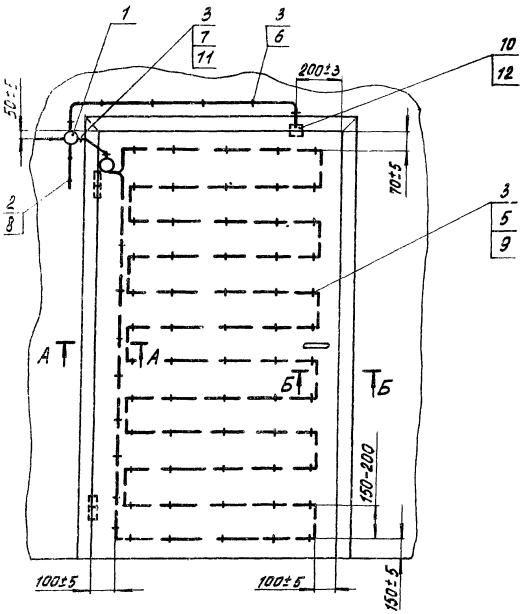

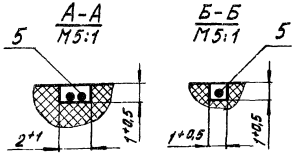

Схема электрическая соединений

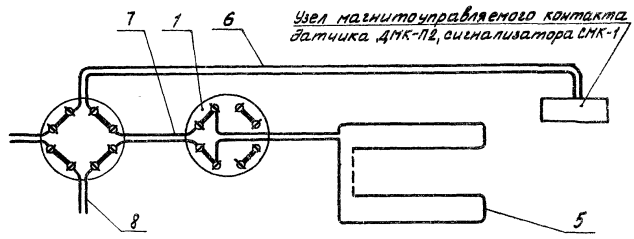

Обозначение	Датчик, сигнализатор
К660.00.003	ДМК-П2
-01	СМК-1

					К660.00.003СБ
					Блокировка однопольной глухой двери датчиком ДМК-П2, сигнализатором СМК-1 и проводом ПЭВ-2-0,2
Изм.	Лист	№докум.	Подп.	Дата	
Разраб		Кривоногов		10.05.87	
Пров.		Степанов		10.05.87	
Рук. гр.		Алексеев		10.05.87	
Зав. ГИПа		Белоусов		10.05.87	
Н. контр.		Некрасова		10.05.87	
Утв.		Терентьев		10.05.87	

Лит.	Масса	Масштаб
И		
Лист	Листов 1	

ГПИ Спецавтоматика Ленинград

Инв. № подл. | Подп. и дата | Взам. инв. № | Инв. № дубл. | Подп. и дата

Типовые материалы для проектирования Альбом 1

Формат	Зона	Поз.	Обозначение	Наименование	Кол.	Примечание
		7		Провод НВМ-0,35 1500		
				ГОСТ 17515-72Е	4	м
		8		Провод НВМ-0,35 4500		
				ГОСТ 17515-72Е	1	м
		9		Провод ЛТВ-П		Кол. по
				ГОСТ 8133-77		проекту
				Трубки 3.31ТВ-40,		
				белые, первого сорта		
				ГОСТ 19034-82		
		10		Ø 1	0,80	м
		11		Ø 3	0,02	м
		12		Ø 6	0,35	м

Инв. № подл. | Подп. и дата | Взам. инв. № | Инв. № дубл. | Подп. и дата

Изм.	Лист	№ докум.	Подп.	Дата

К660.00.004

Лист 2

Формат	Зона	Поз.	Обозначение	Наименование	Кол.	Примечание
				Документация		
А3			К660.00.004СБ	Сборочный чертеж		
				Сборочные единицы		
А4		1	К660.02.000	Сигнализатор СМК-3	1	Альбом 3
А4		2	К660.12.000	Коробка УК-2П	2	Альбом 3
				Стандартные изделия		
		3		Гвоздь ПО,8×12		
				ГОСТ 4028-63	0,03	кг
				Прочие изделия		
		4		Скобка телефонная		
				8-140		
				ТУ 27-20-040-27-84	78	
		5				
				Материалы		
		6		Провод ПЭВ-2-0,2		
				ГОСТ 7262-78	15	м

Инв. № подл. | Подп. и дата | Взам. инв. № | Инв. № дубл. | Подп. и дата

Изм.	Лист	№ докум.	Подп.	Дата
Разраб.		Степанов		
Пров.		Алексеев		
Зам. ГИПа		Белоусов		
Н. контр.		Некрасова		
Утв.		Терентьев		

К660.00.004

Блокировка однопольной глухой двери сигнализатором СМК-3 и проводом ПЭВ-2-0,2

Лит.	Лист	Листов
И	1	2

ГПИ Спецавтоматика Ленинград

Альбом 1
Для проектирования
Инв. № подл. | Подп. и дата | Взам. инв. № | Инв. № дубл. | Подп. и дата

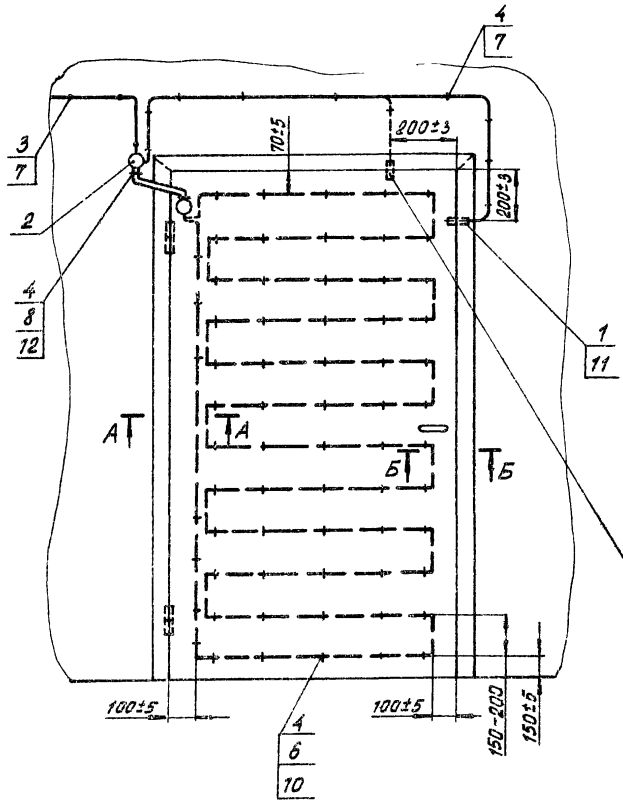

Схема электрическая соединений

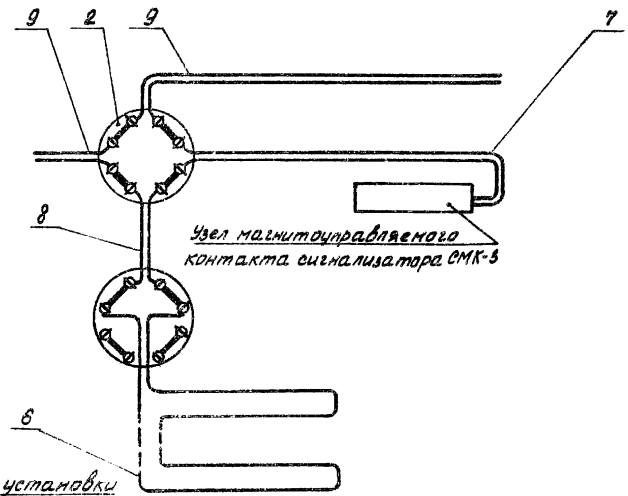

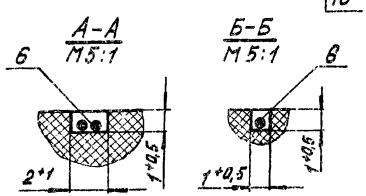

Изм.	Лист	№ докум.	Подп.	Дата
Разраб.		Степанов		20.05.87
Пров.		Алексеев		20.05.87
Рук. гр.		Алексеев		20.05.87
Зам. ГИПа		Белоусов		20.05.87
Н. контр.		Некрасова		20.05.87
Утв.		Терентьев		20.05.87

К660.00.004СБ

Блокировка однопольной глухой двери сигнализатор СМК-3 и проводам ПЭВ-2-0,2

Лист	Масса	Масштаб
И		
Лист	Листов 1	

ГПИ Спецавтоматика Ленинград

Альбом 1

Типовые материалы для проектирования

Формат	Зона	Поз.	Обозначение	Наименование	Кол.	Примечание
А4		6	К660.12.000	Коробка УК-2П	1	Альбом 3
		7				
				Прочие изделия		
		8		Скобка телефонная 8-740 ТУ 27-20-040-27-84	10	
		9				
				Материалы		
		10		Провод НВМ-1,00 1 500 ГОСТ 17515-72Е	2,5	м
				К660.00.005-01		
				Сборочные единицы		
А4		5	К660.08.000	Выключатель путевой ВП 16 Е 23Б231-55У2 3	1	Альбом 3
А4		6	К660.12.000	Коробка УК-2П	1	То же
		7				
				Прочие изделия		
		8		Скобка телефонная 8-740 ТУ27-20-040-27-84	10	

Инв. № подл. | Подп. и дата | Взам. инв. № | Инв. № дубл. | Подп. и дата

Изм.	Лист	№ докум.	Подп.	Дата

К660.00.005 — Лист 2

Формат	Зона	Поз.	Обозначение	Наименование	Кол.	Примечание
				Документация		
*			К660.00.005СБ	Сборочный чертеж		А3, А3
				Стандартные изделия		
		1		Гвоздь ПО,8х12 ГОСТ 4028-63	0,03	кг
		2				
				Материалы		
		3		Провод ЛТВ-П ГОСТ 8133-77		Кол. по проекту
		4				
				Переменные данные для исполнений		
				К660.00.005		
				Сборочные единицы		
А4		5	К660.07.000	Выключатель путевой ВП15Д21Б221-54У2.8	1	Альбом 3

Инв. № подл. | Подп. и дата | Взам. инв. № | Инв. № дубл. | Подп. и дата

Изм.	Лист	№ докум.	Подп.	Дата
Разраб.		Кривоногова		10.05.87
Пров.		Степанов		10.05.87
Рук. гр.		Алексеев		10.05.87
Н. контр.		Некрасова		10.05.87
Утв.		Перетятьев		10.05.87

К660.00.005

Блокировка дверей выключателями ВП15Д-21Б221-54У2.8 и ВП16Е23Б231-55У2.3

Лит.	Лист	Листов
	1	6

ГПИ Спецавтоматика Ленинград

Альбом 1

Типовые материалы для проектирования

Формат	Зона	Поз.	Обозначение	Наименование	Кол.	Примечание
		11				
				К660.00.005-03		
				Сборочные единицы		
А4		5	К660.08.000	Выключатель путевой		
				ВП16Е23Б231-55У2.3	2	Альбом 3
А4		6	К660.12.000	Коробка УК-2П	2	То же
		7				
				Прочие изделия		
		8		Скобка телефонная		
				8-740		
				ТУ 27-20-040-27-84	20	
		9				
				Материалы		
		10		Провод НВМ-1,00 1 500		
				ГОСТ 17515-72Е	5	м
		11				

Инв.№ подл. | Подп. и дата | Взам. инв.№ | Инв.№ дубл. | Подп. и дата

Изм. Лист № докум. Подп. Дата

К660.00.005

Лист 4

Формат	Зона	Поз.	Обозначение	Наименование	Кол.	Примечание
		9				
				Материалы		
		10		Провод НВМ-1,00 1 500		
				ГОСТ 17515-72Е	2,5	м
				К660.00.005-02		
				Сборочные единицы		
А4		5	К660.07.000	Выключатель путевой		
				ВП15Д-21Б221-54У2.8	2	Альбом 3
А4		6	К660.12.000	Коробка УК-2П	2	То же
		7				
				Прочие изделия		
		8		Скобка телефонная		
				8-740		
				ТУ 27-20-040-27-84	20	
		9				
				Материалы		
				Провод НВМ-1,00 1500		
				ГОСТ 17515-72Е	5	м

Инв.№ подл. | Подп. и дата | Взам. инв.№ | Инв.№ дубл. | Подп. и дата

Изм. Лист № докум. Подп. Дата

К660.00.005

Лист 3

Типовые материалы для проектирования Альбом 1

Поз.	Обозначение	Наименование	Кол.	Примечание
		К660.00.005-05		
		Сборочные единицы		
А4 5	К660.07.000-02	Выключатель путевой ВП15Д-21Б221-54У2.8	2	Альбом 3
А4 6	К660.12.000	Коробка УК-2П	2	То же
А4 7	К660.13.000-02	Скоба	10	"
8				
9				
		Прочие изделия		
10		Скобка телефонная 8-740 ТУ 27-20-040-27-84	6	
11				
		Материалы		
12		Провод НВМ-1,00 1 500 ГОСТ 17515-72Е	5	м
13				

Инв. № подл. | Подп. и дата | Взам. инв. № | Инв. № дубл. | Подп. и дата

Изм. Лист № докум. Подп. Дата

К660.00.005

Лист 6

Поз.	Обозначение	Наименование	Кол.	Примечание
		К660.00.005-04		
		Сборочные единицы		
А4 5	К660.07.000	Выключатель путевой ВП15Д-21Б221-54У2.8	2	Альбом 3
А4 6	К660.12.000	Коробка УК-2П	2	То же
7				
		Прочие изделия		
8		Скобка телефонная 8-740 ТУ 27-20-040-27-84	20	
9				
		Материалы		
10		Провод НВМ-1,00 1 500 ГОСТ 17515-72Е	2,5	м
11		Провод НВМ-1,00 4 500 ГОСТ 17515-72Е	1	м
		Трубки 3.31ТВ-40, белые, первого сорта ГОСТ 19034-82		
12		⌀3	0,1	м
13		⌀6	0,5	м
14				

Инв. № подл. | Подп. и дата | Взам. инв. № | Инв. № дубл. | Подп. и дата

Изм. Лист № докум. Подп. Дата

К660.00.005

Лист 5

Рис. 1

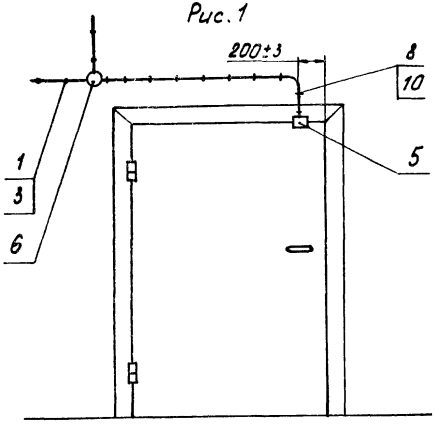

Обозначение	Путевой выключатель	Наименование двери	Рис.
К660.00.005	ВП15Д-21Б221-54У2.8	Однопольная деревянная, обшитая металлическим листом	1
-01	ВП16Е23Б231-55У2.3		
-02	ВП15Д-21Б221-54У2.8	Двупольная деревянная, обшитая металлическим листом	2
-03	ВП16Е23Б231-55У2.3		
-04	ВП15Д-21Б221-54У2.8	Однопольная деревянная с раздаточным окном, обшитая металлическим листом	3
-05	ВП15Д-21Б221-54У2.8	Двупольная остекленная в алюминиевой обвязке	4

Рис. 2

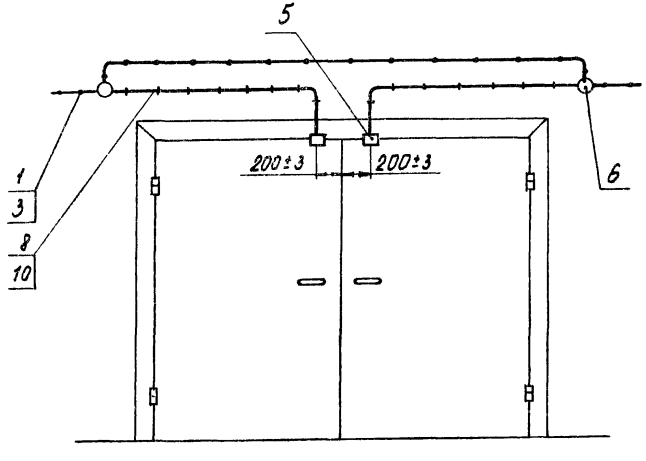

Изм.	Лист	№ докум.	Подп.	Дата	К660.00.005 СБ
Разраб.		Кривоногова		10.05.84	Блокировка дверей выключателями ВП15Д-21Б221-54У2.8 и ВП16Е23Б231-55У2.3
Пров.		Степанов		20.05.84	
Рук. гр.		Алексеев		10.05.84	
Зам. ГИПа		Белоусов		21.05.84	
Н. контр.		Некрасова		24.05.84	
Утв.		Терентьев		24.05.84	

Лит.	Масса	Масштаб
И		
Лист 1	Листов 2	

ГПИ Спецавтоматика Ленинград

Инв. № подл. | Подп. и дата | Взам. инв. № | Инв. № дубл. | Подп. и дата

Рис.3

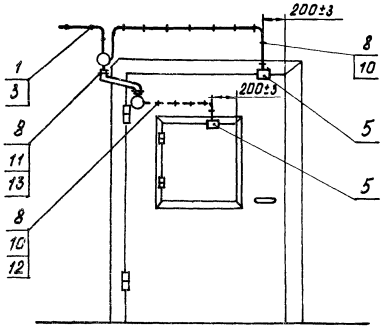

Рис. 4

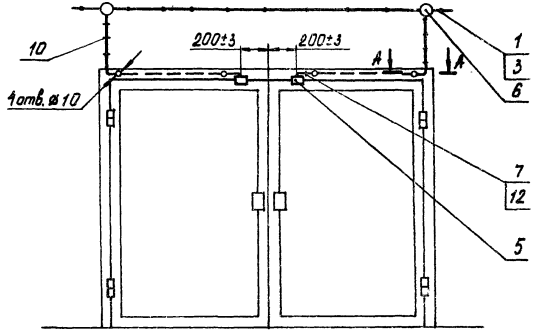

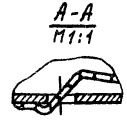

Схема электрическая соединений для рис. 1

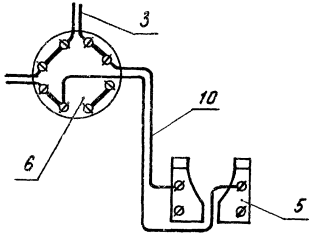

Схема электрическая соединений для рис. 2,4

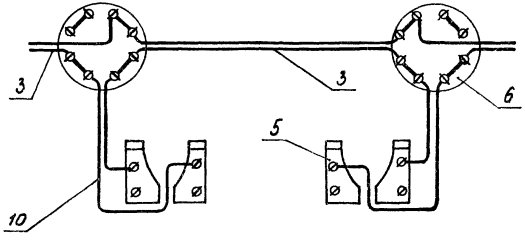

Схема электрическая соединений для рис. 3

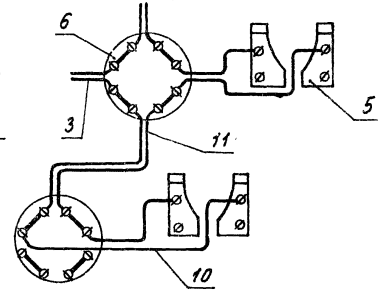

Типовые материалы для проектирования Альбом 1

Формат	Зона	Поз.	Обозначение	Наименование	Кол.	Примечание
				Документация		
			К660.00.007СБ	Сборочный чертеж		*А3, А3
				Прочие изделия		
		1		Прибор-сигнализатор „Квант-1" ТУ25-04.0003.83	2	
				Извещатель „Квант-2У" (ИОП 209-1) ТУ25-04.40001-80		
		2		Блок оптический	2	
		3		Сигнализатор		
		4		Дюбель У656 У3 ТУ36.941-79	4	
				Материалы		
		5		Провод НВМ-0,35 1500 ГОСТ 17515-72 Е		Кол. по проекту
		6		Провод НВМ-0,5 1500 ГОСТ 17515-72 Е		То же
		7		Провод АТВ-П ГОСТ 8133-77		Тоже

Инв.№ подл. | Подп. и дата | Взам.инв.№ | Инв.№ дубл. | Подп. и дата

Изм.	Лист	№ докум.	Подп.	Дата
Разраб.		Степанов		
Пров.		Алексеев		
Зам. гл. инж.		Белоусов		
Н. контр.		Некрасова		
Утв.		Терентьев		

К660.00.007

Блокировка дверных и оконных проемов сигнализаторами „Квант-1" и извещателем „Квант-2У"

Лит.	Лист	Листов
И		1

ГПИ Спецавтоматика Ленинград

Формат	Зона	Поз.	Обозначение	Наименование	Кол.	Примечание
				Документация		
			К660.00.006СБ	Сборочный чертеж		*А3, А3
				Стандартные изделия		
		1		Гвоздь 1,0 х 12 ГОСТ 4028-63		
				Прочие изделия		
				Извещатель ИОП 409-1 „Фотон-1" 12 МО. 081.125 ТУ		
		2		Датчик	1	
		3		Кронштейн	1	
		4		Блок питания	1	
		5		Дюбель У656 У3 ТУ36.941-79	2	
					4	
				Материалы		
		6		Провод АТВ-П ГОСТ 8133-77		Кол. по проекту
		7		Провод НВМ-0,5 1500 ГОСТ 17515-72 Е		То же

Инв.№ подл. | Подп. и дата | Взам.инв.№ | Инв.№ дубл. | Подп. и дата

Изм.	Лист	№ докум.	Подп.	Дата
Разраб.		Степанов		
Пров.		Алексеев		
Зам. гл. инж.		Белоусов		
Н. контр.		Некрасова		
Утв.		Терентьев		

К660.00.006

Блокировка дверных и оконных проемов извещателем ИОП-409-1 „Фотон-1"

Лит.	Лист	Листов
И		1

ГПИ Спецавтоматика Ленинград

Рис. 1
Блокировка дверного и оконных проемов

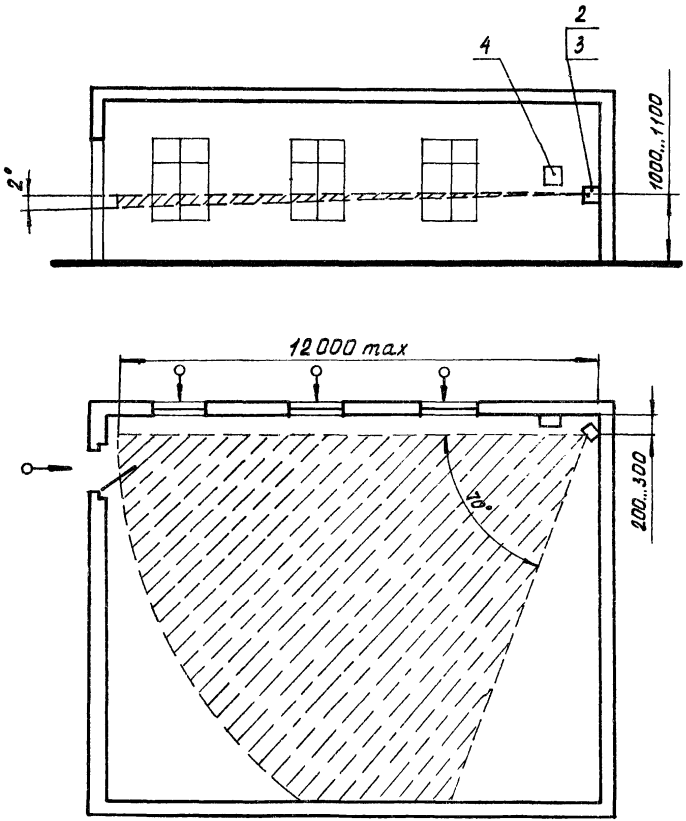

1. Стрелками показаны места вероятного проникновения нарушителя.
2. Крепление датчика поз. 2 осуществляется, как на кронштейне поз. 3, входящем в комплект принадлежностей извещателя, так и непосредственно на стене.
3. Длина линии, соединяющей датчик и блок питания, не должна превышать:
45м - для провода, имеющего диаметр жил 0,4мм;
70м - для провода, имеющего диаметр жил 0,5мм.

				К660.00.008СБ	
Изм.	Лист	№ докум.	Подп.	Дата	Блокировка дверных и оконных проемов извещателем ИОП409-1 "Фотон-1"
Разраб		Степанов		20.05.87	
Пров		Алексеев		20.05.87	
Рук. гр.		Алексеев		20.05.87	
Зам. гип.		Белоусов		20.05.87	
Н. контр.		Некрасова		20.05.87	
Утв		Терентьев		20.05.87	

Лит.	Масса	Масштаб
И		
Лист 1	Листов 2	
ГПИ Спецавтоматика Ленинград		

Инв. № подл. | Подп. и дата | Взам. инв. № | Инв. № дубл. | Подп. и дата

Рис.2
Блокировка дверных проемов

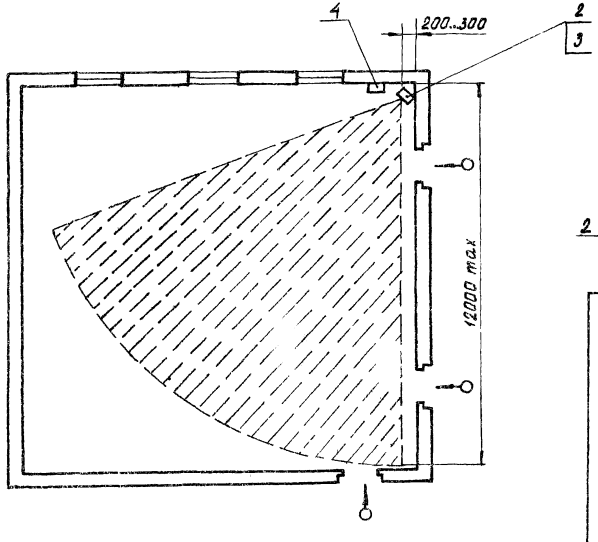

Установочные размеры для крепления блоков извещателя

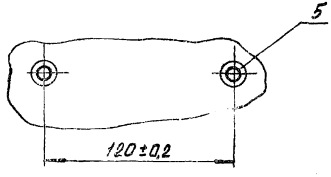

Схема электрическая общая

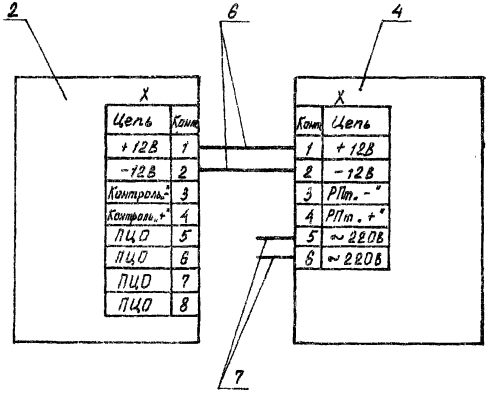

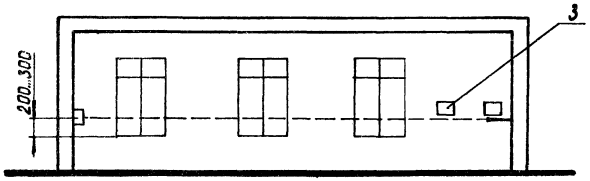

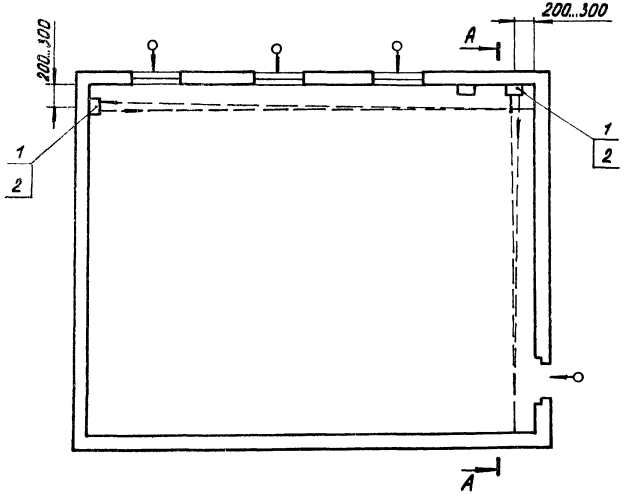

А - А

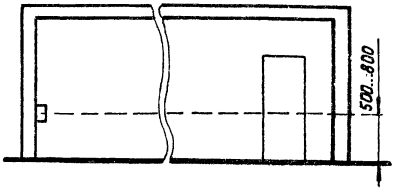

1. Блокировка оконных и дверных проемов осуществляется сигнализатором „Квант-1" поз. 1 или извещателем „Квант-2У" поз. 2.

2. Установочные размеры указанных приборов одинаковые.

3. Стрелками показаны места вероятного проникновения нарушителя.

					К660.00.007 СБ		
Изм.	Лист	№ докум.	Подп.	Дата	Блокировка дверных и оконных проемов сигнализатором „Квант-1" и извещателем „Квант-2У"	Лит.	Масса	Масштаб
Разраб.		Гогель				И		
Пров.		Степанов				Лист 1	Листов 2	
Рук. гр.		Алексеев				ГПИ Спецавтоматика Ленинград		
Зам. ГИПа		Белоусов						
Н. контр.		Некрасова						
Утв.		Терентьев						

Инв. № подл. | Подп. и дата | Взам. инв. № | Инв. № дубл. | Подп. и дата

Схема электрическая общая извещателя „Квант-2У"

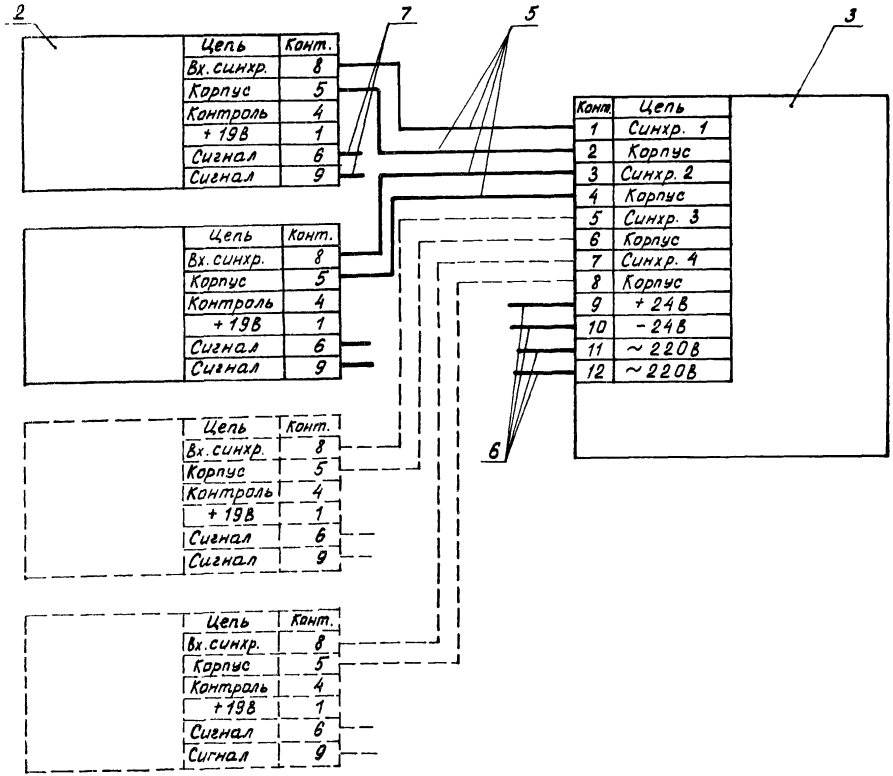

Схема электрическая общая прибора-сигнализатора „Квант-1"

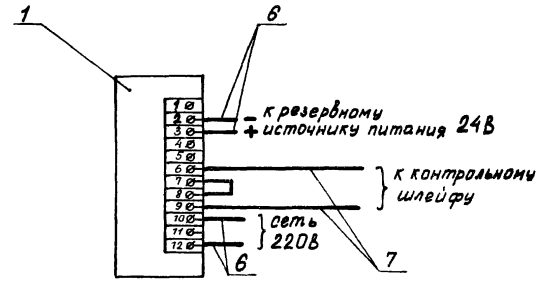

Схема соединений цепей синхронизации двух приборов сигнализаторов

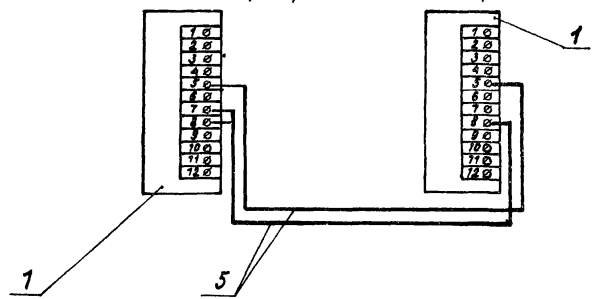

Изм.	Лист	№ докум.	Подп.	Дата	К660.00.007	Лист 2

Инв. № подл. | Подп. и дата | Взам. инв. № | Инв. № дубл. | Подп. и дата

Типовые материалы для проектирования Альбом 1

Формат	Зона	Поз.	Обозначение	Наименование	Кол.	Примечание
				Переменные данные для исполнений		
				К660.00.008		
				Сборочные единицы		
А4		7	К660.11.000	Извещатель ИОП-209-2		
				ДОП-3	1	Альбом 3
		8		Светоотражатель	1	Из компл.
						ИОП-209-2
				К660.00.008-01		
				Сборочные единицы		
А4		7	К660.11.000	Извещатель ИОП-209-2		
				ДОП-3	2	Альбом 3
		8		Светоотражатель	2	Из компл.
						ИОП-209-2
				К660.00.008-02		
				То же, как для К660.00.008		
				К660.00.008-03		
				То же, как для К660.00.008		

Инв. № подл. | Подп. и дата | Взам. инв. № | Инв. № дубл. | Подп. и дата

Изм.	Лист	№ докум.	Подп.	Дата

К660.00.008 — Лист 2

Формат	Зона	Поз.	Обозначение	Наименование	Кол.	Примечание
				Документация		
*			К660.00.008	Сборочный чертеж		*А3, А3, А3
				Сборочные единицы		
А4		1	К660.12.000	Коробка УК-2П	1	Альбом 3
				Стандартные изделия		
		2		Гвоздь П0,8×12		
				ГОСТ 4028-63	0,03	кг
		3				
				Прочие изделия		
		4		Скобка телефонная		
				8-740		
				ТУ 27-20-040-27-84		
				Материалы		
		5		Провод НВМ-0,35 1500		Кол. по
				ГОСТ 17515-72Е		проекту
		6		Провод ЛТВ-П		То же
				ГОСТ 8133-77		

Инв. № подл. | Подп. и дата | Взам. инв. № | Инв. № дубл. | Подп. и дата

Изм.	Лист	№ докум.	Подп.	Дата
Разраб.		Степанов		01.05.84
Пров.		Алексеев		01.05.84
Рук. гр.		Алексеев		01.05.84
Н. контр.		Некрасова		01.05.84
Утв.		Терентьев		01.05.84

К660.00.008

Блокировка дверей и окон извещателем ИОП 209-2 ДОП-3

Лит.	Лист	Листов
И	1	2

ГПИ Спецавтоматика Ленинград

Рис 1

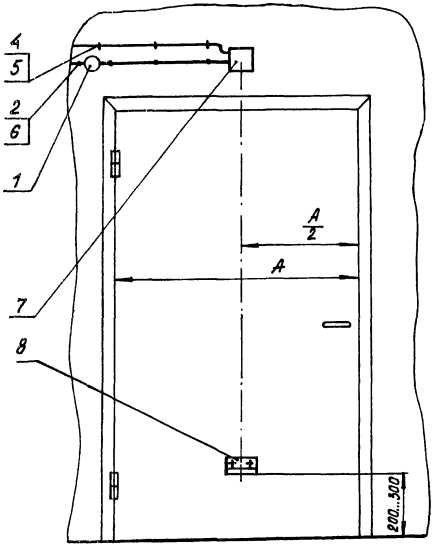

Обозначение	Рис.	Блокируемый элемент
К660.00.008	1	Дверь однопольная
-01	2	Дверь двупольная
-02	3	Окно одностворчатое
-03	4	Окно двустворчатое с форточкой

					К660.00.008СБ		
Изм.	Лист	№ докум.	Подп.	Дата	Блокировка дверей и окон извещателем ИОП 209-2 ДОП-3	Лит.	Масса	Масштаб
Разраб.		Степанов				Ц		
Пров.		Алексеев				Лист 1	Листов 3	
Рук. гр.		Алексеев						
Зам. гл. инж.		Белоусов				ГПИ Спецавтоматика Ленинград		
Н. контр.		Некрасова						
Утв.		Терентьев						

Инв. № подл. | Подп. и дата | Взам. инв. № | Инв. № дубл. | Подп. и дата

Альбом 1

Типовые материалы для проектирования

Рис. 2

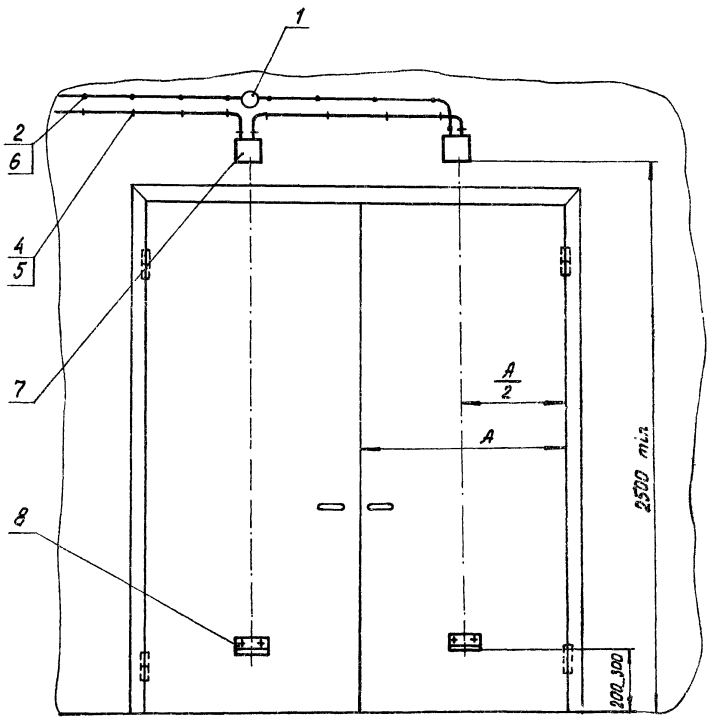

Рис. 3

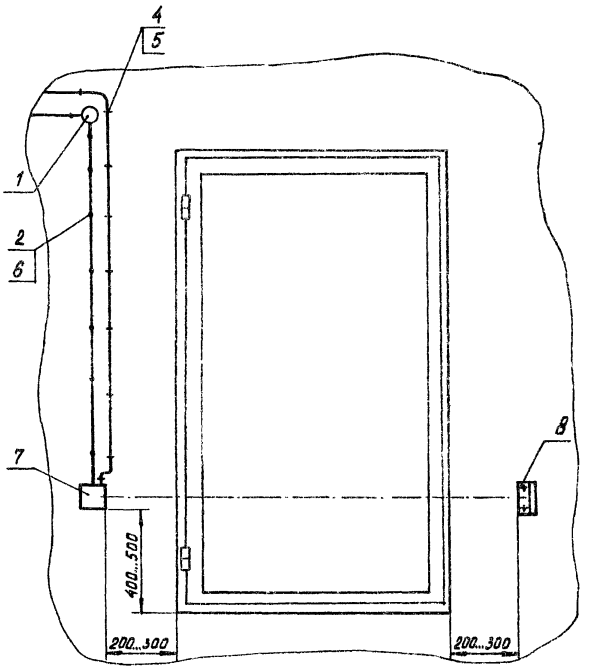

Инв. № подл. | Подп. и дата | Взам. инв. № | Инв. № дубл. | Подп. и дата

Изм.	Лист	№ докум.	Подп.	Дата	К660.00.008СБ	Лист 2

Рис. 4

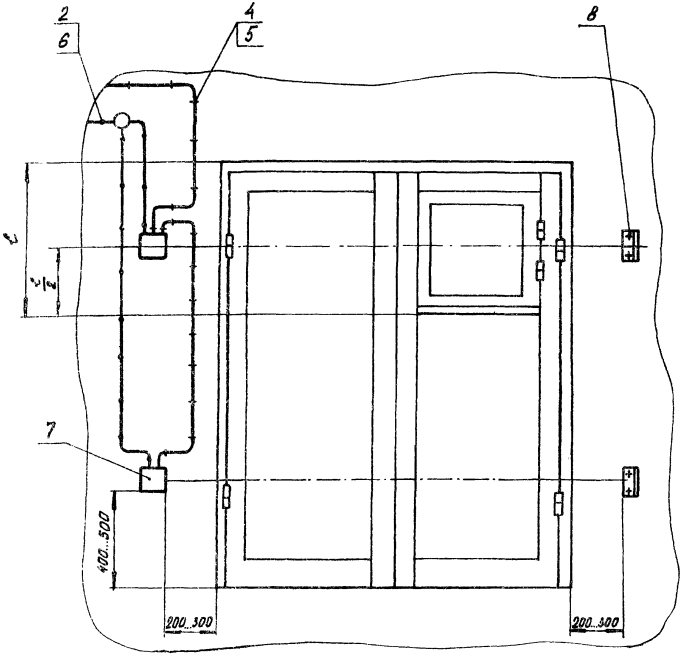

Схема электрическая соединений

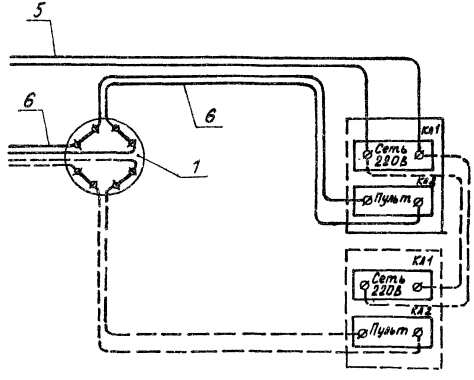

Типовые материалы для проектирования Альбом 1

Формат	Зона	Поз.	Обозначение	Наименование	Кол.	Примечание
				Документация		
			К660.00.009СБ	Сборочный чертеж		
				Прочие изделия		
				Извещатель ИО209-1 „Вектор-2" ДВ2.404.015ТУ		
		1		Блок излучателя	2	
		2		Блок приемника	2	
		3		Блок питания	1	
		4				
				Материалы		
		5		Провод НВМ-0,5 1 500 ГОСТ 17515-72Е		Кол. по проекту
		6		Провод ЛТВ-П ГОСТ 8133-77		То же

Изм.	Лист	№ докум.	Подп.	Дата
Разраб.		Гогель		20.05.87
Пров.		Степанов		20.05.87
Зам.ГИПа		Белоусов		20.05.87
Н.контр.		Некрасова		20.05.87
Утв.		Терентьев		20.05.87

К660.00.009

Блокировка оконных и дверных проемов извещателем ИО209-1 „Вектор-2"

Лит.	Лист	Листов
И		1

ГПИ Спецавтоматика Ленинград

Инв. № подл. | Подп. и дата | Взам. инв. № | Инв. № дубл. | Подп. и дата

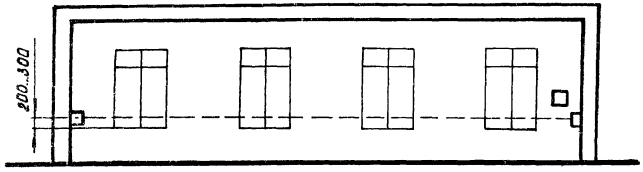

А-А

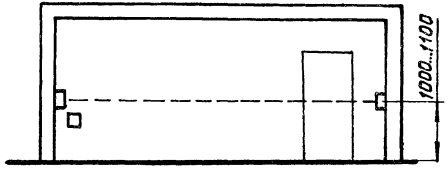

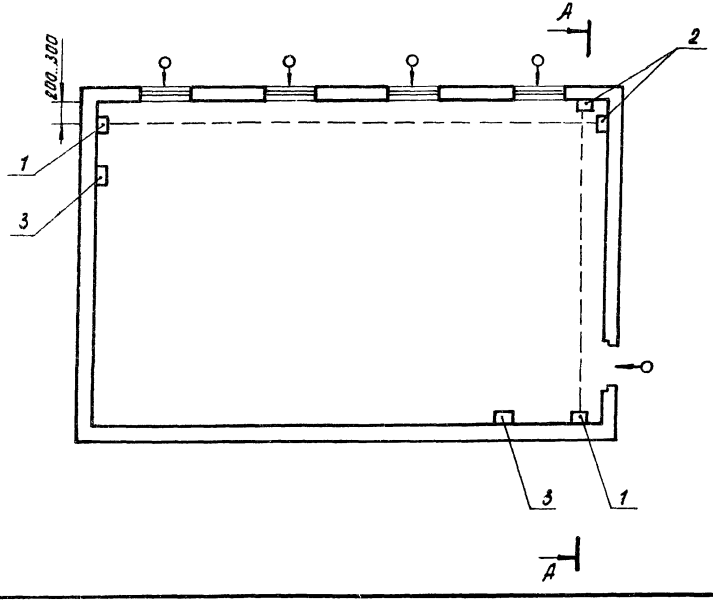

1. Дальность действия извещателя – 20...100м.
2. Стрелками показаны места вероятного проникновения нарушителя.
3. Монтаж производить проводами поз. 5, 6.

					К660.00.009СБ		
Изм.	Лист	№ докум.	Подп.	Дата	Блокировка оконных и дверных проемов извещателем ИО 209-1 «Вектор-2»	Лит.	Масса	Масштаб
Разраб.		Гогель		2005г.		Ц		
Пров.		Степанов		2005г.		Лист	Листов 1
Рук. гр.		Алексеев		2005г.		ГПИ Спецавтоматика Ленинград	
Зам. ГИПа		Белоусов		2005г.			
Н. контр.		Некрасова		2005г.			
Утв.		Терентьев		2005г.			

Инв. № подл. | Подп. и дата | Взам. инв. № | Инв. № дубл. | Подп. и дата

Альбом 1

Типовые материалы для проектирования

Формат	Зона	Поз	Обозначение	Наименование	Кол.	Примечание
		9		Фибра ФЭлист 4,0 ГОСТ 14613-83Е		Кол. по проекту
		10				
				Переменные данные для исполнений		
				К660.00.010		
				Сборочные единицы		
А4		11	К660.12.000-01	Коробка УК-2П	1	Альбом 3
А4		12	К660.04.000-03	Датчик ДМК-П2	1	То же
А4		13	К660.13.000-02	Скоба	3	"
		14				
				Материалы		
		15		Фольга ДПРХМ0,01×10НДА5 ГОСТ 618-73	20	м
		16		Лента ДПРНМ0,35×20НДЛМц58-2 ГОСТ 2208-75	0,08	м
		17		Провод НВМ-0,35 1500 ГОСТ 17515-72Е	4	м
		18		Трубка 3.31ТВ-40,3, белая, первого сорта ГОСТ 19034-82	0,02	м
		19				

Инв.№ подл. | Подп. и дата | Взам.инв.№ | Инв.№ дубл. | Подп. и дата

Изм.	Лист	№ докум.	Подп.	Дата

К660.00.010 Лист 2

Формат	Зона	Поз	Обозначение	Наименование	Кол.	Примечание
				Документация		
*			К660.00.010СБ	Сборочный чертеж		*А3Д1А3,Л3
				Стандартные изделия		
		1		Винт В.М4-6g×16.58.019 ГОСТ 17473-80	8	
		2		Гайка М4-6Н.5.019 ГОСТ 5927-70	8	
		3		Шайба 4 65Г 029 ГОСТ 6402-70	8	
		4				
				Материалы		
		5		Лист Б-ПН-0,5 ГОСТ 19904-74		Кол. по проекту
				3-IV Ст3 ГОСТ 16523-70		
		6		Провод НВМ-0,35 4500 ГОСТ 17515-72Е	0,4	м
		7		Провод ЛТВ-П ГОСТ 8133-77		Кол. по проекту
		8		Трубка 3.31ТВ-40, 6, белая, первого сорта ГОСТ 19034-82	0,25	м

Инв.№ подл. | Подп. и дата | Взам.инв.№ | Инв.№ дубл. | Подп. и дата

Изм.	Лист	№ докум.	Подп.	Дата
Разраб.		Кривоногова		20.05.87
Пров.		Степанов		20.05.87
Рук. гр.		Алексеев		20.05.87
Н.контр.		Некрасова		20.05.87
Утв.		Терентьев		20.05.87

К660.00.010

Блокировка однопольной остеклённой двери датчиками ДМК-П2, ДИМК, сигнализаторами СМК-1, СМК-3, извещателем ИО304-1, фольгой, проводами ПЭВ-2-0,125 и ПЭВ-2-0,2

Лит.	Лист	Листов
И	1	6

ГПИ Специавтоматика Ленинград

Альбом 1

Типовые для проектирования

Формат	Зона	Поз.	Обозначение	Наименование	Кол.	Примечание
				Трубки 3.31ТВ-40,		
				белые, первого сорта		
				ГОСТ 19034-82		
		21		Ф1	0,4	м
		22		Ф3	0,02	м
		23				
		24				
				К660.00.010-02		
				Сборочные единицы		
А4		11	К660.12.000-01	Коробка УК-2П	4	Альбом 3
А4		12	К660.01.000-02	Сигнализатор СМК-1	1	То же
А4		13	К660.13.000-02	Скоба	6	"
А4		14	К660.06.000	Извещатель		
				ИО304-1	1	"
		15				
		16				
				Материалы		
		17		Фольга		
				ДПРХМ 0,01х10НДА5		
				ГОСТ 618-73	15	м
		18		Лента		
				ДПРНМ 0,35х20НДЛМц58-2		
				ГОСТ 2208-75	0,02	м

Инв. № подл. | Подп. и дата | Взам. инв. № | Инв. № дубл. | Подп. и дата

Изм. | Лист | № докум. | Подп. | Дата

К660.00.010

Лист 4

Формат	Зона	Поз.	Обозначение	Наименование	Кол.	Примечание
				К660.00.010-01		
				Сборочные единицы		
А4		11	К660.12.000-01	Коробка УК-2П	2	Альбом 3
А4		12	К660.04.000-03	Датчик ДМК-П2	1	То же
А4		13	К660.13.000-02	Скоба	3	"
		14				
				Прочие изделия		
		15		Скобка телефонная		
				8-740		
				ТУ 27-20-040-27-84	40	
		16				
				Материалы		
		17		Лента		
				ДПРНМ 0,35х20НДЛМц58-2		
				ГОСТ 2208-75	0,03	м
		18		Провод ПЭВ-2-0,125		
				ГОСТ 7262-78	15	м
		19		Провод ПЭВ-2-0,2		
				ГОСТ 7262-78	6	м
		20		Провод НВМ-0,35 1500		
				ГОСТ 17515-72Е	4	м

Инв. № подл. | Подп. и дата | Взам. инв. № | Инв. № дубл. | Подп. и дата

Изм. | Лист | № докум. | Подп. | Дата

К660.00.010

Лист 3

Альбом 1

Типовые материалы для проектирования

Формат	Зона	Поз.	Обозначение	Наименование	Кол.	Примечание
		20		Трубка 3,3 1ТВ-40, 3, белая, первого сорта ГОСТ 19034-82	0,04 м	
		21				

Формат	Зона	Поз.	Обозначение	Наименование	Кол.	Примечание
		19		Провод НВМ-0,35 1500 ГОСТ 17515-72 Е	8 м	
		20		Трубка 3,3 1ТВ-40, 3, белая, первого сорта ГОСТ 19034-82	0,06 м	
		21				
		22				
				К660.00.010-03		
				Сборочные единицы		
А4		11	К660.12.000-01	Коробка УК-217	2	Альбом 3
А4		12	К660.02.000-03	Сигнализатор СМК-3	1	То же
А4		13	К660.13.000-02	Скоба	3	"
А4		14	К660.05.000	Датчик ДИМК	1	"
		15				
		16				
				Материалы		
		17		Фольга ДПРХМ 0,01 х 10 НДА 5 ГОСТ 618-73	15 м	
		18		Лента ДПРНМ 0,35 х 20 НДЛМц 58-2 ГОСТ 2208-75	0,02 м	
		19		Провод НВМ-0,35 1500 ГОСТ 17515-72 Е	4,5 м	

Инв. № подл. | Подп. и дата | Взам. инв. № | Инв. № дубл. | Подп. и дата

Изм. Лист № докум. Подп. Дата

К660.00.010

Лист 6

Лист 5

Рис. 1

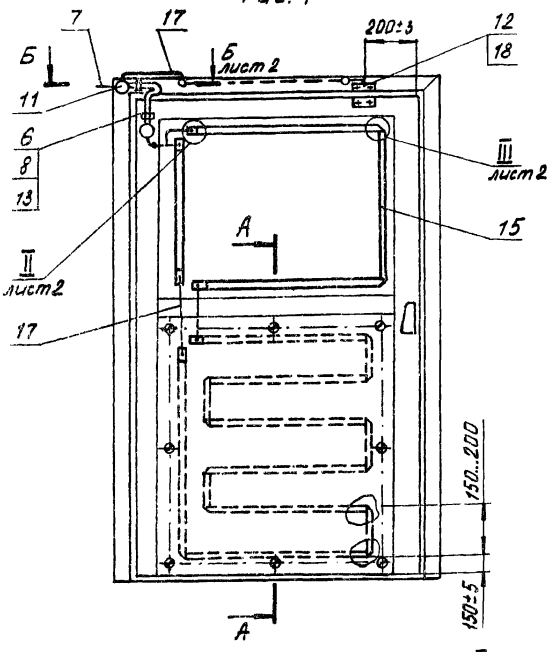

Обозначение	Рис.	Датчик, * Сигнализатор	Блокируемая поверхность	
			Стекло	Металлический лист
К660.00.010	1	ДМК-П2	Фольга	Фольга
-01	2	ДМК-П2	ПЭВ-2-0,125	ПЭВ-2-0,2
-02	3	СМК-1	ИО 304-1	Фольга
-03	4	СМК-3	ДИМК	Фольга

1. При блокировке нижней металлической части двери фольгой использовать два листа из фибры или другого изоляционного материала.

2. Фольгу клеить к одному из листов с выводом (провод НВМ-0,35 1(4) 500 на стеклянную поверхность.

3. Гибкий переход с дверного полотна на раму показан на черт. К660.11.000, Альбом 3.

4.* Датчики, сигнализаторы могут быть взаимозаменяемы для каждого исполнения.

5. На рис. 3 коробки УК-2П условно вынесены с дверной рамы.

6. Провода поз. 19 в исполнении К660.00.010-02 соединять скруткой с последующей пайкой.

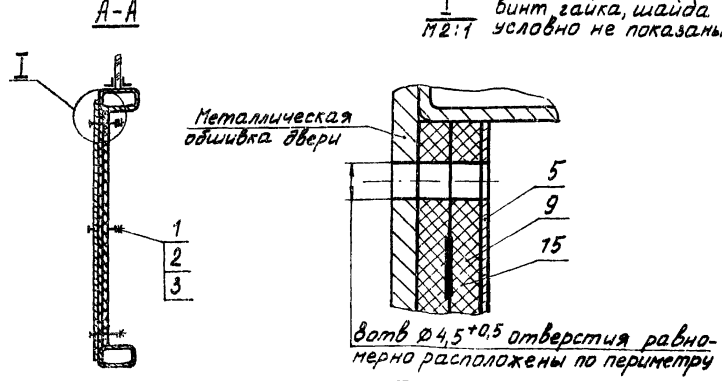

					К660.00.010СБ
Изм.	Лист	N° докум.	Подп.	Дата	Блокировка однопольной остекленной двери датчиками ДМК-П2, ДИМК, сигнализаторами СМК-1, СМК-3, извещателем ИО 304-1, фольгой, проводами ПЭВ-2-0,125 и ПЭВ-2-0,2
Разраб		Кривоногова		20.05.87	
Пров.		Степанов		20.05.87	
Рук. гр.		Алексеев В		20.05.87	
Зам. гл. инж.		Белоусов		20.05.87	
Н. контр.		Некрасова		20.05.87	
Утв.		Терентьев В		20.05.87	

Лит.	Масса	Масштаб
И		
Лист 1	Листов 4	

ГПИ Спецавтоматика Ленинград

Инв. № подл. | Подп. и дата | Взам. инв. № | Инв. № дубл. | Подп. и дата

Рис. 2

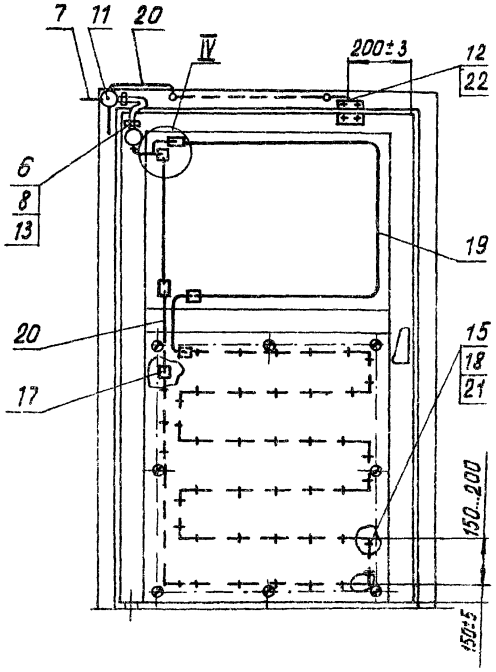

Рис. 3

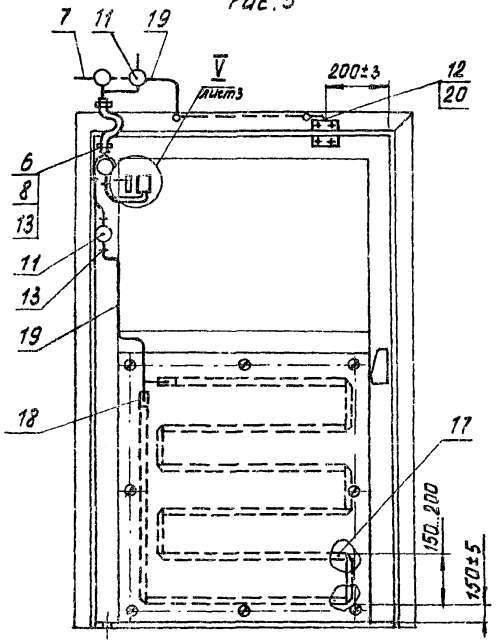

Рис. 4

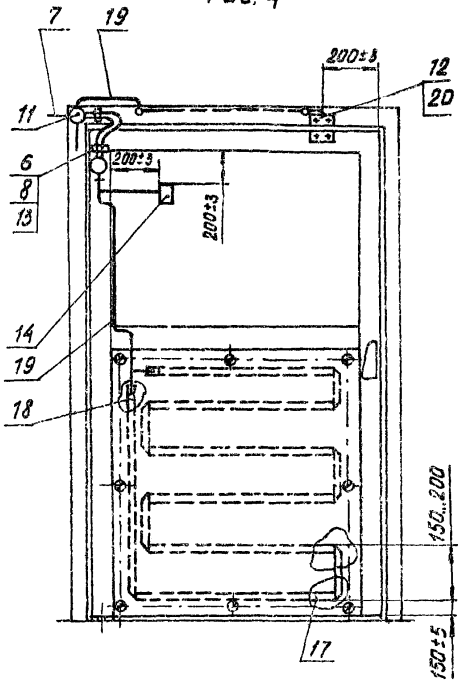

II
М1:1
лист 1

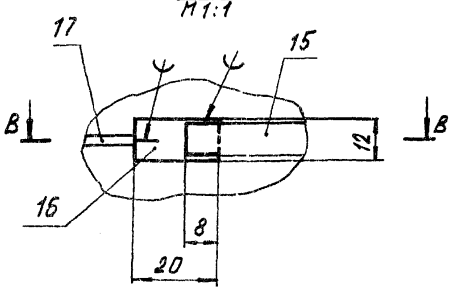

Б-Б
М1:1
лист 1

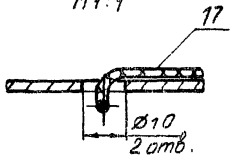

В-В

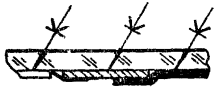

III
М1:1
лист 1

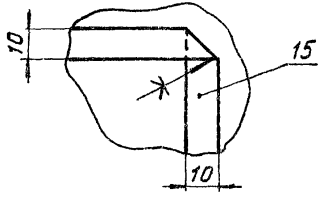

IV
М2:1

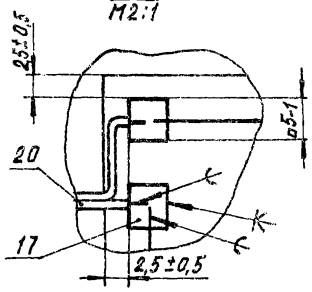

Изм.	Лист	№ докум.	Подп.	Дата	К660.00.010СБ	Лист 2

Инв. № подл. | Подп. и дата | Взам. инв. № | Инв. № дубл. | Подп. и дата

Схемы электрические соединений

$\frac{V}{M1:1}$ лист 2

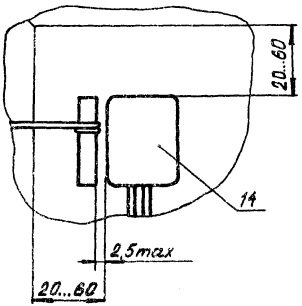

Соединение проводов поз. 19

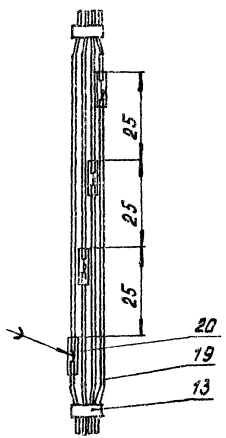

для рис. 1

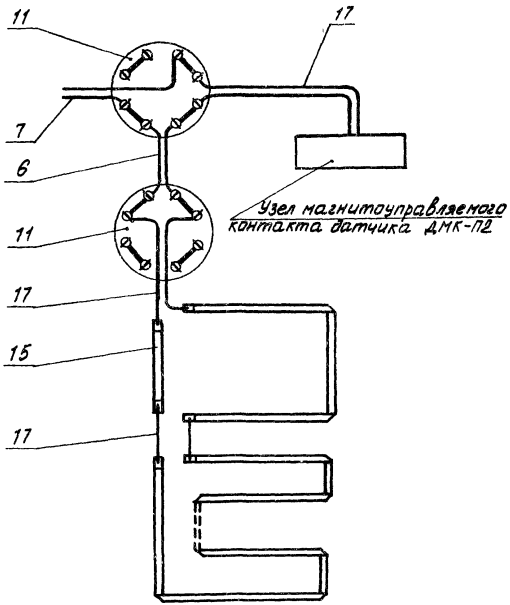

для рис. 2

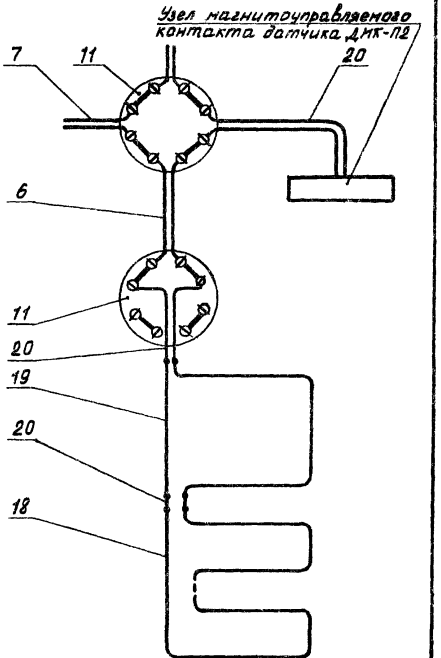

Схемы электрические соединений

для рис. 3

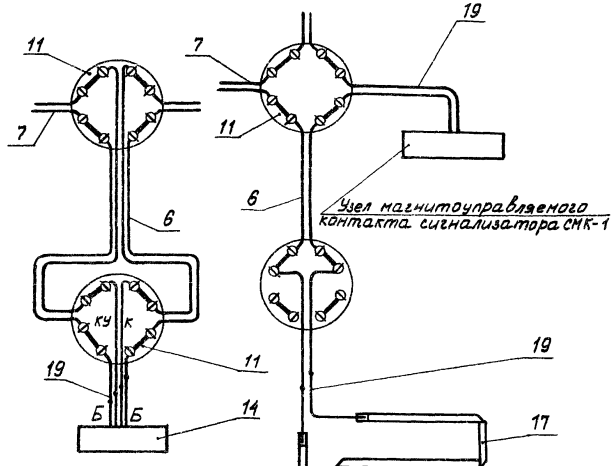

КУ - провод красный с узлом
К - провод красный
Б - провод белый

для рис. 4

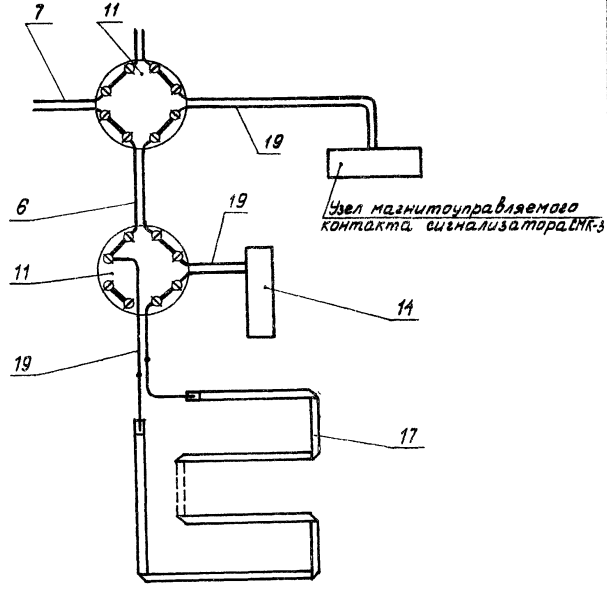

Взам. инв. № | Инв. № подл. | Подп. и дата | Инв. № подл.

Альбом 1 Для проектирования

Формат	Зона	Поз.	Обозначение	Наименование	Кол.	Примечание
		6		Провод ПЭВ-2-0,125		
				ГОСТ 7262-72	5	м
		7		Провод НВМ-0,35 1500		
				ГОСТ 17515-72Е	3,5	м
		8		Провод НВМ-0,35 4500		
				ГОСТ 17515-72Е	1	м
		9		Провод ЛТВ-Л		Кол. по
				ГОСТ 8133-77		проекту
				Трубки 3.31ТВ-40,белые,		
				первого сорта ГОСТ19034-82		
		10		Ø 1	0,3	м
		11		Ø 3	0,2	м
		12		Ø 6	0,5	м
			Переменные данные для исполнений			
				К660.00.011		
				Сборочные единицы		
А4		13	К660.04.000	Датчик ДМК-П2	1	Альбом 3
				К660.00.011-01		
				Сборочные единицы		
А4		13	К660.01.000	Сигнализатор СМК-1	1	Альбом 3

Подп. и дата | Инв. № подл. | Взам. инв. № | Инв. № дубл. | Подп. и дата

Изм.	Лист	№ докум.	Подп.	Дата

К660.00.011 Лист 2

Формат	Зона	Поз.	Обозначение	Наименование	Кол.	Примечание
				Документация		
*			К660.00.011 СБ	Сборочный чертеж		*А3, А3
				Сборочные единицы		
А4		1	К660.12.000	Коробка УК-2П	2	Альбом 3
				Стандартные изделия		
		2		Гвоздь П 0,8×12		
				ГОСТ 4028-63	0,03	кг
				Прочие изделия		
		3		Скобка телефонная 8-740		
				ТУ 27-20-040-27-84	30	
				Материалы		
		4		Лента		
				ДПРНМ 0,35×10 ЛМц 58-2		
				ГОСТ 2208-75	0,01	м
		5		Провод ПЭВ-2-0,2		
				ГОСТ 7262-72	7	м

Подп. и дата | Инв. № подл. | Взам. инв. № | Инв. № дубл. | Подп. и дата

Изм.	Лист	№ докум.	Подп.	Дата
Разраб.		Кривоногова		20.05.87
Пров.		Степанов		20.05.87
Рук. гр.		Алексеев		20.05.87
Н. контр.		Некрасова		20.05.87
Утв.		Терентьев		20.05.87

К660.00.011

Блокировка однопольной остекленной двери датчиком ДМК-П2, сигнализатором СМК-1, проводами ПЭВ-2-0,125 и ПЭВ-2-0,2

Лит.	Лист	Листов
И	1	2

ГПИ Спецавтоматика Ленинград

Инв. № подл. | Подп. и дата | Взам. инв. № | Инв. № дубл. | Подп. и дата

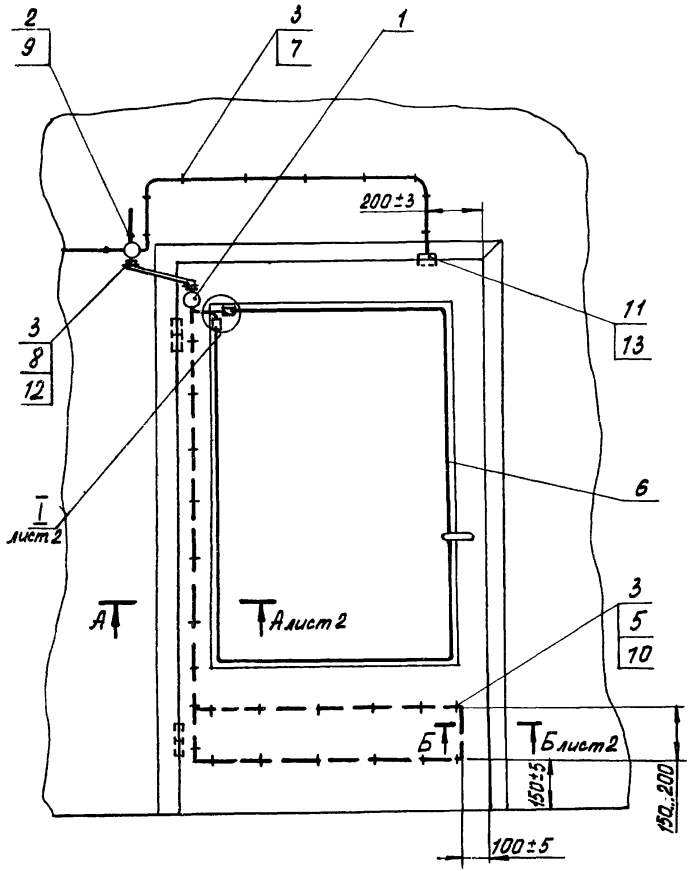

Обозначение	Датчик
К660.00.011	ДМК-П2
-01	СМК-1

Изм.	Лист	№ докум.	Подп.	Дата
Разраб.		Кривоногова		20.05.87
Пров.		Степанов		20.05.87
Рук. гр.		Алексеев		20.05.87
Зам. ГИПа		Белоусов		20.05.87
Н. контр.		Некрасова		20.05.87
Утв.		Терентьев		20.05.87

К660.00.011СБ

Блокировка однопольной остекленной двери датчиком ДМК-П2; сигнализатором СМК-1, проводами ПЭВ-2-0,125 и ПЭВ-2-0,2

Лит.	Масса	Масштаб
И		
Лист 1	Листов 2	

ГПИ Спецавтоматика Ленинград

Схема электрическая соединений

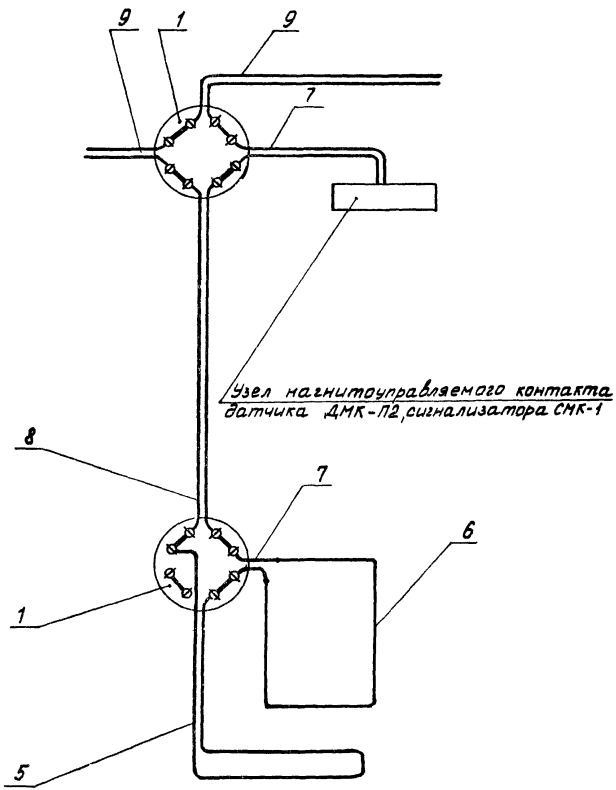

I лист 1
М2:1

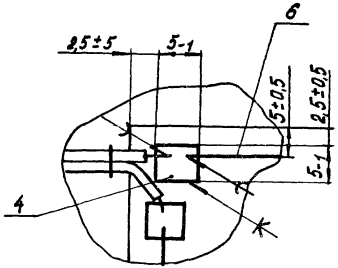

А-А лист 1
М5:1

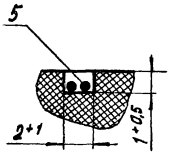

Б-Б лист 1
М5:1

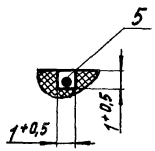

Типовые материалы для проектирования Альбом 1

Формат	Зона	Поз	Обозначение	Наименование	Кол.	Примечание
		6		Провод ПЭВ-2-0,2		
				ГОСТ 7262-68	12	м
		7		Провод ПЭВ-2-0,125		
				ГОСТ 7262-68	4,8	м
		8		Провод НВМ-0,35 1500		
				ГОСТ 17515-72Е	4,5	м
		9		Провод НВМ-0,35 4500		
				ГОСТ 17515-72Е	1,0	м
		10		Провод ЛТВ-1		Кол. по
				ГОСТ 8133-77		проекту
				Трубки 3.31 ТВ-40,		
				белые, первого сорта		
				ГОСТ 19034-82		
		11		Ø1	0,2	м
		12		Ø3	0,02	м
		13		Ø6	1,0	м

Формат	Зона	Поз	Обозначение	Наименование	Кол.	Примечание
				Документация		
*			К660.00.012СБ	Сборочный чертеж		*А3, А3
				Сборочные единицы		
А4		1	К660.02.000	Сигнализатор СМК-3	1	Альбом 3
А4		2	К660.12.000	Коробка УК-2П	2	То же
				Стандартные единицы		
		3		Гвоздь П 0,8×12		
				ГОСТ 4028-63	0,03	кг
				Прочие изделия		
		4		Скобка телефонная		
				8-740		
				ТУ 27-20-040-27-84	35	
				Материалы		
		5		Лента		
				ДПРНМ0,35-10ЛМц58-2		
				ГОСТ 2208-75	0,005	м

Инв. № подл. | Подп. и дата | Взам. инв. № | Инв. № дубл. | Подп. и дата

Изм	Лист	№ докум.	Подп.	Дата
Разраб.		Степанов		20.12.88
Пров.		Алексеев		20.12.88
Рук. гр.		Алексеев		20.12.88
Н. контр.		Некрасова		20.12.88
Утв.		Терентьев		20.12.88

К660.00.012

Блокировка однопольной остеклённой двери сигнализатором СМК-3 и проводами ПЭВ-2-0,125, ПЭВ-2-0,2

Лит	Лист	Листов
И	1	2

ГПИ Спецавтоматика Ленинград

К660.00.012

Лист 2

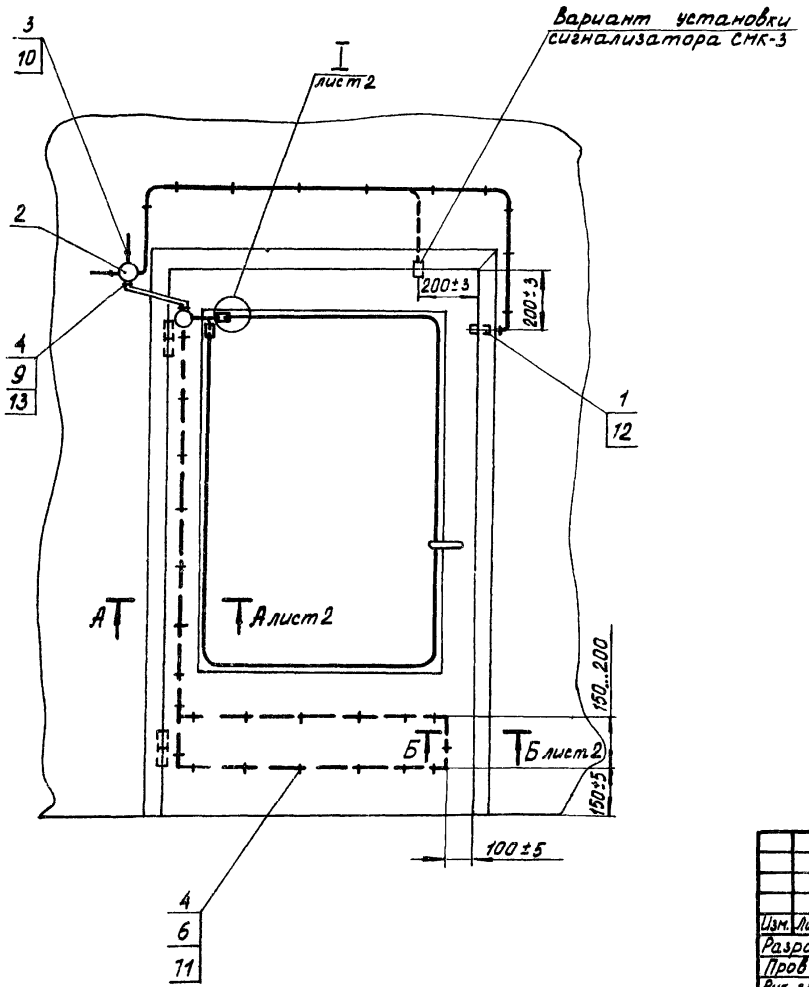

Изм.	Лист	№ докум.	Подп.	Дата
Разраб		Степанов		10.05.87
Пров		Алексеев		10.05.87
Рук. гр.		Алексеев		10.05.87
Зам. ГИПа		Белоусов		10.05.87
Н. контр.		Некрасова		10.05.87
Утв.		Терентьев		10.05.87

К660.00.012СБ

Блокировка однопольной остеклённой двери сигнализатором СМК-3 проводами ПЭВ-2-0,125 и ПЭВ-2-0,2

Лит.	Масса	Масштаб
И		

Лист 1 | Листов 2

ГПИ Спецавтоматика Ленинград

Инв. № подл. | Подп. и дата | Взам. инв. № | Инв. № дубл. | Подп. и дата

Альбом 1
Типовые материалы для проектирования
Инв. № подл. | Подп. и дата | Взам. инв. № | Инв. № дубл. | Подп. и дата

Схема электрическая соединений

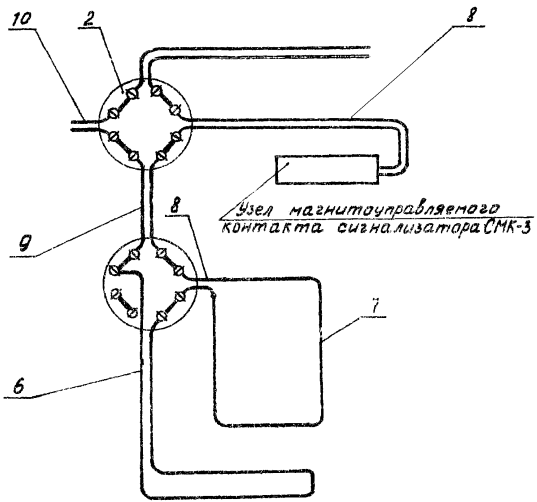

I лист 1
М1:1

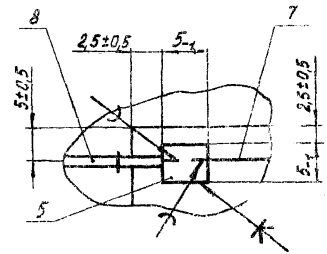

А-А лист 1
М5:1

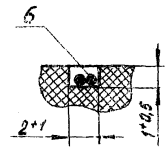

Б-Б лист 1
М5:1

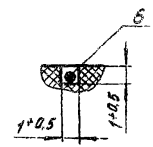

Изм.	Лист	№ докум.	Подп.	Дата	К660.00.012СБ	Лист 2

Типовые материалы для проектирования Альбом 1

Формат	Зона	Поз	Обозначение	Наименование	Кол	Примечание
		7		Провод НВМ-0,35 1500 ГОСТ 17515-72 Е	4	м
		8		Провод НВМ-0,35 4500 ГОСТ 17515-72 Е	2	м
		9		Провод ЛТВ-П ГОСТ 8133-77		Кол. по проекту
				Трубки 3.31 ТВ-40, белые, первого сорта ГОСТ 19034-82		
		10		⌀ 1	0,2	м
		11		⌀ 3	0,4	м
		12		⌀ 6	1	м
			Переменные данные для исполнений			
			К660.00.013			
			Сборочные единицы			
		13	К660.04.000	Датчик ДМК-П2	1	Альбом 3
			К660.00.013-01			
			Сборочные единицы			
		13	К660.01.000	Сигнализатор СМК-1	1	Альбом 3

Инв. № подл. | Подп. и дата | Взам. инв. № | Инв. № дубл. | Подп. и дата

Изм.	Лист	№ докум.	Подп.	Дата	К660.00.013	Лист 2

Формат	Зона	Поз.	Обозначение	Наименование	Кол	Примечание
				Документация		
			К660.00.013СБ	Сборочный чертеж		
				Сборочные единицы		
А4		1	К660.12.000	Коробка УК-2П	2	Альбом 3
А4		2	К660.05.000	Датчик ДИМК	1	То же
				Стандартные изделия		
		3		Гвоздь 1,0,8×12 ГОСТ 4028-63	0,03	кг
				Прочие изделия		
		4		Скобка телефонная 8-740 ТУ 27-20-040-27-84	30	
		5				
				Материалы		
		6		Провод ПЭВ-2-0,2 ГОСТ 7262-78	7	м

Инв. № подл. | Подп. и дата | Взам. инв. № | Инв. № дубл. | Подп. и дата

Изм.	Лист	№ докум.	Подп.	Дата	К660.00.013			
Разраб.		Кривоногова		20.05	Блокировка однопольной остекленной двери датчиками ДМК-П2, ДИМК, сигнализатором СМК-1 и проводом ПЭВ-2-0,2	Лит. И	Лист 1	Листов 2
Пров.		Степанов		20.05				
Рук. гр.		Алексеев		20.05		ГПИ Спецавтоматика Ленинград		
Н. контр.		Некрасова		20.05				
Утв.		Терентьев		20.05				

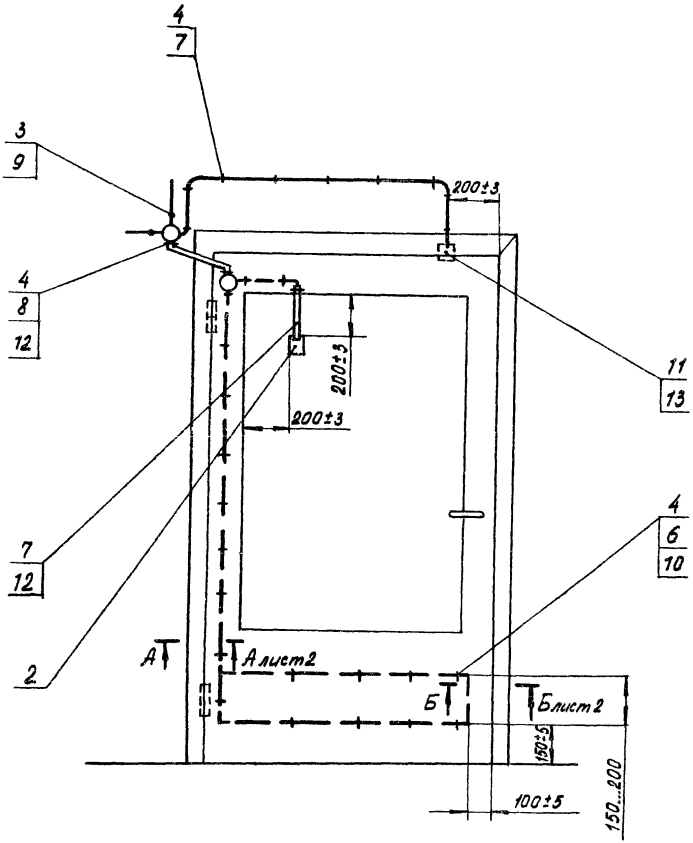

Обозначение	Датчик
К660.00.013	ДМК-П2
-01	СМК-1

В каждое исполнение входят датчики поз. 2, 13 и провод поз. 6.

					К660.00.013СБ
Изм.	Лист	N докум.	Подп.	Дата	Блокировка однопольной остекленной двери датчиками ДМК-П2, ДИМК, сигнализатором СМК-1 и проводом ПЭВ-2-0,2
Разраб		Кривоногова		20.05.87	
Пров		Степанов		20.05.87	
Рук. гр.		Алексеев		20.05.87	
Зам. ГИПа		Белоусов		20.05.87	
Н. контр.		Некрасова		20.05.87	
Утв.		Терентьев		20.05.87	

Лит.	Масса	Масштаб
И		
Лист 1	Листов 2	

ГПИ Спецавтоматика Ленинград

Инв. N подл. | Подп. и дата | Взам. инв. N | Инв. N дубл. | Подп. и дата

Схема электрическая соединений

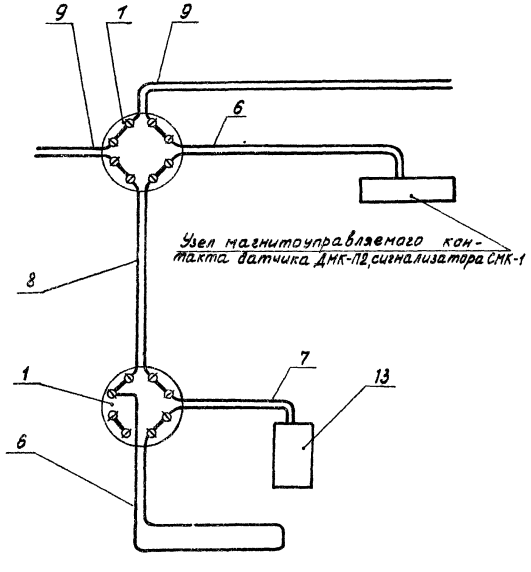

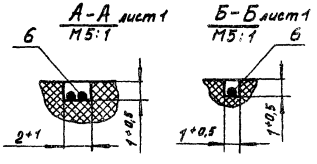

Альбом 1

Типовые материалы для проектирования

Формат	Зона	Поз.	Обозначение	Наименование	Кол.	Примечание
		7		Провод НВМ-0,35 1 500 ГОСТ 17515-72Е	5	м
		8		Провод НВМ-0,35 4 500 ГОСТ 17515-72Е	2	м
		9		Провод ЛТВ-П ГОСТ 8133-77		Кол. по проекту
				Трубки 3.31 ТВ-40, белые, первого сорта ГОСТ 19034-82		
		10		Ø 1	0,2	м
		11		Ø 3	0,04	м
		12		Ø 6	0,65	м

Изм.	Лист	№ докум.	Подп.	Дата	К660.00.014	Лист 2

Инв. № подл. | Подп. и дата | Взам. инв. № | Инв. № дубл. | Подп. и дата

Формат	Зона	Поз.	Обозначение	Наименование	Кол	Примечание
				Документация		
А4			К660.00.014СБ	Сборочный чертеж		А3, А3
				Сборочные единицы		
А4		1	К660.02.000	Сигнализатор СМК-3	1	Альбом 3
А4		2	К660.05.000	Датчик ДИМК	1	То же
А4		3	К660.12.000	Коробка УК-2П	2	"
				Стандартные изделия		
		4		Гвоздь П 0,8×12 ГОСТ 4028-63	0,03	кг
				Прочие изделия		
		5		Скобка телефонная 8-740 ТУ 27-20-040-27-84	31	
				Материалы		
		6		Провод ПЭВ-2-0,2 ГОСТ 7262-78	12	м

Изм.	Лист	№ докум.	Подп.	Дата	К660.00.014			
Разраб.		Гозель		20.05.03	Блокировка однопольной остекленной двери датчиком ДИМК, сигнализаторам СМК-3 и проводом ПЭВ-2-0,2	Лит. И	Лист 1	Листов 2
Пров.		Степанов		20.05.03				
Рук. гр.		Алексеев		20.05.03				
Н. контр.		Некрасова		20.05.03		ГПИ Спецавтоматика Ленинград		
Утв.		Терентьев		20.05.03				

Инв. № подл. | Подп. и дата | Взам. инв. № | Инв. № дубл. | Подп. и дата

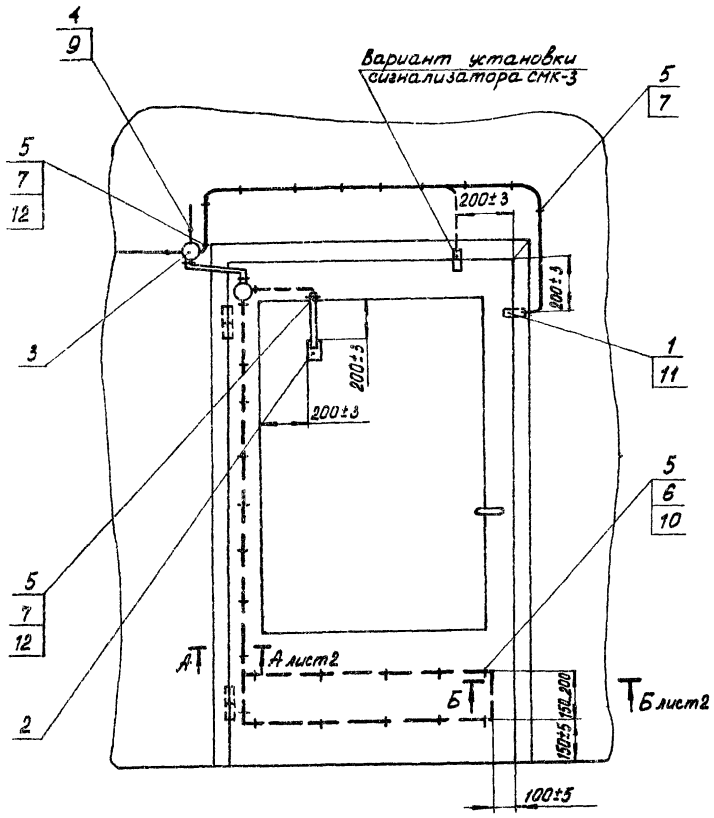

Изм.	Лист	№ докум.	Подп.	Дата	К660.00.014СБ
Разраб.		Гозель		2005г.	Блокировка однопольной остекленной двери датчиками ДИМК, сигнализатором СМК-3 и проводом ПЭВ-2-0,2
Пров.		Степанов		2005г.	
Рук. гр.		Алексеев		2005г.	
Зам. ГИПа		Белоусов		2005г.	
Н.контр.		Некрасова		2005г.	
Утв.		Терентьев		2005г.	

Лит.	Масса	Масштаб
И		
Лист 1	Листов 2	

ГПИ Спецавтоматика Ленинград

Инв. № подл. | Подп. и дата | Взам. инв. № | Инв. № дубл. | Подп. и дата

Схема электрическая соединений

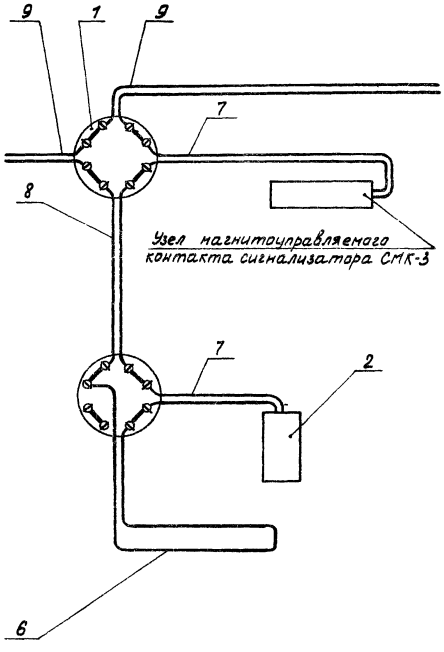

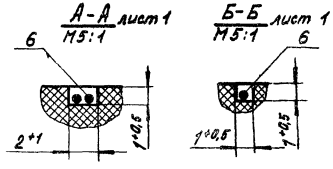

Альбом 1

Типовые материалы для проектирования

Формат	Зона	Поз.	Обозначение	Наименование	Кол.	Примечание
		7		Провод НВМ-0,35 1 500 ГОСТ 17515-72Е	8	м
		8		Провод НВМ-0,35 4 500 ГОСТ 17515-72Е	10	м
		9		Провод ЛТВ-П ГОСТ 8133-77		Кол. по проекту
				Трубки 3,3 ТВ-40, белые, первого сорта ГОСТ 19034-82		
		10		Ø 1	0,3	м
		11		Ø 3	0,06	м
		12		Ø 6	0,25	м
				Переменные данные для исполнений		
				К660.00.015		
				Сборочные единицы		
А4		13	К660.04.000	Датчик ДМК-П2	1	Альбом 3
				К660.00.015-01		
				Сборочные единицы		
А4		13	К660.01.000	Сигнализатор СМК-1	1	Альбом 3

Инв. № подл. | Подп. и дата | Взам. инв. № | Инв. № дубл. | Подп. и дата

Изм.	Лист	№ докум.	Подп.	Дата

К660.00.015 — Лист 2

Формат	Зона	Поз.	Обозначение	Наименование	Кол.	Примечание
				Документация		
А			К660.00.015СБ	Сборочный чертеж		*А3, А3
				Сборочные единицы		
А4		1	К660.12.000	Коробка УК-2П	3	Альбом 3
А4		2	К660.06.000	Извещатель ИО 304-1	1	То же
				Стандартные изделия		
		3		Гвоздь 1,0,8×12 ГОСТ 4028-63	0,03	кг
				Прочие изделия		
		4		Скобка телефонная 8-740 ТУ 27-20-040-27-84	40	
		5				
				Материалы		
		6		Провод ПЭВ-2-0,2 ГОСТ 7262-78	12	м

Инв. № подл. | Подп. и дата | Взам. инв. № | Инв. № дубл. | Подп. и дата

Изм.	Лист	№ докум.	Подп.	Дата
Разраб.		Кривоногов		20.05.81
Пров.		Степанов		20.05.81
Рук. гр.		Алексеев		20.05.81
Н. контр.		Некрасова		20.05.81
Утв.		Терентьев		20.05.81

К660.00.015

Блокировка однопольной остекленной двери датчиком ДМК-П2, сигнализатором СМК-1, извещателем ИО 304-1 и проводом ПЭВ-2-0,2

Лит.	Лист	Листов
И	1	2

ГПИ Спецавтоматика Ленинград

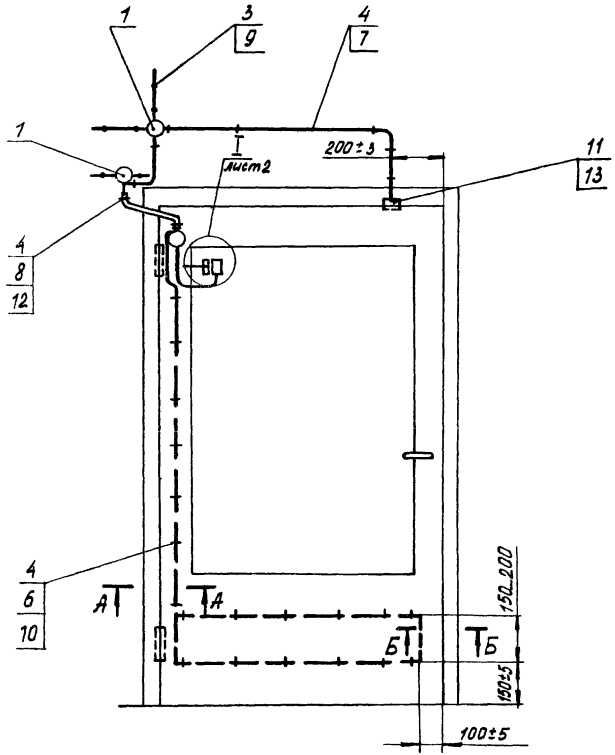

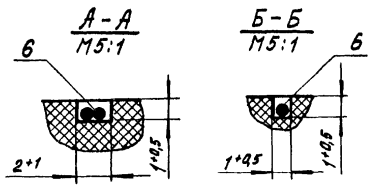

Обозначение	Датчик, Сигнализатор
К660.00.015	ДМК-П2
-01	СМК-1

Провода поз. 7 соединять скруткой с последующей пайкой.

Изм.	Лист	№ докум.	Подп.	Дата
Разраб.		Кривоногова		20.05.81
Пров.		Степанов		20.05.81
Рук. гр.		Алексеев		20.05.81
Зам. ГИПа		Белоусов		20.05.81
Н. контр.		Некрасова		20.05.81
Утв.		Терентьев		20.05.81

К660.00.015СБ

Блокировка однопольной остекленной двери датчиком ДМК-П2, сигнализатором СМК-1, извещателем ИО 304-1 и проводом ПЭВ-2-0,2

Лит.	Масса	Масштаб
И		
Лист 1	Листов 2	

ГПИ Спецавтоматика Ленинград

Инв. № подл. | Подп. и дата | Взам. инв. № | Инв. № дубл. | Подп. и дата

Альбом 7

Для проектирования

Инв. № подл. | Подп. и дата | Взам. инв. № | Инв. № дубл. | Подп. и дата

Схема электрическая соединений

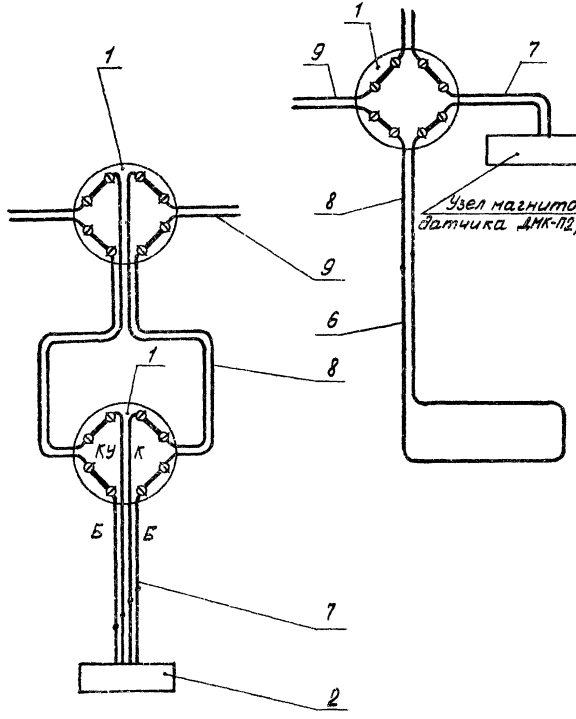

КУ - провод красный с узлом
К - провод красный
Б - провод белый

I лист 1
М1:1

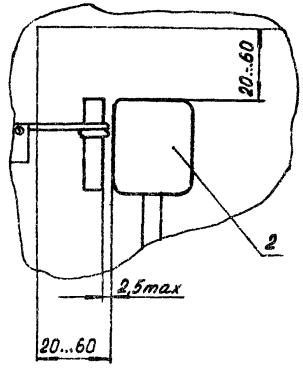

Соединение проводов поз.7

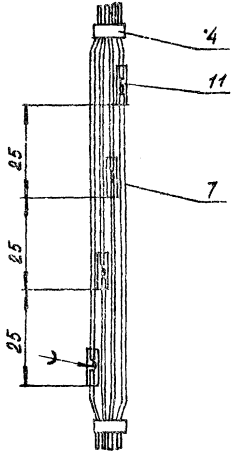

Изм.	Лист	№ докум.	Подп.	Дата	К660.00.015СБ	Лист 2

Альбом 1

Типовые материалы для проектирования

Формат	Зона	Поз.	Обозначение	Наименование	Кол.	Примечание
		7		Провод НВМ-0,35 1500 ГОСТ 17515-72Е	6	м
		8		Провод НВМ-0,35 4500 ГОСТ 17515-72Е	3	м
		9		Провод ЛТВ-П ГОСТ 8133-77		Кол. по проекту
				Трубки 3.3 ТВ-40, белые, первого сорта ГОСТ 19034-82		
		10		Ø 1	0,2	м
		11		Ø 3	0,07	м
		12		Ø 6	0,25	м

Формат	Зона	Поз.	Обозначение	Наименование	Кол.	Примечание
				Документация		
*			К660 00.016 СБ	Сборочный чертеж		*А3, А3
				Сборочные единицы		
А4		1	К660.12.000	Коробка УК-2П	3	Альбом 3
А4		2	К660.06.000	Извещатель ИО 304-1	1	То же
А4		3	К660.02.000	Сигнализатор СМК-3	1	"
				Стандартные изделия		
		4		Гвоздь П 0,8х12 ГОСТ 4028-63	0,03	кг
				Прочие изделия		
		5		Скобка телефонная 8-740 ТУ 27-20-040-27-84	45	
				Материалы		
		6		Провод ПЭВ-2-0,2 ГОСТ 7262-78	5	м

Инв. № подл. | Подп. и дата | Взам. инв. № | Инв. № дубл. | Подп. и дата

Изм.	Лист	№ докум.	Подп.	Дата
Разраб.		Кривоногова		20.05.84
Пров.		Степанов		20.05.84
Рук. гр.		Алексеев		20.05.84
Н. контр.		Некрасова		20.05.84
Утв.		Терентьев		20.05.84

К660.00.016

Блокировка однопольной остекленной двери сигнализатором СМК-3, извещателем ИО 304-1 и проводом ПЭВ-2-0,2

Лит.	Лист	Листов
И	1	2

ГПИ Спецавтоматика Ленинград

Инв. № подл. | Подп. и дата | Взам. инв. № | Инв. № дубл. | Подп. и дата

Изм.	Лист	№ докум.	Подп.	Дата

К660.00.016

Лист 2

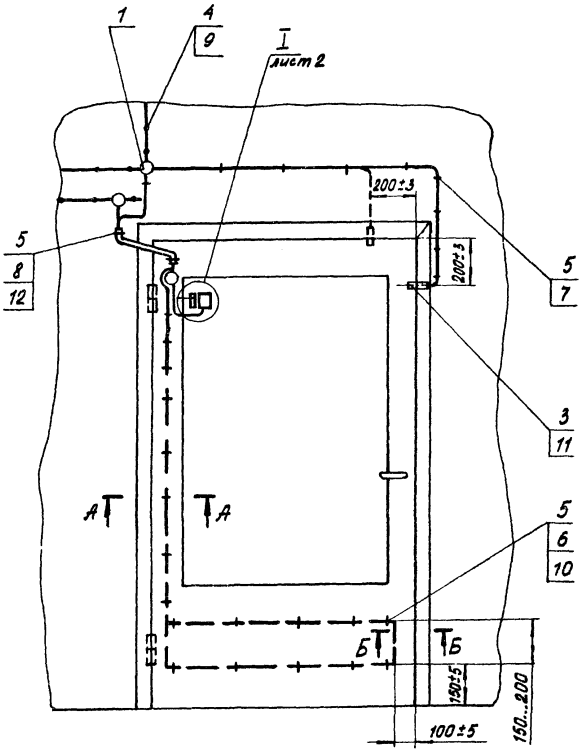

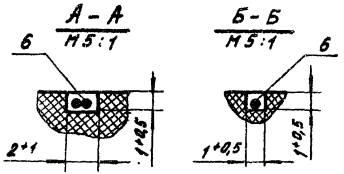

Изм.	Лист	№ докум.	Подп.	Дата
Разраб		Кривоногова		20.05.87
Пров.		Степанов		20.05.87
Рук. гр.		Алексеев		20.05.87
Зам. гл.		Белоусов		20.05.87
Н. контр.		Некрасова		20.05.87
Утв.		Терентьев		05.87

К660.00.016 СБ

Блокировка однопольной остекленной двери сигнализатором СМК-3, извещателем НО 304-1 и проводом ПЭВ-2-0,2

Лит.	Масса	Масштаб
И		

Лист 1 | Листов 2

ГПИ Спецавтоматика Ленинград

Инв. № подл. | Подп. и дата | Взам. инв. № | Инв. № дубл. | Подп. и дата

Схема электрическая соединений

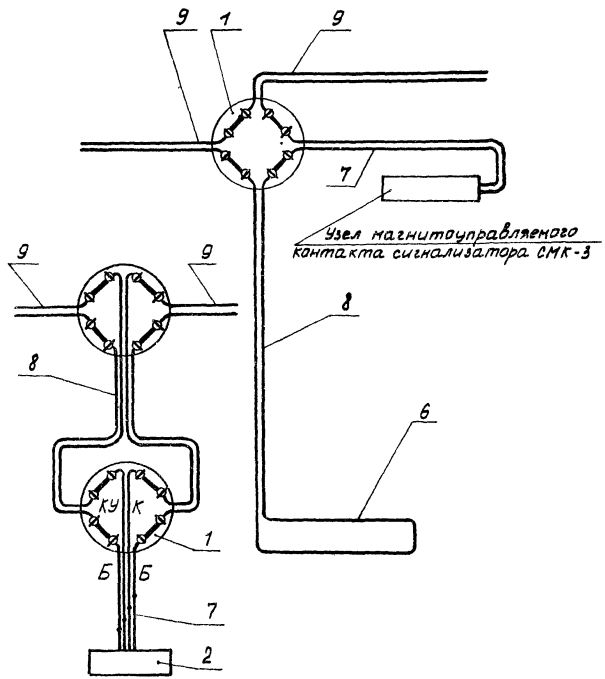

КУ- провод красный с узлом
К- провод красный
Б- провод белый

Соединение проводов поз.7 с извещателем ИО 304-1

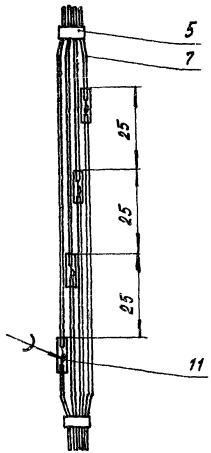

I
М 1:1
лист 1

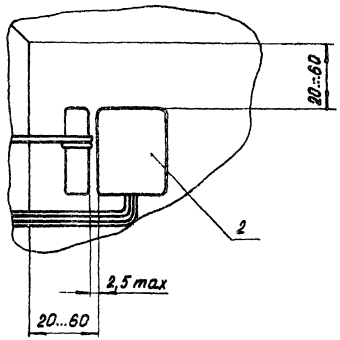

Типовые материалы для проектирования Альбом 1

Позиция	Зона	Поз.	Обозначение	Наименование	Кол.	Примечание
		7		Провод НВМ-0,35 1500 ГОСТ 17515-72Е	3	м
		8		Провод НВМ-0,35 4 500 ГОСТ 17515-72Е	1	м
		9		Провод ЛТВ-П ГОСТ 8133-77		Кол. по проекту
				Трубки 3.31ТВ-40, белые, первого сорта ГОСТ 19034-82		
		10		Ø 1	0,2	м
		11		Ø 3	0,1	м
		12		Ø 6	0,5	м
				Переменные данные для исполнений		
				К660.00.017		
				Сборочные единицы		
	А4	13	К660.04.000	Датчик ДМК-П2	1	Альбом 3
				К660.00.017-01		
				Сборочные единицы		
	А4		К660.01.000	Сигнализатор СМК-1		Альбом 3

Инв. № подл. | Подп. и дата | Взам. инв. № | Инв. № дубл. | Подп. и дата

Изм.	Лист	№ докум.	Подп.	Дата	К660.00.017	Лит	Лист	Листов
							2	

Формат	Зона	Поз.	Обозначение	Наименование	Кол.	Примечание
				Документация		
*			К660.00.017СБ	Сборочный чертеж		*А3, А3
				Сборочные единицы		
А4		1	К660.12.000	Коробка УК-2П	2	Альбом 3
				Стандартные изделия		
		2		Гвоздь ПО,8×12 ГОСТ 4028-63	0,03	кг
				Прочие изделия		
		3		Скобка телефонная 8-740 ТУ27-20-040-27-84	35	
				Материалы:		
		4		Фольга АПРХМ0,01×10 НД А5 ГОСТ 618-73	1	м
		5		Лента ДПРНМ0,35×20 НД ЛМц58-2 ГОСТ 2208-75	0,025	м
		6		Провод ПЭВ-2-0,2 ГОСТ 7262-78	10	м

Инв. № подл. | Подп. и дата | Взам. инв. № | Инв. № дубл. | Подп. и дата

Изм.	Лист	№ докум.	Подп.	Дата	К660.00.017	Лит	Лист	Листов
Разраб.		Кривоногов		20.03.87	Блокировка однопольной остекленной двери датчиком ДМК-П2, сигнализатором СМК-1, проводом ПЭВ-2-0,2 и фольгой	И	1	2
Пров.		Степанов		20.03.87		ГПИ Специавтоматика Ленинград		
Рук. гр.		Алексеев		20.03.87				
Н. контр.		Некрасова		20.03.87				
Утв.		Терентьев		20.03.87				

Обозначение	Датчик
К660.00.017	ДМК-П2
-01	СМК-1

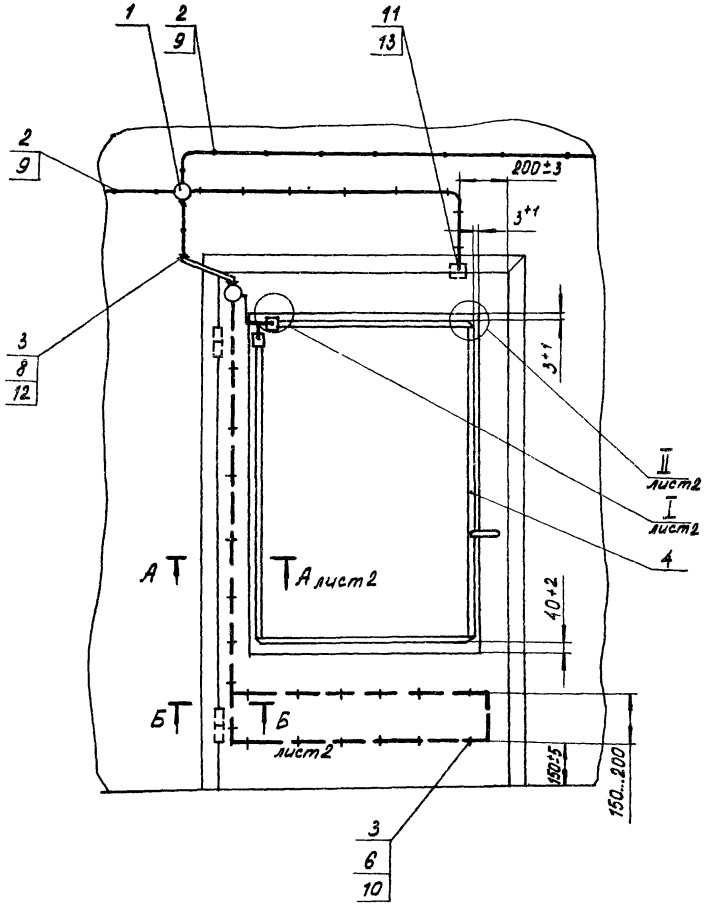

В каждое исполнение входят датчик поз. 13, указанный в таблице, провод ПЭВ-2-0,2 и фольга.

					К660.00.017СБ	
Изм.	Лист	N докум.	Подп.	Дата	Блокировка однопольной остекленной двери датчиком ДМК-П2 сигнализатором СМК-1, проводом ПЭВ-2-0,2 и фольгой	Лит. / Масса / Масштаб: И
Разраб.		Кривоногова		20.05.87		
Пров.		Степанов		20.05.87		Лист 1 / Листов 2
Рук. гр.		Алексеев		20.05.87		
Зам. ГИПа		Белоусов		20.05.87		ГПИ Спецавтоматика Ленинград
Н. контр.		Некрасова		20.05.87		
Утв.		Терентьев		20.05.87		

Инв. N подл. | Подп. и дата | Взам. инв. N | Инв. N дубл. | Подп. и дата

Схема электрическая соединений

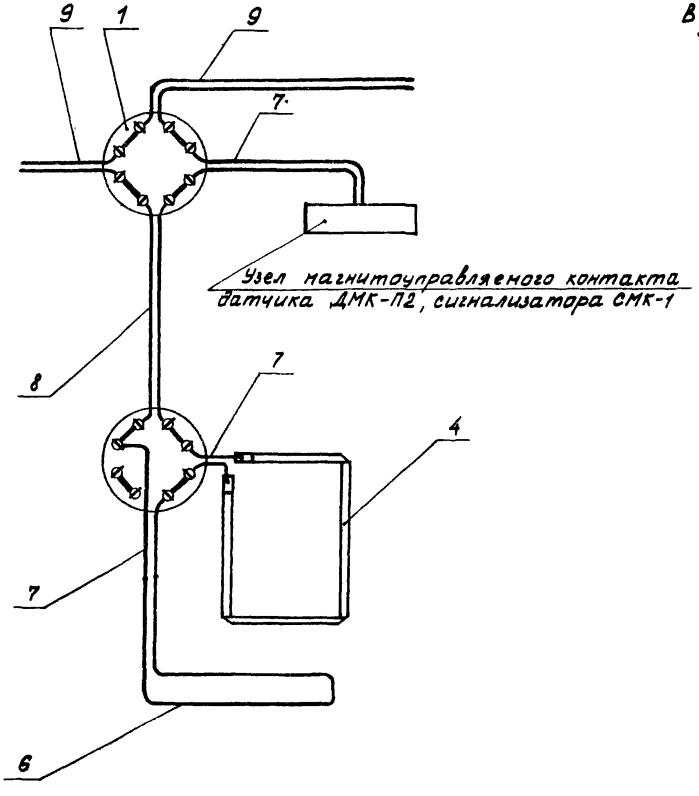

I лист 1
М1:1

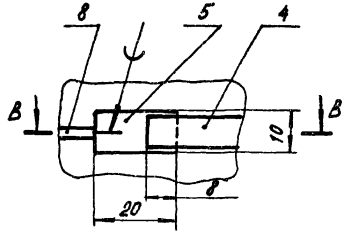

II лист 1
М1:1

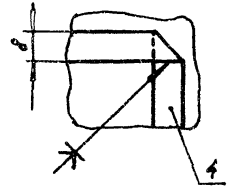

В-В
М1:1

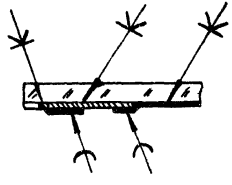

А-А лист 1
М5:1

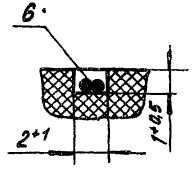

Б-Б лист 1
М5:1

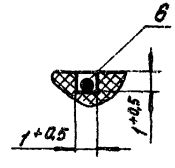

Инв. № подл.	Подп. и дата	Взам. инв. №	Инв. № дубл.	Подп. и дата

Изм.	Лист	№ докум.	Подп.	Дата	К660.00.017	Лист 2

Альбом 1

Типовые материалы для проектирования

Инв. № подл. | Подп. и дата | Взам. инв. № | Инв. № дубл. | Подп. и дата

Формат	Зона	Поз.	Обозначение	Наименование	Кол.	Примечание
		6		Лента		
				ДПРНМ 0,35×20 НД ЛМц58-2		
				ГОСТ 2208-75	0,05	м
		7		Провод ПЭВ-2-0,2		
				ГОСТ 7262-72	8	м
		8		Провод НВМ-0,35 1500		
				ГОСТ 17515-72Е	4	м
		9		Провод НВМ-0,35 4500		
				ГОСТ 17515-72Е	1	м
		10		Провод ЛТВ-Л		Кол. по
				ГОСТ 8133-77		проекту
				Трубки 3.31 ТВ-40,		
				белые, первого сорта		
				ГОСТ 19034-82		
		11		Ø1	0,3	м
		12		Ø3	0,2	м
		13		Ø6	0,5	м

Изм.	Лист	№ докум.	Подп.	Дата	К660.00.018	Лист 2

Формат	Зона	Поз.	Обозначение	Наименование	Кол.	Примечание
				Документация		
*			К660.00.018СБ	Сборочный чертеж		*А3, А3
				Сборочные единицы		
А4		1	К660.12.000	Коробка УК-2П	2	Альбом 3
А4		2	К660.02.000	Сигнализатор СМК-3	1	То же
				Стандартные изделия		
		3		Гвоздь П 0,8×12		
				ГОСТ 4028-63	0,03	кг
				Прочие изделия		
		4		Скобка телефонная		
				8-740		
				ТУ 27-20-040-27-84	40	
				Материалы		
		5		Фольга		
				ДПРХМ 0,01×10 НД А5		
				ГОСТ 618-73	6	м

Инв. № подл. | Подп. и дата | Взам. инв. № | Инв. № дубл. | Подп. и дата

Изм.	Лист	№ докум.	Подп.	Дата	К660.00.018		
Разраб		Кривоногова		10.84	Блокировка однопальной остекленной двери сигнализатором СМК-3, проводом ПЭВ-2-0,2 и фольгой	Лит. И	Лист 1	Листов 2
Пров.		Степанов		10.84		ГПИ Спецавтоматика Ленинград		
Рук. гр.		Алексеев		10.84				
Н. контр.		Некрасова		10.84				
Утв		Терентьев		10.84				

Альбом 1

Типовые материалы для проектирования

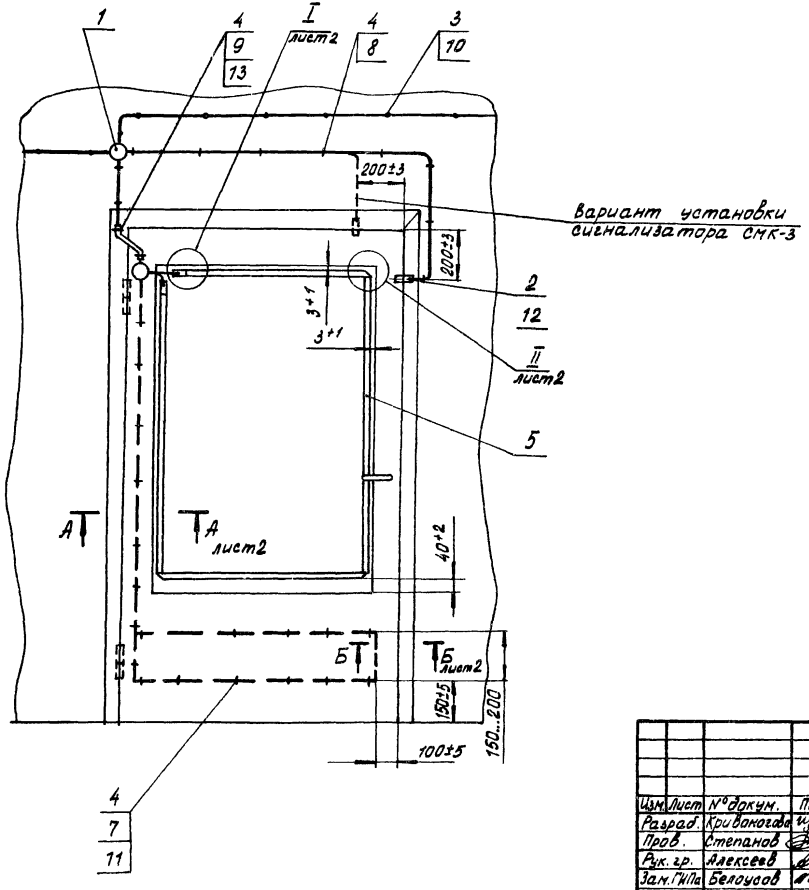

					К660.00.018 СБ
Изм.	Лист	№ докум.	Подп.	Дата	Блокировка однопольной остекленной двери сигнализатором СМК-3, проводом ПЭВ-2-0,2 и фольгой
Разраб.		Кривоногова		10.05.87	
Пров.		Степанов		10.05.87	
Рук. гр.		Алексеев		10.05.87	
Зам. ГИПа		Белоусов		10.05.87	
Н. контр.		Некрасова		10.05.87	
Утв.		Терентьев		10.05.87	

Лит.	Масса	Масштаб
И		
Лист 1	Листов 2	

ГПИ Спецавтоматика Ленинград

Инв. № подл. | Подп. и дата | Взам. инв. № | Инв. № дубл. | Подп. и дата

Схема электрическая соединений

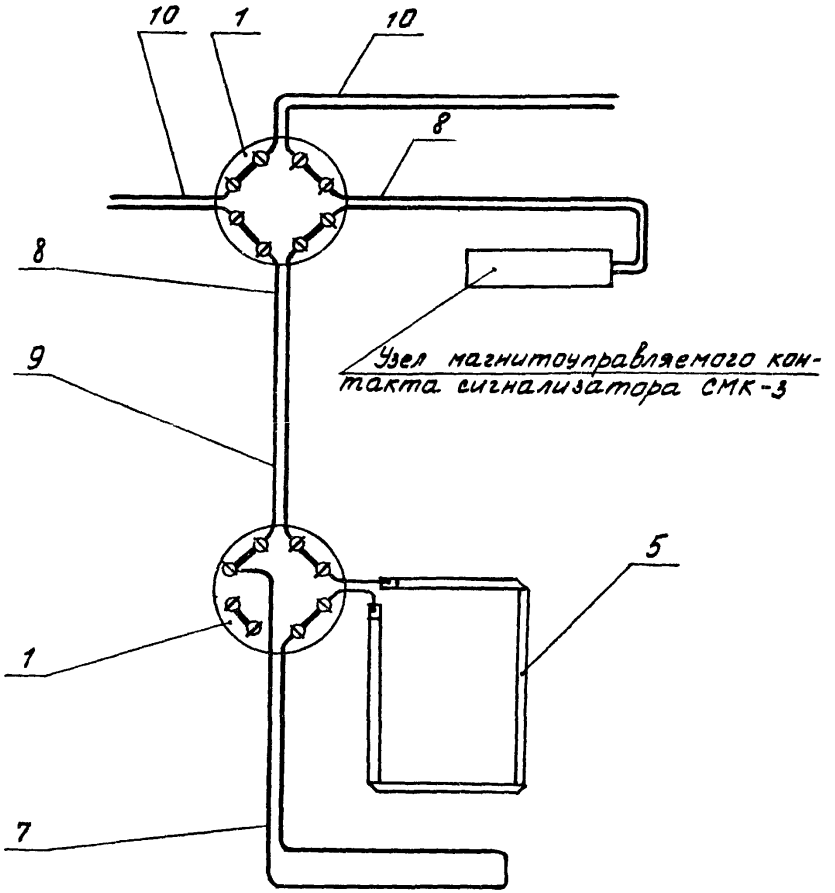

I
М1:1 лист 1

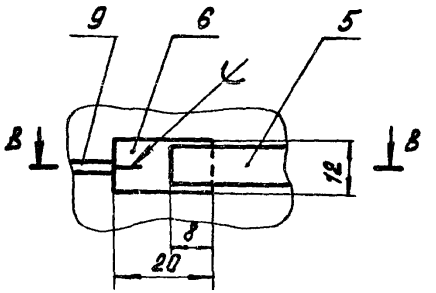

II
М1:1 лист 1

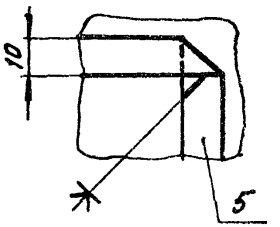

В-В
М1:1

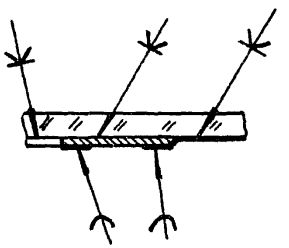

А-А
М5:1 лист 1

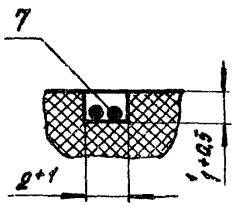

Б-Б
М5:1 лист 1

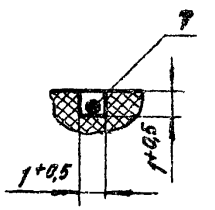

Изм.	Лист	№ докум	Подп.	Дата	К660.00.018 СБ	Лист 2

Инв. № дубл. | Подп. и дата | Взам. инв. № | Инв. № дубл. | Подп. и дата

Альбом 1

Типовые материалы для проектирования

Формат	Поз.	Обозначение	Наименование	Кол.	Примечание
	7		Провод НВМ-0,35 4500		
			ГОСТ 17515-72Е	2	м
	8		Провод ЛТВ-П		Кол. по
			ГОСТ 8133-77		проекту
			Трубки 3,31 ТВ-40,		
			белые, первого сорта		
			ГОСТ 19034-82		
	9		Ø1	0,8	м
	10		Ø3	0,06	м
	11		Ø6	0,5	м
	12				
		Переменные данные для исполнений			
			К660.00.019		
			Сборочные единицы		
А4	13	К660.04.000	Датчик ДМК-П2	2	Альбом 3
			К660.00.019-01		
			Сборочные единицы		
А4	13	К660.01.000	Сигнализатор СМК-1	2	Альбом 3
			К660.00.019-02		
			Сборочные единицы		
А4	13	К660.02.000	Сигнализатор СМК-3	2	Альбом 3

Инв. № подл. | Подп. и дата | Взам. инв. № | Инв. № дубл. | Подп. и дата

Изм.	Лист	№ докум.	Подп.	Дата	К660.00.019	Лист 2

Формат	Зона	Поз.	Обозначение	Наименование	Кол.	Примечание
				Документация		
*			К660.00.019СБ	Сборочный чертеж		*А3, А3
				Сборочные единицы		
А4		1	К660.12.000	Коробка УК-2П	4	Альбом 3
		2				
				Стандартные изделия		
		3		Гвоздь 1.0,8×12		
				ГОСТ 4028-63	0,03	кг
				Прочие изделия		
		4		Скобка телефонная		
				8-740		
				ТУ27-20-040-27-84	90	
				Материалы		
		5		Провод ПЭВ-2-0,2		
				ГОСТ 7262-78	19	м
		6		Провод НВМ-0,35 1500		
				ГОСТ 17515-72Е	8	м

Инв. № подл. | Подп. и дата | Взам. инв. № | Инв. № дубл. | Подп. и дата

Изм.	Лист	№ докум.	Подп.	Дата	Разраб.	Степанов			К660.00.019			
					Пров.	Алексеев			Блокировка однопольной деревянной двери раздаточным окном обшитой металлическим листом, датчиком ДМК-П2, сигнализаторами СМК-1, СМК-3 и проводом ПЭВ-2-02	Лит. И	Лист 1	Листов 2
					Рук. гр.	Алексеев						
					Н. контр.	Некрасова				ГПИ Спецавтоматика Ленинград		
					Утв.	Терентьев						

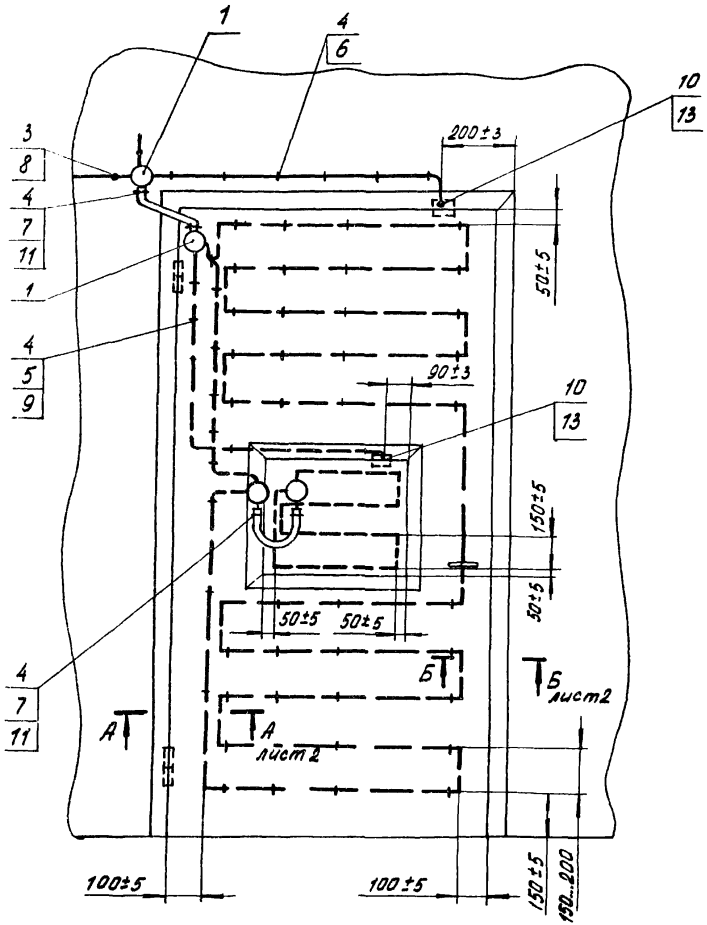

Обозначение	Датчик, сигнализатор
К660.00.019	ДМК-П2
-01	СМК-1
-02	СМК-3

1. В каждое исполнение входит датчик, указанный в таблице и провод ПЭВ-2-0,2.

2. Перед блокировкой двери металлический лист обшивки снять.

3. Для вывода проводов поз. 6 на внутреннюю поверхность двери в металлическом листе сверлить отверстия ⌀ 5мм. Острые кромки в отверстиях притупить.

4. После монтажа датчиков поз 13. металлическую обшивку удалить на расстояние 25мм. по периметру датчика

Изм.	Лист	№ докум.	Подп.	Дата
Разраб.		Степанов		20.05.87
Пров.		Алексеев		20.05.87
Рук. гр.		Алексеев		20.05.87
Зам. ГИПа		Белоусов		20.05.87
Н.контр.		Некрасова		20.05.87
Утв.		Терентьев		20.05.87

К660.00.019СБ

Блокировка однопольной деревянной двери с раздаточным окном, обшитой металлическим листом, датчиком ДМК-П2, сигнализаторами СМК-1, СМК-3 и проводом ПЭВ-2-0,2

Лит.	Масса	Масштаб
И		
Лист 1	Листов 2	

ГПИ Спецавтоматика Ленинград

Инв. № подл. | Подп. и дата | Взам. инв. № | Инв. № дубл. | Подп. и дата

Схема электрическая соединений

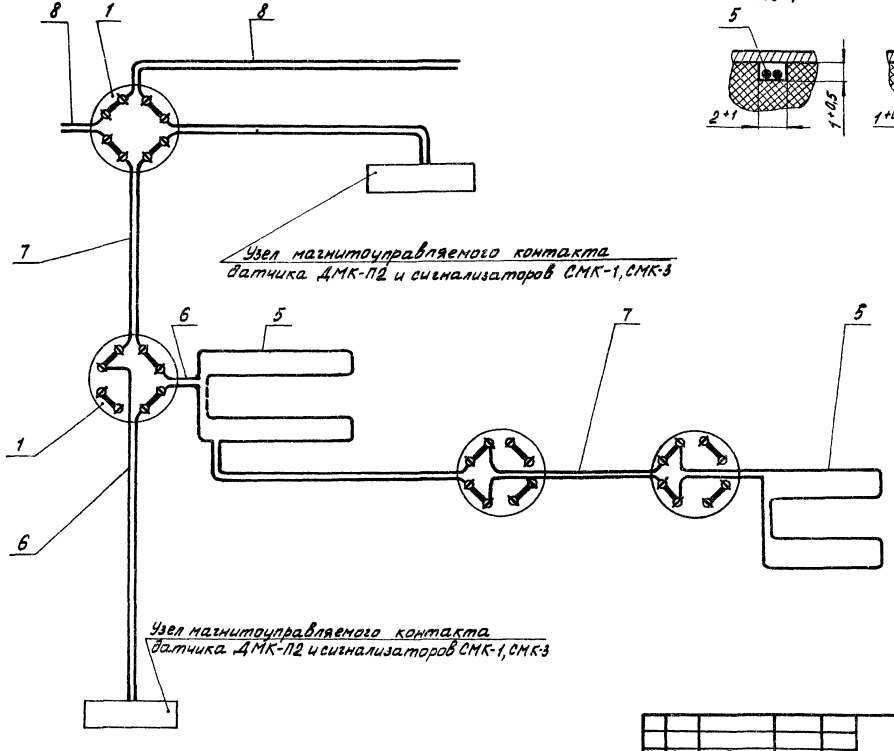

А-А лист 1
М5:1

Б-Б лист 1
М5:1

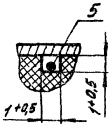

Типовые материалы для проектирования Альбом 1

Формат	Зона	Поз.	Обозначение	Наименование	Кол.	Примечание
		6		Трубка 3.31ТВ-40,3, белая, первого сорта ГОСТ 19034-82	0,4	м
				Переменные данные для исполнений		
				К660.00.020		
				Сборочные единицы		
А4		7	К660.04.000	Датчик ДМК-П	2	Альбом 3
				К660.00.020-01		
				Сборочные единицы		
А4		7	К660.01.000	Сигнализатор СМК-1	2	Альбом 3
				К660.00.020-02		
				Сборочные единицы		
А4		7	К660.02.000	Сигнализатор СМК-3	2	Альбом 3

Инв. № подл. | Подп. и дата | Взам. инв. № | Инв. № дубл. | Подп. и дата

Изм.	Лист	№ докум.	Подп.	Дата	К660.00.020	Лист 2

Формат	Зона	Поз.	Обозначение	Наименование	Кол.	Примечание
				Документация		
А3			К660.00.020СБ	Сборочный чертеж		
				Сборочные единицы		
А4		1	К660.12.000	Коробка УК-2П	2	Альбом 3
				Стандартные изделия		
		2		Гвоздь 1.0,8×12 ГОСТ 4028-63	0,03	кг
				Прочие изделия		
		3		Скобка телефонная 8-740 ТУ 27-20-040-27-84	12	
				Материалы		
		4		Провод НВП-0,35 1 500 ГОСТ 17515-72Е	8	м
		5		Провод ЛТВ-П ГОСТ 8133-77		Кол. по проекту

Инв. № подл. | Подп. и дата | Взам. инв. № | Инв. № дубл. | Подп. и дата

Изм.	Лист	№ докум.	Подп.	Дата	К660.00.020		Лит.	Лист	Листов
Разраб.		Кривенков		20.05.87	Блокировка двупальной глухой двери датчиком ДМК-П2 и сигнализаторами СМК-1, СМК-3		И	1	2
Пров.		Степанов		20.05.87			ГПИ Спецавтоматика Ленинград		
Рук. гр.		Алексеев		20.05.87					
Н. контр.		Некрасова		20.05.87					
Утв.		Терентьев		20.05.87					

Альбом 1

Типовые материалы для проектирования

Инв. № подл. | Подп. и дата | Взам. инв. № | Инв. № дубл. | Подп. и дата

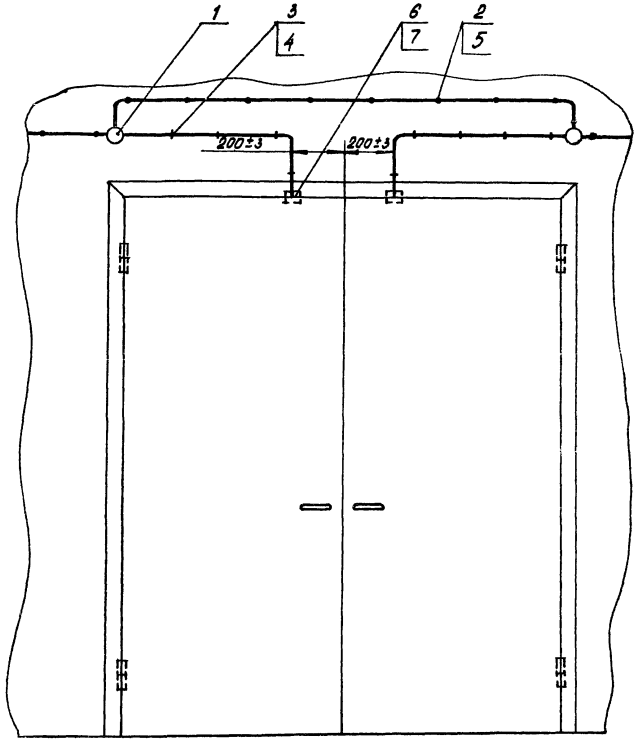

Схема электрическая соединений

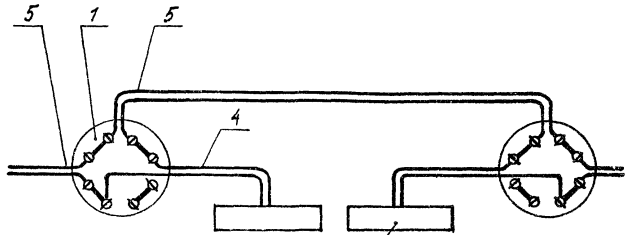

Узел магнитоуправляемого контакта датчика ДМК-П2, сигнализаторов СМК-1, СМК-3

Обозначение	Датчик, сигнализатор
К660.00.020	ДМК-П2
– 01	СМК-1
– 02	СМК-3

Изм.	Лист	№ докум.	Подп.	Дата
Разраб.		Кривоногова		20.05.81
Пров.		Степанов		20.05.81
Рук. гр.		Алексеев		20.05.81
Зам. ГИПа		Белоусов		21.05.81
Н. контр.		Некрасова		21.05.81
Утв.		Терентьев		21.05.81

К660.00.020СБ

Блокировка двупольной глухой двери датчиком ДМК-П2, сигнализаторами СМК-1, СМК-3

Лит.	Масса	Масштаб
И		
Лист	Листов 1	

ГПИ Спецавтоматика Ленинград

Типовые материалы для проектирования Альбом 1

Формат	Зона	Поз.	Обозначение	Наименование	Кол.	Примечание
		6		Провод НВМ-0,35 4 500 ГОСТ 17515-72Е	2	м
		7		Провод ЛТВ-П ГОСТ 8133-77		Кол по проекту
				Трубки 3,31 ТВ-40, белые, первого сорта ГОСТ 19034-82		
		8		ø1	2	м
		9		ø3	0,04	м
		10		ø6	1	м
				Переменные данные для исполнений		
				К660.00.021		
				Сборочные единицы		
А4		11	К660.04.000	Датчик ДМК-П2	2	Альбом 3
				К660.00.021-01		
				Сборочные единицы		
А4		11	К660.01.000	Сигнализатор СМК-1	2	Альбом 3
				К660.00.021-02		
				Сборочные единицы		
А4		11	К660.02.000	Сигнализатор СМК-3	2	Альбом 3

Инв.№подл. | Подп. и дата | Взам.инв.№ | Инв.№дубл. | Подп. и дата

Изм.	Лист	№ докум.	Подп.	Дата	К660.00.021	Лист 2

Формат	Зона	Поз.	Обозначение	Наименование	Кол.	Примечание
				Документация		
А3			К660.00.021СБ	Сборочный чертеж		
				Сборочные единицы		
А4		1	К660.12.000	Коробка УК-2П	4	Альбом 3
				Стандартные изделия		
		2		Гвоздь П 0,8×12 ГОСТ 4028-63	0,03	кг
				Прочие изделия		
		3		Скобка телефонная 8-740 ТУ27-20-040-27-84	190	
				Материалы		
		4		Провод ПЭВ-2-0,2 ГОСТ 7262-78	40	м
		5		Провод НВМ-0,35 1 500 ГОСТ 17515-72Е	5	м

Инв.№подл. | Подп. и дата | Взам.инв.№ | Инв.№дубл. | Подп. и дата

Изм.	Лист	№ докум.	Подп.	Дата	К660.00.021	Лит. И	Лист 1	Листов 2
Разраб.		Кривоносов		20.05.81	Блокировка двупольной глухой двери датчиком ДМК-П2, сигнализаторами СМК-1, СМК-3 и проводом ПЭВ-2-0,2	ГПИ Спецавтоматика Ленинград		
Пров.		Степанов		20.05.81				
Рук. гр.		Алексеев		20.05.81				
Н. контр.		Некрасова		20.05.81				
Утв.		Терентьев		20.05.81				

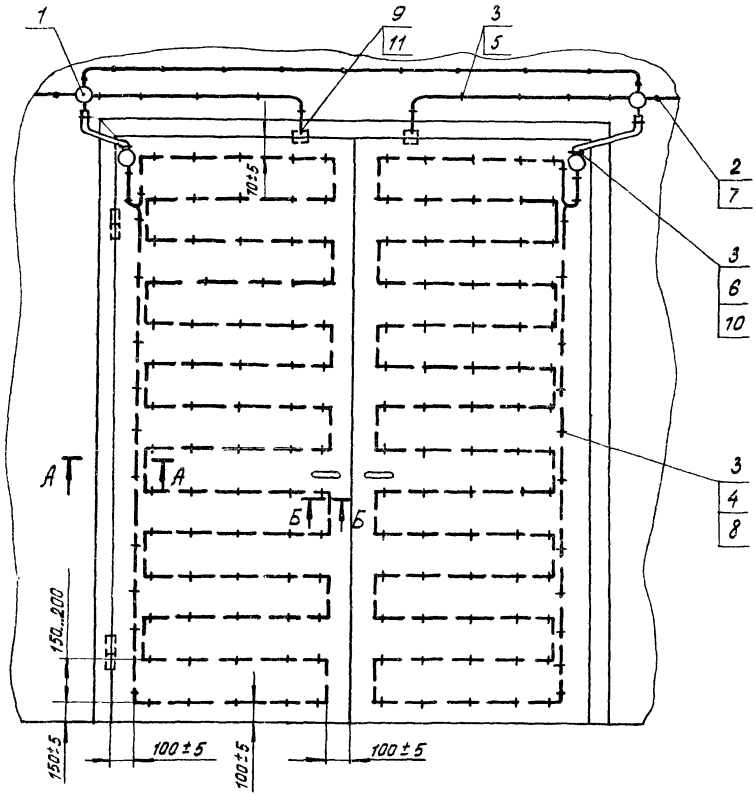

Схема электрическая соединений

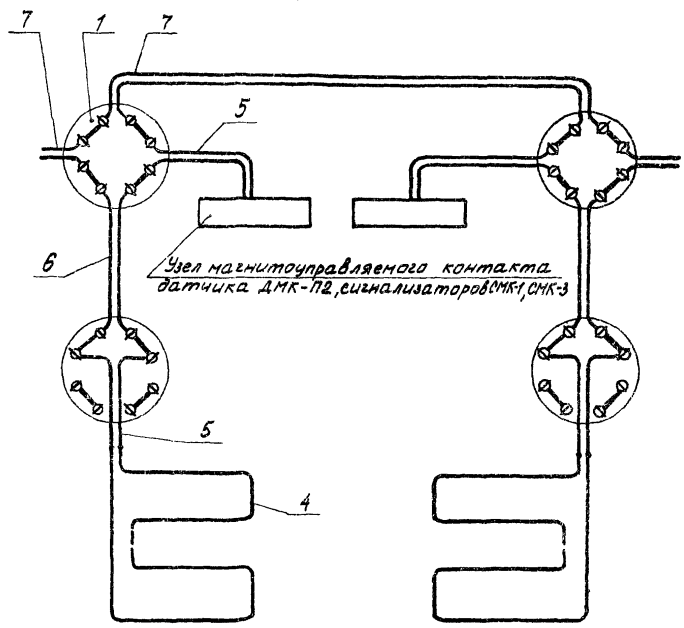

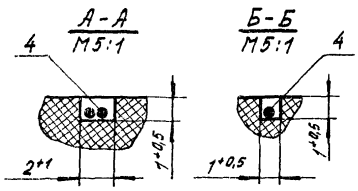

Обозначение	Датчик, сигнализатор
К660.00.021	ДМК-П2
-01	СМК-1
-02	СМК-3

Изм.	Лист	№ докум.	Подп.	Дата
Разраб		Кривоногова		2005.87
Пров		Степанов		2005.87
Рук. гр		Алексеев		2005.87
Зам. ГИПа		Белоусов		18.05.87
Н. контр.		Некрасова		21.05.87
Утв.		Терентьев		22.05.87

К660.00.021СБ

Блокировка двупольной глухой двери датчиком ДМК-П2, сигнализаторами СМК-1, СМК-3 и провод ПЭВ-2-0,2

Лит.	Масса	Масштаб
И		
Лист	Листов 1	

ГПИ Спецавтоматика Ленинград

Типовые материалы для проектирования Альбом 1

Формат	Зона	Поз.	Обозначение	Наименование	Кол.	Примечание
		9				
				Материалы		
		10		Лента		
				ДПРНМ 0,35х20 НДЛМц58-2		
				ГОСТ 2208-72	0,010	м
		11		Провод		
				ПЭВ-2-0,125		
				ГОСТ 7262-78		
		12		Провод		
				ПЭВ-2-0,2		
				ГОСТ 7262-78	15	м
		13		Провод		
				НВМ-0,35 1500		
				ГОСТ 17515-72Е	8	м
		14		Провод		
				НВМ-0,35 4500		
				ГОСТ 17515-72Е	3	м
		15		Провод		
				ЛТВ-П		Кол. по
				ГОСТ 8133-77		проекту
				Трубки 3,31 ТВ-40,		
				белые, первого сорта		
				ГОСТ 19034-82		
		16		Ø 1	0,5	м
		17		Ø 3	0,04	м
		18		Ø 6	1	м
		19				

Инв. № подл. | Подп. и дата | Взам. инв. № | Инв. № дубл. | Подп. и дата

Изм.	Лист	№ докум.	Подп.	Дата	К660.00.022	Лист 2

Формат	Зона	Поз.	Обозначение	Наименование	Кол.	Примечание
				Документация		
*			К660.00.022СБ	Сборочный чертеж		
				Сборочные единицы		
А4		1	К660.12.000	Коробка УК-2П	4	Альбом 3
		2				
		3				
				Стандартные изделия		
		4		Гвоздь П 0,8х12		
				ГОСТ 4028-63	0,03	кг
		5				
		6				
		7				
				Прочие изделия		
		8		Скобка телефонная		
				8-740		
				ТУ 27-20-040-27-84	60	

Инв. № подл. | Подп. и дата | Взам. инв. № | Инв. № дубл. | Подп. и дата

Изм.	Лист	№ докум.	Подп.	Дата	К660.00.022		
Разраб.		Кривоногова		20.05.87	Блокировка двупольной остекленной двери датчиком ДМК-П2, сигнализаторами СМК-1, СМК-3, проводами ПЭВ-2-0,125 и ПЭВ-2-0,2	Лит. И	Лист 1	Листов 3
Пров.		Степанов		20.05.87		ГПИ Спецавтоматика Ленинград		
Рук. гр.		Алексеев		20.05.87				
Зам. нач.		Белоусов		20.05.87				
Утв.		Терентьев		20.05.87				

Альбом 1 для проектирования

Формат	Зона	Поз.	Обозначение	Наименование		Примечание
		20				
		21				
				Переменные данные для исполнений		
				К660.00.022		
				Сборочные единицы		
А4		22	К660.04.000	Датчик ДМК-П2	2	Альбом 3
		23				
				К660.00.022-01		
				Сборочные единицы		
А4		22	К660.01.000	Сигнализатор СМК-1	2	Альбом 3
		23				
				К660.00.022-02		
				Сборочные единицы		
А4		22	К660.02.000	Сигнализатор СМК-3	2	Альбом 3
		23				

Инв. № подл. | Подп. и дата | Взам. инв. № | Инв. № дубл. | Подп. и дата

Изм. | Лист | № докум. | Подп. | Дата

К660.00.022

Лист 3

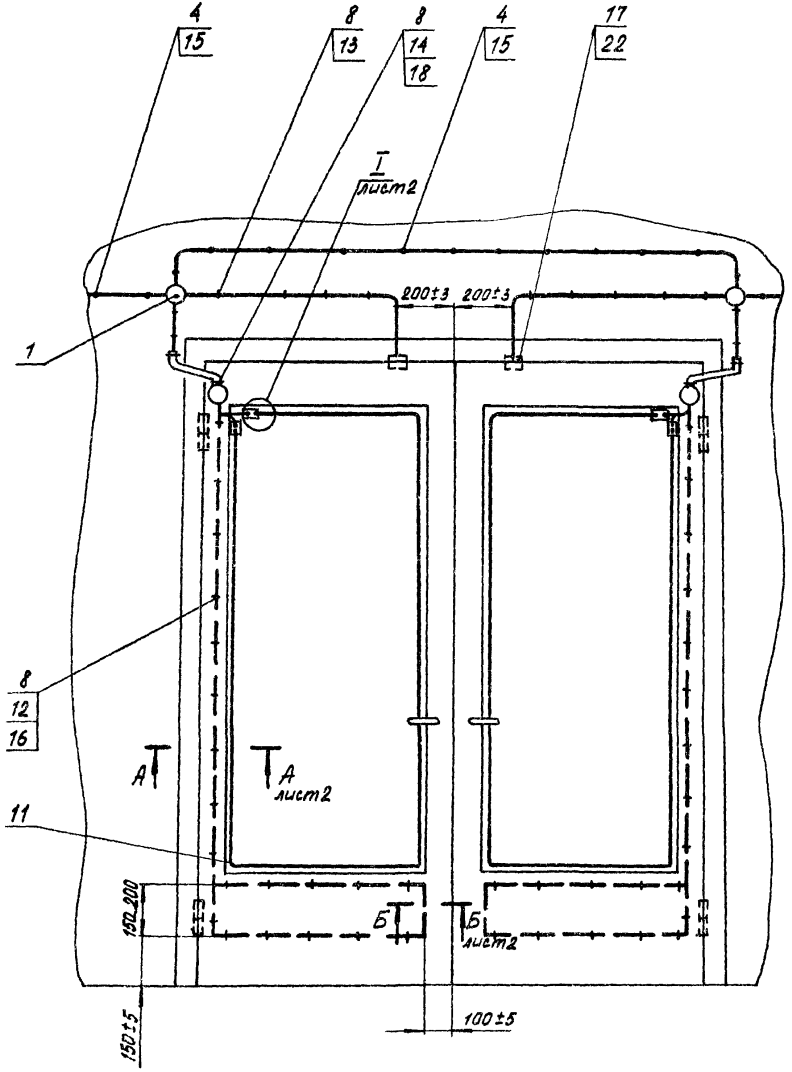

Обозначение	Датчик, сигнализатор
К660.00.022	ДМК-П2
-01	СМК-1
-02	СМК-3

В каждое исполнение входит датчик, указанный в таблице, провода ПЭВ-2-0,125 и ПЭВ-2-0,2.

Изм. Лист	№ докум.	Подп.	Дата
Разраб.	Кривоногова		20.08.87
Пров.	Степанов		20.08.87
Рук. гр.	Алексеев		20.08.87
Зам. ГИПа	Белоусов		20.08.87
Н. контр.	Некрасова		20.08.87
Утв	Терентьев		20.08.87

К660.00.022 СБ

Блокировка двупольной остекленной двери датчиком ДМК-П2, сигнализаторами СМК-1, СМК-3, проводами ПЭВ-2-0,125 и ПЭВ-2-0,2

Лит.	Масса	Масштаб
И		
Лист 1	Листов 2	

ГПИ Спецавтоматика Ленинград

Инв. № подл. | Подп. и дата | Взам. инв. № | Инв. № дубл. | Подп. и дата

Схема электрическая соединений

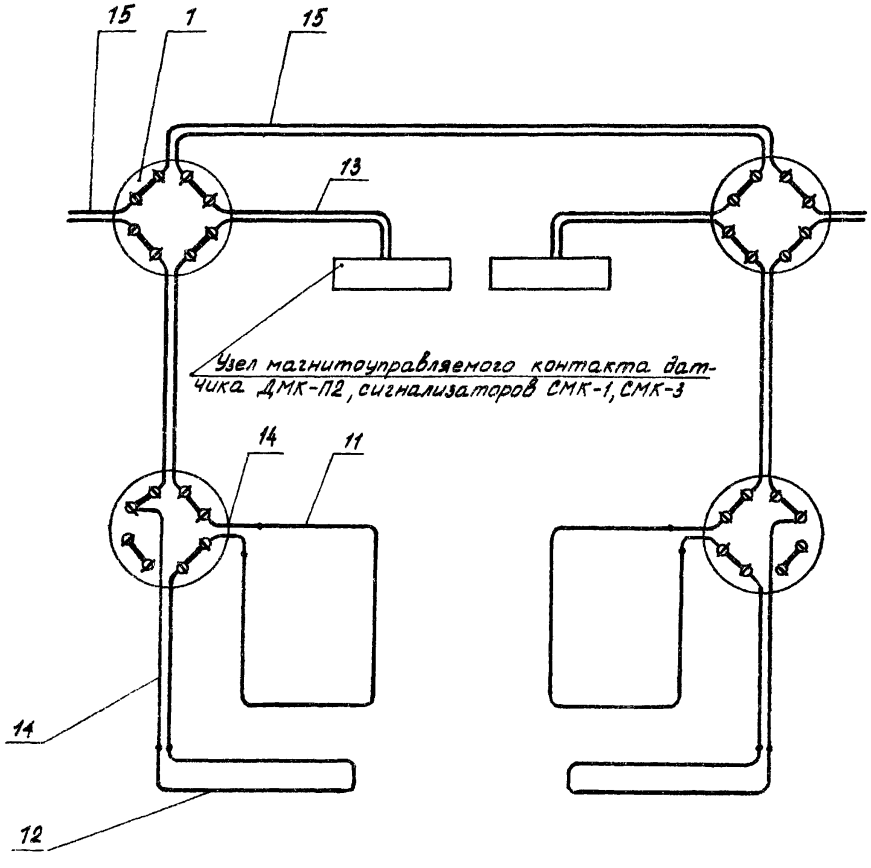

А-А лист 1
М5:1

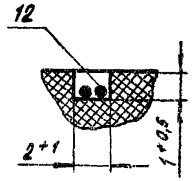

Б-Б лист 1
М5:1

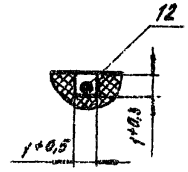

I
М2:1 лист 2

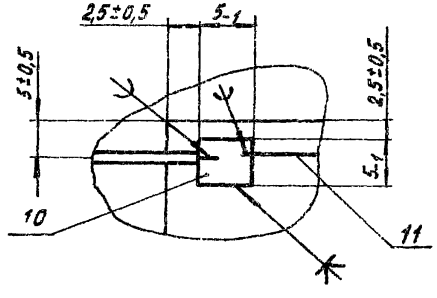

Альбом 1

Типовые материалы для проектирования

Формат	Зона	Поз.	Обозначение	Наименование	Кол.	Примечание
		7		Провод НВМ-0,35 4 500		
				ГОСТ 17515-72Е	1	м
		8		Провод ЛТВ-П		Кол. по
				ГОСТ 8133-77		проекту
				Трубки 3,31ТВ-40		
				белые, первого сорта		
		9		Ø1	0,6	м
		10		Ø3	0,15	м
		11		Ø6	1,3	м
				Переменные данные для исполнений		
				К660.00.023		
				Сборочные единицы		
А4		12	К660.04.000	Датчик ДМК-П2	2	Альбом 3
				К660.00.023-01		
				Сборочные единицы		
А4		12	К660.01.000	Сигнализатор СМК-1	2	Альбом 3
				К660.00.023-02		
				Сборочные единицы		
А4		12	К660.02.000	Сигнализатор СМК-3	2	Альбом 3

Инв. № подл. | Подп. и дата | Взам. инв. № | Инв. № дубл. | Подп. и дата

Изм.	Лист	№ докум.	Подп.	Дата	К660.00.023	Лист 2

Формат	Зона	Поз.	Обозначение	Наименование	Кол.	Примечание
				Документация		
*			К660.00.023СБ	Сборочный чертеж		*А3, А3
				Сборочные единицы		
А4		1	К660.12.000	Коробка УК-2П	4	Альбом 3
А4		2	К660.05.000	Датчик ДМК	2	То же
				Стандартные изделия		
		3		Гвоздь 1,8×12		
				ГОСТ 4028-63	0,03	кг
				Прочие изделия		
		4		Скобка телефонная		
				8-740		
				ТУ27-20-040-27-84	52	
				Материалы		
		5		Провод ПЭВ-2-0,2		
				ГОСТ 7262-78	24	м
		6		Провод НВМ-0,35 1500		
				ГОСТ 17515-72Е	8	м

Инв. № подл. | Подп. и дата | Взам. инв. № | Инв. № дубл. | Подп. и дата

Изм.	Лист	№ докум.	Подп.	Дата	К660.00.023	Лит.	Лист	Листов
Разраб.		Степанов		20.05.87	Блокировка двупольной остекленной двери датчиками ДМК-П2, ДМК, сигнализаторами СМК-1, СМК-3 и проводом ПЭВ-2-0,2	И	1	4
Пров.		Алексеев		20.05.87		ГПИ Спецавтоматика Ленинград		
Рук. гр.		Алексеев		20.05.87				
Н. контр.		Некрасова		20.05.87				
Утв.		Терентьев		20.05.87				

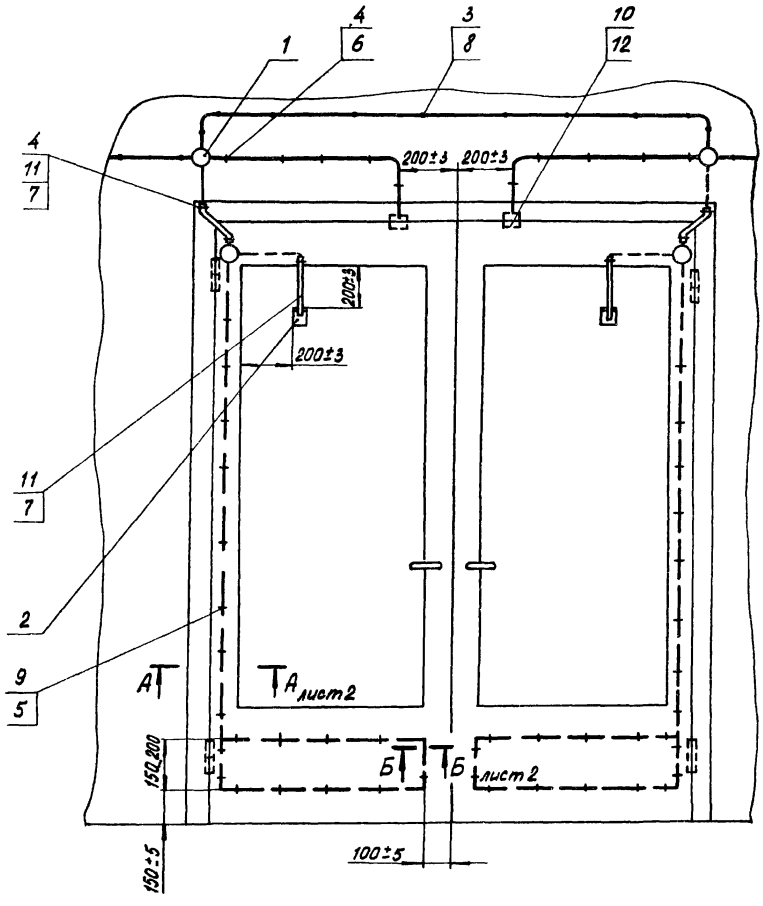

Обозначение	Датчик, сигнализатор
К660.00.023	ДМК-П2
-01	СМК-1
-02	СМК-3

В каждое исполнение входят датчик, указанный в таблице, датчик поз.2 и провод поз.9.

Изм.	Лист	№ докум.	Подп.	Дата
Разраб.		Степанов		20.05.91
Пров.		Алексеев		21.05.91
Рук. гр.		Алексеев		20.05.91
Зам. ГИПа		Белоусов		21.05.91
Н. контр.		Некрасова		20.05.91
Утв.		Терентьев		20.05.91

К660.00.023СБ

Блокировка двупольной остекленной двери датчиками ДМК-П2, ДИМК, сигнализаторами СМК-1, СМК-3 и проводом ПЭВ-2-0,2

Лит.	Масса	Масштаб
И		

Лист 1 | Листов 2

ГПИ Спецавтоматика Ленинград

Инв. № подл. | Подп. и дата | Взам. инв. № | Инв. № дубл. | Подп. и дата

Схема электрическая соединений

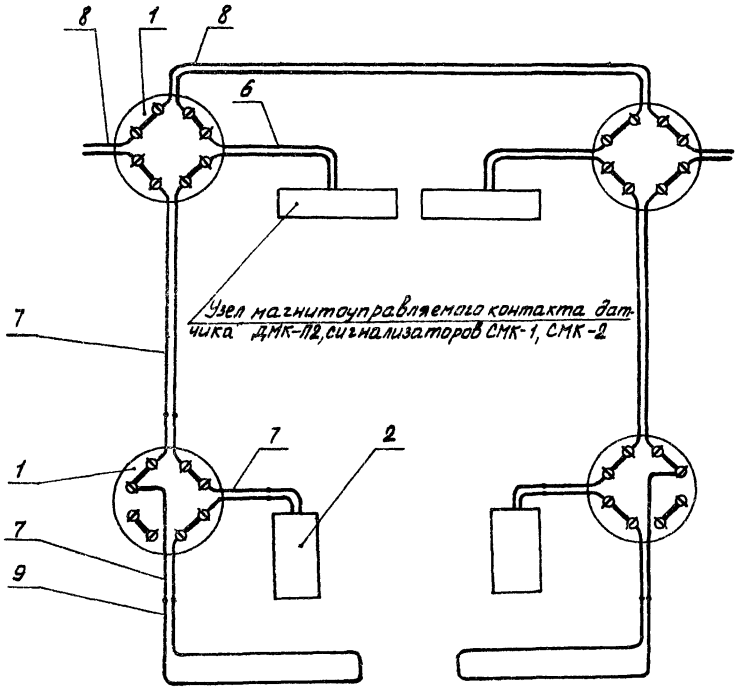

А-А лист 1
М5:1

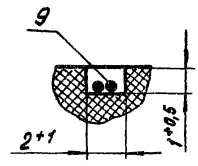

Б-Б лист 1
М5:1

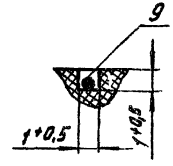

Альбом 1

Для проектирования

Формат	Зона	Поз.	Обозначение	Наименование	Кол.	Примечание
		7		Провод НВМ-0,35 4 500		
				ГОСТ 17515-72Е	2	м
		8		Провод ПТВ-П		Кол. по
				ГОСТ 8133-77		проекту
				Трубки 3.317В-40,		
				белые, первого сорта		
		9		Ø 1	0,7	м
		10		Ø 3	0,18	м
		11		Ø 6	0,7	м
				Переменные данные для изменений		
				К660.00.024		
				Сборочные единицы		
А4		12	К660.04.000	Датчик ДМК-П2	2	Альбом 3
				К660.00.024-01		
				Сборочные единицы		
А4		12	К660.01.000	Сигнализатор СМК-1	2	Альбом 3
				К660.00.024-02		
				Сборочные единицы		
А4		12	К660.02.000	Сигнализатор СМК-3	2	Альбом 3

Инв. № подл. | Подп. и дата | Взам. инв. № | Инв. № дубл. | Подп. и дата

Изм.	Лист	№ докум.	Подп.	Дата
Разраб		Кривоногова		20.05.87
Пров.		Степанов		20.05.87
Рук. гр.		Алексеев		20.05.87
Н. контр.		Некрасова		20.05.87
Утв.		Терентьев		20.05.87

К660.00.024

Блокировка двупольной остекленной аварийной датчиками ДМК-П2, сигнализаторами СМК-1, СМК-3, извещателем ИО304-1 и проводом ПЭВ-2-0,2

Лит.	Лист	Листов
И	1	2

ГПИ Спецавтоматика Ленинград

Инв. № подл. | Подп. и дата | Взам. инв. № | Инв. № дубл. | Подп. и дата

Формат	Зона	Поз.	Обозначение	Наименование	Кол.	Примечание
				Документация		
А4			К660.00.024СБ	Сборочный чертеж		А3, А3
				Сборочные единицы		
А4		1	К660.12.000	Коробка УК-2П	6	Альбом 3
А4		2	К660.06.000	Извещатель ИО304-1	2	То же
				Стандартные изделия		
		3		Гвоздь П0,8 х 12		
				ГОСТ 4028-63	0,03	кг
				Прочие изделия		
		4		Скобка телефонная		
				8-740		
				ТУ27-20-040-27-84	86	
				Материалы		
		5		Провод ПЭВ-2-0,2		
				ГОСТ 7262-78	24	м
		6		Провод НВМ-0,35 1500		
				ГОСТ 17515-72Е	8	м

К660.00.024

Лист 2

Инв. № подл. | Подп. и дата | Взам. инв. № | Инв. № дубл. | Подп. и дата

Изм. | Лист | № докум. | Подп. | Дата

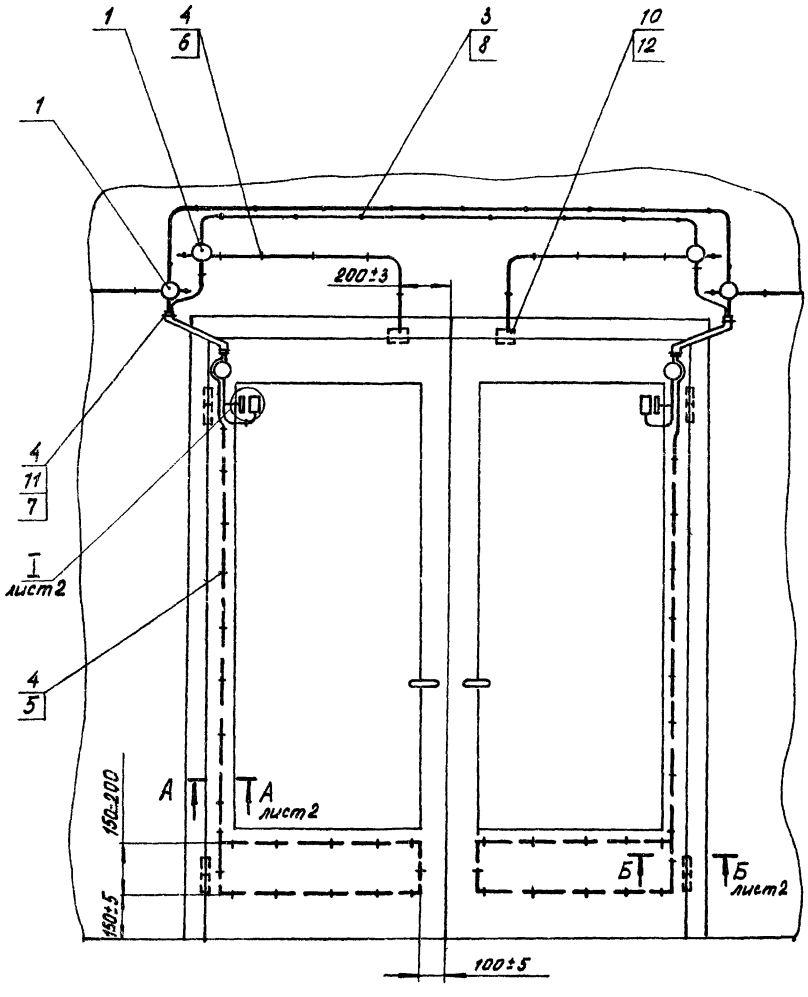

Обозначение	Датчик, сигнализатор
К660.00.024	ДМК-П2
-01	СМК-1
-02	СМК-3

Изм.	Лист	№ докум.	Подп.	Дата
Разраб.		Кривоногова		20.05.87
Пров.		Степанов		20.05.87
Рук. гр.		Алексеев		20.05.87
Зам. ГИПа		Белоусов		20.05.87
Н. контр.		Некрасова		20.05.87
Утв.		Терентьев		20.05.87

К660.00.024СБ

Блокировка двупольной остекленной двери датчиком ДМК-П2, сигнализаторами СМК-1, СМК-3, извещателем ИО304-1 и проводом ПЭВ-2-0,2

Лит.	Масса	Масштаб
И		
Лист 1	Листов 2	

ГПИ Спецавтоматика Ленинград

Схема электрическая соединений

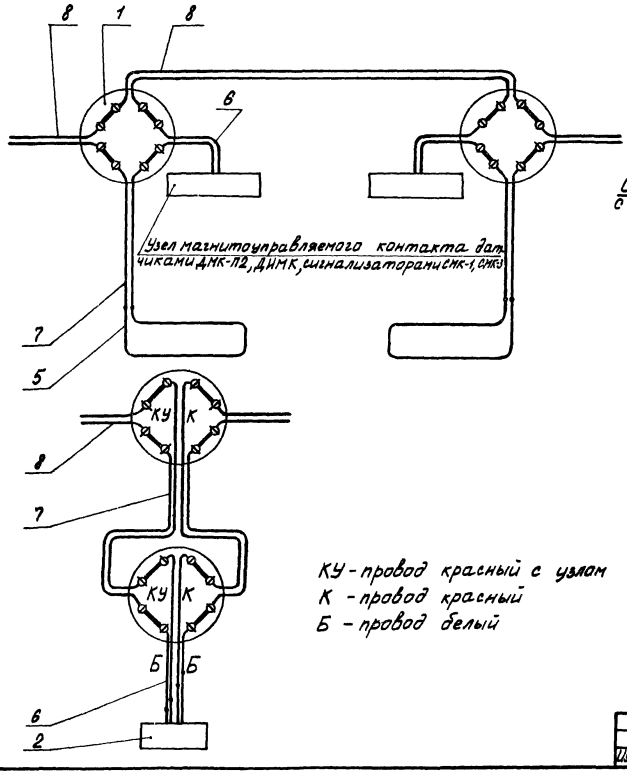

КУ - провод красный с узлом
К - провод красный
Б - провод белый

А-А лист 1
М5:1

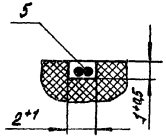

Б-Б лист 1
М5:1

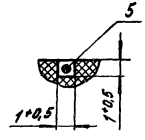

Соединение проводов поз.6 с извещателем ИО 304-1

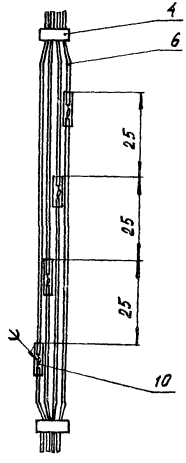

I лист 1
М1:1

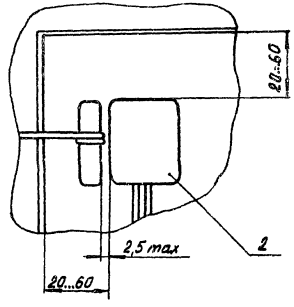

						К660.00.024СБ	Лист 2
Изм.	Лист	N°докум.	Подп.	Дата			

Типовые материалы для проектирования Альбом 1

Позиция	Зона	Поз.	Обозначение	Наименование	Кол.	Примечание
				Материалы		
		7		Фольга		
				ДПРХМ 0,01х10 НД А5		
				ГОСТ 618-73	5	м
		8		Лента		
				ДПРНМ 0,35х20 НД ЛМц58-2		
				ГОСТ 2208-75	0,06	м
		9		Провод ПЭВ-2-0,2		
				ГОСТ 7262-78	12	м
		10		Провод НВМ-0,35 1500		
				ГОСТ 17515-72Е	6,4	м
		11		Провод НВМ-0,35 4500		
				ГОСТ 17515-72Е	1	м
		12		Провод ЛТВ-П		Кол. по
				ГОСТ 8133-77		проекту
				Трубки 3.31 ТВ-40,		
				белые, первого сорта		
				ГОСТ 19034-82		
		13		Ø 1	0,6	м
		14		Ø 3	0,04	м
		15		Ø 6	0,6	м
		16				
		17				

Подп. и дата | Инв. № дубл. | Взам. инв. № | Инв. № подл. | Подп. и дата

Изм.	Лист	№ докум.	Подп.	Дата

К660.00.025 Лист 2

Позиция	Зона	Поз.	Обозначение	Наименование	Кол	Примечание
				Документация		
	х		К660.00.025СБ	Сборочный чертеж		А3, А3
				Сборочные единицы		
	А4	1	К660.12.000	Коробка УК-2П	4	Альбом 3
		2				
				Стандартные изделия		
		3		Гвоздь П0,8х12		
				ГОСТ 4028-63	0,03	кг
		4				
				Прочие изделия		
		5		Скобка		
				телефонная		
				8-740		
				ТУ 27-20-040-27-84	66	
		6				

Подп. и дата | Инв. № дубл. | Взам. инв. № | Инв. № подл. | Подп. и дата

Изм.	Лист	№ докум.	Подп.	Дата	К660.00.025			
Разраб.	Гогель			20.05.88	Блокировка двупольной остекленной двери датчиками ДМК-12, сигнализаторами СМК-1, СМК-3, проводом ПЭВ-2-0,2 и фольгой	Лит И	Лист 1	Листов 3
Пров.	Степанов			20.05.88		ГПИ Спецавтоматика Ленинград		
Рук. гр.	Алексеев			20.05.88				
Н. контр.	Некрасова			20.05.88				
Утв.	Терентьев			20.05.88				

Альбом 1

для проектирования

Инв. № подл. | Подп. и дата | Взам. инв. № | Инв. № дубл. | Подп. и дата

Формат	Зона	Поз.	Обозначение	Наименование	Кол	Примечание
				Переменные данные для исполнений		
				К660.00.025		
				Сборочные единицы		
А4		18	К660.04.000	Датчик ДМК-П2	2	Альбом 3
		19				
				К660.00.025-01		
				Сборочные единицы		
А4		18	К660.01.000	Сигнализатор СМК-1	2	Альбом 3
		19				
				К660.00.025-02		
				Сборочные единицы		
А4		18	К660.02.000	Сигнализатор СМК-3	2	Альбом 3

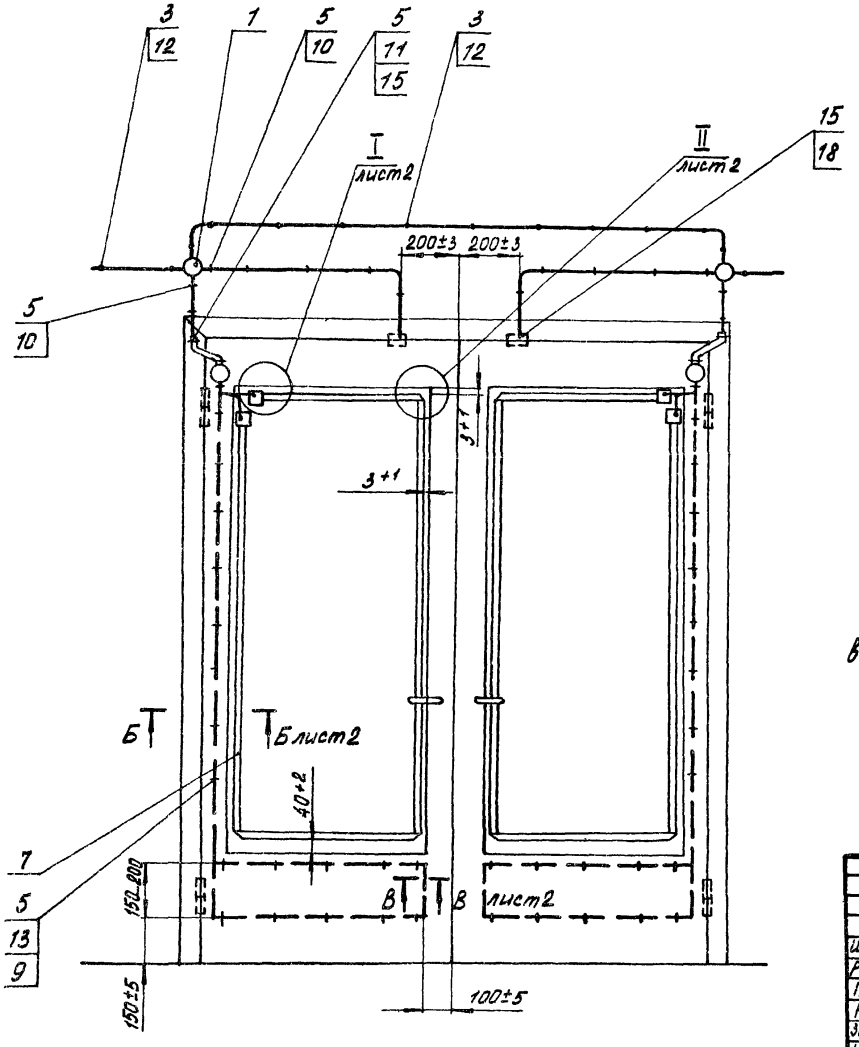

Обозначение	Датчик, сигнализатор
К660.00.025	ДМК-П2
-01	СМК-1
-02	СМК-3

В каждое исполнение входят датчик, указанный в таблице, провод поз. 10 и фольга поз. 7

					К660.00.025СБ			
					Блокировка двупольной остекленной двери датчиком ДМК-П2, сигнализаторами СМК-1, СМК-3, проводом ПЭВ-2-0,2 и фольгой	Лит.	Масса	Масштаб
Изм.	Лист	N докум.	Подп.	Дата		И		
Разраб		Гогель		20.05.87		Лист 1	Листов 2	
Пров.		Степанов		20.05.87		ГПИ Спецавтоматика Ленинград		
Рук. гр.		Алексеев		20.05.87				
Зам. ГИПа		Белоусов		20.05.87				
Н. контр.		Некрасов		20.05.87				
Утв.		Терентьев		20.05.87				

Инв. N подл. | Подп. и дата | Инв. N дубл. | Взам. инв. N | Подп. и дата

Схема электрическая соединений

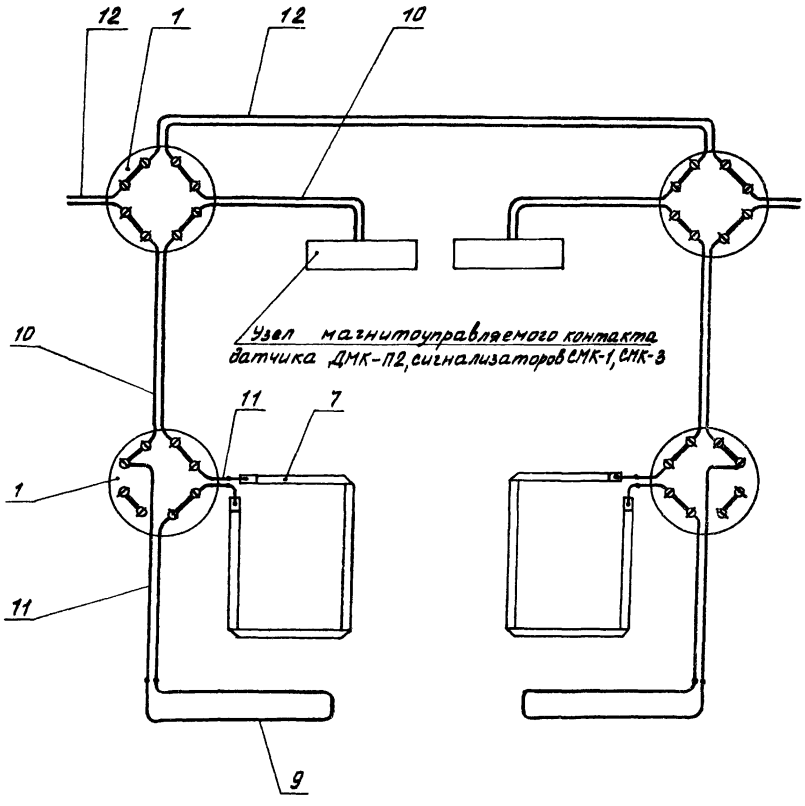

I
М1:1
лист 1

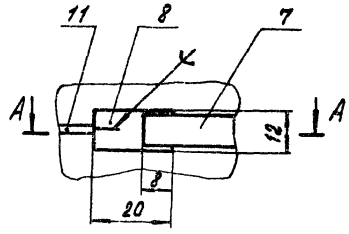

II
М1:1
лист 1

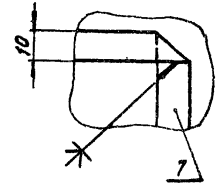

А-А
М1:1

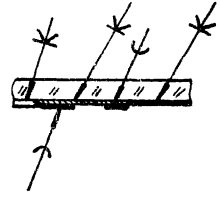

Б-Б
М5:1
лист 1

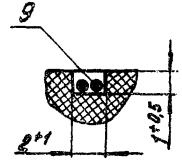

В-В
М5:1
лист 1

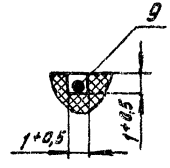

Альбом 1 Для проектирования

Формат	Зона	Поз.	Обозначение	Наименование	Кол.	Примечание
		11		Провод НВМ-0,35 4500 ГОСТ 17515-72 Е	4	м
		12		Провод ЛТВ-П ГОСТ 8133-77		Кол. по проекту
				Трубки 3.31 ТВ-40, белые, первого сорта ГОСТ 19034-82		
		13		Ø3	0,04	м
		14		Ø6	1,8	м
		15				
				Переменные данные для исполнений		
				К660.00.026		
				Сборочные единицы		
А4		16	К660.04.000-03	Датчик ДМК-П2	2	Альбом 3
				К660.00.026-01		
				Сборочные единицы		
А4		16	К660.01.000-02	Сигнализатор СМК-1	2	Альбом 3
				К660.00.026-02		
				Сборочные единицы		
А4		16	К660.02.000-03	Сигнализатор СМК-3	2	Альбом 3

Изм.	Лист	№ докум.	Подп.	Дата	К660.00.026	Лист 2

Инв. № подл. | Подп. и дата | Взам. инв. № | Инв. № дубл. | Подп. и дата

Формат	Зона	Поз.	Обозначение	Наименование	Кол.	Примечание
				Документация		
х			К660.00.026СБ	Сборочный чертеж		*А3, А3
				Сборочные единицы		
А4		1	К660.05.000	Датчик ДИМК	2	Альбом 3
А4		2	К660.13.000-02	Скоба	4	Тоже
А4		3	К660.12.000-01	Коробка УК-2П	4	"
		4				
		5				
		6				
				Стандартные изделия		
		7		Гвоздь П 0,8×12 ГОСТ 4028-63	0,03	кг
		8				
		9				
				Материалы		
		10		Провод НВМ-0,35 1500 ГОСТ 17515-72 Е	4,2	м

Изм.	Лист	№ докум.	Подп.	Дата	К660.00.026			
Разраб.		Степанов		09.05.85	Блокировка двупольной качающейся стекло двери датчиками ДМК-П2, ДИМК и сигнализаторами СМК-1, СМК-3	Лит.	Лист 1	Листов 2
Пров.		Алексеев		09.05.85				
Рук. гр.		Белоусов		10.05.85		ГПИ Спецавтоматика Ленинград		
Н. контр.		Некрасова		10.05.85				
Утв.		Терентьев		10.05.85				

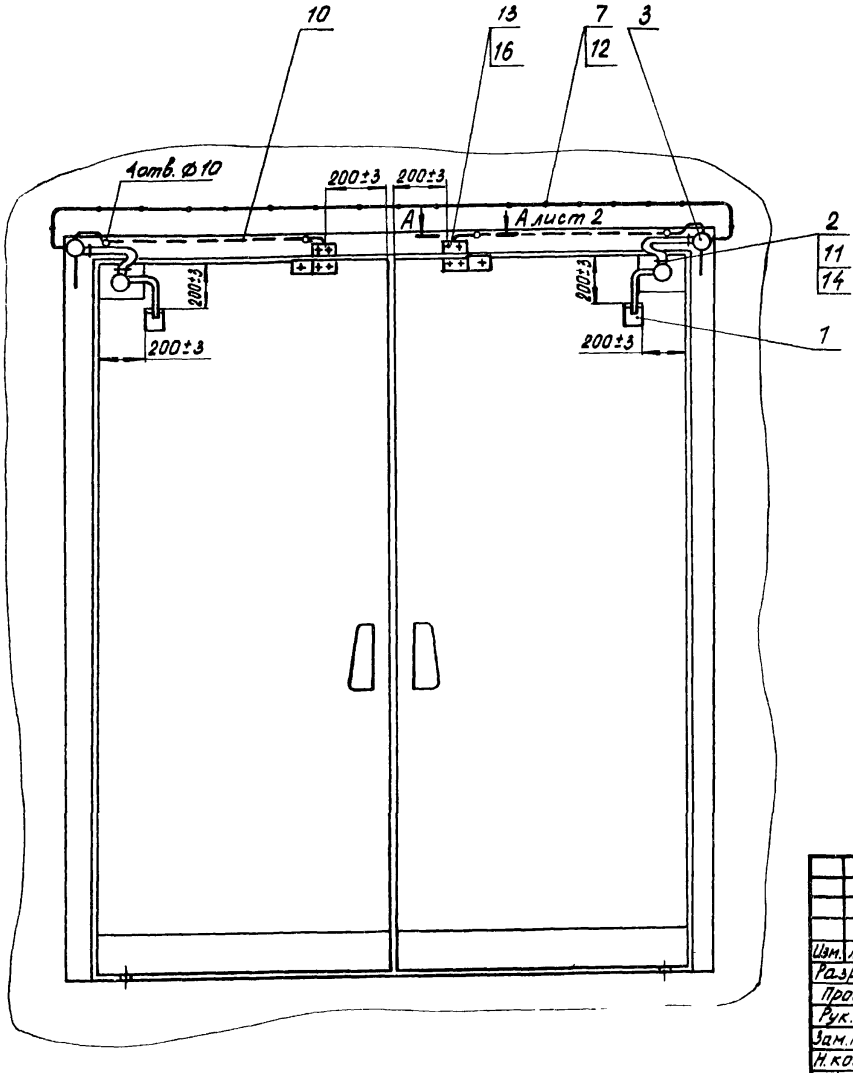

Обозначение	Датчик, сигнализатор
К660.00.026	ДМК-П2
-01	СМК-1
-02	СМК-3

					К660.00.026СБ		
Изм.	Лист	№ докум.	Подп.	Дата	Блокировка двупольной качающейся стекло-двери датчиками ДМК-П2, ДМК и сигнализаторами СМК-1, СМК-3	Лит	Масса	Масштаб
Разраб		Степанов		20.05.92		И		
Пров.		Алексеев		20.05.92		Лист 1	Листов 2	
Рук. гр.		Алексеев		20.05.92				
Зам. ГИПа		Белоусов		20.05.92		ГПИ Спецавтоматика Ленинград		
Н. контр.		Некрасова		20.05.92				
Утв.		Терентьев		20.05.92				

Схема электрическая соединений

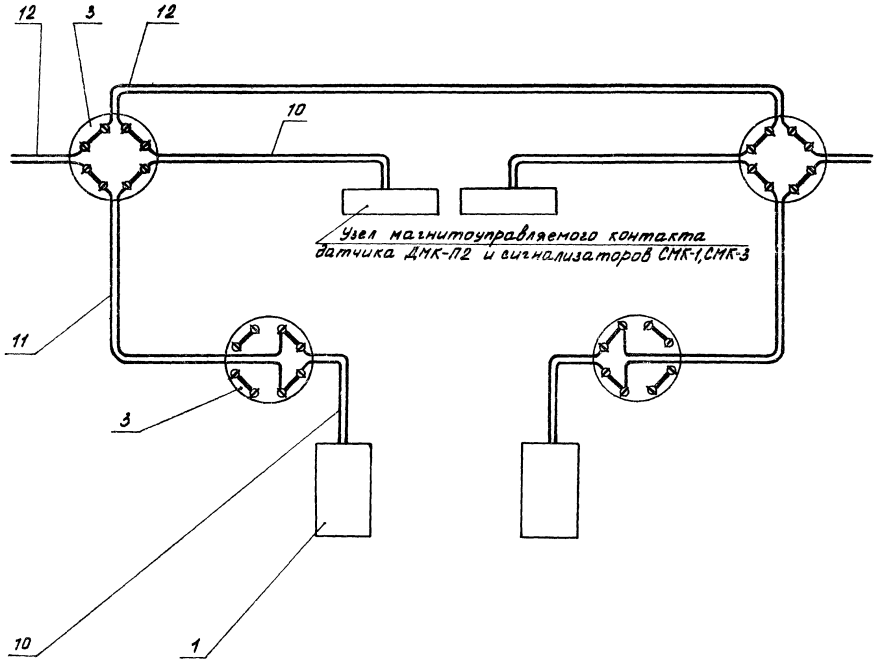

А-А
М1:1 лист 1

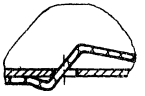

Альбом 1

Приложения

Формат	Зона	Поз.	Обозначение	Наименование	Кол.	Примечание
				Переменные данные для исполнений		
				К660.00.027		
				Сборочные единицы		
А4		10	К660.04.000-03	Датчик ДМК-П2	2	Альбом 3
				К660.00.027-01		
				Сборочные единицы		
А4		10	К660.01.000-02	Сигнализатор СМК-1	2	Альбом 3
				К660.00.027-02		
				Сборочные единицы		
А4		10	К660.02.000-03	Сигнализатор СМК-3	2	Альбом 3

Формат	Зона	Поз.	Обозначение	Наименование	Кол.	Примечание
				Документация		
*			К660.00.027СБ	Сборочный чертеж		А3, А3
				Сборочные единицы		
А4		1	К660.06.000	Извещатель ИО304-1	2	Альбом 3
А4		2	К660.13.000-02	Скоба	4	То же
А4		3	К660.12.000-01	Коробка УК-2П	6	"
		4				
				Материалы		
		5		Провод НВМ-0,35 1500 ГОСТ 17515-72Е	10	м
		6		Провод НВМ-0,35 4500 ГОСТ 17515-72Е	10	м
		7		Провод ЛТВ-П ГОСТ 8133-77		Кол. по проекту
				Трубки 3,3 ТВ-40, белые, первого сорта ГОСТ 19034-82		
		8		∅3	912	м
		9		∅6	1	м

Инв. № подл. | Подп. и дата | Взам. инв. № | Инв. № дубл. | Подп. и дата

Изм.	Лист	№ докум.	Подп.	Дата
Разраб		Кривоногова		20.05.82
Пров		Степанов		20.05.82
Рук. гр.		Алексеев		20.05.82
Н. контр		Некрасова		20.05.82
Утв.		Терентьев		20.05.82

К660.00.027

Блокировка двупольной качающейся стеклодвери датчиком ДМК-П2, сигнализаторами СМК-1, СМК-3 и извещателем ИО304-1

Лит.	Лист	Листов
И	1	2

ГПИ Спецавтоматика Ленинград

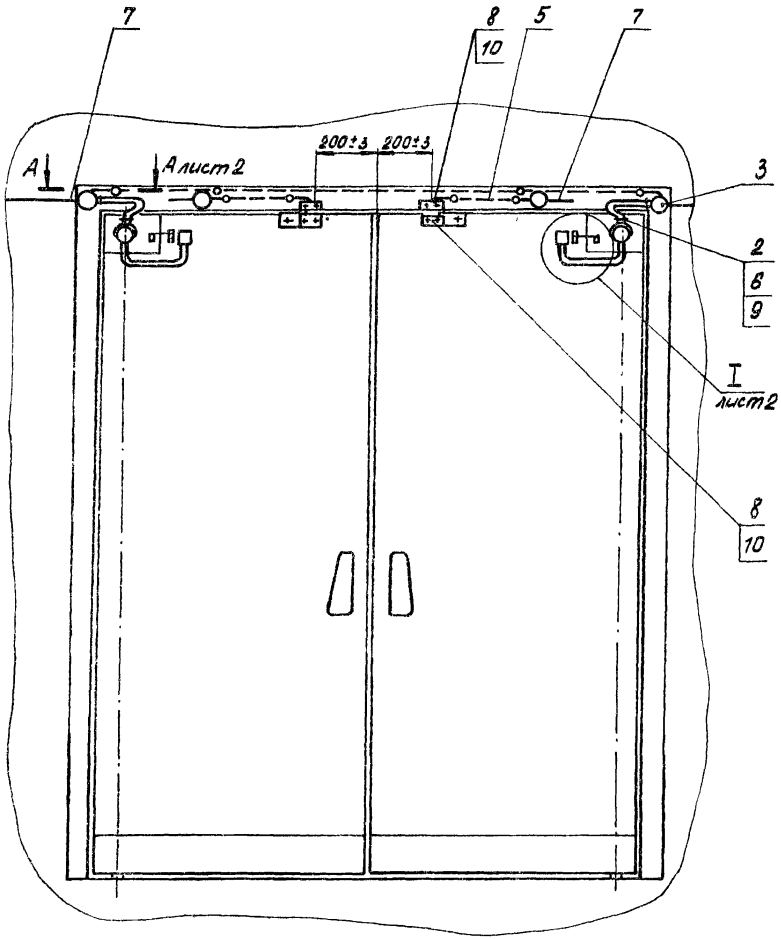

Обозначение	Датчик, сигнализатор
К660.00.027	ДМК-П2
-01	СМК-1
-02	СМК-3

В каждое исполнение входит датчик, указанный в таблице и извещатель поз. 1.

Провода поз. 6 соединять скруткой с последующей пайкой.

Изм.	Лист	№ докум.	Подп.	Дата
Разраб.		Кривонагова		20.05.87
Пров.		Степанов		20.05.87
Рук. гр.		Алексеев		20.05.87
Зам. ГИПа		Белоусов		20.05.87
Н. контр.		Некрасова		20.05.87
Утв.		Терентьев		20.05.87

К660.00.027СБ

Блокировка двупольной качающейся стеклодвери датчиком ДМК-П2, сигнализаторами СМК-1, СМК-3 и извещателем НО304-1

Лит.	Масса	Масштаб
И		
Лист 1	Листов 2	

ГПИ Спецавтоматика Ленинград

Инв. № подл. | Подп. и дата | Взам. инв. № | Инв. № дубл. | Подп. и дата

Схема электрическая принципиальная

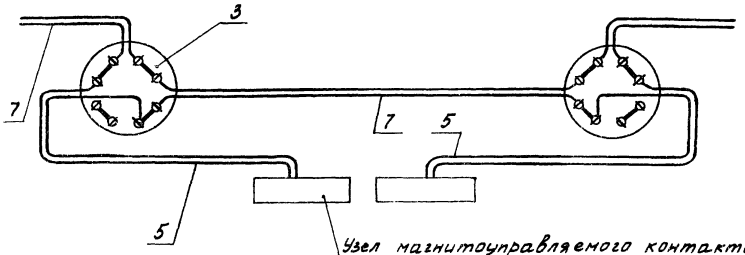

Узел магнитоуправляемого контакта датчика ДМК-П2, сигнализаторов СМК-1, СМК-3

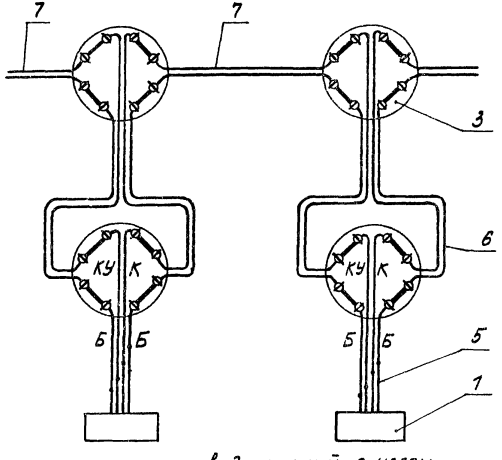

КУ - провод красный с узлом
К - провод красный
Б - провод белый

I / М1:5 лист 1

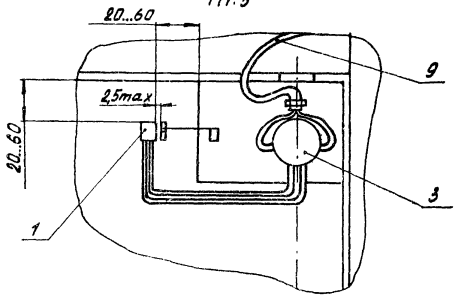

А-А / М1:1 лист 1

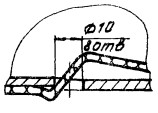

Соединение проводов поз. 5

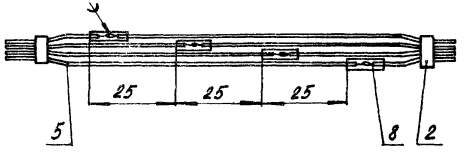

Инв. № подл. | Подп. и дата | Взам. инв. № | Инв. № дубл. | Подп. и дата

Типовые материалы для проектирования Альбом 1

Формат	Зона	Поз.	Обозначение	Наименование	Кол.	Примечание
				Переменные данные для исполнений		
				К660.00.028		
				Сборочные единицы		
А4		11	К660.04.000-03	Датчик ДМК-П2	2	Альбом 3
				К660.00.028-01		
				Сборочные единицы		
А4		11	К660.01.000-02	Сигнализатор СМК-1	2	Альбом 3
				К660.00.028-02		
				Сборочные единицы		
А4		11	К660.02.000-03	Сигнализатор СМК-3	2	Альбом 3

Инв. № подл. | Подп. и дата | Взам. инв. № | Инв. № дубл. | Подп. и дата

Изм.	Лист	№ докум.	Подп.	Дата	К660.00.028	Лист 2

Формат	Зона	Поз.	Обозначение	Наименование	Кол.	Примечание
				Документация		
*			К660.00.028СБ	Сборочный чертеж		*А3, А3
				Сборочные единицы		
А4		1	К660.12.000-01	Коробка УК-2П	4	Альбом 3
А4		2	К660.13.000-02	Скоба	4	То же
А4		3				
				Материалы		
		4		Фольга ДПРХМО,01х10НДА5 ГОСТ 618-83	14	м
		5		Лента ДПРНМО,35х20НДМц5В2 ГОСТ 2208-75	0,05	м
		6		Провод НВМ-0,35 1 500 ГОСТ 17515-72Е	9	м
		7		Провод НВМ-0,35 4 500 ГОСТ 17515-72Е	9	м
		8		Провод ЛТВ-П ГОСТ 8133-77		Кол. по проекту
				Трубки 3,31ТВ-40, белые, первого сорта ГОСТ 19034-82		
		9		Ø 3	0,04	м
		10		Ø 6	2	м

Инв. № подл. | Подп. и дата | Взам. инв. № | Инв. № дубл. | Подп. и дата

Изм.	Лист	№ докум.	Подп.	Дата	К660.00.028			
Разраб.		Кривоногова		20.05.87	Блокировка двупольной качающейся створки двери датчиком ДМК-П2, сигнализаторами СМК-1, СМК-3 и фольгой	Лит. И	Лист 1	Листов 2
Пров.		Степанова		20.05.87		ГПИ Спецавтоматика Ленинград		
Рук. гр.		Алексеев		20.05.87				
Н. контр.		Некрасова		20.05.87				
Утв.		Терентьев		20.05.87				

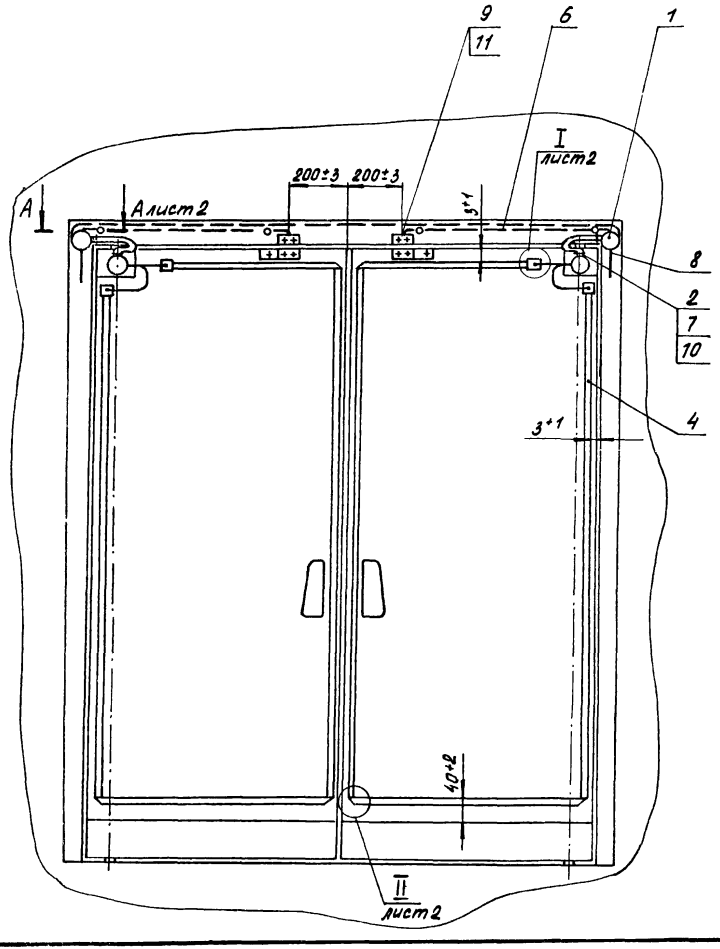

Обозначение	Датчик, сигнализатор
К660.00.028	ДМК-П2
-01	СМК-1
-02	СМК-3

В каждое исполнение входит датчик поз. 11, указанный в таблице и фольга.

					К660.00.028СБ	
Изм.	Лист	№ докум.	Подп.	Дата	Блокировка двупольной качающейся стеклодвери датчиком ДМК-П2, сигнализаторами СМК-1, СМК-3 и фольгой	Лит. И; Масса; Масштаб
Разраб.		Кривоногова		20.08.87		
Пров.		Степанов		20.08.87		Лист 1; Листов 2
Рук. гр.		Алексеев		20.08.87		
Зам. ГИПа		Белоусов		20.08.87		ГПИ Специавтоматика Ленинград
Н. контр.		Некрасова		20.08.87		
Утв.		Терентьев		20.08.87		

Инв. № подл. | Подп. и дата | Взам. инв. № | Инв. № дубл. | Подп. и дата

Схема электрическая соединений

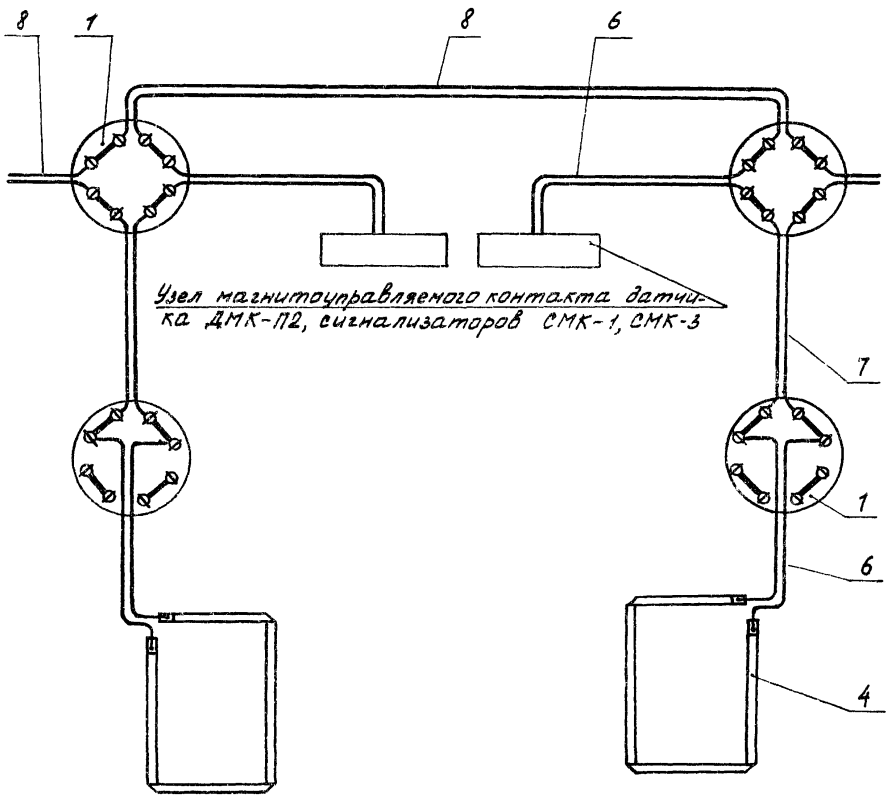

I
М1:1 лист 1

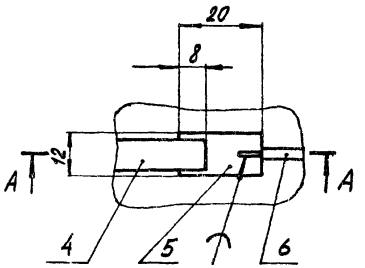

II
М1:1 лист 1

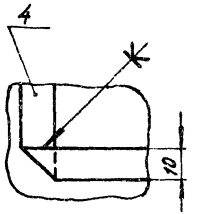

А-А
М1:1

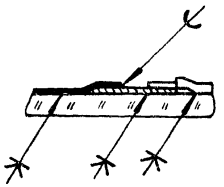

Б-Б
М1:1 лист 1

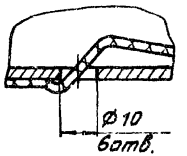

Изм.	Лист	№ докум.	Подп.	Дата	К660.00.028СБ	Лист 2

Инв. № подл. | Подп. и дата | Взам. инв. № | Инв. № дубл. | Подп. и дата

Типовые материалы для проектирования Альбом 1

Формат	Зона	Поз.	Обозначение	Наименование	Кол.	Примечание
				Переменные данные для исполнений		
				К660.00.029		
				Сборочные единицы		
А4		9	К660.04.000-01	Датчик ДМК-П2	2	Альбом 3
				К660.00.029-01		
				Сборочные единицы		
А4		9	К660.01.000-01	Сигнализатор СМК-1	2	Альбом 3
				К660.00.029-02		
				Сборочные единицы		
А4		9	К660.02.000-01	Сигнализатор СМК-3	2	Альбом 3

Инв. № подл. | Подп. и дата | Взам. инв. № | Инв. № дубл. | Подп. и дата

Изм.	Л.	№ докум.	Подп.	Дата	К660.00.029	Лист 2

Формат	Зона	Поз.	Обозначение	Наименование	Кол.	Примечание
				Документация		
*			К660.00.029СБ	Сборочные чертеж		* А3, А3
				Сборочные единицы		
А4		1	К660.12.000-01	Коробка УК-2П	4	Альбом 3
А4		2	К660.13.000-02	Скоба	6	То же
А4		3	К660.05.000	Датчик ДИМК	2	"
				Материалы		
		4		Провод НВМ-0,35 1500 ГОСТ 17515-72Е	12	м
		5		Провод НВМ-0,35 4500 ГОСТ 17515-72Е	12	м
		6		Провод АТВ-П ГОСТ 8133-77		Кол. по проекту
				Трубки 3,3 ТВ-40, белые, первого сорта ГОСТ 19034-82		
		7		∅ 3	0,08	м
		8		∅ 6	2	м

Инв. № подл. | Подп. и дата | Взам. инв. № | Инв. № дубл. | Подп. и дата

Изм.	Лист	№ докум.	Подп.	Дата	К660.00.029	Лит.	Лист	Листов
Разраб.		Кривоносов		20.05.87	Блокировка двупольной остекленной двери в алюминиевой металлической обвязках датчиками ДМК-П2, ДИМК, сигнализаторами СМК-1, СМК-3	И	1	2
Пров.		Степанов		20.05.87		ГПИ Спецавтоматика Ленинград		
Рук. гр.		Алексеев		20.05.87				
Н. контр.		Некрасова		21.05.87				
Утв.		Терентьев		21.05.87				

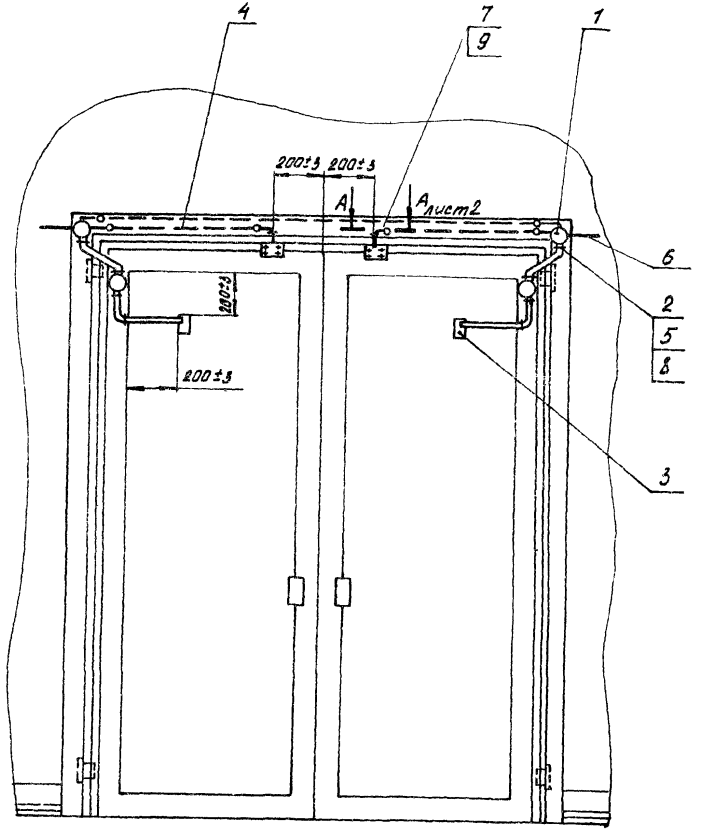

Обозначение	Датчик, сигнализатор
К660.00.029	ДМК-П2
-01	СМК-1
-02	СМК-3

Изм.	Лист	№ докум.	Подп.	Дата
Разраб		Кривоногова		20.05.87
Пров		Степанов		20.05.87
Рук. гр.		Алексеев		20.05.87
Зам. ГИПа		Белоусов		20.05.87
Н. контр.		Некрасова		20.05.87
Утв.		Терентьев		20.05.87

К660.00.029СБ

Блокировка двупольной остекленной двери в алюминиевой и металлической обвязках датчиками ДМК-П2, ДМК и сигнализаторами СМК-1, СМК-3

Лит.	Масса	Масштаб
И		

Лист 1 | Листов 2

ГПИ Спецавтоматика Ленинград

Инв. № подл. | Подп. и дата | Взам. инв. № | Инв. № дубл. | Подп. и дата

Схема электрическая соединений

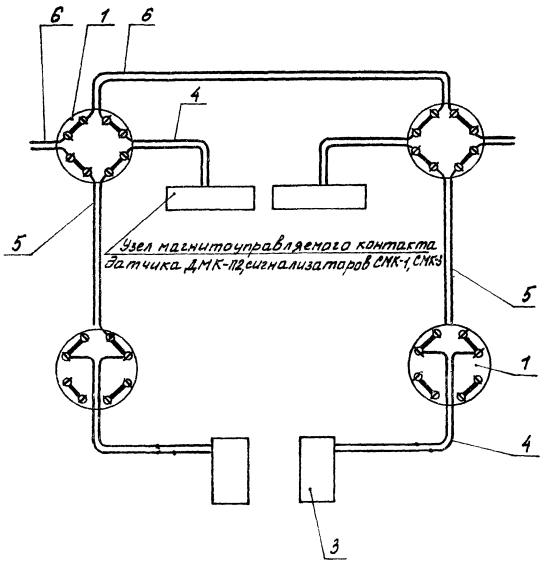

А-А
М1:1
лист 1

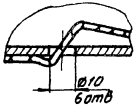

Типовые материалы для проектирования. Альбом 1

Формат	Зона	Поз.	Обозначение	Наименование	Кол.	Примечание
				Переменные данные для исполнений		
				К660.00.030		
				Сборочные единицы		
А4		10	К660.04.000-01	Датчик ДМК-П2	2	Альбом 3
				К660.00.030-01		
				Сборочные единицы		
А4		10	К660.01.000-01	Сигнализатор СМК-1	2	Альбом 3
				К660.00.030-02		
				Сборочные единицы		
А4		10	К660.02.000-01	Сигнализатор СМК-3	2	Альбом 3

Формат	Зона	Поз.	Обозначение	Наименование	Кол.	Примечание
				Документация		
*			К660.00.030СБ	Сборочный чертеж		*А3, А3
				Сборочные единицы		
А4		1	К660.12.000-01	Коробка УК-2П	4	Альбом 3
А4		2	К660.13.000-02	Скоба	10	Альбом 3
				Материалы		
		3		Фольга Д ПРХМ 0,01х10 Д А 5 ГОСТ 618-73	11	м
		4		Лента Д ПРНМ 0,35х24 Н Д Л Т Ц 58-2 ГОСТ 2208-75	0,08	м
		5		Провод НВМ-0,35 1500 ГОСТ 17515-72 Е	9	м
		6		Провод НВМ-0,35 4500 ГОСТ 17515-72 Е	2	м
		7		Провод ЛТВ-П ГОСТ 8133-77 Трубки 3,3 ТВ-40, белые, первого сорта ГОСТ 19034-82		Кол. по проекту
		8		⌀ 3	0,04	м
		9		⌀ 6	1,0	м

Инв. № подл. | Подп. и дата | Взам. инв. № | Инв. № дубл. | Подп. и дата

Изм.	Лист	№ докум.	Подп.	Дата
Разраб.		Гогель		20.05.87
Пров.		Степанова		20.05.87
Рук. гр.		Алексеев		20.05.87
Н. контр.		Некрасова		20.05.87
Утв.		Терентьев		20.05.87

К660.00.030

Блокировка двупольной остекленной одери в алюминиевой и металлической обвязках датчиком ДМК-П2, сигнализаторами СМК-1, СМК-3 и фольгой

Лит.	Лист	Листов
И	1	2

ГПИ Спецавтоматика Ленинград

Инв. № подл. | Подп. и дата | Взам. инв. № | Инв. № дубл. | Подп. и дата

Изм.	Лист	№ докум.	Подп.	Дата

К660.00.030

Лист 2

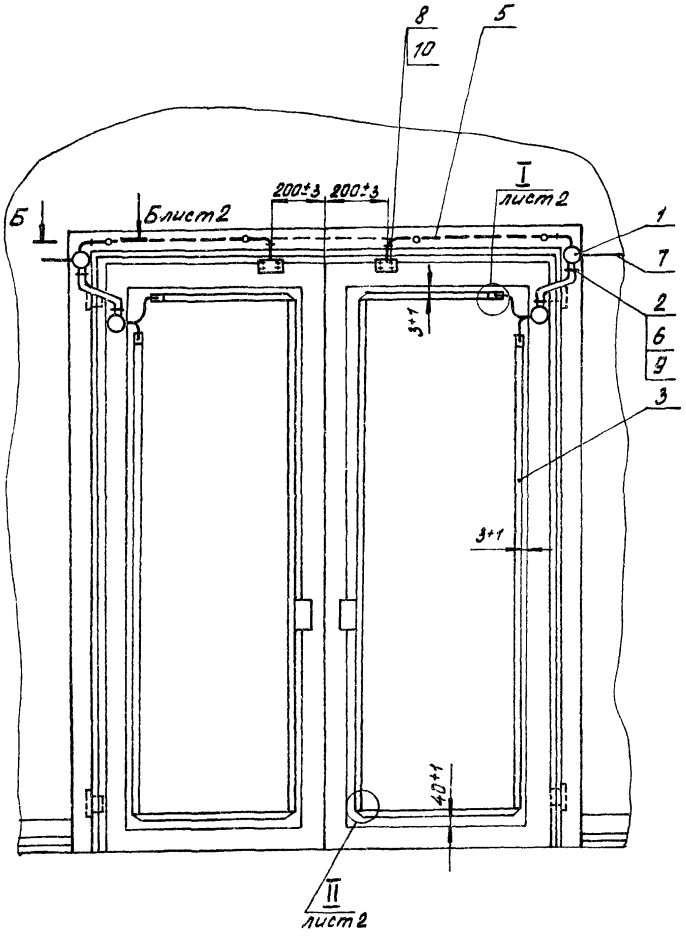

Обозначение	Датчик, сигнализатор
К660.00.030	ДМК-П2
-01	СМК-1
-02	СМК-3

Изм.	Лист	№ докум.	Подп.	Дата
Разраб.		Гогель		20.05.87
Пров.		Степанов		20.05.87
Рук. гр.		Алексеев		20.05.87
Зам. ГИПа		Белоусов		20.05.87
Н. контр.		Некрасова		20.05.87
Утв.		Терентьев		20.05.87

К660.00.030СБ

Блокировка двупольной остекленной двери в алюминиевой и металлической обвязках датчиком ДМК-П2, сигнализаторами СМК-1, СМК-3 и фольгой

Лит	Масса	Масштаб
И		
Лист 1	Листов 2	

ГПИ Специавтоматика Ленинград

Инв. № подл. | Подп. и дата | Взам. инв. № | Инв. № дубл. | Подп. и дата

Схема электрическая соединений

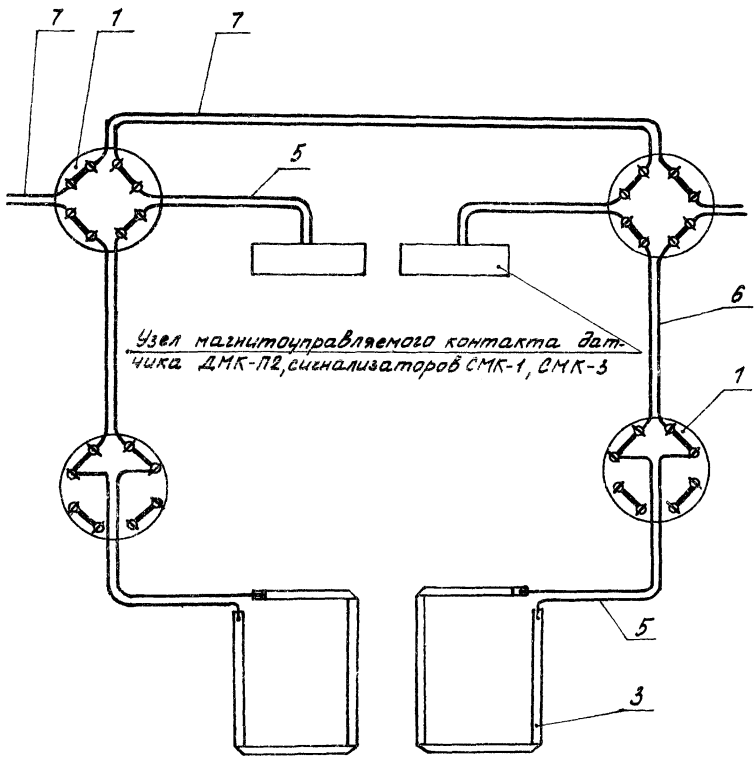

Узел магнитоуправляемого контакта датчика ДМК-П2, сигнализаторов СМК-1, СМК-3

А-А

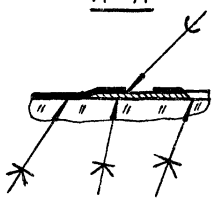

Б-Б лист 1
М1:1

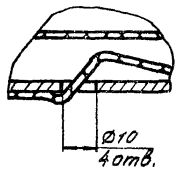

I лист 1
М1:1

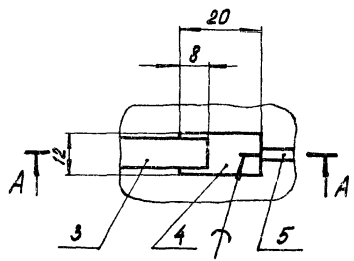

II лист 1
М1:1

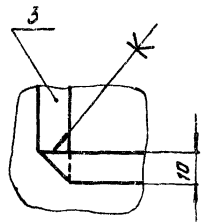

Типовые материалы для проектирования Альбом 1

Формат	Зона	Поз.	Обозначение	Наименование	Кол.	Примечание
				Переменные данные для исполнений		
				К660.00.031		
				Сборочные единицы		
А4		10	К660.04.000-01	Датчик ДМК-П2	2	Альбом 3
				К660.00.031-01		
				Сборочные единицы		
А4		10	К660.01.000-01	Сигнализатор СМК-1	2	Альбом 3
				К660.00.031-02		
				Сборочные единицы		
А4		10	К660.02.000-01	Сигнализатор СМК-3	2	Альбом 3

Инв. № подл. | Подп. и дата | Взам. инв. № | Инв. № дубл. | Подп. и дата

Изм.	Лист	№ докум.	Подп.	Дата

К660.00.031 — Лист 2

Формат	Зона	Поз.	Обозначение	Наименование	Кол.	Примечание
				Документация		
			К660.00.031СБ	Сборочный чертеж		А3, А3
				Сборочные единицы		
А4		1	К660.12.000-01	Коробка УК-2П	6	Альбом 3
А4		2	К660.13.000-02	Скоба	10	То же
А4		3	К660.06.000	Извещатель ИО304-1	2	"
				Материалы		
		5		Провод НВМ-0,35 1500 ГОСТ 17515-72Е	30	м
		6		Провод НВМ-0,35 4500 ГОСТ 17515-72Е	16	м
		7		Провод ЛТВ-П ГОСТ 8133-77		Кол. по проекту
				Трубки 3.31 ТВ-40, белые, первого сорта ГОСТ 19034-82		
		8		Ø 3	0,12	м
		9		Ø 6	1	м

Инв. № подл. | Подп. и дата | Взам. инв. № | Инв. № дубл. | Подп. и дата

Изм.	Лист	№ докум.	Подп.	Дата
Разраб.		Гогель		20.05.85
Пров.		Степанов		20.05.85
Рук. гр.		Алексеев		20.05.85
Н. контр.		Некрасова		20.05.85
Утв.		Терентьев		20.05.85

К660.00.031

Блокировка двупольной остекленной двери в алюминиевой и металлической обвязках датчиком ДМК-П2, сигнализаторами СМК-1, СМК-3 и извещателем ИО304-1

Лит.	Лист	Листов
И	1	2

ГПИ Спецавтоматика Ленинград

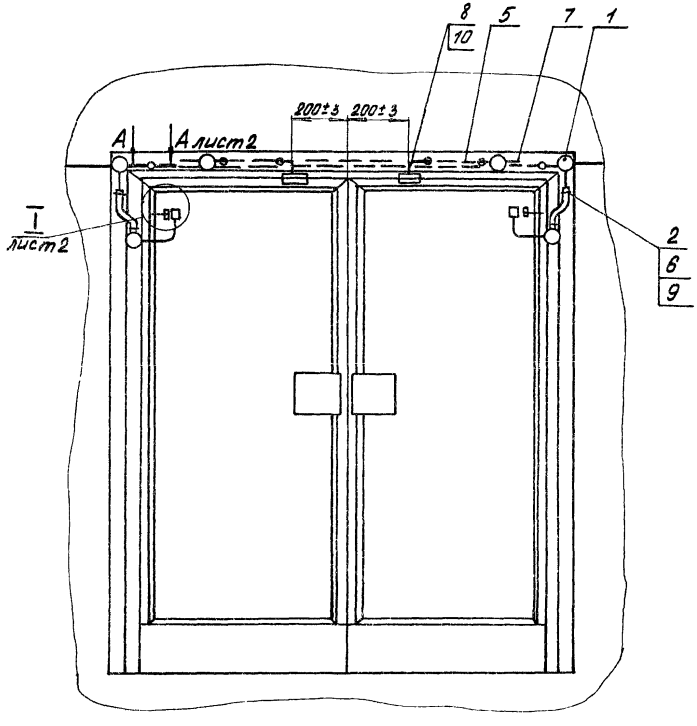

Обозначение	Датчик, сигнализатор
К660.00.031	ДМК-П2
-01	СМК-1
-02	СМК-3

Провода поз. 5 соединить скруткой с последующей пайкой.

					К660.00.031СБ
Изм.	Лист	№докум.	Подп.	Дата	Блокировка двупольной остекленной двери в алюминиевой и металлической обвязках датчиком ДМК-П2, сигнализаторами СМК-1, СМК-3, и извещателем И0304-1
Разраб		Гогель		20.05.87	
Пров.		Степанов		20.05.87	
Рук. гр.		Алексеев		20.05.87	
Зам. гл. инж.		Белоусов		20.05.87	
Н. контр.		Некрасова		20.05.87	
Утв.		Терентьев		20.05.87	

Лит.	Масса	Масштаб
И		
Лист 1	Листов 2	

ГПИ Спецавтоматика Ленинград

Инв. № подл. | Подп. и дата | Взам. инв. № | Инв. № дубл. | Подп. и дата

Альбом для проектирования

Схема электрическая соединений

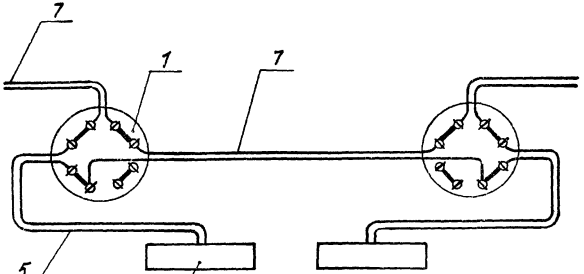

Узел магнитоуправляемого контакта датчика ДМК-П2, сигнализаторов СМК-1, СМК-3

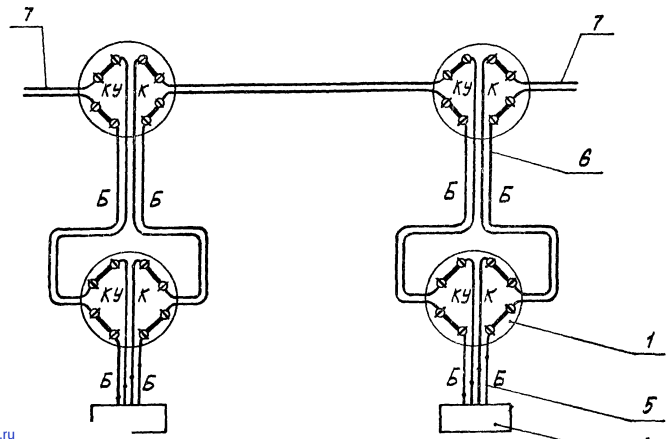

КУ - провод красный с узлом
К - провод красный
Б - провод белый

I лист 1
М1:1

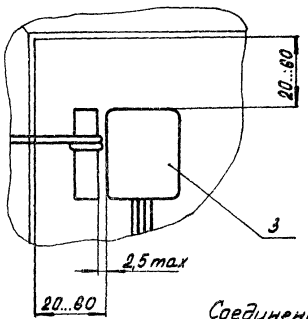

А-А лист 1
М1:1

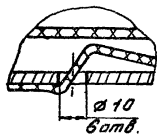

Соединение проводов поз. 5

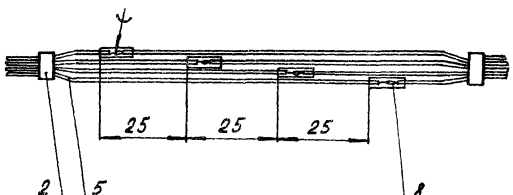

Изм.	Лист	№ докум.	Подп.	Дата	К660.00.031 СБ	Лист 2

Инв. № подл. | Подп. и дата | Взам. инв. № | Инв. № дубл. | Подп. и дата

gost.e-ecolog.ru