ТИПОВЫЕ КОНСТРУКЦИИ, ИЗДЕЛИЯ И УЗЛЫ ЗДАНИЙ И СООРУЖЕНИЙ

СЕРИЯ ТДК-1-1-75/2

УНИФИЦИРОВАННЫЕ

ОБЪЕМНО-ПЛАНИРОВОЧНЫЕ И КОНСТРУКТИВНЫЕ

НИЯ ВХОДОВ, ПОДХОДНЫХ ГАЛЕРЕЙ, ТАМБУРОВ

ЛЮЗОВ В УБЕЖИЩАХ II-V КЛАССОВ

Выпуск 5

Рабочие чертежи

15076-03

ЦЕНА 3-42

gost.e-ecolog.ru

ЦЕНТРАЛЬНЫЙ ИНСТИТУТ ТИПОВОГО ПРОЕКТИРОВАНИЯ
ГОССТРОЯ СССР
Москва, А-445, Смольная ул., 22
Сдано в печать III 1981 г.
Заказ № 2815 Тираж 100 экз.

ТИПОВЫЕ КОНСТРУКЦИИ, ИЗДЕЛИЯ И УЗЛЫ ЗДАНИЙ И СООРУЖЕНИЙ

СЕРИЯ ТДК–Н–I–75/2

УНИФИЦИРОВАННЫЕ ОБЪЕМНО–ПЛАНИРОВОЧНЫЕ И КОНСТРУКТИВНЫЕ РЕШЕНИЯ ВХОДОВ, ПОДХОДНЫХ ГАЛЕРЕЙ, ТАМБУРОВ И ШЛЮЗОВ В УБЕЖИЩАХ II–V КЛАССОВ

ВЫПУСК 5

СБОРНЫЕ ЖЕЛЕЗОБЕТОННЫЕ КОНСТРУКЦИИ АВАРИЙНЫХ И ЭВАКУАЦИОННЫХ ВЫХОДОВ, ГАЛЕРЕЙ, ГРУЗОВЫХ ВЪЕЗДОВ И РАМП

РАБОЧИЕ ЧЕРТЕЖИ

Разработаны в/ч 14262

Гл. инженер в/ч 14262 К. ДОРОГУШКИН

Гл. специалист в/ч 14262 Е. САВИНЫХ

Гл. инженер проекта В. ЛАРИЧЕВ

УТВЕРЖДЕНЫ

ПОСТАНОВЛЕНИЕМ ГОССТРОЯ СССР

ОТ 31 ЯНВАРЯ 1977 г. №1

ВВЕДЕН В ДЕЙСТВИЕ

ВОЙСКОВОЙ ЧАСТЬЮ 14262

ОТ 30 НОЯБРЯ 1977 г. ПРИКАЗ № 635

Ведомость выпусков серии ТДК-Н-I-75/2

NN выпусков	Наименование выпусков	Примечания
Выпуск 1	Конструктивно-планировочные решения входов убежищ II ÷ V классов вместимостью 150, 300, 600, 900, 1200, 1500 и 1800 человек	
Выпуск 2	Монолитные участки. Часть I — Монолитные участки N 1 ÷ N 10а Часть II — Монолитные участки N 11 ÷ N 28	
Выпуск 3	Сборные железобетонные конструкции входов для убежищ вместимостью 150, 300, 600, 900, 1200, 1500, 1800 человек (при уровне грунтовых вод на 2,0м. выше отметки пола сооружения)	
Выпуск 4	Сборные железобетонные конструкции входов для убежищ вместимостью 150, 300, 600, 900, 1200, 1500, 1800 человек (при уровне грунтовых вод на 0,5м ниже отметки пола сооружения)	
Выпуск 5	Сборные железобетонные конструкции аварийных и эвакуационных выходов галерей, грузовых въездов и рамп	

Ведомость чертежей выпуска 5

NN п/п	Наименование чертежа	N листа	N стран.
1	2	3	4
1	Титульный лист		1
2	Ведомость чертежей выпуска 5	1	2
3	Сборные железобетонные блоки аварийных выходов грузовых въездов и рамп. Пояснительная записка.	2	3
4	Сборные железобетонные блоки аварийных выходов грузовых въездов и рамп. Спецификации. Чертежи.	3	4
5	Блок железобетонный БВВ-IV, V-0,9×1,3	4	5
6	Блок железобетонный БВВ-III-0,9×1,3	5	6
7	Блок железобетонный БВВ-II-0,9×1,3	6	7
8	Блок железобетонный БГВ-V-3,5×2,7	7	8
9	Блок железобетонный БГВ-IV-3,5×2,7	8	9
10	Блок железобетонный БГВ-III-3,5×2,7	9	10
11	Блок железобетонный БГВ-II-3,5×2,7	10	11
12	Блок железобетонный БГВ-V-4,5×2,7	11	12
13	Блок железобетонный БГВ-IV-4,5×2,7	12	13
14	Блок железобетонный БГВ-III-4,5×2,7	13	14
15	Блок железобетонный БГВ-V-3,5×2,7В	14	15
16	Блок железобетонный БГВ-IV-3,5×2,7В	15	16
17	Блок железобетонный БГВ-III-3,5×2,7В	16	17
18	Блок железобетонный БГВ-II-3,5×2,7В	17	18
19	Блок железобетонный БГВ-V-4,5×2,7В	18	19
20	Блок железобетонный БГВ-IV-4,5×2,7В	19	20
21	Блок железобетонный БГВ-III-4,5×2,7В	20	21
22	Блок железобетонный БГВ-II-4,5×2,7В	21	22
23	Блок железобетонный БГВ-3,0×2,7	22	23
24	Блок железобетонный БГВ-4,5×2,7ПВ	23	24
25	Блок железобетонный БГВ-2,4×2,7	24	25
26	Блок железобетонный БГВ-3,5×2,1 ПВ	25	26
27	Блок железобетонный БР-3,0×2,0	26	27
28	Блок железобетонный БР-3,0×1,0	27	28
29	Блок железобетонный БР-2,4×2,0	28	29
30	Блок железобетонный БР-2,4×1,0	29	30
31	Каркасы плоские К-127 ÷ К-131	30	31
32	Каркасы плоские К-132 ÷ К-136	31	32
33	Каркасы плоские К-137 ÷ К-141	32	33
34	Каркасы плоские К-142 ÷ К-146	33	34
35	Каркасы плоские К-147 ÷ К-151	34	35
36	Каркасы плоские К-152 ÷ К-156	35	36
37	Каркасы плоские К-157 ÷ К-161	36	37
38	Каркасы плоские К-162 ÷ К-166	37	38
39	Каркасы плоские К-167 ÷ К-171	38	39
40	Каркасы плоские К-172, К-173. Конструкции пропуска коммуникаций КПК-3, КПК-4	39	40
41	Сетки С-8 ÷ С-12	40	41
42	Сетки С-13, СБ-У и СБ-5	41	42
43	Каркасы плоские К-388 ÷ К-393	42	43

Гл.инженер	Ларичев		11.06
Нач.отд.	Горников		5.06
Гл.конструктор	Шерстобоков		5.06
Рук.гр.	Бочаров		5.06
Рук.гр.	Неустроев		5.06
Конструктор	Устюгт		5.06
Проектир.	Шерстобоков		5.06

ТДК-Н-I-75/2-001

Ведомость чертежей выпуска 5

Лист | Масса | Масштаб

Лист 1 | Листов 43

в/у 1У868

Сборные железобетонные блоки аварийных и эвакуационных выходов, грузовых въездов и рамп

Пояснительная записка.

Общая часть.

В данном проекте разработаны рабочие чертежи сборных железобетонных элементов для аварийных выходов, грузовых въездов и рамп в убежищах II-V классов.

Перечень элементов приведен в таблице „Сборные железобетонные блоки выходов, грузовых въездов и рамп.

Блоки грузовых въездов и рамп различаются на рядовые, поворотные (с индексом ПВ), воротные (с индексом В) и открытые блоки (БР). Блоки аварийных выходов запроектированы только рядовыми.

В зависимости от вместимости убежища, его класса, а также назначения по использованию в мирное время, блоки различаются шириной проема, толщиной ограждающих конструкций и армированием.

Для крепления оборудования и технических обустройств в стенах рядовых и поворотных блоков грузовых въездов и рамп предусмотрены закладные полосы МД, рассчитанные на равномерно распределенную нагрузку $q = 1$ т/м

При отсутствии этих закладных блоку присваивать индекс „а"

В воротных блоках предусмотрены закладные детали КПК для пропуска инженерных коммуникаций

Для соединения блоков между собой в их стенах предусмотрены закладные детали

Сборные железобетонные блоки изготавливаются из тяжелого бетона М-300, а поворотные – из бетона М-400. Рабочая арматура принята из горячекатаной стали периодического профиля класса А-III, поперечная – из арматурной стали класса А-II и А-I, монтажные петли – из круглой арматурной стали класса А-I, распределительная арматура – из горячекатаной арматурной стали класса А-II и А-I (ГОСТ 5781-75).

По степени огнестойкости элементы относятся к группе несгораемых.

I. Технологические требования к изготовлению, приемке и транспортировке блоков.

Бетонирование блоков предусматривается в металлических формах в положении на „торец" (кроме блоков БР).

Все блоки могут быть изготовлены как агрегатно-поточным, так и стендовым способами.

Для рядовых и поворотных блоков форма должна состоять из поддона, съемного внутреннего вкладыша и наружной бортоснастки.

Укладка бетонной смеси может производиться из бадьи, уплотнение – с помощью вибросердечника и навесных вибраторов. После формовки вибросердечник извлекается, изделие на поддоне в наружной бортоснастке переносится в камеру тепловой обработки, где снимается наружная бортоснастка, а изделие на поддоне подвергается тепловой обработке. Поворотные блоки, во избежание сползания бетона, желательно формовать скошенной частью к поддону, чтобы верхняя поверхность формы была горизонтальной.

Для съёма проёмообразователя в воротных блоках предусмотрены уклоны 20 мм по контуру проема. Закладные детали КПК устанавливаются в каркасы ПКБ, а затем верхние пластины привариваются к трубам. Для этих целей выполняется раззенковка в верхней части пластин.

Для удобства распалубки во всех блоках предусмотрены технологические скосы.

Толщина защитного слоя принята в соответствии с действующими нормами и указывается на чертежах.

В соответствии с требованиями СНиП I-В.5 I-62 отделка внутренних поверхностей блоков принята по классу 3-III.

Изготовление железобетонных элементов следует выполнять с учетом следующих нормативных документов:

а) главы СНиП

II-В.1-62 „Бетонные и железобетонные конструкции. Нормы проектирования".

III-16-73 „Бетонные и железобетонные конструкции сборные."

III-В.1-70 „Бетонные и железобетонные конструкции монолитные. Общие правила производства и приемки работ".

I-В.2-69 „Вяжущие материалы неорганические и добавки для бетонов и растворов",

б) Указаний по сварке соединений арматуры и закладных деталей железобетонных конструкций (СН 393-69);

в) Инструкции по технологии изготовления и установке стальных закладных деталей в сборных железобетонных и бетонных изделиях (СН 313-65*).

II. Указания по изготовлению арматурных каркасов.

Армирование блоков осуществляется пространственными каркасами ПКБ, собираемыми из плоских каркасов.

Для изготовления плоских каркасов и сеток следует применять контактную точечную сварку во всех пересечениях стержней „в крест".

Ручная электродуговая сварка „в крест" запрещается.

Сварка стержней „в крест" должна обладать нормированной прочностью в соответствии с табл. 46 СН 393-69.

Сборка плоских каркасов в пространственные осуществляется при помощи отдельных стержней, выполняющих роль распределительной арматуры.

Соединительные стержни привариваются к продольной арматуре контактной точечной сваркой с помощью сварочных клещей.

III. Указания по применению сборных железобетонных блоков при проектировании.

При применении настоящего альбома запрещается изменять опалубочные размеры, расположение, диаметр и количество стержней рабочей арматуры.

Выбор типов блоков производится в зависимости от назначения конструкций (аварийные выходы, грузовые входы или рампы), их конфигурации, внутренних габаритов, класса защиты.

В продольном направлении блоки соединяются между собой путем сварки закладных полос блоков МД при помощи накладок

Способы соединения блоков даны в выпуске I данной серии.

					ТДК-Н-I-75/2-002	
Изм.	Лист	№ докум.	Подп.	Дата		
Гл. инж. пр		Каричев		26.6	Сборные железобетонные блоки, аварийных выходов, грузовых въездов и рамп. Пояснительная записка.	Лит. / Масса / Масштаб
Нач. отд.		Паников		26.6		
Зам. нач. отд.		Щербаков		10.6		Лист 2 / Листов
Гл. спец.		Бочаров		2.6		
Руч. группы		Неустроев		9.6		8/ч 14262
Проектир.		Волкова		5.6.		
Проверил		Щербаков		10.6		

Инв. № подл. | Подпись и дата | Взам. инв. № | Инв. № дубл. | Подпись и дата

Выпуск 5

Типовые изделия серии ТДК-Н-I-75/2

СБОРНЫЕ ЖЕЛЕЗОБЕТОННЫЕ БЛОКИ АВАРИЙНЫХ ВЫХОДОВ, ГРУЗОВЫХ ВЪЕЗДОВ И РАМП

Опалубочные чертежи

Марка изделия	Эскиз	Размеры b_1	b_2	h_1	h_2	a_1	a_2	c_1	c_2	Масса изделия т	Объем бетона м³	Марка бетона	Масса стали кг	№ выпуска чертежей
Блоки аварийных выходов														
БВА-II-0,9×1,3	1-1, 2-2, 3-3	920	900	1320	1300	150	170	990		2.1	0.83	300	154.6	5
БВА-III-0,9×1,3													125.0	
БВА-IV-0,9×1,3													99.8	
БВА-V-0,9×1,3														
Рядовые блоки грузовых въездов и рамп														
БГВ-II-3,5×2,7	1-1, 2-2, 3-3; МД-17, МД-13; МД-13 только для блоков БГВ-3.0×2.7 БГВ-2,4×2,7	3520	3500	2720	2700	400	420	490		7.3	2.9		854.6	5
БГВ-III-3,5×2,7													592.5	
БГВ-IV-3,5×2,7						300	320			5.3	2.12		331.0	
БГВ-V-3,5×2,7													250.9	
БГВ-III-4,5×2,7		4520	4500			350	370			7.2	2.88		1010.4	
БГВ-IV-4,5×2,7													475.4	
БГВ-V-4,5×2,7													345.3	
БГВ-3,0×2,7		3020	3000			150	170	990		4.9	1.99		333.5	
БГВ-2,4×2,7	В блоках БГВ-3,0×2,7 и БГВ-2,4×2,7 размеры бутов 50×50	2420	2400							4.3	1.71		308.7	
Поворотные блоки грузовых въездов и рамп														
БГВ-4,5×2,7 ПВ	1-1, 2-2, МД-13	4522	4503	2720	2700	205 / 200*	215 / 220*	1490	660	8.7	3.46	400	894.8	5
БГВ-3,5×2,7 ПВ		3522	3503			155 / 150*	165 / 170*		500	5.3	2.1		440.7	
Воротные блоки грузовых въездов и рамп														
БГВ-II-3,5×2,7В	1-1, 2-2, 3-3	875	2250	2450		350	400	500		9.2	3.65	300	830.3	5
БГВ-III-3,5×2,7В													667.2	
БГВ-IV-3,5×2,7В													444.3	
БГВ-V-3,5×2,7В													303.5	
БГВ-II-4,5×2,7В		925	3050			300	350			9.7	3.87		984.3	
БГВ-III-4,5×2,7В													786.5	
БГВ-IV-4,5×2,7В													511.4	
БГВ-V-4,5×2,7В													352.5	
Открытые блоки грузовых въездов и рамп														
БР-3,0×2,0	1-1, 2-2	3000	3040	2000		200	180	1990		7.4	2.98	300	569.9	5
БР-2,4×2,0		2400	2440							6.8	2.72		533.5	
БР-3,0×1,0		3000	3040	1000						5.5	2.21		232.5	
БР-2,4×1,0		2400	2440							4.9	1.97		214.1	

Условные обозначения:

- БВА — Блоки аварийного выхода
- БГВ — Блоки грузовых въездов
- ПВ — Индекс поворотного блока
- В — Индекс воротного блока
- БР — Открытые блоки грузовых въездов
- II, III, IV, V — класс сооружения
- 0.9×1.3; 3.5×2.7; 4.5×2.7; 3.0×2.7; 2.4×2.7; 3.0×2.0; 3.0×1.0; 2.4×2.0; 2.4×1.0 — внутренние габариты блоков в метрах

ГИП	Ларичев		5.6	ТДК-Н-I-75/2-003	
Нач.отд.	Панчишев		5.06	Сборные железобетонные блоки аварийных выходов, грузовых въездов и рамп. Опалубочные чертежи	Лит. Р; Масса; Масштаб
Зав.лаб.	Щербаков		5.06		Листов
Гл.спец.	Бачаров		5.06		
Руков.гр.	Неустроев		5.6		
Проект	Часных		5.6		В/Ч 14262
Проверил	Щербаков		5.06		

Инв.№подл. | Подп. и дата | Взам.инв.№ | Инв.№дубл. | Подп. и дата

15076-03 5

1-1

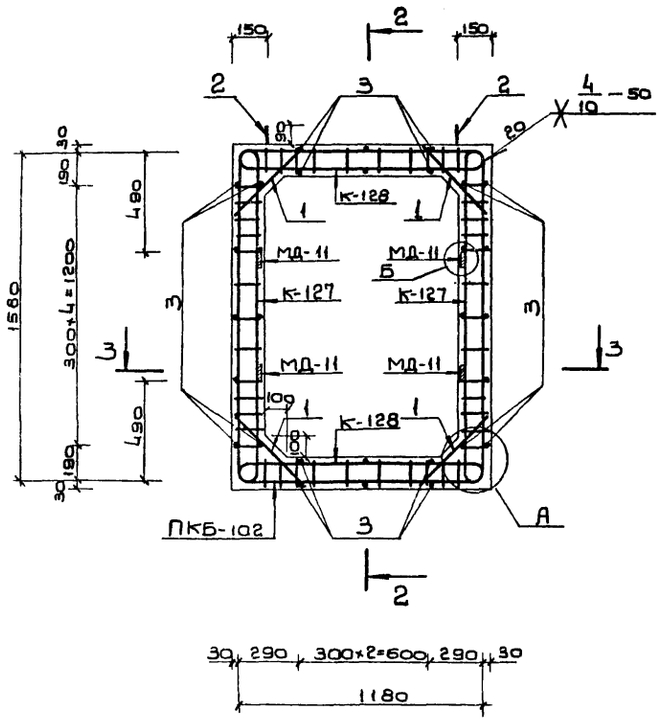

2-2

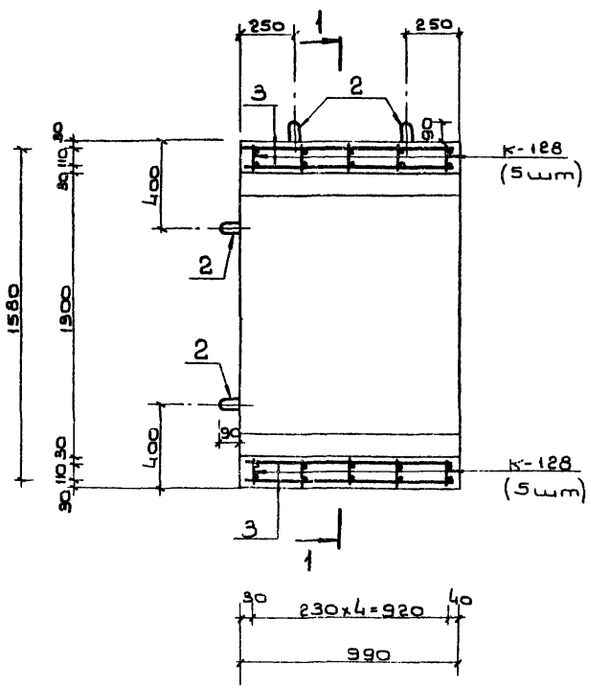

3-3

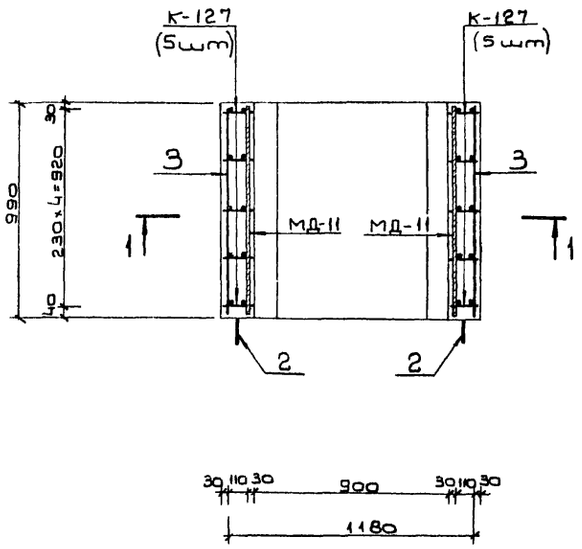

Примечания:

1. Ополубочный чертеж блока см. на листе N 3.
2. Узлы А, Б см. на листе N 62 выпуска 4.
3. Размеры даны по наружным граням рабочих стержней.

Ведомость металла на 1 каркас ПКБ-102

Марка элем-та	N N поз.	Эскиз	Сечение или ф мм	Длина мм	Кол-во шт.	Общая длина п.м.
К-127		См. лист N 30	10 A III	3440	10	34.4
			10 A II	1820		18.2
К-128		См. лист N 30	10 A III	2640	10	26.4
			10 A II	1400		14.0
Отдельные поз.	1	500	10 A III	500	20	10.0
	2	270 90 R30	10 A I	840	8	6.7
	3	980	10 A II	980	28	27.4
МД-11		Полоса	-6×80	990	4	4.0

Выборка металла на 1 каркас ПКБ-102

Сортамент ГОСТ	Сечение или ф мм	Общая длина п.м.	Масса 1 п.м кг	Общая масса кг
Горячекатаная арматурная сталь класса A III ГОСТ 5781-75	10 A III	70.8	0.617	43.7
Горячекатаная арматурная сталь класса A II ГОСТ 5781-75	10 A II	59.6	0.617	36.8
Ст5 сп, пс2 ГОСТ 380-71				
Горячекатаная арматурная сталь класса A I ГОСТ 5781-75	10 A I	6.7	0.617	4.2
Ст3 сп, пс2 ГОСТ 380-71				
Сталь прокатная полосовая ГОСТ 103-76	-6×80	4.0	3.77	15.1
Ст3 пс6 ГОСТ 380-71				

Характеристика изделия

Марка изделия	Объем бетона м³	Масса изделия т	Марка бетона	Расход стали, кг			
				Арматурной			Полосовой
				A I	A II	A III	
БВА-IV, V-0.9×1,3	0.83	2.1	300	4.2	36.8	43.7	15.1

Изм.	Лист	N докум.	Подп.	Дата
Единицпр		Ларичев		5.6
Нач. отд		Панников		5.06
Зам. нач. отд		Щербаков		5.06
Гл. специ		Бочаров		5.6
Рукав. гр.		Неустроев		5.6
Проект.		Часных		5.6
Проверил		Щербаков		5.06

ТДК-Н-I-75/2-004

Блок железобетонный БВА-IV, V-0,9×1,3

Лит	Масса	Масштаб
	2.1т	
Лист 4	Листов	
	8|4 14262	

Типовые изделия серии ТДК-Н-I-75/2 Выпуск 5

1-1

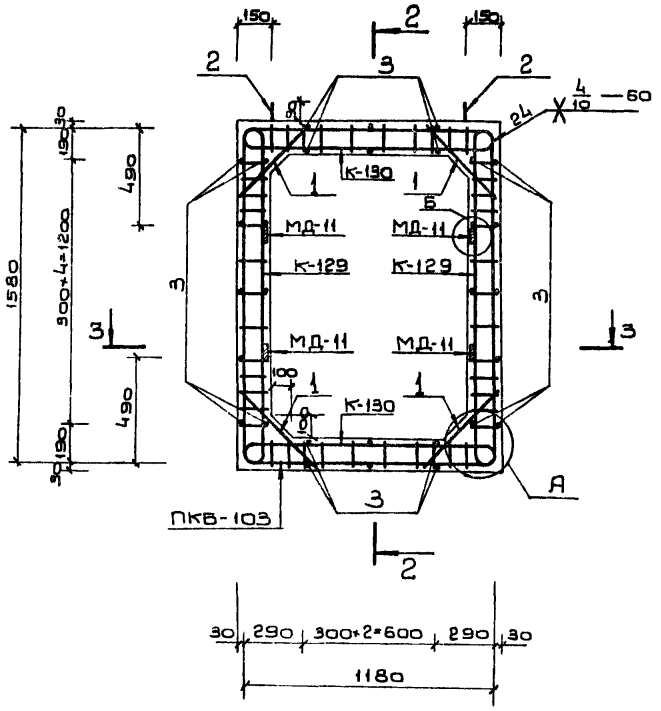

2-2

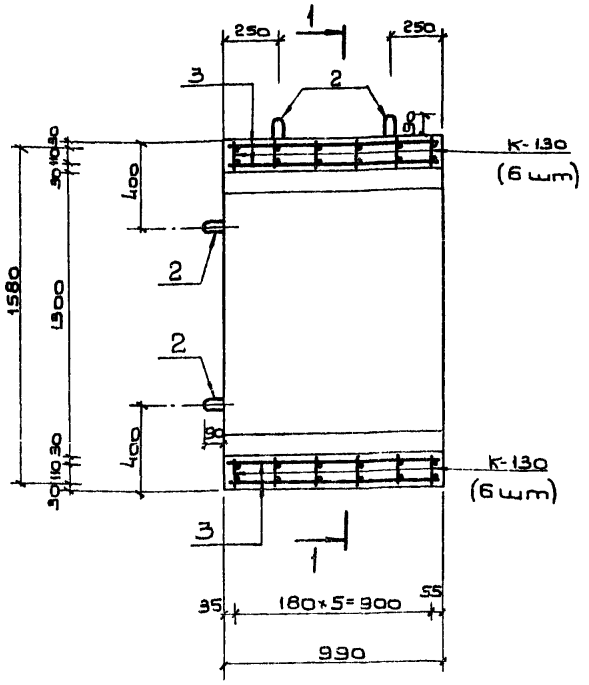

3-3

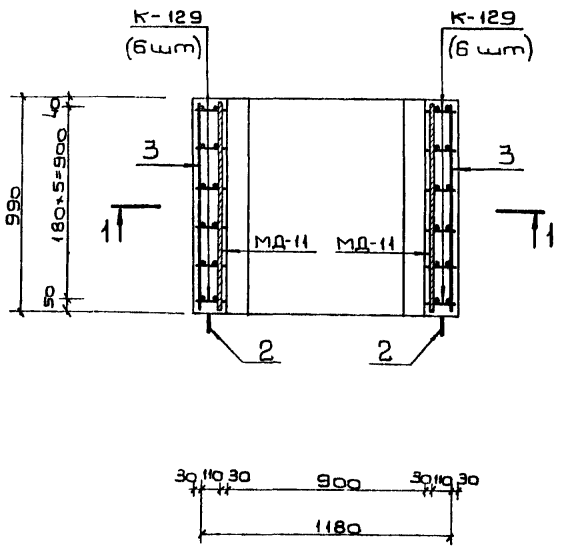

Примечания:

1. Опалубочный чертеж блока см. на листе N 3.
2. Узлы „А", „Б" см. на листе N 62 выпуска 4.
3. Размеры даны по наружным граням рабочих стержней.
4. Стержни плоских каркасов бо́льшего диаметра ориентировать в покрытии и днище - к внутренней грани, в стенах - к наружной грани блока.

Ведомость металла на 1 каркас ПКБ-103

Марка элем-та	NN поз.	Эскиз	Сечение или ф мм	Длина мм	Кол-во шт.	Общая длина п.м.
К-129		См. лист N 30	12 AIII	2030	12	24.4
			10 AIII	1450		17.4
			10 AII	1820		21.8
К-130		См. лист N 30	12 AIII	1630	12	19.6
			10 AIII	1050		12.6
			10 AII	1400		16.8
Отдельные позиции	1	500	10 AIII	500	24	12.0
	2	270 90 330	10 AI	840	8	6.7
	3	980	10 AII	980	28	27.4
МД-11		Полоса	-6×80	990	4	4.0

Выборка металла на 1 каркас ПКБ-130

Сортамент ГОСТ	Сечение или ф мм	Общая длина п.м.	Масса 1 п.м кг	Общая масса кг
Горячекатаная арматурная сталь класса AIII ГОСТ 5781-75	12 AIII	44.0	0.888	39.1
	10 AIII	42.0	0.617	25.9
Горячекатаная арматурная сталь класса AII ГОСТ 5781-75 Вст5сп. пс2 ГОСТ 380-71	10 AII	66.0	0.617	40.7
Горячекатаная арматурная сталь класса AI ГОСТ 5781-75 Вст3сп. пс2 ГОСТ 380-71	10 AI	6.7	0.617	4.2
Сталь прокатная полосовая ГОСТ 103-76 Вст3 пс6 ГОСТ 380-71	-6×80	4.0	3.77	15.1

Характеристика изделия

Марка изделия	Объем бетона м³	Масса изделия т	Марка бетона	Расход стали, кг			
				Арматурной			Полосовой
				AI	AII	AIII	
БВА-III-0,9×1,3	0.85	2.1	300	4.2	40.7	65.0	15.1

Изм.	Лист	N докум.	Подп.	Дата	ТДК-Н-I-75/2-005			
Гл.инж.пр.		Ларичев		5.6	Блок железобетонный БВА-III-0,9×1.3	Лит.	Масса	Масштаб
Нач.отд.		Панников		5.06		Р	2.1т	
Зам.нач.отд.		Щербаков				Лист 5	Листов	
Гл.спец.		Бочаров		5.06				
Рук.гр.		Неустроев		5.06				
Проект.		Часных		5.6				
Проверил		Щербаков		5.06				

Инв.№ подл. | Подп. и дата | Взам.инв.№ | Инв.№ дубл. | Подп. и дата

Выпуск 5

Типовые изделия серии ТДК-Н-I-75/2

1-1

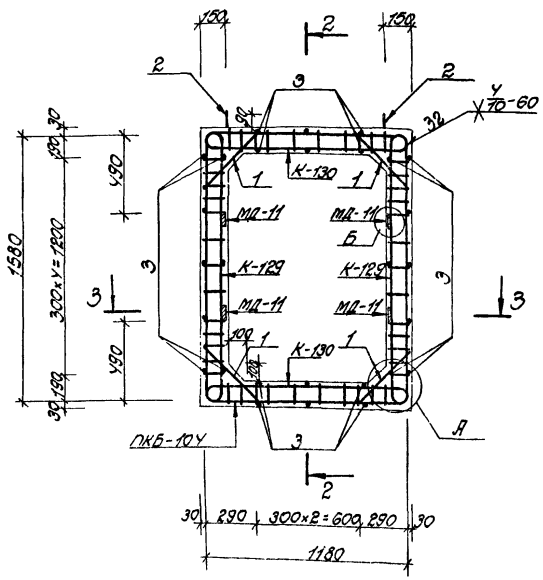

2-2

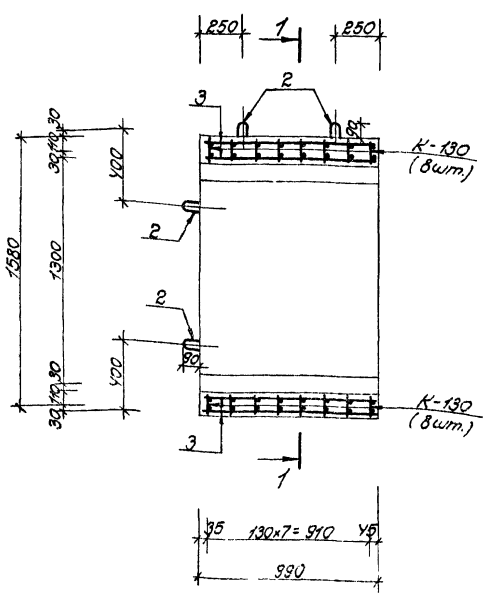

3-3

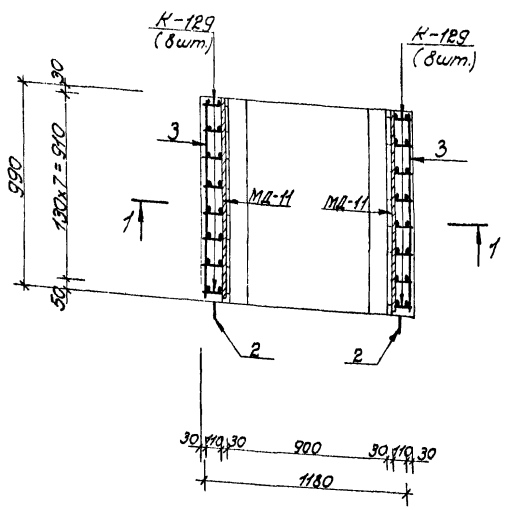

Примечания:

1. Опалубочный чертеж блока см. на листе №3
2. Узлы А, Б см. на листе №62 выпуска Y
3. Размеры даны по наружным граням рабочих стержней.
4. Стержни плоских каркасов большего диаметра ориентировать в покрытии и днище - к внутренней грани, в стенах - к наружной грани блока

Ведомость металла на 1 каркас ПКБ-10Y

Марка элем	NN поз.	Эскиз	Сечение или ф мм	Длина мм	Кол-во шт.	Общая длина п.м.
К-129		см. лист №30	12 А III	2030	16	32,5
			10 А III	1450		23,2
			10 А II	1820		29,1
К-130		см. лист №30	12 А III	1630	16	26,1
			10 А III	1050		16,8
			10 А II	1400		22,4
Отдельные позиции	1	500	10 А III	500	32	16,0
	2	270 (В 30, 90)	10 А I	840	8	6,7
	3	980	10 А II	980	28	27,4
МД-11		Полоса	-6×80	990	4	4,0

Выборка металла на 1 каркас ПКБ-10Y

Сортамент ГОСТ	Сечение или ф мм	Общая длина п.м.	Масса 1 п.м кг.	Общая масса кг.
Горячекатаная арматурная сталь класса А III ГОСТ 5781-75	12 А III	58,6	0,888	52,0
	10 А III	56,0	0,617	34,6
Горячекатаная арматурная сталь класса А II ГОСТ 5781-75 / В ст.5 сп, пс 2 ГОСТ 380-71	10 А II	78,9	0,617	48,7
Горячекатаная арматурная сталь класса А I ГОСТ 5781-75 / В ст. 3 сп, пс 2 ГОСТ 380-71	10 А I	6,7	0,617	4,2
Сталь прокатная полосовая ГОСТ 103-76 / В ст.3 пс 6 ГОСТ 380-71	-6×80	4,0	3,77	15,1

Характеристика изделия.

Марка изделия	Объем бетона	Масса издел. т	Марка бетона	Расход стали кг. Арматурной А I	А II	А III	Полосовой
БВА-II-0,9×1,3	0,83	2,1	300	4,2	48,7	86,6	15,1

Изм.	Лист	N докум.	Подп.	Дата
Гл.инж.пр.		Ларичев		
Нач.отд.		Панников		20.6
Зам.нач.отд.		Щербаков		19.6
Глав.спец.		Бочаров		20.6
Рук.груп.		Неустроев		19.6
Проект.		Часных		5.6
Провер.		Щербаков		19.6

ТДК-Н-I-75/2-006

Блок железобетонный БВА-II-0,9×1,3

Лит.	Масса	Масшт.
Р	2,1 т	

Лист 6 | Листов

6/У 14262

15076-03 8

Инв. № подл. | Подп. и дата | Взам. инв. № | Инв. № дубл. | Подп. и дата

Выпуск 5

Типовые изделия серии ТДК-Н-I-75/2

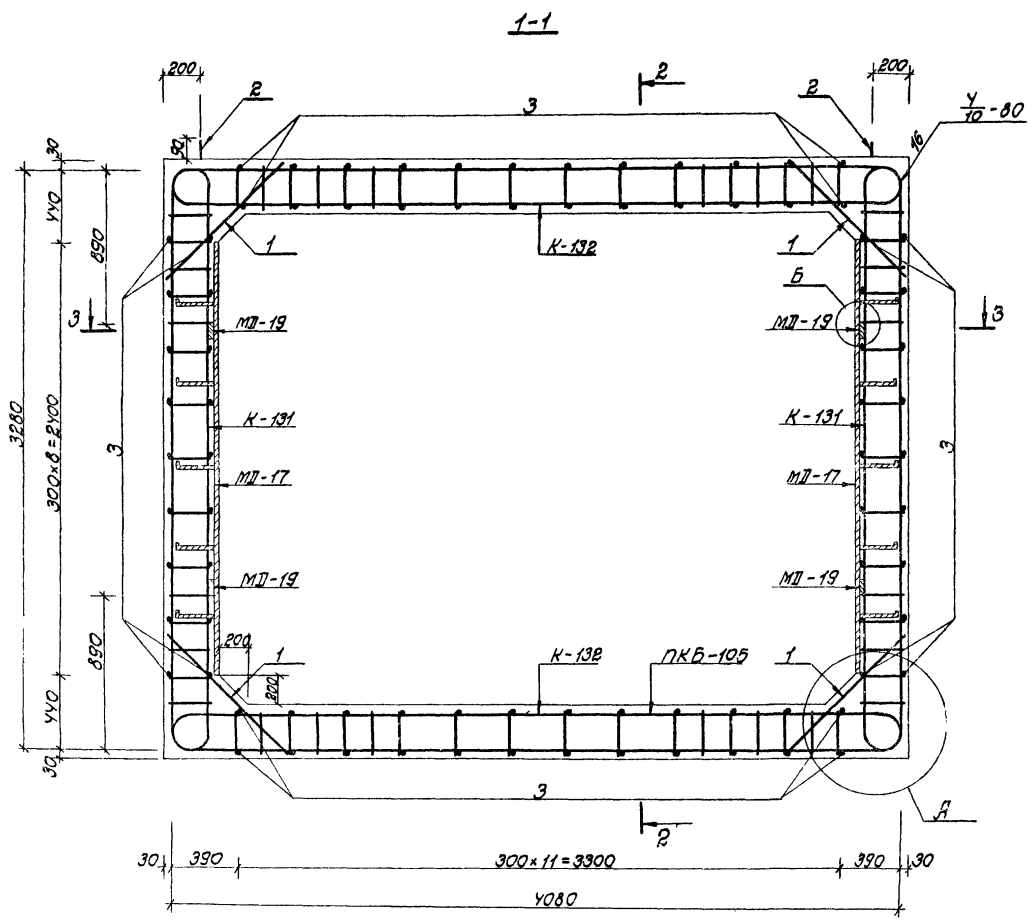

Ведомость металла на 1 каркас ПКБ-105

Марка элемента	№№ поз.	Эскиз	Сечение или ⌀ мм	Длина мм	Кол-во шт.	Общая длина п.м.
К-131		См. лист №30	10 А III	7160	8	57,3
			10 А II	4350		34,8
К-132		См. лист №31	16 А III	4920	8	39,4
			10 А III	3900		31,2
			10 А II	5220		41,8
Отправочные элементы	1	10У0	10 А III	10У0	16	16,6
	2	5У0 90	20 А I	1У70	6	8,6
	3	У80	10 А II	У80	8У	У0,3
МП-19		Полоса	-6×80	У90	У	2,0
МП-17		См. лист №62 выпуска У	-6×80	2У00	2	У,8
			-5×50	1250		2,5

Выборка металла на 1 каркас ПКБ-105

Сортамент ГОСТ	Сечение или ⌀ мм	Общая длина п.м.	Масса 1 п.м кг.	Общая масса кг.
Горячекатаная арматурная сталь класса А III ГОСТ 5781-75	16 А III	39,У	1,58	62,3
	10 А III	105,1	0,617	64,8
Горячекатаная арматурная сталь класса А II ГОСТ 5781-75	10 А II	116,9	0,617	72,1
В ст.5 сп. пс 2 ГОСТ 380-71				
Горячекатаная арматурная сталь класса А I ГОСТ 5781-75	20 А I	8,6	2,У7	21,2
В ст.3 сп. пс 2 ГОСТ 380-71				
Сталь прокатная полосовая ГОСТ 103-76	-8×80	6,8	3,77	25,6
В ст.3 пс 6 ГОСТ 380-71	-5×50	2,5	1,96	У,9

Характеристика изделия

Марка изделия	Объем бетона м³	Масса изделия т	Марка бетона	Расход стали кг. Арматурной А I	А II	А III	Полосовой
БГВ-У-3,5×2,7	2,12	5,3	300	21,2	72,1	127,1	30,5

Примечания:

1. Опалубочный чертеж блока см. на листе №3
2. Узлы А, Б см. на листе №62 вып. У
3. Размеры даны по наружным граням рабочих стержней.
4. Стержни плоских каркасов большего диаметра ориентировать в покрытии и днище – к внутренней грани блока.

Изм.	Лист	№ докум.	Подп.	Дата
Гл.инж.пр.		Ларичев		5.06
Нач.отд.		Панников		5.06
Зам.нач.отд.		Щербаков		5.06
Слав.спец.		Бачаров		5.06
Рук.груп.		Неустроев		5.06
Проект.		Удалых		19.05
Провер.		Щербаков		20.05

ТДК-Н-I-75/2-007

Блок железобетонный БГВ-У-3,5×2,7

Лит.	Масса	Масшт.
Р	5,3т	

Лист 7 Листов

в/у 14262

Инв.№ подл. | Подп. и дата | Взам.инв.№ | Инв.№ дубл. | Подп. и дата

75076-03 9

Выпуск 5

Типовые изделия серии ТДК-Н-I-75/2

Инв. N подл. | Подп. и дата | Взам. инв. N | Инв. N дубл. | Подп. и дата

1 - 1

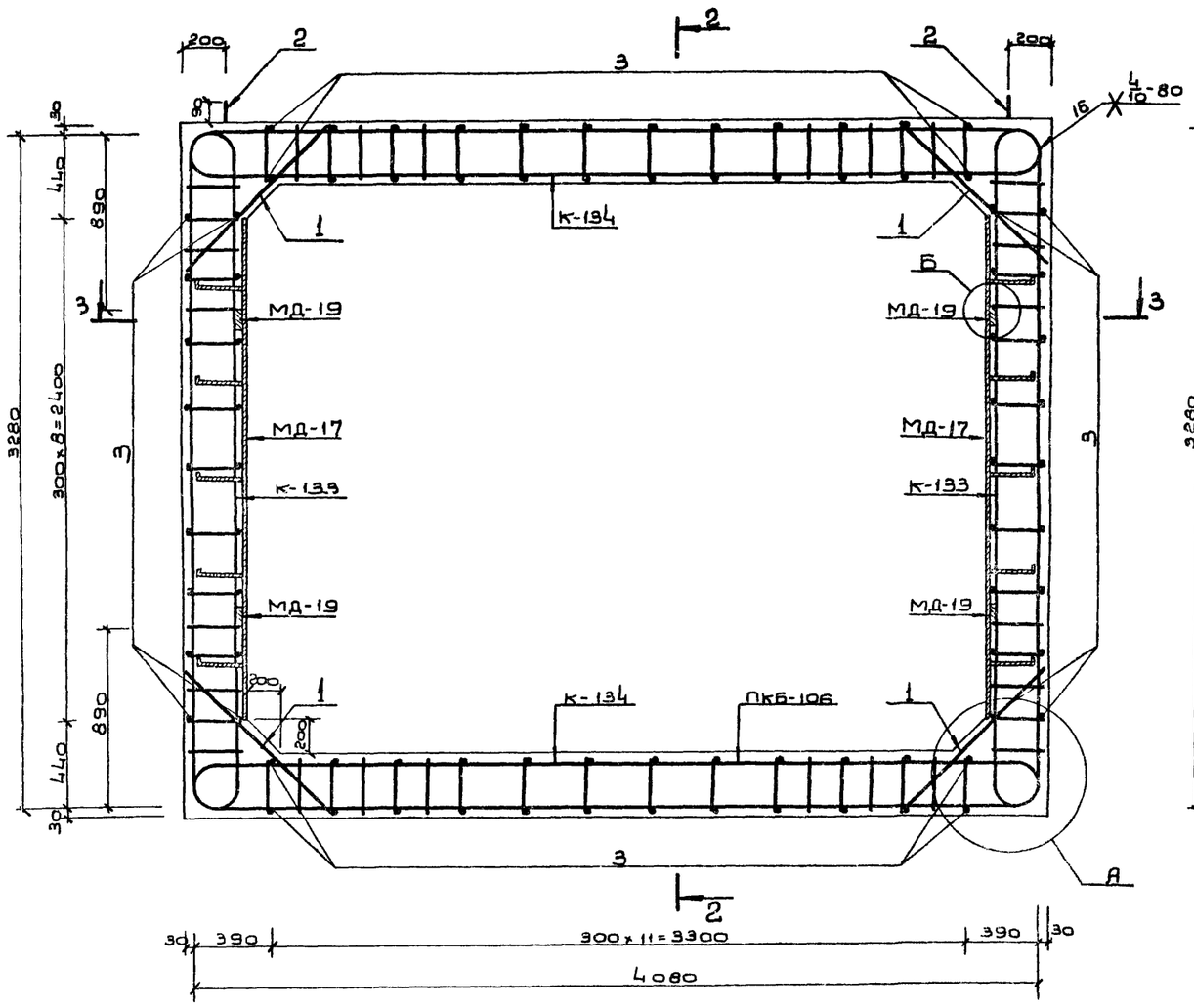

2 - 2

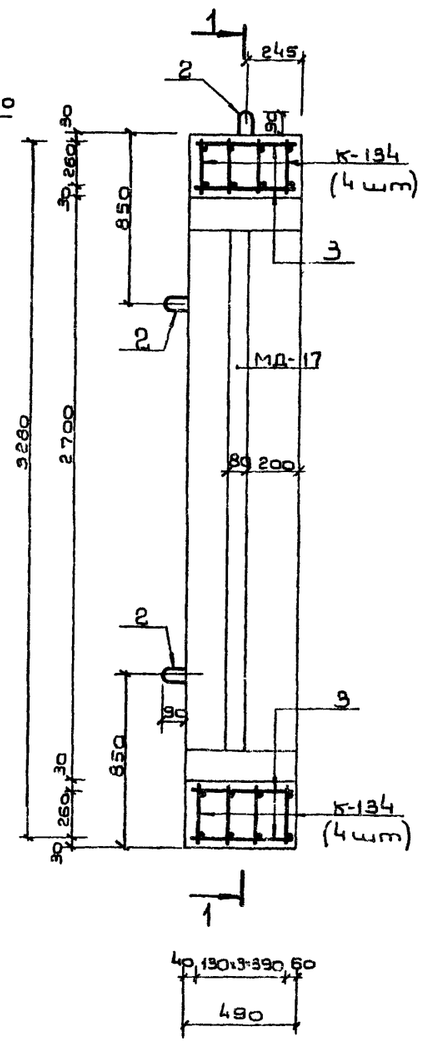

3 - 3

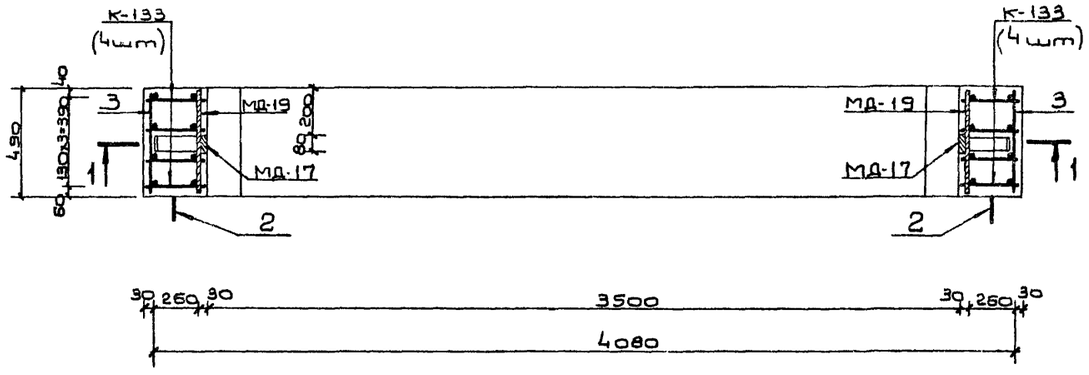

Примечания:

1. Ополубочный чертеж блока см. на листе N 3.
2. Узлы А и Б см на листе N 62 выпуска 4.
3. Размеры даны по наружным граням рабочих стержней.
4. Стержни плоских каркасов бо́льшего диаметра ориентировать в покрытии и днище - к внутренней грани блока.

Ведомость металла на 1 каркас ПКБ-106

Марка элемента	N N поз.	Эскиз	Сечение или ф мм	Длина мм	Кол-во шт.	Общая длина п.м
К-133		См. лист N 31	16 A III	7220	8	57.8
			10 A II	4350		34.8
К-134		См. лист N 31	16 A III	4910	8	39.3
			12 A III	3890		31.1
			10 A II	5220		41.8
Отдельные стержни	1	1040	16 A III	1040	16	16.6
	2 R 50	540 90	20 A I	1440	6	8.6
	3	480	10 A II	480	84	40.3
МД-18		Полоса	-6x80	490	4	2.0
МД-17		См. лист N 62 выпуска 4	-6x80	2400	2	4.8
			-5x50	1250		2.5

Выборка металла на 1 каркас ПКБ-106

Сортамент ГОСТ	Сечение или ф мм	Общая длина п.м.	Масса 1 п.м. кг	Общая масса кг
Горячекатаная арматурная сталь класса A III ГОСТ 5781-75	16 A III	113.7	1.58	179.6
	12 A III	31.1	0.888	27.6
Горячекатаная арматурная сталь класса A II ГОСТ 5781-75 В Ст5 сп, пс2 ГОСТ 380-71	10 A II	116.9	0.617	72.1
Горячекатаная арматурная сталь класса A I ГОСТ 5781-75 В Ст3 сп, пс2 ГОСТ 380-71	20 A I	8.6	2.47	21.2
Сталь прокатная полосовая ГОСТ 103-76	-6x80	6.8	3.77	25.6
В Ст3 пс6 ГОСТ 380-71	-5x50	2.5	1.96	4.9

Характеристика изделия

Марка изделия	Объем бетона м³	Масса изделия т	Марка бетона	Расход стали, кг			
				Арматурной			Полосовой
				A I	A II	A III	
БГВ-IV-3.5x2.7	2,12	5.3	300	21.2	72.1	207.2	30.5

Изм.	Лист	N докум.	Подп.	Дата
Гл. инж. пр.	Ларичев			5.06
Нач. отд.	Панников			5.06
Зам. нач. отд.	Щербаков			5.06
Гл. спец.	Бочаров			5.06
Рук. гр.	Неустроев			5.06
Проект.	Часных			5.06
Проверил	Щербаков			5.06

ТДК-Н-I-75/2-008

Блок железобетонный БГВ - IV - 3,5 x 2,7

Лит	Масса	Масштаб
Р	5,3 т	
Лист 8	Листов	

В Ч 14262

Выпуск 5

Типовые изделия серии ТДК-Н-I-75/2

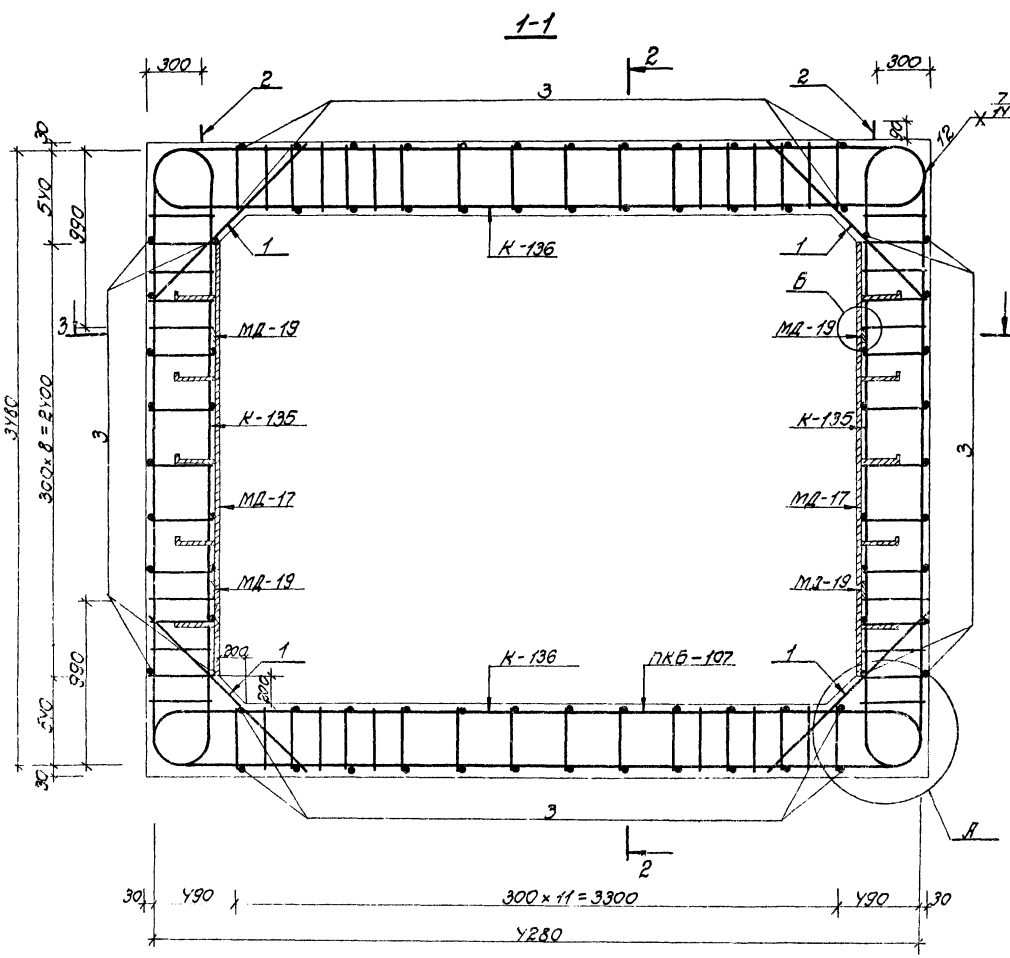

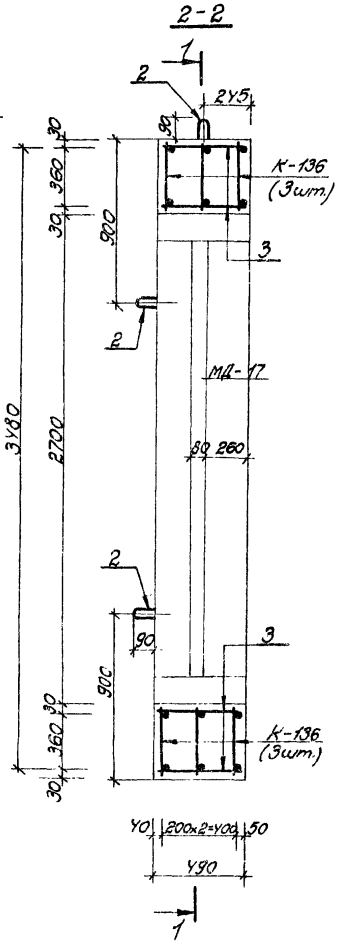

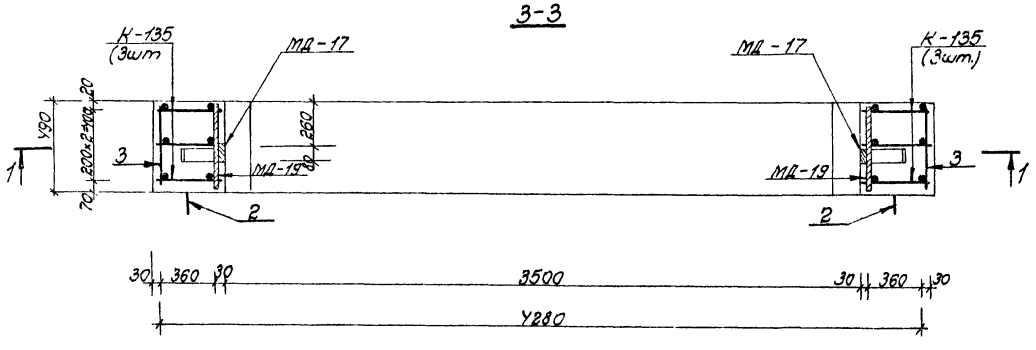

Примечания:

1. Опалубочный чертеж блока см. на листе N3
2. Узлы А, Б см. на листе N62 вып. Y
3. Размеры даны по наружным граням рабочих стержней.
4. Стержни плоских каркасов большего диаметра ориентировать в стенах к внутренней грани блока

Ведомость металла на 1 каркас ПКБ-107

Марка элемента	NN поз.	Эскиз	Сечение или ф мм	Длина мм	Кол-во шт.	Общая длина п.м.
К-135		см. лист N31	28А III	Y770	6	28,6
			20А III	3170		19,0
			10А II	5850		35,1
К-136		см. лист N31	25А III	9Y80	6	56,9
			10А II	7020		Y2,1
Отдельные стержни	1	12Y0	25А III	12Y0	12	1Y,9
	2	600	22А I	1560	6	9,Y
	3	Y80	10А II	Y80	8Y	Y0,3
МД-19		Полоса	-6×80	Y90	Y	2,0
МД-17		см. лист N62 выпуска Y	-6×80	2Y00	2	Y,8
			-5×50	1250		2,5

Выборка металла на 1 каркас ПКБ-107

Сортамент ГОСТ	Сечение или ф мм	Общая длина п.м	Масса 1 п.м кг.	Общая масса кг.
Горячекатаная арматурная сталь класса А III ГОСТ 5781-75	28А III	28,6	Y,83	138,1
	25А III	71,8	3,85	276,Y
	20А III	19,0	2,Y7	Y6,9
Горячекатаная арматурная сталь класса А II ГОСТ 5781-75 / В ст. 5 сп пс 2 ГОСТ 380-71	10А II	117,5	0,617	72,6
Горячекатаная арматурная сталь класса А I ГОСТ 5781-75 / В ст. 3 сп. пс 2 ГОСТ 380-71	22А I	9,Y	2,98	28,0
Сталь прокатная полосовая ГОСТ 103-76	-6×80	6,8	3,77	25,6
В ст. 3 пс 6 ГОСТ 380-71	-5×50	2,5	1,96	Y,9

Характеристика изделия

Марка изделия	Объем бетона м³	Масса изделия т	Марка бетона	Расход стали, кг: Арматурной А I	А II	А III	Полосовой
БГВ-III-3,5×2,7	2,9	7,3	300	28,0	72,6	Y61,Y	30,5

Изм.	Лист	N докум.	Подп.	Дата
Гл.инжен.		Ларичев		
Нач.отд.		Панников		20.6
Зам.нач.отд.		Щербаков		19.6
Глав.спец.		Бочаров		20.6
Рук.груп.		Неустроев		19.6
Проект.		Часных		19.6
Провер.		Щербаков		19.6

ТДК-Н-I-75/2-009

Блок железобетонный БГВ-III-3,5×2,7

Лит.	Масса	Масшт.
Р	7,3т	

Лист 9 Листов

в/у 1Y262

15076-03 11

Инв. N подл. | Подп. и дата | Взам. инв. | Инв. N дубл. | Подп. и дата

Типовые изделия серии ТДК-Н-I-75/2

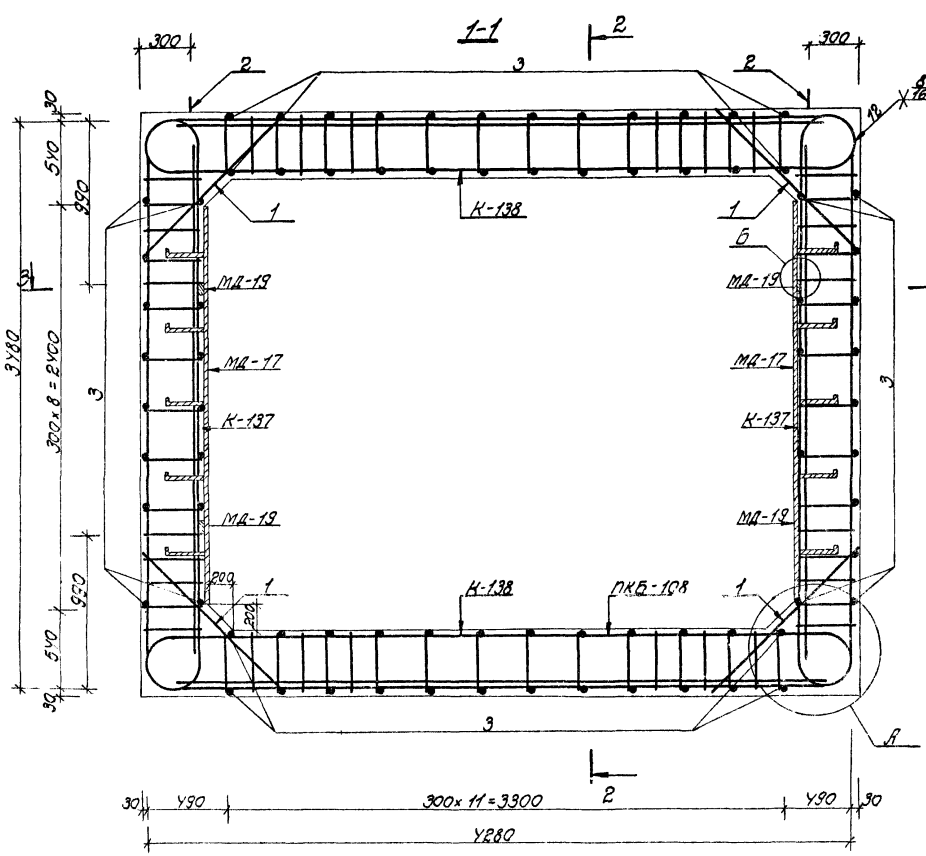

Примечания:

1. Опалубочный чертеж блока см. на листе N3
2. Узлы А, Б см. на листе N62 вып. У
3. Размеры даны по наружным граням рабочих стержней
4. Стержни плоских каркасов большего диаметра ориентировать в покрытии и днище к внутренней грани блока

Ведомость металла на 1 каркас ГКА-108

Марка элемента	N поз.	Эскиз	Сечение или ф мм	Длина мм	Кол-во шт.	Общая длина п.м.
К-137		см. лист N32	25 А III	11070	6	66,4
			12 А II	5850		35,1
К-138		см. лист N32	32 А III	5640	6	33,8
			20 А III	7740		46,4
			12 А II	7020		42,1
Отдельные стержни	1	12У0	36 А III	12У0	12	14,9
	2	А50 600 90	22 А I	1560	6	9,4
	3	У80	10 А II	У80	8У	40,3
МД-19		Полоса	−6×80	У90	У	2,0
МД-17		см. лист N62 выпуска У	−6×80	2У00	2	4,8
			−5×50	1250		2,5

Выборка металла на 1 каркас ПКБ-108

Сортамент ГОСТ	Сечение или ф мм	Общая длина п.м	Масса 1 п.м. кг.	Общая масса кг.
Горячекатаная арматурная сталь класса А III ГОСТ 5781-75	36 А III	14,9	7,99	119,1
	32 А III	33,8	6,31	213,3
	28 А III	66,4	3,85	255,6
	20 А III	46,4	2,47	114,6
Горячекатаная арматурная сталь кл. А II ГОСТ 5781-75	12 А II	77,2	0,888	68,6
В ст. 5 сп. пс 2 ГОСТ 380-71	10 А II	40,3	0,617	24,9
Горячекатаная арматурная сталь кл. А I ГОСТ 5781-75	22 А I	9,4	2,98	28,0
В ст. 3 сп. пс 2 ГОСТ 380-71				
Сталь прокатная полосовая ГОСТ 103-76	−6×80	6,8	3,77	25,6
В ст. 3 пс 6 ГОСТ 380-71	−5×50	2,5	1,96	4,9

Характеристика изделия

Марка изделия	Объем бетона изделия м³	Масса изделия т	Марка бетона	Расход стали, кг: Арматурной А I	А II	А III	Полосовой
БГВ-II-3,5×2,7	2,9	7,3	300	28,0	93,5	702,6	30,5

Изм.	Лист	N докум.	Подп.	Дата
Гл.инж.пр.		Ларичев		
Нач.отд.		Ланников		
Зат.нач.		Цвербаков		
Гл.спец.		Бочаров		
Рук.гр.		Неустроев		
Проект.		Удовых		
Провер.		Цвербаков		

ТДК-Н-I-75/2-010

Блок железобетонный БГВ-II-3,5×2,7

Лит.	Масса	Масшт.
О	7,3т	
Лист 10	Листов	

В/У 14262

Выпуск 5

Типовые изделия серии ТДК-Н-I-75/2

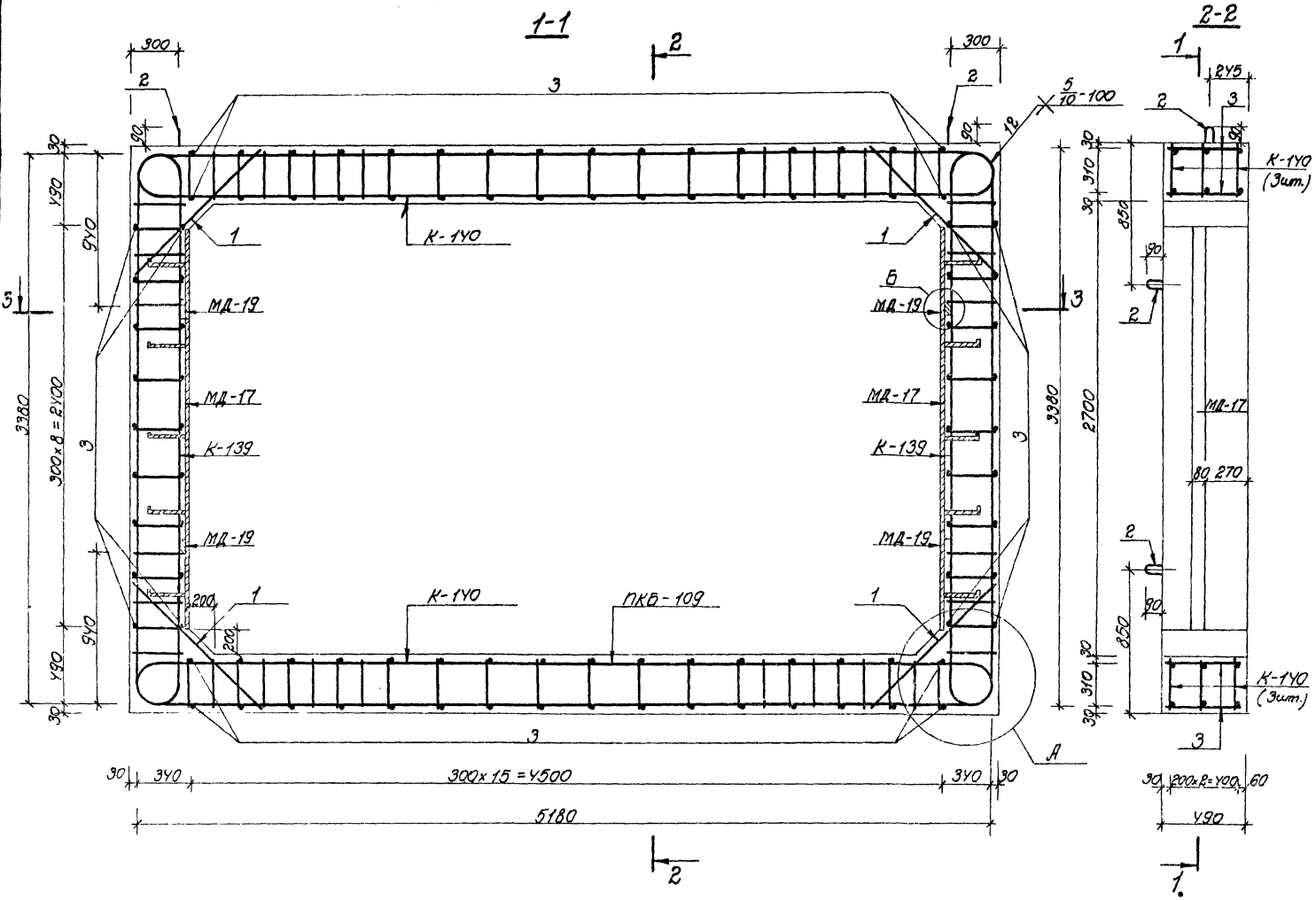

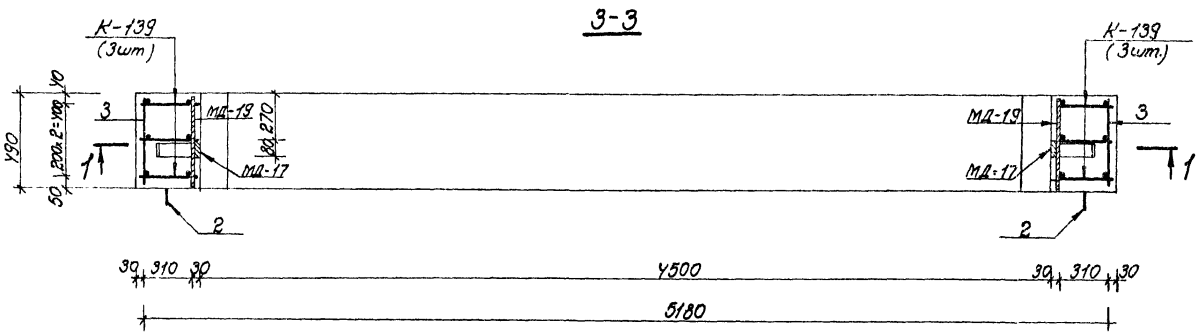

Ведомость металла на 1 каркас ПКБ-109

Марка элемента	NN поз.	Эскиз	Сечение или ф мм	Длина мм	Кол-во шт.	Общая длина п.м.
К-139		ст. лист N32	16 А III	4310	6	25,9
			12 А III	3190		19,1
			10 А II	5100		30,6
К-140		ст. лист N32	20 А III	6190	6	37,1
			16 А III	4950		29,7
			10 А II	8160		49,0
Отдельные стержни	1	1100	12 А III	1100	12	13,2
	2	600	22 А I	1560	6	9,4
	3	480	10 А II	480	100	48,0
МД-19		Полоса	-6×80	490	4	2,0
МД-17		ст. лист N62 выпуска 4	-6×80	2400	2	4,8
			-5×50	1250		2,5

Выборка металла на 1 каркас ПКБ-109

Сортамент ГОСТ	Сечение или ф мм	Общая длина п.м.	Масса 1 п.м. кг.	Общая масса кг.
Горячекатаная арматурная сталь класса А III ГОСТ 5781-75	20 А III	37,1	2,47	91,6
	16 А III	55,6	1,58	87,8
	12 А III	32,3	0,888	28,7
Горячекатаная арматурная сталь класса А II ГОСТ 5781-75 В ст. 5сп. пс 2 ГОСТ 380-71	10 А II	127,6	0,617	78,7
Горячекатаная арматурная сталь класса А I ГОСТ 5781-75 В ст. 3сп, пс 2 ГОСТ 380-71	22 А I	9,4	2,98	28,0
Сталь. прокатная полосовая ГОСТ 103-76 В ст. 3 пс 6 ГОСТ 380-71	-6×80	6,8	3,77	25,6
	-5×50	2,5	1,96	4,9

Характеристика изделия.

Марка изделия	Объем бетона $м^3$	Масса издел. т	Марка бетона	Расход стали, кг. Арматурной А I	А II	А III	Полосовой
БГВ-V-4,5×2,7	2,88	7,2	300	28,0	78,7	208,1	30,5

Примечания:

1. Опалубочный чертеж блока см. на листе N3
2. Узлы А, Б см. на листе N62 выпуска 4
3. Размеры даны по наружным граням рабочих стержней.
4. Стержни плоских каркасов большего диаметра ориентировать в покрытии и днище - к внутренней грани, в стенах - к наружной грани блока.

Изм.	Лист	N докум.	Подп.	Дата
Гл.инж.пр.		Паричев		5.6
Нач.отд.		Панников		5.6
Зам.нач.отд.		Щербаков		5.06
Глав.спец.		Бочаров		5.6
Рук.груп.		Неустроев		5.6
Проект.		Часных		19.5
Провер.		Щербаков		20.06

ТДК-Н-I-75/2-011

Блок железобетонный. БГВ-V-4,5×2,7

Лит.	Масса	Масшт.
Р	7,2 т	

Лист 11 Листов

В/У 14262

Инв.N подл. | Подп. и дата | Взам.инв.N | Инв.N дубл. | Подп. и дата

15076-03 13

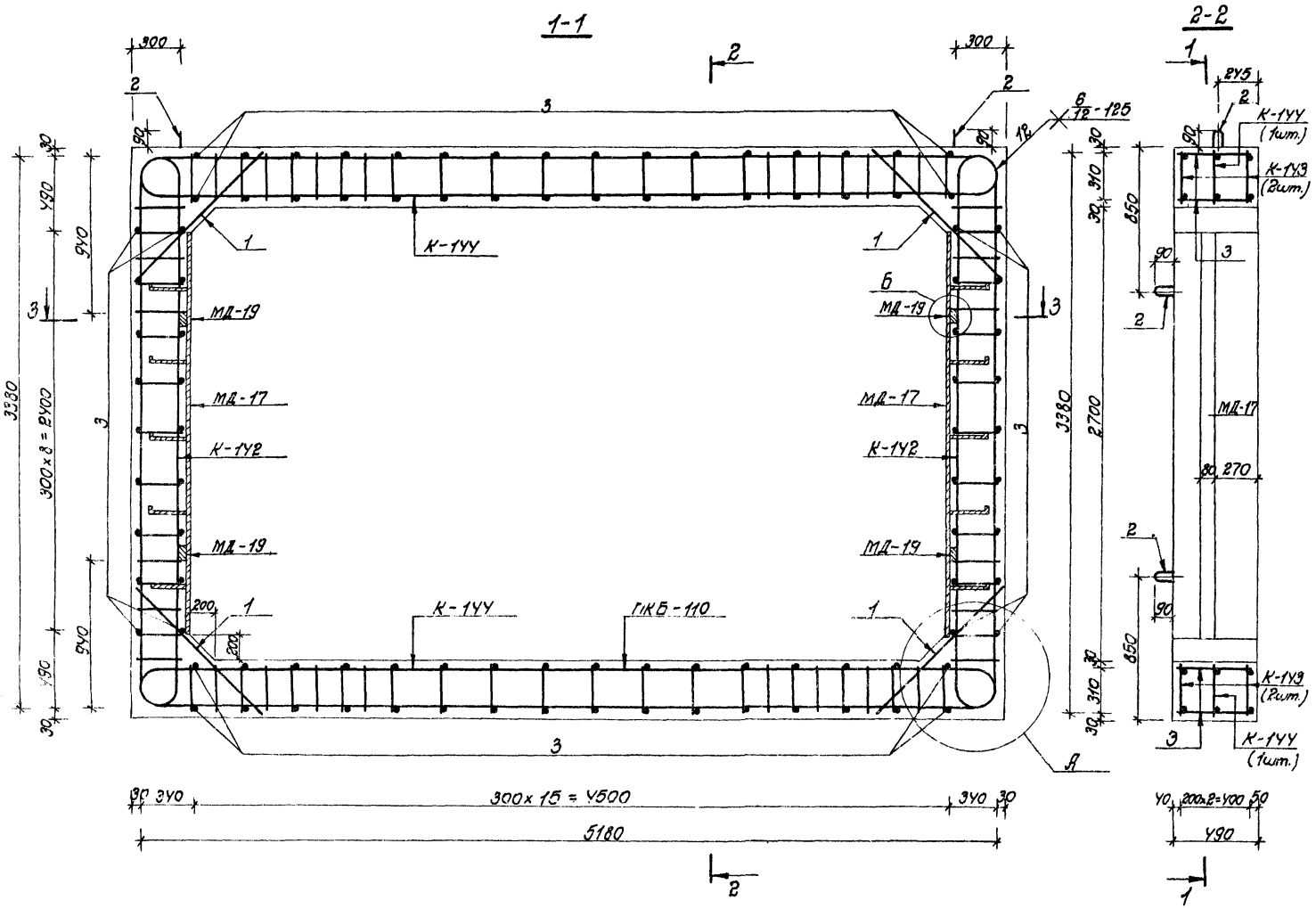

Ведомость металла на 1 каркас ПКБ-110

Марка элемента	NN поз.	Эскиз	Сечение или ф мм	Длина мм	Кол-во шт.	Общая длина п.м.
К-1У1		см. лист N32	20 А III	7520	4	30,1
			10 А II	5100		20,4
К-1У2		см. лист N33	20 А III	4380	2	8,8
			16 А III	3140		6,3
			10 А II	5100		10,2
К-1У3		см. лист N33	25 А III	6310	4	25,2
			20 А III	4830		19,3
			10 А II	8160		32,6
К-1УУ		см. лист N33	20 А III	11120	2	22,2
			10 А II	8160		16,3
Отдельные стержни	1	1100	20 А III	1100	12	13,2
	2 А80	600 80	22 А I	1560	6	9,4
	3	480	10 А II	480	100	48,0
МД-19		Полоса	-6х80	490	4	2,0
МД-17		см. лист N62 выпуска У	-6х80	2400	2	4,8
			-5х50	1250		2,5

Выборка металла на 1 каркас ПКБ-110

Сортамент прост	Сечение или ф мм	Общая длина п.м.	Масса 1 п.м. кг	Общая масса кг.
Горячекатаная арматурная сталь класса А III ГОСТ 5781-75	25 А III	25,2	3,85	97,0
	20 А III	93,6	2,47	231,2
	16 А III	6,3	1,58	10,0
Горячекатаная арматурная сталь класса А II ГОСТ 5781-75	10 А II	127,5	0,617	78,7
Вст 5 сп. пс 2 ГОСТ 380-71				
Горячекатаная арматурная сталь класса А I ГОСТ 5781-75	22 А I	9,4	2,98	28,0
В ст. 3 сп, пс 2 ГОСТ 380-71				
Сталь прокатная полосовая ГОСТ 103-76	-6х80	6,8	3,77	25,6
В ст. 3 пс 6 ГОСТ 380-71	-5х50	2,5	1,96	4,9

Характеристика изделия

Марка изделия	Объем бетона м³	Масса изделия т	Марка бетона	Расход стали, кг			
				арматурной			полосовой
				А I	А II	А III	
БГВ-IV-4,5х2,7	2,88	7,2	300	28,0	78,7	338,2	30,5

Изм.	Лист	N докум.	Подп.	Дата	ТДК-Н-I-75/2-012	
Гл.инж.пр.	Ларичев			5.86	Блок железобетонный БГВ-IV-4,5х2,7	Лит. Р; Масса 7,2т; Масштаб
Нач.отд.	Панников			5.86		
Эт.инж.	Щербаков			5.86		Лист 12 Листов
Гл.констр.	Бакуров			5.86		
Рук.груп.	Неустроев			5.86		6/У 14262
Проект.	Удачных			19.5		
Провер.	Щербаков			20.06		

Выпуск 5

Типовые изделия серии ТДК-Н-I-75/2

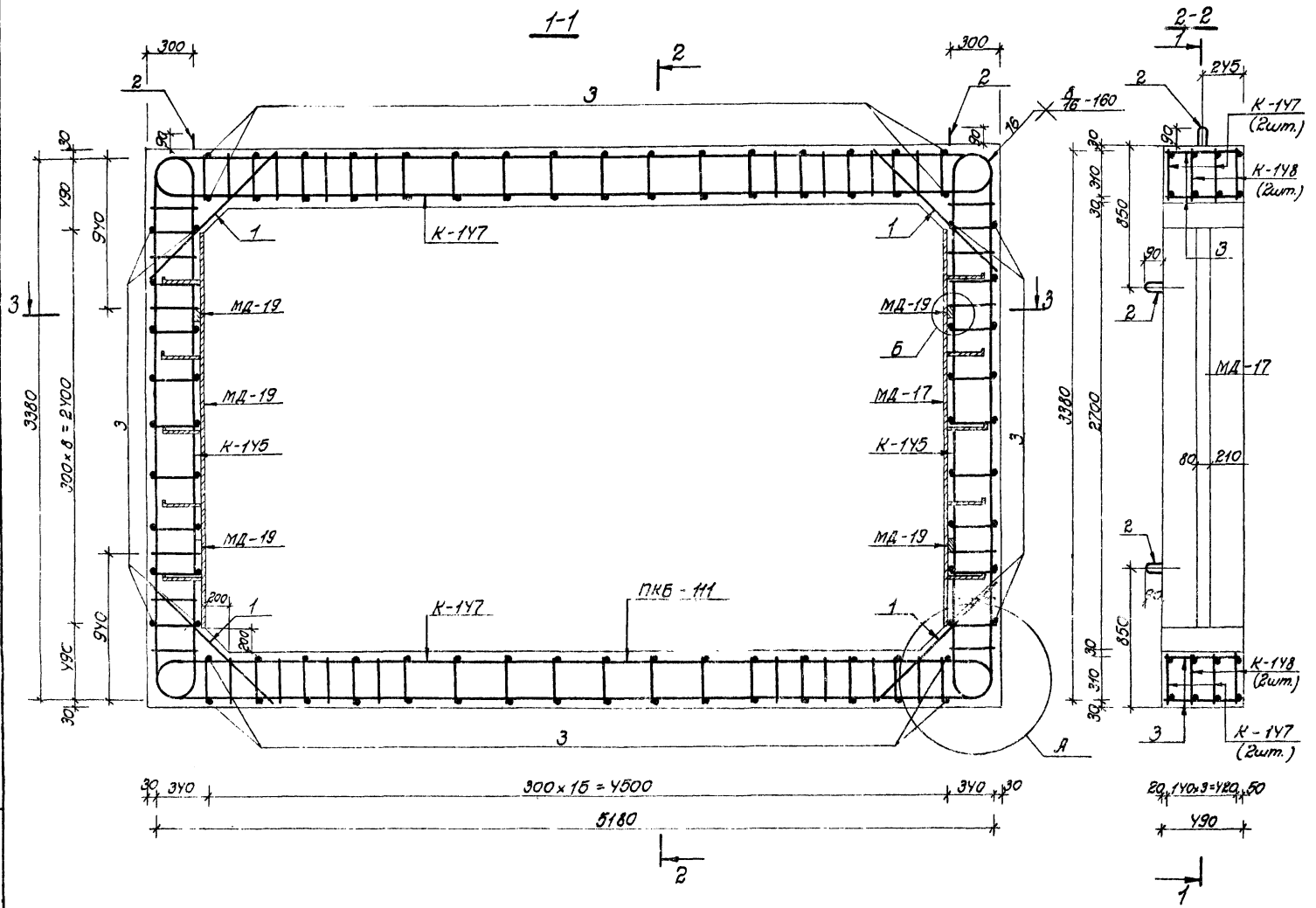

Ведомость металла на 1 каркас ПКБ-111

Марки элемента	№№ поз.	Эскиз	Сечение или ф мм	Длина мм	Кол. на эл. шт.	Общая длина п. м.
К-1У5		Ст. лист №33	32 А III	4630	У	18,5
			25 А III	3010		12,0
			10 А II	5100		20,4
К-1У6		Ст. лист №33	28 А III	4550	У	18,2
			16 А III	3010		12,0
			10 А II	5100		20,4
К-1У8		Ст. лист №3У	32 А III	11300	У	45,2
			10 А II	8160		32,6
К-1У7		Ст. лист №3У	28 А III	11220	У	44,9
			10 А II	8160		32,6
Отдельные стержни	1	1100	28 А III	1100	16	17,6
	2	А50 600 30	32 А I	1560	6	9,4
	3	480	10 А II	480	100	48,0
МД-19		Полоса	-8×80	490	У	2,0
МД-17		Ст. лист №62 выпуска У	-6×80	2400	2	4,8
			-5×50	1250		2,5

Выборка металла на 1 каркас ПКБ-111

Сортамент	Сечение или ф мм	Общая длина п. м.	Масса 1 п. м. кг.	Общая масса кг.
Горячекатаная арматурная сталь класса А III ГОСТ 5781-75	32 А III	63,7	3,31	401,9
	28 А III	80,7	4,83	389,6
	25 А III	12,0	3,85	46,2
	16 А III	12,0	1,58	19,0
Горячекатаная арматурная сталь х.л. А II ГОСТ 5781-75 / Ст. 5 сп. пс 2 ГОСТ 380-71	10 А II	154,0	0,617	95,0
Горячекатаная арматурная сталь кл. А I ГОСТ 5781-75 / Ст. 3 сп. пс 2 ГОСТ 380-71	22 А I	9,4	2,98	28,0
Сталь прокатная полосовая ГОСТ 103-76 / Ст. 3 пс 6 ГОСТ 380-71	-8×80	6,8	3,77	25,6
	-5×50	2,5	1,96	4,9

Характеристика изделия

Марка изделия	Объем бетона м³	Масса издел. т	Марка бетона	Расход стали, кг. Арматурной A I	A II	A III	Полосовой
БГВ-III-4,5×2,7	2,88	7,2	300	28,0	95,0	856,9	30,5

Примечания:

1. Опалубочный чертеж блока см. на листе 3
2. Узлы А, Б см. на листе №62 выпуска У
3. Размеры даны по наружным граням рабочих стержней.
4. Стержни плоских каркасов большего диаметра ориентировать к внутренней грани блока

Изм.	Лист	№ докум.	Подп.	Дата
Гл.инж.пр.		Парамуев		5.06
Нач.отд.		Панчуков		5.06
Зам.нач.отд.		Щербаков		5.06
Сл.вед.гр.		Бачуров		5.06
Рук.груп.		Неустроев		5.06
Проект.		Чесных		19.5
Провер.		Щербаков		20.06

ТДК-Н-I-75/2-013

Блок железобетонный БГВ-III-4,5×2,7

Лит	Масса	Масшт.
Р	7,2т.	
Лист 13	Листов	

6/У 14262

Инв.№подл. | Подп. и дата | Взам.инв.№ | Инв.№дубл. | Подп. и дата

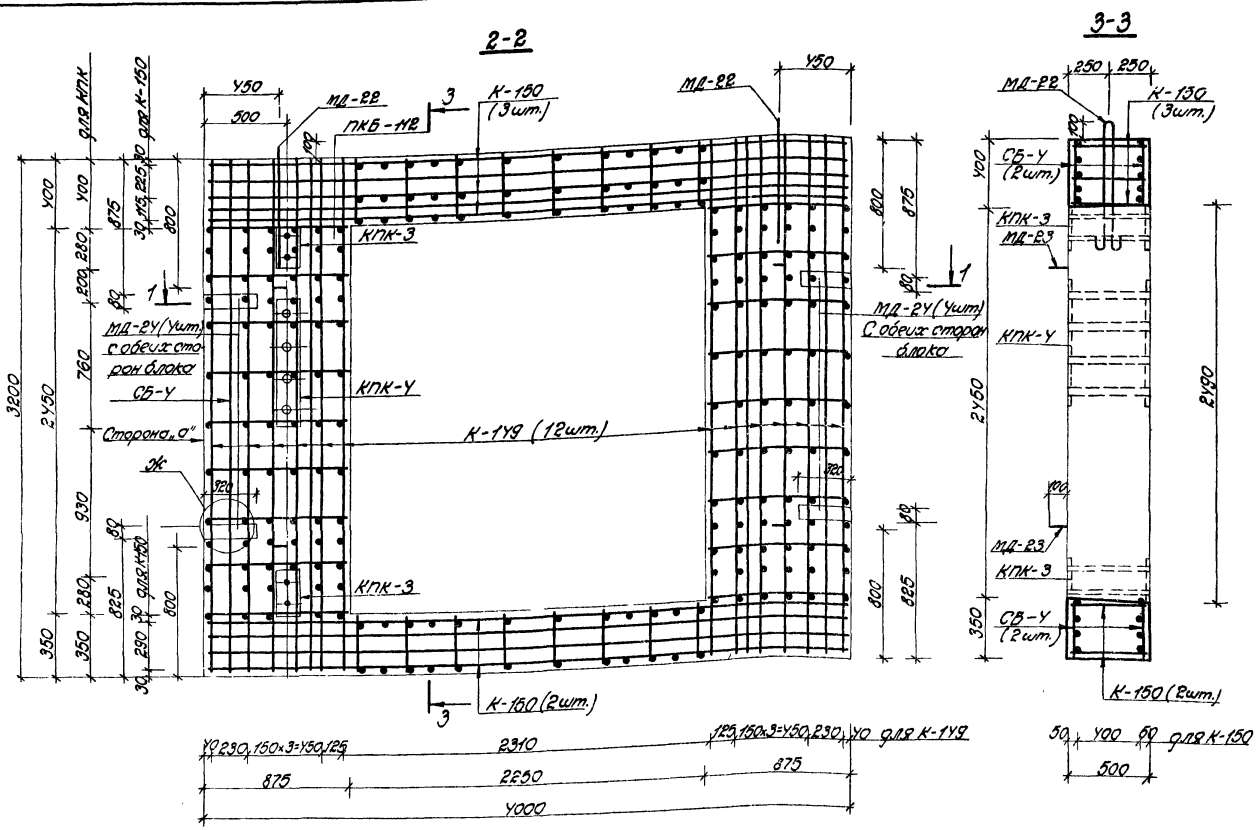

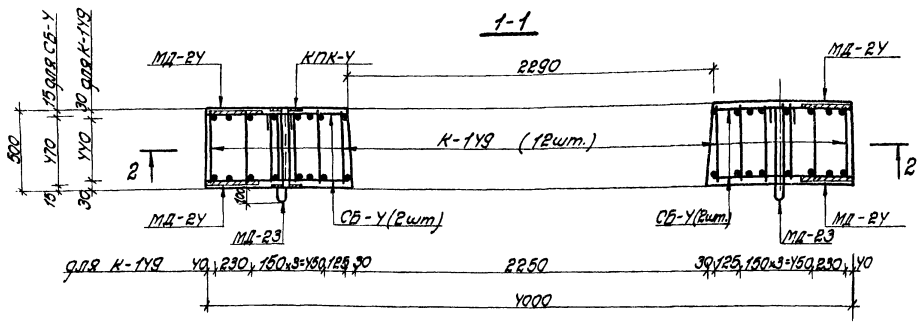

Примечания:

1. Опалубочный чертеж блока см. на листе №3
2. Узел Ж см. на листе №51 выпуска 3
3. Размеры даны по осям рабочих стержней

Выборка каркасов и закладных деталей

№№ п/п	Марка изделия		К-во шт.	Эскиз или ссылка на чертеж
1	Пространственный каркас ПКБ-112	К-1Y9	12	Лист №3Y
		К-150	5	
		СБ-Y	2	Лист №Y1
2	Закладные детали МД-22		2	⌀25 800 90 850 ℓ=1950мм
3	Закладные детали МД-23		4	⌀20 550 90 850 ℓ=1450мм
4	Закладные детали МД-2Y		8	−8×80 ℓ=320мм
5	Закладные детали КПК-3		2	Лист №39
6	Закладные детали КПК-Y		1	Лист №39

Выборка стали на 1 блок.

Сортамент ГОСТ	Сечение мм	Длина м	Масса 1 п.м. кг.	Общая масса кг.
Сталь горячекатаная арматурная кл. АI ГОСТ 5781-75	25АI	3,9	3,85	15,0
В ст.3 пс, сп2 ГОСТ 380-71	20АI	5,8	2,47	14,3
Сталь горячекатаная арматурная кл. АII ГОСТ 5781-75	10АII	201,8	0,617	124,5
В ст5 пс, сп2 ГОСТ 380-71				
Сталь горячекатаная арматурная кл. АIII ГОСТ 5781-75	12АIII	87,8	0,888	78,0
	10АIII	39,8	0,617	24,6
Сталь прокатная полосовая ГОСТ 103-76	−8×80	2,6	5,02	12,9
В ст.3 пс6 ГОСТ 380-71				
Сталь листовая горячекатаная ГОСТ 19903-74	δ=6	0,40	47,1	18,8
В ст.3 сп, пс5 ГОСТ 380-71				
Трубы стальные бесшовные горячекатаные ГОСТ 8732-70	d=45×3,5	1,0	3,58	3,6
	d=68×3,5	1,0	5,57	5,6
Трубы стальные водогазопроводные ГОСТ 3262-62	d=423×3,2	2,0	3,09	6,2

Характеристика изделия.

Марка изделия	Объем бетона м³	Масса изделия Т	Марка бетона	Расход стали, кг. Арматурной АI	АII	АIII	Полосовой	Толстолистовой	Трубы
БГВ-V-3,5×2,7В	3,65	9,2	300	29,3	124,5	102,6	12,9	18,8	15,4

Изм.	Лист	№ докум.	Подп.	Дата
Гл.инж.пр.		Ларичев		
Нач.отд.		Паннуков		20.6
Зам.нач.отд.		Щербаков		19.6
Глав.спец.		Бочаров		20.6
Рук.груп.		Неустроев		19.6
Проект.		Часных		5.06
Провер.		Щербаков		19.6

ТДК-Н-I-75/2-01Y

Блок железобетонный БГВ-V-3,5×2,7В

Лит.	Масса	Масшт.
Р	9,2т.	

Лист 1Y Листов

6/Y 14262

Выпуск 5

Типовые изделия серии ТДК-Н-I-75/2

Инв.№ подл. | Подп.и дата | Взам.инв.№ | Инв.№ дуб. | Подп.и дата

15076-03 16

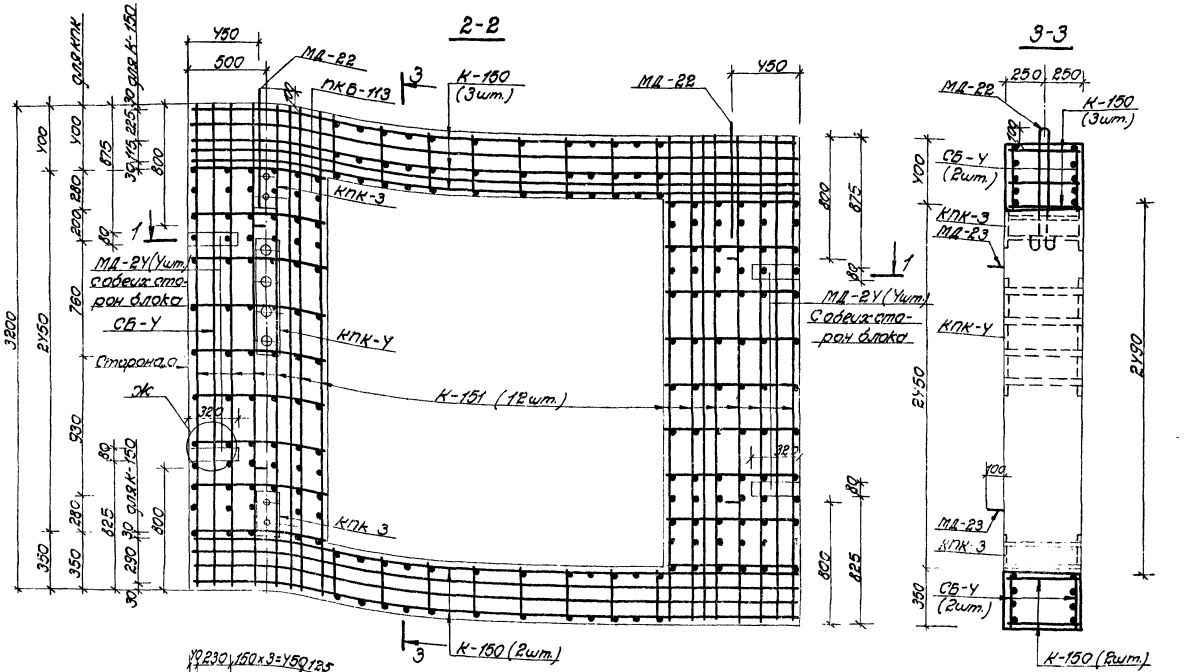

Примечания:

1. Опалубочный чертеж блока см. на листе №3
2. Узел Ж см. на листе №51 выпуска 3
3. Размеры даны по осям рабочих стержней.

Выборка каркасов и закладных деталей

№№ п/п	Марка изделия		К-во шт.	Эскиз или ссылка на чертеж
1	Пространственный каркас ПКВ-113	К-151	12	Лист № 3У
		К-150	5	
		СБ-У	2	Лист № У1
2	Закладные детали МД-22		2	150, 800, 80, 125, 20, 350, 20, 125, ℓ=1350мм
3	Закладные детали МД-23		У	150, 20, 350, 20, 125, ℓ=1150мм
У	Закладные детали МД-2У		8	−8×80 ℓ=320 мм
5	Закладные детали КПК-3		2	Лист № 39
6	Закладные детали КПК-У		1	Лист № 39

Выборка стали на 1 блок

Сортамент ГОСТ	Сечение мм	Длина м	Масса 1 п.м. кг.	Общая масса кг.
Сталь горячекатаная арматурная кл. AI ГОСТ 5781-75	25 AI	3,9	3,85	15,0
В ст. 3 пс, сп 2 ГОСТ 380-71	20 AI	5,8	2,47	14,3
Сталь горячекатаная арматурная кл. AII ГОСТ 5781-75	10 AII	201,8	0,617	124,5
В ст. 5 пс, сп 2 ГОСТ 380-71				
Сталь горячекатаная арматурная кл. AIII ГОСТ 5781-75	20 AIII	88,6	2,47	218,8
	10 AIII	39,8	0,617	24,6
Сталь прокатная полосовая ГОСТ 103-76	−8×80	2,6	5,02	12,9
В ст. 3 пс 6 ГОСТ 380-71				
Сталь листовая горячекатаная ГОСТ 19903-74	σ=6	0,40	47,1	18,8
В ст. 3 сп, пс 5 ГОСТ 380-71				
Трубы стальные весовые горячекатаные ГОСТ 8732-70	d=45×3,5	1,0	3,58	3,6
	d=68×3,5	1,0	5,57	5,6
Трубы стальные водогазопроводные ГОСТ 3262-62	d=Y23×3,2	2,0	3,09	6,2

Характеристика изделия

Марка изделия	Объем бетона изделия м³	Масса изделия т	Марка бетона	Расход стали, кг. Арматурной AI	AII	AIII	Полосовой	Толстолистовой	Трубы
БРВ-IV-3,5×2,7В	3,65	9,2	300	29,3	124,5	243,4	12,9	18,8	15,4

Изм. Лист	№ докум.	Подп.	Дата	ТДК-Н-I-75/2-015
Гл. инж. проект	Ярочев			Блок железобетонный БРВ-IV-3,5×2,7В
Нач. отд.	Панчков		20.6	Лист 9,2т.
Гл. конст.	Черепков		19.6	Листов 15
Гл. спец.	Бочаров		20.6	
Дир. ГПИ	Неустроев		19.5	
Проект.	Удовых		19.5	
Провер.	Черепков		19.6	В/У 1У262

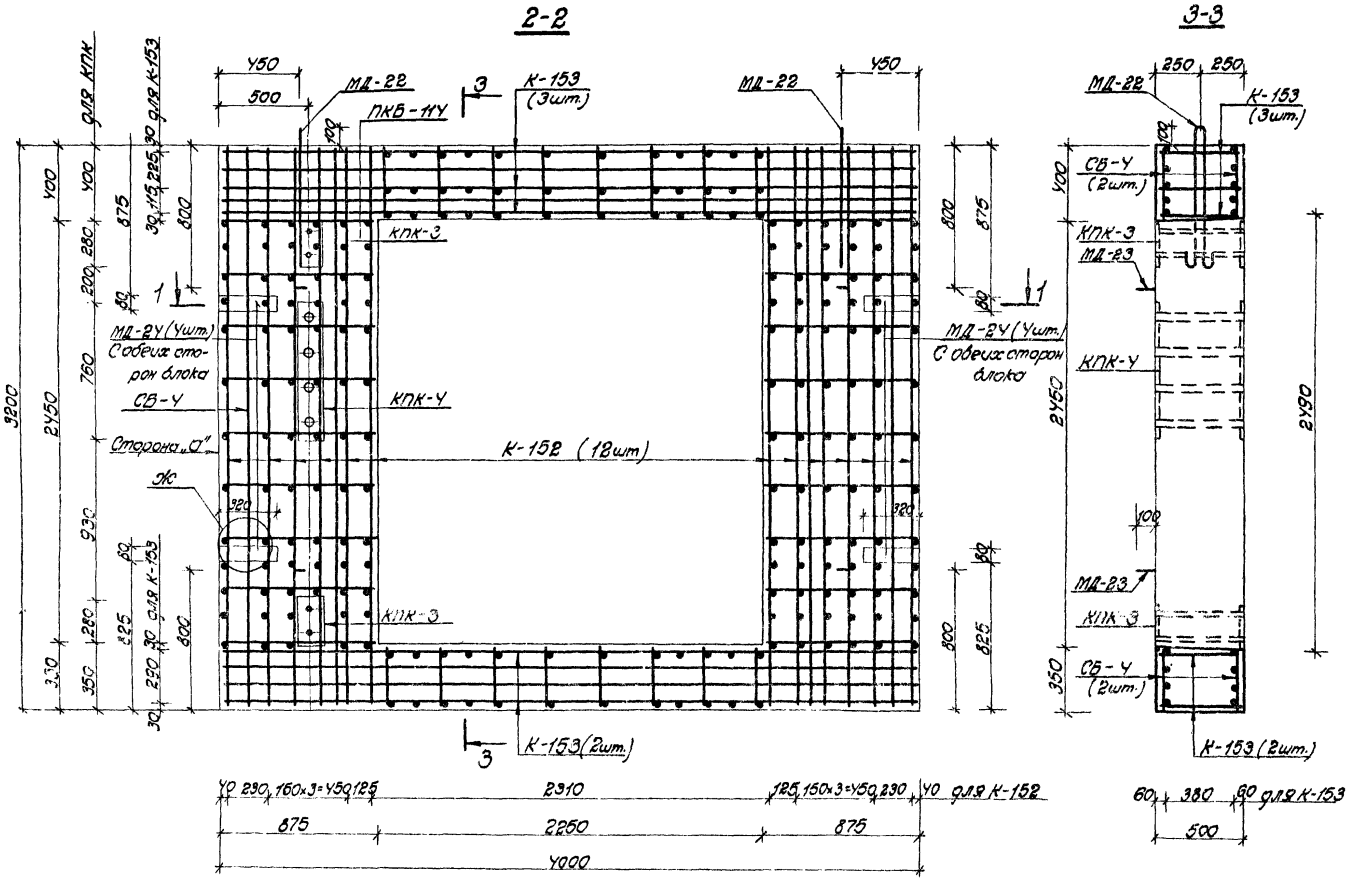

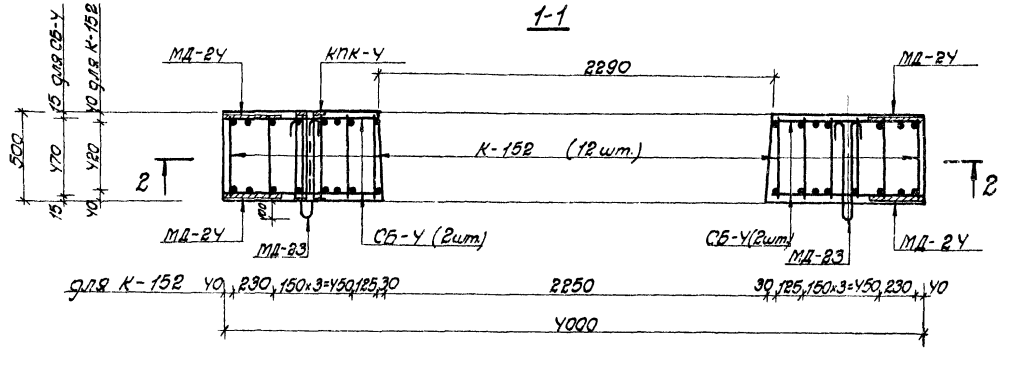

Выборка каркасов и закладных деталей.

NN п/п	Марка изделия		Кол-во шт.	Эскиз или ссылка на чертеж
1	Пространственный каркас ПКБ-11Ч	К-152	12	лист N35
		К-153	5	
		СБ-Ч	2	лист N41
2	Закладные детали МД-22		2	8,50 ⌀25 800 90 ℓ=1950мм
3	Закладные детали МД-23		4	8,50 ⌀20 550 90 ℓ=1450мм
4	Закладные детали МД-2Ч		8	-8×80 ℓ=320мм
5	Закладные детали КПК-3		2	лист N39
6	Закладные детали КПК-Ч		1	лист N39

Выборка стали на 1 блок

Сортамент ГОСТ	Сечение мм	Длина м	Масса 1п.м кг.	Общая масса кг.
Сталь горячекатаная арматурная кл. АI ГОСТ 5781-75	25 АI	3,9	3,85	15,0
В ст.3пс. сп 2 ГОСТ 380-71	20 АI	5,8	2,47	14,3
Сталь горячекатаная арматурная кл. АII ГОСТ 5781-75	10 АII	199,7	0,617	123,2
В ст.5пс. сп 2 ГОСТ 380-71				
Сталь горячекатаная арматурная кл. АIII ГОСТ 5781-75	28 АIII	89,5	4,83	432,3
	12 АIII	39,8	0,888	35,3
Сталь прокатная полосовая ГОСТ 103-76	-8×80	2,6	5,02	12,9
В ст.3пс6 ГОСТ 380-71				
Сталь горячекатаная листовая ГОСТ 19903-74	d=6	0,40	47,1	18,8
В ст.3сп, пс5 ГОСТ 380-71				
Трубы стальные бесшовные горячекатаные ГОСТ 8732-70	d=45×3,5	1,0	3,58	3,6
	d=68×3,5	1,0	5,57	5,6
Трубы стальные водогазопроводные ГОСТ 3262-62	d=423×3,2	2,0	3,09	6,2

Примечания:

1. Опалубочный чертеж блока см. на листе N3
2. Узел Ж см. на листе N51 выпуска 3
3. Размеры даны по осям рабочих стержней.

Характеристика изделия

Марка изделия	Объем бетона $м^3$	Масса изделия Т	Марка бетона	Расход стали, кг: Арматурной АI	АII	АIII	Полосовой	Толстолистовой	Трубы
БГВ-III-3,5×2,7В	3,65	9,2	300	29,3	123,2	467,6	12,9	18,8	15,4

Изм.	Лист	N докум.	Подп.	Дата
Гл.инж.пр.		Ларичев		5.6
Нач.отд.		Панников		5.6
Зам.нач.отд.		Щербаков		5.06
Глав.спец.		Бочаров		5.06
Рук.груп.		Неустроев		5.6
Проект.		Часных		5.6
Провер.		Щербаков		5.06

ТДК-Н-I-75/2-016

Блок железобетонный БГВ-III-3,5×2,7В

Лит.	Масса	Масшт.
Р	9,2т.	

Лист 16 Листов

в/ч 14262

Типовые изделия серии ТДК-Н-I-75/2

Выпуск 5

Инв.N подл. | Подп.и дата | Взам.инв.N | Инв.N дуб. | Подп.и дата

13076-03 78

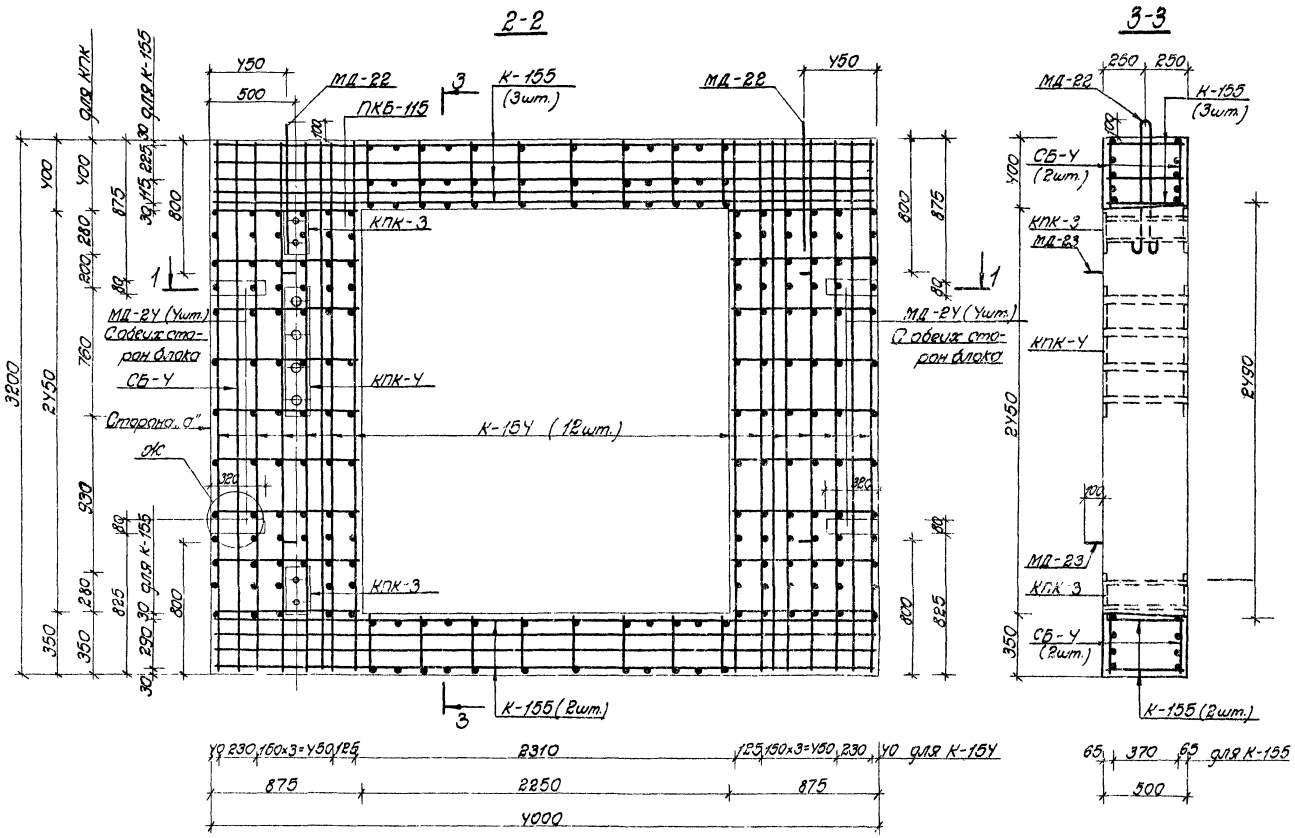

Примечания:

1. Опалубочный чертеж блока см. на листе №3
2. Узел ж см. на листе №51 выпуска 3
3. Размеры даны по осям рабочих стержней.

Выборка каркасов и закладных деталей

№№ п/п	Марка изделия		Кол. шт.	Эскиз или ссылка на чертеж
1	Пространственный каркас ПКБ-115	К-15У	12	Лист № 35
		К-15Б	5	
		СБ-У	2	Лист № 41
2	Закладные детали МД-22		2	ℓ=1950мм
3	Закладные детали МД-23		4	ℓ=1450мм
У	Закладные детали МД-2У		8	-8×80 ℓ=380мм
5	Закладные детали КПК-3		2	Лист № 39
6	Закладные детали КПК-У		1	Лист № 39

Выборка стали на 1 блок

Сортамент ГОСТ	Сечение мм	Длина м	Масса 1 п.м кг.	Общая масса кг.
Сталь горячекатаная арматурная кл. АI ГОСТ 5781-75	25 А I	3,9	3,85	15,0
Ст 3 пс, сп 2 ГОСТ 380-71	20 А I	5,8	2,47	14,3
Сталь горячекатаная арматурная кл. А II ГОСТ 5781-75	10 А II	199,7	0,617	123,1
Ст 5 пс, сп 2 ГОСТ 380-71				
Сталь горячекатаная арматурная кл. А III ГОСТ 5781-75	32 А III	90,0	6,31	567,9
	16 А III	39,8	1,58	62,9
Сталь прокатная полосовая ГОСТ 103-76	-8×80	2,6	5,02	12,9
Ст 3 пс 6 ГОСТ 380-71				
Сталь горячекатаная листовая ГОСТ 19903-74	δ=6	0,40	47,1	18,8
Ст 3 сп, пс 5 ГОСТ 380-71				
Трубы стальные бесшовные горячекатаные ГОСТ 8732-70	d=45×3,5	1,0	3,58	3,6
	d=68×3,5	1,0	5,57	5,6
Трубы стальные водогазопроводные ГОСТ 3262-62	d=125×3,2	2,0	3,09	6,2

Характеристика изделия

Марка изделия	Объем бетона м³	Масса изделия т	Марка бетона	Расход стали, кг: Арматурной AI	AII	AIII	Полосовой	Толстолистовой	Трубы
БГВ-II-3,5×2,7В	3,65	9,2	300	29,3	123,1	630,8	12,9	18,8	15,4

Изм.	Лист	№ докум.	Подп.	Дата
Гл.инженер	Ларичев			5.06
Нач.отд.	Панников			5.06
Зам.нач.отд.	Щербаков			5.06
Гл.спец.	Бахарев			5.06
Рук.груп.	Неустроев			5.06
Проект.	Часных			5.06
Провер.	Щербаков			5.06

ТДК-Н-I-75/2-017

Блок железобетонный БГВ-II-3,5×2,7В

Лит.	Масса	Масшт.
О	9,2т.	

Лист 17 Листов

в/у 1У262

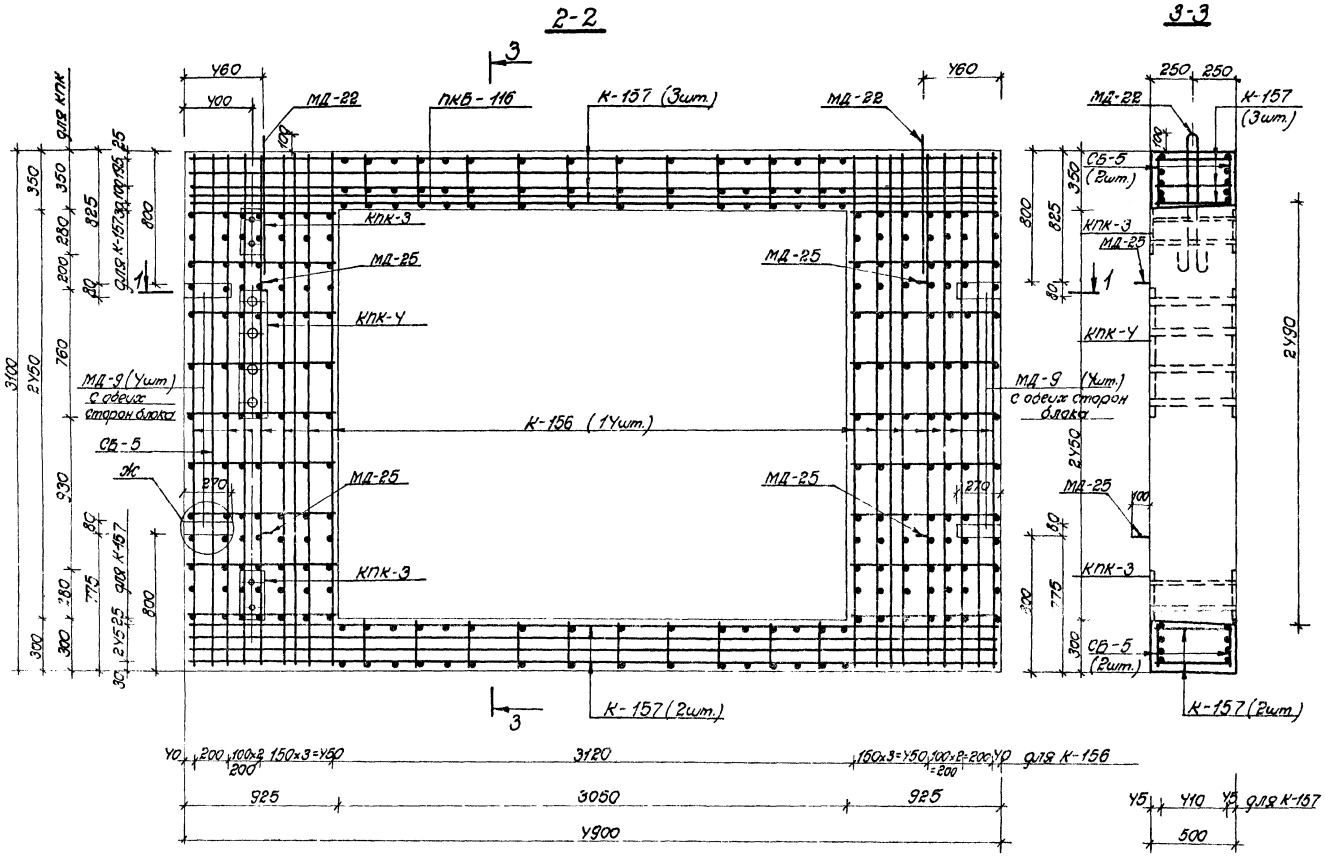

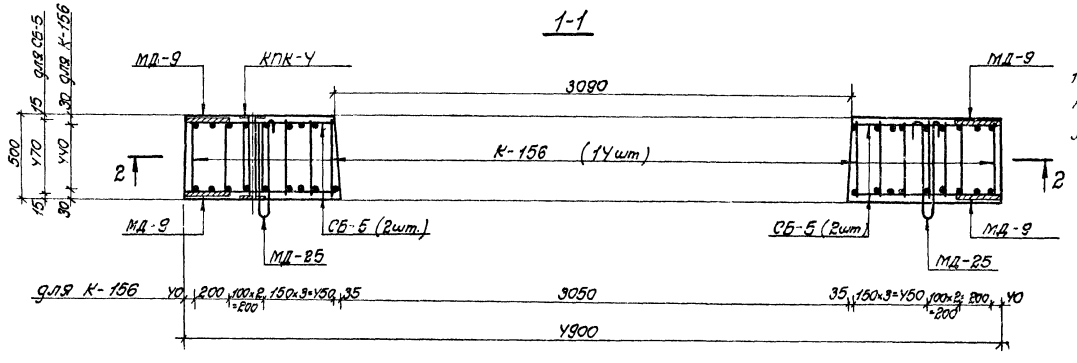

Выборка каркасов и закладных деталей

NN п/п	Марка изделия		К-во шт.	Эскиз или ссылка на чертеж
1	Пространственный каркас ПКБ-116	К-156	14	Лист N 35
		К-157	5	Лист N 36
		СБ-5	2	Лист N 41
2	Закладные детали МД-22		2	А50 ⌀25 800 90 ℓ=1950мм
	Закладные детали МД-25		4	А50 ⌀22 550 90 ℓ=1450мм
	Закладные детали МД-9		8	-8×80 ℓ=270 мм
	Закладные детали КПК-3		2	лист N 39
	Закладные детали КПК-4		1	Лист N 39

Выборка стали на 1 блок

Сортамент ГОСТ	Сечение мм	Длина м	Масса 1п.м. кг.	Общая масса кг.
Сталь горячекатаная арматурная кл. АI ГОСТ 5781-75	25АI	3,9	3,85	15,0
В ст. 3 пс, сп2 ГОСТ 380-71	22АI	5,8	2,98	17,3
Сталь горячекатаная арматурная кл. АII ГОСТ 5781-75	10АII	232,0	0,617	143,1
В ст. 5 пс, сп2 ГОСТ 380-71				
Сталь горячекатаная арматурная кл. АIII ГОСТ 5781-75	12АIII	148,5	0,888	131,9
Сталь прокатная полосовая ГОСТ 103-76	-8×80	2,2	5,02	11,0
В ст. 3 пс6 ГОСТ 380-71				
Сталь горячекатаная листовая ГОСТ 19903-74	d=6	0,40	47,1	18,8
В ст. 3 сп, пс5 ГОСТ 380-71				
Трубы стальные бесшовные горячекатаные ГОСТ 8732-70	d=45×3,5	1,0	3,58	3,6
	d=68×3,5	1,0	5,57	5,6
Трубы стальные водогазопроводные ГОСТ 3262-62	d=423×3,2	2,0	3,09	6,2

Примечания:

1. Опалубочный чертеж блока см. на листе N 3.
2. Узел Ж см. на листе N 51 выпуска 3
3. Размеры даны по осям рабочих стержней

Характеристика изделия

Марка изделия	Объем бетона $м^3$	Масса издел т	Марка бетона	Расход стали, кг. Арматурной АI	АII	АIII	Полосовой	Толстолистовой	Трубы
БГВ-V-4,5×2,7В	3,87	9,7	300	32,3	143,1	131,9	11,0	18,8	15,4

Изм.	Лист	N докум.	Подп.	Дата
Гл.инж.пр.		Ларичев		5.6
Нач.отд.		Панников		5.6
Зам.нач.отд.		Щербаков		5.06
Глав.спец.		Бочаров		5.6
Рук.груп.		Неустроев		5.6
Проект.		Часных		5.6
Провер.		Щербаков		5.06

ТДК-Н-I-75/2-018

Блок железобетонный БГВ-V-4,5×2,7В

Лит.	Масса	Масшт.
Р	9,7т.	

Лист 18 Листов

В/У 14262

Типовые изделия серии ТДК-Н-I-75/2

Выпуск 5

Инв. N подл. | Подп. и дата | Взам. инв. N | Инв. N дуб. | Подп. и дата

15076-03 20

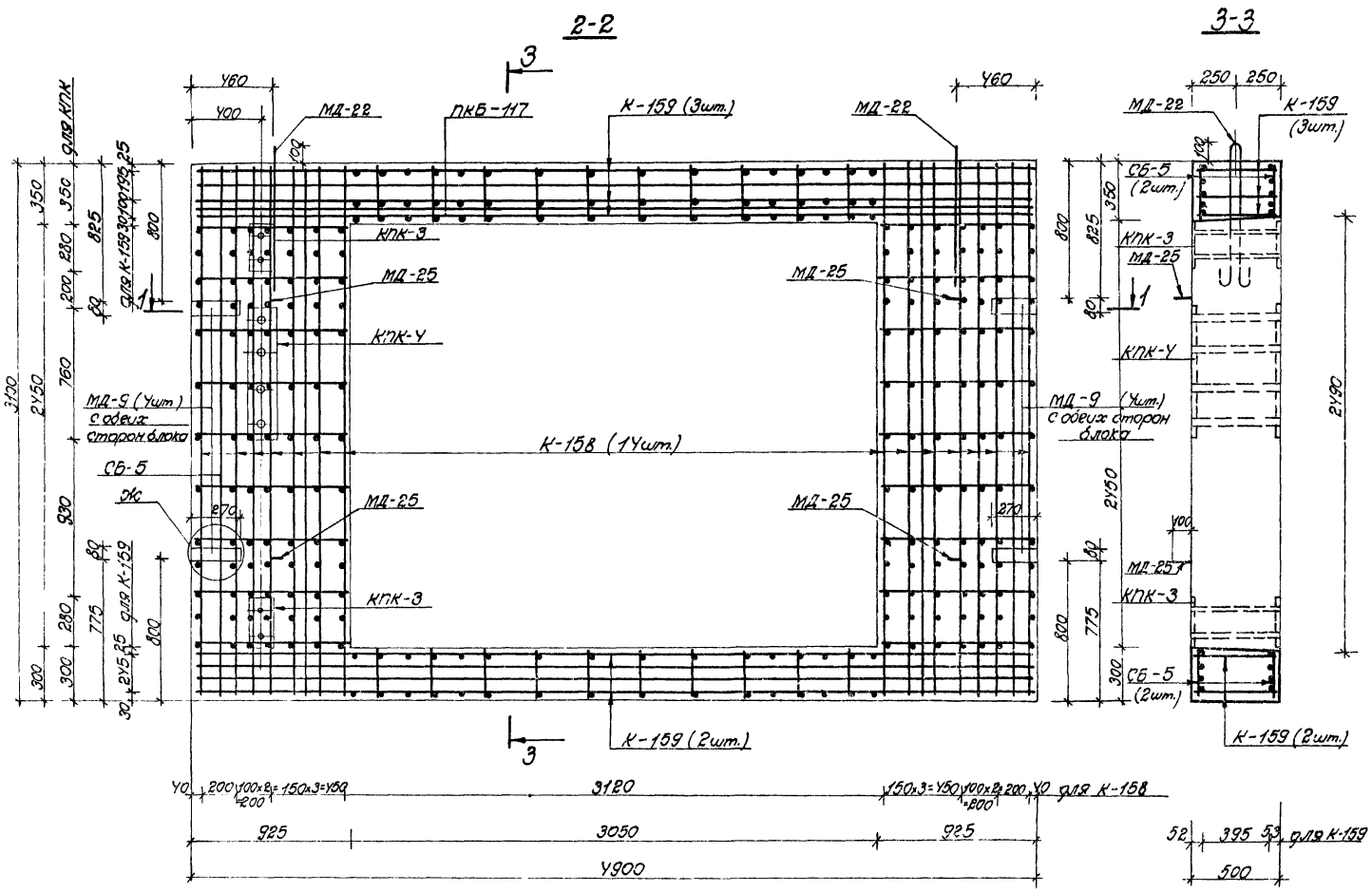

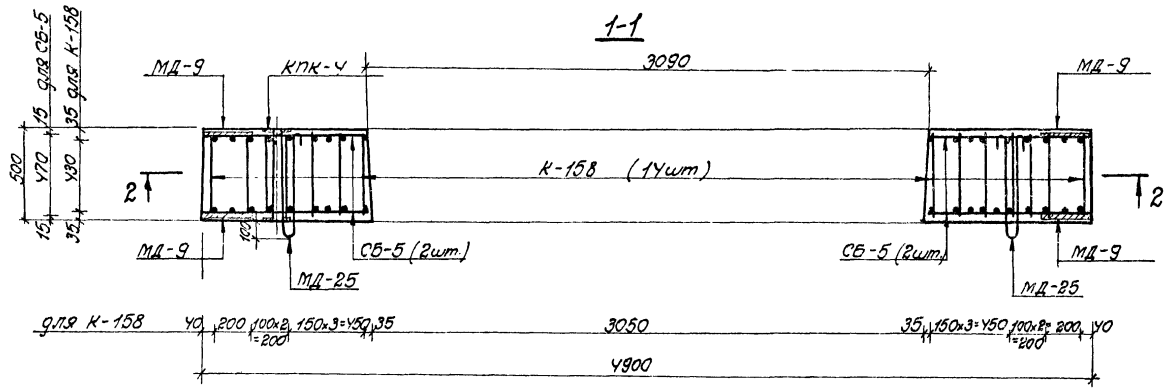

Выборка каркасов и закладных деталей

NN п/п	Марка изделия		К-во шт.	Эскиз или ссылка на чертеж
1	Пространственный каркас ПКБ-117	К-158	14	Лист N 36
		К-159	5	
		СБ-5	2	Лист N 41
2	Закладные детали МД-22		2	R50 ⌀25 800 90 ℓ=1950мм
	Закладные детали МД-25		4	R50 ⌀22 550 90 ℓ=1450мм
	Закладные детали МД-9		8	−8×80 ℓ=270 мм
	Закладные детали КПК-3		2	лист N 39
	Закладные детали КПК 4		1	лист N 39

Выборка стали на 1 блок

Сортамент ГОСТ	Сечение мм	Длина м	Масса 1п.м. кг.	Общая масса кг.
Сталь горячекатаная арматурная кл. АI ГОСТ 5781-75	25АI	3,9	3,85	15,0
В ст. 3 пс, сп 2 ГОСТ 380-71	22АI	5,8	2,98	17,3
Сталь горячекатаная арматурная кл. АII ГОСТ 5781-75	10АII	230,8	0,617	142,4
В ст. 5 пс, сп 2 ГОСТ 380-71				
Сталь горячекатаная арматурная кл. АIII ГОСТ 5781-75	20АIII	100,5	2,47	248,2
	12АIII	48,8	0,888	43,3
Сталь прокатная полосовая ГОСТ 103-76	−8×80	2,2	5,02	11,0
В ст. 3 пс 6 ГОСТ 380-71				
Сталь горячекатаная листовая ГОСТ 19903-74	d=6	0,40		
В ст. 3 сп, пс 5 ГОСТ 380-71				
Трубы стальные бесшовные горячекатаные ГОСТ 8732-70	d=45×3,5	1,0	3,58	3,6
	d=68×3,5	1,0	5,57	5,6
Трубы стальные водогазопроводные ГОСТ 3262-62	d=423×3,2	2,0	3,09	6,2

Характеристика изделия

Марка изделия	Объем бетона $м^3$	Масса изделия т	Марка бетона	Расход стали, кг: Арматурной АI	АII	АIII	Полосовой	Толстолистовой	Трубы
БГВ-IV-4,5×2,7В	3,87	9,7	300	32,3	142,4	291,5	11,0	18,8	15,4

Примечания:

1. Опалубочный чертеж блока см. на листе N 3
2. Узел Ж см. на листе N 51 выпуска 3
3. Размеры даны по осям рабочих стержней.

Изм.	Лист	N докум.	Подп.	Дата
Гл.инж.пр.		Ларичев		5.6
Нач.отд.		Панников		5.6
Зам.нач.отд.		Щербаков		5.6
Глав.спец.		Бочаров		5.6
Рук.груп.		Неустроев		5.6
Проектир.		Часных		5.6
Проверил		Щербаков		5.6

ТДК-Н-I-75/2-019

Блок железобетонный БГВ-IV-4,5×2,7В

Лит	Масса	Масшт
Р	9,7т.	

Лист 19 Листов

в/ч 14262

Типовые изделия серии ТДК-Н-I-75/2

Выпуск 5

Инв.N подл. | Подп.и дата | Взам.инв. | Инв.N дубл. | Подп.и дата

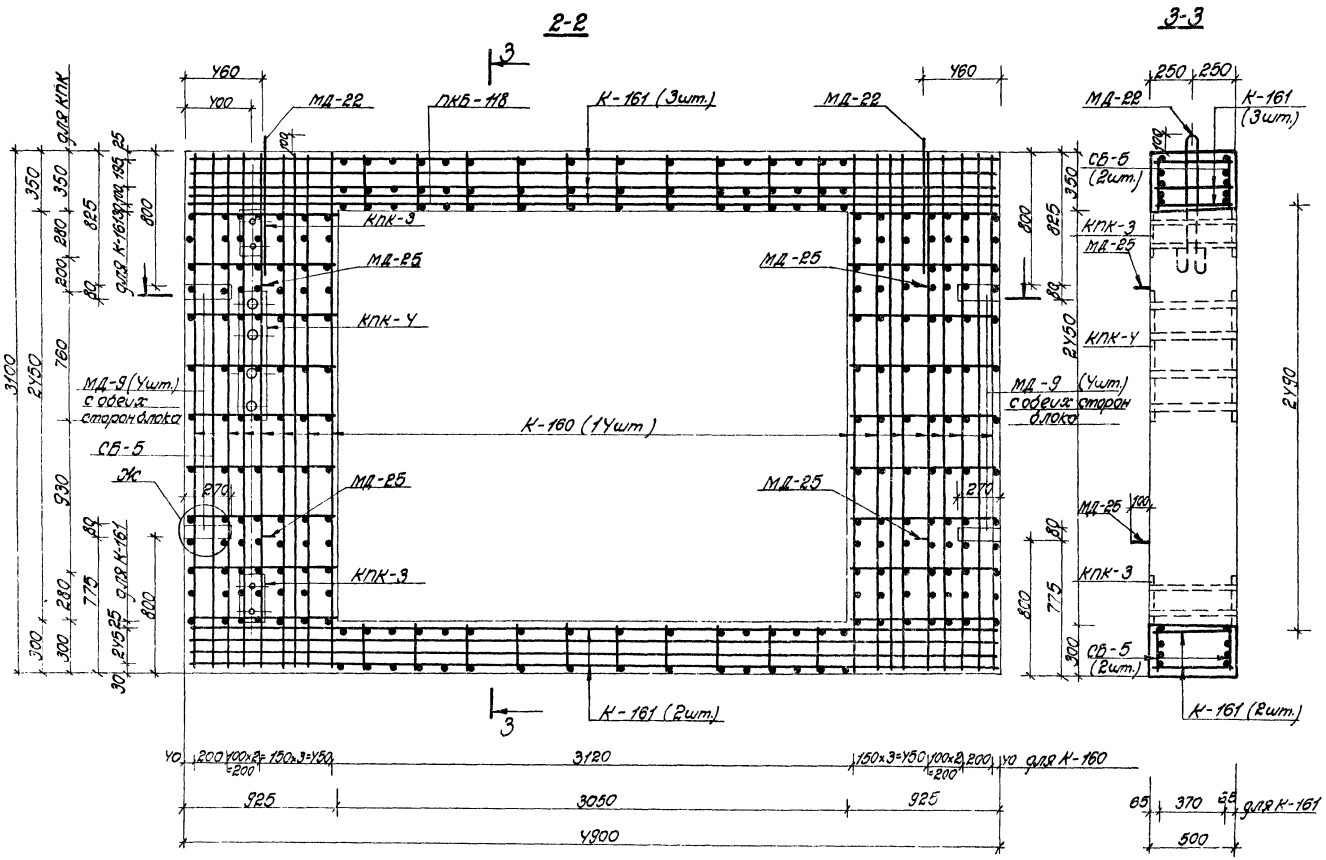

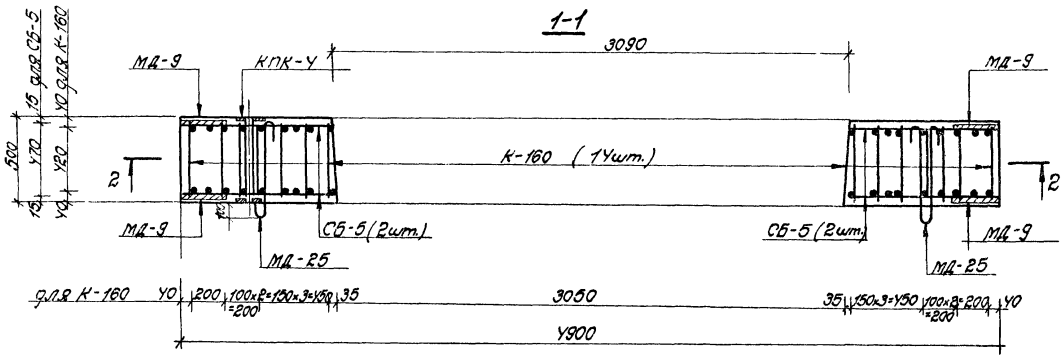

Примечания:

1. Опалубочный чертеж блока ст. на листе N 3
2. Узел Ж ст. на листе N 51 выпуска 3.
3. Размеры даны по осям рабочих стержней.

Выборка каркасов и закладных деталей.

NN п/п	Марка изделия		К-во шт.	Эскиз или ссылка на чертеж
1	Пространственный каркас ПКБ-118	К-160	14	
		К-161	5	лист N 36
		СБ-5	2	лист N 41
2	Закладные детали МД-22		2	R50 Ф25 800 90 ℓ=1950мм
	Закладные детали МД-25		4	R50 Ф22 550 90 ℓ=1450мм
	Закладные детали МД-9		8	−8×80 ℓ=270мм
	Закладные детали КПК-3		2	лист N 39
	Закладные детали КПК-4		1	лист N 39

Выборка стали на 1 блок

Сортамент ГОСТ	Сечение мм	Длина м	Масса 1п.м. кг.	Общая масса кг.
Сталь горячекатаная арматурная кл. А I ГОСТ 5781-75	25 А I	3,9	3,85	15,0
В ст. 3 пс, сп 2 ГОСТ 380-71	22 А I	5,8	2.98	17,3
Сталь горячекатаная арматурная кл. А II ГОСТ 5781-75 / В ст. 5 пс, сп 2 ГОСТ 380-71	10 А II	228,8	0,617	141,2
Сталь горячекатаная арматурная кл. А III ГОСТ 5781-75	28 А III	101,6	4,83	490,7
	16 А III	48,8	1,58	77,1
Сталь прокатная полосовая ГОСТ 103-76 / В ст. 3 пс 6 ГОСТ 380-71	−8×80	2,2	5,02	11,0
Сталь листовая горячекатаная ГОСТ 19903-74 / В ст. 3 сп. пс 5 ГОСТ 380-71	δ=6	0,40	47,1	18,8
Трубы стальные бесшовные горячекатаные ГОСТ 8732-70	d=45×3,5	1,0	3,58	3,6
	d=68×3,5	1,0	5,57	5,6
Трубы стальные водогазопроводные ГОСТ 3262-62	d=42,3×3,2	2,0	3,09	6,2

Характеристика изделия

Марка изделия	Объем бетона м³	Масса издел. т.	Марка бетона	Расход стали кг. Арматурной А I	А II	А III	Полосовой	Толстолистовой	Трубы
БГВ-III-4,5×2,7В	3,87	9,7	300	32,3	141,2	567,8	11,0	18,8	15,4

Изм.	Лист	N докум.	Подп.	Дата
Гл. инж. пр.		Ларичев		
Нач. отд.		Панников		
Зам. нач. отд.		Щербаков		19.6
Глав. спец.		Бочаров		
Рук. груп.		Неустроев		19.6
Проект.		Часных		19.6
Провер.		Щербаков		19.6

ТДК-Н-I-75/2-020

Блок железобетонный БГВ-III-4,5×2,7В

Лит	Масса	Масшт.
Р	9,7т.	

Лист 20 Листов

в/у 14262

Типовые изделия серии ТДК-Н-I-75/2

Выпуск 5

Инв. N подл. | Подп. и дата | Взам. инв. N | Инв. N дуб. | Подп. и дата

15076-03 22

Выпуск 5

Типовые изделия серии ТДК-Н-I-75/2

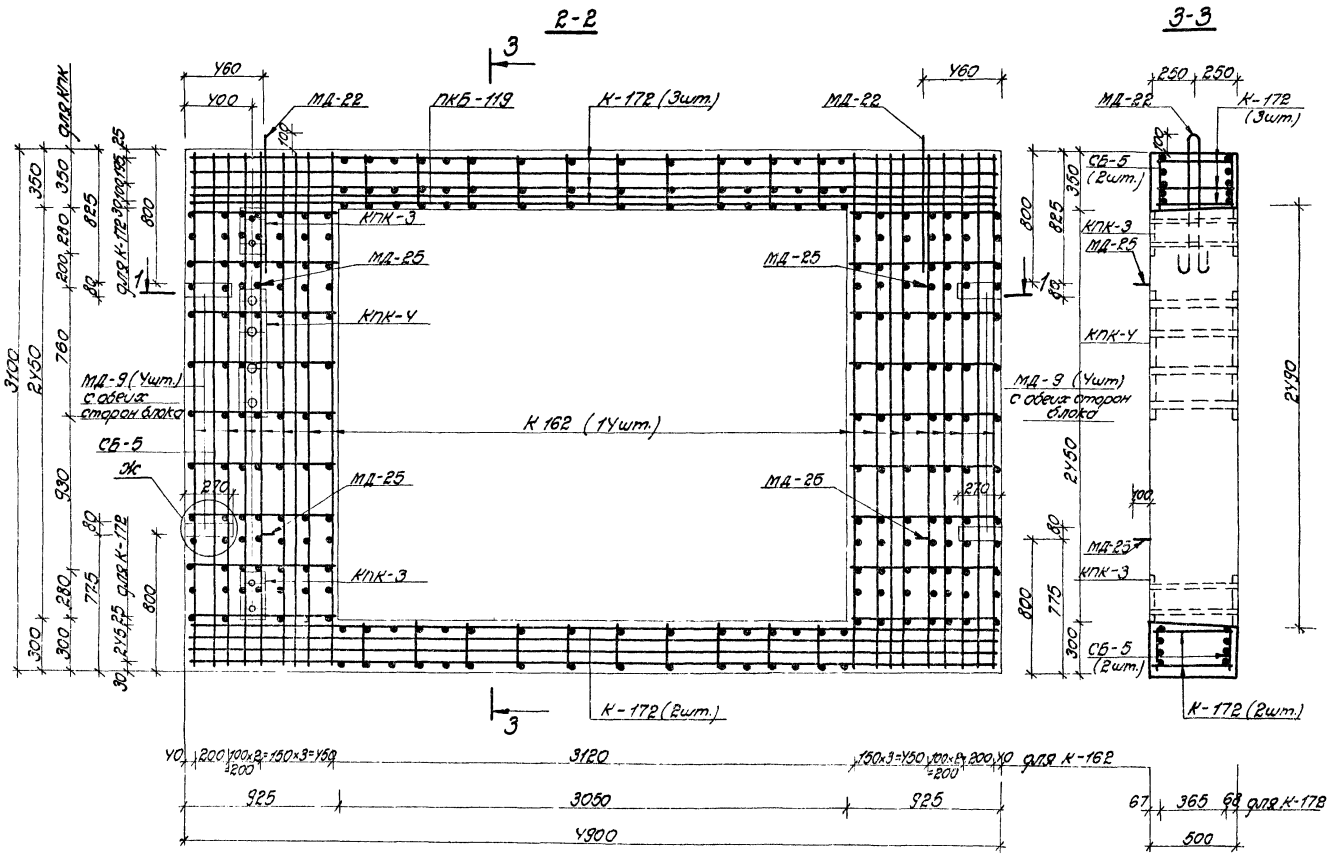

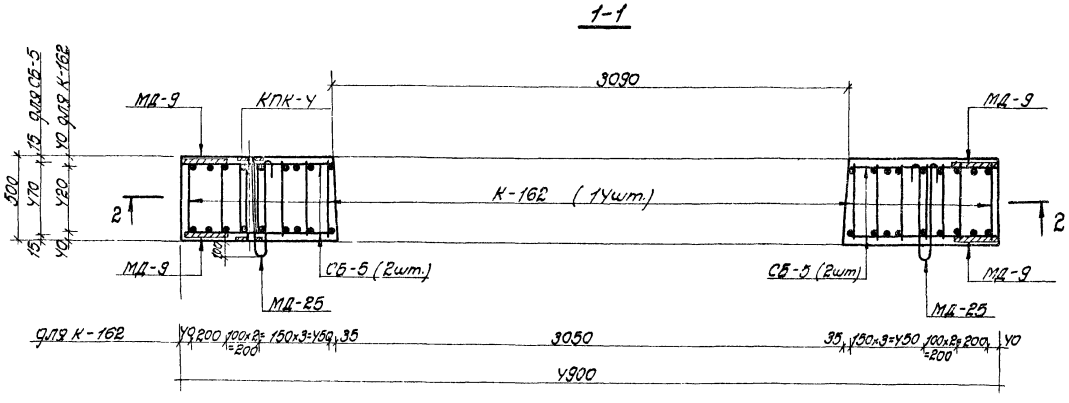

Выборка каркасов и закладных деталей

NN п/п	Марка изделия		К-во шт	Эскиз или ссылка на чертеж
1	Пространственный каркас ПКБ-119	К-162	14	лист N 37
		К-172	5	лист N 39
		СБ-5	2	лист N 41
2	Закладные детали МД-22		2	8,50 ⌀25 800 90 ℓ=1950мм
	Закладные детали МД-25		4	8,50 ⌀22 550 90 ℓ=1450мм
	Закладные детали МД-9		8	−8×80 ℓ=270 мм
	Закладные детали КПК-3		2	лист N 39
	Закладные детали КПК-4		1	лист N 39

Выборка стали на 1 блок

Сортамент ГОСТ	Сечение мм	Длина м	Масса 1 п.м. кг	Общая масса кг
Сталь горячекатаная арматурная кл. AI ГОСТ 5781-75	25 AI	3,9	3,85	15,0
В ст. 3 пс, сп 2 ГОСТ 380-71	22 AI	5,8	2,98	17,3
Сталь горячекатаная арматурная кл. AII ГОСТ 5781-75	10 AII	229,2	0,617	141,4
В ст 5 пс. сп 2 ГОСТ 380-71				
Сталь горячекатаная арматурная кл. AIII ГОСТ 5781-75	32 AIII	102,2	6,31	644,9
	20 AIII	48,8	2,47	120,5
Сталь прокатная полосовая ГОСТ 103-76	−8×80	2,2	5,02	11,0
В ст. 3 пс 6 ГОСТ 380-71				
Сталь прокатная листовая горячекатаная ГОСТ 19903-74	δ=6	0,40	47,1	18,8
В ст. 3 сп. пс 5 ГОСТ 380-71				
Трубы стальные бесшовные горячекатаные ГОСТ 8732-70	d=45×3,5	1,0	3,58	3,6
	d=68×3,5	1,0	5,57	5,6
Трубы стальные водогазопроводные ГОСТ 3262-62	d=42,3×3,2	2,0	3,09	6,2

Примечания

1. Опалубочный чертеж блока см. на листе N 3
2. Узел Ж см. на листе N 51 выпуска 3
3. Размеры даны по осям рабочих стержней

Характеристика изделия.

Марка изделия	Объем бетона м³	Масса изделия т	Марка бетона	Расход стали, кг: Арматурной AI	AII	AIII	Полосовой	Толстолистовой	Трубы
БГВ-II-4,5×2,7В	3,87	9,7	300	32,3	141,4	765,4	11,0	18,8	15,4

Изм.	Лист	N докум.	Подп.	Дата
Гл. инж. пр.		Ларичев		
Нач. отд.		Панников		20.6
Зам. нач. отд.		Щербаков		19.6
Глав. арх.		Бочаров		20.6
Рук. гр.		Неустроев		19.6
Проект.		Часных		6.
Провер.		Щербаков		19.6

ТДК-Н-I-75/2-021

Блок железобетонный БГВ-II-4,5×2,7В

Лист	Масса	Масшт.
Р	9,7т	

Лист 21 Листов

в/ч 14262

Инв. N под. | Подп. и дата | Взам. инв. N | Инв. N дуб. | Подп. и дата

15076-03 23

Выпуск 5

Типовые изделия серии ТДК-Н-I-75/2

1-1

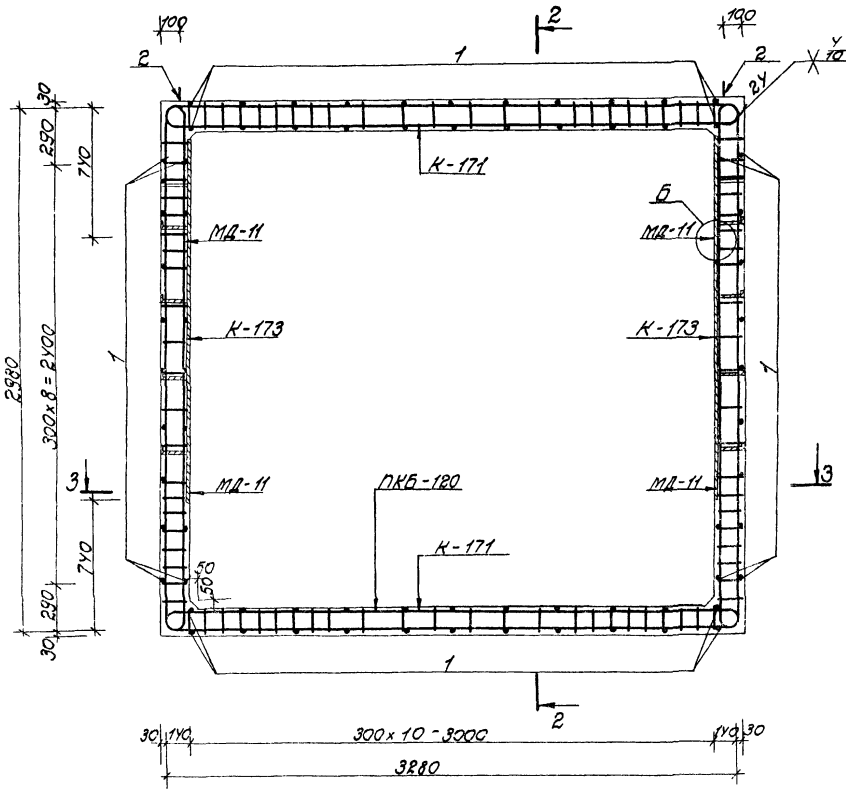

2-2

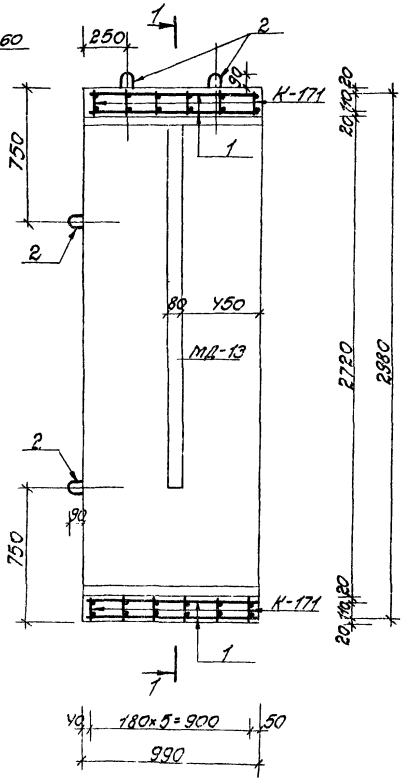

3-3

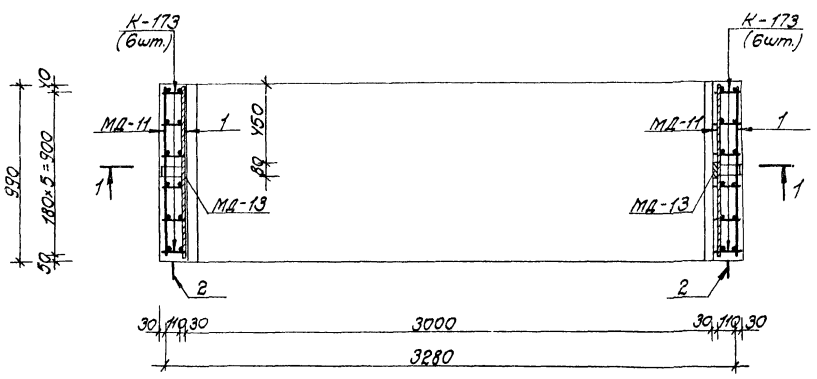

Примечания:

1. Опалубочный чертеж блока см. на листе N 3
2. Размеры даны по наружным граням рабочих стержней.
3. Узел Б см на листе N 62 выпуска 4

Ведомость металла на 1 каркас ПКБ-120

Марка элемента	NN поз.	Эскиз	Сечение мм	Длина мм	Количество шт.	Общая длина п.м.
К-173		см. на листе N 39	16АIII	6360	12	76,4
			6АI	2940		35,3
К-171		см. на листе N 38	16АIII	6960	12	83,5
			6АI	3360		40,3
	1	980	6АI	980	76	74,5
	2	440 90 В30	16АI	1130	8	9,0
МД-11		Полоса	-6×80	990	4	4,0
МД-13		см. на листе N 62 выпуска 4	-6×80	2100	2	4,2
			-5×50	750	2	1,5

Выборка металла на 1 каркас ПКБ-120

Сортамент ГОСТ	Сечение мм	Общая длина п.м.	Масса 1 п.м. кг.	Общая масса кг.
Горячекатаная арматурная сталь кл. АIII ГОСТ 5781-75	16АIII	159,9	1,58	252,2
Горячекатаная арматурная сталь кл. АI ГОСТ 5781-75	16АI	9,0	1,58	14,2
В ст. 5 сп. пс 2 ГОСТ 380-71	6АI	150,1	0,222	33,3
Сталь прокатная полосовая ГОСТ 103-76	-6×80	8,2	3,77	30,9
В ст. 3 пс 6 ГОСТ 380-71	-5×50	1,5	1,96	2,9

Характеристика изделия.

Марка изделия	Объем бетона $м^3$	Масса изделия т	Марка бетона	Расход стали, кг. Арматурной АI	АII	АIII	Полосовой
БГВ-3,0×2,7	1,93	4,9	300	47,5	—	252,2	33,8

Изм.	Лист	N докум.	Подп.	Дата
Гл.инж.пр.		Ларичев		
Нач.отд.		Панников		30.6
Зат.нач.отд.		Щербаков		19.6
Глав.спец.		Бочаров		20.6
Рук.груп.		Неустроев		19.6
Проект.		Волкова		16.5
Провер.		Щербаков		19.6

ТДК-Н-I-75/2-022

Блок железобетонный БГВ-3,0×2,7

Лит.	Масса	Масшт.
Р	4,9т	

Лист 22 Листов

В/У 14262

15076-03 24

Инв. N подл. | Подп. и дата | Взам. инв. N | Инв. N дубл. | Подп. и дата

Выпуск 5

Типовые узлы серии ТДК-Н-I-75/2

Разр. у завода

Разр. у объекта

Разр. у заказ.

Инв. № подл.

1-1

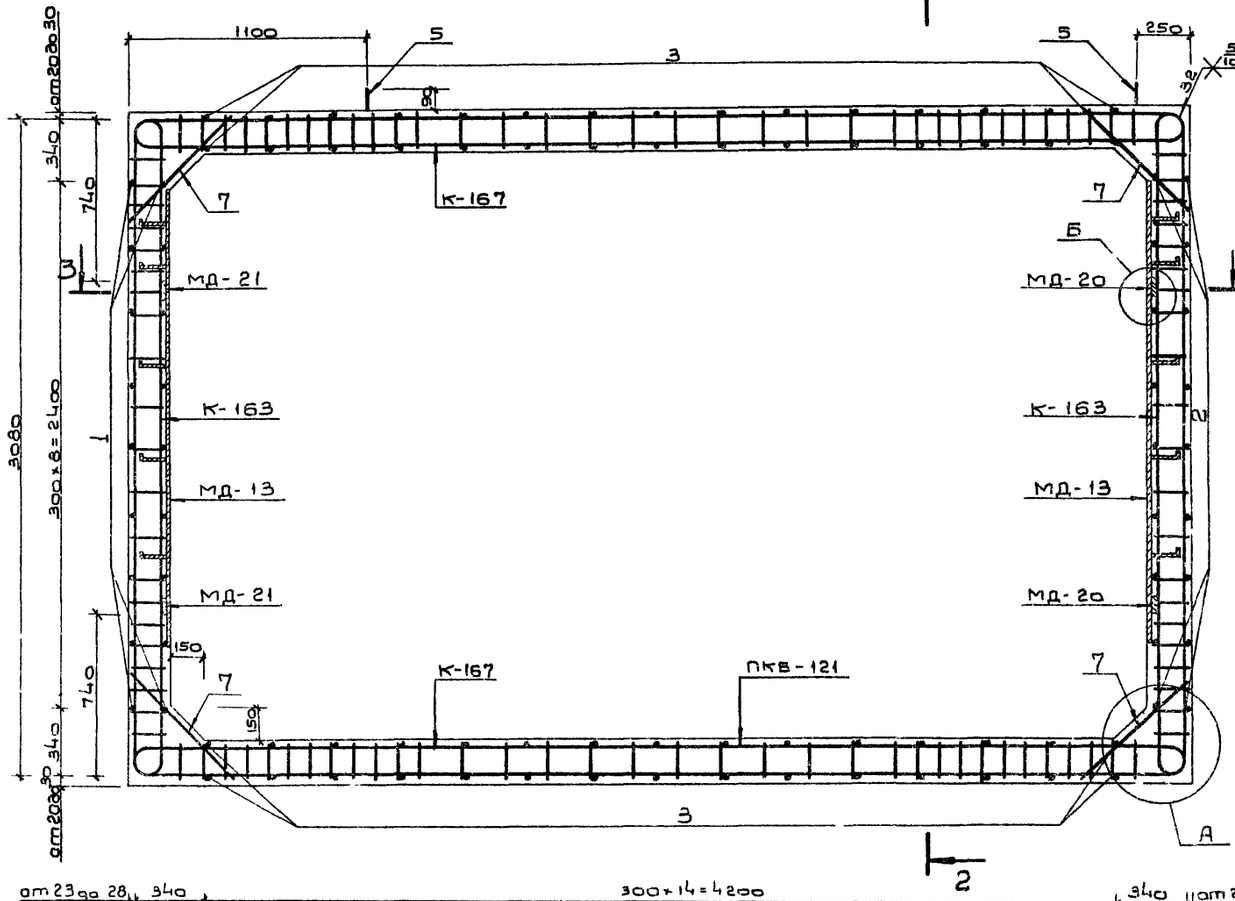

2-2

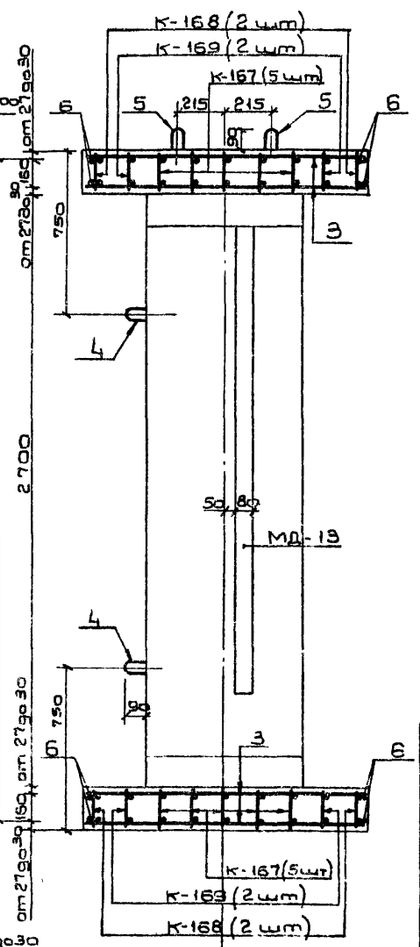

3-3

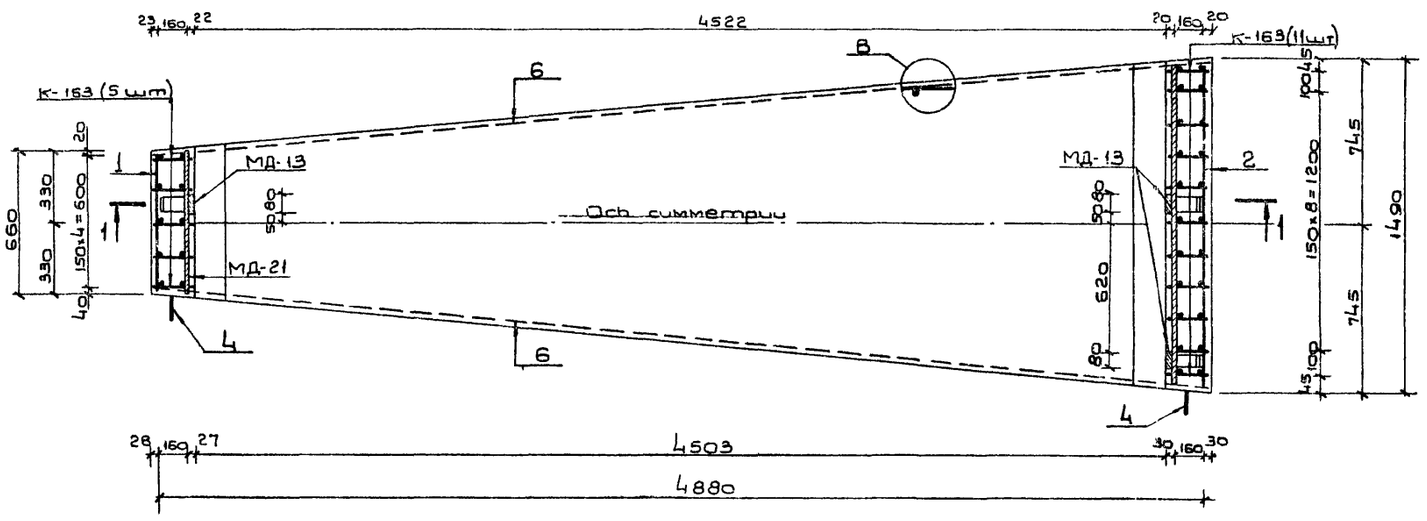

Ведомость металла на 1 каркас ПКБ-121

Марка элем	NN поз	Эскиз	Сечение или ф мм	Длина мм	Кол-во шт.	Общая длина п.м.
К-163		См. лист N 37	20 A III	6700	16	107.2
			8 A I	3990		64.0
К-167		См. лист N 38	20 A III	10300	10	103.0
			8 A I	6460		64.6
К-168		См. лист N 38	20 A III	4120	4	16.5
			8 A I	3040		12.2
К-169		См. лист N 38	20 A III	7600	4	30.4
			8 A I	6270		25.1
Отдельные стержни	1	650	8 A I	650	18	11.7
	2	1480	8 A I	1480	18	26.6
	3	от 690 до 1440	8 A I	$\ell_{ср}$=1065	60	63.9
	4	560, R30, 30	20 A I	1370	4	5.5
	5	90, 400, R30, 80, 600, 90	20 A I	1440	4	5.8
	6	5000	10 A III	5000	8	400
	7	720	20 A III	720	32	230
МД-20		Полоса	-6×80	1490	2	3.0
МД-21		Полоса	-6×80	660	2	1.3
МД-13		См. лист N 62 выпуск 4	-6×80	2100	3	6.3
			-5×50	730		2.3

Выборка металла на 1 каркас ПКБ-121

Сортамент ГОСТ	Сечение или ф мм	Общая длина п.м.	Масса 1 п.м кг	Общая масса кг
Горячекатаная арматурная сталь класса A III ГОСТ 5781-75	20 A III	280.1	2.47	691.8
	10 A III	40.0	0.617	24.7
Горячекатаная арматурная сталь класса A I ГОСТ 5781-75	20 A I	11.3	2.47	27.9
Ст3сп, пс2 ГОСТ 380-71	8 A I	268.1	0.395	105.9
Сталь прокатная полосовая ГОСТ 103-76	-6×80	10.6	3.77	40.0
Ст3 сп6 ГОСТ 380-71	-5×50	2.3	1.96	4.5

Характеристика изделия

Марка изделия	Объем бетона м³	Масса изделия т	Марка бетона	Расход стали, кг		
				Арматурной		Полосовой
				A I	A III	
БГВ-45×27 ПВ	3,46	8.7	400	133.8	716.5	44.5

Примечания:

1. Ополубочный чертеж блока см. на листе N 3.
2. Узлы А, Б и В см. на листе N 62 выпуска 4.
3. Размеры даны по наружным граням рабочих стержней.

Изм.	Лист	N докум.	Подп.	Дата	ТДК-Н-I-75/2-023			
Гл. инж. пр.		Лаврычев		5.06	Блок железобетонный БГВ-45×27 ПВ	Лит	Масса	Масштаб
Нач. отд.		Панников		5.06		Р	8.7т	
Зам. нач. отд.		Щербаков		5.06		Лист 23	Листов	
Гл. спец.		Бочаров		5.06				
Рукоб. гр.		Неустроев		5.06				
Проектир.		Часных		5.06				
Проверил		Щербаков		5.06				

В|4 14262

Выпуск 5

Типовые изделия серии ТДК-Н-I-75/2

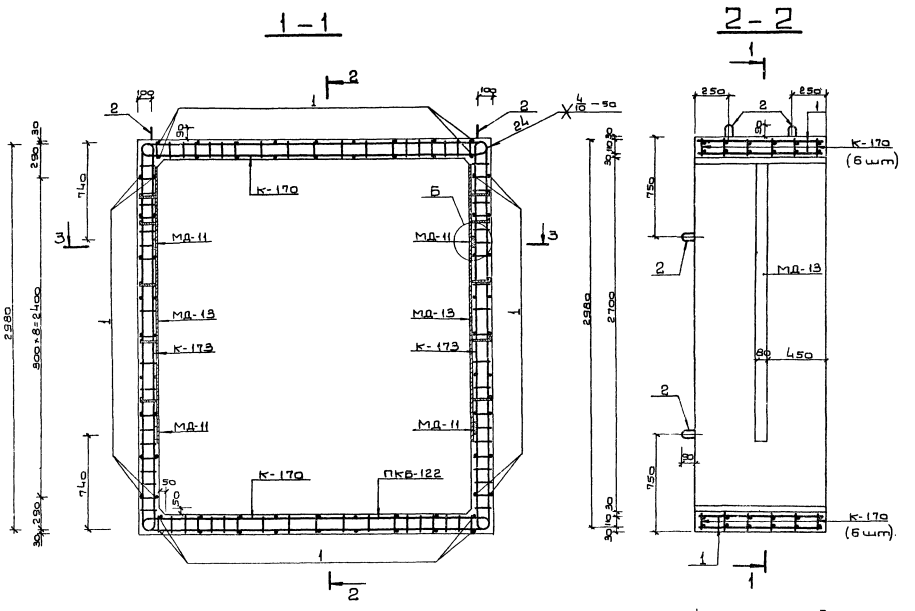

Примечания:

1. Опалубочный чертеж блока см. на листе N3.
2. Узел Б см. на листе N62 выпуска 4.
3. Размеры даны по наружным граням рабочих стержней

Ведомость металла на 1 каркас ПКВ-122

Марка элемента	NN поз.	Эскиз	Сечение или ф мм	Длина мм	Кол-во шт.	Общая длина п.м.
К-173		См. лист N 39	16 A III	6360	12	76.4
			6 A I	2940		35.3
К-170		См. лист N 38	16 A III	5760	12	69.2
			6 A I	2660		31.9
Отдельные стержни	1	980	6 A I	980	72	70.6
	2	830, 440, 85	16 A I	1130	8	9.0
МД-11		Полоса	-6×80	990	4	4.0
МД-13		См. лист N 62 выпуска 4	-6×80	2100	2	4.2
			-5×50	750		1.5

Выборка металла на 1 каркас ПКВ-122

Сортамент ГОСТ	Сечение или ф мм	Общая длина п.м.	Масса 1 п.м кг	Общая масса кг
Горячекатаная арматурная сталь кл. A III ГОСТ 5781-75	16 A III	145.6	1.58	230.1
Горячекатаная арматурная сталь кл. A I ГОСТ 5781-75	16 A I	9.0	1.58	14.2
В ст3 сп, пс2 ГОСТ 380-71	6 A I	137.8	0.222	30.6
Сталь прокатная полосовая ГОСТ 103-76	-6×80	8.2	3.77	30.9
В ст3 пс6 ГОСТ 380-71	-5×50	1.5	1.96	2.9

Характеристика изделия

Марка изделия	Объем бетона м³	Масса изделия т	Марка бетона	Расход стали кг	
				Арматурной A I	Арматурной A III	Полосовой
БГВ-2,4×2,7	1.71	4.3	300	44.8	230.1	33.8

Изм.	Лист	N докум.	Подп.	Дата	ТДК-Н-I-75/2-024
Гл. инж. пр		Ларичев		5.6	Блок железобетонный БГВ-2,4×2,7
Нач. отд		Ланчиков		5.06	
Зам. нач. отд		Щербаков		5.06	
Гл. б. спец		Бочаров		5.06	
Рук. гр.		Неустроев		5.6	
Проект		Часных		5.6	
Пров.		Щербаков		5.06	

Лит.	Масса	Масштаб
Р	4,3т	
Лист 24	Листов	

В 4 14262

15076-03 26

Выпуск 5

Типовые изделия серии ТДК-Н-I-75/2

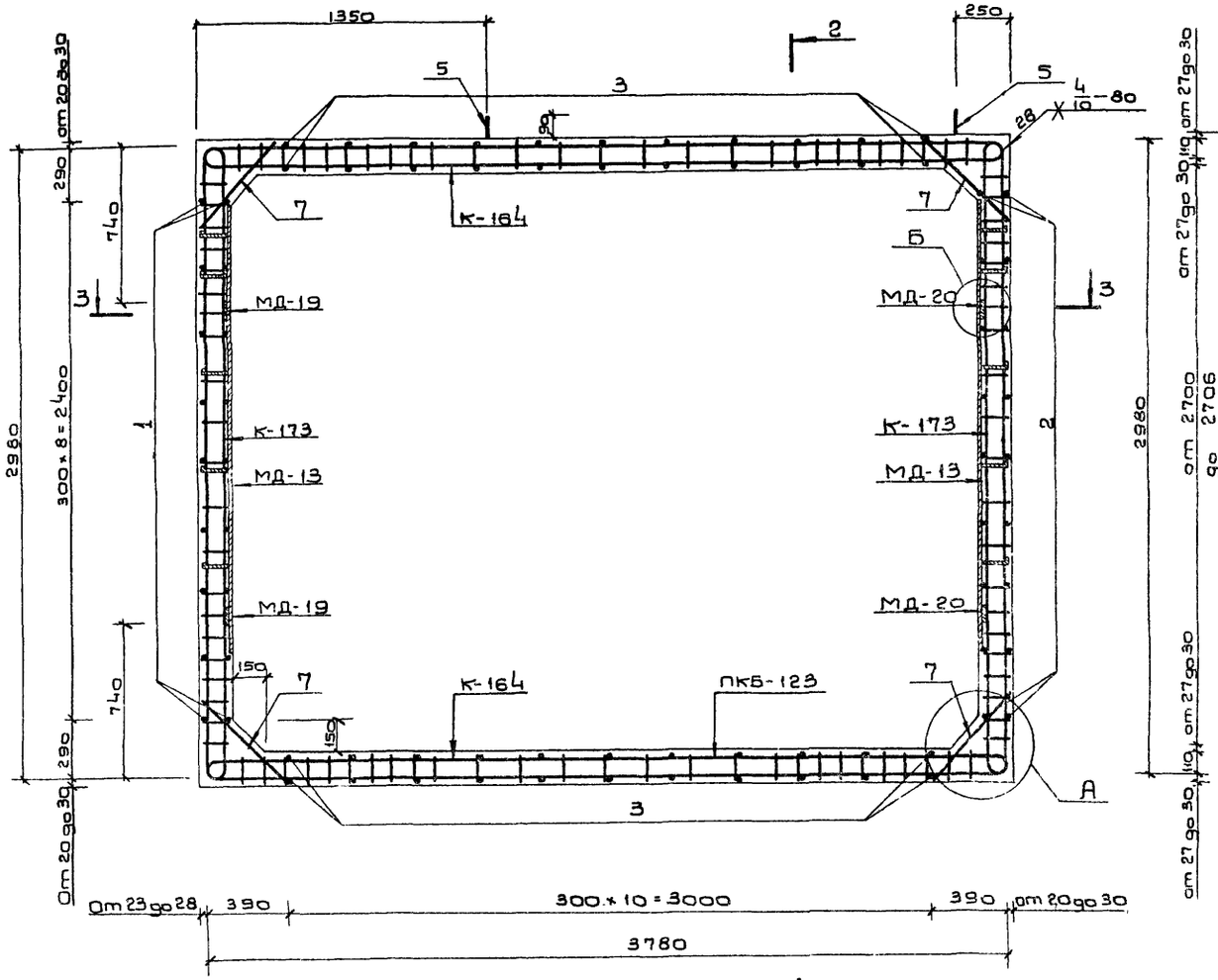

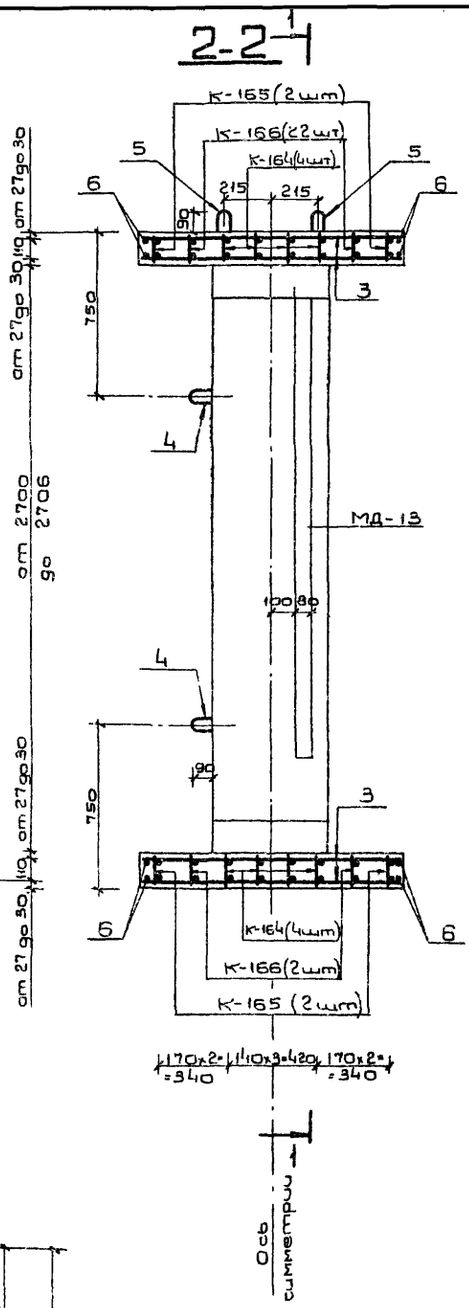

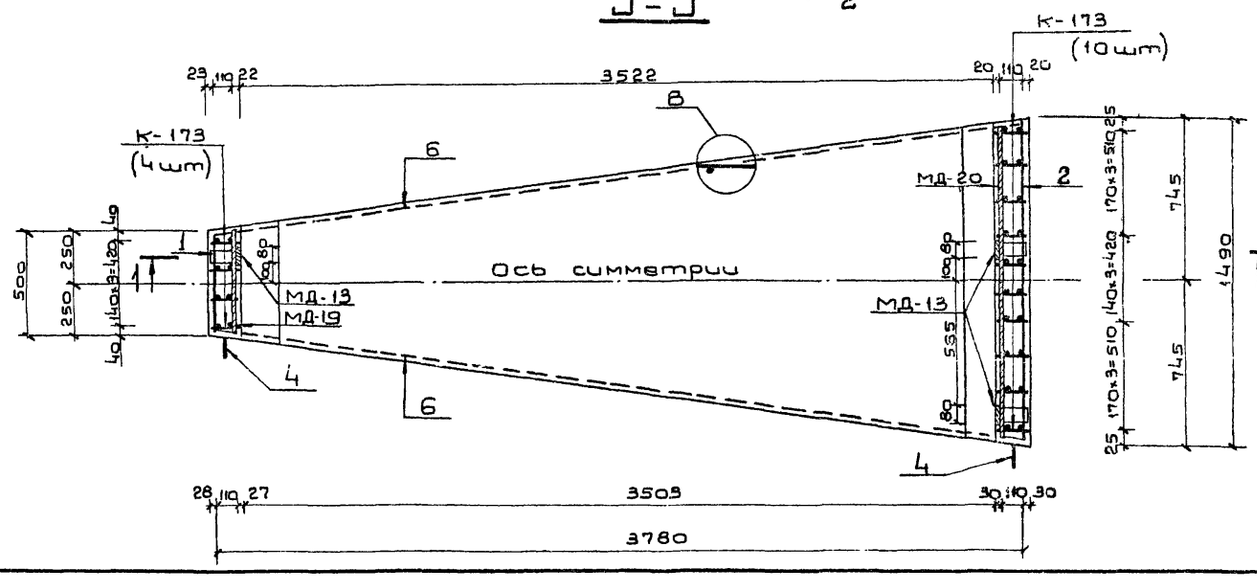

Ведомость металла на 1 каркас ПКБ-123

Марка элемента	NN поз.	Эскиз	Сечение или ф мм	Длина мм	Кол-во шт.	Общая длина п.м.
К-173		См. лист N 39	16 AIII	6360	14	89.0
			6 AI	2940		41.2
К-164		См. лист N 37	16 AIII	7960	8	63.7
			6 AI	3780		30.2
К-165		См лист N 37	16 AIII	3300	4	13.2
			6 AI	2100		8.4
К-166		См. лист N 37	16 AIII	5900	4	23.6
			6 AI	3920		15.7
Отдельные стержни	1	490	6 AI	490	18	8.8
	2	1480	6 AI	1480	18	26.6
	3	от 580 до 1380	6 AI	lср=980	44	43.1
	4	R30, 440, 80	16 AI	1130	4	4.5
	5	R30, 80, 80, R30, 80, 500, 500	16 AI	1240	4	5.0
	6	3800	10 AIII	3800	8	30.4
	7	580	16 AIII	580	28	16.2
МД-20		Полоса	-6×80	1490	2	3.0
МД-19		Полоса	-6×80	490	2	1.0
МД-13		См. лист N 62 выпуска 4	-6×80	2100	3	6.3
			-5×50	750		2.3

Выборка металла на 1 каркас ПКБ-123

Сортамент ГОСТ	Сечение или ф мм	Общая длина п.м.	Масса 1 п.м. кг	Общая масса кг
Горячекатаная арматурная сталь кл. AIII ГОСТ 5781-75	16 AIII	205.7	1.58	325.0
	10 AIII	30.4	0.617	18.8
Горячекатаная арматурная сталь кл. AI ГОСТ 5781-75	16 AI	9.5	1.58	15.0
Вст3 сп, пс2 ГОСТ 380-71	6 AI	174.0	0.222	38.6
Сталь прокатная полосовая ГОСТ 103-76	-6×80	10.3	3.77	38.8
Вст3 пс6 ГОСТ 380-71	-5×50	2.3	1.96	4.5

Характеристика изделия

Марка изделия	Объем бетона м³	Масса изделия т	Марка бетона	Расход стали, кг		
				Арматурной AI	Арматурной AIII	Полосовой
БГВ-3.5×2.7ПВ	2.1	5.3	400	53.6	343.8	43.3

Примечания:

1. Ополубочный чертеж блока см. на листе N3.
2. Узлы А, Б и В см. на листе N62 выпуска 4
3. Размеры даны по наружным граням стержней.

Изм.	Лист	N докум.	Подп.	Дата	ТДК-Н-I-75/2-025			
Гл. инж. пр.		Ларичев		5.86	Блок железобетонный БГВ-3,5×2,7ПВ.	Лит.	Масса	Масштаб
Нач. отд.		Панников		5.86			5.3т	
Зам. нач. отд.		Щербаков		5.86		Лист 25	Листов	
Гл. констр.		Бочаров		5.86				
Рук. гр.		Неустроев		5.86				
Проект.		Часных		5.86				
Проверил		Щербаков		5.86				

Инв. N подл. | Подп. и дата | Взам. инв. N | Инв. N дубл. | Подп. и дата

Выпуск 5

Типовые изделия серии ТДК-Н-I-75/2

1-1

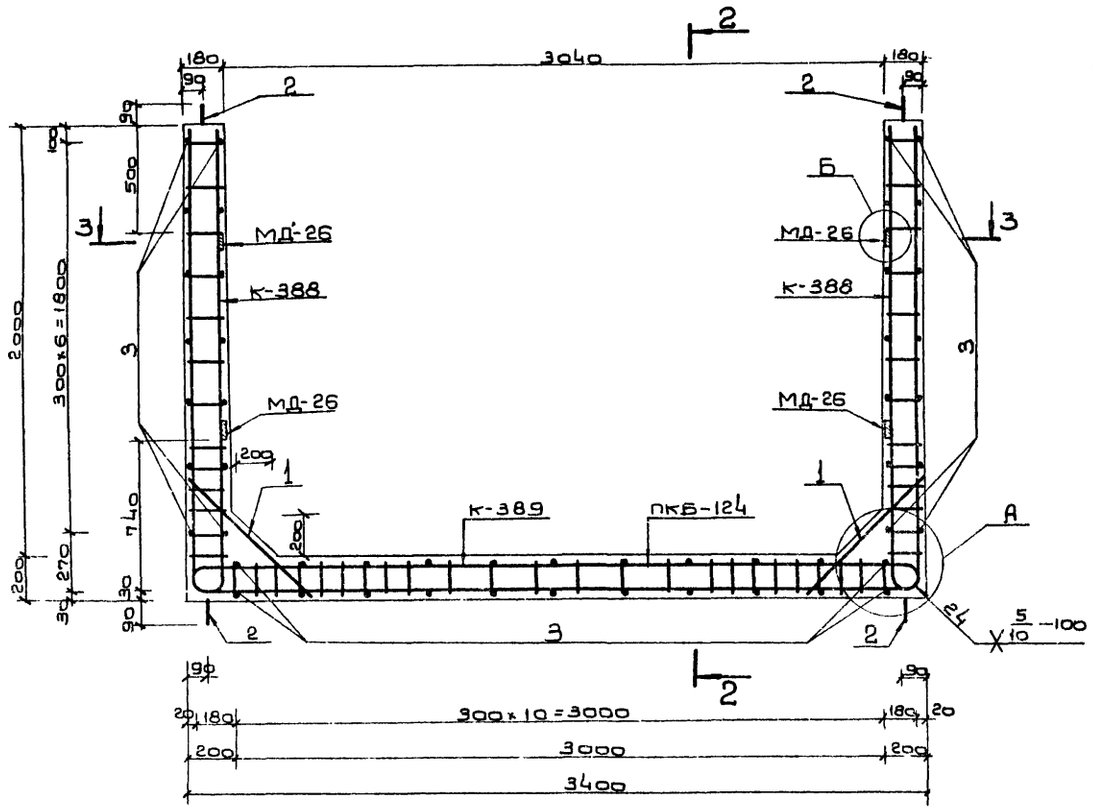

2-2

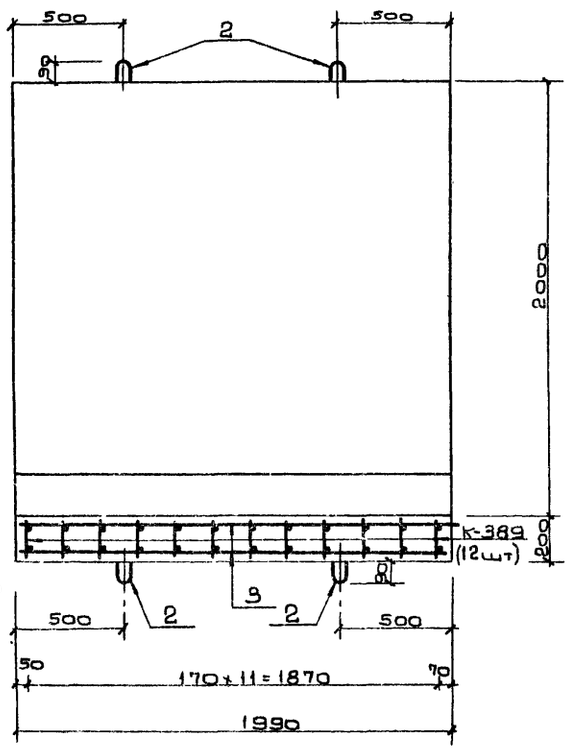

3-3

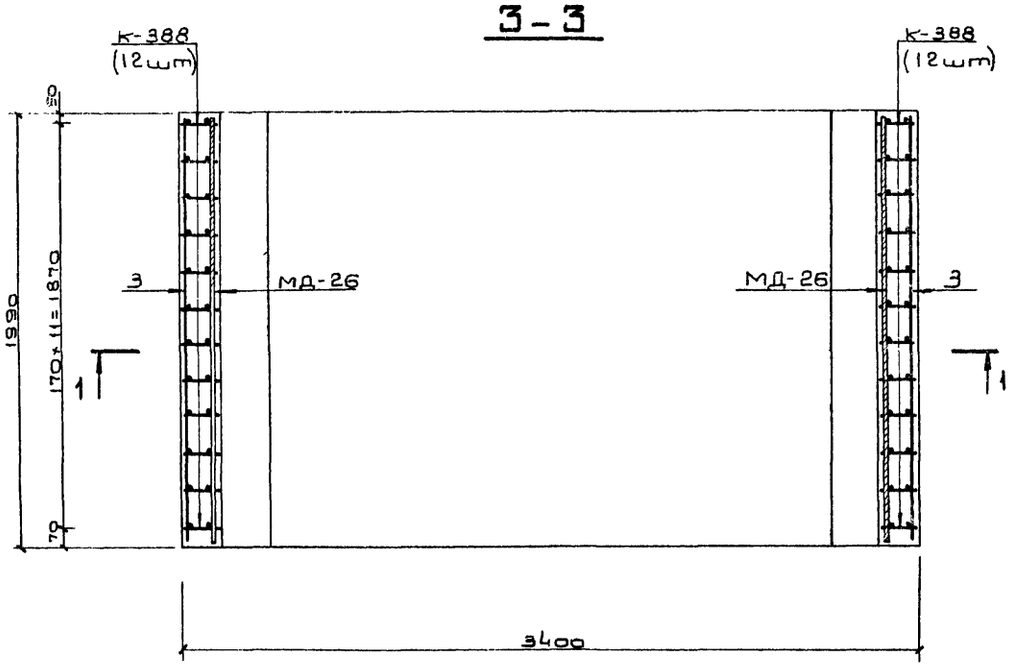

Ведомость металла на 1 каркас ПКБ-124

Марка эл-та	NN поз.	Эскиз	Сечение или ф мм	Длина мм	кол-во шт.	Общая длина п.м.
К-388		См. на листе N 42	20 A III	2510	24	60.2
			16 A III	2090		50.2
			8 A I	2210		53.0
К-389		См. на листе N 42	20 A III	4060	12	48.7
			16 A III	3220		38.6
			8 A I	4080		49.0
Отдельные позиции	1	760	16 A III	760	24	18.2
	2	R30 550 90	18 A I	1380	8	11.1
	3	1980	8 A I	1980	50	99.0
МД-26		Полоса	-6×80	1990	4	8.0

Выборка металла на 1 каркас ПКБ-124

Сортамент ГОСТ	Сечение или ф мм	Общая длина п.м.	Масса 1 п.м кг	Общая масса кг
Горячекатаная арматурная сталь кл. A III ГОСТ 5781-75	20 A III	108.9	2.47	269.0
	16 A III	107.0	1.58	169.1
Горячекатаная арматурная сталь кл. A I ГОСТ 5781-75	18 A I	11.1	2.00	22.2
В ст3 сп, пс2 ГОСТ 380-71	8 A I	201.0	0.395	79.4
Сталь прокатная полосовая ГОСТ 103-76 / В ст3 пс6 ГОСТ 380-71	-6×80	8.0	3.77	30.2

Примечания:

1. Опалубочный чертеж блока см. на листе N 3.
2. Узлы А и Б см. на листе N 62 выпуска 4.
3. Стержни плоских каркасов бо́льшего диаметра ориентировать в стенах и днище к наружной грани блока

Характеристика изделия

Марка изделия	Объем бетона м³	Масса изделия т	Марка бетона	Расход стали, кг		
				Арматурной A I	Арматурной A III	Полосовой
БР-3.0×2.0	2.96	7.4	300	101.6	438.1	30.2

Изм.	Лист	N докум.	Подп.	Дата
Гл.инж.пр.		Ларичев		5.6
Нач.отд.		Панников		5.06
Зам.нач.отд.		Щербаков		5.06
Гл.специ.		Бочаров		5.6
Рук.гр.		Неустроев		5.6
Проект.		Часных		5.6
Пробер.		Щербаков		5.06

ТДК-Н-I-75/2-026

Блок железобетонный БР-3.0×2.0

Лит.	Масса	Масштаб
Р	7.4т	
Лист 26	Листов	

8|4 14262

Инв.№ подл. | Подп. и дата | Взам.инв.№ | Инв.№дубл. | Подп. и дата

1-1

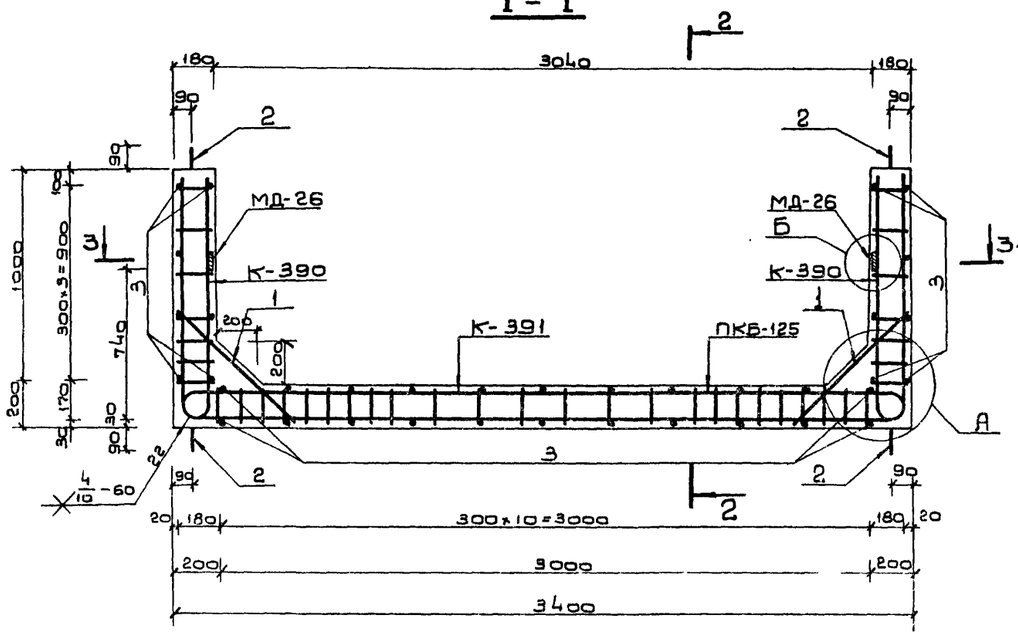

2-2

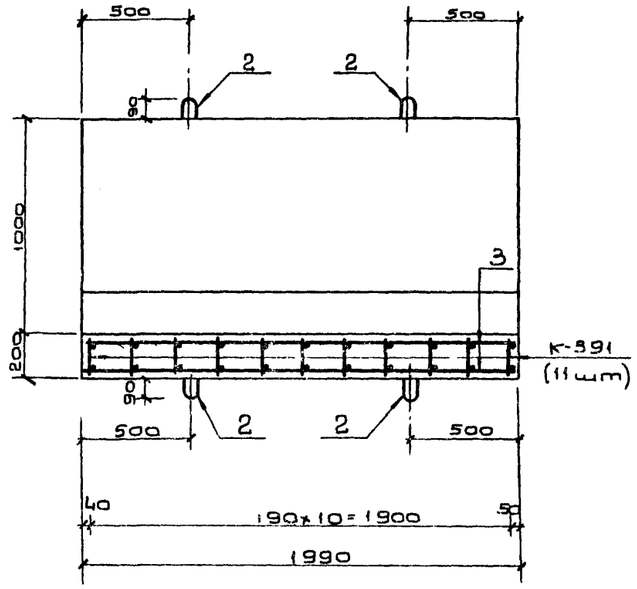

3-3

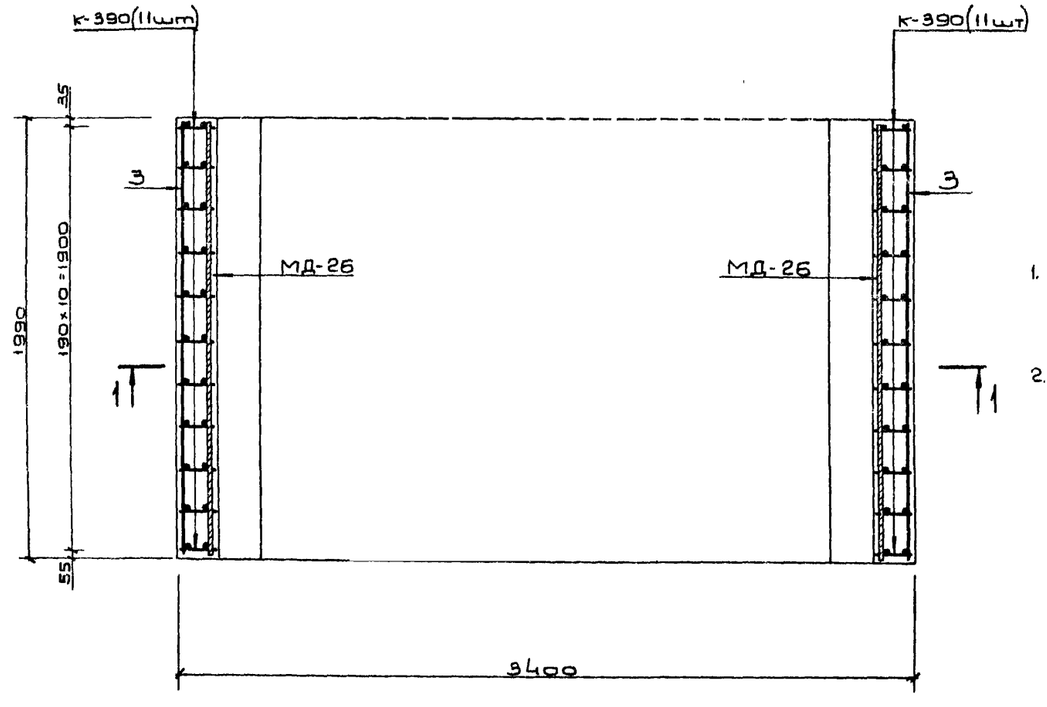

Ведомость металла на 1 каркас ПКБ-125

Марка эл-та	NN поз.	Эскиз	Сечение или ф мм	Длина мм	Кол-во шт.	Общая длина п.м.
К-390		См на листе N42	12 A III	2520	22	55.4
			8 A I	1190		26.2
К-391		См. на листе N 42	12 A III	7120	11	78.3
			8 A I	4080		44.9
Отдельные позиции	1	760	16 A III	760	22	16.7
	2	R30 500 90	16 A I	1280	8	10.2
	3	1980	8 A I	1980	36	71.3
МД-26		Полоса	-6×80	1990	2	4.0

Выборка металла на 1 каркас ПКБ-125

Сортамент ГОСТ	Сечение или ф мм	Общая длина п.м.	Масса 1 п.м кг	Общая масса кг
Горячекатаная арматурная сталь кл. A III ГОСТ 5781-75	16 A III	16.7	1.58	26.4
	12 A III	133.7	0.888	118.7
Горячекатаная арматурная сталь кл. A I ГОСТ 5781-75	16 A I	10.2	1.58	16.1
Ст3 сп. пс2 ГОСТ 380-71	8 A I	142.4	0.395	56.2
Сталь прокатная полосовая ГОСТ 103-76 Ст3 пс6 ГОСТ 380-71	-6×80	4.0	3.77	15.1

Характеристика изделия

Марка изделия	Объем бетона м³	Масса изделия т	Марка бетона	Расход стали, кг		
				Арматурной A I	Арматурной A III	Полосовой
БР-3.0×1.0	2.21	5.5	300	72.3	145.1	15.1

Примечания:

1. Ополубочный чертеж блока см на листе N3.
2. Узлы А и Б см. на листе N 62 выпуска 4.

Изм.	Лист	N докум.	Подп.	Дата
Гл. инж. пр	Ларичев			5.6
Нач. отд	Пантиков			5.06
Зам. нач. отд	Щербаков			5.06
Гл. спец	Бачаров			5.06
Руков. гр	Неустроев			5.6
Проект	Часных			5.6
Проверил	Щербаков			5.06

ТДК-Н-I-75/2-027

Блок железобетонный БР-3.0×1.0

Лит.	Масса	Масштаб
Р	5.5т	

Лист 27 Листов

в/ч 14262

Выпуск 5

Типовые изделия серии ТДК-Н-I-75/2

1-1

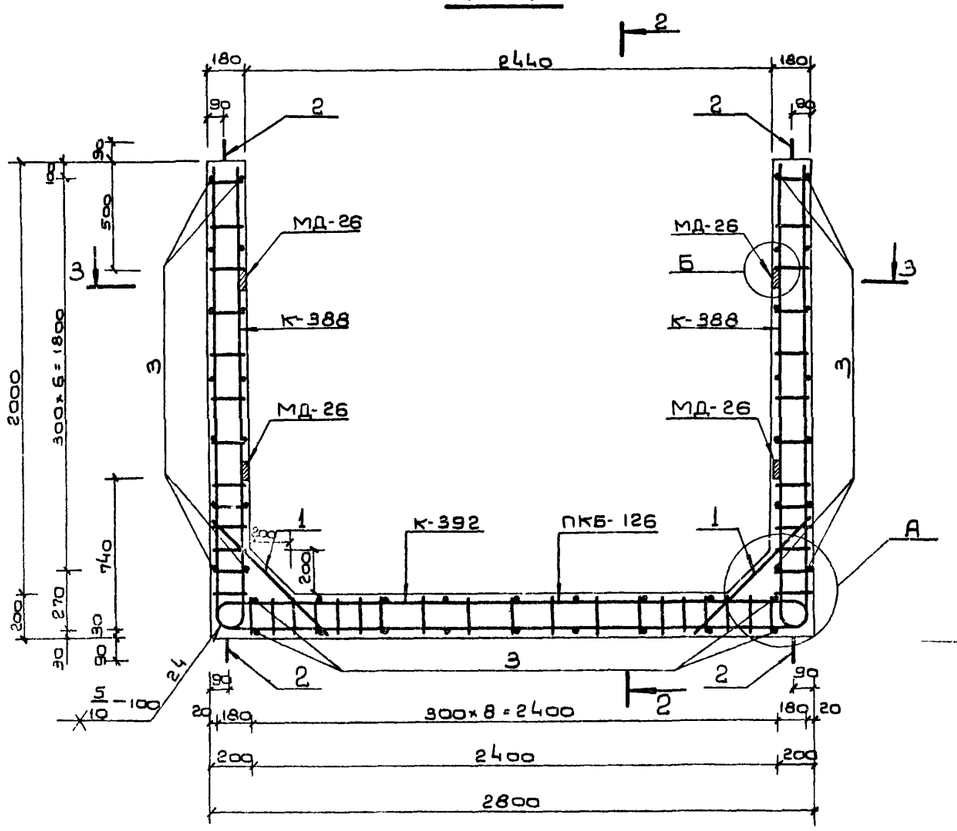

2-2

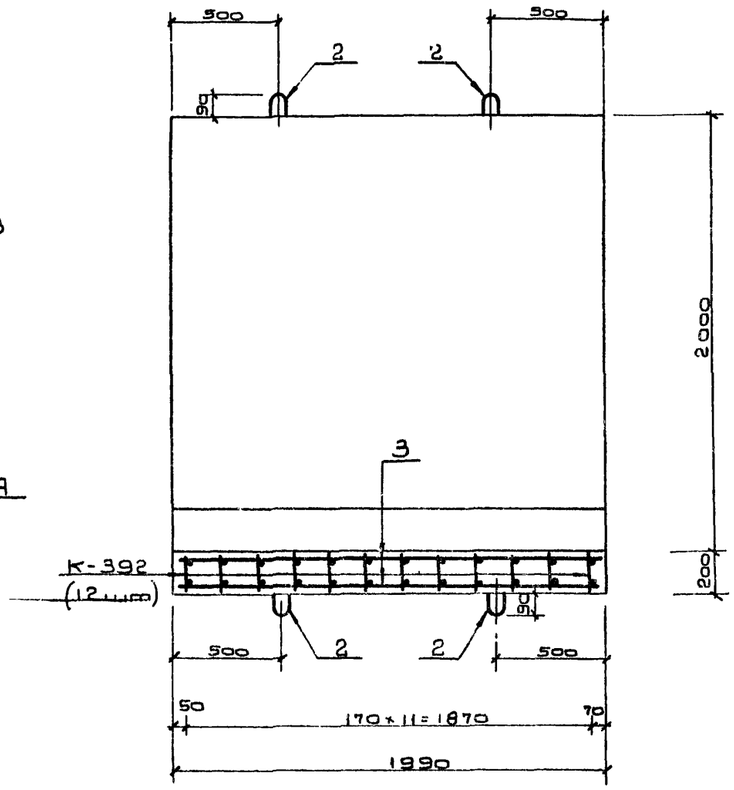

3-3

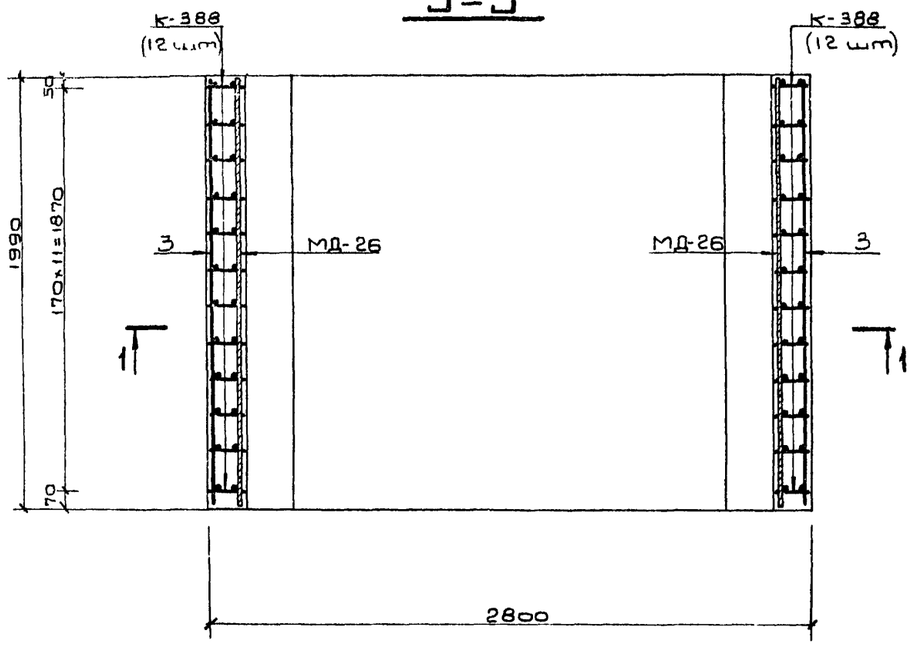

Ведомость металла на 1 каркас ПКБ-126

Марка эл-та	N N поз.	Эскиз	Сечение или ф мм	Длина мм	Кол-во шт.	Общая длина п.м.
К-388		См. лист N42	20 AIII	2510	24	60.2
			16 AIII	2090		50.2
			8 AI	2210		53.0
К-392		См. лист N42	20 AIII	3460	12	41.5
			16 AIII	2620		31.4
			8 AI	3230		38.8
Отдельные позиции	1	760	16 AIII	760	24	18.2
	2	550, 90, 330	18 AI	1380	8	11.1
	3	1980	8 AI	1980	46	91.1
МД-26		Полоса	-6×80	1990	4	8.0

Выборка металла на 1 каркас ПКБ-126

Сортамент ГОСТ	Сечение или ф мм	Общая длина п.м.	Масса 1 п.м кг	Общая масса кг
Горячекатаная арматурная сталь кл. AIII ГОСТ 5781-75	20 AIII	101.7	2.47	251.2
	16 AIII	99.8	1.58	157.7
Горячекатаная арматурная сталь кл. AI ГОСТ 5781-75	18 AI	11.1	2.00	22.2
В ст3 сп, пс2 ГОСТ 380-71	8 AI	182.9	0.395	72.2
Сталь прокатная полосовая ГОСТ 103-76	-6×80	8.0	3.77	30.2
В ст3 пс6 ГОСТ 380-71				

Характеристика изделия

Наименование изделия	Объем бетона м³	Масса изделия т	Марка бетона	Расход стали, кг		
				Арматурной		Полосовой
				AI	AIII	
БР-2,4×2.0	2,72	6.8	300	94.4	408.9	30.2

Примечания:

1. Опалубочный чертеж блока см. на листе N3.
2. Узлы А и Б см. на листе N62 выпуска 4.
3. Стержни плоских каркасов большего диаметра ориентировать в стенах и днище к наружной грани блока.

Изм.	Лист	N докум.	Подп.	Дата
Гл.инж.пр	Ларичев			5.6
Нач.отд	Панников			5.06
Зам.нач.отд	Щербаков			5.06
Гл.об.спец	Бочаров			5.6
Рук.гр.	Неустроев			5.6
Проект.	Часных			5.6
Проверил	Щербаков			5.06

ТДК-Н-I-75/2-028

Блок железобетонный БР-2.4×2.0

Лит	Масса	Масштаб
Р	6.8т	
Лист 28	Листов 5	

В|4 14262

Инв.N подл. | Подп. и дата | Взам.инв.N | Инв.N дубл. | Подп. и дата

Выпуск 5

Типовые изделия серии ТДК-Н-I-75/2

1-1

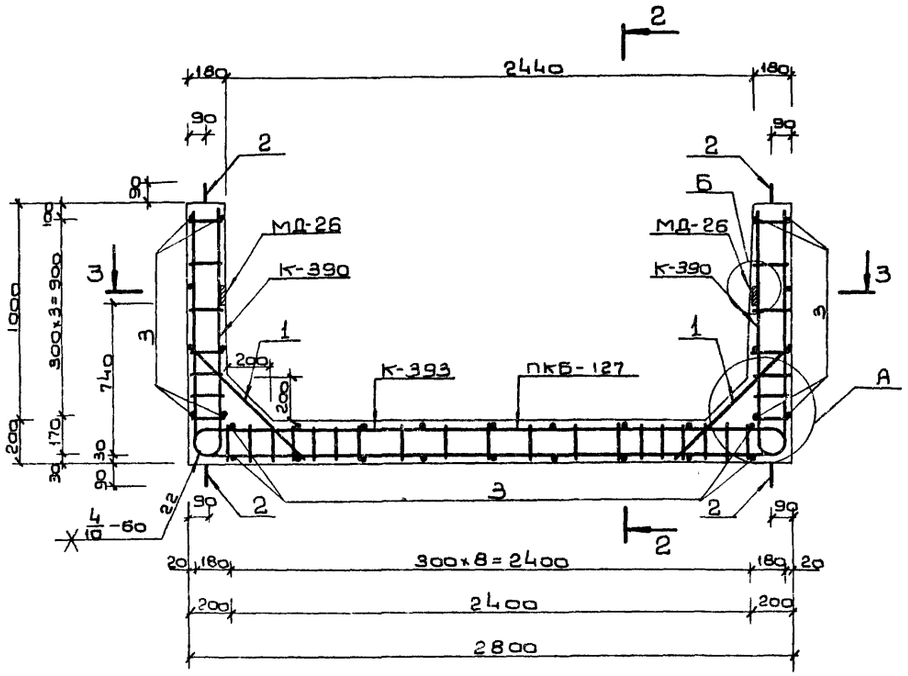

2-2

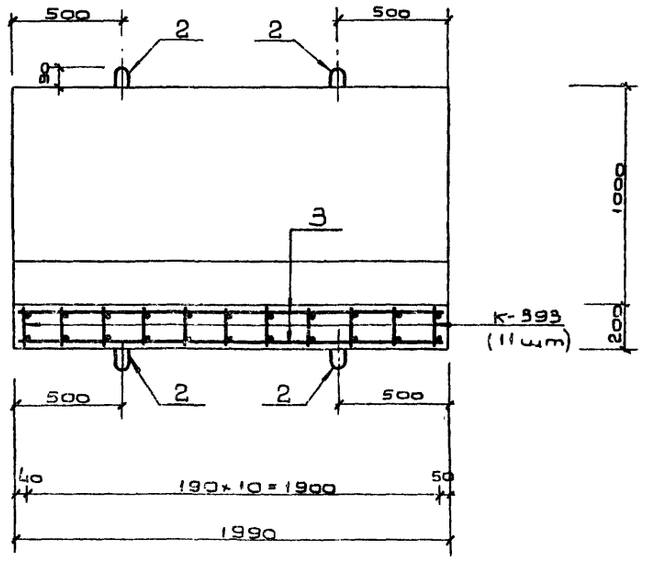

3-3

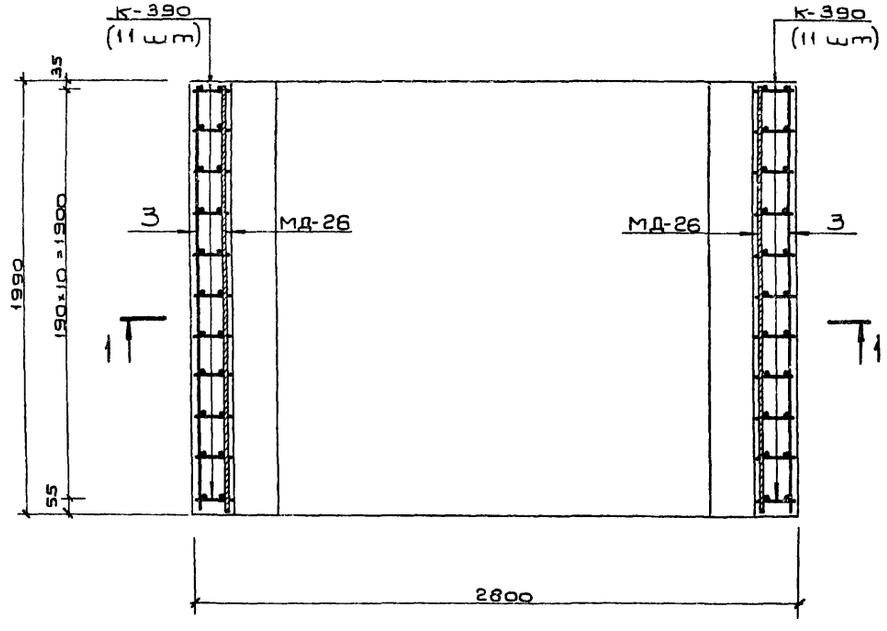

Примечания:

1. Опалубочный чертеж блока см. на листе №3.
2. Узлы А и Б см. на листе №62 выпуска 4.

Ведомость металла на 1 каркас ПКБ-127

Марка элем-та	NN поз.	Эскиз	Сечение или ф мм	Длина мм	Кол-во шт.	Общая длина п.м.
К-390		См. на листе №42	12 A III	2520	22	55.4
			8 A I	1190		26.2
К-393		См. на листе №42	12 A III	5920	11	65.2
			8 A I	3230		35.5
Отдельные позиции	1	760	16 A III	760	22	16.7
	2	500, 80, 830	16 A I	1230	8	10.2
	3	1980	8 A I	1980	32	63.4
МД-26		Полоса	-6×80	1980	2	4.0

Выборка металла на 1 каркас ПКБ-127

Сортамент ГОСТ	Сечение или ф мм	Общая длина п.м.	Масса 1 п.м кг	Общая масса кг
Горячекатаная арматурная сталь кл. A III ГОСТ 5781-75	16 A III	16.7	1.58	26.4
	12 A III	120.6	0.888	107.1
Горячекатаная арматурная сталь кл. A I ГОСТ 5781-75	16 A I	10.2	1.58	16.1
В ст 3 сп. пс 2 ГОСТ 380-71	8 A I	125.1	0.395	49.4
Сталь прокатная полосовая ГОСТ 103-76	-6×80	4.0	3.77	15.1
В ст 3 пс 6 ГОСТ 380-71				

Характеристика изделия

Марка изделия	Объем бетона м³	Масса изделия т	Марка бетона	Расход стали, кг		
				Арматурной		Полосовой
				A I	A III	
БР-2,4×1.0	1.97	4.8	300	65.5	133.5	15,1

				ТДК-Н-I-75/2-029	
Изм.	Лист	N докум.	Подп.	Дата	
Гл.инж.пр.	Ларичев			5.6	Блок железобетонный БР-2,4×1.0
Нач.отд.	Панчиков			5.06	
Зам.нач.отд.	Щербаков			5.06	
Гл.в.спец.	Бочаров			5.6	
Рук.гр.	Неустроев			5.6	
Проект.	Часных			5.6	
Проверил	Щербаков			5.06	

Лит	Масса	Масштаб
Р	4.9т	
Лист 29	Листов	
В|Ч 14262		

Инв.№ подл. | Подп. и дата | Взам.инв.№ | Инв.№ дубл. | Подп. и дата

Выпуск 5

Типовые изделия серии ТДК-Н-I-75/2

Марка каркаса	Каркасы	NN поз.	Эскиз	Диаметр ф мм	Длина мм	Кол-во шт.	Общая длина м	Масса 1 п.м. кг.	Общая масса кг	Сортамент ГОСТ
К-127	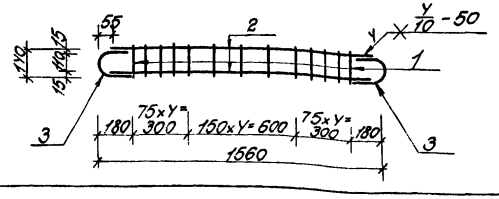	1	140	10АII	140	13	1,8	0,617	1,1	Горячекатаная арматурная сталь кл. АII ГОСТ 5781-75 В ст. 5 сп. пс 2 ГОСТ 380-71
		2	1450	10АIII	1450	2	2,9	0,617	1,8	Горячекатаная арматурная сталь кл. АIII ГОСТ 5781-75
		3	R55 105 110	10АIII	270	2	0,5	0,617	0,3	
							Итого:		3,2	
К-128	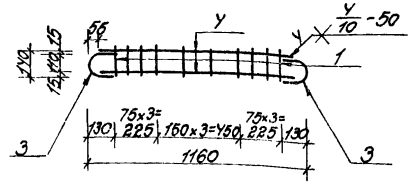	1	140	10АII	140	10	1,4	0,617	0,9	Горячекатаная арматурная сталь кл. АII ГОСТ 5781-75 В ст. 5 сп. пс 2 ГОСТ 380-71
		3	R55 105 110	10АIII	270	2	0,5	0,617	0,3	Горячекатаная арматурная сталь кл. АIII ГОСТ 5781-75
		4	1050	10АIII	1050	2	2,1	0,617	1,3	
							Итого:		2,5	
К-129	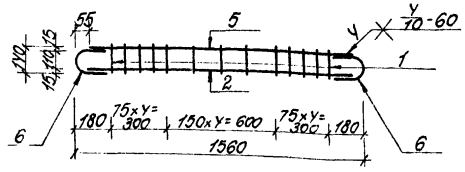	1	140	10АII	140	13	1,8	0,617	1,1	Горячекатаная арматурная сталь кл. АII ГОСТ 5781-75 В ст. 5 сп. пс 2 ГОСТ 380-71
		2	1450	10АIII	1450	1	1,5	0,617	0,9	Горячекатаная арматурная сталь кл. АIII ГОСТ 5781-75
		5	1450	12АIII	1450	1	1,5	0,888	1,3	
		6	R55 115 110	12АIII	290	2	0,6	0,888	0,5	
							Итого:		3,8	
К-130	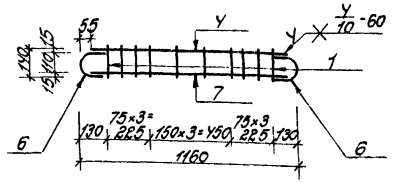	1	140	10АII	140	10	1,4	0,617	0,9	Горячекатаная арматурная сталь кл. АII ГОСТ 5781-75 В ст. 5 сп. пс 2 ГОСТ 380-71
		4	1050	10АIII	1050	1	1,1	0,617	0,7	Горячекатаная арматурная сталь кл. АIII ГОСТ 5781-75
		6	R55 115 110	12АIII	290	2	0,6	0,888	0,5	
		7	1050	12АIII	1050	1	1,1	0,888	1,0	
							Итого		3,1	
К-131	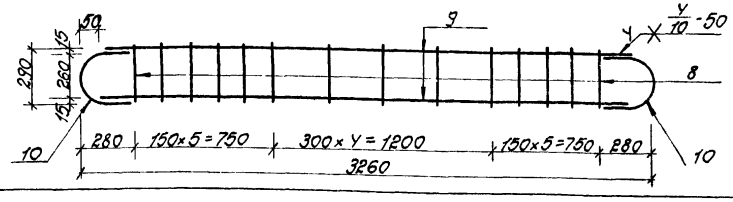	8	290	10АII	290	15	4,4	0,617	2,7	Горячекатаная арматурн. сталь кл. АII ГОСТ 5781-75 В ст. 5 сп. пс 2 ГОСТ 380-71
		9	3160	10АIII	3160	2	6,3	0,617	3,9	Горячекатаная арматурная сталь кл. АIII ГОСТ 5781-75
		10	R50 100 160 260	10АIII	420	2	0,8	0,617	0,5	
							Итого:		7,1	

Примечания:

1. Плоские каркасы изготавливать при помощи контактной точечной электросварки
2. Размеры даны по наружным граням рабочих стержней
3. Сварка стержней „в крест" должна обладать нормированной прочностью в соответствии с таблицей 46 СН 393-69.

Изм.	Лист	N докум.	Подп.	Дата
Гл. инж. пр.		Ларичев		
Нач. отд.		Панников		20.6
Зат. нач. отд.		Щербаков		19.6
Глав. спец.		Бочаров		20.6
Рук. группы		Неустроев		19.6
Проект.		Абрамова		5.6
Провер.		Щербаков		19.6

ТДК-Н-I-75/2-030

Каркасы плоские К-127 ÷ К-131

Лит.	Масса	Масшт.
Р		

Лист 30 Листов

В/У 14262

Инв. N подл. | Подп. и дата | Взамен инв. | Инв. N дуб. | Подп. и дата

15076-03 32

Выпуск 5

Типовые изделия серии ТДК-Н-I-75/2

Марка каркаса	Каркасы	NN поз.	Эскиз	Диаметр ф мм	Длина мм	Кол-во шт.	Общая длина м	Масса 1 п.м кг.	Общая масса кг	Сортамент ГОСТ
К-132	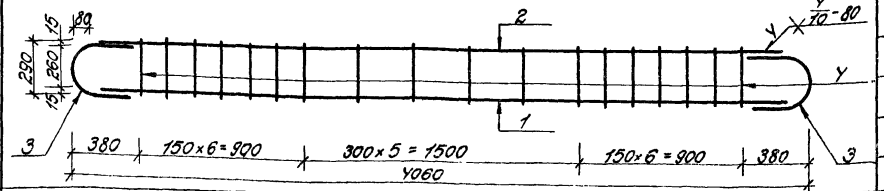	1	3900	16АIII	3900	1	3,9	1,58	6,2	Горячекатаная арматурная сталь кл. АIII ГОСТ 5781-75
		2	3900	10АIII	3900	1	3,9	0,617	2,4	
		3	А80 160 100 260	16АIII	510	2	1,0	1,58	1,6	
		4	290	10АII	290	18	5,2	0,617	3,2	Горячекатаная арматурн. сталь кл. АII ГОСТ 5781-75 В ст. 5 сп. пс 2 ГОСТ 380-71
							Итого:		13,4	
К-133	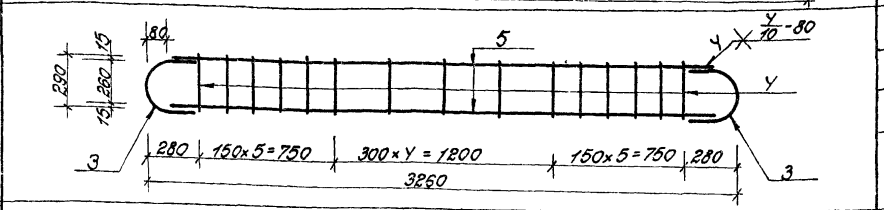	4	290	10АII	290	15	4,4	0,617	2,7	Горячекатан. арматурная сталь кл. АII ГОСТ 5781-75 В ст. 5 сп. пс 2 ГОСТ 380-71
		5	3100	16АIII	3100	2	6,2	1,58	9,8	Горячекатаная арматурная сталь кл. АIII ГОСТ 5781-75
		3	А80 160 100 260	16АIII	510	2	1,0	1,58	1,6	
							Итого:		14,1	
К-134	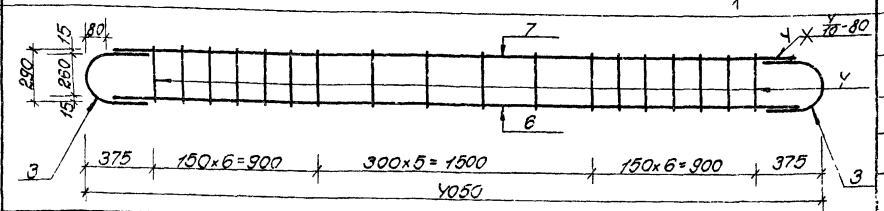	4	290	10АII	290	18	5,2	0,617	3,2	Горячекатаная арматурн. сталь кл. АII ГОСТ 5781-75 В ст. 5 сп. пс 2 ГОСТ 380-71
		3	А80 160 100 260	16АIII	510	2	1,0	1,58	1,6	Горячекатаная арматурная сталь кл. АIII ГОСТ 5781-75
		6	3890	16АIII	3890	1	3,9	1,58	6,2	
		7	3890	12АIII	3890	1	3,9	0,888	3,5	
							Итого		14,5	
К-135	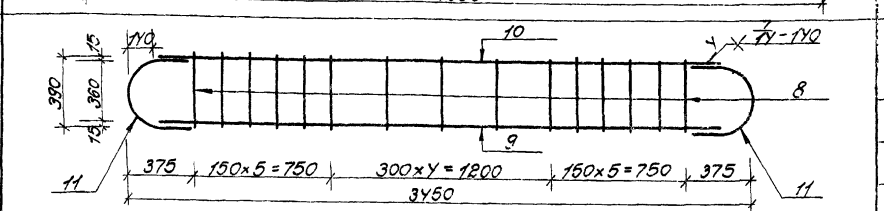	8	390	10АII	390	16	5,9	0,617	3,6	Горячекатаная арматурная сталь кл. АII ГОСТ 5781-75 В ст. 5 сп. пс. 2 ГОСТ 380-71
		9	3170	28АIII	3170	1	3,2	4,83	15,5	Горячекатаная арматурная сталь кл. АIII ГОСТ 5781-75
		10	3170	20АIII	3170	1	3,2	2,47	7,9	
		11	А140 280 80 360	28АIII	800	2	1,6	4,83	7,7	
							Итого:		34,7	
К-136	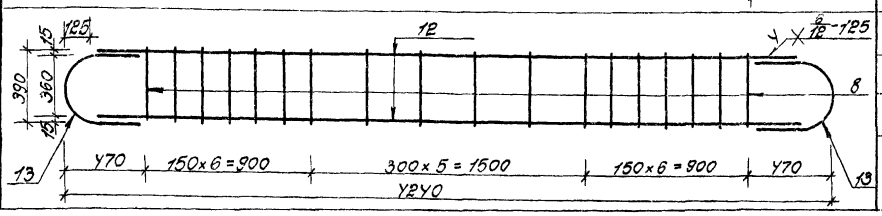	8	390	10АII	390	18	7,0	0,617	4,3	Горячекатаная арматурная сталь кл. АII ГОСТ 5781-75 В ст. 5 сп. пс 2 ГОСТ 380-71
		12	3990	25АIII	3990	2	8,0	3,85	30,8	Горячекатаная арматурная сталь кл. АIII ГОСТ 5781-75
		13	А125 250 110 360	25АIII	750	2	1,5	3,85	5,8	
							Итого:		40,9	

Примечания:

1. Плоские каркасы изготавливать при помощи контактной точечной электросварки
2. Размеры даны по наружным граням рабочих стержней
3. Сварка стержней в „крест" должна обладать нормированной прочностью в соответствии с таблицей 46 СН 393-69

Изм.	Лист	N докум.	Подп.	Дата
Гл.инж.пр.		Ларичев		
Нач.отд.		Понников		20.6
Зам.нач.отд.		Щербаков		19.6
Гл.спец.		Бочаров		20.6
Рук.груп.		Неустроев		19.6
Проект.		Абрамова		16.6
Провер.		Щербаков		19.6

ТДК-Н-I-75/2-031

Каркасы плоские К-132 ÷ К-136

Лит.	Масса	Масшт.
Р		

Лист 31 Листов

В/Ч 14262

Инв. N подл. | Подп. и дата | Взам. инв. N | Инв. N дубл. | Подп. и дата

15076-03 33

Выпуск 5

Типовые изделия серии ТДК-Н-I-75/2

Инв.№подл. | Подп. и дата | Взам.инв.№ | Инв.№дубл. | Подп. и дата

Каркасы

Марка каркаса	Поз	Эскиз	Диаметр ф мм	Длина мм	Кол-во шт	Общая длина м	Масса 1 п.м. кг	Общая масса кг	Сортамент ГОСТ
К-137	1	390	12 AII	390	15	5.9	0.888	5.2	Горячекатаная арматурная сталь кл. AII ГОСТ 5781-75 / В ст. 5 сп. пс2 ГОСТ 380-71
	2	R125 250 360	25 AIII	750	2	1.5	3.85	5.8	Горячекатаная арматурная сталь кл. AIII ГОСТ 5781-75
	3	3190	25 AIII	3190	3	9.6	3.85	37.0	
						Итого:		48.0	
К-138	1	390	12 AII	390	18	7.0	0.888	6.2	Горячекатаная арматурная сталь кл. AII ГОСТ 5781-75 / В ст. 5 сп. пс 2 ГОСТ 380-71
	4	3870	32 AIII	3870	1	3.9	6.31	24.6	Горячекатаная арматурная сталь кл. AIII ГОСТ 5781-75
	5	3870	20 AIII	3870	2	7.7	2.47	19.0	
	6	R180 340 360	32 AIII	885	2	1.8	6.31	11.4	
						Итого:		61.2	
К-139	7	340	10 AII	340	15	5.1	0.617	3.1	Горячекатаная арматурная сталь кл. AII ГОСТ 5781-75 / В ст. 5 сп 2 ГОСТ 380-71
	8	3190	16 AIII	3190	1	3.2	1.58	5.1	Горячекатаная арматурная сталь кл. AIII ГОСТ 5781-75
	9	3190	12 AII	3190	1	3.2	0.888	2.8	
	10	R80 160 310	16 AIII	560	2	1.1	1.58	1.7	
						Итого:		12.7	
К-140	7	340	10 AII	340	24	8.2	0.617	5.1	Горячекатаная арматурная сталь кл. AII ГОСТ 5781-75 / В ст. 5 сп пс 2 ГОСТ 380-71
	11	4950	20 AIII	4950	1	5.0	2.47	12.4	Горячекатаная арматурная сталь кл. AIII ГОСТ 5781-75
	12	4950	16 AIII	4950	1	5.0	1.58	7.9	
	13	R100 200 310	20 AIII	620	2	1.2	2.47	3.0	
						Итого:		28.4	
К-141	7	340	10 AII	340	15	5.1	0.617	3.1	Горячекатаная арматурная сталь кл. AII ГОСТ 5781-75 / В Ст. 5 сп. пс2 ГОСТ 380-71
	13	R100 200 310	20 AIII	620	2	1.2	2.47	3.0	Горячекатаная арматурная сталь кл. AIII ГОСТ 5781-75
	14	3140	20 AIII	3140	2	6.3	2.47	15.6	
						Итого:		21.7	

Примечания:

1. Плоские каркасы изготавливать при помощи контактной точечной электросварки.
2. Размеры даны по наружным граням рабочих стержней.
3. Сварка стержней в „крест" должна обладать нормированной прочностью в соответствии с таблицей 46 СН 393-69.

Гл.инж.пр.	Ларичев			ТДК-Н-I-75/2-032
Нач.отд.	Панников		20.6	
Зам.нач.отд.	Шердаков		19.6	Каркасы плоские К-137 ÷ К-141
Гл.в.спец.	Бочаров		20.6	Лит. Р; Масса; Масштаб
Рук.гр.	Неустроев		19.6	Лист 32 Листов
Проект.	Адамова		5.6	
Провер.	Шердаков		19.6	8/4 14262

Выпуск 5

Типовые изделия серии ТДК-Н-I-75/2

Марка каркаса	Каркасы	NN поз.	Эскиз	Диаметр ф мм	Длина мм	Кол-во шт.	Общая длина м	Масса 1п.м. кг.	Общая масса кг.	Сортамент ГОСТ
К-1У2	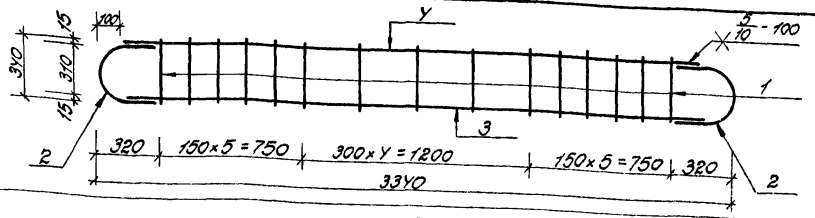	1	3У0	10АII	3У0	15	5,1	0,617	3,1	Горячекатаная арматурная сталь кл. АII ГОСТ 5781-75 В ст. 5 сп пс 2 ГОСТ 380-71
		2	R100 200 110 310	20АIII	620	2	1,2	2,У7	3,0	Горячекатаная арматурная сталь кл. АIII ГОСТ 5781-75
		3	31У0	20АIII	31У0	1	3,1	2,У7	7,7	
		У	31У0	16АIII	31У0	1	3,1	1,58	У,9	
							Итого		18,7	
К-1У3	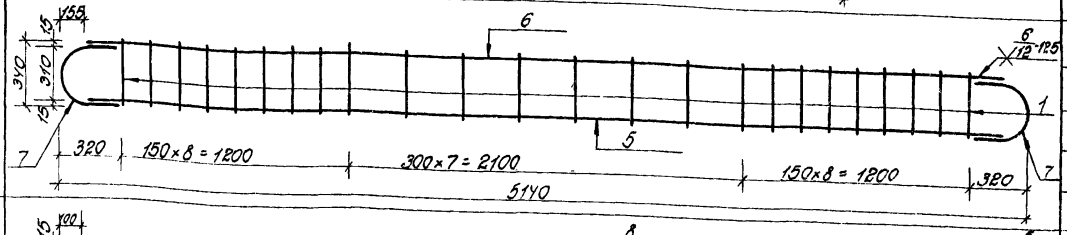	1	3У0	10АII	3У0	2У	8,2	0,617	5,1	Горячекатаная арматурная сталь кл. АII ГОСТ 5781-75 В ст. 5 сп. пс 2 ГОСТ 380-71
		5	У830	25АIII	У830	1	У,8	3,85	18,5	Горячекатаная арматурная сталь кл. АIII ГОСТ 5781-75
		6	У830	20АIII	У830	1	У,8	2,У7	11,9	
		7	R155 280 310	25АIII	7У0	2	1,5	3,85	5,8	
							Итого:		У1,3	
К-1УУ	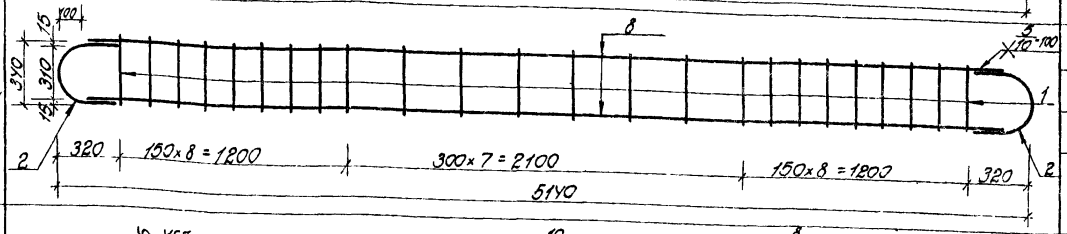	1	3У0	10АII	3У0	2У	8,2	0,617	5,1	Горячекатаная арматурная сталь кл. АII ГОСТ 5781-75 В ст. 5 сп. пс 2 ГОСТ 380-71
		8	У9У0	20АIII	У9У0	2	9,9	2,У7	2У,5	Горячекатаная арматурная сталь кл. АIII ГОСТ 5781-75
		2	R100 200 110 310	20АIII	620	2	1,2	2,У7	3,0	
							Итого:		32,6	
К-1У5	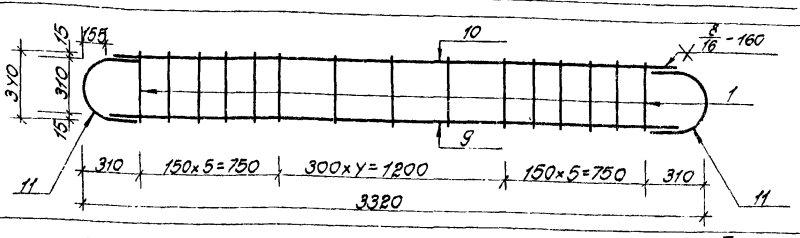	1	3У0	10АII	3У0	15	5,1	0,617	3,1	Горячекатаная арматурная сталь кл. АII ГОСТ 5781-75 В ст. 5 сп. пс 2 ГОСТ 380-71
		9	3010	32АIII	3010	1	3,0	6,31	18,9	Горячекатаная арматурная сталь кл. АIII ГОСТ 5781-75
		10	3010	25АIII	3010	1	3,0	3,85	11,6	
		11	R155 315 310	32АIII	810	2	1,6	6,31	10,1	
							Итого:		У3,7	
К-1У6	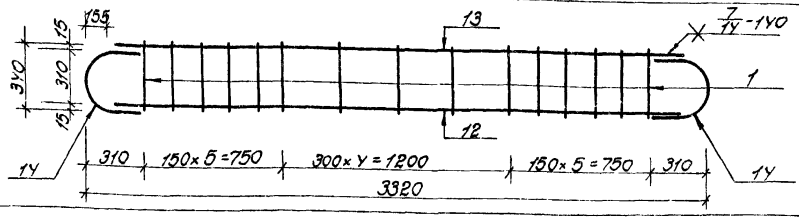	1	3У0	10АII	3У0	15	5,1	0,617	3,1	Горячекатаная арматурная сталь кл. АII ГОСТ 5781-75 В ст. 5 сп. пс 2 ГОСТ 380-71
		12	3010	28АIII	3010	1	3,0	У,83	1У,5	Горячекатаная арматурная сталь кл. АIII ГОСТ 5781-75
		13	3010	16АIII	3010	1	3,0	1,58	У,7	
		1У	R155 295 310	28АIII	770	2	1,5	У,83	7,2	
							Итого:		29,5	

Примечания:

1. Плоские каркасы изготавливать при помощи контактной точечной электросварки.
2. Размеры даны по наружным граням рабочих стержней.
3. Сварка стержней в „крест" должна обладать нормированной прочностью в соответствии с таблицей У6 СН 393-69

Изм.	Лист	N докум.	Подп.	Дата
Гл.инж.пр.		Ларичев		
Нач.отд.		Панников		20.6
Зам.нач.отд.		Щербаков		19.6
Глав.спец.		Бочаров		19.6
Рук.груп.		Неустроев		19.6
Проект.		Абрамова		16.6
Провер.		Щербаков		19.6

ТДК-Н-I-75/2-033

Каркасы плоские К-1У2 ÷ К-1У6

Лит.	Масса	Масшт.
Р		

Лист 33 Листов

в/у 1У262

Инв.N подл. | Подп. и дата | Взам.инв.N | Инв.N дуб. | Подп. и дата

15076-03 35

Типовые изделия серии ТДК-Н-I-75/2 Выпуск 5

Марка каркаса	Каркасы
К-147	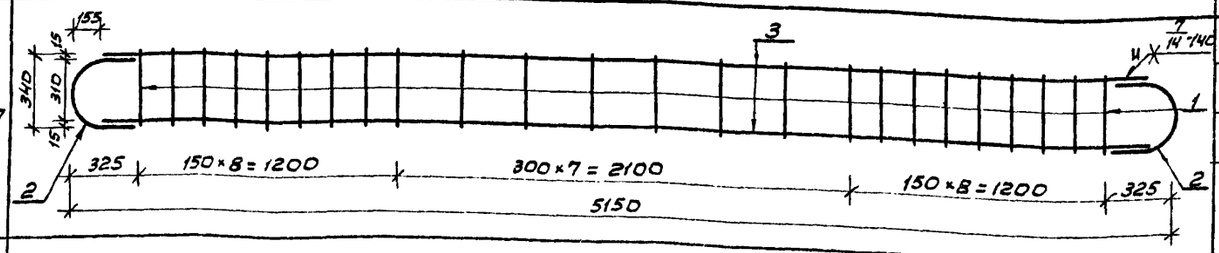
К-148	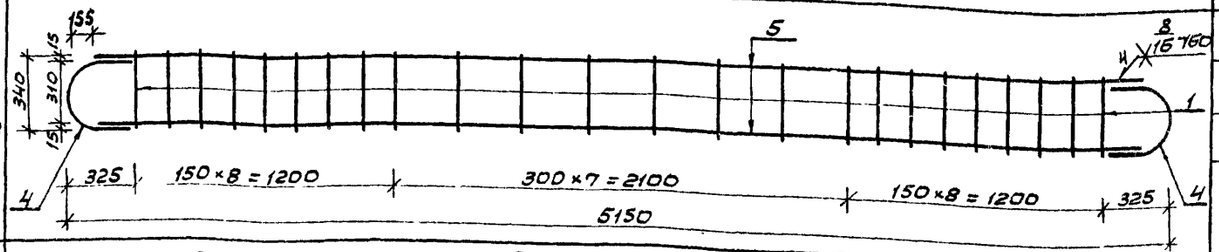
К-149	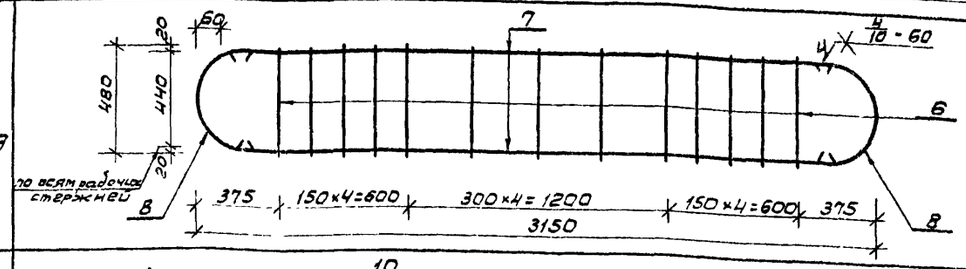
К-150	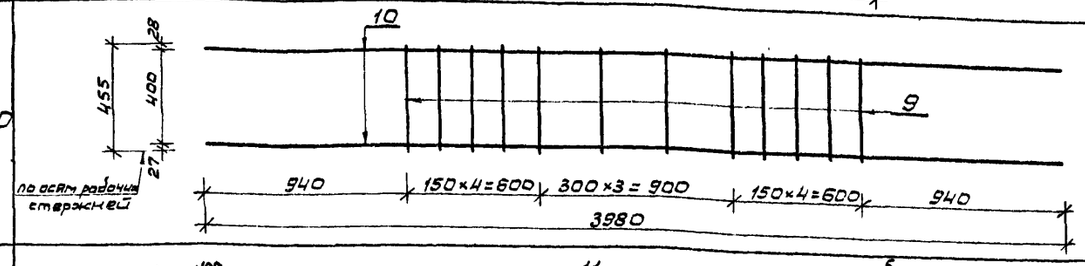
К-151	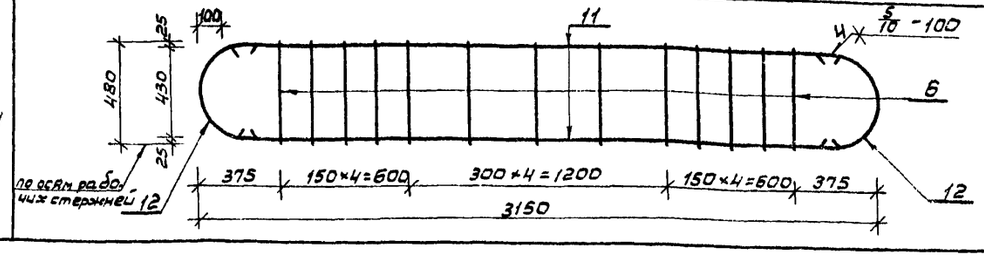

№№ поз.	Эскиз	Диаметр ф мм	Длина мм	Кол-во шт	Общая длина м	Масса 1 п.м. кг	Общая масса кг	Сортамент ГОСТ
1	340	10АII	340	24	8.2	0.617	5.1	Горячекатаная арматурная сталь кл.АII ГОСТ 5781-75 / В ст.5 сп. пс2 ГОСТ 380-71
2	R155 295 270	28АIII	770	2	1.5	4.83	7.2	Горячекатаная арматурная сталь кл. АIII ГОСТ 5781-75
3	4840	28АIII	4840	2	9.7	4.83	46.9	
					Итого:		59.2	
1	340	10АI	340	24	8.2	0.617	5.1	Горячекатаная арматурная сталь кл.АI ГОСТ 5781-75 / В ст.5 сп. пс2 ГОСТ 380-71
4	R155 315 270	32АIII	810	2	1.6	6.31	10.1	Горячекатаная арматурная сталь кл.АIII ГОСТ 5781-75
5	4840	32АIII	4840	2	9.7	6.31	61.2	
					Итого:		76.4	
6	480	10АII	480	13	6.2	0.617	3.8	Горячекатаная арматурная сталь кл.АII ГОСТ 5781-75 / В ст.5 сп. пс2 ГОСТ 380-71
7	3030	12АIII	3030	2	6.1	0.888	5.4	Горячекатаная арматурная сталь кл.АIII ГОСТ 5781-75
8	R60 120 320 440	12АIII	630	2	1.3	0.888	1.2	
					Итого:		10.4	
9	455	10АII	455	12	5.5	0.617	3.4	Горячекатаная арматурная сталь кл.АII ГОСТ 5781-75 / В ст.5 сп. пс2 ГОСТ 380-71
10	3980	10АIII	3980	2	8.0	0.617	4.9	Горячекатаная арматурная сталь кл. АIII ГОСТ 5781-75
					Итого:		8.3	
6	480	10АII	480	13	6.2	0.617	3.8	Горячекатаная арматурная сталь кл.АII ГОСТ 5781-75 / В ст.5 сп. пс2 ГОСТ 380-71
11	2950	20АIII	2950	2	5.9	2.47	14.6	Горячекатаная арматурная сталь кл.АIII ГОСТ 5781-75
12	R100 200 330 270	20АIII	740	2	1.5	2.47	3.7	
					Итого:		22.1	

Примечания:

1. Плоские каркасы изготавливать при помощи контактной точечной электросварки.
2. Размеры, кроме оговоренных, даны по наружным граням рабочих стержней.
3. Сварка стержней в „крест" должна обладать нормированной прочностью в соответствии с таблицей 46 СН 393-69.

Изм.	Лист	N докум.	Подп.	Дата
Гл.инж.пр.		Ларичев		
Нач.отд.		Панчуев		20.6
Зам.нач.отд.		Щербаков		19.6
Глав.спец.		Бочаров		20.6
Рук.гр.		Неустроев		19.6
Проект.		Абрамова		5.6.
Провер.		Щербаков		19.6

ТДК-Н-I-75/2-034

Каркасы плоские К-147 ÷ К-151

Лит.	Масса	Масшт.
Р		
Лист 34	Листов	

В/4 14262

Инв.№ подл. | Подп. и дата | Взам. инв. | Инв.№ дубл. | Подп. и дата

Выпуск 6

Типовые изделия серии ТДК-Н-I-75/2

Инв. № подл.	Подп. и дата	Взам. инв. №	Инв. № дубл.	Подпись и дата

Каркасы

Марка каркаса	Поз.	Эскиз	Диаметр ф мм	Длина мм	Кол-во шт.	Общая длина м	Масса 1 п.м. кг.	Общая масса кг.	Сортамент ГОСТ
К-152	1	У80	10 AII	У80	13	6,2	0,617	3,8	Горячекатаная арматурная ст. к.л. AII ГОСТ 5781-75 / В ст 5 сп пс 2 ГОСТ 380-71
	2	2870	28 AIII	2870	2	5,7	У,83	27,5	Горячекатаная арматурная сталь к.л. A III ГОСТ 5781-75
	3	А110 + 280 + 110	28 AIII	860	2	1,7	У,83	8,2	
						Итого:		39,5	
К-153	У	У20	10 AII	У20	12	5,0	0,617	3,1	Горячекатаная арматурн сталь кл AII ГОСТ 5781-75 / В ст 5 сп пс 2 ГОСТ 380-71
	5	3980	12 AIII	3980	2	8,0	0,888	7,1	Горячекатаная арматурн. сталь кл AIII ГОСТ 5781-75
						Итого:		10,2	
К-154	1	У80	10 AII	У80	13	6,2	0,617	3,8	Горячекатаная арматурн сталь кл AII ГОСТ 5781-75 / В ст. 5 сп. пс 2 ГОСТ 380-71
	6	2830	32 AIII	2830	2	5,7	6,31	36,0	Горячекатаная арматурная сталь к.л. A III ГОСТ 5781-75
	7	А160 + 380 + 120	32 AIII	920	2	1,8	6,31	11,У	
						Итого:		51,2	
К-155	У	У20	10 AII	У20	12	5,0	0,617	3,1	Горячекатаная арматурн. сталь кл AII ГОСТ 5781-75 / В ст. 5 сп. пс 2 ГОСТ 380-71
	8	3980	16 AIII	3980	2	8,0	1,58	12,6	Горячекатаная арматурная сталь кл AIII ГОСТ 5781-75
						Итого:		15,7	
К-156	1	У80	10 AII	У80	13	6.2	0,617	3,8	Горячекатаная арматурная сталь кл AII ГОСТ 5781-75 / В ст 5 сп пс 2 ГОСТ 380-71
	9	2930	12 AIII	2930	2	5,9	0,888	5,2	Горячекатаная арматурная сталь к.л. A III ГОСТ 5781-75
	10	А160 + 120 + 120	12 AIII	630	2	1,3	0,888	1,2	
						Итого:		10,2	

Примечания.

1. Плоские каркасы изготавливать при помощи контактной точечной электросварки.
2. Размеры, кроме оговоренных, даны по осям рабочих стержней.
3. Сварка стержней „в крест" должна обладать нормированной прочностью в соответствии с таблицей 46 СН 393-69

Изм.	Лист	N докум.	Подп.	Дата
Гл. инж. пр.		Ларичев		5.06
Нач. отд.		Панников		5.06
Зам. нач. отд.		Щербаков		5.06
Ст. инж. отд.		Бочаров		5.06
Рук. группы		Неустроев		5.06
Проект.		Кратова		5.06
Провер.		Щербаков		5.06

ТДК-Н-I-75/2-035

Каркасы плоские К-152 ÷ К-156

Лит.	Масса	Масшт.
Р		
Лист 351	Листов	

6/У 14262

Каркасы

К-157

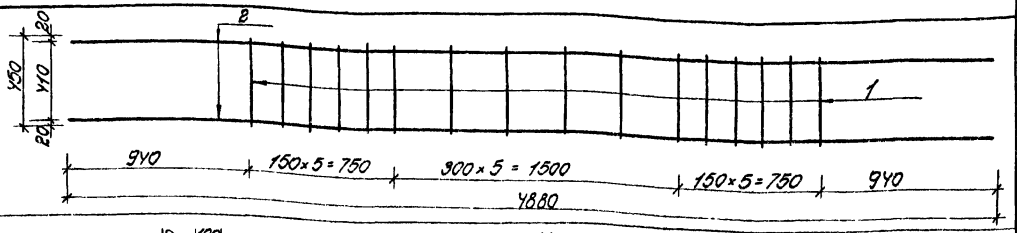

К-158

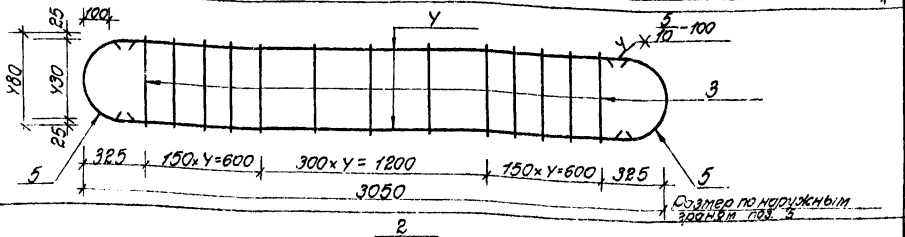

К-159

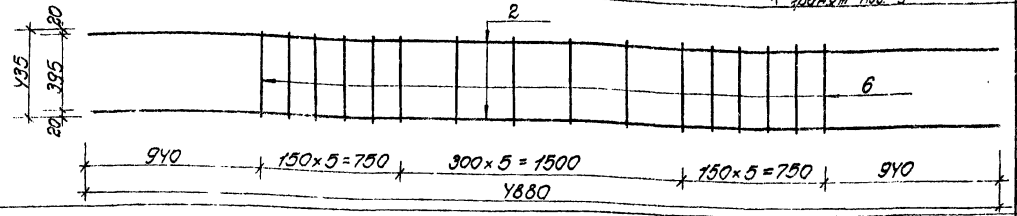

К-160

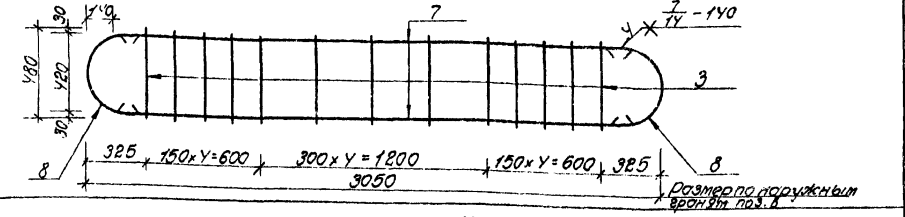

К-161

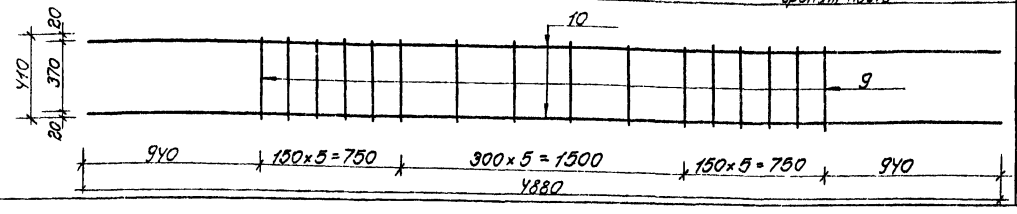

Марка каркаса	N поз	Эскиз	Диаметр ф мм	Длина мм	Кол-во шт	Общая длина м	Масса 1 п.м кг.	Общая масса кг.	Сортамент ГОСТ
К-157	1	У50	10 А II	У50	16	7,2	0,617	У,У	Горячекатаная арматурная сталь кл. А II ГОСТ 5781-75 / Ст. 5 сп. пс 2 ГОСТ 380-71
	2	У880	12 А III	У880	2	9,8	0,888	8,7	Горячекатаная арматурная сталь кл. А III ГОСТ 5781-75
						Итого:		13,1	
К-158	3	У80	10 А II	У80	13	6,2	0,617	3,8	Горячекатаная арматурная сталь кл. А II ГОСТ 5781-75 / Ст. 5 сп. пс 2 ГОСТ 380-71
	У	2850	20 А III	2850	2	5,7	2,У7	1У,1	Горячекатаная арматурная сталь кл. А III ГОСТ 5781-75
	5	100+200+У30	20 А III	7У0	2	1,5	2,У7	3,7	
						Итого:		21,6	
К-159	6	У35	10 А II	У35	16	7,0	0,617	У,3	Горячекатаная арматурная сталь кл. А II ГОСТ 5781-75 / Ст 5 сп. пс 2 ГОСТ 380-71
	2	У880	12 А III	У880	2	9,8	0,888	8,7	Горячекатаная арматурная сталь кл. А III ГОСТ 5781-75
						Итого:		13,0	
К-160	3	У80	10 А II	У80	13	6,2	0,617	3,8	Горячекатаная арматурная сталь кл. А II ГОСТ 5781-75 / Ст. 5 сп. пс 2 ГОСТ 380-71
	7	2770	28 А III	2770	2	5,5	У,83	26,6	Горячекатаная арматурная сталь кл. А III ГОСТ 5781-75
	8	1У0+280+У30	28 А III	860	2	1,7	У,83	3,2	
						Итого		38,6	
К-161	9	У10	10 А II	У10	16	6,6	0,611	У,1	Горячекатаная арматурная сталь кл. А II ГОСТ 5781-75 / Ст 5 сп, пс 2 ГОСТ 380-71
	10	У880	16 А III	У880	2	9,8	1,58	15,5	Горячекатаная арматурная сталь кл. А III ГОСТ 5781-75
						Итого:		19,6	

Примечания

1. Плоские каркасы изготавливать при помощи контактной точечной электросварки
2. Размеры, кроме оговоренных, даны по осям рабочих стержней.
3. Сварка стержней „в крест" должна обладать нормированной прочностью в соответствии с таблицей 46 СН 393-69

Изм.	Лист	N докум.	Подп.	Дата	ТДК-Н-I-75/2-036
Гл. инж. пр.		Ларичев		5.06	Каркасы плоские К-157÷К-161
Нач. отд.		Ганников		5.06	
Зат. нач.		Щербаков		5.06	
Гл. спец.		Бочаров		5.06	
Рук. груп.		Неустроев		5.06	
Проект.		Харатова		5.06	
Провер.		Щербаков		5.06	

Лит. | Масса | Масшт.

Лист 36 | Листов

6/У 1У262

Выпуск 5

Типовые изделия серии ТДК-Н-I-75/2

Марка каркаса	Каркасы	NN поз.	Эскиз	Диаметр ф мм	Длина мм	Кол-во шт.	Общая длина м	Масса 1 п.м кг.	Общая масса кг.	Сортамент ГОСТ
К-162	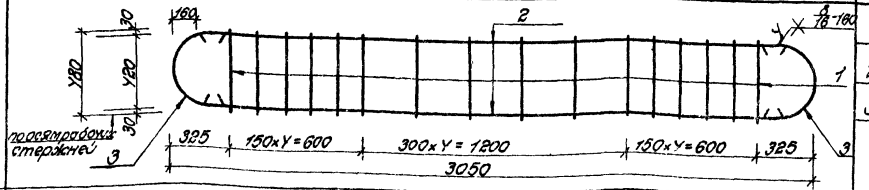	1	480	10 А II	480	13	6,2	0,617	3,8	Горячекатаная арматурная сталь кл. А II В ст 5 сп. пс 2 ГОСТ 380-71 ГОСТ 5781-75
		2	2730	32 А III	2730	2	5,5	6,31	34,7	Горячекатаная арматурная сталь кл. А III ГОСТ 5781-75
		3	8160 / 120 / 120	32 А III	920	2	1,8	6,31	11,4	
							Итого		49,9	
К-163	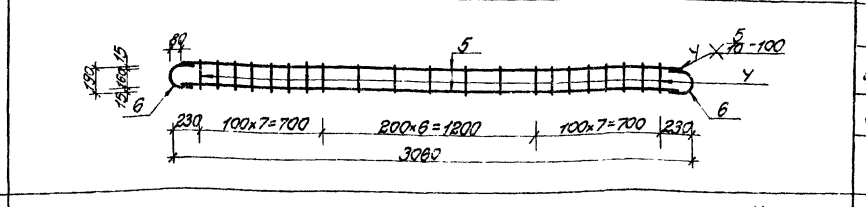	4	190	8 А I	190	21	4,0	0,395	1,6	Горячекатаная арматурн. сталь кл. А I ГОСТ 5781-75 В ст 3 сп. пс 2 ГОСТ 380-71
		5	2900	20 А III	2900	2	5,8	2,47	14,3	Горячекатаная арматурная сталь кл. А III ГОСТ 5781-75
		6	180 / 8,80 / 150	20 А III	450	2	0,9	2,47	2,2	
							Итого:		18,1	
К-164	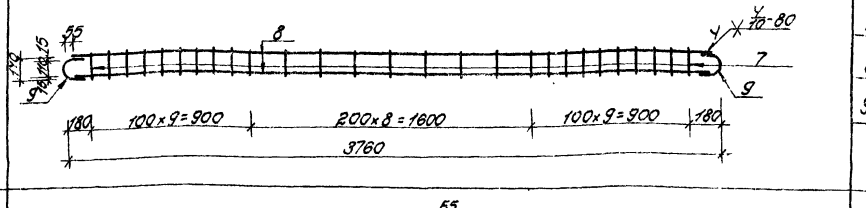	7	140	6 А I	140	27	3,8	0,222	0,8	Горячекатаная арматурная ст. кл. А I ГОСТ 5781-75 В ст. 3 сп. пс. 2 ГОСТ 380-71
		8	3650	16 А III	3650	2	7,3	1,58	11,5	Горячекатаная арматурная сталь кл. А-III ГОСТ 5781-75
		9	135 / 8,55 / 110	16 А III	330	2	0,7	1,58	1,1	
							Итого:		13,4	
К-165	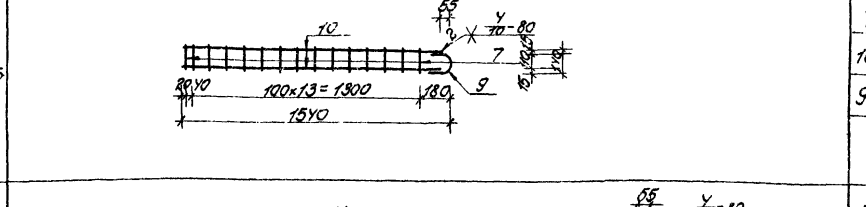	7	140	6 А I	140	15	2,1	0,222	0,3	Горячекатан арматурн. сталь кл. А I ГОСТ 5781-75 В ст. 3 сп. пс 2 ГОСТ 380-71
		10	1485	16 А III	1485	2	3,0	1,58	4,7	Горячекатаная арматурная сталь кл. А III ГОСТ 5781-75
		9	135 / 8,55 / 110	16 А III	330	1	0,3	1,58	0,5	
							Итого:		5,5	
К-166	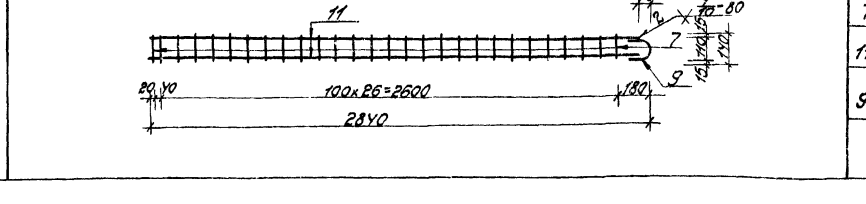	7	140	6 А I	140	28	3,9	0,222	0,9	Горячекатаная арматурн. сталь кл. А I ГОСТ 5781-75 В ст. 3 сп. пс 2 ГОСТ 380-71
		11	2785	16 А III	2785	2	5,6	1,58	8,9	Горячекатаная арматурная сталь кл. А III ГОСТ 5781-75
		9	135 / 8,55 / 110	16 А III	330	1	0,3	1,58	0,5	
							Итого:		10,3	

Примечания:

1. Плоские каркасы изготавливать при помощи контактной точечной электросварки.
2. Размеры, кроме оговоренных, даны по наружным граням рабочих стержней.
3. Сварка стержней „в крест" должна обладать нормированной прочностью в соответствии с таблицей 46 СН 393-69.

Изм.	Лист	N докум.	Подп.	Дата
Гл. инж. пр.		Ларичев		
Нач. отд.		Панников		20.6
Замнач. отд.		Щербаков		19.6
Главн. спец.		Бочаров		16.6
Рук. груп.		Неустроев		19.6
Проект.		Веселовский		16.6
Провер.		Щербаков		19.6

ТДК-Н-I-75/2-037

Каркасы плоские К-162 ÷ К-166

Лит.	Масса	Масшт.
Р		

Лист 37 Листов

в/у 14262

Инв. N подл. | Подп. и дата | Взам. инв. N | Инв. N дубл. | Подп. и дата

15076-03 39

Выпуск 5

Типовые изделия серии ТДК-Н-I-75/2

Марка каркаса	Каркасы	NN поз	Эскиз	Диаметр ф мм	Длина мм	Кол-во шт	Общая длина м	Масса 1 п.м кг	Общая масса кг	Сортамент ГОСТ
К-167	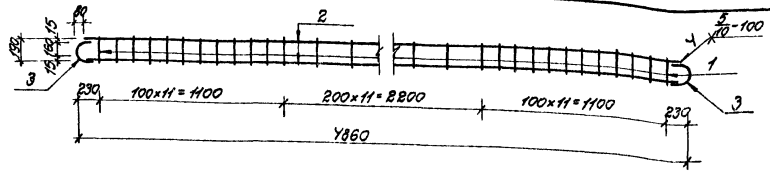	1	190	8АI	190	34	6,5	0,395	2,6	Горячекатан. арматурная сталь кл. АI ГОСТ 5781-75 В ст 3 сп. пс 2 ГОСТ 380-71
		2	4700	20АIII	4700	2	9,4	2,47	23,2	Горячекатаная арматурная сталь кл. АIII ГОСТ 5781-75
		3	180 / 880 / 160	20АIII	450	2	0,9	2,47	2,2	
							Итого:		28,0	
К-168	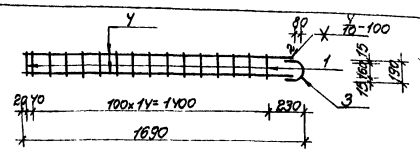	1	190	8АI	190	16	3,0	0,395	1,2	Горячекатаная арматурная сталь кл. АIII ГОСТ 5781-75 В ст. 3 сп. пс 2 ГОСТ 380-71
		4	1610	20АIII	1610	2	3,2	2,47	7,9	Горячекатаная арматурная сталь кл. АIII ГОСТ 5781-75
		3	180 / 880 / 160	20АIII	450	1	0,9	2,47	2,2	
							Итого:		11,3	
К-169	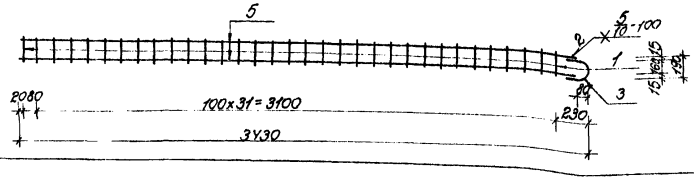	1	190	8АI	190	33	6,3	0,395	2,5	Горячекатаная арматурная сталь кл. АI ГОСТ 5781-75 В ст. 3 сп пс 2 ГОСТ 380-71
		5	3350	20АIII	3350	2	6,7	2,47	16,5	Горячекатаная арматурная сталь кл. АIII ГОСТ 5781-75
		3	180 / 880 / 160	20АIII	450	1	0,9	2,47	2,2	
							Итого:		21,2	
К-170	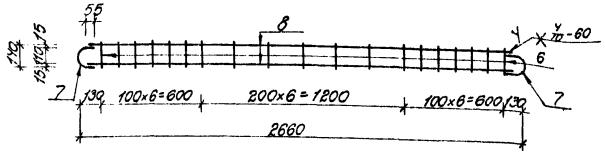	6	140	6АI	140	19	2,7	0,222	0,6	Горячекатаная арматурная сталь кл. АI ГОСТ 5781-75 В ст. 3 сп. пс 2 ГОСТ 380-71
		7	135 / 855 / 140	16АIII	330	2	0,7	1,58	1,1	Горячекатаная арматурная сталь кл. АIII ГОСТ 5781-75
		8	2550	16АIII	2550	2	5,1	1,58	8,1	
							Итого:		9,8	
К-171	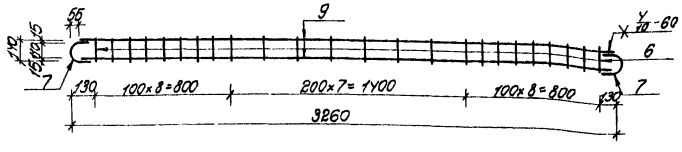	6	140	6АI	140	24	3,4	0,222	0,8	Горячекатаная арматурная сталь кл. АI ГОСТ 5781-75 В ст. 3 сп пс 2 ГОСТ 380-71
		7	135 / 855 / 140	16АIII	330	2	0,7	1,58	1,1	Горячекатаная арматурная сталь кл. АIII ГОСТ 5781-75
		9	3150	16АIII	3150	2	6,3	1,58	9,9	
							Итого:		11,8	

Примечания:

1. Плоские каркасы изготавливать при помощи контактной точечной электросварки.
2. Размеры даны по наружным граням рабочих стержней.
3. Сварка стержней „в крест" должна обладать нормированной прочностью в соответствии с таблицей 46 СН 393-69

Изм.	Лист	N докум.	Подп.	Дата
Гл. инж. пр.		Ларичев		5.6
Нач. отд.		Панников		5.06
Зат. нач. отд.		Щербаков		
Глав. спец.		Бочаров		5.6
Рук. груп.		Неустроев		5.6
Проект.		Веселовский		5.6
Провер.		Щербаков		5.06

ТДК-Н-I-75/2-038

Каркасы плоские К-167 ÷ К-171

Лит	Масса	Масшт.
Р		

Лист 38 Листов

в/у 14262

Инв. N подл. | Подп. и дата | Взам. инв. N | Инв. N дуб. | Подп. и дата

Выпуск 5

Типовые изделия серии ТДК-Н-I-75/2

Марка издел.	Каркасы	NN поз.	Эскиз	Диаметр ф мм	Длина мм	Колич шт.	Общая длина м	Масса 1п.м кг.	Общая масса кг	Сортамент ГОСТ
К-172	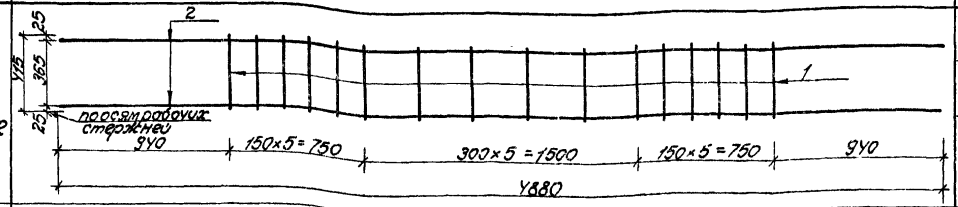	1	415	10 А II	415	16	6,6	0,617	4,1	Горячекатаная арматурная сталь класса А II ГОСТ 5781-75 / В ст. 5 сп. пс 2 ГОСТ 380-71
		2	4880	20 А III	4880	2	9,8	2,47	24,2	Горячекатаная арматурная сталь класса А III ГОСТ 5781-75
								Итого:	28,3	
К-173	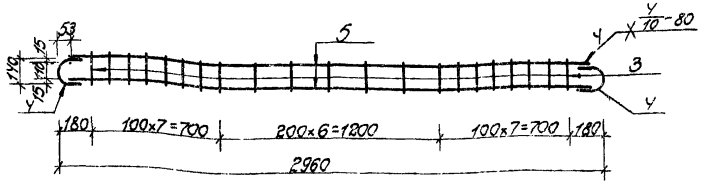	3	140	6 А I	140	21	29	0,222	0,7	Горячекат. арматурн. сталь кл А I ГОСТ 5781-75 / В ст. 3 сп. пс 2 ГОСТ 380-71
		4	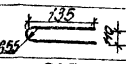	16 А III	330	2	0,7	1,58	1,1	Горячекатаная арматурная сталь кл А III ГОСТ 5781-75
		5	2850	16 А III	2850	2	5,7	1,58	9,0	
							Итого:		10,8	

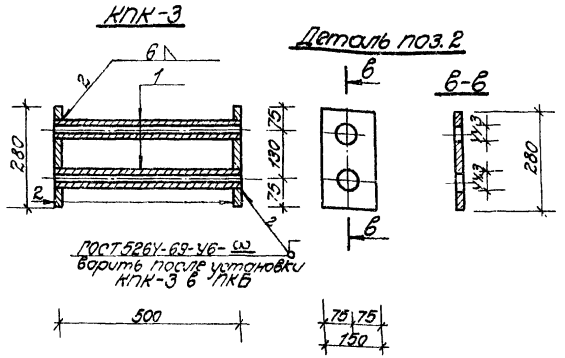

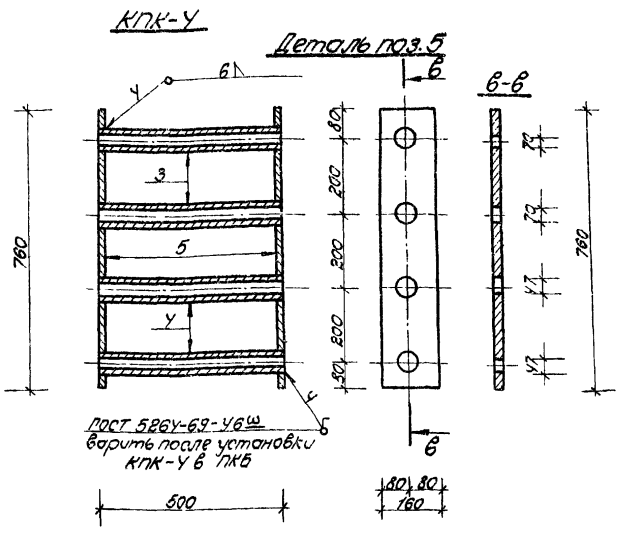

Спецификация металла на 1 изделие

Наим. элемента	Эскиз	NN позиции	Диаметр или сечение	Длина в мм	Кол-во шт.	Общая длина м
КПК-3	Труба	1	У2,3×3,2	500	2	1,0
	Лист	2	δ=6	0,04м²	2	0,08м²
КПК-4	Труба	3	68×3,5	500	2	1,0
	Труба	4	У5×3,5	500	2	1,0
	Лист	5	δ=6	0,12м²	2	0,24м²

Выборка металла

Марка элемен.	Сортамент ГОСТ	Диаметр или сечение мм	Общая длина м	Масса 1п.м. кг. (м²)	Общая масса кг.
КПК-3	Трубы стальн. водоезапров. ГОСТ 3262-62	У2,3×3,2	1,0	3,09	3,09
	Сталь листовая горячекатан. ГОСТ 19903-74	δ=6	0,08м²	47,1	3,8
	В ст 3 сп. пс 5 ГОСТ 380-71	Итого			6,89
КПК-4	Трубы стальн. бесшовные ГОСТ 8732-70	68×3,5	1,0	5,57	5,57
		У5×3,5	1,0	3,58	3,58
	Сталь листовая горячекатан. ГОСТ 19903-74	δ=6	0,24м²	47,1	11,3
	В ст. 3 сп. пс 3 ГОСТ 380-71	Итого			20,45

Примечания:

1. Плоские каркасы изготавливать при помощи контактной точечной электросварки
2. Размеры, кроме оговоренных, даны по наружным граням рабочих стержней.
3. Сварка стержней в „крест" должна обладать нормированной прочностью в соответствии с таблицей У6 СН 393-69

Изм.	Лист	N докум.	Подп.	Дата
Гл. инж. пр.		Паричев		
Нач. отд.		Панников		20.6
Зам. нач. отд.		Щербаков		19.6
Глав. спец.		Бочаров		20.6
Рук. груп.		Неустроев		19.6
Проект.		Веселовский		16.6
Провер.		Щербаков		19.6

ТДК-Н-I-75/2-039

Каркасы плоские К-172, К-173 Конструкции пропуска коммуникаций КПК-3; КПК-4

Лит.	Масса	Масшт.
Р		

Лист 39 Листов

в/у 14262

Инв. N подл. | Подп. и дата | Взам. инв. N | Инв. N дубл. | Подп. и дата

Типовые изделия серии ТДК-Н-I-75/2 Выпуск 5

Марка изделия	Сетки	Нн поз	Эскиз	Диаметр ф мм	Длина мм	Колич. шт.	Общая длина м	Масса 1 п.м. кг.	Общая масса кг.	Сортамент ГОСТ
С-8	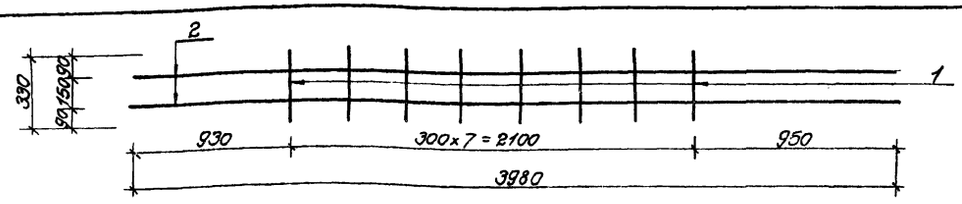	1	330	10 А II	330	8	2,6	0,617	1,6	Горячекатаная арматурная сталь класса А-II ГОСТ 5781-75
		2	3980	10 А II	3980	2	8,0	0,617	4,9	В ст. 5 сп. пс 2 ГОСТ 380-71
								Итого:	6,5	
С-9	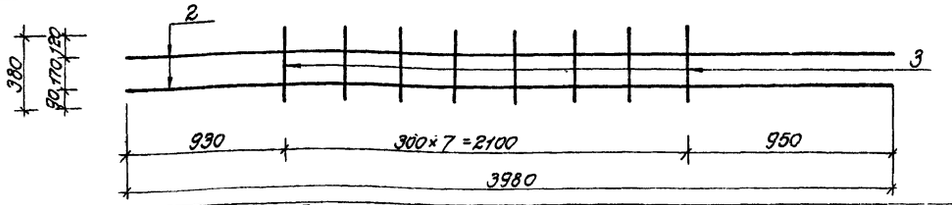	2	3980	10 А II	3980	2	8,0	0,617	4,9	Горячекатаная арматурная сталь класса А II ГОСТ 5781-75
		3	380	10 А II	380	8	3,0	0,617	1,9	В ст. 5 сп. пс 2 ГОСТ 380-71
								Итого:	6,8	
С-10	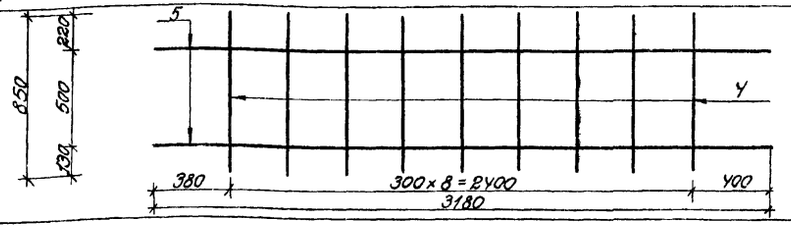	4	850	10 А II	850	9	7,7	0,617	4,8	Горячекатаная арматурная сталь класса А II ГОСТ 5781-75
		5	3180	10 А II	3180	2	6,4	0,617	3,9	В ст. 5 сп. пс 2 ГОСТ 380-71
								Итого:	8,7	
С-11	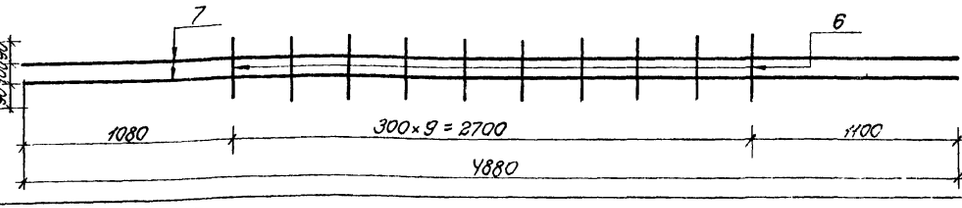	6	280	10 А II	280	10	2,8	0,617	1,7	Горячекатаная арматурная сталь класса А II ГОСТ 5781-75
		7	4880	10 А II	4880	2	9,8	0,617	6,0	В ст. 5 сп. пс 2 ГОСТ 380-71
								Итого:	7,7	
С-12	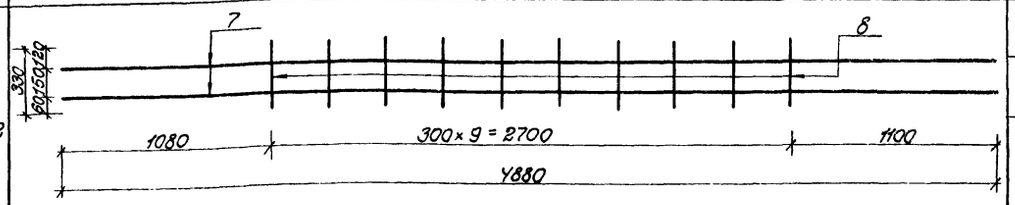	7	4880	10 А II	4880	2	9,8	0,617	6,0	Горячекатаная арматурная сталь класса А II ГОСТ 5781-75
		8	330	10 А II	330	10	3,3	0,617	2,1	В ст. 5 сп. пс 2 ГОСТ 380-71
								Итого:	8,1	

Примечания:

1. Сетки изготавливать при помощи контактной точечной электросварки
2. Размеры даны по осям рабочих стержней.
3. Сварка стержней „в крест" должна обладать нормированной прочностью в соответствии с таблицей 46 СН 393-69

Изм.	Лист	N докум.	Подп.	Дата
Гл.инж.пр.		Ларичев		5.6
Нач.отд.		Панников		5.6
Зам.нач.от.		Щербаков		5.06
Глав.спец.		Бочаров		5.06
Рук.груп.		Неустроев		9.06
Проект.		Часных		19.5
Провер.		Щербаков		20.05

ТДК-Н-I-75/2-040

Сетки С8÷С-12

Лит	Масса	Масшт
Р		

Лист 40 Листов

В/Ч 14262

Инв. N подл. | Подп. и дата | Взам. инв. | Инв. N дуб. | Подп. и дата

15076-03

Выпуск 5

Типовые изделия серии ТДК-Н-I-75/2

Марка изделия	Сетки	NN поз	Эскиз	Диаметр ф мм	Длина мм	Колич. шт.	Общая длина м	Масса 1 п.м. кг	Общая масса кг.	Сортамент, ГОСТ
С13	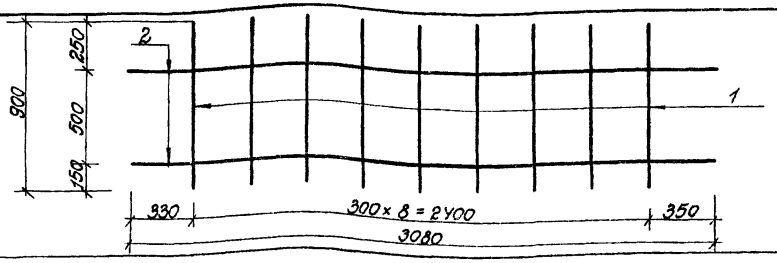	1	900	10АII	900	9	8,1	0,617	5,0	Горячекатаная арматурная сталь класса АIII ГОСТ 5781-75
		2	3080	10АII	3080	2	6,2	0,617	3,8	В ст 5 сп, пс 2 ГОСТ 380-71
								Итого:	8,8	

СБ-4

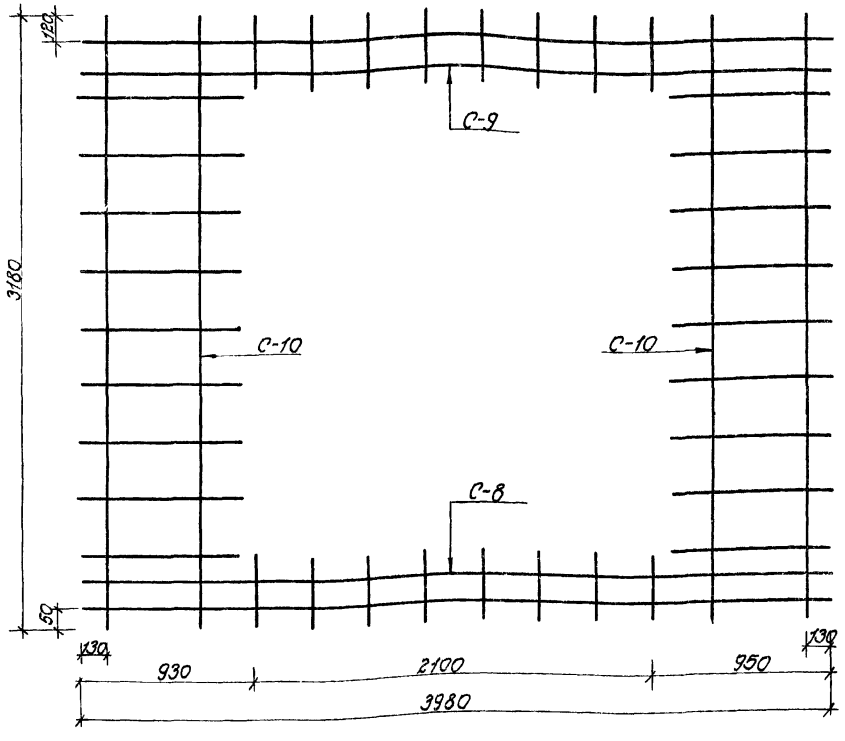

СБ-5

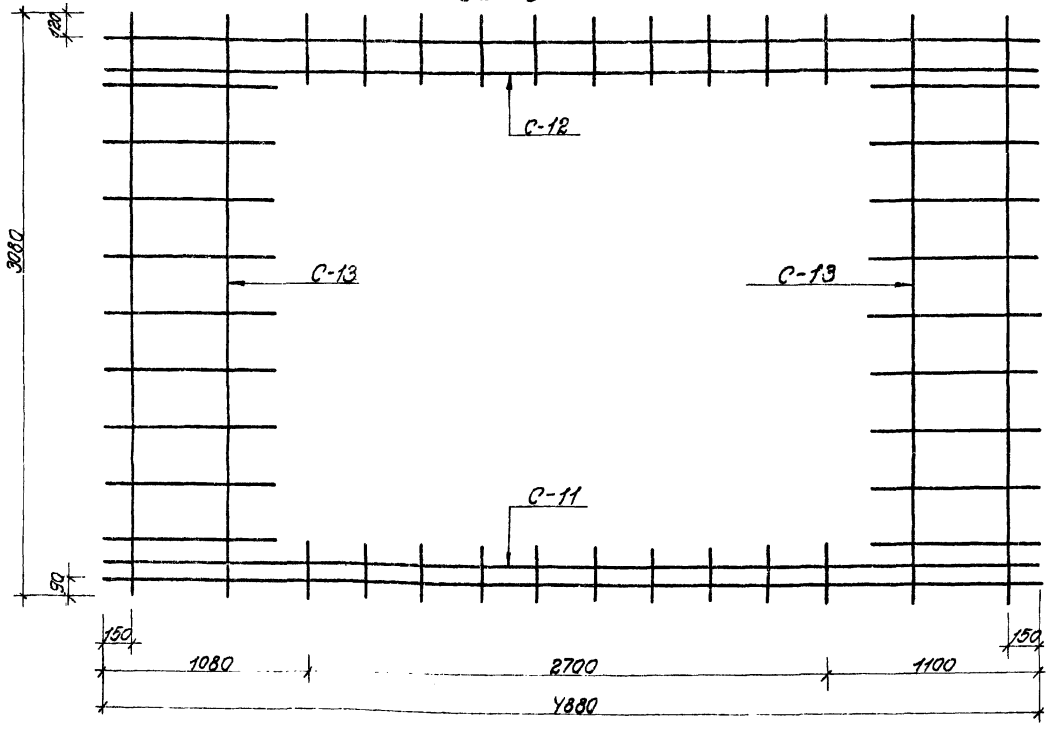

Спецификация арматуры на 1 сетку СБ-4 и СБ-5

Марка элемента	Наименован. плоских стоек	К-во шт.	Эскиз	Диаметр ф мм	Длина м	Общая длина м
СБ-4	С-8	1	см. лист N 35	10АII	10,6	10,6
	С-9	1	см. лист N 35	10АII	11,0	11,0
	С-10	2	см. лист N 35	10АII	14,1	28,2
СБ-5	С-11	1	см. лист N 35	10АII	12,6	12,6
	С-12	1	см. лист N 35	10АII	13,1	13,1
	С-13	2	см. лист N 36	10АII	14,3	28,6

Выборка арматуры на 1 сетку СБ-4 и СБ-5

Марка элемента	Сортамент ГОСТ	Диаметр ф мм	Общая длина м	Вес 1 п.м. кг.	Общий вес кг.
СБ-4	Горячекатаная арматурная сталь кл. АII ГОСТ 5781-75	10АII	49,8	0,617	30,7
	В ст. 5 сп, пс 2 ГОСТ 380-71			Итого:	30,7
СБ-5	Горячекатаная арматурная сталь кл. АII ГОСТ 5781-75	10АII	54,3	0,617	33,6
	В ст. 5 сп, пс 2 ГОСТ 380-71			Итого:	33,6

Примечания:

1. Сетки изготавливать при помощи контактной точечной электросварки.
2. Размеры даны по осям рабочих стержней.
3. Сварка стержней „в крест" обладать нормированной прочностью в соответствии с таблицей 46 СН 393-69

Изм.	Лист	N докум.	Подп.	Дата
Гл. инж. пр.		Ларичев		5.6
Нач. отд.		Панчуков		5.6
Зам. нач.		Щербаков		5.06
Глав. спец.		Бочаров		5.06
Рук. груп.		Неустроев		5.06
Проект.		Часных		19.5
Проверил		Щербаков		20.05

ТДК-Н-I-75/2-041

Сетки С-13
СБ-4; СБ-5

Лит	Масса	Масшт.
Р		

Лист 41 | Листов

Б/Ч 14262

Инв. N подл. | Подп. и дата | Взам. инв. N | Инв. N дуб. | Подп. и дата

Выпуск 5

Типовые изделия серии ТДК-Н-I-75/2

Марка каркаса	Каркасы	NN поз.	Эскиз	Диаметр ф мм	Длина мм	Кол-во шт.	Общая длина м	Масса 1 п.м кг	Общая масса кг	Сортамент ГОСТ
К-388	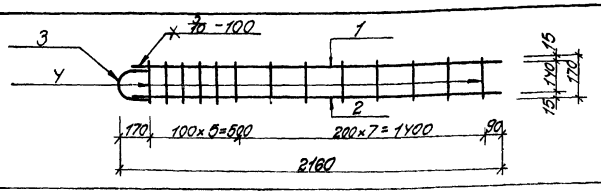	1	2090	20АIII	2090	1	2,1	2,47	5,2	Горячекатаная арматурная сталь кл. АIII ГОСТ 5781-75
		2	2090	16АIII	2090	1	2,1	1,58	3,3	
		3	170 / 170 / 170	20АIII	420	1	0,4	2,47	1,0	
		4	170	8АI	170	13	2,2	0,395	0,9	Горячекатаная арматурная сталь кл. АI ГОСТ 5781-75 В ст. 3 сп. пс 2 ГОСТ 380-71
							Итого:		10,4	
К-389	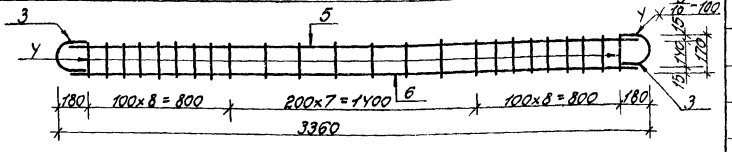	5	3220	16АIII	3220	1	3,2	1,58	5,1	Горячекатаная арматурная сталь кл. АIII ГОСТ 5781-75
		6	3220	20АIII	3220	1	3,2	2,47	7,9	
		3	170 / 170 / 170	20АIII	420	2	0,8	2,47	2,0	
		4	170	8АI	170	24	4,1	0,395	1,6	Горячекатаная арматурная сталь кл. АI ГОСТ 5781-75 В ст. 3 сп. пс 2 ГОСТ 380-71
							Итого:		16,6	
К-390	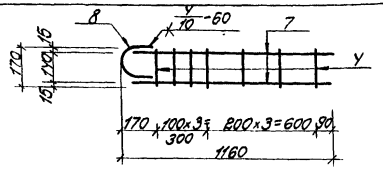	7	1090	12АIII	1090	2	2,2	0,888	2,0	Горячекатаная арматурная сталь кл. АIII ГОСТ 5781-75
		8	130 / 170 / 170	12АIII	340	1	0,3	0,888	0,3	
		4	170	8АI	170	7	1,2	0,395	0,5	Горячекатаная арматурная сталь кл. АI ГОСТ 5781-75 В ст. 3 сп. пс 2 ГОСТ 380-71
							Итого:		2,8	
К-391	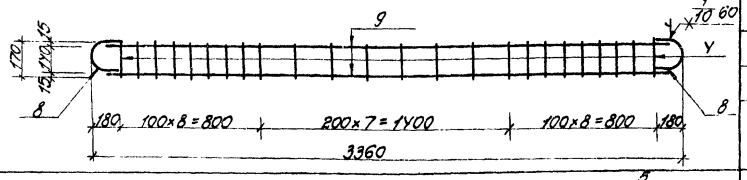	9	3220	12АIII	3220	2	6,4	0,888	5,7	Горячекатаная арматурная сталь кл. АIII ГОСТ 5781-75
		8	130 / 170 / 170	12АIII	340	2	0,7	0,888	0,6	
		4	170	8АI	170	24	4,1	0,395	1,6	Горячекатаная арматурная сталь кл. АI ГОСТ 5781-75 В ст. 3 сп. пс 2 ГОСТ 380-71
							Итого:		7,9	
К-392	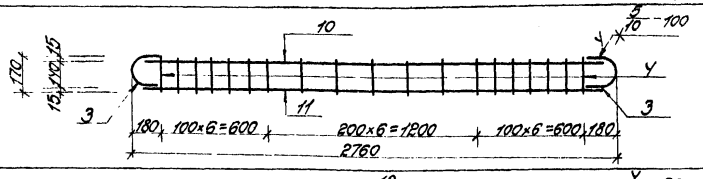	10	2620	16АIII	2620	1	2,6	1,58	4,1	Горячекатаная арматурная сталь кл. АIII ГОСТ 5781-75
		11	2620	20АIII	2620	1	2,6	2,47	6,4	
		3	130 / 170 / 170	20АIII	420	2	0,8	2,47	2,0	
		4	170	8АI	170	19	3,2	0,395	1,3	Горячекатаная арматурная сталь кл. АI ГОСТ 5781-75 В ст. 3 сп. пс 2 ГОСТ 380-71
							Итого:		13,8	
К-393	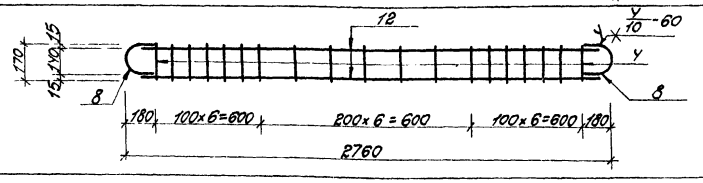	12	2620	12АIII	2620	2	5,2	0,888	4,6	Горячекатаная арматурная сталь кл. АIII ГОСТ 5781-75
		8	130 / 170 / 170	12АIII	340	2	0,7	0,888	0,6	
		4	170	8АI	170	19	3,2	0,395	1,3	Горячекатаная арматурная сталь кл. АI ГОСТ 5781-75 В ст. 3 сп. пс 2 ГОСТ 380-71
							Итого:		6,5	

Примечания:

1. Плоские каркасы изготавливать при помощи контактной точечной электросварки
2. Размеры даны по наружным граням рабочих стержней.
3. Сварка стержней „в крест" должна обладать нормированной прочностью в соответствии с таблицей 46 СН 393-69

Изм.	Лист	N докум.	Подп.	Дата
Гл. инж. пр.		Ларичев		
Нач. отд.		Панников		20.6
Зам. нач. отд.		Щербаков		19.6
Глав. спец.		Бочаров		20.6
Рук. груп.		Неустроев		19.6
Проект.		Часных		19.6
Провер.		Щербаков		19.6

ТДК-Н-I-75/2-042

Каркасы плоские К-388 ÷ К-393

Лит.	Масса	Масшт.
D		

Лист 42 Листов

6/4 14262

Инв. N подл. | Подп. и дата | Взам. инв. N | Инв. N дубл. | Подп. и дата

gost.e-ecolog.ru