ТИПОВЫЕ КОНСТРУКЦИИ, ИЗДЕЛИЯ И УЗЛЫ ЗДАНИЙ И СООРУЖЕНИЙ

Серия ТДК-Н-1-75/2

УНИФИЦИРОВАННЫЕ

ОБЪЕМНО-ПЛАНИРОВОЧНЫЕ И КОНСТРУКТИВНЫЕ РЕШЕНИЯ ВХОДОВ, ПОДХОДНЫХ ГАЛЕРЕЙ, ТАМБУРОВ И ШЛЮЗОВ В УБЕЖИЩАХ II-й КЛАССОВ

Выпуск 4

Рабочие чертежи

13076-02

Цена 6-29

gost.e-ecolog.ru

ЦЕНТРАЛЬНЫЙ ИНСТИТУТ ТИПОВОГО ПРОЕКТИРОВАНИЯ
ГОССТРОЯ СССР

Москва, А-445, Стопанская ул., 22

Сдано в печать VIII 1981 г.
Заказ № 8680 Тираж 100 экз.

ТИПОВЫЕ КОНСТРУКЦИИ, ИЗДЕЛИЯ И УЗЛЫ ЗДАНИЙ И СООРУЖЕНИЙ

СЕРИЯ ТДК–Н–I–75/2

УНИФИЦИРОВАННЫЕ ОБЪЕМНО–ПЛАНИРОВОЧНЫЕ И КОНСТРУКТИВНЫЕ РЕШЕНИЯ ВХОДОВ, ПОДХОДНЫХ ГАЛЕРЕЙ, ТАМБУРОВ И ШЛЮЗОВ В УБЕЖИЩАХ II–V КЛАССОВ

ВЫПУСК 4

СБОРНЫЕ ЖЕЛЕЗОБЕТОННЫЕ КОНСТРУКЦИИ ВХОДОВ ДЛЯ УБЕЖИЩ ВМЕСТИМОСТЬЮ 150, 300, 600, 900, 1200, 1500 И 1800 ЧЕЛОВЕК

(ПРИ УРОВНЕ ГРУНТОВЫХ ВОД НА 0,5 М НИЖЕ ОТМЕТКИ ПОЛА СООРУЖЕНИЯ)

РАБОЧИЕ ЧЕРТЕЖИ

Разработаны в/ч 14262

Гл. инженер в/ч 14262 К. ДОРОГУШКИН

Гл. специалист в/ч 14262 Е. САВИНЫХ

Гл. инженер проекта В. ЛАРИЧЕВ

УТВЕРЖДЕНЫ

ПОСТАНОВЛЕНИЕМ ГОССТРОЯ СССР

ОТ 31 ЯНВАРЯ 1977 г. № 1

ВВЕДЕН В ДЕЙСТВИЕ

Войсковой частью 14262

от 30 ноября 1977 г. ПРИКАЗ № 635

11076-02

Выпуск 4

Типовые изделия серии ТДК-Н-I-75/2

Ведомость выпусков серии ТДК-Н-I-75/2.

NN выпусков	Наименование выпусков	Примечания
Выпуск 1	конструктивно-планировочные решения входов убежищ II ÷ V классов вместимостью 150, 300, 600, 900, 1200 и 1800 человек	
Выпуск 2	Монолитные участки. Часть I – Монолитные участки N1 ÷ N10 Часть II – Монолитные участки N11 ÷ N28	
Выпуск 3	Сборные железобетонные конструкции входов для убежищ вместимостью 150, 300, 600, 900, 1200, 1500, 1800 человек (при уровне грунтовых вод на 2.0 м выше отметки пола сооружения)	
Выпуск 4	Сборные железобетонные конструкции входов для убежищ вместимостью 150, 300, 600, 900, 1200, 1500, 1800 человек (при уровне грунтовых вод на 0.5 м ниже отметки пола сооружения)	
Выпуск 5	Сборные железобетонные конструкции аварийных и эвакуационных выходов, галерей, грузовых въездов и рамп.	

Ведомость чертежей выпуска 4

NN п.п.	Наименование чертежа	N листа	N страницы
1	2	3	4
1	Титульный лист		1
2	Ведомость чертежей выпуска 4.	1	2
3	Сборные железобетонные блоки входов. Пояснительная записка.	2	3
4-6	Сборные железобетонные блоки входов. Опалубочные чертежи.	3 ÷ 5	4 ÷ 6
7	Блок железобетонный БВСс-V-1,2×2.2	6	7
8	Блок железобетонный БВСс-IV-1.2×2.2	7	8
9	Блок железобетонный БВСс-III-1.2×2.2	8	9
10	Блок железобетонный БВСс-II-1.2×2.2	9	10
11	Блок железобетонный БВТс-V-1,2×2,2	10	11
12	Блок железобетонный БВТс-IV-1,2×2,2	11	12
13	Блок железобетонный БВТс-III-1.2×2.2	12	13
14	Блок железобетонный БВТс-II-1.2×2.2	13	14
15	Блок железобетонный БВСс-V-1.2×2.2 пв	14	15
16	Блок железобетонный БВСс-IV-1.2×2.2 пв	15	16
17	Блок железобетонный БВСс-III-1.2×2.2 пв	16	17
18	Блок железобетонный БВСс-II-1,2×2,2 пв	17	18
19	Блок железобетонный БВТс-V-1,2×2,2 пв	18	19
20	Блок железобетонный БВТс-IV-1.2×2.2 пв	19	20
21	Блок железобетонный БВТс-III-1.2×2.2 пв	20	21
22	Блок железобетонный БВТс-II-1.2×2.2 пв	21	22
23	Блоки железобетонные БВСс-V-1,4×2,2; БВТс-V-1.4×2.2	22	23
24	Блок железобетонный БВСс-IV-1.4×2.2	23	24
25	Блок железобетонный БВСс-III-1.4×2.2	24	25
26	Блоки железобетонные БВСс-II-1.4×2,2; БВТс-III-1,4×2.2	25	26
27	Блок железобетонный БВТс-IV-1,4×2.2	26	27
28	Блок железобетонный БВТс-II-1.4×2.2	27	28
29	Блок железобетонный БВСс-V-1.8×2.2	28	29
30	Блок железобетонный БВСс-IV-1.8×2.2	29	30
31	Блок железобетонный БВСс-III-1.8×2.2	30	31
32	Блок железобетонный БВСс-II-1.8×2.2	31	32
33	Блок железобетонный БВТс-V-1.8×2.2	32	33
34	Блок железобетонный БВТс-IV-1.8×2.2	33	34
35	Блок железобетонный БВТс-III-1.8×2.2	34	35
36	Блок железобетонный БВТс-II-1.8×2.2	35	36
37	Блок железобетонный БВСс-V-1.8×2.2 пв	36	37
38	Блок железобетонный БВСс-IV-1.8×2.2 пв	37	38
39	Блок железобетонный БВСс-III-1.8×2.2 пв	38	39
40	Блок железобетонный БВСс-II-1.8×2.2	39	40
41	Блок железобетонный БВТс-V-1.8×2.2 пв	40	41
42	Блок железобетонный БВТс-IV-1.8×2.2 пв	41	42
43	Блок железобетонный БВТс-III-1.8×2.2 пв	42	43
44	Блок железобетонный БВТс-II-1.8×2.2 пв	43	44
45	Блоки железобетонные БВСс-V-2.2×2.4; БВТс-V-2.2×2.4	44	45
46	Блоки железобетонные БВСс-IV-2.2×2.4; БВТс-IV-2.2×2.4	45	46
47	Блок железобетонный БВСс-III-2.2×2.4	46	47
48	Блок железобетонный БВСс-II-2.2×2.4	47	48
49	Блок железобетонный БВТс-III-2.2×2.4	48	49
50	Блок железобетонный БВТс-II-2.2×2.4	49	50
51	Блоки железобетонные БВСЛ-V-2.5×2.4; БВТЛ-V-2.5×2.4	50	51
52	Блок железобетонный БВСЛ-IV-2.5×2.4	51	52
53	Блок железобетонный БВСЛ-III-2.5×2.4	52	53
54	Блок железобетонный БВСЛ-II-2.5×2.4	53	54
55	Блок железобетонный БВТЛ-IV-2.5×2.4	54	55
56	Блок железобетонный БВТЛ-III-2.5×2.4	55	56
57	Блок железобетонный БВТЛ-II-2.5×2.4	56	57
58	Блоки железобетонные БВСЛ-IV, V-2.5×2.4Д, БВТЛ-IV, V-2.5×2.4Д	57	58
59	Блок железобетонный БВСЛ-III-2.5×2.4Д	58	59
60	Блок железобетонный БВСЛ-II-2.5×2.4Д	59	60
61	Блок железобетонный БВТЛ-III-2.5×2.4Д	60	61
62	Блок железобетонный БВТЛ-II-2,5×2,4Д	61	62
63	Узлы А, Б, В. Закладные детали МД-12, МД-13 и МД-17	62	63
64	Каркасы плоские К-61 ÷ К-65	63	64
65	Каркасы плоские К-66 ÷ К-68	64	65
66	Каркасы плоские К-69 ÷ К-71	65	66
67	Каркасы плоские К-72 ÷ К-74	66	67
68	Каркасы плоские К-75 ÷ К-78	67	68
69	Каркасы плоские К-78 ÷ К-83	68	69
70	Каркасы плоские К-84 ÷ К-88	69	70
71	Каркасы плоские К-89 ÷ К-91	70	71
72	Каркасы плоские К-92 ÷ К-94	71	72
73	Каркасы плоские К-95 ÷ К-97	72	73
74	Каркасы плоские К-98 ÷ К-102	73	74
75	Каркасы плоские К-103 ÷ К-106	74	75
76	Каркасы плоские К-107 ÷ К-111	75	76
77	Каркасы плоские К-112 ÷ К-116	76	77
78	Каркасы плоские К-117 ÷ К-121	77	78
79	Каркасы плоские К-122 - К-126	78	79
80	Сетки Е-6, Е-7 и СБ-3	79	80

Изм.	Лист	N докум.	Подп.	Дата
Гл.инж.пр.		Ларичев		
Нач.отд.		Панников		
Зам.нач.отд.		Щербаков		
Глав.спец.		Бондаров		
Руков.гр.		Неустроев		
Проект.		Часных		
Проверил		Щербаков		

ТДК-Н-I-75/2-001

Ведомость чертежей выпуска 4

Лит	Масса	Масштаб
Д		

Лист 1 Листов 79

В/Ч 14262

Инв. N подл. | Подп. и дата | Взам. инв. N | Инв. N дубл. | Подп. и дата

15076-02

Выпуск 4

Типовые изделия серии ТДК-Н-I-75/2

Общая часть

В данном проекте разработаны рабочие чертежи сборных железобетонных элементов для входов, тамбуров и шлюзов в убежищах II-V классов.

Перечень элементов приведен в таблице „Сборные железобетонные блоки входов" на листах 3, 4, 5

Все блоки различаются на рядовые, поворотные (с индексом ПВ) дверные (с индексом Д) и блоки входов лечебных учреждений (БВСА или БВТА).

Блоки типа БВС и БВСс применяются для сквозниковых входов, блоки типа БВТ и БВТс – для тупиковых прямых и коленчатых. Блоки типа БВС и БВТ применяются в водонасыщенных грунтах, блоки типа БВСс и БВТс – в сухих.

В зависимости от вместимости убежища и типа входа, а также класса убежища блоки отличаются шириной проема, толщиной ограждающих конструкций и армированием.

Толщины ограждающих конструкций блоков приняты 200 и 300 мм.

Для крепления оборудования и технических обустройств в стенах предусмотрены закладные полосы МД, рассчитанные на равномерно распределенную нагрузку $q = 1$ т/м

При отсутствии этих закладных блоку присваивается индекс „а"

В дверных блоках предусмотрены черные комингсы для крепления защитно-герметических и герметических дверей и закладные детали КПК для пропуска инженерных коммуникаций.

Для соединения блоков между собой в их стенах предусмотрены закладные детали.

Сборные железобетонные блоки изготавливаются из тяжелого бетона М-300. Рабочая арматура принята из горячекатаной стали периодического профиля класса А-III, поперечная – из арматурной стали класса А-II, монтажные петли – из арматурной стали класса А-I (по ГОСТ 5781-75).

Для сборки плоских каркасов в пространственный каркас ПКБ при помощи электродуговой сварки, в блоках БВС и БВТ распределительная арматура принята из полосовой стали ГОСТ-103-76 / ВСТ3 ПС6 ГОСТ 380-71.

В дверных и блоках БВСс, БВТс, БВСА, БВТА распределительная арматура запроектирована из горячекатаной арматурной стали периодического профиля класса А-II.

По степени огнестойкости элементы относятся к группе несгораемых.

I Технологические требования к изготовлению, приемке и транспортировке блоков.

Бетонирование блоков предусматривается в металлических формах в положении на „торец".

Рядовые, поворотные и дверные блоки входов могут быть изготовлены как агрегатно-поточным, так и стендовым способом. Для рядовых и поворотных блоков форма должна состоять из поддона, съемного внутреннего вкладыша и наружной бортоснастки.

Укладка бетонной смеси может производиться из бадьи, уплотнение – с помощью вибросердечника и навесных вибраторов. После формовки вибросердечник извлекается, изделие на поддоне в наружной бортоснастке переносится в камеру тепловой обработки, где снимается наружная бортоснастка, а изделие на поддоне подвергается тепловой обработке. Поворотные блоки во избежание сползания бетона, желательно формовать скошенной частью к поддону, чтобы верхняя поверхность формы была горизонтальной.

Для съема проемообразователя в дверных блоках предусмотрены уклоны 20мм по контуру проема. Закладные детали КПК устанавливаются в каркасы ПКБ, а затем верхние пластины приваривают к трубам. Для этих целей выполняется раззенковка в верхней части пластин.

Для удобства распалубки во всех блоках предусмотрены технологические скосы.

Толщина защитного слоя принята в соответствии с действующими нормами и указывается на чертежах.

В соответствии с требованиями СНиП I-В.5.1-62 отделка внутренних поверхностей блоков принята по классу 3-III.

Изготовление железобетонных элементов следует выполнять с учетом следующих нормативных документов:

а) главы СНиП.

II-В.1-62 „Бетонные и железобетонные конструкции. Нормы проектирования".

III-16-73 „Бетонные и железобетонные конструкции сборные".

III-В.1-70 „Бетонные и железобетонные конструкции монолитные. Общие правила производства и приемки работ.

I-В.2-69 „Вяжущие материалы неорганические и добавки для бетонов и растворов"

б) Указаний по сварке соединений арматуры и закладных деталей железобетонных конструкций (СН-393-69);

в) Инструкции по технологии изготовления и установке стальных закладных деталей в сборных железобетонных и бетонных изделиях (СН-313-65).

II Указания по изготовлению арматурных каркасов.

Армирование блоков осуществляется пространственными каркасами ПКБ собираемыми из плоских каркасов.

Для изготовления плоских каркасов и сеток следует применять контактную точечную сварку во всех пересечениях стержней „в крест".

Ручная электродуговая сварка „в крест" запрещается.

Сварка стержней „в крест" должна обладать нормированной прочностью в соответствии с табл 46 СН 393-69.

Сборка плоских каркасов в пространственные осуществляется при помощи отдельных стержней (блоки типа БВСс, БВТс, БВСА, БВТА) или полос, выполняющих роль распределительной арматуры (блоки типа БВС и БВТ). Соединительные стержни приваривают к продольной арматуре плоских каркасов контактной точечной сваркой с помощью сварочных клещей. Полосы разрешается приваривать дуговой сваркой, применяя электроды типа 342А-Ф

III Указания по применению сборных железобетонных блоков при проектировании.

При применении настоящего альбома запрещается изменять опалубочные размеры, расположение, диаметр и количество стержней рабочей арматуры.

Выбор типов блоков производится в зависимости от назначения конструкций (входы или подходные галереи), их конфигурации, внутренних габаритов, класса защиты, гидрогеологических условий.

В продольном направлении блоки соединяются между собой путем сварки закладных полос блоков МД при помощи накладок.

Способы соединения блоков даны в выпуске I данной серии.

Изм.	Лист	№ докум.	Подпись	Дата
Гл. инж. пр.		Ларичев		
Нач. отд.		Панников		20.6
Зам. нач.		Щербаков		12.6
Гл. спец.		Бочаров		20.6
Рук. гр.		Нестеров		9.6
Проектир.		Волкова		5.6
Проверил		Щербаков		12.6

ТДК-Н-I 75/2-002

Сборные железобетонные блоки входов. Пояснительная записка.

Лит.	Масса	Масштаб
Д		

Лист 2 | Листов

Б/ч 14262

15076-02

4

СБОРНЫЕ ЖЕЛЕЗОБЕТОННЫЕ БЛОКИ ВХОДОВ

Опалубочные чертежи

Марка изделия	Эскиз	Размеры b_1	b_2	h_1	h_2	a_1	a_2	c_1	c_2	Масса изделия т	Объем бетона $м^3$	Марка бетона	Масса стали кг	№ выпуска рабочих чертежей
Рядовые блоки сквозникового входа														
БВСс-II-1,2×2,2	1-1, 3-3, 2-2	1220	1200	2220	2200	300	320	990		6,4	2,52	300	378.7	4
БВСс-III-1,2×2,2						200	220			4,2	1.69		334,4	
БВСс-IV-1,2×2,2													233,8	
БВСс-V-1,2×2,2													168.6	
БВСс-II-1,4×2,2		1420	1400	2220	2200	300	320			6,7	2,65		478.3	
БВСс-III-1,4×2,2						200	220			4,3	1,72		350.8	
БВСс-IV-1,4×2,2													235.8	
БВСс-V-1,4×2,2													214.3	
БВСс-II-1,8×2,2		1820	1800	2220	2200	300	320			7,3	2,89		427.5	
БВСс-III-1,8×2,2						200	220			4,8	1,90		281.0	
БВСс-IV-1,8×2,2													254.1	
БВСс-V-1,8×2,2													208.9	
БВСс-II-2,2×2,4		2220	2200	2420	2400	300	320			7,9	3,16		527.6	
БВСс-III-2,2×2,4						200	220			5,4	2,14		473.9	
БВСс-IV-2,2×2,4													358.8	
БВСс-V-2,2×2,4													266.4	
Поворотные блоки сквозникового входа														
БВСс-II-1,2×2,2ПВ	1-1, 3-3, 2-2	1220	1200		2200		320	990		4.2	1.68	300	278.8	4
БВСс-III-1,2×2,2ПВ							220		370	2.6	1.02		247.3	
БВСс-IV-1,2×2,2ПВ													177.3	
БВСс-V-1,2×2,2ПВ													130.1	
БВСс-II-1,8×2,2ПВ		1820	1800		2200		320		320	4.9	1.93		308.8	
БВСс-III-1,8×2,2ПВ							220		370	3.3	1.29		278.6	
БВСс-IV-1,8×2,2ПВ													181.6	
БВСс-V-1,8×2,2ПВ													159.3	
Дверные блоки сквозникового входа для лечебных учреждений														
БВСЛ-II-2,5×2,4Д	1-1, 2-2	1260	2900	2050	2800	825	825	350	375	5,1	1.95	300	663.0	4
БВСЛ-III-2,5×2,4Д													536.5	
БВСЛ-IV V-2,5×2,4Д													436.2	

Условные обозначения

БВСс - Блок входа сквозникового в сухих грунтах.
БВТс - Блок входа тупикового в сухих грунтах.
БВСЛ - Блок входа сквозникового лечебных учреждений.
БВТЛ - Блок входа тупикового лечебных учреждений.
ПВ - Индекс поворотного блока.
Д - Индекс дверного блока.
II, III, IV, V - класс сооружения.
1,2 × 2,2; 1,4 × 2,2; 1,8 × 2,2; 2,2 × 2,4; 2,5 × 2,4 - Внутренние габариты блоков в метрах.

Примечание

Закладные марки МД-12 (МД-13), показанные на чертежах блоков, устанавливать только при необходимости крепления оборудования. Во всех остальных случаях марки МД-12 (МД-13) должны быть исключены из проекта. В этом случае блоку присваивать индекс „а".
Пример обозначения: БВСс-II-1,2×2,2а.

ТДК-Н-I-75/2-003

Сборные железобетонные блоки входов. Опалубочные чертежи.

Лит. Р | Масса | Масштаб

Лист 3 | Листов

Гл.инж.пр. Ларичев
Нач.отд. Панчиков
Зам.нач.отд. Ербаков
Рабспец Бачарай
Рук.группы Неустроев
Проектир. Пугинов
Пробер. Щербаков

ВЦ 14262

Альбом 75076-02 3

Выпуск 4. Типовые изделия серии ТДК-Н-I-75/2. Подп. и дата. Инв.№ подл. Взам.инв.№. Подп. и дата. Инв.№ подл.

СБОРНЫЕ ЖЕЛЕЗОБЕТОННЫЕ БЛОКИ ВХОДОВ

Опалубочные чертежи

Марка изделия	Эскиз	Размеры b_1	b_2	h_1	h_2	a_1	a_2	l_1	l_2	Масса изделия т	Объем бетона м³	Марка бетона	Масса стали кг	№ выпуска рабочих чертежей
Рядовые блоки тупикового входа прямого и коленчатого														
БВТс-II-1,2×2,2	1-1, 3-3, 2-2	1220	1200	2220	2200	300	320	990		6,4	2,52	300	693.7	4
БВТс-III-1,2×2,2													489.0	
БВТс-IV-1,2×2,2						200	220			4,2	1,63		302.2	
БВТс-V-1,2×2,2													186,9	
БВТс-II-1,4×2,2		1420	1400	2220	2200	300	320			6,7	2,65		818.8	
БВТс-III-1,4×2,2													478.3	
БВТс-IV-1,4×2,2						200	220			4,3	1,72		311,5	
БВТс-V-1,4×2,2													214.3	
БВТс-II-1,8×2,2		1820	1800	2220	2200	300	320			7,3	2,89		868.5	
БВТс-III-1,8×2,2													532,2	
БВТс-IV-1,8×2,2						200	220			4,8	1,90		343.1	
БВТс-V-1,8×2,2													219.4	
БВТс-II-2,2×2,4		2220	2200	2420	2400	300	320			7,9	3,16		1064.7	
БВТс-III-2,2×2,4													729.9	
БВТс-IV-2,2×2,4						200	220			5,4	2,14		358.8	
БВТс-V-2,2×2,4													265,4	
Поворотные блоки тупикового входа прямого и коленчатого														
БВТс-II-1,2×2,2пв	1-1, 2-2, 3-3	1220	1200		2200		320	990	320	4.2	1.66	300	524.5	4
БВТс-III-1,2×2,2пв													369.1	
БВТс-IV-1,2×2,2пв							220		370	2.6	1.02		232.0	
БВТс-V-1,2×2,2пв													146.8	
БВТс-II-1,8×2,2пв		1820	1800		2200		320		320	4.9	1.93		625.7	
БВТс-III-1,8×2,2пв													415.4	
БВТс-IV-1,8×2,2пв							220		370	3.3	1.29		260.7	
БВТс-V-1,8×2,2пв													169.8	
Дверные блоки тупикового входа прямого и коленчатого для лечебных учреждений														
БВТЛ-II-2,5×2,4Д	1-1, 2-2	1250	2900	2050	2800	825	825	350	375	5,1	1.95	300	825.3	4
БВТЛ-III-2,5×2,4Д													693.8	
БВТЛ-IV, V-2,5×2,4Д													436.2	

Изм.	Лист	№ докум.	Подп.	Дата
Гл.инж.пр.		Ларичев		
Нач.отд.		Панников		5.6
Зам.нач.отд.		Щербаков		5.6
Ст.инж.пр.		Бочаров		5.6
Рис.труппы		Неустроев		5.6
Проектир.		Пугинова		5.6
Проверил		Щербаков		5.6

ТДК-Н-I-75/2-003

Сборные железобетонные блоки входов. Опалубочные чертежи.

Лит. Масса Масштаб: Р

Лист 4 Листов

В/Ч 14262

Типовые изделия серии ТДК-Н-I-75/2

Выпуск 4

Инв.№ подл. | Подп. и дата | Взам.инв.№ | Инв.№ дубл. | Подп. и дата

СБОРНЫЕ ЖЕЛЕЗОБЕТОННЫЕ БЛОКИ ВХОДОВ

Опалубочные чертежи

Марка изделия	Эскиз	Размеры b_1	b_2	h_1	h_2	a_1	a_2	l_1	l_2	Масса изделия т	Объем бетона $м^3$	Марка бетона	Масса стали кг	№ выпуска рабочих чертежей
Рядовые блоки сквозникового входа для лечебных учреждений														
БВСЛ-II-2,5×2,4	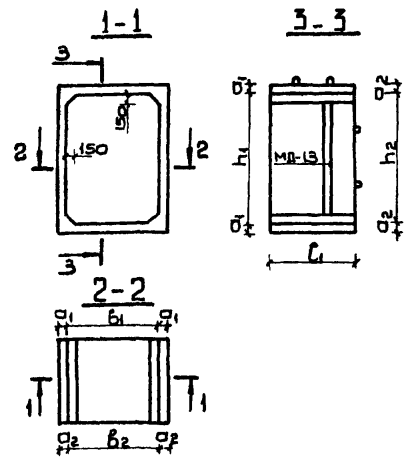	2520	2500	2420	2400	300	320	490		4.4	1.73	300	324.3	4
БВСЛ-III-2,5×2,4													605.7	
БВСЛ-IV-2,5×2,4		2520	2500	2420	2400	200	220	990		5.7	2.28		393.4	
БВСЛ-V-2,5×2,4													291.1	
Рядовые блоки тупикового входа прямого и коленчатого для лечебных учреждений														
БВТЛ-II-2,5×2,4	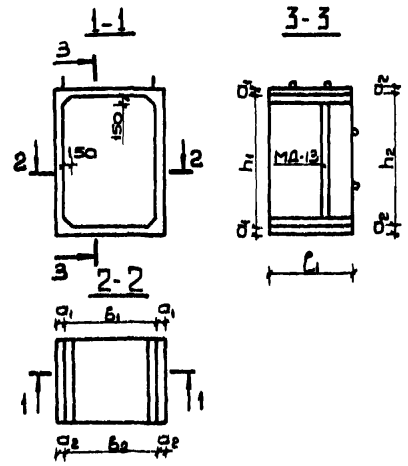	2520	2500	2420	2400	300	320	490		4.4	1.73	900	660.1	4
БВТЛ-III-2,5×2,4													449.2	
БВТЛ-IV-2,5×2,4		2520	2500	2420	2400	200	220	990		5.7	2.28		476.4	
БВТЛ-V-2,5×2,4													291.1	

Примечание

Данные сборные железобетонные блоки разработаны для сухих грунтов при уровне грунтовых вод на 0.5м ниже отметки пола сооружения. Если гидроизоляционное покрытие, предусмотренное проектом, при раскрытии трещин в конструкциях блоков деформируется без разрыва, то данные блоки разрешается прменять и для водонасыщенных грунтов

Изм.	Лист	№ докум.	Подп.	Дата
Гл.инж.пр.		Ларичев		
Нач.отд.		Панников		5.6
Зам.нач.отд.		Щербаков		4.6
Тов.спец.		Вачаров		5.6
Рук.группы		Неустроев		5.6
Проектир.		Гнитикова		5.6
Проверил		Щербаков		4.6

ТДК-Н-I-75/2-004

Сборные железобетонные блоки входов. Опалубочные чертежи.

Лит	Масса	Масштаб
Р		

Лист 5 | Листов

В/Ч 14262

13076-02 7

Выпуск 4

Типовые изделия серии ТДК-Н-I-75/2

Подп. и дата | Инв. № дубл. | Взам. инв. № | Подп. и дата | Инв. № подл.

Выпуск 4

Типовые изделия серии ТДК-Н-I-75/2

1 - 1

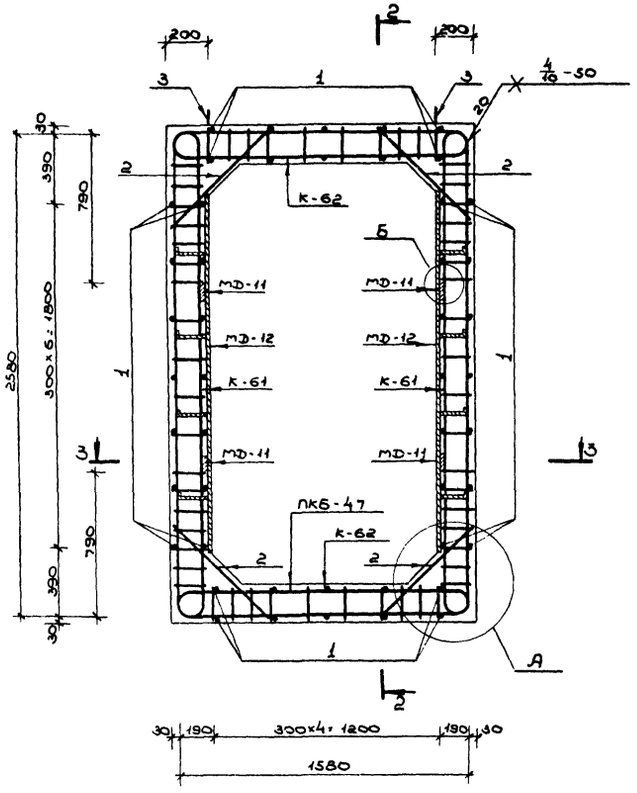

2 - 2

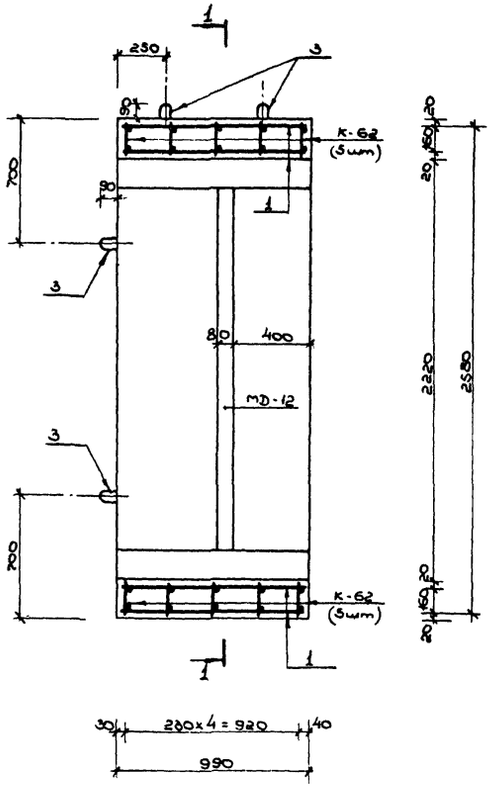

3 - 3

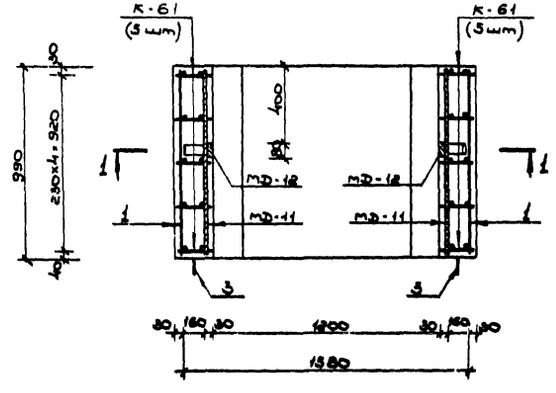

Примечания:

1. Опалубочный чертеж блока см. на листе №3.
2. Размеры даны по наружным граням рабочих стержней.
3. Узлы А,Б см. на листе №62.

Ведомость металла на 1 каркас ПКБ-47

Марка элемента	№№ пов.	Эскиз	Сечение мм	Длина мм	Колич. шт.	Общая длина пм
К-61		См. на листе №63	10АIII	5500	10	55,0
			10АII	3420		34,2
К-62		См. на листе №63	10АIII	3500	10	35,0
			10АII	1900		19,0
Отдельные стержни	1	980	10АII	980	48	47,0
	2	720	10АIII	720	20	14,4
	3	280 R30 90	16АI	840	8	6.7
МД-11		Полоса	-6×80	990	4	4.0
МД-12		См. на листе №62	-6×80	1900	2	3.8
			-5×50	600		1.2

Выборка металла на 1 каркас ПКБ-47

Сортамент ГОСТ	Сечение мм	Общая длина пм	Масса 1 пм кг	Общая масса кг
Горячекатаная арматурная сталь кл. АIII ГОСТ 5781-75	10АIII	104,4	0.617	64.4
Горячекатаная арматурная сталь кл. АII ГОСТ 5781-75 / ВСт5 сп,пс2 ГОСТ 380-71	10АII	100,2	0,617	61,8
Горячекатаная арматурная сталь кл. АI ГОСТ 5781-75 / ВСт3 сп,пс2 ГОСТ 380-71	16АI	6,7	1 58	10,6
Сталь прокатная полосовая ГОСТ 103-76	-6×80	7,8	3.77	29,4
ВСт3 пс6 ГОСТ 380-71	-5×50	1.2	1.96	2,4

Характеристика изделия

Марка изделия	Объем бетона м³	Масса изделия т	Марка бетона	Расход стали, кг: Арматурной АI	АII	АIII	Полосовой
БВСс-V-1,2×2,2	1.63	4.2	300	10.6	61 8	64,4	31 8

Изм.	Лист	№ докум.	Подпись	Дата
Гл. инж. пр.		Ларичев		
Нач. отд.		Панников		5.6
Зам. нач. отд.		Щербаков		5.6
Гл. спец.		Бочаров		5.6
Рук. гр.		Неустроев		5.6
Проектир.		Волкова		5.6
Перверил.		Щербаков		5.6

ТДК-Н-I-75/2-006

Блок железобетонный БВСс-V-1,2×2,2.

Лит.	Масса	Масштаб
Р	4,2т	

Лист 6 | Листов

В/Ч 14262

Инв. № подл. | Подп. и дата | Взам. инв. № | Инв. № дубл. | Подп. и дата

1-1

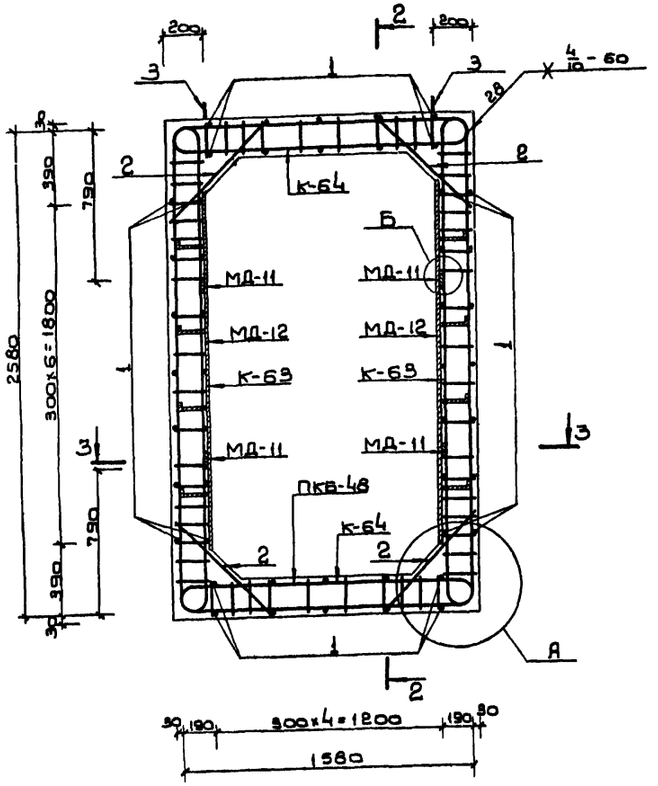

2-2

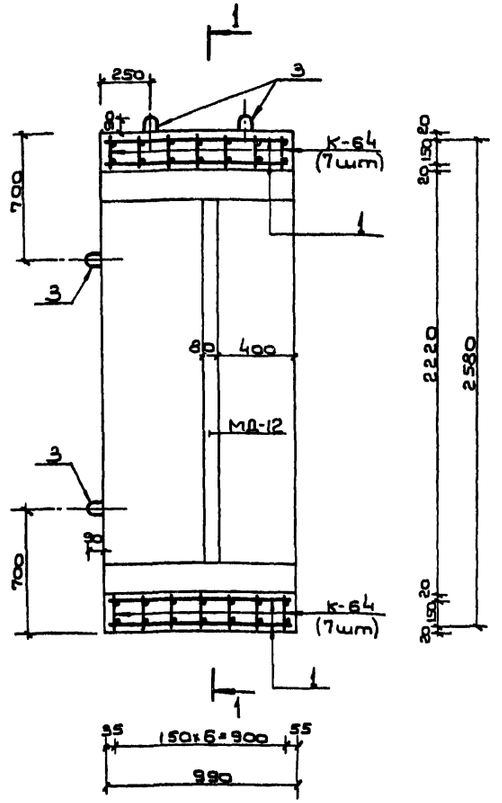

3-3

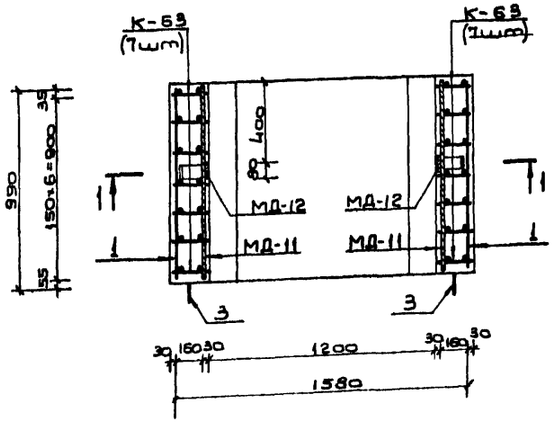

Примечания:

1. Опалубочный чертеж блока см. на листе N 3.
2. Размеры даны по наружным граням рабочих стержней.
3. Стержни плоских каркасов большего диаметра ориентировать в стенах к наружной грани, в покрытии и днище - к внутренней грани блока.
4. Узлы А, Б см. на листе N 62.

Ведомость металла на 1 каркас ПКБ-48

Марка элемента	NN поз.	Эскиз	Сечение мм	Длина мм	Колич. шт.	Общая длина п.м.
К-63		См. на листе N63.	12 AIII	3140	14	44.0
			10 AIII	2400		33.6
			10 AII	3420		47.9
К-64		См. на листе N63	12 AIII	2140	14	30.0
			10 AIII	1400		19.6
			10 AII	1900		26.6
Отдельные стержни	1	980	10 AII	980	48	47.0
	2	720	12 AIII	720	28	20.2
	3	280 90 R30	16 AI	840	8	6.7
МД-11		Полоса	-6×80	990	4	4.0
МД-12		См. на листе N 62	-6×80	1900	2	3.8
			-5×50	600		1.2

Выборка металла на 1 каркас ПКБ-48

Сортамент, ГОСТ	Сечение мм	Общая длина п.м.	Масса 1 п.м. кг	Общая масса кг
Горячекатаная арматурная сталь кл. AIII ГОСТ 5781-75	12 AIII	94.2	0.888	83.6
	10 AIII	55.2	0.617	32.8
Горячекатаная арматурная сталь кл. AII ГОСТ 5781-75	10 AII	121.5	0.617	75.0
Ст5 сп, пс2 ГОСТ 380-71				
Горячекатаная арматурная сталь кл. AI ГОСТ 5781-75	16 AI	6.7	1.58	10.6
Ст3 сп, пс2 ГОСТ 380-71				
Сталь прокатная полосовая ГОСТ 103-76	-6×80	7.8	3.77	29.4
Ст3 пс6 ГОСТ 380-71	-5×50	1.2	1.96	2.4

Характеристика изделия

Марка элемента	Объем бетона м³	Масса изделия т	Марка бетона	Расход арматуры, кг			
				Арматурной AI	AII	AIII	Полосовой
БВСс - IV - 1,2×2,2	1.63	4.2	300	10.6	75.0	116.4	31.8

				ТДК-Н-I-75/2-007	
Изм.	Лист	N докум.	Подп.	Дата	
Гл. инж. пр.		Ларичев		5.6	Блок железобетонный БВСс - IV - 1,2×2,2
Нач. отд.		Панников		5.6	
Гл. конструк.		Щербаков		5.6	
Гл. спец.		Бочаров		5.6	
Рук. группы		Неустроев		5.6	
Проект.		Волкова		5.6	
Проверил		Щербаков		5.6	

Лит	Масса	Масштаб
П	4.2т	
Лист 7	Листов	

ВЦ 14262

Инв. N подл. | Подп. и дата | Взам. инв. N | Инв. N дубл. | Подп. и дата

Выпуск 4

Типовые изделия серии ТДК-Н-I-75/2

1-1

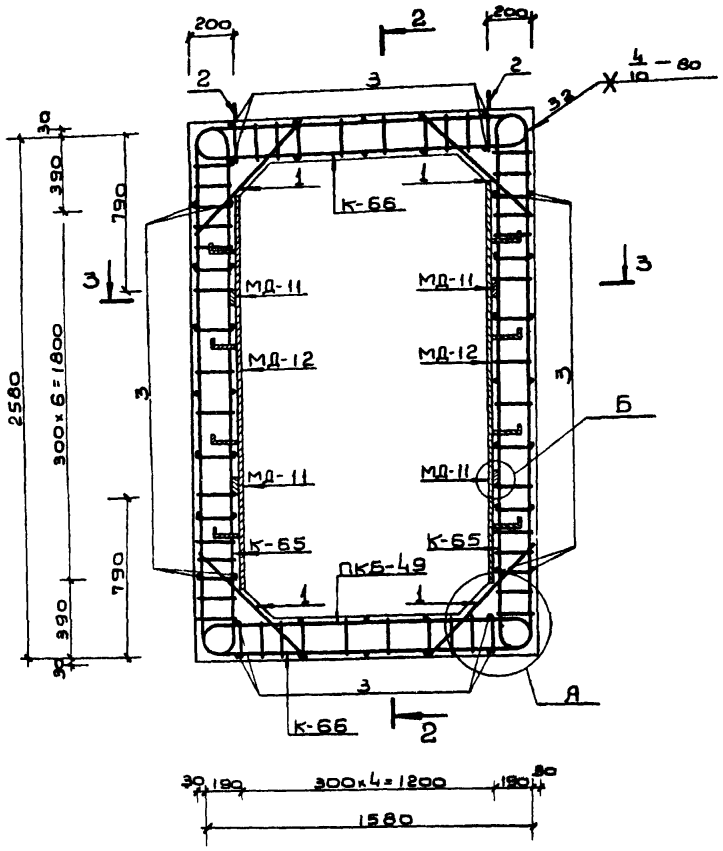

2-2

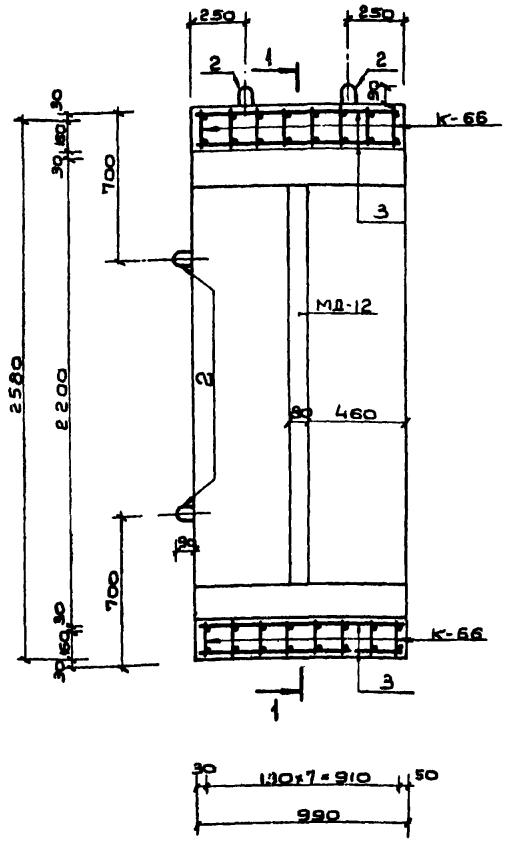

3-3

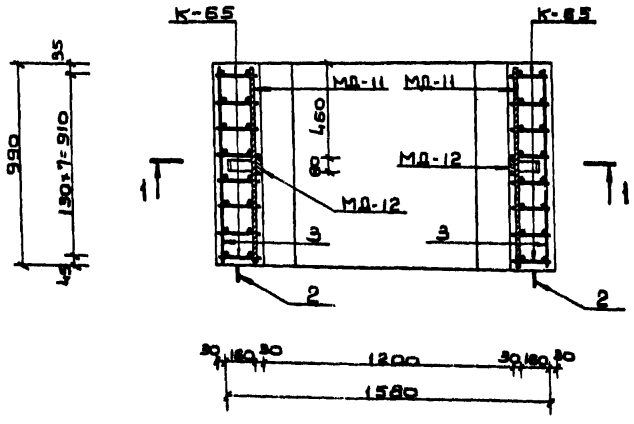

Примечания:

1. Ополубочный чертеж блока см. на листе N 3.
2. Узлы А и Б см. на листе N 62.
3. Размеры даны по наружным граням рабочих стержней.
4. Стержни плоских каркасов большего диаметра ориентировать в стенах к наружной грани, в покрытии и днище - к внутренней грани блока.

Ведомость металла на 1 каркас ПКБ-49

Марка элем.	N N поз.	Эскиз	Сечение или ф мм	Длина мм	Колич. шт	Общая длина п.м.
К-65		См. лист N 63	16 А III	3220	16	51.5
			10 А III	2400		38.4
			10 А II	3420		54.7
К-66		См. лист N 64	16 А III	2210	16	35.4
			10 А III	1390		22.2
			10 А II	1900		30.4
Отдельные позиции	1	720	16 А III	720	32	23.0
	2	280 30 830	16 А I	840	8	6.7
	3	980	10 А II	980	48	47.0
МД-11		Полоса	-6×80	990	4	4.0
МД-12		См. лист N 62	-6×80	1900	2	3.8
			-5×50	600		1.2

Выборка металла на 1 каркас ПКБ-49

Сортамент, ГОСТ	Сечение или ф мм	Общая длина п.м.	Масса 1 п.м. кг	Общая масса кг
Горячекатаная арматурная сталь кл. А III ГОСТ 5781-75	16 А III	109.6	1.58	173.1
	10 А III	60.6	0.617	37.4
Горячекатаная арматурная сталь кл. А II ГОСТ 5781-75 В СТ5 СП.ПС2 ГОСТ 380-71	10 А II	132.1	0.617	81.5
Горячекатаная арматурная сталь кл. А I ГОСТ 5781-75 В СТ3 СП.ПС2 ГОСТ 380-71	16 А I	6.7	1.58	10.6
Сталь прокатная полосовая ГОСТ 103-76	-6×80	7.8	3.77	29.4
В СТ3 ПС6 ГОСТ 380-71	-5×50	1.2	1.96	2.4

Характеристика изделия

Марка изделия	Объем бетона м³	Вес изделия Т	Марка бетона	Расход стали кг: Арматурной А I	А II	А III	Полосовой
БВСс-III-1,2×2,2	1.63	4.2	300	10.6	81.5	210.5	31.8

Изм	Лист	N докум	Подп	Дата
Гл.инж.пр		Ларичев		
Нач.отд		Панников		5.6
Зам.нач.отд		Щербаков		5.6
Гл.специал		Бочаров		5.6
Рук.группы		Неустроев		5.6
Проектир		Волкова		
Проверил		Щербаков		5.06

ТЛК-Н-I-75/2-008.

Блок железобетонный БВС с-III-1,2×2,2

Лит	Масса	Масштаб
Р	4,2т	

Лист 8 | Листов

В/Ч 14262

Инв. N подл. | Подп. и дата | Взам. инв. N | Инв. N дубл. | Подп. и дата

15076-02 10

1-1

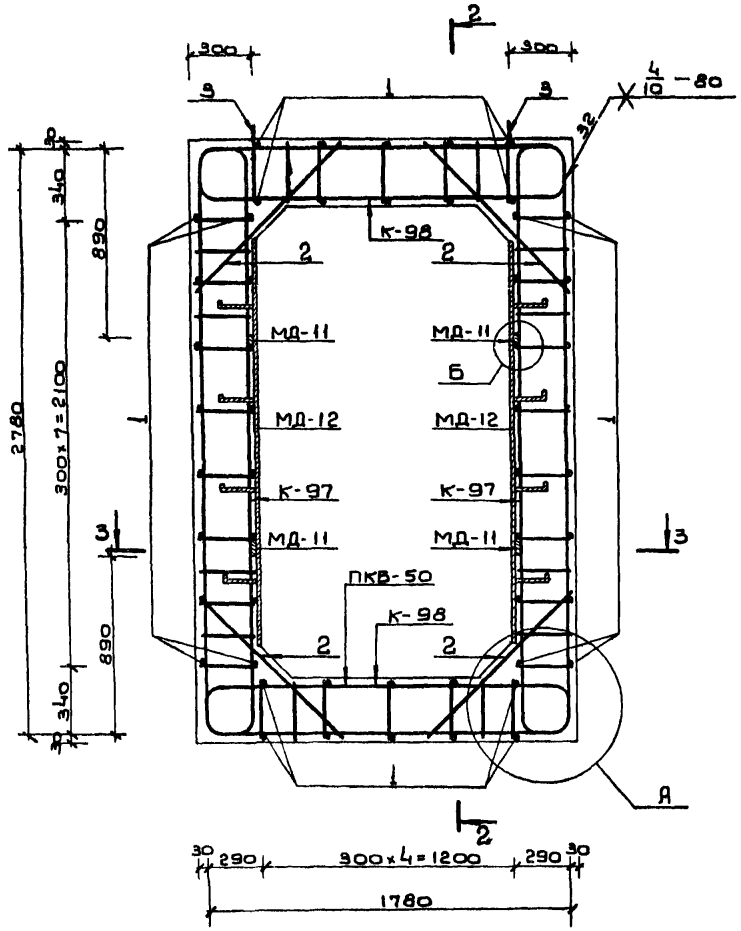

2-2

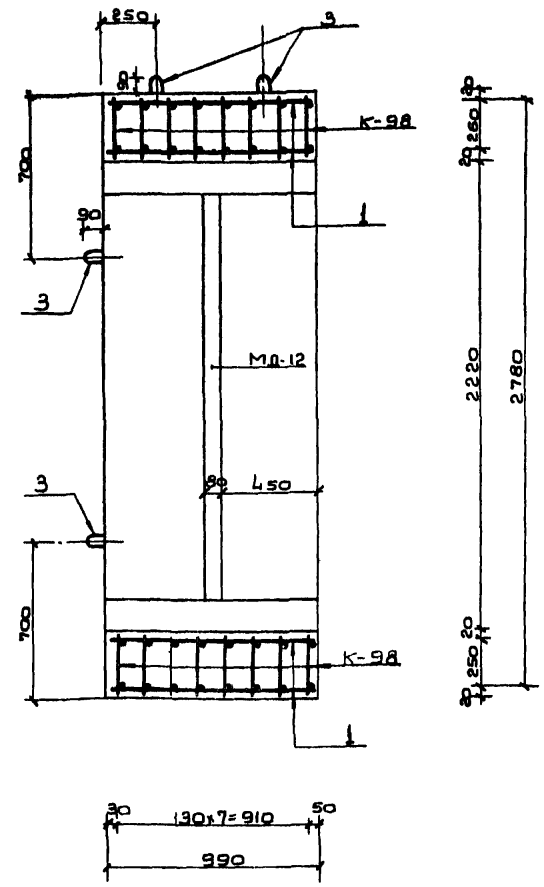

3-3

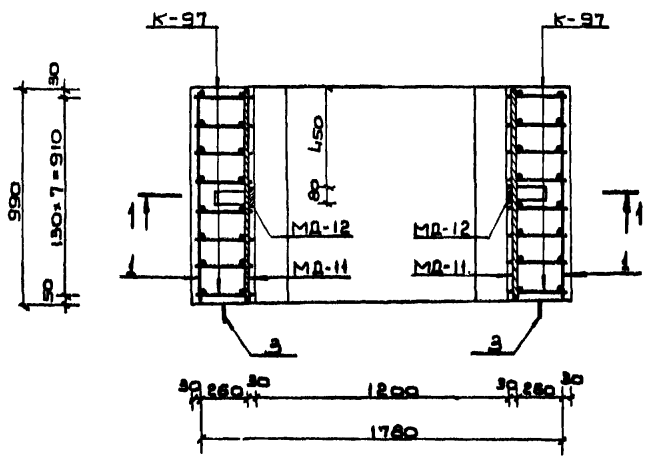

Примечания:

1. Опалубочный чертеж блока см. на листе №3.
2. Размеры даны по наружным граням рабочих стержней.
3. Стержни плоских каркасов большего диаметра ориентировать в стенах к наружной грани, в покрытии и днище - к внутренней грани блока.
4. Узлы А, Б см. на листе N 62

Ведомость металла на 1 каркас ПКВ-50

Марка элемента	NN поз.	Эскиз	Сечение мм	Длина мм	Колич. шт	Общая длина п.м.
К-97		См. на листе N 72	16 А III	3620	16	57.9
			10 А III	2600		41.6
			10 А II	3480		55.7
К-98		См. на листе N 73	16 А III	2610	16	41.8
			10 А III	1590		25.4
			10 А II	2030		32.5
Отдельные позиции	1	980	10 А II	980	48	47.0
	2	1040	16 А III	1040	32	33.3
	3	380, 90, R90	16 А I	1040	8	8.3
МД-11		Полоса	-6×80	990	4	4.0
МД-12		См. на листе N 62	-6×80	1900	2	3.8
			-5×50	600		1.2

Выборка металла на 1 каркас ПКВ-50

Сортамент ГОСТ	Сечение мм	Общая длина п.м	Вес 1 п.м. кг	Общий вес кг
Горячекатаная арматурная сталь кл. А III ГОСТ 5781-75	16 А III	133.0	1.58	210.1
	10 А III	67.0	0.617	41.3
Горячекатаная арматурная сталь кл. А II ГОСТ 5781-75 В ст 5 сп. пс 2 ГОСТ 380-71	10 А II	135.2	0.617	83.4
Горячекатаная арматурная сталь кл. А I ГОСТ 5781-75 В ст 3 сп. пс. 2 ГОСТ 380-71	16 А I	8.3	1.58	13.1
Сталь прокатная полосовая ГОСТ 103-76	-6×80	7.8	3.77	29.4
В ст 3. пс 6 ГОСТ 380-71	-5×50	1.2	1.96	2.4

Характеристика изделия

Марка изделия	Объем бетона м³	Масса изделия т	Марка бетона	Расход стали, кг			
				Арматурной			Полосовой
				А I	А II	А III	
БВСс-II-1.2×2.2	2.52	6.4	300	13.1	83.4	251.4	31.8

Изм.	Лист	№ докум.	Подп.	Дата
Гл. инж. пр.		Ларичев		
Нач. отд.		Панчиков		
Нач. сект.		Щербаков		5.86
Нач. спец.		Бочеров		5.86
Рук. группы		Неустроев		5.86
Проектир.		Волкова		5.86
Проверил		Щербаков		5.86

ТДК-Н-I-75/2-009

Блок железобетонный БВСс - II - 1,2 × 2,2

Лит.	Масса	Масштаб
Р	6.3т	
Лист 9	Листов	
В/Ч 14262		

Инв. № подл. | Подп. и дата | Взам. инв. № | Инв. № дубл. | Подп. и дата

Типовые изделия серии ТДК-Н-I-75/2 Выпуск 4

1-1

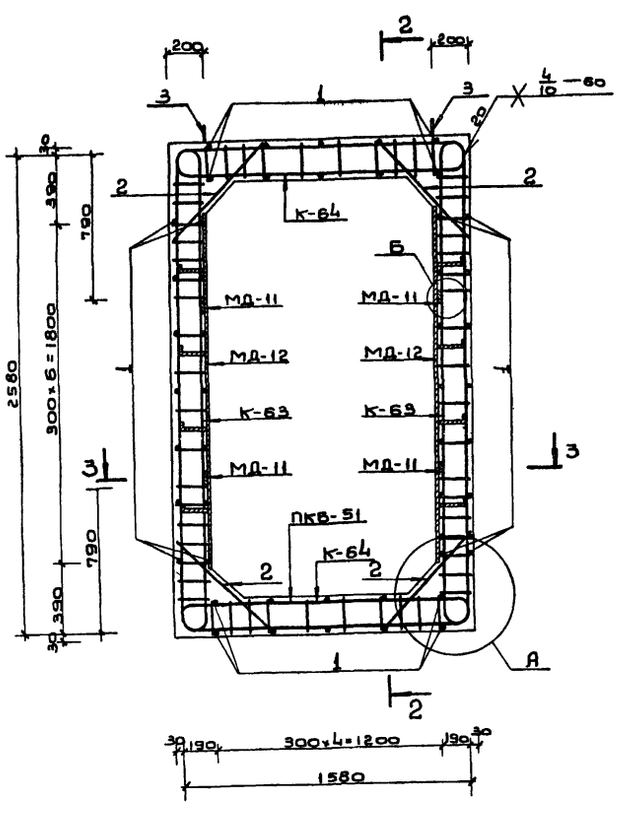

2-2

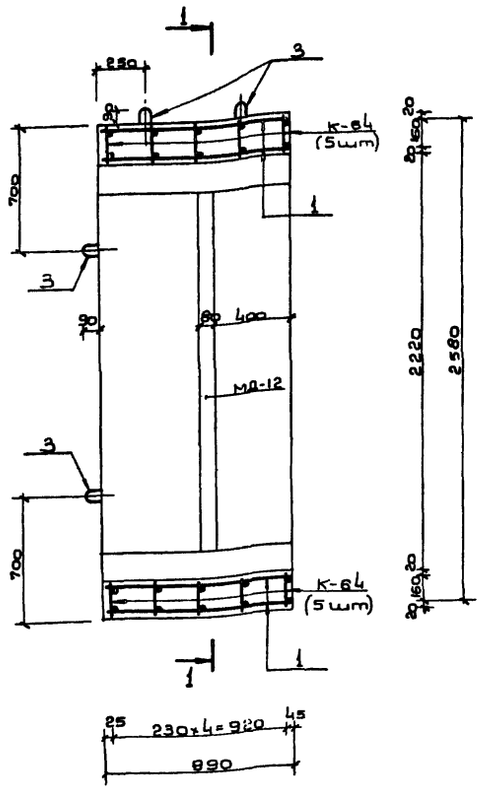

3-3

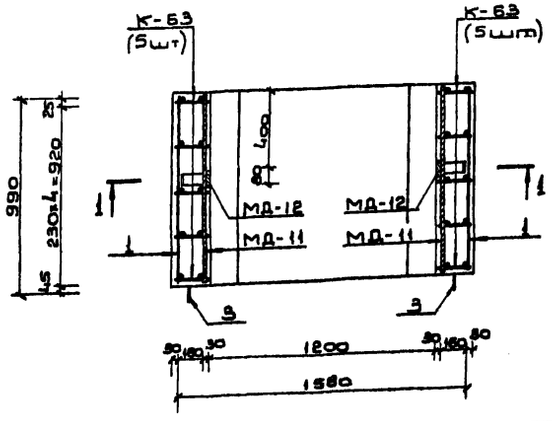

Примечания:

1. Опалубочный чертеж блока см. на листе N 4.
2. Размеры даны по наружным граням рабочих стержней.
3. Стержни плоских каркасов большего диаметра ориентировать в стенах к наружной грани, в покрытии и днище - к внутренней грани блока.
4. Узлы А, Б см. на листе N 62.

Ведомость металла на 1 каркас ПКБ-51

Наим. элемента	NN поз.	Эскиз	Сечение мм	Длина мм	Колич. шт.	Общая длина п.м
К-63		См. на листе N 63	12 А III	3100	10	31.0
			10 А III	2400		24.0
			10 А II	3420		34.2
К-64		См. на листе N 63	12 А III	2140	10	21.4
			10 А III	1400		14.0
			10 А II	1900		19.0
Отдельные стержни	1	980	10 А II	980	48	47.0
	2	720	12 А III	720	20	14.4
	3	R30 280 90	16 А I	840	8	6.7
МД-12		См. на листе N 62	-6×80	1900	2	3.8
			-5×50	600		1.2
МД-11		Полоса	-6×80	990	4	4.0

Выборка металла на 1 каркас ПКБ-51

Сортамент ГОСТ	Сечение мм	Общая длина п.м.	Масса 1 п.м кг	Общая масса кг
Горячекатаная арматурная сталь кл. А III ГОСТ 5781-75	12 А III	66.8	0.888	59.3
	10 А III	38.0	0.617	23.4
Горячекатаная арматурная сталь кл. А II ГОСТ 5781-75 / В ст5 СП, ПС2 ГОСТ 380-71	10 А II	100.2	0.617	61.8
Горячекатаная арматурная сталь кл. А I ГОСТ 5781-75 / В ст5 СП, ПС2 ГОСТ 380-71	16 А I	6.7	1.58	10.6
Сталь прокатная полосовая ГОСТ 103-76	-6×80	7.8	3.77	29.4
В ст3 ПС6 ГОСТ 380-71	-5×50	1.2	1.96	2.4

Характеристика изделия

Марка изделия	Объем бетона м³	Масса изделия т	Марка бетона	Расход стали кг: Арматурной А I	А II	А III	Полосовой
БВТС-V-1,2×2,2	1.63	4.2	300	10.6	61.8	82.7	31.8

Изм	Лист	N докум.	Подп.	Дата
Гл.инж.пр.		Ларичев		
Нач.отд.		Панникова		5.6
Зам.нач.отд.		Щербаков		5.06
Гл.спец.		Бочаров		5.06
Рук.группы		Неустроев		5.06
Проектир.		Волкова		5.6
Проверил		Щербаков		5.06

ТДК-Н-I-75/2-010

Блок железобетонный БВТС-V-1,2×2,2

Лит	Масса	Масштаб
Р	4,2 т	

Лист 10 Листов

В/ч 14262

Инв.N подл. | Подп. и дата | Взам.инв.N | Инв.N дубл. | Подп. и дата

13076-02 12

Выпуск 4

Типовые изделия серии ТДК-Н-I-75/2

1-1

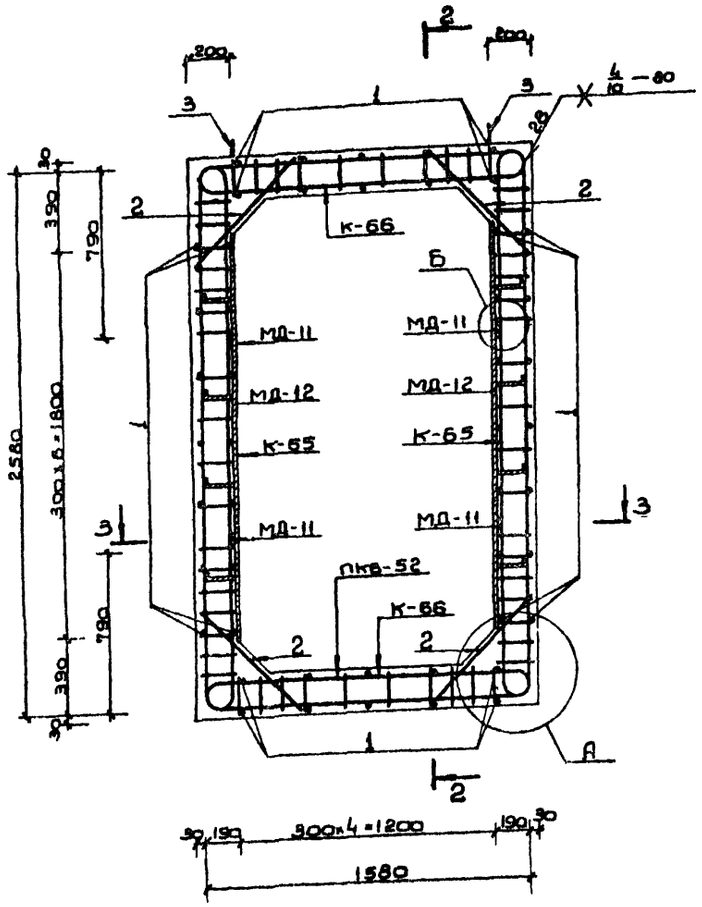

2-2

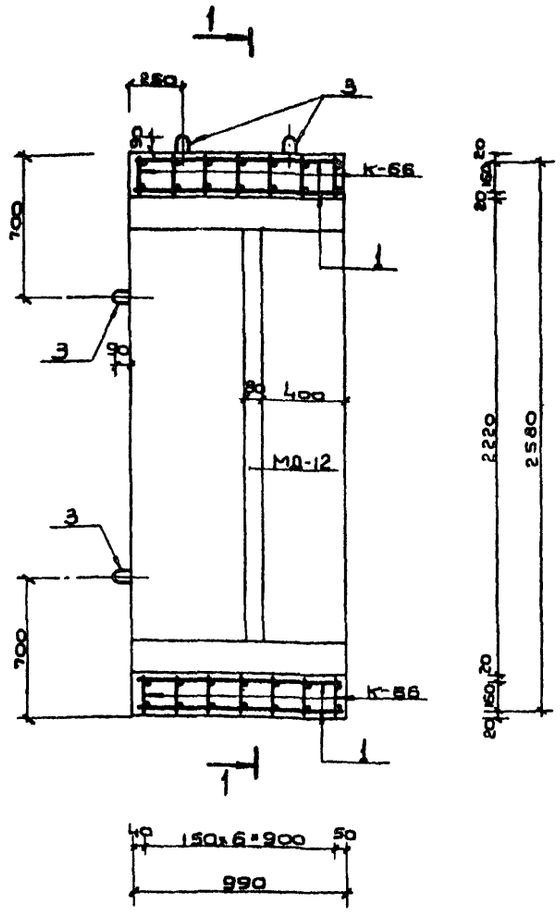

3-3

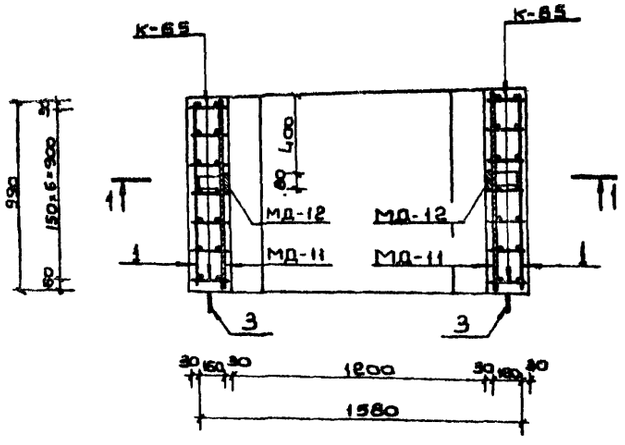

Примечания:

1. Опалубочный чертеж блока см. на листе N4.
2. Размеры даны по наружным граням рабочих стержней.
3. Стержни плоских каркасов большего диаметра ориентировать в стенах к наружной грани, в покрытии и днище - к внутренней грани блока.
4. Узлы А, Б см. на листе N62.

Ведомость металла на 1 каркас ПКБ-52

Марка элемента	N N поз.	Эскиз	Сечение мм	Длина мм	Колич. шт.	Общая длина п.м
К-65		См. на листе N63	16 А III	3220	14	45.1
			10 А III	2400		33.6
			10 А II	3420		47.9
К-66		См. на листе N64	16 А III	2210	14	30.9
			10 А III	1390		19.5
			10 А II	1900		26.6
Отдельные стержни	1	980	10 А II	980	48	47.0
	2	720	16 А III	720	28	20.2
	3	280 90	16 А I	840	8	6.7
МД-11		Полоса	-6×80	990	4	4.0
МД-12		См. на листе N62	-6×80	1900	2	3.8
			-5×50	600		1.2

Выборка металла на 1 каркас ПКБ-52

Сортамент ГОСТ	Сечение мм	Общая длина п.м.	Масса 1 п.м. кг	Общая масса кг
Горячекатаная арматурная сталь кл А III ГОСТ 5781-75	16 А III	96.2	1.58	152.0
	10 А III	53.1	0.617	32.8
Горячекатаная арматурная сталь кл. А II ГОСТ 5781-75 В ст5 сп. пс2 ГОСТ 380-71	10 А II	121.5	0.617	75.0
Горячекатаная арматурная сталь кл. А I ГОСТ 5781-75 В ст3 сп. пс2 ГОСТ 380-71	16 А I	6.7	1.58	10.6
Сталь прокатная полосовая ГОСТ 103-76 В ст3 пс6 ГОСТ 380-71	-6×80	7.8	3.77	29.4
	-5×50	1.2	1.96	2.4

Характеристика изделия

Марка изделия	Объем бетона $м^3$	Масса изделия т	Марка бетона	Расход стали, кг: Арматурной А I	А II	А III	Полосовой
БВТс-IV-1,2×2,2	1.63	4.2	300	10.6	75.0	184.8	31.8

Изм.	Лист	N докум.	Подп.	Дата
Гл. инж. пр.		Ларичев		
Нач. отд.		Панников		
Зам. нач. отд.		Щербаков		
Вед. спец.		Бочаров		
Рук. группы		Неустроев		
Проектир.		Волкова		
Проверил		Щербаков		

ТДК-Н-I-75/2-011

Блок железобетонный БВТс-IV-1,2×2,2

Лит.	Масса	Масштаб
Р	4.2т	

Лист 11 Листов

В/ч 14262

Инв. N подл. | Подп. и дата | Взам. инв. N | Инв. N дубл. | Подп. и дата

18076-02 13

Типовые изделия серии ТДК-Н-I-75/2 Выпуск 4

1 - 1

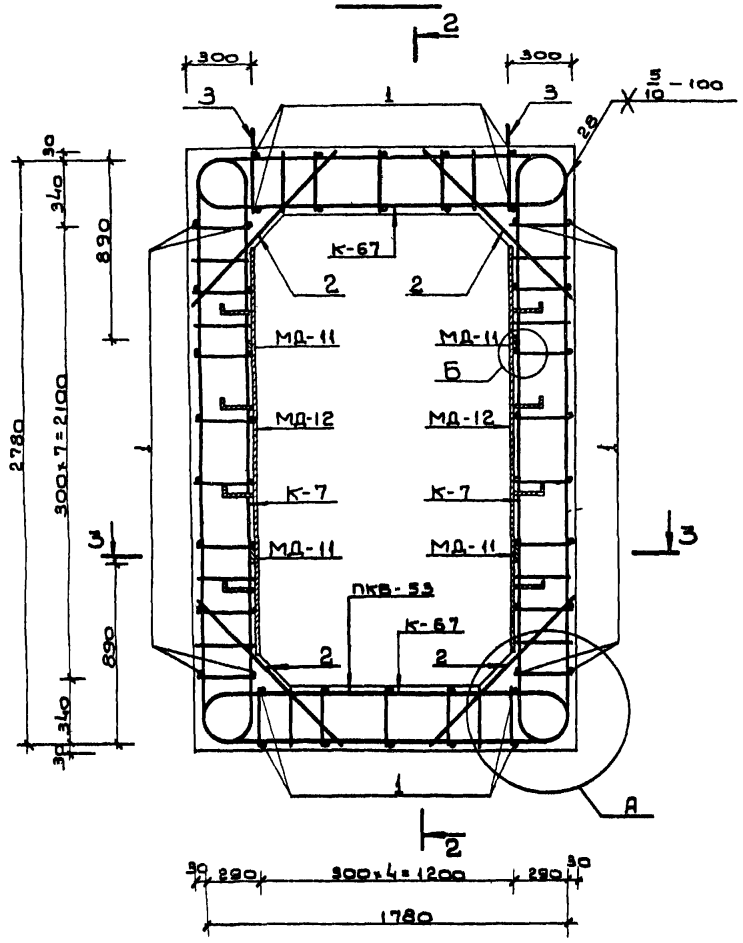

2 - 2

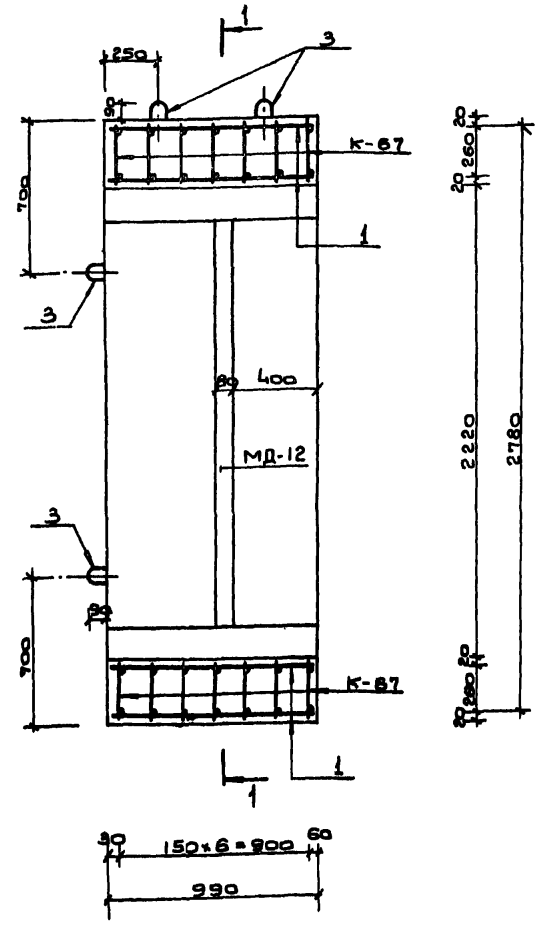

3 - 3

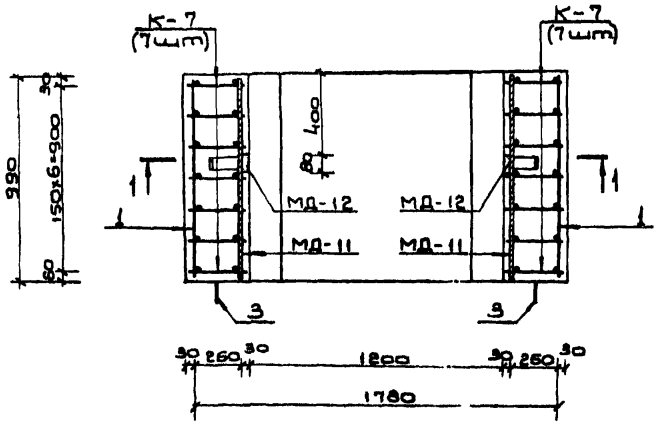

Примечания:

1. Опалубочный чертеж блока см. на листе N 3.
2. Размеры даны по наружным граням рабочих стержней.
3. Стержни плоских каркасов большего диаметра ориентировать в стенах к наружной грани, в покрытии и днище - к внутренней грани блока.
4. Узлы А, Б см. на листе N 62.

Ведомость металла на 1 каркас ПКВ-53

Марка элемента	N N поз.	Эскиз	Сечение мм	Длина мм	Колич. шт.	Общая длина п.м.
К-7		См на листе N53 выпуска 3	20А III	3680	14	51.5
			16А III	2540		35.6
			10А II	3480		48.7
К-67		См. на листе N64	20А III	2710	14	37.9
			12А III	1490		20.9
			10А II	2030		28.4
Отдельные стержни	1	980	10А II	980	48	47.0
	2	1040	20А III	1040	28	29.1
	3	380 R30 90	16А I	1040	8	8.3
МД-11		Полоса	-6×80	990	4	4.0
МД-12		См. на листе N62	-6×80	1900	2	3.8
			-5×50	600		1.2

Выборка металла на 1 каркас ПКВ-53

Сортамент гост	Сечение мм	Общая длина п.м.	Масса 1 п.м. кг	Общая масса кг
Горячекатаная арматурная сталь кл. А III гост 5781-75	20А III	118.5	2.47	292.7
	16А III	35.6	1.58	56.2
	12А III	20.9	0.888	18.6
Горячекатаная арматурная сталь кл. А II гост 5781-75 в ст.5 сп. пс2 гост 380-71	10А II	124.1	0.617	76.6
Горячекатаная арматурная сталь кл. А I гост 5781-75 в ст3 сп пс2 гост 380-71	16А I	8.3	1.58	13.1
Сталь прокатная полосовая гост 103-76 в ст3 пс6 гост 380-71	-6×80	7.8	3.77	29.4
	-5×50	1.2	1.96	2.4

Характеристика изделия

Марка изделия	Объем бетона м³	Масса изделия т	Марка бетона	Расход стали, кг: Арматурной А I	А II	А III	Полосовой
БВТс-III-1,2×2,2	2.52	6.4	300	13.1	76.6	367.5	31.8

Изм.	Лист	N докум.	Подп.	Дата
Гл.инж.пр.		Ларичев		
Нач.отд.		Панников		5.6
Зам.нач.отд.		Щербаков		5.6
Пов.спец.		Бочаров		4.6
Рук.группы		Неустроев		5.6
Проект.		Волкова		5.6
Проверил		Щербаков		5.6

Т.ДК-Н-I-75/2-012

Блок железобетонный БВТс-III-1,2×2,2

Лит.	Масса	Масштаб
Р	6.4т	

Лист 12 Листов

В/Ч 14262

Инв. N подл. | Подп. и дата | Взам. инв. N | Инв. N дубл. | Подп. и дата

13076-02

1 - 1

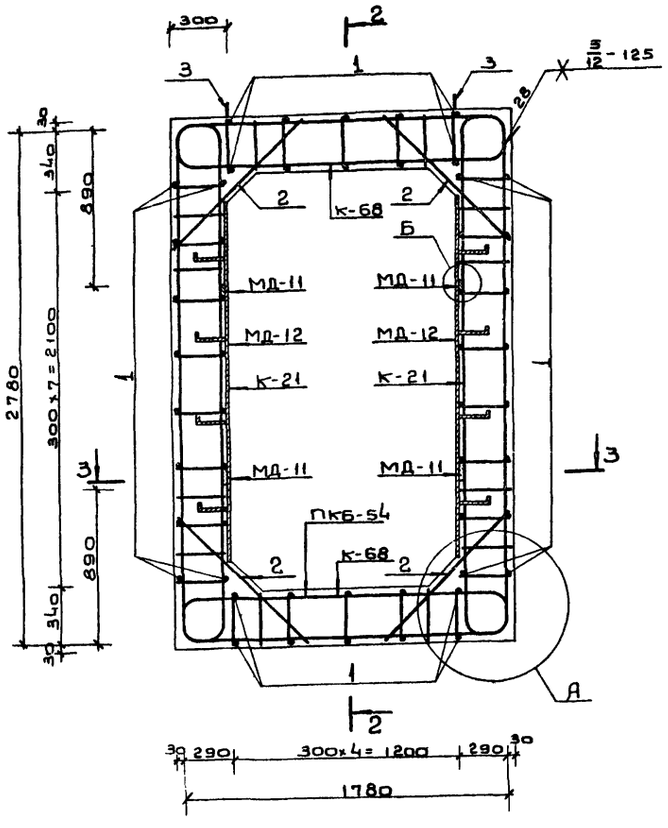

2 - 2

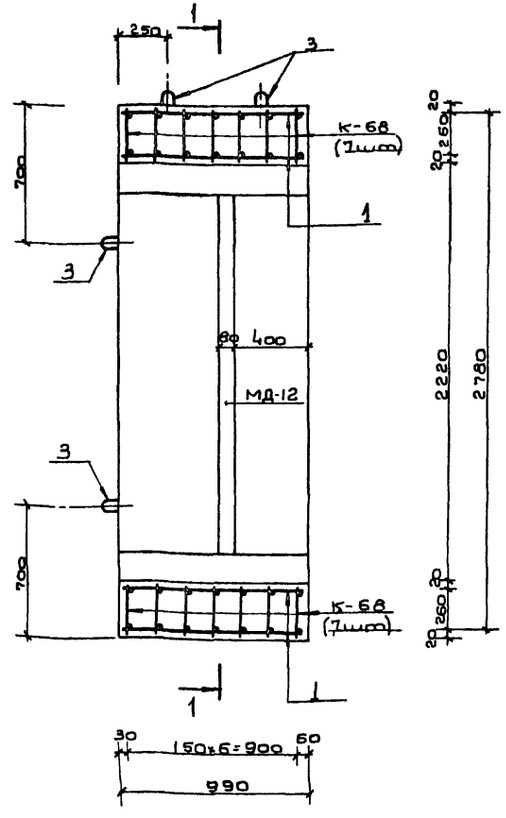

3 - 3

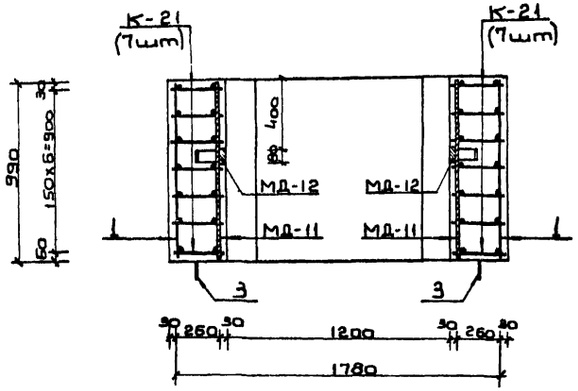

Примечания:

1. Опалубочный чертеж блока см. на листе N 4.
2. Размеры даны по наружным граням рабочих стержней.
3. Стержни плоских каркасов большего диаметра ориентировать в стенах к наружной грани, в покрытии и днище - к внутренней грани блока.
4. Узлы А, Б см. на листе N 62.

Ведомость металла на 1 каркас ПКБ-54

Марка элемента	N N поз.	Эскиз	Сечение мм	Длина мм	Колич. шт.	Общая длина п.м.
К-21		См. на листе N 57 Выпуска 3.	25 AIII	3800	14	53.2
			20 AIII	2480		34.7
			10 AII	3480		48.7
К-68		См. на листе N 64	25 AIII	2810	14	39.3
			12 AIII	1470		20.6
			10 AII	2030		28.4
Отдельные стержни	1	980	10 AII	980	48	47.0
	2	1040	25 AIII	1040	28	29.1
	3	380 30 R90	16 AI	1040	8	8.3
МД-11		Полоса	-6×80	990	4	4.0
МД-12		См. на листе N 62	-6×80	1900	2	3.8
			-5×50	600		1.2

Выборка металла на 1 каркас ПКБ-54

Сортамент ГОСТ	Сечение мм	Общая длина п.м	Масса 1 п.м. кг	Общая масса кг
Горячекатаная арматурная сталь кл. A III ГОСТ 5781-75	25 AIII	121.6	3.85	468.2
	20 AIII	34.7	2.47	85.7
	12 AIII	20.6	0.888	18.3
Горячекатаная арматурная сталь кл. A II ГОСТ 5781-75 В Ст5 сп, пс2 ГОСТ 380-71	10 AII	124.1	0.617	76.6
Горячекатаная арматурная сталь кл. AI ГОСТ 5781-75 В Ст3 сп, пс2 ГОСТ 380-71	16 AI	8.3	1.58	13.1
Сталь прокатная полосовая ГОСТ 103-76 В Ст3 пс6 ГОСТ 380-71	-6×80	7.8	3.77	29.4
	-5×50	1.2	1.96	2.4

Характеристика изделия

Марка изделия	Объем бетона изделия м³	Масса изделия т	Марка бетона	Расход стали, кг			
				Арматурной AI	AII	AIII	Полосовой
8ВТс-II-1,2×2,2	2,52	6,4	300	13.1	76.6	572.2	31.8

				ТДК-Н-I-75/2-013	
Изм.	Лист	N докум.	Подп.	Дата	
Гл.инж.пр	Ларичев				Блок железобетонный 8ВТс-II-1,2×2,2
Нач.отд	Панников			5.86	
Зам.нач.отд	Щербаков			5.86	
Нач.сект	Боноров			5.86	
Рук.группы	Нестеров				
Проектир	Волкова			5.86	
Проверил	Щербаков			5.86	

Лит.	Масса	Масштаб
Р	6,4т	
Лист 13	Листов	
8|4|4262		

1-1

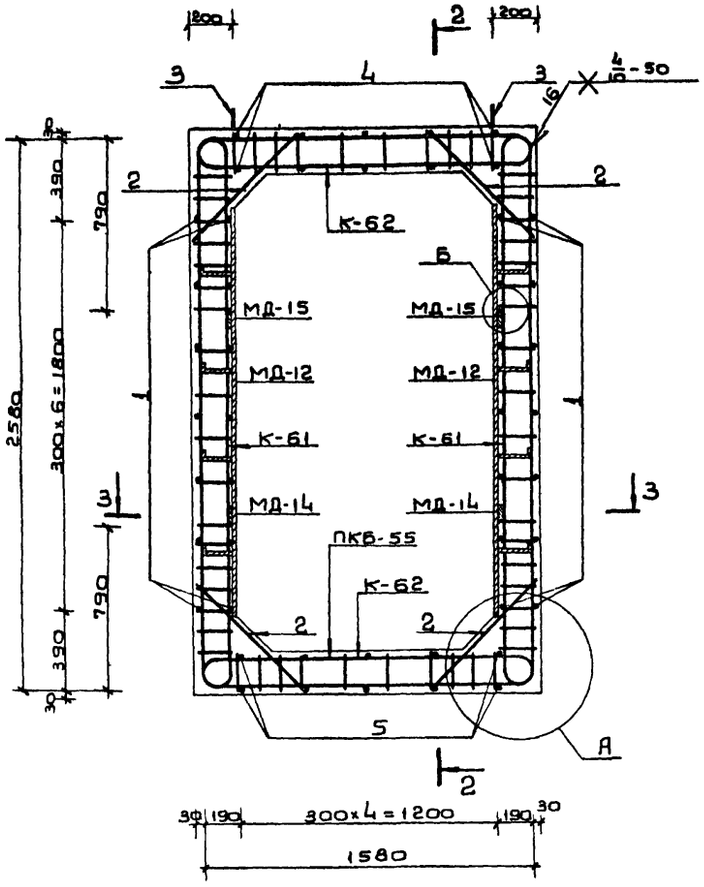

2-2

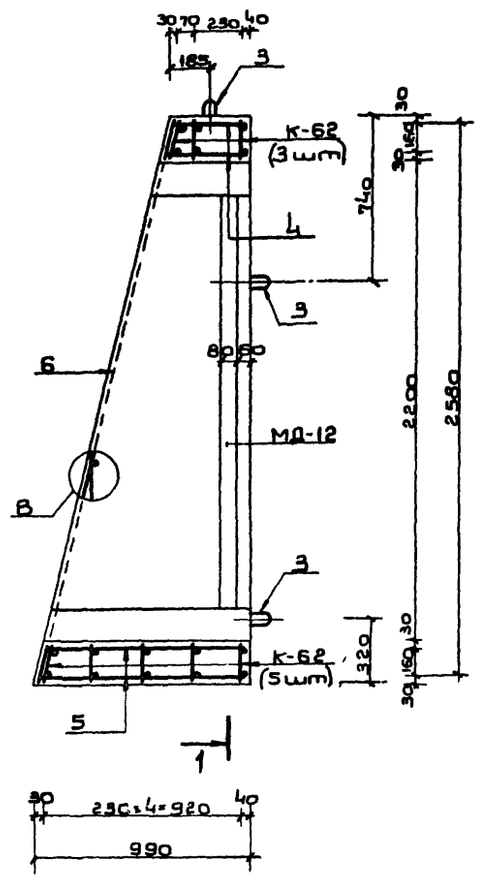

3-3

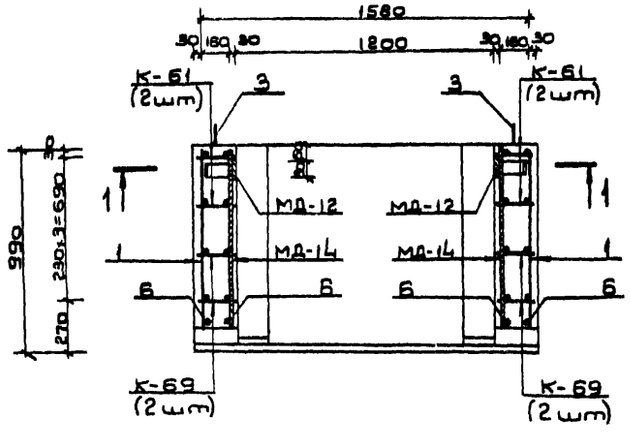

Характеристика изделия

Марка изделия	Объем бетона, м³	Масса изделия, т	Марка бетона	Расход стали, кг			
				Арматурной			Полосовой
				AI	A II	A III	
8ВСс-V-1,2×2,2 ГВ	1.02	2.6	300	7.9	43.4	52.9	26.5

Примечания:

1. Опалубочный чертеж блока см. на листе N 3.
2. Размеры даны по наружным граням рабочих стержней.
3. Узлы А, Б, В см. на листе N 62.

Ведомость металла на 1 каркас ПКБ-55

Марка элемента	NN поз.	Эскиз	Сечение мм	Длина мм	Колич. шт.	Общая длина п.м
К-61		См. на листе N 63	10 A III	5500	4	22.0
			10 A II	3420		13.7
К-62		См. на листе N 63	10 A III	3500	8	28.0
			10 A II	1900		15.2
К-69		См. на листе N 65	10 A III	3330	4	13.3
			10 A II	2620		10.5
Отдельные стержни	1	от 440 до 840 по 4 шт с интервалом 100 мм	10 A II	$\ell_{ср}$=640	28	17.9
	2	720	10 A III	720	16	11.5
	3	280, 80, 830	16 A I	840	6	5.0
	4	370	10 A II	370	10	3.7
	5	940	10 A II	940	10	9.4
	6	2670	10 A III	2670	4	10.7
МД-12		См. на листе N 62	-6×80	1900	2	3.8
			-5×60	600		1.2
МД-14		Полоса	-6×80	770	2	1.5
МД-15		Полоса	-6×80	560	2	1.1

Выборка металла на 1 каркас ПКБ-55

Сортамент ГОСТ	Сечение мм	Общая длина п.м.	Масса 1 п.м. кг	Общая масса кг
Горячекатаная арматурная сталь кл. A III ГОСТ 5781-75	10 A III	85.5	0.617	52.9
Горячекатаная арматурная сталь кл. A II ГОСТ 5781-75 В Ст3 сп. пс2 ГОСТ 380-71	10 A II	70.4	0.617	43.4
Горячекатаная арматурная сталь кл. A I ГОСТ 5781-75 В Ст3 сп. пс2 ГОСТ 380-71	16 A I	5.0	1.58	7.9
Сталь прокатная полосовая ГОСТ 103-76 В Ст3 пс6 ГОСТ 380-71	-6×80	6.4	3.77	24.1
	-5×50	1.2	1.96	2.4

Изм.	Лист	N докум.	Подп.	Дата	ТДК-Н-I-75/2-014	
Гл.инж.пр.		Ларичев			Блок железобетонный 8ВСс-V-1,2×2,2 ГВ	Лит. Р; Масса 2.6 т; Масштаб
Нач.отд.		Панников				
Зам.нач.отд.		Щербаков				Лист 14; Листов
Отв.спец.		Бочаров				
Рук.группы		Неустроев				8Ч 14262
Проектир.		Волкова				
Проверил		Щербаков				

Инв. N подл. | Подп. и дата | Взам. инв. N | Инв. N дубл. | Подп. и дата

Типовые изделия серии ТДК-Н-I-75/2 Выпуск 4

1 – 1

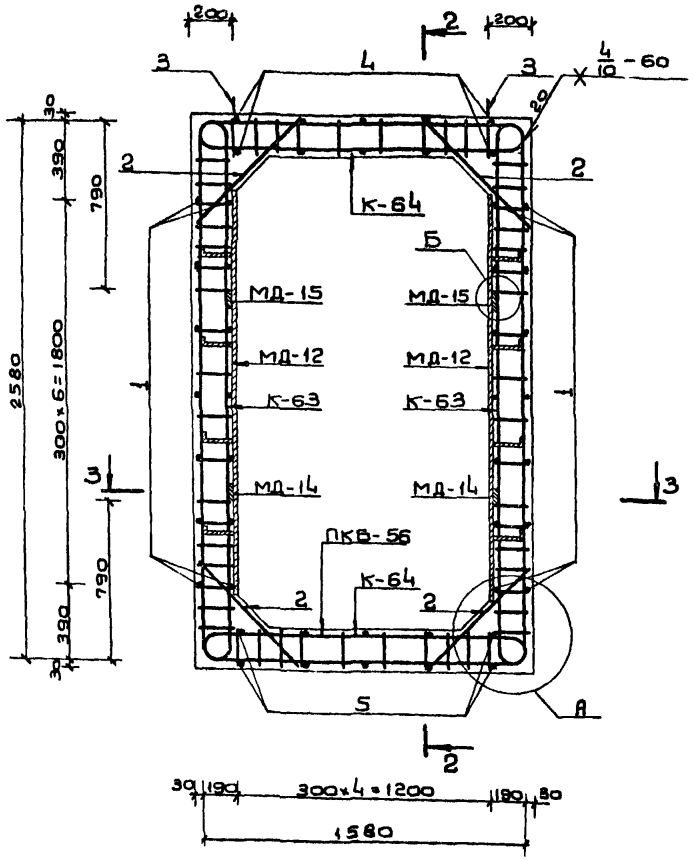

2 – 2

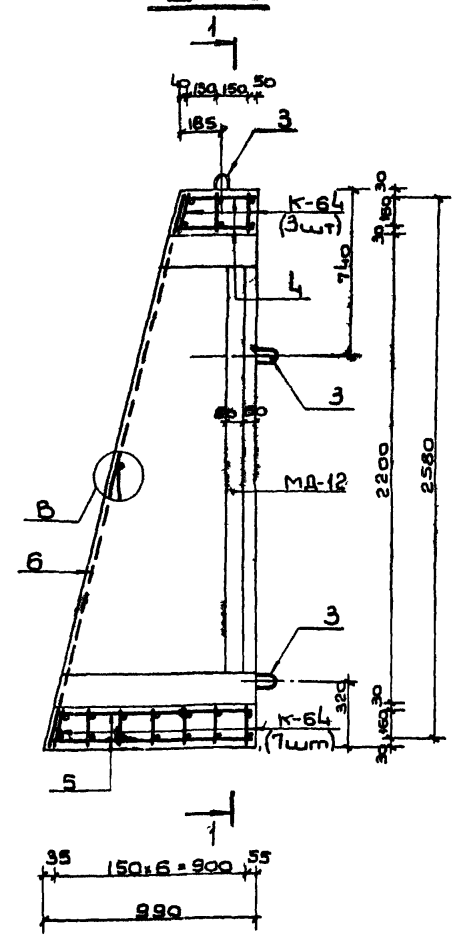

3 – 3

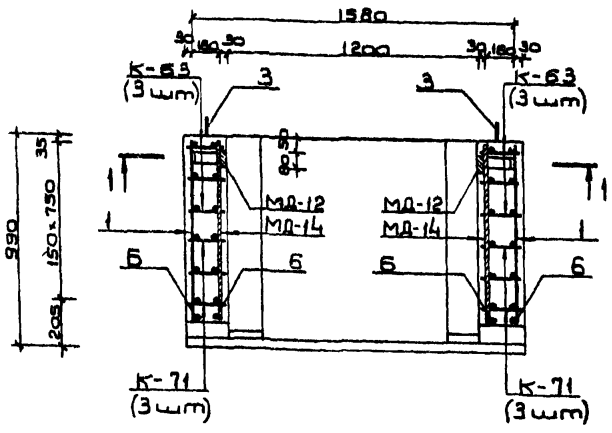

Характеристика изделия

Марка изделия	Объем бетона изделия м³	Масса изделия т	Марка бетона	Расход стали, кг			
				Арматурной			Полосовой
				AI	AII	AIII	
8ВСс-IV-1,2×2,2 ПВ	1.02	2,6	300	7.9	52.6	90.3	26.5

Примечания

1. Ополубочный чертеж блока см. на листе №3.
2. Размеры даны по наружным граням рабочих стержней.
3. Стержни плоских каркасов большего диаметра ориентировать в стенах к наружной грани, в покрытии и днище – к внутренней грани блока.
4. Узлы А, Б, В см. на листе №62.

Ведомость металла на 1 каркас ПКБ-56

Марка элемента	NN поз.	Эскиз	Сечение мм	Длина мм	Колич шт.	Общая длина п.м.
К-63		См. на листе №63	12 AIII	3140	6	18.8
			10 AIII	2400		14.4
			10 AII	3420		20.5
К-64		См. на листе №63	12 AIII	2140	10	21.4
			10 AIII	1400		14.0
			10 AII	1900		19.0
К-71		См. на листе №65	12 AIII	1780	6	10.7
			10 AIII	1410		8.5
			10 AII	2470		14.8
Отдельные стержни	1	от 440 до 840 по 4 шт. с интервалом 100 мм	10 AII	$\ell_{ср}$=640	28	17.9
	2	720	12 AIII	720	20	14.4
	3	280, 30, R30	16 AI	840	6	5.0
	4	370	10 AII	370	10	3.7
	5	940	10 AII	940	10	9.4
	6	2670	12 AIII	2670	4	10.7
МД-12		См. на листе №62	-6×80	1900	2	3.8
			-5×50	600		1.2
МД-14		Полоса	-6×80	770	2	1.5
МД-15		Полоса	-6×80	560	2	1.1

Выборка металла на 1 каркас ПКБ-56

Сортамент ГОСТ	Сечение мм	Общая длина п.м.	Масса 1 п.м кг	Общая масса кг
Горячекатаная арматурная сталь кл. AIII ГОСТ 5781-75	12 AIII	78.0	0.888	67.5
	10 AIII	36.9	0.617	22.8
Горячекатаная арматурная сталь кл. AII ГОСТ 5781-75 В ст5 сп, пс2 ГОСТ 380-71	10 AII	85.3	0.617	52.6
Горячекатаная арматурная сталь кл. AI ГОСТ 5781-75 В ст3 сп, пс2 ГОСТ 380-71	16 AI	5.0	1.58	7.9
Сталь прокатная полосовая ГОСТ 103-76 В ст3 пс6 ГОСТ 380-71	-6×80	6.4	3.77	24.1
	-5×50	1.2	1.95	2.4

Изм.	Лист	N докум.	Подп.	Дата	ТДК-Н-I-75/2-015			
Гл.инж.пр.		Ларичев			Блок железобетонный 8ВСс-IV-1,2×2,2 ПВ	Лит	Масса	Масштаб
Нач.отд.		Панкиков		5.86			2,6т	
Зав.маст.		Щербаков		5.86		Лист 15	Листов	
Гл.спец.		Бочаров		5.86				
Рук.группы		Неустроев		5.86		8/4 14262		
Проектир.		Волкова		5.86				
Провери.		Щербаков		5.86				

Инв. N подл. | Подп. и дата | Взам. инв. N | Инв. N дубл. | Подп. и дата

Типовые изделия серии ТДК-Н-I-75/2

Выпуск 4

1-1

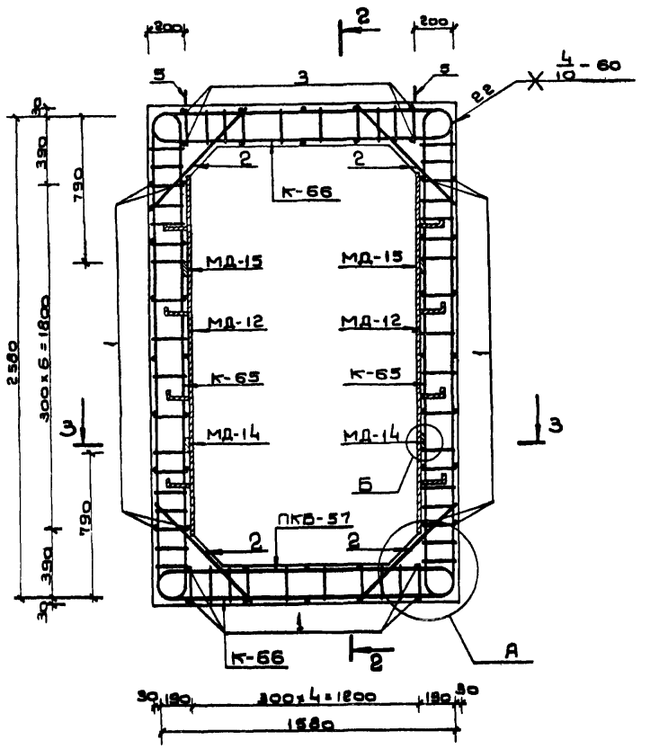

2-2

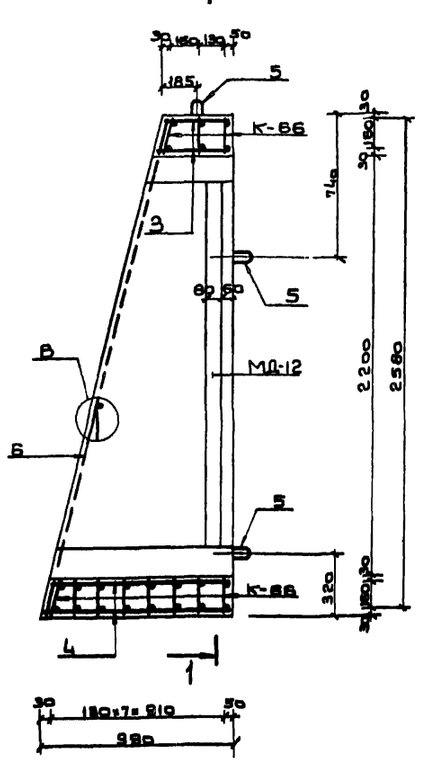

3-3

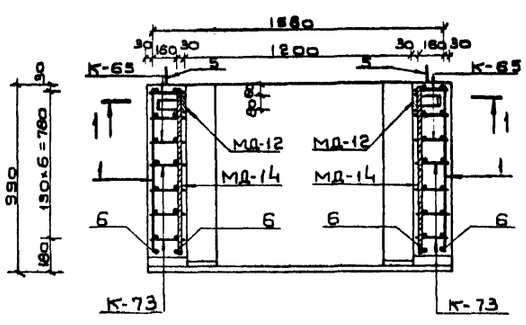

Характеристика изделия

Марка изделия	Объем бетона м³	Вес изделия Т	Марка бетона	Расход стали, кг: Арматурной АI	АII	АIII	Полосовой
БВСс-III-1,2×2,2 пв	1.02	2.6	300	7.9	56.0	156,9	26,5

Примечания:

1. Опалубочный чертеж блока см. на листе N 3.
2. Размеры даны по наружным граням стержней.
3. Стержни плоских каркасов большего диаметра ориентировать в стенах к наружной грани, в покрытии и днище - к внутренней грани блока.
4. Узлы А, Б, В см. на листе N 62.

Ведомость металла на 1 каркас ПКБ-57

Марка эл-та	N N поз.	Эскиз	Сечение мм	Длина мм	Колич. шт.	Общая длина п.м.
К-65		См. лист N 63	16 А III	3220	6	19.3
			10 А III	2400		14.4
			10 А II	3420		20.5
К-66		См. лист N 64	16 А III	2210	11	24.3
			10 А III	1390		15.3
			10 А II	1900		20.9
К-73		См. лист N 66	16 А III	1705	8	13.6
			10 А III	1295		10.4
			10 А II	2280		18.2
Отдельные позиции	1	От 440 до 860 по 4 шт с интервалом 70 мм	10 А II	$l_{ср}$=650	28	18.2
	2	720	16 А III	720	22	15.8
	3	370	10 А II	370	10	3.7
	4	940	10 А II	940	10	9.4
	5	280 30 / 230	16 А I	840	6	5.0
	6	2670	16 А III	2670	4	10.7
МД-12		См. на листе N 62	-6×80	1900	2	3.8
			-5×50	800		1.2
МД-14		Полоса	-6×80	770	2	1.5
МД-15		Полоса	-6×80	560	2	1.1

Выборка металла на 1 каркас ПКБ-57

Сортамент ГОСТ	Сечение или ф мм	Общая длина п.м.	Масса 1 п.м кг	Общая масса кг
Горячекатаная арматурная сталь кл. А III ГОСТ 5781-75	16 А III	83.7	1.58	132.2
	10 А III	40.1	0.617	24.7
Горячекатаная арматурная сталь кл. А II ГОСТ 5781-75 В ст 5 сп, пс 2 ГОСТ 380-71	10 А II	90.9	0.617	56.0
Горячекатаная арматурная сталь кл. А I ГОСТ 5781-75 В ст 3 сп, пс 2 ГОСТ 380-71	16 А I	5.0	1.58	7.9
Сталь прокатная полосовая ГОСТ 103-76	-6×80	6.4	3.77	24.1
В ст 3 пс 6 ГОСТ 380-71	-5×50	1.2	1.96	2.4

Изм.	Лист	N докум.	Подп.	Дата
Гл. инж. пр.	Ларичев			
Нач. отд.	Панников			5.06
Зам. нач. отд.	Щербаков			5.06
Глав. спец.	Бочаров			5.06
Рук. группы	Неустроев			5.6
Проектир.	Волкова			5.6
Проверил	Щербаков			5.06

ТДК-Н-I-75/2-016

Блок железобетонный БВСс-III-1,2×2,2 пв

Лит	Масса	Масштаб
Р	2.6 т	

Лист 16 Листов 16

В/ч 14262

Инв. N подл. | Подп. и дата | Взам. инв. N | Инв. N дубл. | Подп. и дата

15076-02 18

Выпуск 4

Типовые изделия серии ТДК-Н-I-75/2

Инв. № подл. | Подп. и дата | Взам. инв. №

1-1

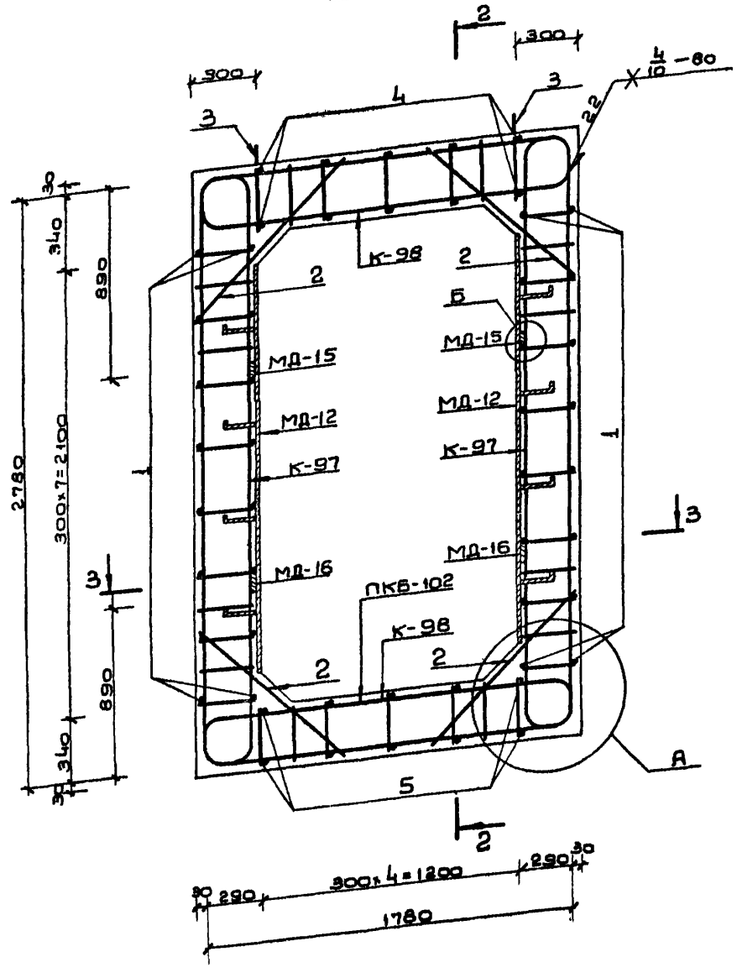

3-3

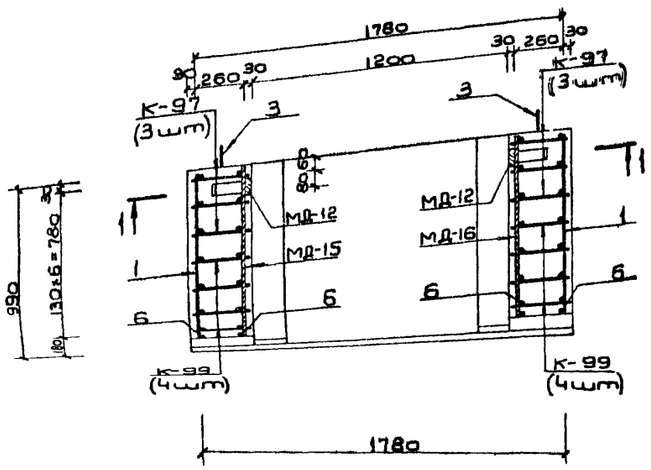

2-2

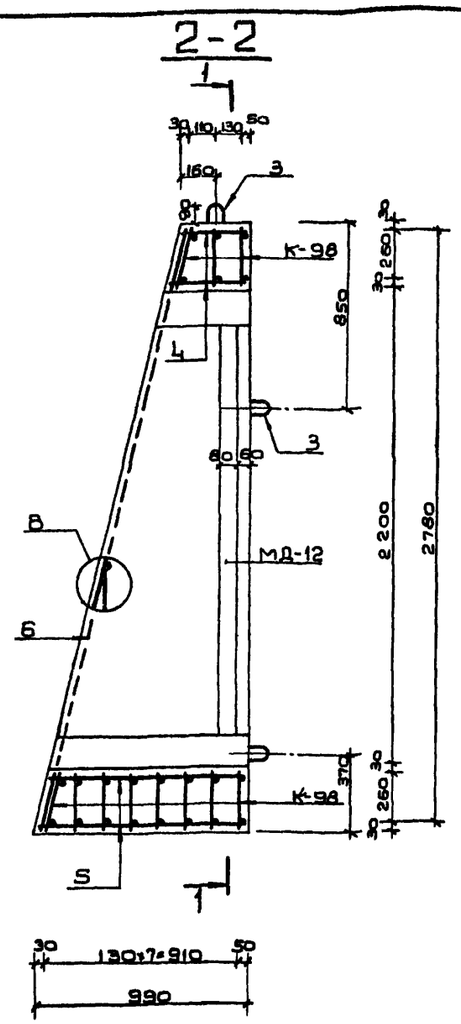

Характеристика изделия

Марка изделия	Объем бетона, м³	Масса изделия, т	Марка бетона	Расход стали, кг			
				Арматурной			Полосовая
				AI	AII	AIII	
БВСс-II-1,2×2,2ПВ	1,66	4,2	300	9,8	56,8	185,7	26,5

Примечания:

1. Ополубочный чертеж блока см. на листе N 3.
2. Размеры даны по наружным граням рабочих стержней.
3. Стержни плоских каркасов бо́льшего диаметра ориентировать в стенах к наружной грани, в покрытии и днище - к внутренней грани блока.
4. Узлы А, Б, В см. на листе N 62.

Ведомость металла на 1 каркас ПКБ-102

Марка элемента	N N поз.	Эскиз	Сечение мм	Длина мм	Колич. шт.	Общая длина п.м.
К-97		См. на листе N 72	16 AIII	3620	6	21.7
			10 AIII	2600		15.6
			10 AII	3480		20.9
К-98		См. на листе N 73	16 AIII	2610	11	28.7
			10 AIII	1590		17.5
			10 AII	2030		22.3
К-99		См. на листе N 73	16 AIII	1920	8	15.4
			10 AIII	1410		11.3
			10 AII	2320		18.6
Отдельные позиции	1	От 440 до 840 по 4 шт. с интервалом 100 мм	10 AII	$\ell_{ср}$=640	28	17.9
	2	1040	16 AIII	1040	22	22.9
	3	380 (90), 830	16 AI	1040	6	6.2
	4	320	10 AII	320	10	3.2
	5	920	10 AII	920	10	9.2
	6	2880	16 AIII	2880	4	11.5
МД-12		См. на листе N 62	-6×80	1900	2	3.8
			-5×50	600		1.2
МД-16		Полоса	-6×80	760	2	1.5
МД-15		Полоса	-6×80	560	2	1.1

Выборка металла на 1 каркас ПКБ-102

Сортамент ГОСТ	Сечение мм	Общая длина п.м.	Масса 1 п.м. кг	Общая масса кг
Горячекатаная арматурная сталь кл AIII ГОСТ 5781-75	16 AIII	100.2	1.58	158.3
	10 AIII	44.4	0.617	27.4
Горячекатаная арматурная сталь кл AII ГОСТ 5781-75 Вст5сп ПС2 ГОСТ 380-71	10 AII	92.1	0.617	56.8
Горячекатаная арматурная сталь кл AI ГОСТ 5781-75 Вст3сп ПС2 ГОСТ 380-71	16 AI	6.2	1.58	9.8
Сталь прокатная полосовая ГОСТ 103-76	-6×80	6.4	3.77	24.1
Вст3 пс6 ГОСТ 380-71	-5×50	1.2	1.86	2.4

Изм.	Лист	N докум.	Подп.	Дата
Гл. инж. пр.	Ларичев			
Нач. отд.	Панишев			5.86
Зав. сект.	Щербаков			5.86
Нач. сект.	Бочаров			5.86
Рук. группы	Неустроев			5.86
Проектир.	Волкова			5.86
Проверил	Щербаков			5.86

ТДК-Н-I-75/2-017

Блок железобетонный БВСс-II-1,2×2,2 ПВ

Лит.	Масса	Масштаб
Р	4,2т	
Лист 17	Листов	

В/4 14262

Выпуск 4

Типовые изделия серии ТДК-Н-I-75/2

1 - 1

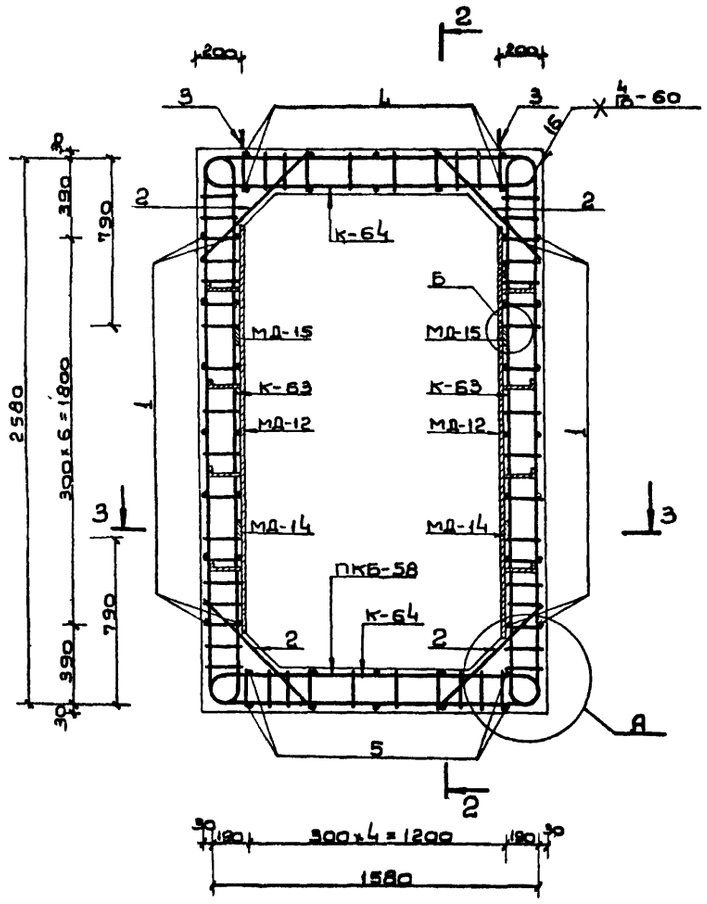

2 - 2

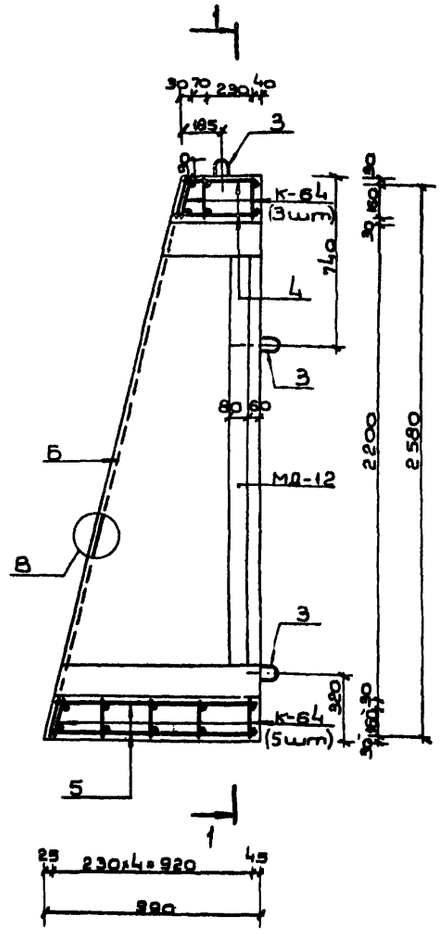

3 - 3

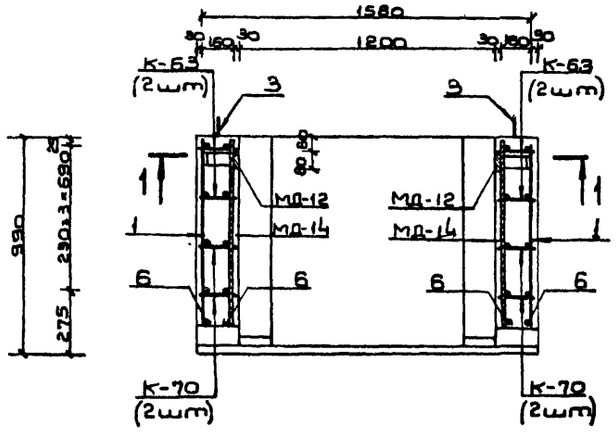

Характеристика изделия

Марка изделия	Объем бетона $м^3$	Масса изделия Т	Марка бетона	Расход стали, кг			
				Арматурной			Полосовой
				А I	А II	А III	
БВТс-V-1,2×2,2 ПВ	1.02	2,6	300	7.9	43.4	69.0	26.5

Примечания:

1. Опалубочный чертеж блока см. на листе N 4.
2. Размеры даны по наружным граням рабочих стержней.
3. Стержни плоских каркасов бо́льшего диаметра ориентировать в стенах к наружной грани, в покрытии и днище - к внутренней грани блока.
4. Узлы А,Б,В см. на листе N 62

Ведомость металла на 1 каркас ПКБ-58

Марка элемента	N N поз.	Эскиз	Сечение мм	Длина мм	Колич. шт	Общая длина п.м.
К-63		См. на листе N 63	12 А III	3100	4	12.4
			10 А III	2400		9.6
			10 А II	3420		13.7
К-64		См на листе N 63	12 А III	2140	8	17.1
			10 А III	1400		11.2
			10 А II	1900		15.2
К-70		См. на листе N 65	12 А III	1860	4	7.4
			10 А III	1490		6.0
			10 А II	2620		10.5
Отдельные стержни	1	От 440 до 840 по 4 шт. с интервалом 100 мм	10 А II	$l_{ср}$=640	28	17.9
	2	720	12 А III	720	16	11.5
	3	280 R30 50	16 А I	840	6	5.0
	4	370	10 А II	370	10	3,7
	5	940	10 А II	940	10	9.4
	6	2670	12 А III	2670	4	10.7
МД-12		См. на листе N 62	-6×80	1900	2	3.8
			-5×50	600		1.2
МД-14		Полоса	-6×80	770	2	1.5
МД-15		Полоса	-6×80	560	2	1.1

Выборка металла на 1 каркас ПКБ-58

Сортамент гост	Сечение мм	Общая длина п.м.	Масса 1 п.м. кг	Общая масса кг
Горячекатаная арматурная сталь кл. А III гост 5781-75	12 А III	59.1	0.888	52.5
	10 А III	26.8	0.617	16,5
Горячекатаная арматурная сталь кл А II гост 5781-75 В ст 5 сп. пс 2 гост 380-71	10 А II	70.4	0.617	43.4
Горячекатаная арматурная сталь кл А I гост 5781-75 В ст 3 сп. пс 2 гост 380-71	16 А I	5.0	1.58	7.9
Сталь прокатная полосовая гост 103-76	-6×80	6.4	3.77	24.1
В ст 3 пс 6 гост 380-71	-5×50	1.2	1.96	2.4

Изм	Лист	N докум.	Подп.	Дата
Гл.инж.пр.		Ларичев		
Нач.отд.		Панишков		5.6
Зам.нач.отд.		Щербаков		5.06
Гл.спец.		Бочаров		5.6
Рук.группы		Неустроев		5.6
Проектир.		Волкова		5.6
Проверил		Щербаков		5.06

ТДК-Н-I-75/2-018

Блок железобетонный БВТс-V-1,2×2,2 ПВ

Лит	Масса	Масштаб
Р	2.6т	

Лист 18 | Листов

В/ч 14262

Инв. N подл. | Подп. и дата | Взам. инв. N | Инв. N дубл. | Подп. и дата

15076-02 20

Типовые изделия серии ТДК-Н-I-75/2 Выпуск 4

Подп. и дата | Инв. № дубл. | Взам. инв. № | Подп. и дата | Инв. № подл.

1-1

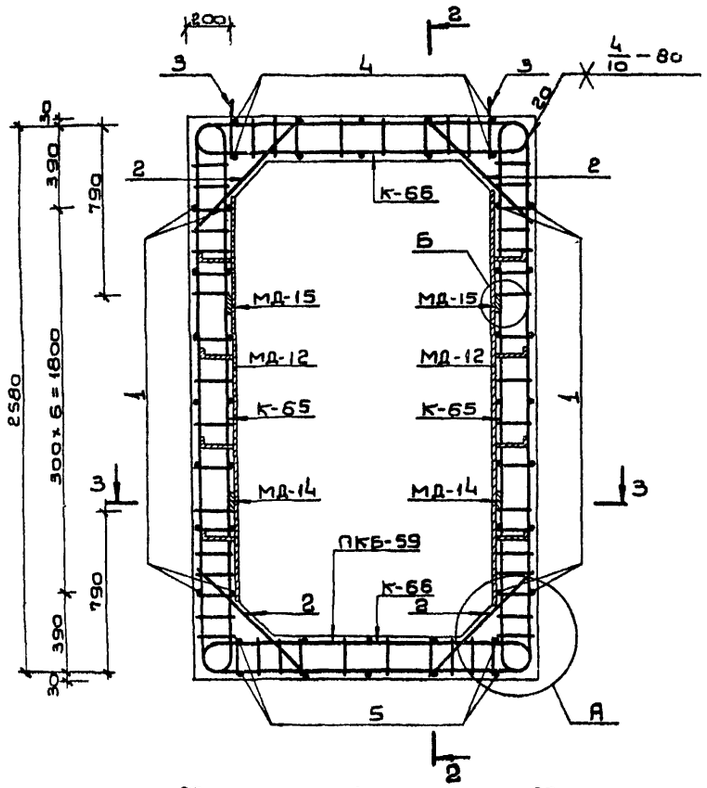

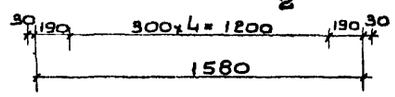

2-2

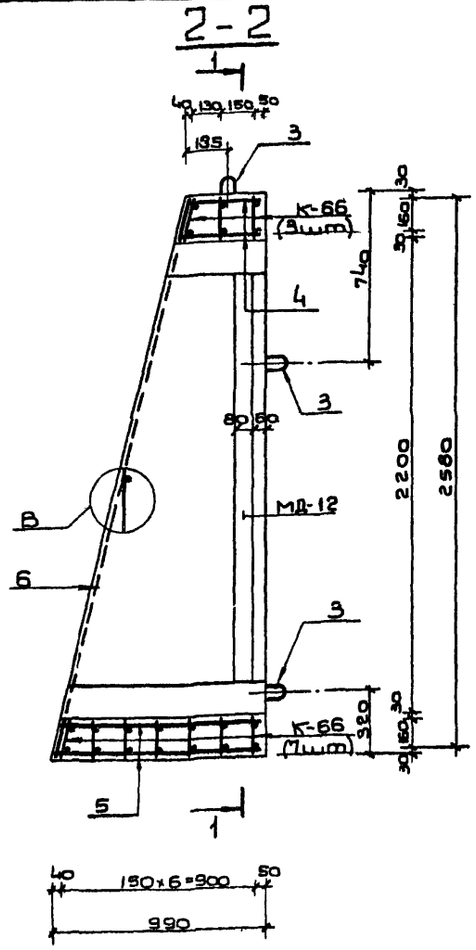

3-3

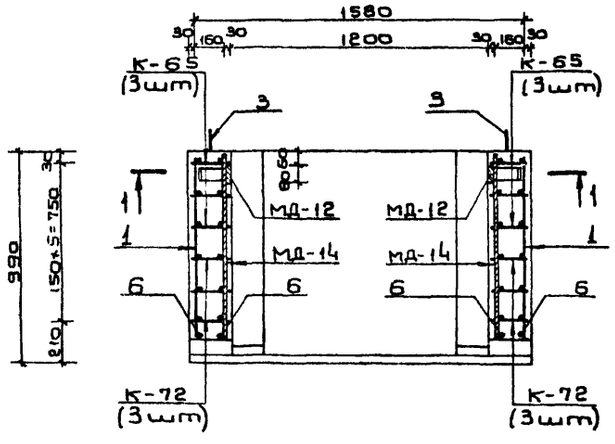

Характеристика изделия

Марка изделия	Объем бетона м³	Масса изделия т	Марка бетона	Расход стали, кг			
				Арматурной			Полосовой
				AT	A II	A III	
6BTc-IV-1.2×2.2ПВ	1.02	2.6	300	7.9	52.6	145.0	26.5

Примечания:

1. Опалубочный чертеж блока см. на листе N 4.
2. Размеры даны по наружным граням рабочих стержней.
3. Стержни плоских каркасов бо́льшего диаметра ориентировать в стенах к наружной грани, в покрытии и днище - к внутренней грани блока.
4. Узлы А, Б, В см. на листе N 62.

Ведомость металла на 1 каркас ПКБ-59

Марка элем.	NN поз.	Эскиз	Сечение мм	Длина мм	Колич. шт	Общая длина п.м.
К-65		См. на листе N63	16 A III	3220	6	19.3
			10 A III	2400		14.4
			10 A II	3420		20.5
К-66		См. на листе N64	16 A III	2210	10	22.1
			10 A III	1390		13.9
			10 A II	1900		19.0
К-72		См. на листе N68	16 A III	1820	6	10.9
			10 A III	1410		8.5
			10 A II	2470		14.8
Отдельные стержни	1	от 440 до 840 по 4 шт с интервалом 100 мм	10 A II	Lср=640	28	17.9
	2	720	16 A III	720	20	14.4
	3	280 90	16 AT	840	6	5.0
	4	370	10 A II	370	10	3.7
	5	940	10 A II	940	10	9.4
	6	2670	16 A III	2670	4	10.7
МД-12		См. на листе N62	-6×80	1900	2	3.8
			-5×50	600		1.2
МД-14		Полоса	-6×80	770	2	1.5
МД-15		Полоса	-6×80	560	2	1.1

Выборка металла на 1 каркас ПКБ-59

Сортамент ГОСТ	Сечение мм	Общая длина п.м.	Масса 1 п.м. кг	Общая масса кг
Горячекатаная арматурная сталь кл. A III ГОСТ 5781-75	16 A III	77.4	1.58	122.3
	10 A III	36.8	0.617	22.7
Горячекатаная арматурная сталь кл. A II ГОСТ 5781-75 Ст 5 сп. пс 2 ГОСТ 380-71	10 A II	85.3	0.617	52.6
Горячекатаная арматурная сталь кл. AT ГОСТ 5781-75 Ст 3 сп. пс 2 ГОСТ 380-71	16 AT	5.0	1.58	7.9
Сталь прокатная полосовая ГОСТ 103-76	-6×80	6.4	3.77	24.1
Ст3 пс 6 ГОСТ 380-71	-5×50	1.2	1.98	2.4

Изм.	Лист	N докум.	Подп.	Дата
Гл.инж.пр	Ларичев			5.06
Нач.отд	Панников			5.06
Зам.нач.	Щербаков			5.06
Нач.сект	Бочаров			5.06
Рук.груп	Неустроев			5.06
Проектир	Волкова			5.06
Пробер	Щербаков			5.06

ТДК-Н-I-75/2-019

блок железобетонный

6BTc - IV - 1,2×2,2 ПВ

Лит.	Масса	Масштаб
Р	2.6т	

Лист 19 | Листов

В/Ч 14262

Типовые изделия серии ТДК-Н-I-75/2

Выпуск 4

1 – 1

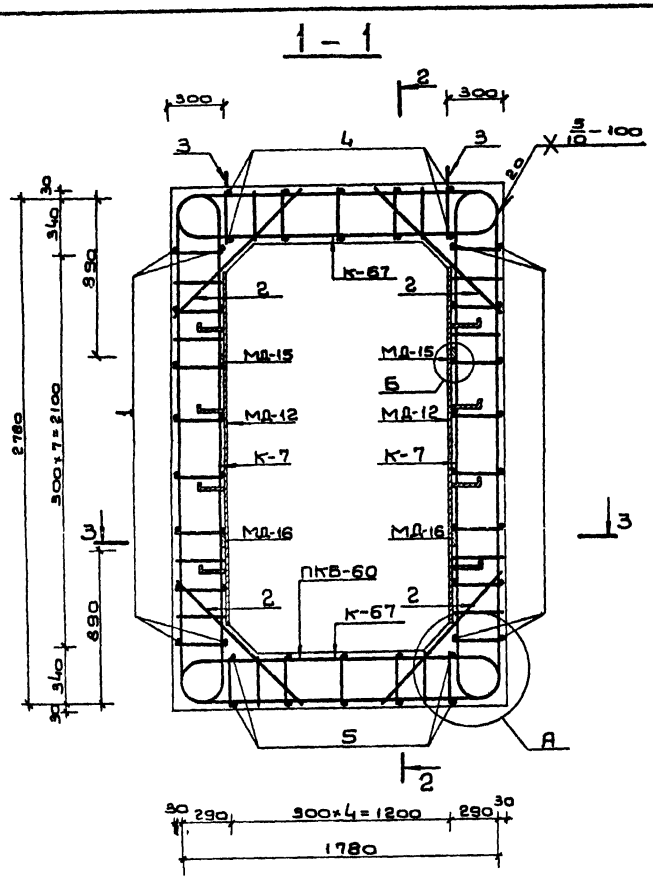

2 – 2

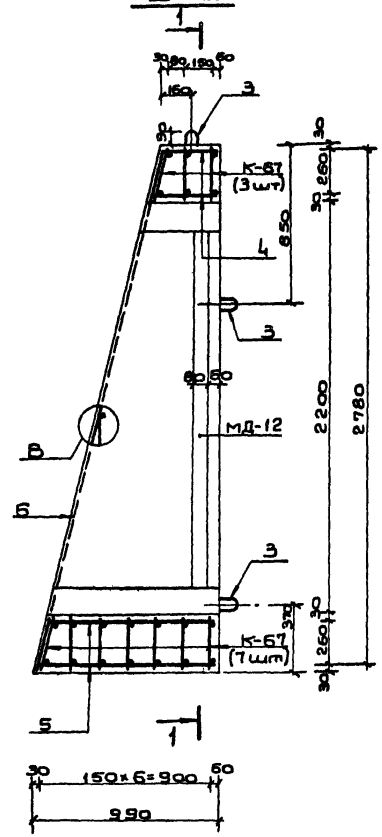

3 – 3

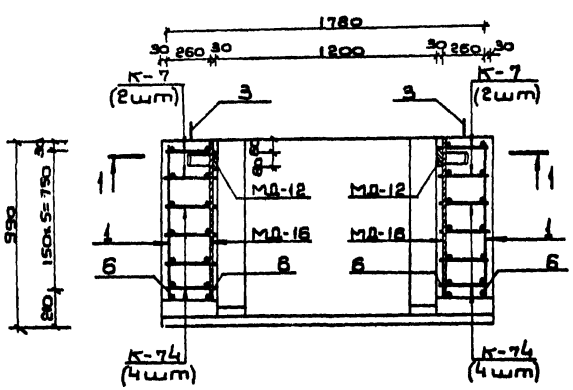

Характеристика изделия

Марка изделия	Объем бетона м³	Масса изделия т	Марка бетона	Расход стали, кг				
				Арматурной				Полосовой
				АI	АII	АIII		
ВВТс-III-1,2×2,2 ПВ	1,66	4.2	300	9.8	54.1	278.7		26,5

Примечания:

1. Опалубочный чертеж блока см. на листе N 4.
2. Размеры даны по наружным граням рабочих стержней.
3. Стержни плоских каркасов бо́льшего диаметра ориентировать в стенах к наружной грани, в покрытии и днище к внутренней грани блока.
4. Узлы А,Б,В см. на листе N 62

Ведомость металла на 1 каркас ПКБ-60

Марка элемента	NN поз.	Эскиз	Сечение мм	Длина мм	Колич. шт.	Общая длина п.м.
К-7		См. на листе N 53 выпуска N 3	20АIII	3680	4	14.7
			16АIII	2540		10.2
			10АII	3480		13.9
К-67		См. на листе N 64	20АIII	2710	10	27.1
			12АIII	1490		14.9
			10АII	2030		20.3
К-74		См на листе N 66	20АIII	2290	8	18.3
			16АIII	1680		13.4
			10АII	2900		23.2
Отдельные стержни	1	От 440 до 840 по 4 шт с интервалом 100 мм	10АII	$l_{ср}$=640	28	17.9
	2	1040	20АIII	1040	20	20.8
	3	R30 380 80	16АI	1040	6	6.2
	4	320	10АII	320	10	3.2
	5	920	10АII	920	10	9.2
	6	2880	20АIII	2880	4	11.5
МД-12		См. на листе N 62	-6×80	1900	2	3.8
			-5×50	600		1.2
МД-16		Полоса	-6×80	760	2	1.5
МД-15		Полоса	-6×80	560	2	1.1

Выборка металла на 1 каркас ПКБ-60

Сортамент, гост	Сечение мм	Общая длина п.м	Масса 1 п.м кг	Общая масса кг
Горячекатаная арматурная сталь кл. АIII гост 5781-75	20АIII	92.4	2.47	228.2
	16АIII	23.6	1.58	37.3
	12АIII	14.9	0.888	13.2
Горячекатаная арматурная сталь кл. АII гост 5781-75 В ст 5 сп. пс 2 гост 380-71	10АII	87.7	0.617	54.1
Горячекатаная арматурная сталь кл. АI гост 5781-75 В ст 3 сп. пс 2 гост 380-71	16АI	6.2	1.58	9.8
Сталь прокатная полосовая гост 103-76	-6×80	6.4	3.77	24.1
В ст 3 пс 6 гост 380-71	-5×50	1.2	1.96	2.4

Изм	Лист	N докум	Подп.	Дата
Гл.инж.пр.		Ларичев		
Нач.отд.		Панников		5.6
Зам.нач.отд.		Щербаков		5.06
Тов.спец.		Бочаров		5.6
Рук.группы		Неустроев		5.6
Проектир.		Волкова		5.6
Проверил		Щербаков		5.06

ТДК-Н-I-75/2-020

Блок железобетонный ВВТс-III-1,2×2,2 ПВ

Лит	Масса	Масштаб
Р	4.2т	

Лист 20 | Листов

В/Ч 14262

Инв.N подл. | Подп. и дата | Взам.инв.N | Инв.N дубл. | Подп. и дата

15076-02 22

Типовые изделия серии ТДК-Н-I-75/2 Выпуск 4

Инв.№ подл. | Подп. и дата | Взам.инв.№ | Инв.№ дубл. | Подп. и дата

1-1

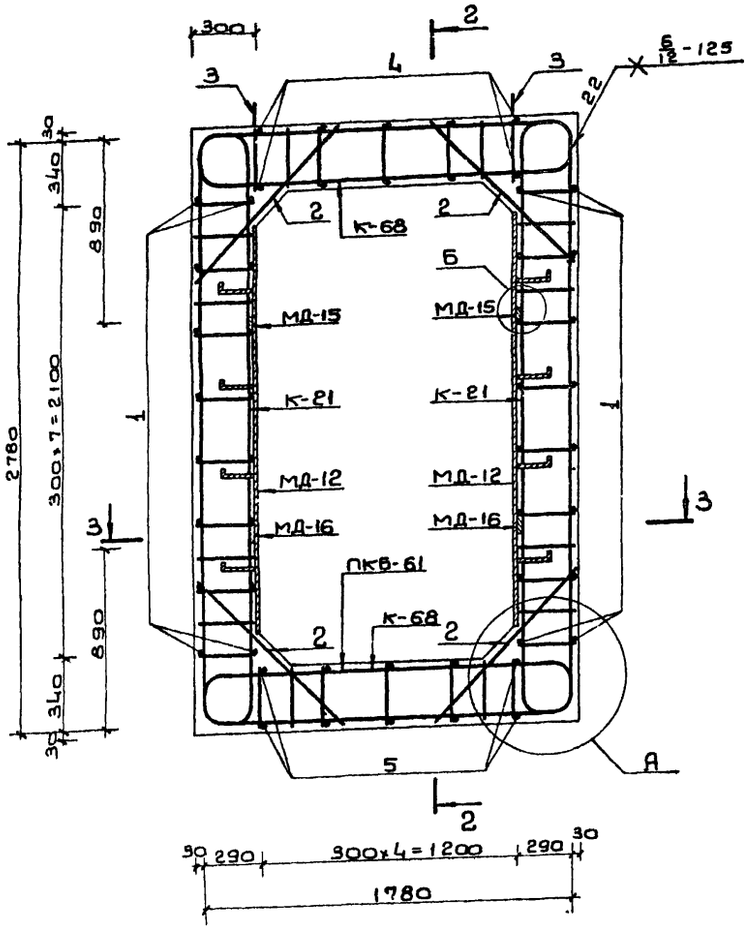

3-3

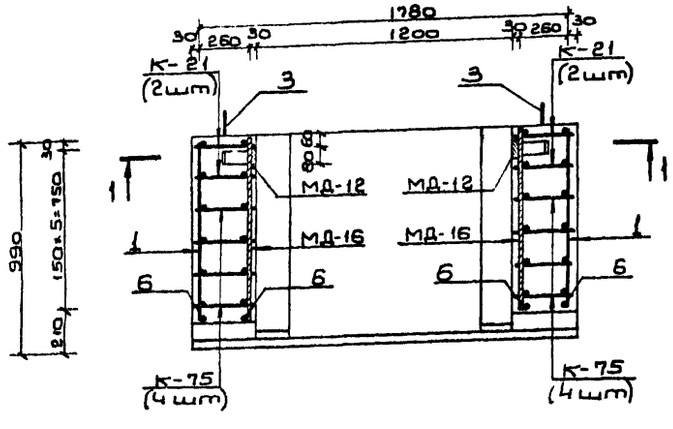

2-2

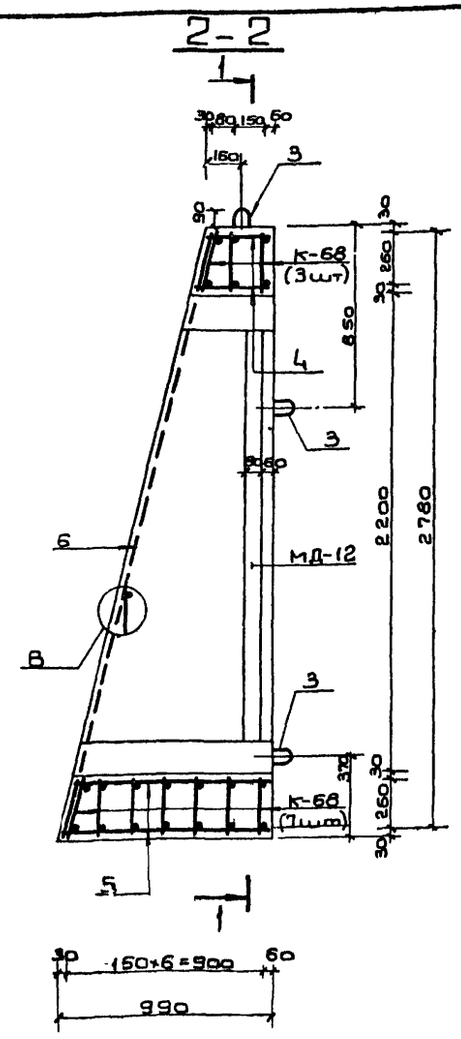

Характеристика изделия

Марка изделия	Объем бетона м³	Масса изделия т	Марка бетона	Расход стали, кг. Арматурной AI	AII	AIII	Полосовой
ВВТс-II-1,2×2,2 ПВ	1.66	4.2	300	9.8	54.1	434.1	26.5

Примечания:

1. Опалубочный чертеж блока см. на листе N 4.
2. Размеры даны по наружным граням рабочих стержней.
3. Стержни плоских каркасов большего диаметра ориентировать в стенах к наружной грани, в покрытии и днище - к внутренней грани блока.
4. Узлы А, Б, В см. на листе N 62.

Ведомость металла на 1 каркас ПКБ-61

Марка элемента	N N поз.	Эскиз	Сечение мм	Длина мм	Колич шт	Общая длина п.м.
К-21		См. на листе N 57 выпуска N 3	25 AIII	3800	4	15.2
			20 AIII	2480		9.9
			10 AII	3480		13.9
К-68		См. на листе N 64	25 AIII	2810	10	28.1
			12 AIII	1470		14.7
			10 AII	2030		20.3
К-75		См. на листе N 67	25 AIII	2350	8	18.8
			20 AIII	1680		13.4
			10 AII	2900		23.2
Отдельные стержни	1	От 440 до 840 по 4 шт. с интервалом 100 мм	10 AII	Lср=640	88	17.9
	2	1040	25 AIII	1040	20	20.8
	3	380 90 830	16 AI	1040	6	6.2
	4	320	10 AII	320	10	3.2
	5	920	10 AII	920	10	9.2
	6	2880	25 AIII	2880	4	11.5
МД-12		См. на листе N 62	-6×80	1900	2	3.8
			-5×50	600		1.2
МД-16		Полоса	-6×80	760	2	1.5
МД-15		Полоса	-6×80	560	2	1.1

Выборка металла на 1 каркас ПКБ-61

Сортамент ГОСТ	Сечение мм	Общая длина п.м.	Масса 1 п.м кг	Общая масса кг
Горячекатаная арматурная сталь кл. AIII ГОСТ 5781-75	25 AIII	94.4	3.85	363.4
	20 AIII	23.9	2.47	59.8
	12 AIII	14.7	0.888	13.1
Горячекатаная арматурная сталь кл. AII ГОСТ 5781-75 Вст5 сп, пс2 ГОСТ 380-71	10 AII	87.7	0.617	54.1
Горячекатаная арматурная сталь кл. AI ГОСТ 5781-75 Вст3 сп, пс2 ГОСТ 380-71	16 AI	6.2	1.58	9.8
Сталь прокатная полосовая ГОСТ 103-76	-6×80	6.4	3.77	24.1
Вст3 пс6 ГОСТ 380-71	-5×50	1.2	1.96	2.4

Изм.	Лист	N докум.	Подп.	Дата
Гл.инж.пр.		Паричев		
Нач.отдела		Паничков		
Зам.нач.отд.		Щербаков		
Гл.спец.		Бочаров		
Ркгруппы		Неустроев		
Проектир.		Волкова		
Проверил		Щербаков		

ТДК-Н-I-75/2-021

Блок железобетонный ВВТс-II-1,2×2,2 ПВ

Лит.	Масса	Масштаб
Р	4.2т	
Лист 21	Листов 6	

8/4 14262

Выпуск 4

Типовые изделия серии ТДК-Н-I-75/2

1-1

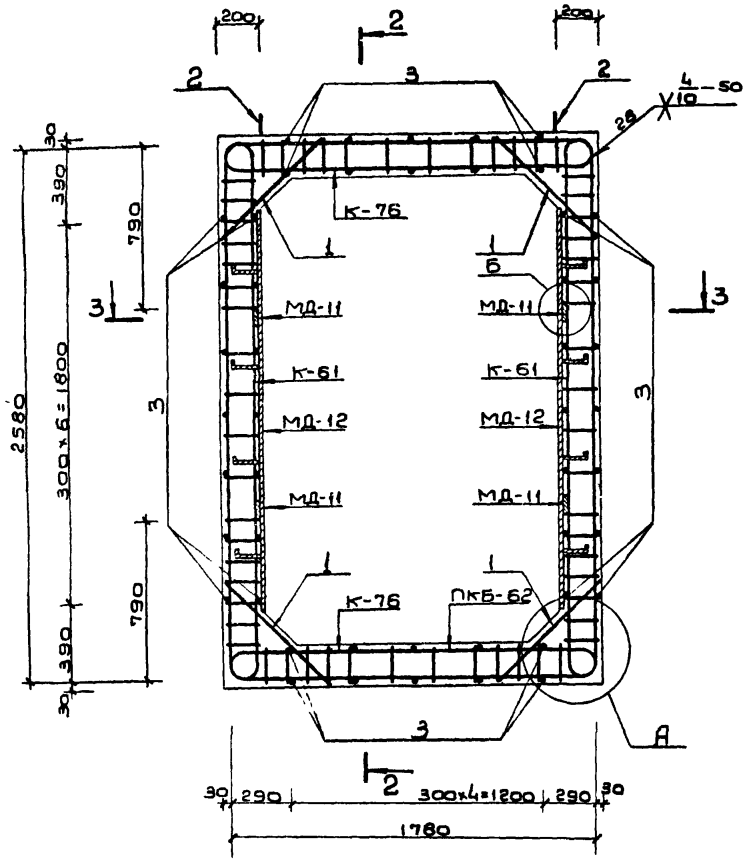

2-2

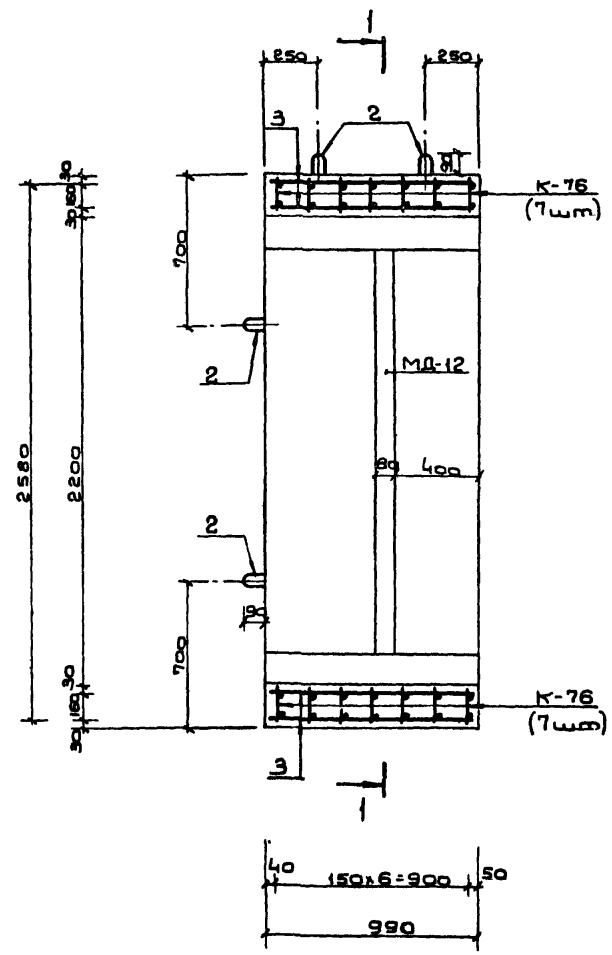

3-3

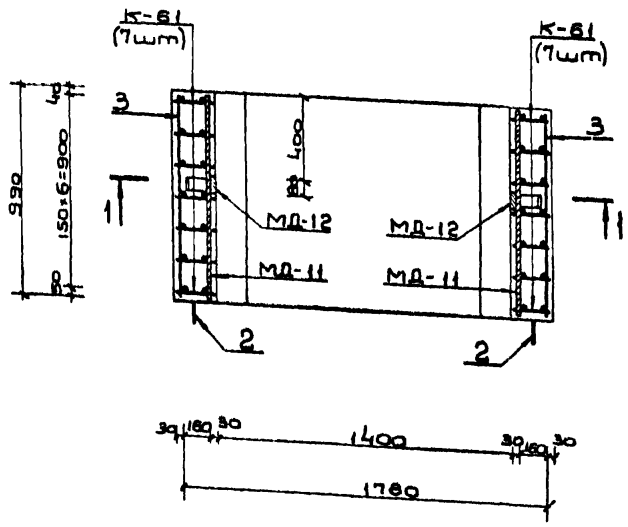

Примечания:

1. Опалубочный чертеж блока см. на листах NN 3, 4.
2. Узлы А, Б см. на листе N 62.
3. Размеры даны по наружным граням рабочих стержней
4. Так как данный блок имеет двойное применение на нем проставить два наименования:

БВСс - $\overline{V}$ - 1,4×2,2

БВТс - $\overline{V}$ - 1,4×2,2

Ведомость металла на 1 каркас ПКБ-62

Марка элемента	NN поз.	Эскиз	Сечение или ф мм	Длина мм	Колич. шт.	Общая длина п.м.
К-61		См. лист N 63	10А III	5500	14	77.0
			10А II	3420		47.9
К-76		См. лист N 67	10А III	3900	14	54.6
			10А II	2280		31.9
Отдельные позиции	1	720	10А III	720	28	20.2
	2	280 / 830 / 90	16А I	840	8	6.7
	3	980	10А II	980	48	47.0
МД-11		Полоса	-6×80	990	4	4.0
МД-12		См. лист N 62	-6×80	1900	2	3.8
			-5×50	600		1.2

Выборка металла на 1 каркас ПКБ-62

Сортамент гост	Сечение или ф мм	Общая длина п.м.	Масса 1 п.м. кг	Общая масса кг
Горячекатаная арматурная сталь класса А III гост 5781-75	10А III	151.8	0.617	93.7
Горячекатаная арматурная сталь класса А II гост 5781-75 / В ст 5 сп ПС2 гост 380-71	10А II	126.8	0.617	78.2
Горячекатаная арматурная сталь класса А I гост 5781-75 / В ст3 сп. ПС2 гост 380-71	16А I	6.7	1.58	10.6
Сталь прокатная полосовая гост 103-76	-6×80	7.8	3.77	29.4
В ст3 пс6 гост 380-71	-5×50	1.2	1.96	2.4

Характеристика изделия

Марка изделия	Объем бетона м³	Вес изделия т	Марка бетона	Расход стали, кг: Арматурной А I	А II	А III	Полосовой
БВСс - $\overline{V}$ - 1,4×2,2 БВТс - $\overline{V}$ - 1,4×2,2	1.72	4.3	300	10.6	78.2	93.7	31.8

Изм.	Лист	N докум.	Подп.	Дата
Гл.инж.пр.		Ларичев		
Нач.отд.		Панчиков		5.06
Зам.нач.отд.		Щербаков		5.06
Глав.спец.		Бочаров		5.6
Рук.группы		Неустроев		5.6
Проектир.		Чорных		5.6
Проверил		Щербаков		5.06

ТДК-Н-I-75/2-022

Блоки железобетонные
БВСс - $\overline{V}$ - 1,4×2.2
БВТс - $\overline{V}$ - 1,4×2.2

Лит	Масса	Масшт.
Р	4,3т	

Лист 22 | Листов

В/Ч 14262

Инв. N подл. | Подп. и дата | Взам. инв. N | Инв. N дубл. | Подп. и дата

15076-02 24

Выпуск 4

Типовые изделия серии ТДК-Н-I-75/2

1-1

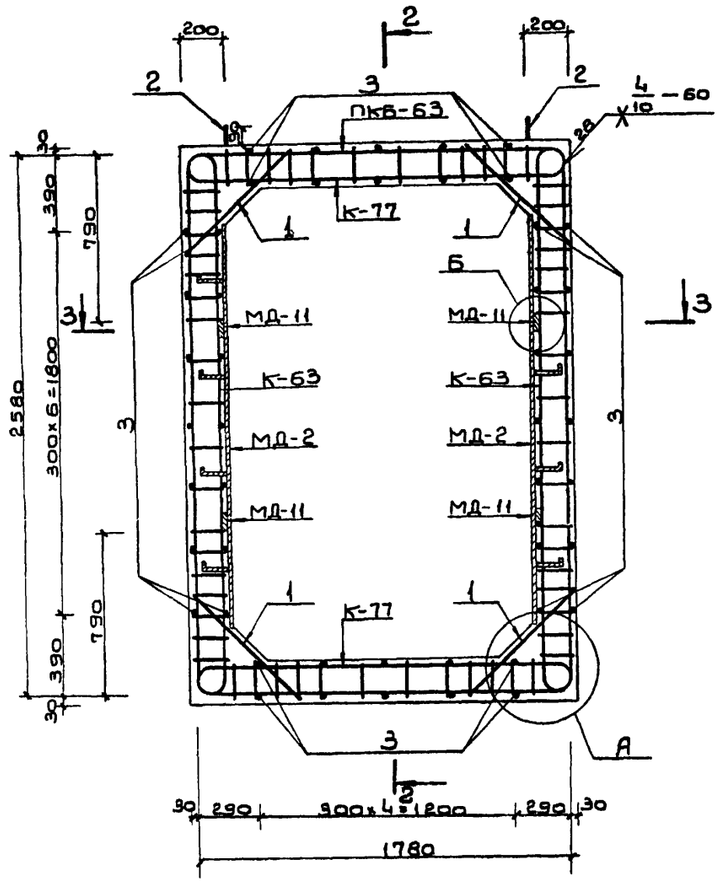

2-2

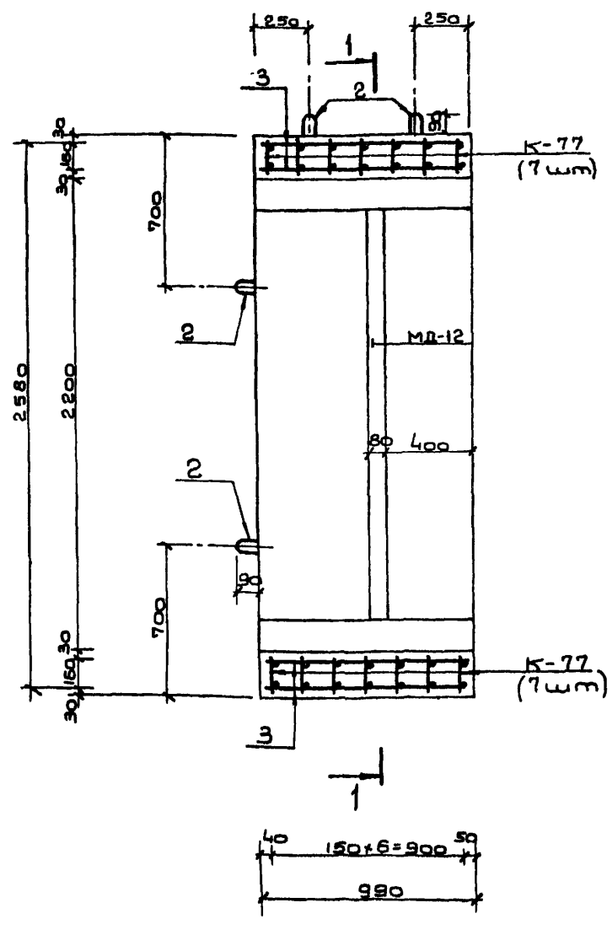

3-3

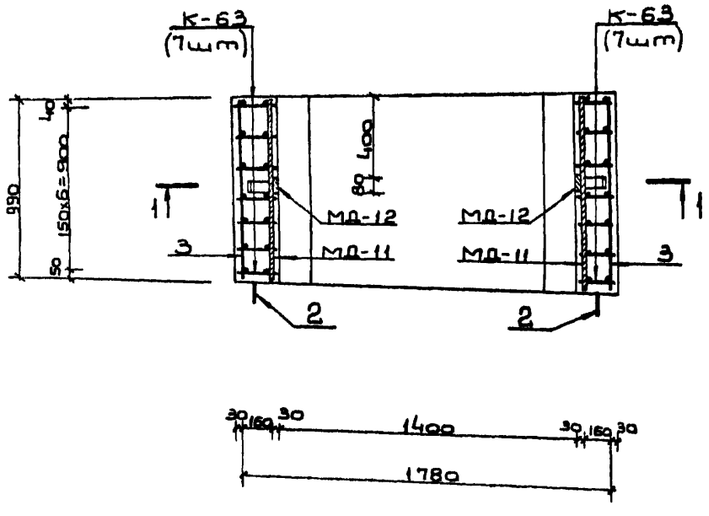

Примечания:

1. Опалубочный чертеж блока см. на листе N 3.
2. Узлы А, Б см. на листе N 62.
3. Размеры даны по наружным граням рабочих стержней.
4. Стержни плоских каркасов бо́льшего диаметра ориентировать в покрытии и днище - к внутренней грани, в стенах - к наружной грани блока.

Ведомость металла на 1 каркас ПКБ-63

Марка элем.	NN поз.	Эскиз	Сечение или ф мм	Длина мм	Колич шт.	Общая длина п.м.
К-63		См. лист N 63	12 А III	3140	14	44.0
			10 А III	2400		33.6
			10 А II	3420		47.9
К-77		См. лист N 67	12 А III	2340	14	32.8
			10 А III	1600		22,4
			10 А II	2280		31.9
Отдельные позиции	1	720	10 А III	720	28	20.2
	2	280 R30 90	16 А I	840	8	6,7
	3	980	10 А II	980	48	47.0
МД-11		Полоса	-6×80	990	4	4.0
МД-12		См лист N 62	-6×80	1900	2	3.8
			-5×50	600		1.2

Выборка металла на 1 каркас ПКБ-63

Сортамент гост	Сечение или ф мм	Общая длина п.м	Масса 1 п.м кг	Общая масса кг
Горячекатаная арматурная сталь класса А III гост 5781-75	12 А III	76.8	0.888	68.2
	10 А III	76.2	0.617	47.0
Горячекатаная арматурная сталь класса А II гост 5781-75 В ст5сп, пс2 гост 380-71	10 А II	126.8	0.617	78.2
Горячекатаная арматурная сталь класса А I гост 5781-75 В ст3сп, пс2 гост 380-71	16 А I	6.7	1.58	10.6
Сталь прокатная полосовая гост 103-76	-6×80	7.8	3.77	29.4
В ст3 пс6 гост 380-71	-5×50	1.2	1.96	2.4

Характеристика изделия

Марка изделия	Объем бетона $м^3$	Вес издел. т	Марка бетона	Расход стали, кг: Арматурной А I	А II	А III	Полосовой
БВСс-IV-1,4×2,2	1.72	4.3	300	10.6	78.2	115.2	31.8

Изм	Лист	N докум.	Подп.	Дата
Гл. инж. пр.		Ларищев		
Нач. отд.		Панников		
Зам. нач. отд.		Щербаков		
Гл. спец.		Бочаров		
Рук. группы		Неустроев		
Проект.		Часных		
Проверил		Щербаков		

ТДК-Н-I-75/2-023.

Блок железобетонный БВСс-IV-1,4×2,2

Лит.	Масса	Масшт.
Р	4,3т	

Лист 23 Листов

В/Ч 14262

Инв. N подл. | Подп. и дата | Взам. инв. N | Инв. N дубл. | Подп. и дата

15076-02 25

Выпуск 4

Типовые изделия серии ТДК-Н-I-75/2

1-1

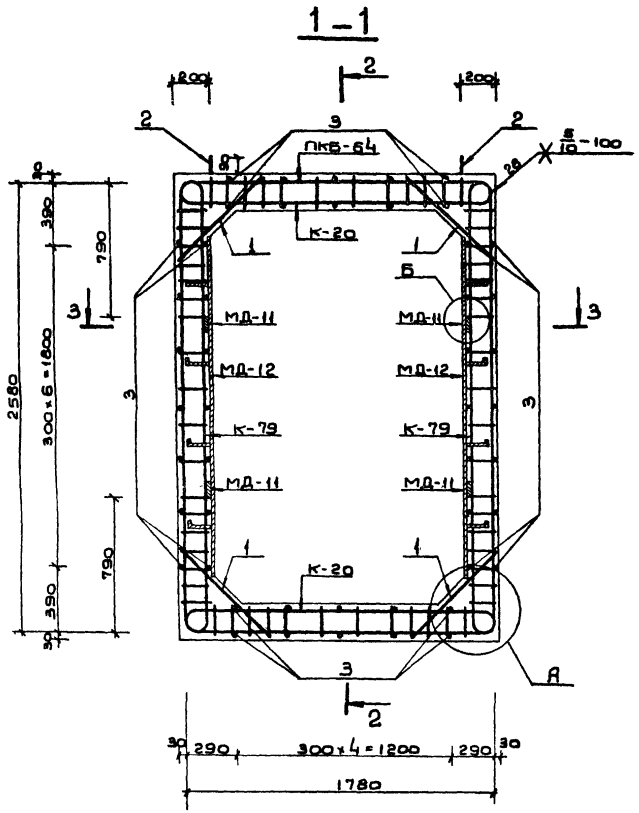

2-2

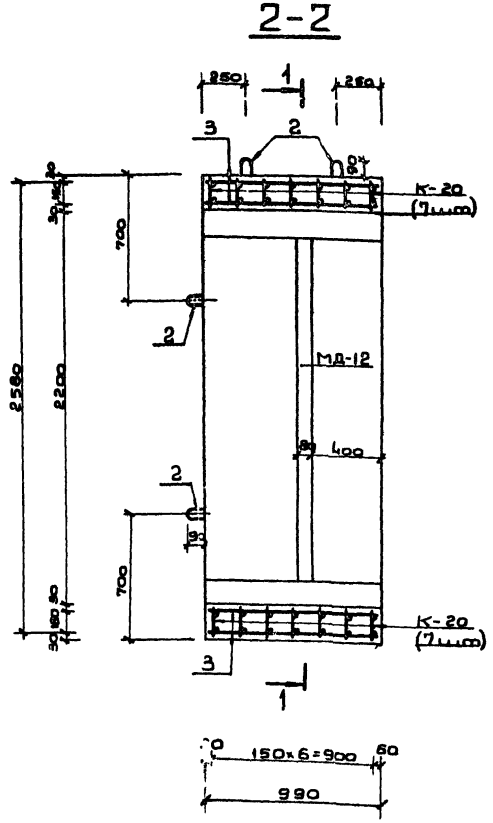

3-3

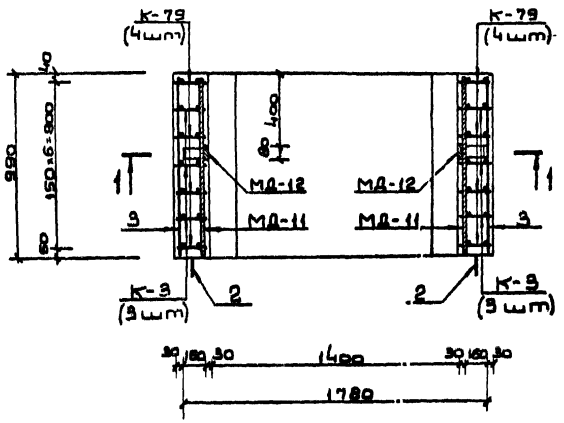

Примечания:

1. Ополубочный чертеж блока см. на листе N 3.
2. Узлы А, Б см. на листе N 62.
3. Размеры даны по наружным граням рабочих стержней.
4. Стержни плоских каркасов бо́льшего диаметра ориентировать в покрытии и днище - к внутренней грани, в стенах - к наружной грани блока.

Ведомость металла на 1 каркас ПКВ-64

Марка элем.	N N поз.	Эскиз	Сечение или ф мм	Длина мм	Колич. шт.	Общая длина п.м.
К-79		См. лист N 68	20 А III	3300	8	26.4
			12 А III	2400		19.2
			10 А II	3420		27.4
К-3		См. выпуск 3 лист N 52	16 А III	3220	6	19.3
			12 А III	2400		14.4
			10 А II	3420		20.5
К-20		См. выпуск 3 лист N 56	16 А III	2400	14	33.6
			12 А III	1580		22.1
			10 А II	2280		31.9
Отдельные стержни	1	720	16 А III	720	28	20.2
	2	280 90 830	16 А I	840	8	6.7
	3	980	10 А II	980	48	47.0
МД-11		Полоса	-6×80	990	4	4.0
МД-12		См. лист N 62	-6×80	1900	2	3.8
			-5×50	600		1.2

Выборка металла на 1 каркас ПКВ-64

Сортамент гост	Сечение или ф мм	Общая длина п.м.	Масса 1 п.м. кг	Общая масса кг
Горячекатаная арматурная сталь класса А III гост 5781-75	20 А III	26.4	2.47	65.2
	16 А III	73.1	1.58	115.5
	12 А III	55.7	0.888	49.5
Горячекатаная арматурная сталь класса А II гост 5781-75 / В ст5 сп, пс2 гост 380-71	10 А II	126.8	0.617	78.2
Горячекатаная арматурная сталь класса А I гост 5781-75 / В ст3 сп, пс2 гост 380-71	16 А I	6.7	1.58	10.6
Сталь прокатная полосовая гост 103-76	-6×80	7.8	3.77	29.4
В ст3 пс6 гост 380-71	-5×50	1.2	1.96	2.4

Характеристика изделия

Марка изделия	Объем бетона м³	Вес изделия Т	Марка бетона	Расход стали, кг: Арматурной А I	А II	А III	Полосовой
ВВСс-III-1,4×2,2	1.72	4.3	300	10.6	78.2	230.2	31.8

Изм.	Лист	N докум.	Подп.	Дата
Гл. инж. пр.		Ларичев		
Нач. отд.		Панников		
Зам. нач. отд.		Щербаков		
Вед. спец.		Бочаров		
Рук. группы		Неустроев		
Проект.		Часных		
Проверил		Щербаков		

ТДК-Н-I-75/2-024

Блок железобетонный ВВСс-III-1,4×2,2

Лит.	Масса	Масштаб
Р	4.3т	

Лист 24 Листов

В/Ч 14262

Инв. N подл. | Подп. и дата | Взам. инв. N | Инв. N дубл. | Подп. и дата

16076-02 26

Выпуск 4

Типовые изделия серии ТДК-Н-I-75/2

Инв. № подл. | Подп. и дата | Взам. инв. № | Инв. № дубл. | Подп. и дата

1 - 1

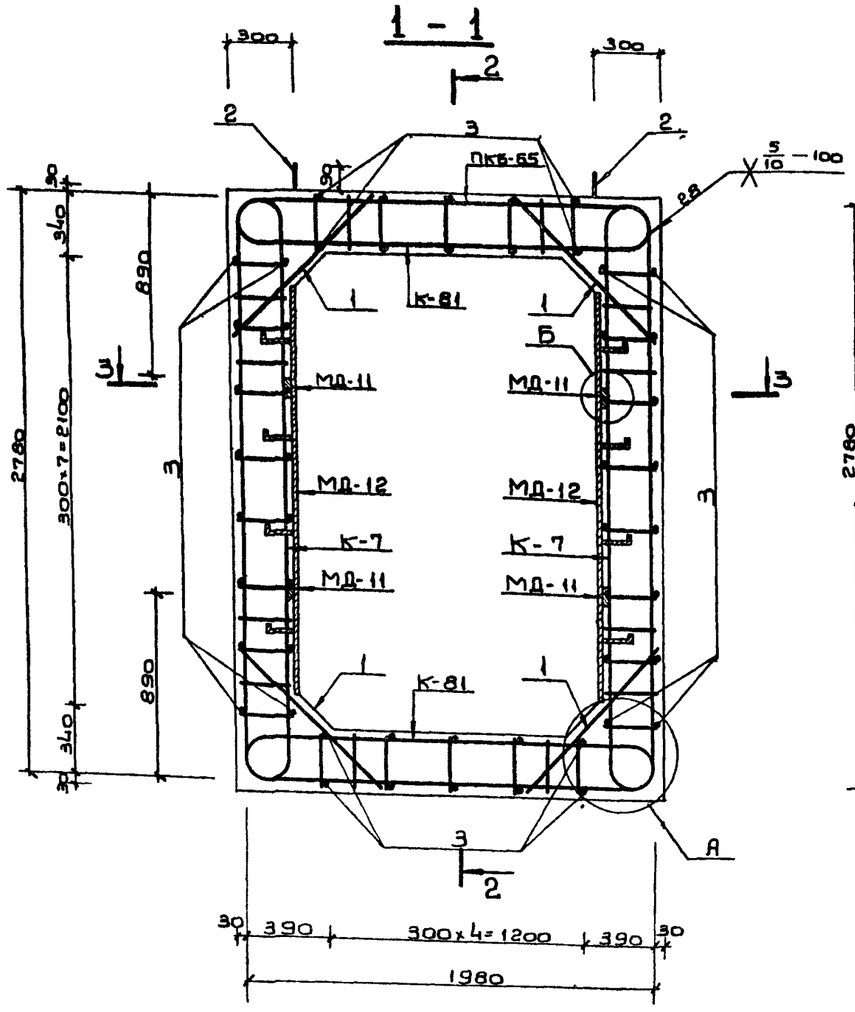

2 - 2

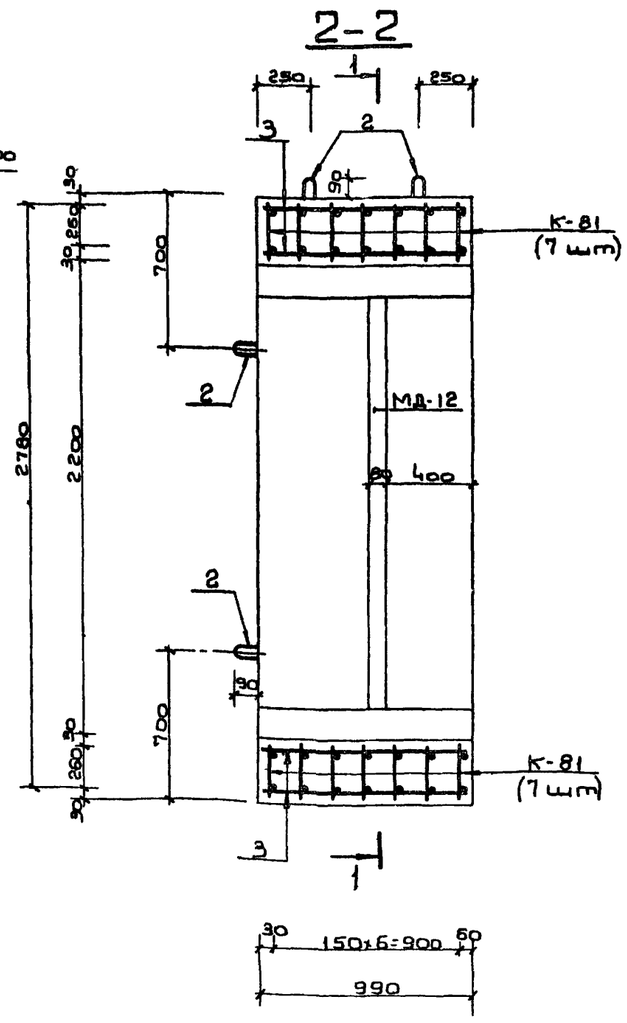

3 - 3

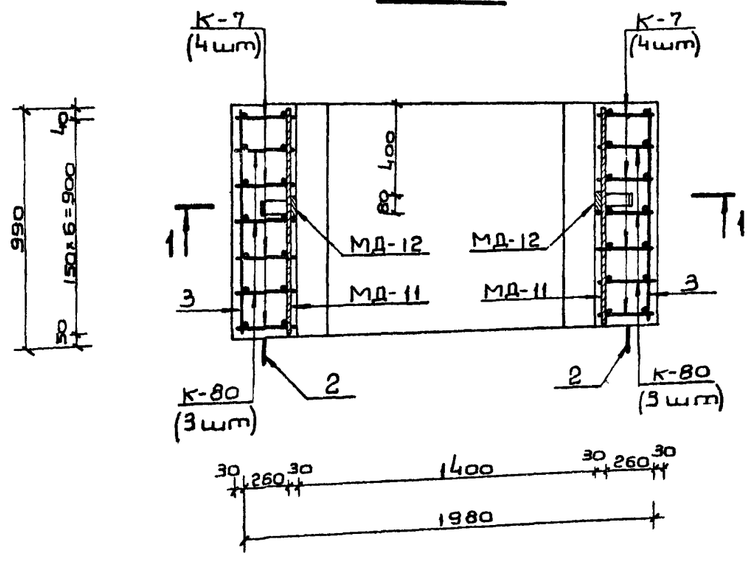

Примечания:

1. Опалубочный чертеж блока см. на листах №3,4.
2. Узлы А, Б см. на листе № 62.
3. Размеры даны по наружным граням рабочих стержней.
4. Стержни плоских каркасов бо́льшего диаметра ориентировать в покрытии и днище - к внутренней грани, в стенах - к наружной грани блока.
5. Так как данный блок имеет двойное применение, на нем поставить два наименования: БВСс-II-1,4×2,2; БВТс-III-1,4×2,2.

Ведомость металла на 1 каркас ПКБ-65

Марка элемен.	NN поз	Эскиз	Сечение или ф мм	Длина мм	кол-во шт	Общая длина п.м
К-7		См лист N 53 выпуска 3	20 A III	3680	8	29.4
			16 A III	2560		20.5
			10 A II	3480		27.8
К-80		См. лист N 68	16 A III	6220	6	37.3
			10 A II	3480		20.9
К-81		См. лист N 68	20 A III	2900	14	40.5
			12 A III	1680		23.5
			10 A II	2030		28.4
Отдельные стержни	1	1040	20 A III	1040	28	29.1
	2	380 85 830	16 A T	1040	8	8.3
	3	980	10 A II	980	48	47.0
МД-11		Полоса	-6×80	990	4	4.0
МД-12		См лист N 62	-6×80	1900	2	3.8
			-5×50	600		1.2

Выборка металла на 1 каркас ПКБ-65

Сортамент ГОСТ	Сечение или ф мм	Общая длина п.м.	Масса 1 п.м кг	Общая масса кг
Горячекатаная арматурная сталь класса A III ГОСТ 5781-75	20 A III	99.0	2.47	244.5
	16 A III	57.8	1.58	91.3
	12 A III	23.5	0.888	21.0
Горячекатаная арматурная сталь кл. A II ГОСТ 5781-75 Ст5сп. пс2 ГОСТ 380-71	10 A II	124.1	0.617	76.6
Горячекатаная арматурная сталь кл. A T. ГОСТ 5781-75 Ст3 сп. пс2 ГОСТ 380-71	16 A T	8.3	1.58	13.1
Сталь прокатная полосовая ГОСТ 103-76 Ст3 пс6 ГОСТ 380-71	-6×80	7.8	3.77	29.4
	-5×50	1.2	1.96	2.4

Характеристика изделия

Марка изделия	Объем бетона м³	Вес изделия т	Марка бетона	Расход стали, кг			
				Арматурной A T	A II	A III	Полосовой
БВСс-II-1,4×2,2 БВТс-III-1,4×2,2	2.65	6.7	300	19.1	76.6	356.8	31.8

Изм.	Лист	N докум.	Подп.	Дата
Гл. инж. пр.		Ларичев		
Нач. отдела		Панников		5.06
Зам. нач. отд.		Щербаков		5.06
Нач. сект.		Бочаров		5.06
Рук. группы		Неустроев		5.06
Проектир.		Часных		5.06
Проверил		Щербаков		5.06

ТДК-Н-I-75/2-025

Блоки железобетонные БВСс-II-1,4×2,2 и БВТс-III-1,4×2,2

Лит.	Масса	Масштаб
Р	6,7т	
Лист 25	Листов	

В|4 14262

Выпуск 4

Типовые изделия серии ТДК-Н-I-75/2

Инв. № подл. | Подп. и дата | Взам. инв. № | Инв. № дубл. | Подпись и дата

1-1

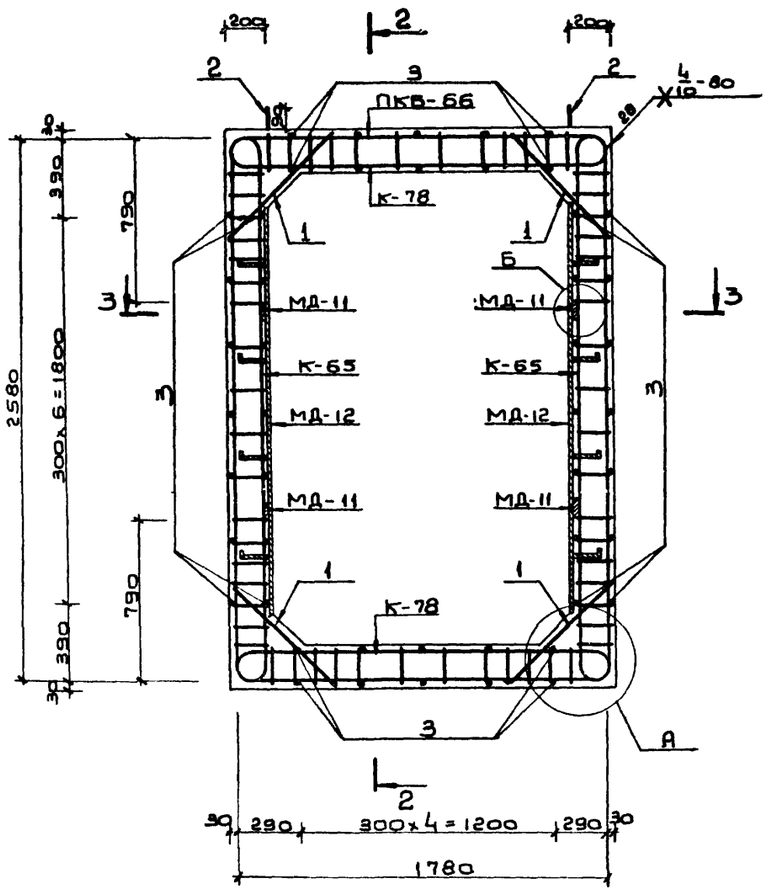

2-2

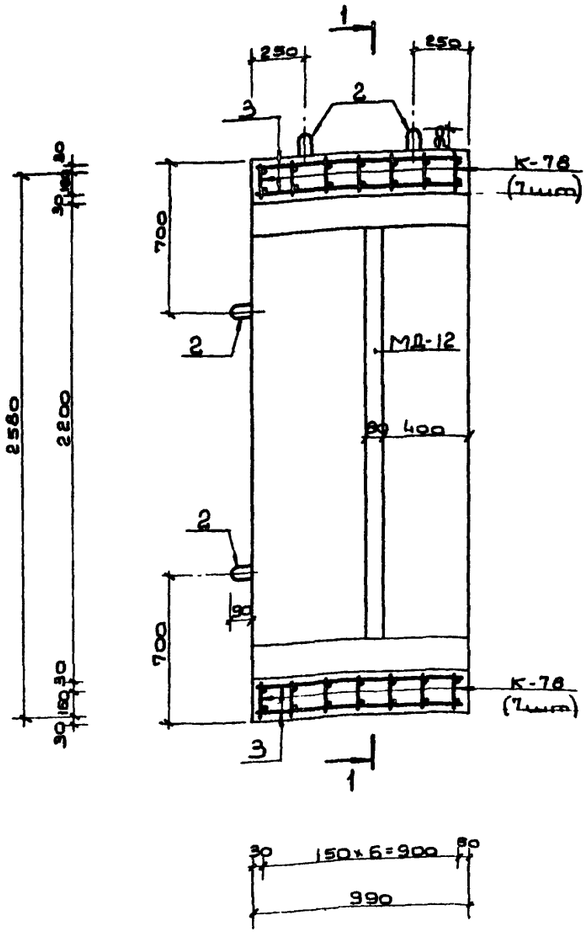

3-3

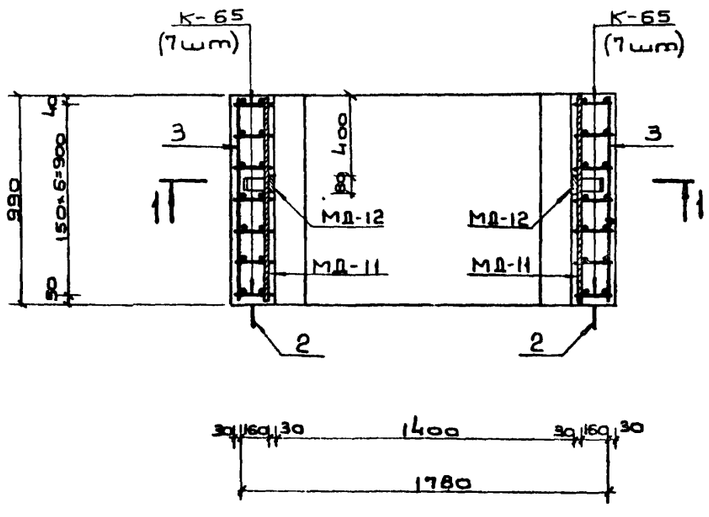

Примечания:

1. Ополубочный чертеж блока см. на листе N 4
2. Узлы А, Б см. на листе N 62.
3. Размеры даны по наружным граням рабочих стержней.
4. Стержни плоских каркасов бо́льшего диаметра ориентировать в покрытии и днище - к внутренней грани, в стенах - к наружной грани блока.

Ведомость металла на 1 каркас ПКБ-66

Марка элемен.	N N поз.	Эскиз	Сечение или ф мм	Длина мм	Колич. шт.	Общая длина п.м.
К-65		См. лист N 63	16 AIII	3220	14	45.1
			10 AIII	2400		33.6
			10 AII	3420		47.9
К-78		См. лист N 67	16 AIII	2410	14	33.7
			10 AIII	1590		22.3
			10 AII	2280		31.9
Отдельные позиции	1	720	16 AIII	720	28	20.2
	2	R90 280 90	16 AI	840	8	6.7
	3	980	10 AIII	980	48	47.0
МД-11		Полоса	-6×80	990	4	4.0
МД-12		См лист N 62	-6×80	1900	2	3.8
			-5×50	600		1.2

Выборка металла на 1 каркас ПКБ-66

Сортамент ГОСТ	Сечение или ф мм	Общая длина п.м.	Масса 1 п.м кг	Общая масса кг
Горячекатаная арматурная сталь класса AIII ГОСТ 5781-75	16 AIII	98.0	1.58	156.4
	10 AIII	55.9	0.617	34.5
Горячекатаная арматурная сталь класса AII ГОСТ 5781-75. Вст5сп пс2 ГОСТ 380-71	10 AII	126.8	0.617	78.2
Горячекатаная арматурная сталь класса AI ГОСТ 5781-75 Вст3 сп пс2 ГОСТ 380-71	16 AI	6.7	1.58	10.6
Сталь прокатная полосовая ГОСТ 103-76	-6×80	7.8	3.77	29.4
Вст3 пс6 ГОСТ 380-71	-5×50	1.2	1.96	2.4

Характеристика изделия

Марка изделия	Объем бетона м³	Вес изделия т	Марка бетона	Расход стали, кг			
				Арматурной AI	AII	AIII	Полосовой
ВВТс-IV-1,4×2,2	1.72	4.3	300	10.6	78.2	190.9	31.8

Изм.	Лист	N докум.	Подп.	Дата
Гл. инж. пр.		Ларичев		
Нач. отд.		Панчиков		5.06
Зам. нач. отд.		Щербаков		5.06
Гл. констр.		Вачаров		5.6
Рук. группы		Неустроев		5.6
Проектир.		Часных		5.6
Проверил		Щербаков		5.06

ТДК-Н-I-75/2-026

Блок железобетонный ВВТс – IV – 1,4×2,2

Лит.	Масса	Масштаб
Р	4.3т	
Лист 26	Листов	
В/Ч 14262		

Типовые изделия серии ТДК-Н-I-75/2

1-1

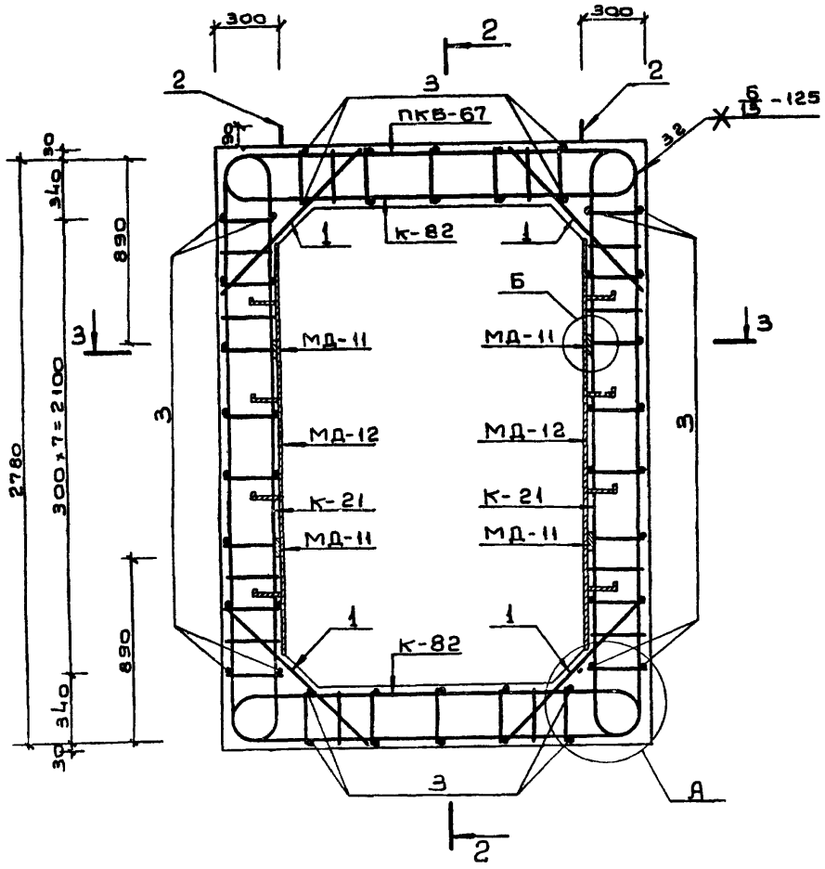

2-2

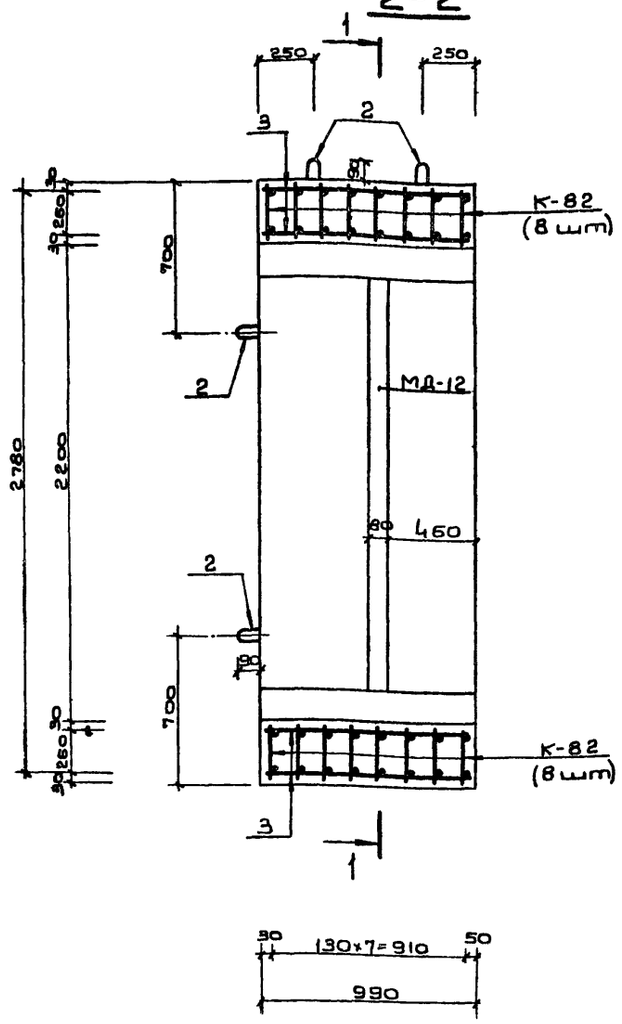

3-3

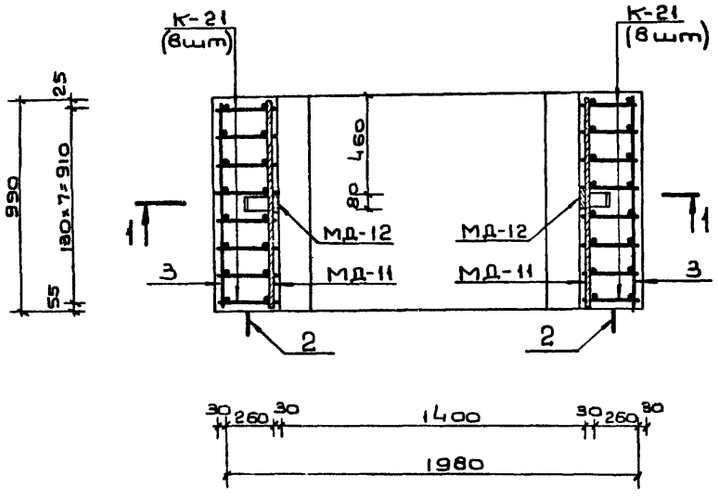

Примечания:

1. Опалубочный чертеж блока см. на листе N 4.
2. Узлы А, Б см. на листе N 62.
3. Размеры даны по наружным граням рабочих стержней
4. Стержни плоских каркасов бо́льшего диаметра ориентировать в покрытии и днище - к внутренней грани, в стенах - к наружной грани блока.

Ведомость металла на 1 каркас ПКВ-67

Марка элемента	NN поз.	Эскиз	Сечение или ф мм	Длина мм	Колич шт	Общая длина п.м.
К-21		См. лист N 57 выпуска 3	25 AIII	3800	16	60.6
			20 AIII	2480		39.8
			10 AII	3480		55.7
К-82		См. лист N 68	25 AIII	3010	16	48.3
			16 AIII	1670		26.7
			10 AII	2030		32.5
Отдельные стержни	1	1040	25 AIII	1040	32	33.3
	2	380 30	16 AI	1040	8	8.3
	3	980	10 AII	980	48	47.0
МД-11		Полоса	-6×80	990	4	4.0
МД-12		См. лист N 62	-6×80	1900	2	3.8
			-5×50	600		1.2

Выборка металла на 1 каркас ПКВ-67

Сортамент ГОСТ	Сечение или ф мм	Общая длина п.м.	Масса 1 п.м. кг	Общая масса кг
Горячекатаная арматурная сталь класса AIII ГОСТ 5781-75	25 AIII	142.2	3.85	550.0
	20 AIII	39.8	2.47	98.3
	16 AIII	26.7	1.58	42.2
Горячекатаная арматурная сталь класса AII ГОСТ 5781-75 Ст5 сп, пс2 ГОСТ 380-71	10 AII	135.2	0.617	83.4
Горячекатаная арматурная сталь класса AI ГОСТ 5781-75 Ст3 сп, пс2 ГОСТ 380-71	16 AI	8.3	1.58	13.1
Сталь прокатная полосовая ГОСТ 103-76	-6×80	7.8	3.77	29.4
Ст3 пс6 ГОСТ 380-71	-5×50	1.2	1.96	2.2

Характеристика изделия

Марка изделия	Объем бетона м³	Вес изделия т	Марка бетона	Расход стали, кг			
				Арматурной AI	AII	AIII	Полосовой
6ВТс-II-1,4×2,2	2.65	6.7	300	13.1	83.4	690.5	31.8

Изм.	Лист	N докум.	Подп.	Дата	ТДК-Н-I-75/2-027
Гл. инжр.	Ларичев			5.06	Блок железобетонный 6ВТс - II - 1,4 × 2,2
Нач. отд.	Панников			5.06	Лит Р; Масса 6.7т; Масштаб
Зав. маст.	Щербаков			5.06	Лист 27; Листов
Гл. спец.	Бочаров			5.06	
Руктруль	Неустроев			5.06	8/4 14262
Провктр.	Часных			5.06	
Проверил	Щербаков			5.06	

Инв. N подл. | Подп. и дата | Взам. инв. N | Инв. N дубл. | Подп. и дата

Выпуск 14

Типовые изделия серии ТДК-Н-I-75/2

Инв.№подл. | Подп. и дата | Взам.инв.№ | Инв.№дубл. | Подп. и дата

1-1

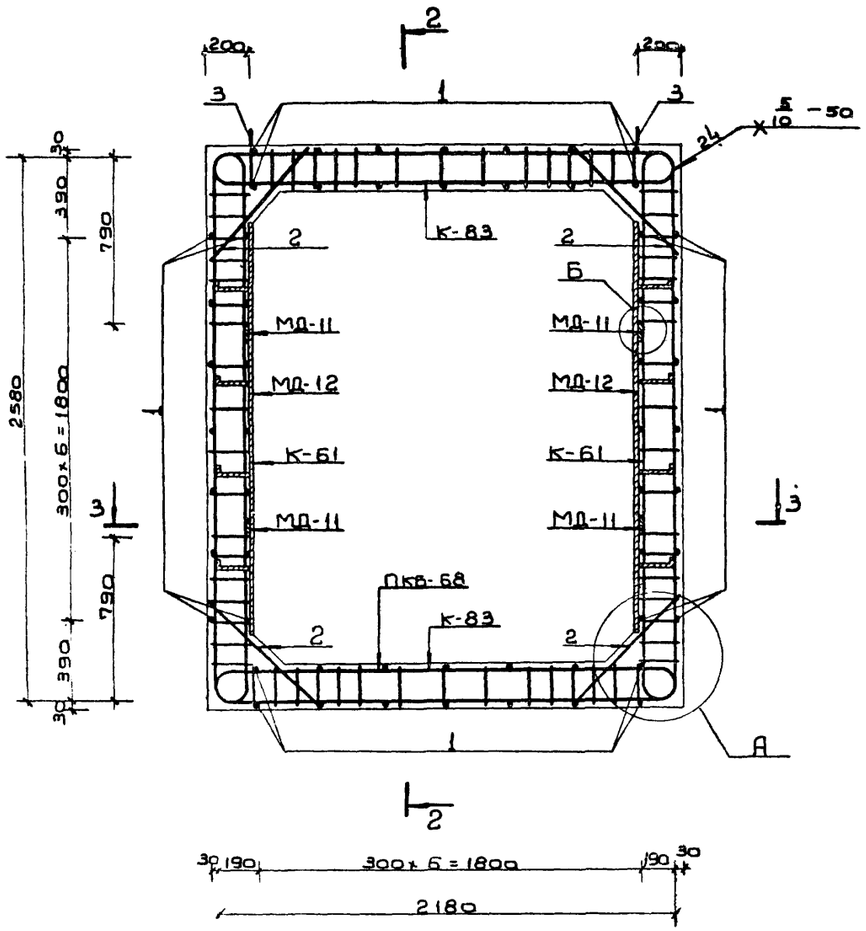

2-2

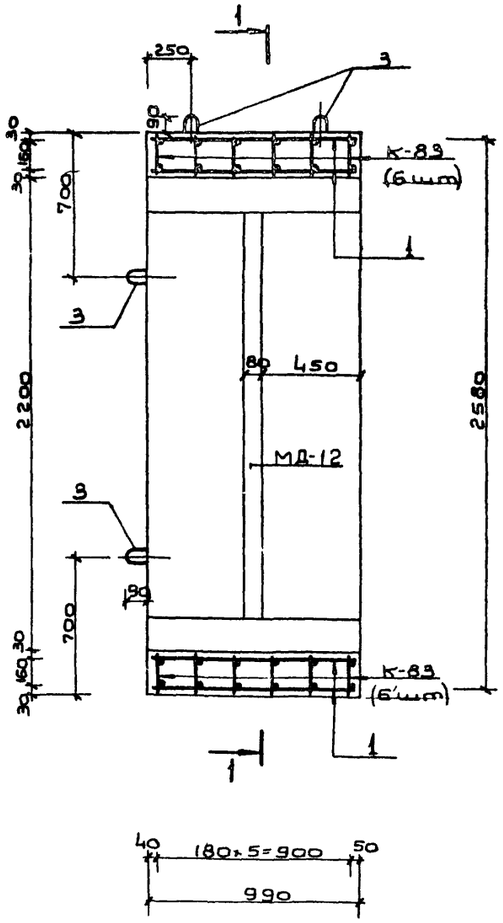

3-3

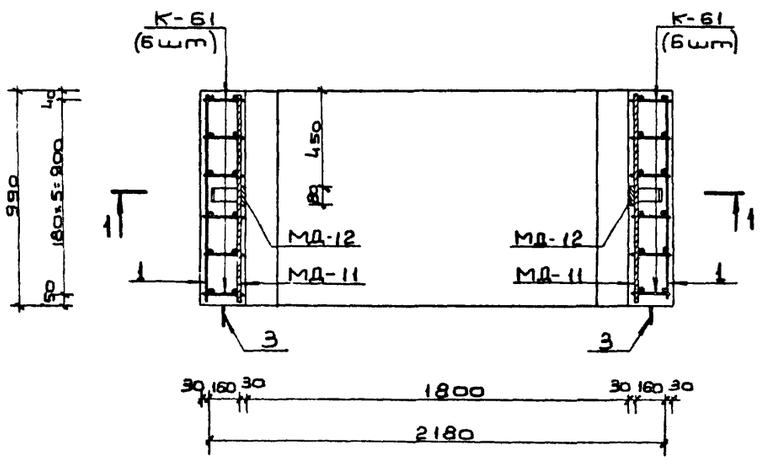

Примечания:

1. Опалубочный чертеж блока см. на листе N 3.
2. Размеры даны по наружным граням рабочих стержней.
3. Узлы А, Б см. на листе N 62.

Ведомость металла на 1 каркас ПКБ-68

Марка элемен.	N N поз.	Эскиз	Сечение мм	Длина мм	Колич. шт.	Общая длина п.м.
К-61		См. на листе N 63	10 A III	5500	12	66.0
			10 A II	3420		41.0
К-83		См. на листе N 68	10 A III	4700	12	56.4
			10 A II	2850		34.2
Отдельные стержни	1	980	10 A II	980	58	54.9
	2	720	10 A III	720	24	17.3
	3	280 90 890	16 A I	840	8	6.7
МД-11		Полоса	-6×80	990	4	4.0
МД-12		См. на листе N 62	-6×80	1900	2	3.8
			-5×50	600		1.2

Выборка металла на 1 каркас ПКБ-68

Сортамент ГОСТ	Сечение мм	Общая длина п.м.	Масса 1 п.м. кг	Общая масса кг
Горячекатаная арматурная сталь кл. A III ГОСТ 5781-75 25Г2С ГОСТ 380-71	10 A III	139.7	0.617	86.2
Горячекатаная арматурная сталь кл. A II ГОСТ 5781-75 Вст5 СП, ПС2 ГОСТ 380-71	10 A II	130.1	0.617	80.3
Горячекатаная арматурная сталь кл. A I ГОСТ 5781-75 Вст3 СП, ПС2 ГОСТ 380-71	16 A I	6.7	1.58	10.6
Сталь прокатная полосовая ГОСТ 103-76 Вст3 пс6 ГОСТ 380-71	-6×80	7.8	3.77	29.4
	-5×50	1.2	1.96	2.4

Характеристика изделия

Марка изделия	Объем бетона м³	Масса изделия т	Марка бетона	Расход стали, кг			
				Арматурной			Полосовой
				A I	A II	A III	
БВСс-V-1.8×2.2	1.90	4.8	300	10.6	80.3	86.2	31.8

Изм.	Лист	N докум.	Подп.	Дата
Гл.инж.пр.	Ларичев			
Нач.отд.	Панников			5.06
Зам.нач.отд.	Щербаков			5.06
Гл.спец.	Бочаров			5.6
Рук.группы	Неустроев			5.6
Проектир.	Волкова			5.6
Проверил	Щербаков			5.06

ТДК-Н-I-75/2-028

Блок железобетонный БВСс-V-1,8×2,2

Лит	Масса	Масштаб
Р	4.8т	
Лист 28	Листов	

В/Ч 14262

Выпуск 4

Типовые изделия серии ТДК-Н-I-75/2

1-1

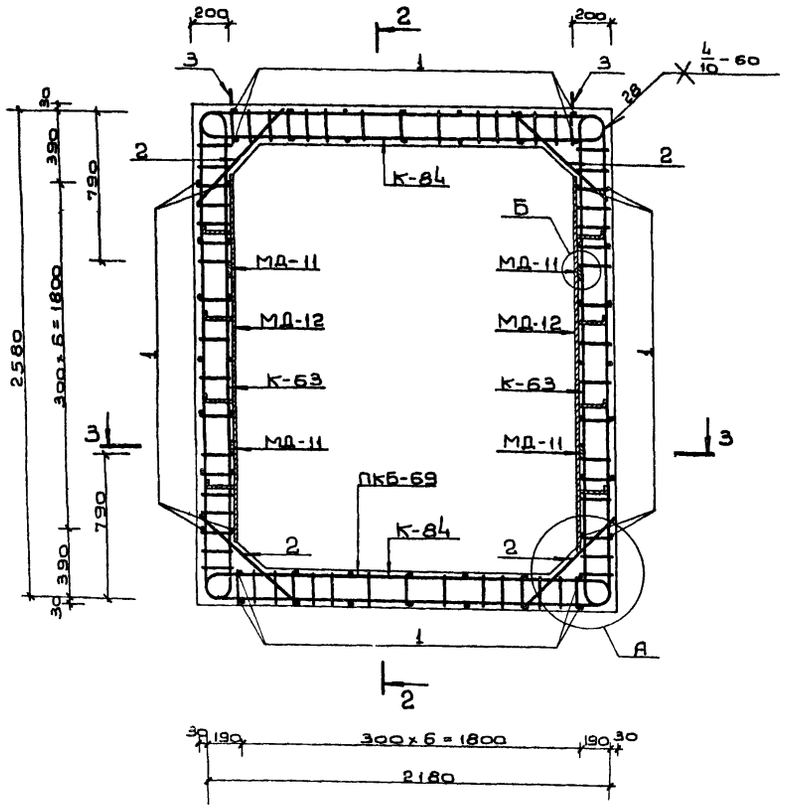

2-2

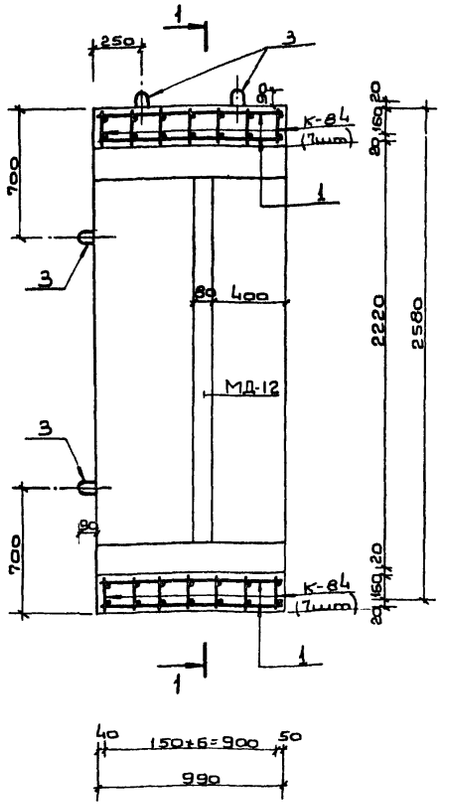

3-3

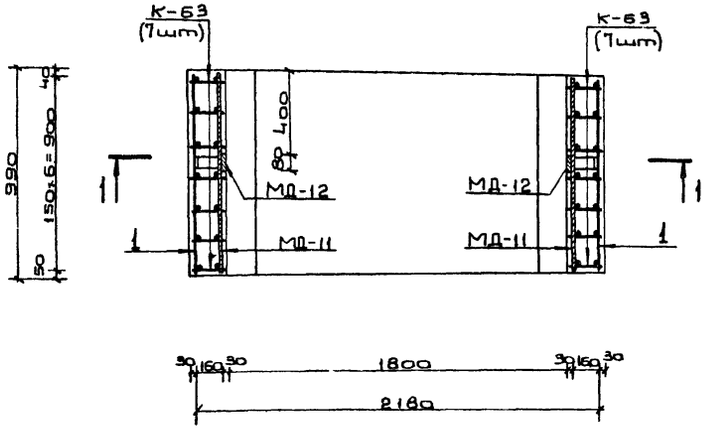

Примечания:

1. Опалубочный чертеж блока см. на листе N3.
2. Размеры даны по наружным граням рабочих стержней.
3. Узлы А, Б см. на листе N62.
4. Стержни плоских каркасов большего диаметра ориентировать в стенах к наружной грани, в покрытии и днище-к внутренней грани блока.

Ведомость металла на 1 каркас ПКБ-69

Марка элемента	N N поз	Эскиз	Сечение мм	Длина мм	Кол-во шт.	Общая длина п.м
К-63		См. на листе N63	12 А III	3140	14	44.0
			10 А III	2400		33.6
			10 А II	3420		47.9
К-84		См. на листе N 69	12 А III	2740	14	38.4
			10 А III	2000		28.0
			10 А II	2850		39.9
Отдельные стержни	1	980	10 А II	980	56	54.9
	2	720	10 А III	720	28	20.2
	3	280 80 230	16 А I	840	8	6.7
МД-11		Полоса	-6×80	990	4	4.0
МД-12		См. на листе N62	-5×50	600	2	1.2
			-6×80	1900		3.8

Выборка металла на 1 каркас ПКБ-69

Сортамент гост	Сечение мм	Общая длина п.м.	Масса 1 п м кг	Общая масса кг
Горячекатаная арматурная сталь кл. А III гост 5781-75	12 А III	82.4	0.888	73.2
	10 А III	81.8	0.617	50.5
Горячекатаная арматурная сталь кл. А II гост 5781-75 В ст5 сп. пс2 гост 380-71	10 А II	142.7	0.617	88.0
Горячекатаная арматурная сталь кл. А I гост 5781-75 В ст3 сп. пс2 гост 380-71	16 А I	6.7	1.58	10.6
Сталь прокатная полосовая гост 103-76	-6×80	7.8	3.77	29.4
В ст3 пс6 гост 380-71	-5×50	1.2	1.96	2.4

Характеристика изделия

Марка изделия	Объем бетона м³	Масса изделия т	Марка бетона	Расход стали, кг			
				Арматурной			Полосовой
				А I	А II	А III	
БВСс-IV-1,8×2,2	1.90	4.8	300	10.6	88.0	123.7	31.8

Изм	Лист	N докум	Подп.	Дата
Гл.инж.пр.		Ларичев		
Нач.отд.		Панников		5.6
Зам.нач.отд.		Щербаков		5.06
Глав.спец.		Бочаров		5.6
Рук.группы		Неустроев		5.6
Проект.		Волкова		5.6
Проверил		Щербаков		5.06

ТДК-Н-I-75/2-029

Блок железобетонный БВСс-IV-1,8×2,2

Лит.	Масса	Масштаб
Р	4.8т	

Лист 29 Листов

В/Ч 14262

Инв.N подл. | Подп.и дата | Взам.инв.N | Инв.N дубл. | Подп.и дата

1 - 1

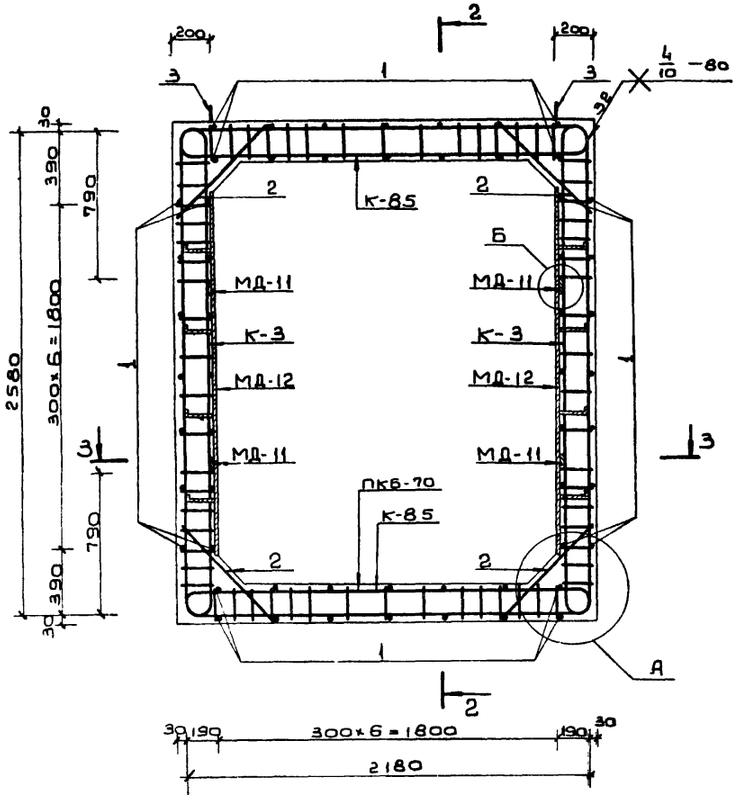

2 - 2

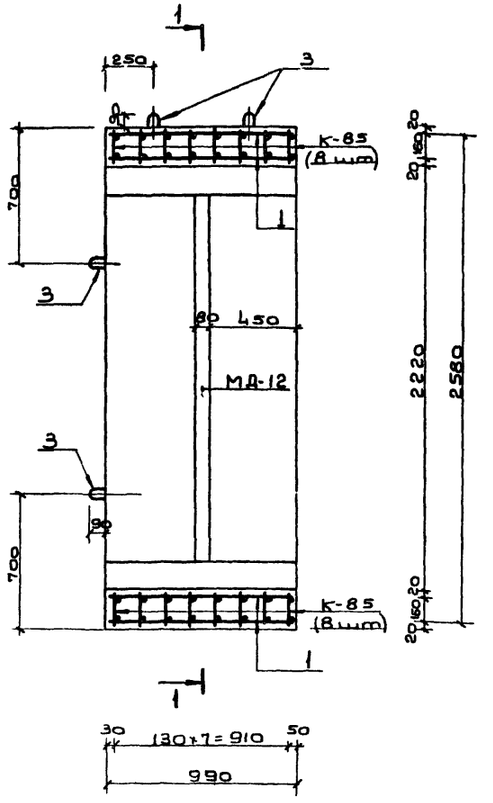

3 - 3

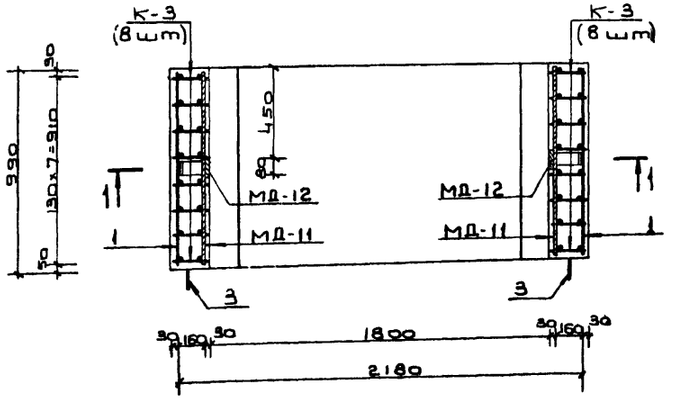

Примечания:

1. Ополубочный чертеж блока см. на листе N 3.
2. Размеры даны по наружным граням рабочих стержней.
3. Узлы А, Б см. на листе N 62.
4. Стержни плоских каркасов бо́льшего диаметра ориентировать в стенах к наружной грани, в покрытии к внутренней грани блока.

Ведомость металла на 1 каркас ПКБ-70

Марка элемента	N N поз.	Эскиз	Сечение мм	Длина мм	Кол-во шт	Общая длина п.м.
К-3		См. на листе N 52 выпуска 3	16 A III	3220	16	51.5
			12 A III	2400		38.4
			10 A II	3420		54.7
К-85		См. на листе N 69	16 A III	2820	16	45.1
			10 A III	2000		32.0
			10 A II	2850		45.6
Отдельные позиции	1	980	10 A II	980	56	54.9
	2	720	16 A III	720	32	23.0
	3	280 90 830	16 A I	840	8	6.7
МД-11		Полоса	-6×80	990	4	4.0
МД-12		См. на листе N 62	-6×80	1900	2	3.8
			-5×50	600		1.2

Выборка металла на 1 каркас ПКБ-70

Сортамент ГОСТ	Сечение мм	Общая длина п.м.	Масса 1 п.м кг	Общая масса кг
Горячекатаная арматурная сталь кл. A III ГОСТ 5781-75	16 A III	119.6	1.58	188.0
	12 A III	38.4	0.888	34.1
	10 A III	32.0	0.617	19.7
Горячекатаная арматурная сталь кл. A II ГОСТ 5781-75 Вст5 сп. пс2 ГОСТ 380-71	10 A II	155.2	0.617	95.8
Горячекатаная арматурная сталь кл. A I ГОСТ 5781-75 Вст5 сп. пс2 ГОСТ 380-71	16 A I	6.7	1.58	10.6
Сталь прокатная полосовая ГОСТ 103-76	-6×80	7.8	3.77	29.4
Вст3 пс6 ГОСТ 380-71	-5×50	1.2	1.96	2.4

Характеристика изделия

Марка изделия	Объем бетона м³	Масса изделия т	Марка бетона	Расход стали, кг			
				Арматурной			Полосовой
				A I	A II	A III	
БВСс-III-1,8×2,2	1.80	4.8	300	10.6	95.8	242.8	31.8

Изм.	Лист	N докум.	Подп.	Дата
Гл.инж.пр.		Ларичев		
Нач.отд.		Паников		5.06
Зав.лабор.		Щербаков		5.06
Гл.спец.		Комаров		5.06
Инструктор		Неустроев		5.06
Проектир.		Волкова		5.06
Проверил		Щербаков		5.06

ТДК-Н-I-75/2-030

Блок железобетонный БВСс-III-1,8×2.2

Лит	Масса	Масштаб
Р	4.8т	
Лист 30	Листов	

В/Ч 14262

150%-02 32

Выпуск 4

Типовые изделия серии ТДК-Н-I-75/2

Подп. и дата | Инв. № дубл. | Взам. инв. № | Подп. и дата | Инв. № подл.

1-1

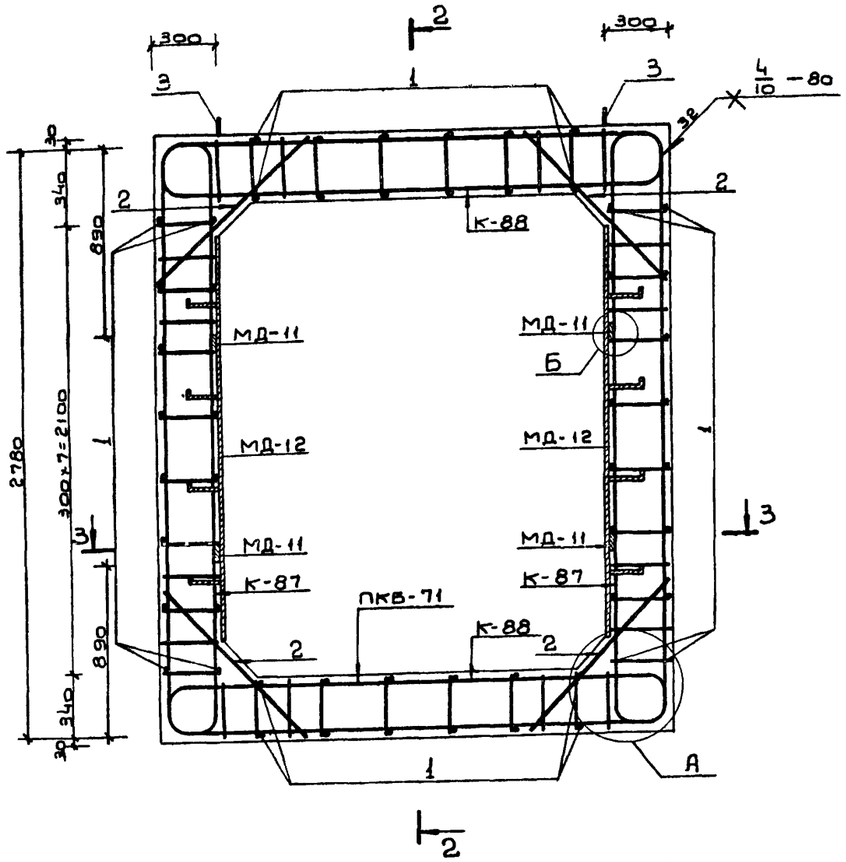

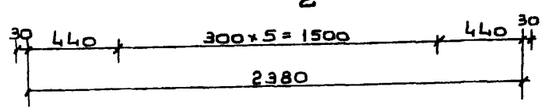

2-2

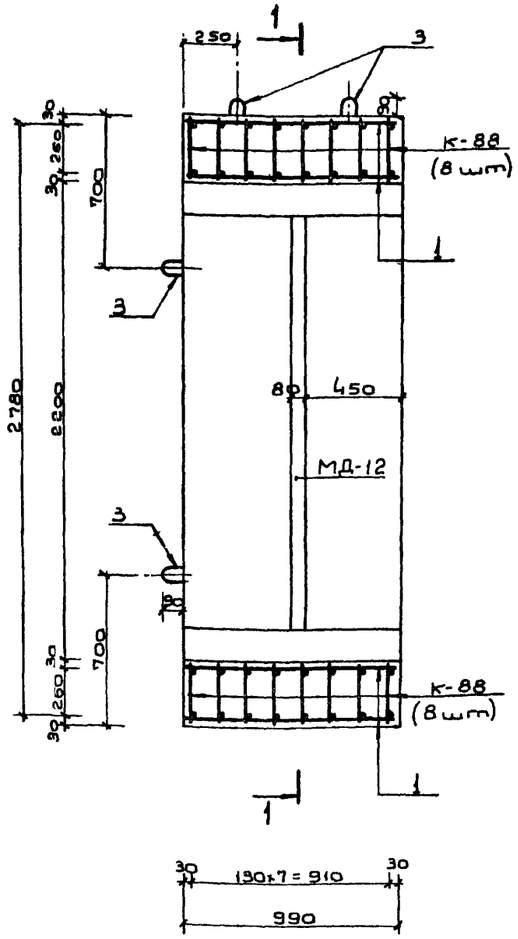

3-3

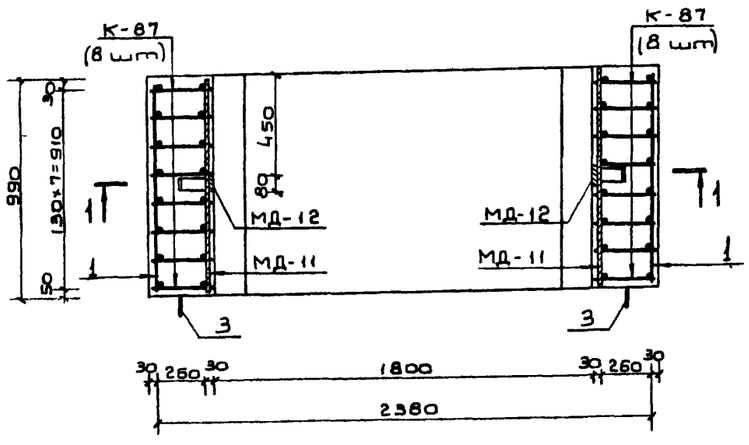

Ведомость металла на 1 каркас ПКБ-71

Марка эл-та	N N поз	Эскиз	Сечение мм	Длина мм	Колич шт.	Общая длина п.м.
К-87		См. на листе N 69	16 A III	3620	16	57.9
			12 A III	2600		41.6
			10 A II	3480		55.7
К-88		См. на листе N 69	16 A III	3220	16	51.5
			10 A III	2200		35.2
			10 A II	2900		46.4
Отдельные стержни	1	980	10 A II	980	52	51.0
	2	1040	16 A III	1040	32	33.3
	3	440 30 R30	18 A I	1160	8	9.3
МД-11		Полоса	-6×80	990	4	4.0
МД-12		См. на листе N62	-6×80	1900	2	3.8
			-5×50	600		1.2

Выборка металла на 1 каркас ПКБ-71

Сортамент ГОСТ	Сечение мм	Общая длина п.м.	Масса 1 п.м кг	Общая масса кг
Горячекатаная арматурная сталь кл A III ГОСТ 5781-75	16 A III	142.7	1.58	224.0
	12 A III	41.6	0.888	36.9
	10 A III	35.2	0.617	21.7
Горячекатаная арматурная сталь кл A II ГОСТ 5781-75 В ст 5 сп. пс 2 ГОСТ 380-71	10 A II	153.1	0.617	94.5
Горячекатаная арматурная сталь кл A I ГОСТ 5781-75 В ст 3 сп. пс 2 ГОСТ 380-71	18 A I	9.3	2.00	18.6
Сталь прокатная полосовая ГОСТ 103-76	-6×80	7.8	3.77	29.4
В ст 3 пс 6 ГОСТ 380-71	-5×50	1.2	1.96	2.4

Характеристика изделия

Марка изделия	Объем бетона изделия м³	Вес изделия т	Марка бетона	Расход стали, кг			
				Арматурной			Полосовой
				A I	A II	A III	
БВСс-II-1.8×2.2	2.89	7.3	300	18.6	94.5	282.6	31.8

Примечания:

1. Опалубочный чертеж блока см. на листе N3.
2. Размеры даны по наружным граням рабочих стержней.
3. Стержни плоских каркасов большего диаметра ориентировать в стенах к наружной грани, блок рыти и днище - к внутренней грани блока.
4. Узлы А, Б см. на листе N 62.

Изм.	Лист	N докум.	Подп.	Дата	ТДК-Н-I-75/2-031			
Гл. инж. пр.		Ларичев		5.6	Блок железобетонный БВСс-II-1,8×2,2	Лит.	Масса	Масштаб
Нач. отд.		Панников		5.6		Р	7,3 т	
Зав. сект.		Щербаков		5.6		Лист 31	Листов	
Гл. инж.		Вочаров		5.6				
Рук. группы		Неустроев		5.6		8\4 14262		
Проверил		Волкова		5.6				
Проверил		Щербаков		5.6				

15076-02 33

Выпуск 4

Типовые изделия серии ТДК-Н-I-75/2

Подп. и дата | Инв. № подл. | Взам. инв. № | Инв. № дубл. | Подп. и дата

1 - 1

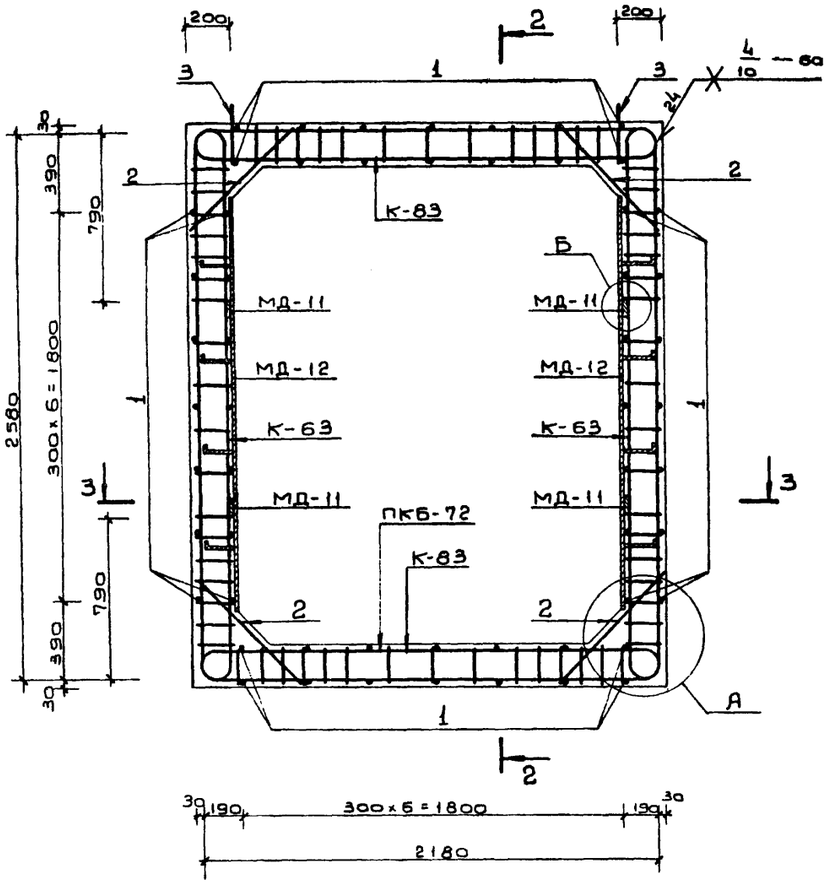

2 - 2

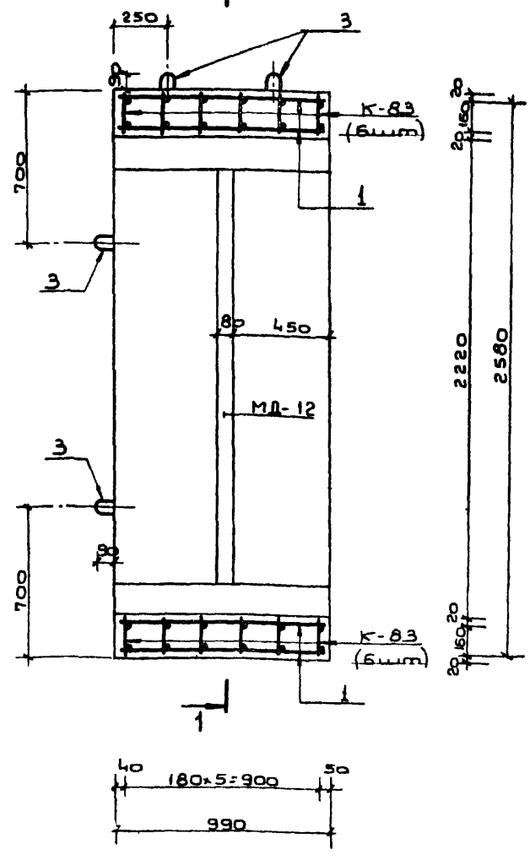

3 - 3

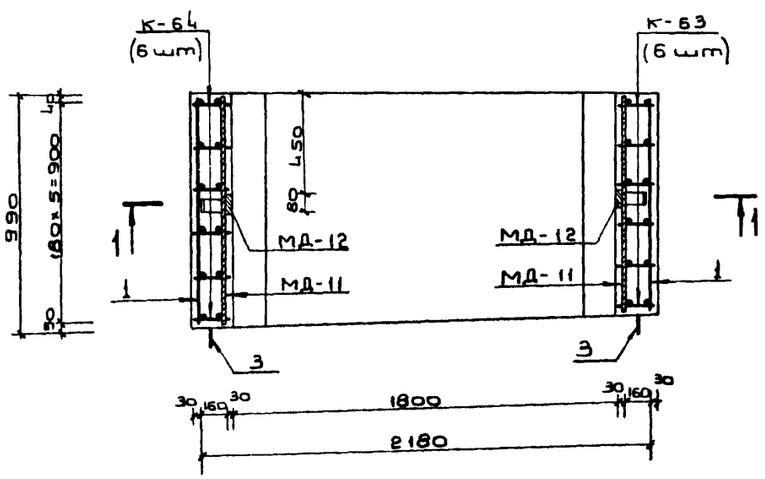

Примечания:

1. Ополубочный чертеж блока см. на листе N4.
2. Размеры даны по наружным граням рабочих стержней.
3. Стержни плоских каркасов бо́льшего диаметра ориентировать в стенах к наружной грани блока.
4. Узлы А, Б см. на листе N62.

Ведомость металла на 1 каркас ПКБ-72

Марка элемента	N N поз.	Эскиз	Сечение мм	Длина мм	Колич шт.	Общая длина п.м.
К-63		См. на листе N63	12 A III	3140	12	37.7
			10 A III	2400		28.8
			10 A II	3420		41.0
К-83		См. на листе N68	10 A III	4700	12	56.4
			10 A II	2850		34.2
Отдельные стержни	1	980	10 A II	980	58	54.9
	2	720	10 A III	720	24	17.3
	3	280 90 830	16 A I	840	8	6.7
МД-11		Полоса	-6×80	990	4	4.0
МД-12		См. на листе N62	-6×80	1900	2	3.8
			-5×50	600		1.2

Выборка металла на 1 каркас ПКБ-72

Сортамент ГОСТ	Сечение мм	Общая длина п.м.	Масса 1 п.м кг	Общая масса кг
Горячекатаная арматурная сталь кл A III ГОСТ 5781-75	12 A III	37.7	0.888	33.5
	10 A III	102.5	0.617	63.2
Горячекатаная арматурная сталь кл. A II ГОСТ 5781-75 Вст5 сп.пс2 ГОСТ 380-71	10 A II	130.1	0.617	80.3
Горячекатаная арматурная сталь кл. A I ГОСТ 5781-75 Вст3 сп.пс2 ГОСТ 380-71	16 A I	6.7	1.58	10.6
Сталь прокатная полосовая ГОСТ 103-76	-6×80	7.8	3.77	29.4
Вст3 пс6 ГОСТ 380-71	-5×50	1.2	1.96	2.4

Характеристика изделия

Марка изделия	Объем бетона м³	Масса изделия т	Марка бетона	Расход стали, кг			
				Арматурной			Полосовой
				A I	A II	A III	
БВТс-V-1,8×2,2	1.90	4,8	300	10.6	80.3	96.7	31.8

				ТДК-Н-I-75/2-032	
Изм.	Лист	N докум.	Подп.	Дата	
Гл. инж. пр.	Ларичев			5.06	Блок железобетонный БВТс-V-1,8×2.2
Нач. отд.	Пенников			5.06	
Гл. конструктор	Щербаков			5.06	
Гл. спец.	Бочарова			5.06	
Рук. группы	Неустроев			5.06	
Проектир.	Волкова			5.06	
Проверил	Щербаков			5.06	

Лит	Масса	Масштаб
Р	4.8т	
Лист 32	Листов	

В/4 14262

1-1

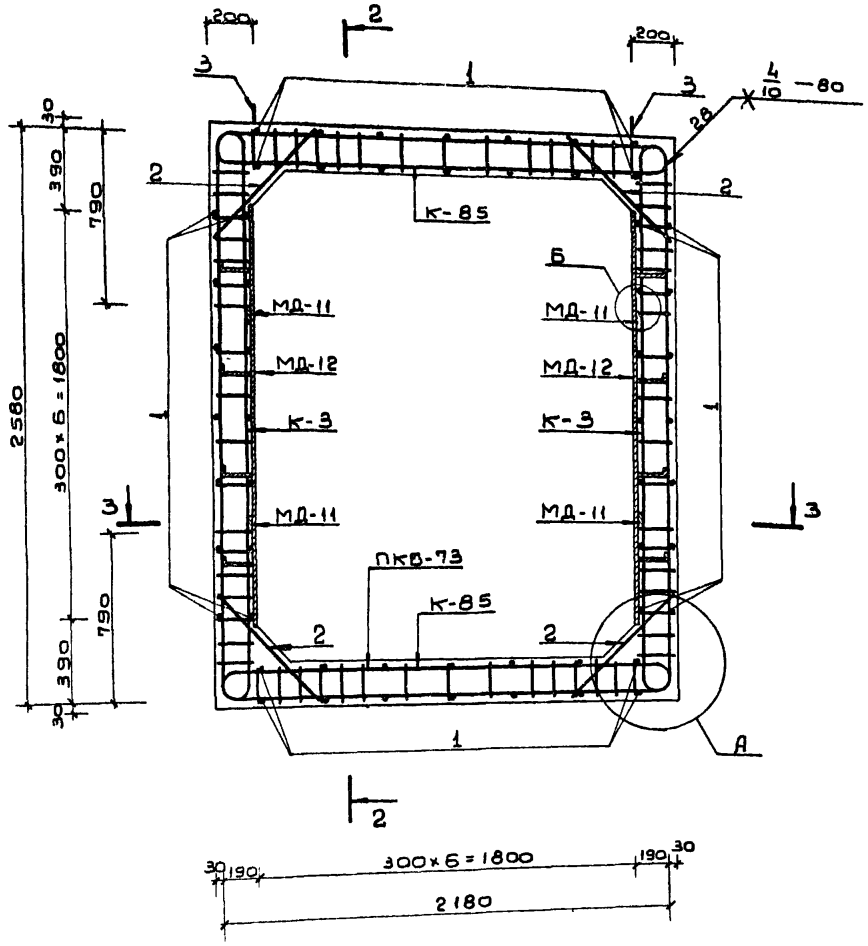

2-2

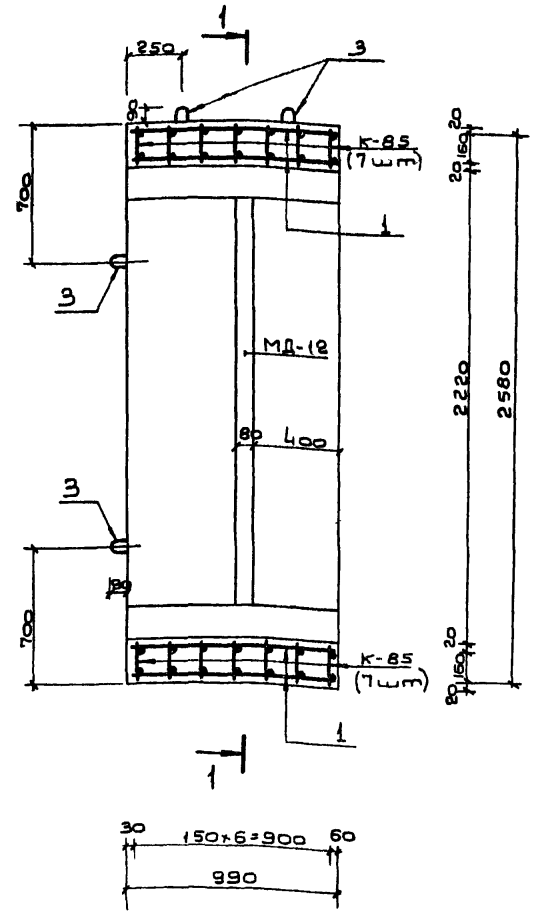

3-3

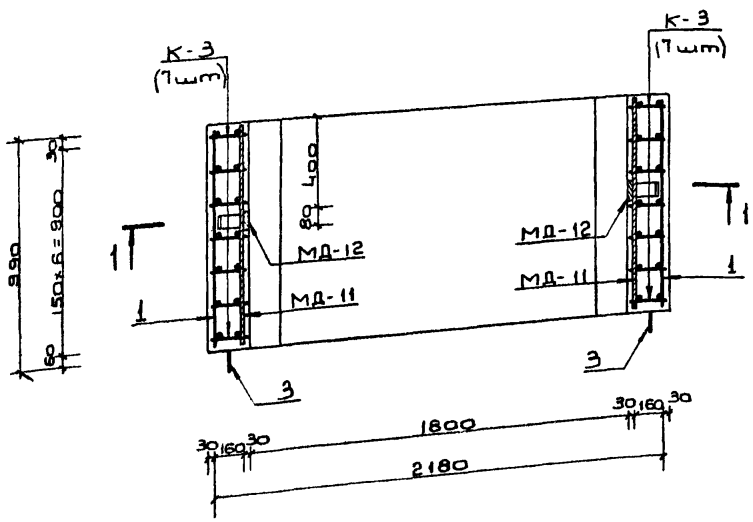

Примечания:

1. Полубочный чертеж блока см. на листе N 4
2. Размеры даны по наружным граням рабочих стержней.
3. Узлы А, Б см. на листе N 62.
4. Стержни плоских каркасов большего диаметра ориентировать в стенах к наружной грани, в покрытии и днище - к внутренней грани блока.

Ведомость металла на 1 каркас ПКБ-73

Марка элемента	NN поз.	Эскиз	Сечение мм	Длина мм	Колич. шт.	Общая длина п.м.
К-3		См. на листе N 52 выпуска 3	16 A III	3220	14	45.1
			12 A III	2400		33.6
			10 A II	3420		47.9
К-85		См на листе N 69	16 A III	2820	14	39.5
			10 A III	2000		28.0
			10 A II	2850		39.9
Отдельные стержни	1	980	10 A II	980	58	54.9
	2	720	16 A III	720	28	20.2
	3	280 80 830	16 A I	840	8	6.7
МД-11		Полоса	-6×80	990	4	4.0
МД-12		См. на листе N 62	-5×50	600	2	1.2
			-6×80	1900		3.8

Выборка металла на 1 каркас ПКБ-73

Сортамент ГОСТ	Сечение мм	Общая длина п.м.	Масса 1 п.м кг	Общая масса кг
Горячекатаная арматурная сталь кл. A III ГОСТ 5781-75	16 A III	104.8	1.58	165.6
	12 A III	33.6	0.888	29.8
	10 A III	28.0	0.617	17.3
Горячекатаная арматурная сталь кл. A II ГОСТ 5781-75 Ст 5 сп. пс2 ГОСТ 380-71	10 A II	142.7	0.617	88.0
Горячекатаная арматурная сталь кл. A I ГОСТ 5781-75 Ст 3 сп. пс2 ГОСТ 380-71	15 A I	6.7	1.58	10.6
Сталь прокатная полосовая ГОСТ 103-76	-6×80	7.8	3.77	29.4
Ст 3 пс6 ГОСТ 380-71	-5×50	1.2	1.96	2.4

Характеристика изделия

Марка изделия	Объем бетона м³	Масса изделия т	Марка бетона	Расход стали, кг			
				Арматурной			Полосовой
				A I	A II	A III	
БВТс-IV-1.8×2.2	1.90	4.8	300	10.6	88.0	212.7	31.8

					ТДК-Н-I-75/2-033
Изм.	Лист	N докум.	Подп.	Дата	
Гл. инж. пр.		Ларичев		5.06	Блок железобетонный БВТс-IV-1,8×2,2
Нач. отд.		Панкратов		5.06	
Зам. нач. отд.		Щербаков		5.06	
Гл. спец.		Бочаров		5.06	
Рук. группы		Неустроев		5.06	
Проектир.		Залкова		5.06	
Проверил		Щербаков		5.06	

Лит. Р | Масса 4.8т | Масштаб

Лист 33 | Листов

В/4 14262

Типовые узлы и детали изделия серии ТДК-Н-I-75/2

Инв. N подл. | Подп. и дата | Взам. инв. N | Инв. N дубл. | Подпись

Выпуск 4

Типовые изделия серии ТДК-Н-I-75/2

1 – 1

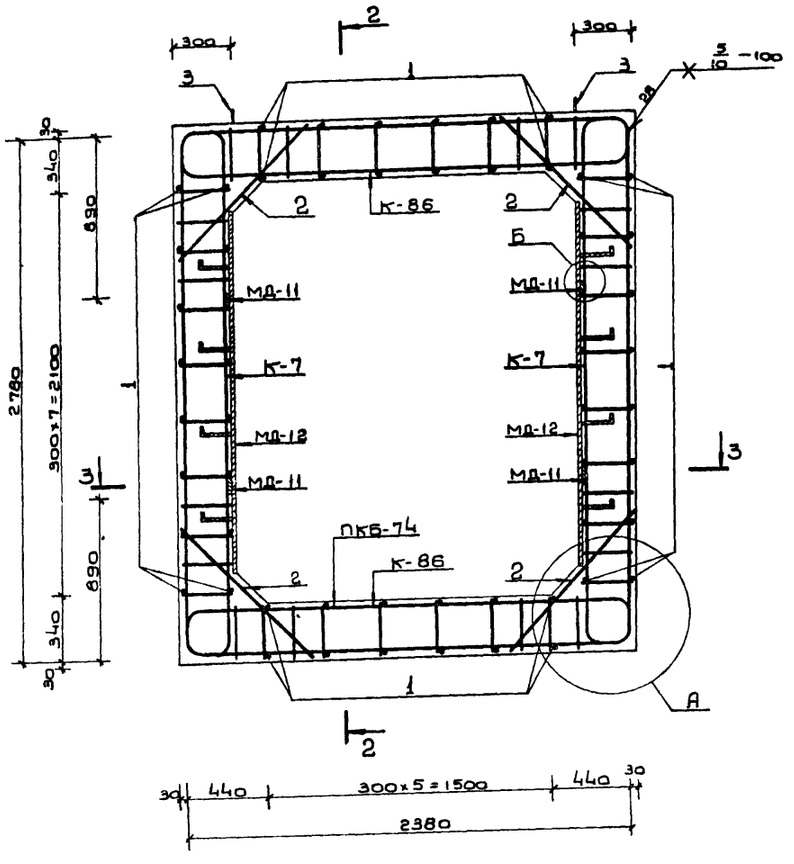

2 – 2

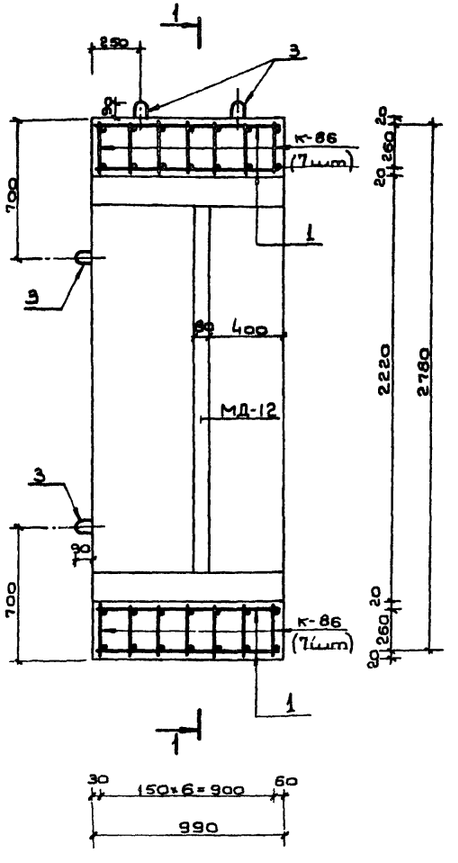

3 – 3

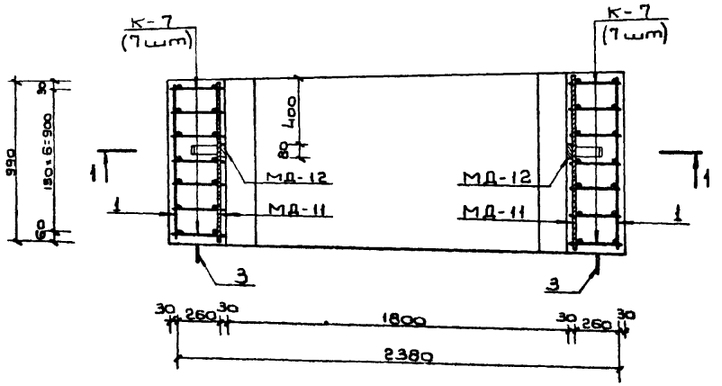

Примечания:

1. Ополубочный чертеж блока см. на листе N 4.
2. Размеры даны по наружным граням рабочих стержней.
3. Стержни плоских каркасов бо́льшего диаметра ориентировать в стенах к наружной грани, в покрытии и днище-к внутренней грани блока.
4. Узлы А,Б см. на листе N 62.

Ведомость металла на 1 каркас ПКБ-74

Марка элемента	N N. поз.	Эскиз	Сечение мм	Длина мм	Колич. шт.	Общая длина п.м.
К-7		См. на листе N 53 выпуска 3	20А III	3680	14	51.5
			16А III	2540		35.6
			10А II	3480		48.7
К-86		См на листе N 69	20А III	3300	14	46.2
			12А III	2080		29.1
			10А II	2900		40.6
Отдельные стержни	1	980	10А II	980	52	51.0
	2	1040	20А III	1040	28	29.1
	3	440 R30	18А I	1160	8	9.3
МД-11		Полоса	-6×80	990	4	4.0
МД-12		См. на листе N 62	-6×80	1900	2	3.8
			-5×50	600		1.2

Выборка металла на 1 каркас ПКБ-74

Сортамент гост	Сечение мм	Общая длина п.м.	Масса 1 п.м. кг	Общая масса кг
Горячекатаная арматурная сталь кл А III гост 5781-75	20А III	126.8	2.47	313.2
	16А III	35.6	1.58	56.2
	12А III	29.1	0.888	25.8
Горячекатаная арматурная сталь кл. А II гост 5781-75 В ст5 сп. пс2 гост 380-71	10А II	140.3	0.617	86.6
Горячекатаная арматурная сталь кл А I гост 5781-75 В ст3 сп. пс2 гост 380-71	18А I	9.3	2.00	18.8
Сталь прокатная полосовая гост 103-76	-6×80	7.8	3.77	29.4
В ст3 пс6 гост 380-71	-5×50	1.2	1.96	2.4

Характеристика изделия

Марка изделия	Объем бетона $м^3$	Масса изделия т	Марка бетона	Расход стали, кг: Арматурной А I	А II	А III	Полосовой
БВТс-III-1,8×2,2	2.89	7.3	300	18.6	86.6	395.2	31.8

Изм	Лист	N докум.	Подп.	Дата
Гл.инж.пр.		Ларичев		
Нач.отд.		Панников		5.06
Зам.нач.отд.		Щербаков		5.06
Гл.об.спец.		Бочаров		5.6
Рук.группы		Изустроев		5.6
Проектир.		Волкова		5.6
Проверил		Щербаков		5.06

ТДК-Н-I-75/2-034

Блок железобетонный БВТс-III-1,8×2,2

Лит	Масса	Масштаб
Р	7.3т	

Лист 34 | Листов

В/ч 14262

Инв.N подл. | Подп.и дата | Взам.инв.N | Инв.N дубл. | Подп.и дата

15076-02 36

1 – 1

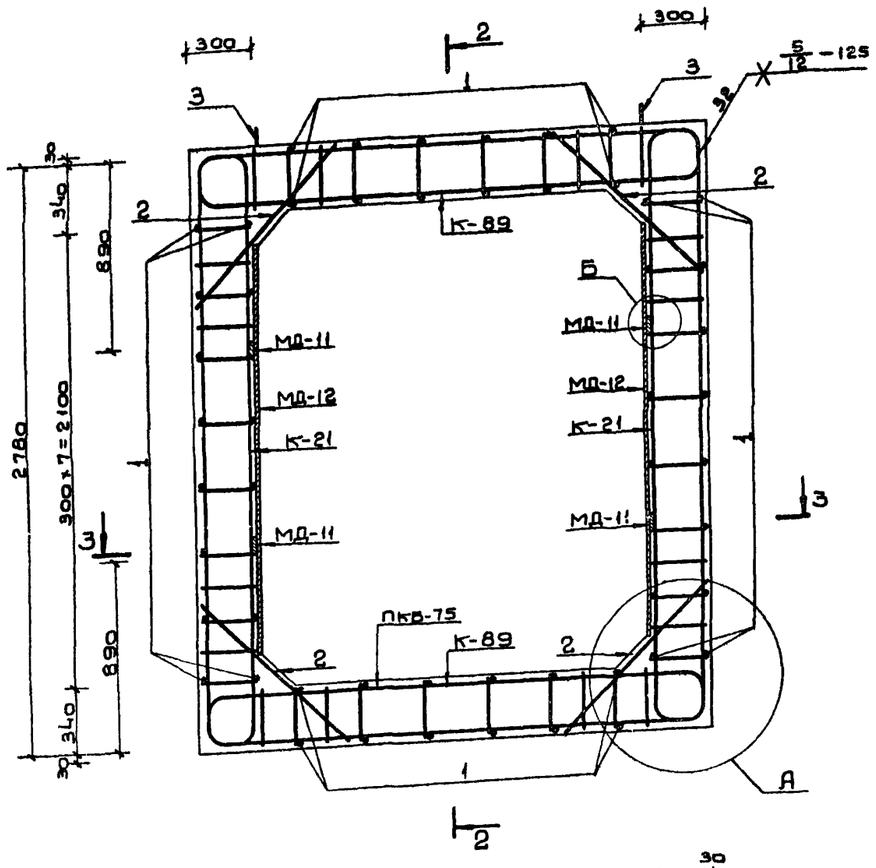

2 – 2

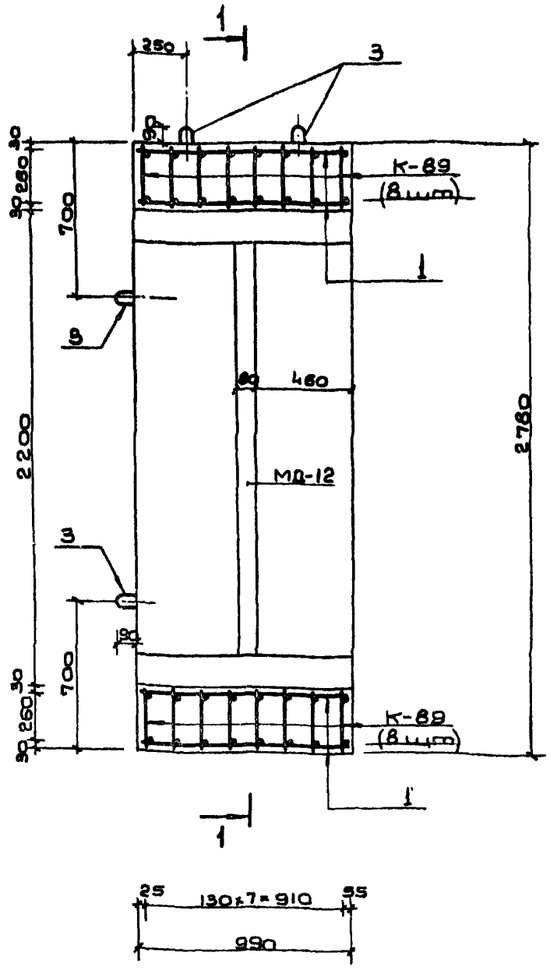

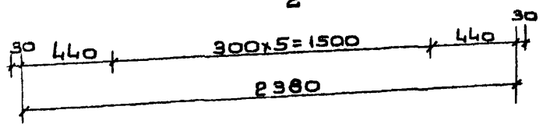

3 – 3

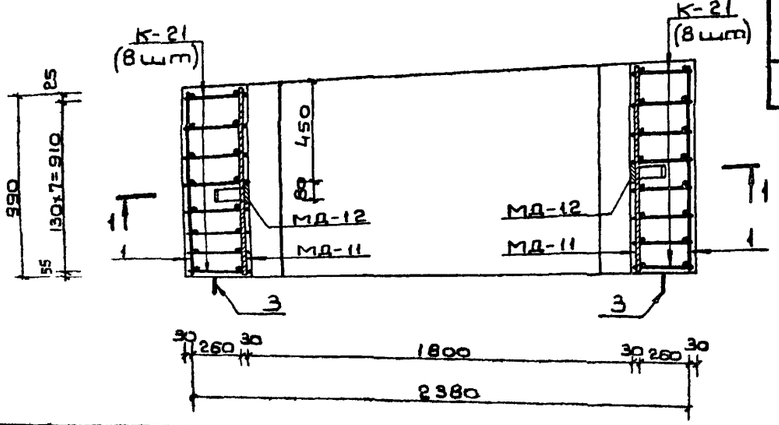

Ведомость металла на 1 каркас ПКВ-75

Марка эл-та	NN поз.	Эскиз	Сечение мм	Длина мм	Колич шт	Общая длина п.м.
К-21		См. на листе N 57 выпуска 3	25 A III	3800	16	60.8
			20 A III	2480		39.7
			10 A II	3480		55.7
К-89		См. на листе N 70	25 A III	3420	16	54.7
			16 A III	2080		33.3
			10 A II	2900		46.4
Отдельные стержни	1	980	10 A II	980	52	51.0
	2	1040	25 A III	1040	32	33.3
	3	440 80 830	18 A I	1160	8	9.3
МД-11		Полоса	-6×80	990	4	4.0
МД-12		См. на листе N 62	-6×80	1900	2	3.8
			-5×50	600		1.2

Выборка металла на 1 каркас ПКВ-75

Сортамент ГОСТ	Сечение мм	Общая длина п.м.	Масса 1 п.м. кг	Общая масса кг
Горячекатаная арматурная сталь кл. A III ГОСТ 5781-75	25 A III	148.8	3.85	572.9
	20 A III	39.7	2.47	98.1
	16 A III	33.3	1.58	52.6
Горячекатаная арматурная сталь кл. A II ГОСТ 5781-75 В ст5 сп. пс2 ГОСТ 380-71	10 A II	153.1	0.617	94.5
Горячекатаная арматурная сталь кл. A I ГОСТ 5781-75 В ст3 сп. пс2 ГОСТ 380-71	16 A I	9.3	2.00	18.6
Сталь прокатная полосовая ГОСТ 103-76	-6×80	7.8	3.77	29.4
В ст3 пс6 ГОСТ 380-71	-5×50	1.2	1.96	2.4

Характеристика изделия

Марка изделия	Объем бетона, м³	Вес изделия, т	Марка бетона	Расход стали, кг			
				Арматурной A I	A II	A III	Полосовой
БВТс-II-1,8×2,2	2.89	7.3	300	18.6	94.6	723.6	31.8

Примечания:

1. Ополубочный чертеж блока см. на листе N 4.
2. Размеры даны по наружным граням рабочих стержней.
3. Стержни плоских каркасов большего диаметра ориентировать в стенах к наружной грани, в покрытии и днище – к внутренней грани блока.
4. Узлы А, Б см. на листе N 62.

Изм.	Лист	N докум.	Подп.	Дата
Гл. инж. пр.		Ларичев		5.06
Нач. отд.		Панчиков		5.06
Гл. конструктор		Щербаков		5.06
Гл. об. спец.		Бочаров		5.06
Рук. группы		Неустроев		5.06
Проектир.		Волкова		5.06
Проверил		Щербаков		5.06

ТДК-Н-I-75/2-035

Блок железобетонный БВТс – II – 1,8×2,2

Лит	Масса	Масштаб
Р	7,3т	
Лист 35	Листов	

В|Ч 14262

Типовые изделия серии ТДК-Н-I-75/2 Выпуск 4

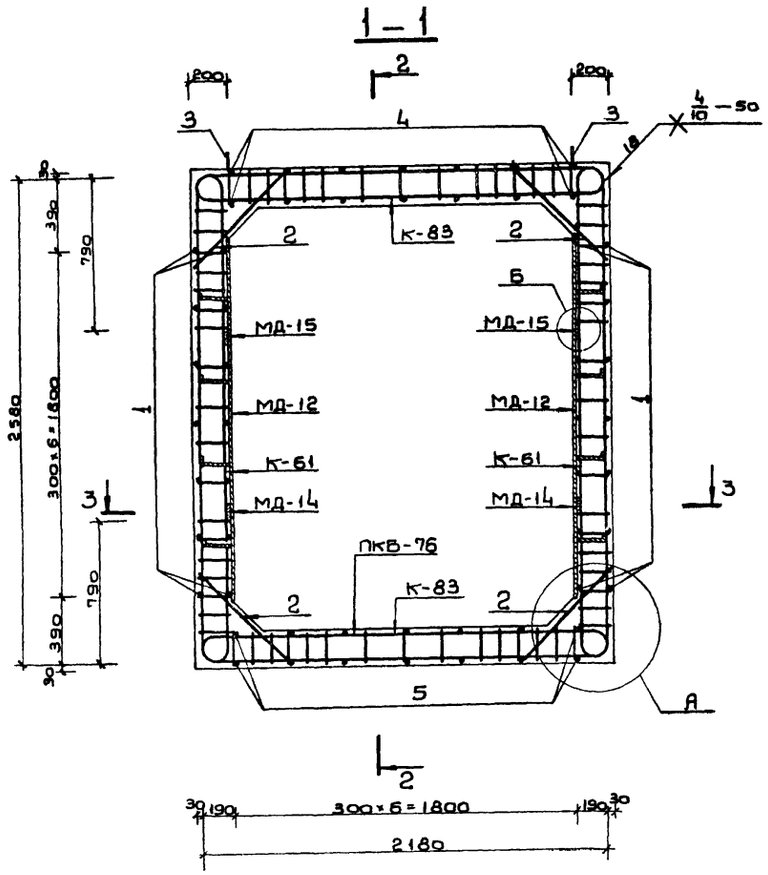

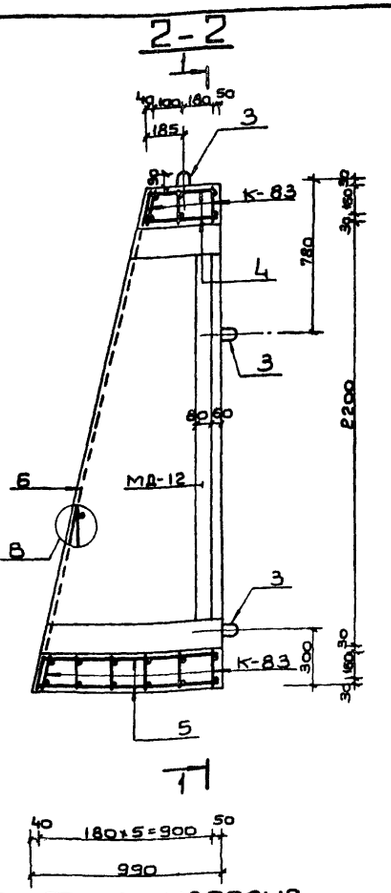

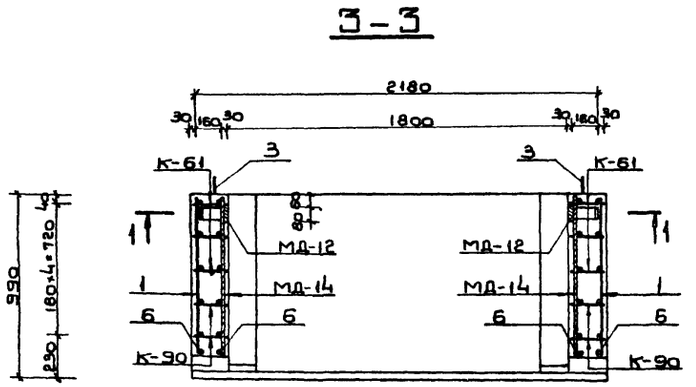

Ведомость металла на 1 каркас ПКБ-76

Марка элемента	NN поз.	Эскиз	Сечение мм	Длина мм	Колич. шт.	Общая длина п.м.
К-61		См. на листе N 63	10А III	5500	6	33.0
			10А II	3420		20.5
К-83		См. на листе N 68	10А III	4700	9	42.3
			10А II	2850		25.7
К-90		См. на листе N 70	10А III	2980	4	11.9
			10А II	2280		9.1
Отдельные стержни	1	От 440 до 840 по 4 шт с интервалом 100 мм	10А II	$l_{ср}$=640	28	17.9
	2	720	10А III	720	18	13.0
	3	280 R30 90	16А I	840	6	5.0
	4	370	10А II	370	14	5.2
	5	940	10А II	940	14	13.2
	6	2670	10А III	2670	4	10.7
МД-12		См. на листе N 62	-6×80	1900	2	3.8
			-5×50	600		1.2
МД-14		Полоса	-6×80	770	2	1.5
МД-15		Полоса	-6×80	560	2	1.1

Характеристика изделия

Марка изделия	Объем бетона м³	Масса изделия т	Марка бетона	Расход стали, кг: Арматурной А I	А II	А III	Полосовой
БВСс-V-1,8×2.2 ПВ	1.29	3.3	300	7.9	56.5	68.4	26.5

Выборка металла на 1 каркас ПКБ-76

Сортамент гост	Сечение мм	Общая длина п.м.	Масса 1 п.м кг	Общая масса кг
Горячекатаная арматурная сталь кл. А III гост 5781-75	10А III	110.9	0.617	68.4
Горячекатаная арматурная сталь кл. А II гост 5781-75 В ст 5 сп. пс 2 гост 380-71	10А II	91.6	0.617	56.5
Горячекатаная арматурная сталь кл. А I гост 5781-75 В ст 3 сп. пс 2 гост 380-71	16А I	5.0	1.58	7.9
Сталь прокатная полосовая гост 103-76	-6×80	6.4	3.77	24.1
В ст 3 пс 6 гост 380-71	-5×50	1.2	1.96	2.4

Примечания:

1. Опалубочный чертеж блока см. на листе N 3
2. Размеры даны по наружным граням рабочих стержней.
3. Узлы А, Б, В см. на листе N 62.

Изм	Лист	N докум.	Подп.	Дата
Гл. инж. пр.		Ларичев		
Нач. отд.		Панников		5.6
Зам. нач. отд.		Щербаков		5.06
Глав. спец.		Бочаров		5.6
Рукоп. группы		Неустроев		5.6
Проектир.		Волкова		5.6
Проверил		Щербаков		5.06

ТДК-Н-I-75/2-03Б

Блок железобетонный БВСс-V-1.8×2.2 ПВ

Лит.	Масса	Масштаб
Р	3.3т	

Лист 3Б Листов

В/Ч 14262

Инв. N подл. | Подп. и дата | Взам. инв. N | Инв. N дубл. | Подп. и дата

Выпуск 4

Типовые изделия серии ТДК-Н-I-75/2

1-1

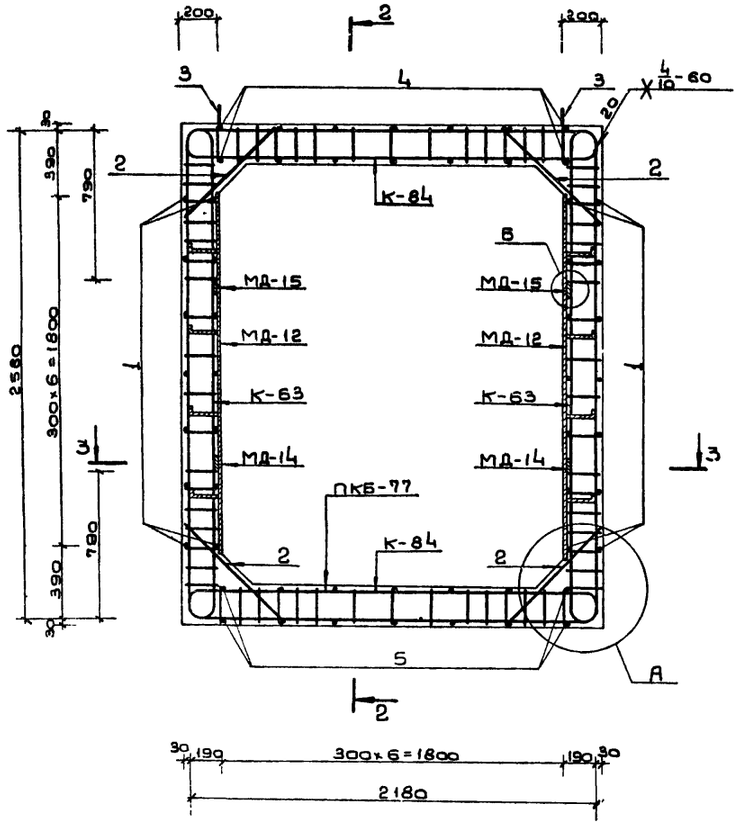

2-2

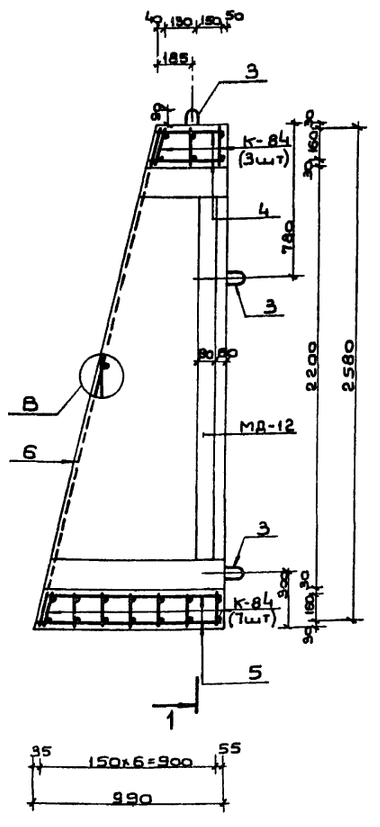

3-3

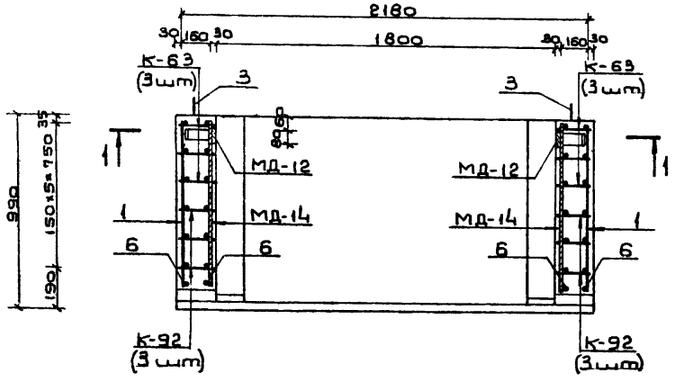

Ведомость металла на 1 каркас ПКБ-77

Марка элемента	NN поз.	Эскиз	Сечение мм	Длина мм	Колич. шт	Общая длина п.м.
К-63		См. на листе N63	12 А III	3140	6	18.8
			10 А III	2400		14.4
			10 А II	3420		20.5
К-84		См. на листе N69	12 А III	2740	10	27.4
			10 А III	2000		20.0
			10 А II	2850		28.5
К-92		См. на листе N71	12 А III	1780	6	10.7
			10 А III	1410		8.5
			10 А II	2470		14.8
Отдельные стержни	1	от 440 до 840 по 4 шт с интервалом 100 мм	10 А II	$l_{ср}$=640	28	17.9
	2	720	10 А III	720	20	14.4
	3	280 90	16 А I	840	6	5.0
	4	370	10 А II	370	14	5.2
	5	940	10 А II	940	14	13.2
	6	2670	12 А III	2670	4	10.7
МД-12		См. на листе N62	-6×80	1900	2	3.8
			-5×50	600		1.2
МД-14		Полоса	-6×80	770	2	1.5
МД-15		Полоса	-6×80	560	2	1.1

Выборка металла на 1 каркас ПКБ-77

Сортамент ГОСТ	Сечение мм	Общая длина п.м.	Масса 1 п.м. кг	Общая масса кг
Горячекатаная арматурная сталь кл. А III ГОСТ 5781-75	12 А III	67.6	0.888	60.0
	10 А III	57.3	0.617	35.4
Горячекатаная арматурная сталь кл. А II ГОСТ 5781-75 В ст5 сп. пс2 ГОСТ 380-71	10 А II	100.1	0.617	61.8
Горячекатаная арматурная сталь кл. А I ГОСТ 5781-75 В ст3 сп. пс2 ГОСТ 380-71	16 А I	5.0	1.58	7.9
Сталь прокатная полосовая ГОСТ 103-76	-6×80	6.4	3.77	24.1
В ст3 пс6 ГОСТ 380-71	-5×50	1.2	1.96	2.4

Характеристика изделия

Марка изделия	Объем бетона м³	Масса изделия т	Марка бетона	Расход стали, кг: Арматурной А I	А II	А III	Полосовой
БВСс-IV-1,8×2.2ПВ	1.29	3.3	300	7.9	61.8	95.4	26.5

Примечания

1. Опалубочный чертеж блока см. на листе N3.
2. Размеры даны по наружным граням рабочих стержней.
3. Узлы А, Б, В см. на листе N62.
4. Стержни плоских каркасов бо́льшего диаметра ориентировать в стенах к наружной грани, в покрытии и днище - к внутренней грани блока.

Изм	Лист	N докум.	Подп.	Дата
Гл. инж. пр.		Ларичев		
Нач. отд.		Панников		5.6
Зам. нач. отд.		Щербаков		5.06
Гл. спец.		Бочаров		5.6
Рук. группы		Неустроев		5.6
Проектир.		Волкова		5.6
Проверил		Щербаков		5.06

ТДК-Н-I-75/2-037

Блок железобетонный БВСс-IV-1,8×2.2 ПВ

Лит	Масса	Масштаб
Р	3.3т	

Лист 37 | Листов

В/414262

Инв. N подл. | Подп. и дата | Взам. инв. N | Инв. N дубл. | Подп. и дата

Выпуск 4

Типовые изделия серии ТДК-Н-I-75/2

1 — 1

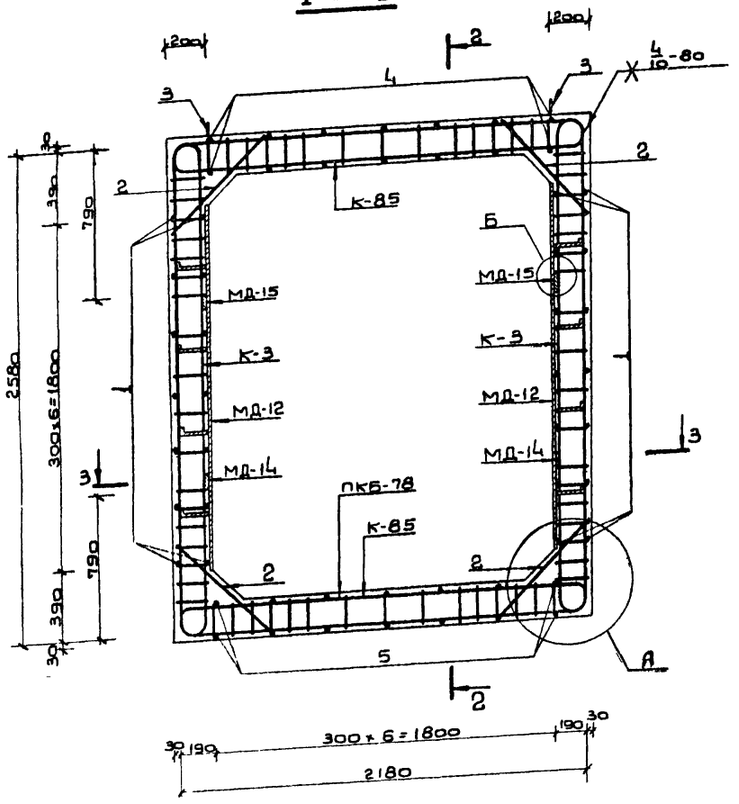

2 — 2

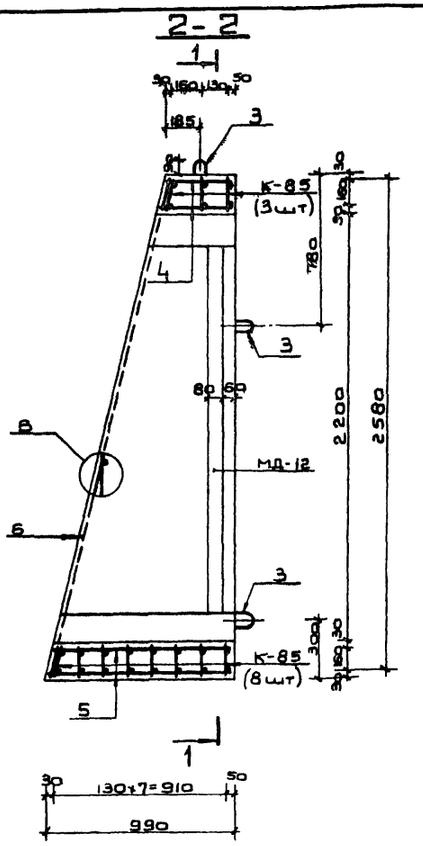

3 — 3

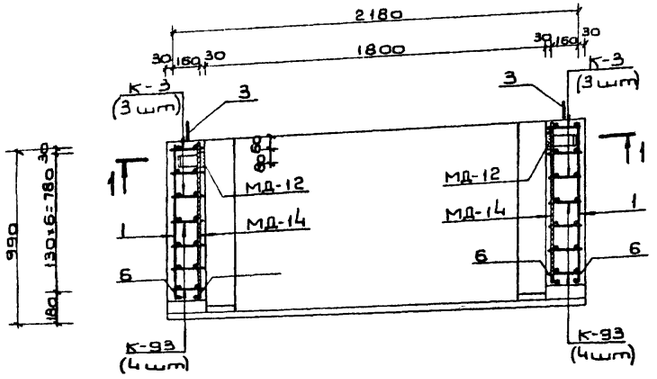

Ведомость металла на 1 каркас ПКБ-78

Марка элемента	N N поз.	Эскиз	Сечение мм	Длина мм	Кол-во шт.	Общая длина п.м
К-3		См. на листе N 52 выпуска 3	16 А III	3220	6	19.3
			12 А III	2400		14.4
			10 А II	3420		20.5
К-85		См. на листе N 69	16 А III	2820	11	31.0
			10 А III	2000		22.0
			10 А II	2850		31.4
К-93		См. на листе N 71	16 А III	1710	8	13.7
			12 А III	1300		10.4
			10 А II	2280		18.2
Отдельные позиции	1	от 440 до 840 по 4 шт с интервалом 100 мм	10 А II	ℓср=640	28	17.9
	2	720	16 А III	720	22	15.8
	3	280 830 90	16 А I	840	6	5.0
	4	370	10 А II	370	14	5.2
	5	940	10 А II	940	14	13.2
	6	2670	16 А III	2670	4	10.7
МД-12		См. на листе N 62	-6х80	1900	2	3.8
			-5х50	600		1.2
МД-14		Полоса	-6х80	770	2	1.5
МД-15		Полоса	-6х80	560	2	1.1

Характеристика изделия

Марка изделия	Объем бетона м³	Масса изделия т	Марка бетона	Расход стали, кг			
				Арматурной			Полосовой
				А I	А II	А III	
БВСс-III-1,8×2,2 ПВ	1.29	3.3	300	7.9	65,6	178.6	26,5

Выборка металла на 1 каркас ПКБ-78

Сортамент ГОСТ	Сечение мм	Общая длина п.м	Масса 1 п.м кг	Общая масса кг
Горячекатаная арматурная сталь кл. А III ГОСТ 5781-75	16 А III	90.5	1.58	143.0
	12 А III	24.8	0.888	22.0
	10 А III	22.0	0.617	13.6
Горячекатаная арматурная сталь кл. А II ГОСТ 5781-75 Ст5 сп, пс2 ГОСТ 380-71	10 А II	106.4	0.617	65.6
Горячекатаная арматурная сталь кл. А I ГОСТ 5781-75 Ст3 сп, пс2 ГОСТ 380-71	16 А I	5.0	1.58	7.9
Сталь прокатная полосовая ГОСТ 103-76 Ст3 пс 6 ГОСТ 380-71	-6х80	6.4	3.77	24.1
	-5х50	1.2	1.96	2.4

Примечания:

1. Опалубочный чертеж блока см. на листе N 3.
2. Размеры даны по наружным граням рабочих стержней.
3. Узлы А, Б, В см. на листе N 62.
4. Стержни плоских каркасов большего диаметра ориентировать в стенах к наружной грани, в покрытии и днище - к внутренней грани блока.

Изм.	Лист	N докум.	Подп.	Дата
Гл.инж.пр.		Ларичев		
Нач.отд.		Панчиев		
Зам.нач.отд.		Щербаков		
Гл.об.спец.		Бочаров		
Рук.группы		Неустроев		
Проектир.		Волкова		
Проверил		Щербаков		

ТДК-Н-I-75/2-036

Блок железобетонный БВСс-III-1,8×2,2 ПВ

Лит.	Масса	Масштаб
Р	3,3т	
Лист 38	Листов	

8/4 14262

Инв. N подл. | Подп. и дата | Взам. инв. N | Инв. N дубл. | Подп. и дата

19076-02 40

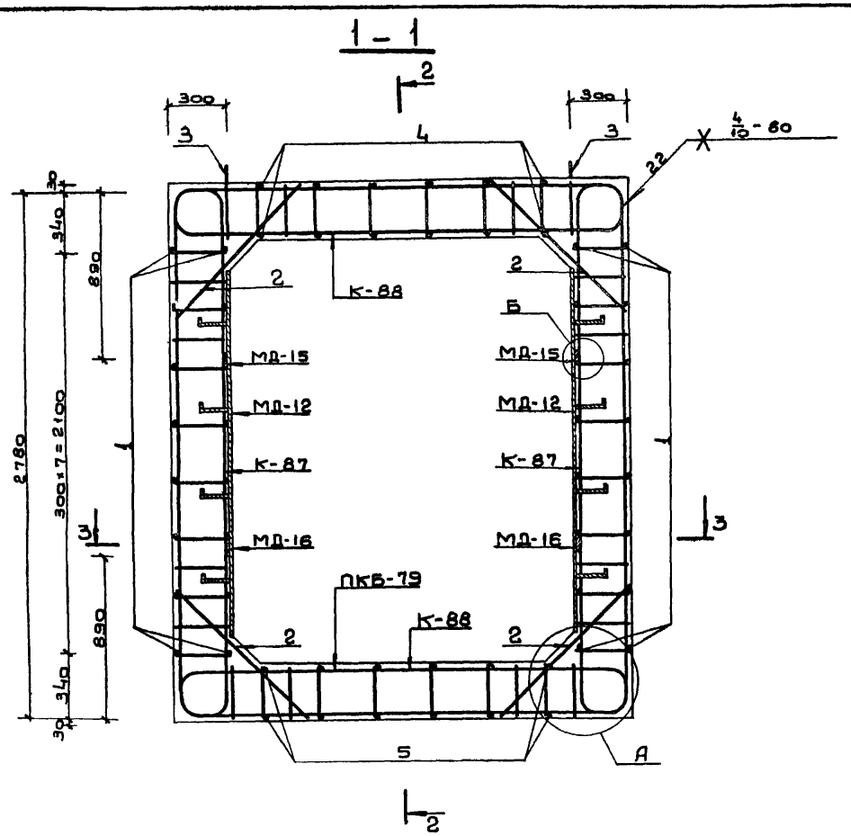

Ведомость металла на 1 каркас ПКБ-79

Марка эл-та	NN поз.	Эскиз	Сечение мм	Длина мм	Колич. шт.	Общая длина п.м.
К-87		См. на листе N69	16 A III	3620	6	21.7
			12 A III	2600		15.6
			10 A II	3480		20.9
К-88		См. на листе N69	16 A III	3220	11	35.4
			10 A III	2200		24.2
			10 A II	2900		31.9
К-94		См. на листе N71	16 A III	1920	8	15.4
			12 A III	1410		11.3
			10 A II	2320		18.6
Отдельные стержни	1	от 440 до 840 по 4 шт с интервалом 100 мм	10 A II	Сср=640	28	17.9
	2	1040	16 A III	1040	22	22.9
	3	380 (80)	18 A I	1040	6	6.2
	4	920	10 A II	320	12	3.8
	5	920	10 A II	920	12	11.0
	6	2880	16 A III	2880	4	11.5
МД-12		См. на листе N62	-6×80	1900	2	3.8
			-5×50	600		1.2
МД-16		Полоса	-6×80	760	2	1.5
МД-15		Полоса	-6×80	560	2	1.1

Выборка металла на 1 каркас ПКБ-79

Сортамент ГОСТ	Сечение мм	Общая длина п.м.	Масса 1 п.м. кг	Общая масса кг
Горячекатаная арматурная сталь кл. A III ГОСТ 5781-75	16 A III	108.9	1.58	168.9
	12 A III	26.9	0.888	23.9
	10 A III	24.2	0.617	14.9
Горячекатаная арматурная сталь кл. A II ГОСТ 5781-75 В ст5 сп. пс2 ГОСТ 380-71	10 A II	104.1	0.617	64.2
Горячекатаная арматурная сталь кл. A I ГОСТ 5781-75 В ст3 сп. пс2 ГОСТ 380-71	18 A I	6.2	1.99	12.4
Сталь прокатная полосовая ГОСТ 103-76 В ст3 пс5 ГОСТ 380-71	-6×80	6.4	3.77	24.1
	-5×50	1.2	1.96	2.4

Характеристика изделия

Марка изделия	Объем бетона м³	Вес изделия т	Марка бетона	Расход стали, кг: Арматурной A I	A II	A III	Полосовой
ВВСс-II-1.8×2.2 ПВ	1.93	4.9	300	12.4	64.2	207.7	26.5

Примечания:

1. Опалубочный чертеж блока см. на листе N3
2. Размеры даны по наружным граням рабочих стержней.
3. Стержни плоских каркасов большего диаметра ориентировать в стенках к наружной грани, в покрытии и днище - к внутренней грани блока.
4. Узлы А, Б, В см. на листе N62.

Изм.	Лист	N докум.	Подп.	Дата	ТДК-Н-I-75/2-039
Гл.инж.пр.		Ларичев		5.06	Блок железобетонный ВВСс-II-1,8×2,2 ПВ
Нач.отд.		Панкратов		5.06	
Зам.нач.отд.		Щербаков		5.06	
Гл.констр.		Бочаров		5.06	
Нач.группы		Неустроев		5.06	
Проектир.		Волкова		5.06	
Проверил		Щербаков		5.06	

Лит. | Масса 4.9т | Масштаб

Лист 39 | Листов

ВЧ 14262

Типовые изделия серии ТДК-Н-I-75/2 Выпуск 4

1 – 1

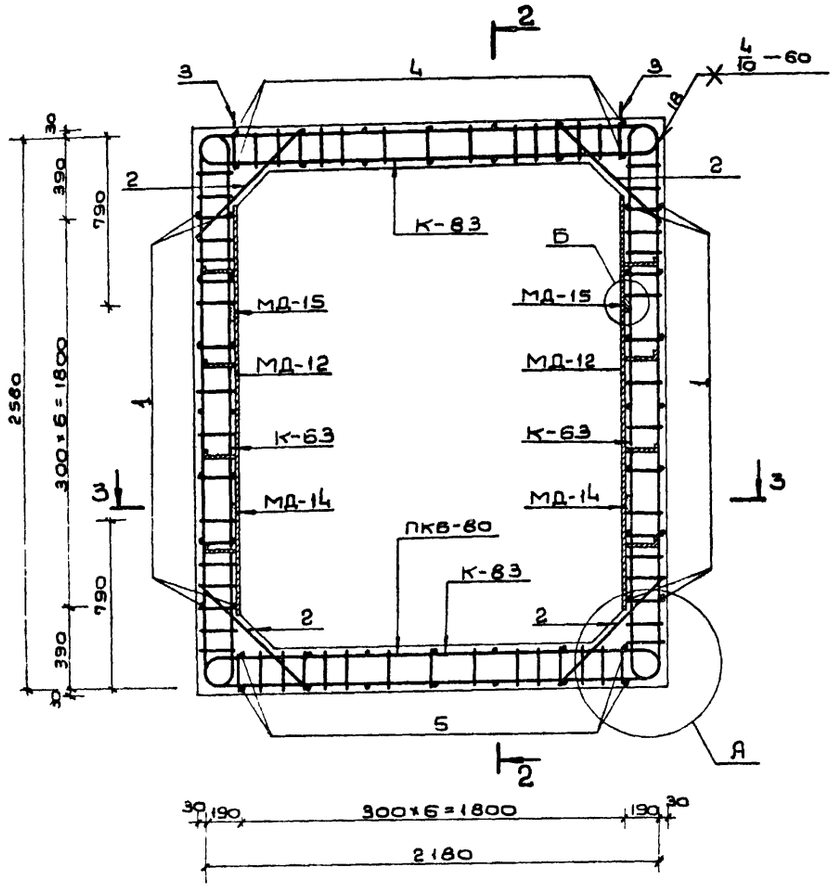

2 – 2

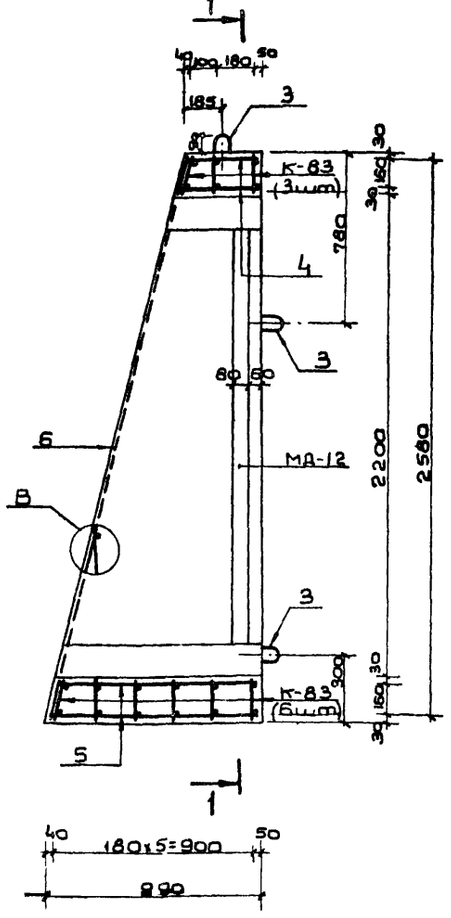

3 – 3

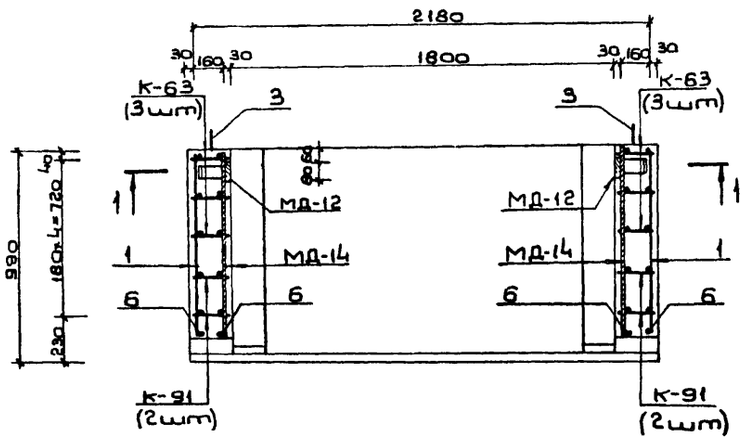

Ведомость металла на 1 каркас ПКБ-80

Марка элемента	N N поз.	Эскиз	Сечение мм	Длина мм	Колич шт	Общая длина п.м.
К-63		См. на листе N63	12 А III	3140	6	18.8
			10 А III	2400		14.4
			10 А II	3420		20.5
К-83		См. на листе N68	10 А III	4700	9	42.3
			10 А II	2850		25.7
К-91		См. на листе N 70	12 А III	1690	4	6.8
			10 А III	1320		5.0
			10 А II	2280		9.1
Отдельные позиции	1	от 460 до 860 по 4 шт. с интервалом 100 мм	10 А II	$\ell_{ср}$=640	28	17.9
	2	720	10 А III	720	18	13.0
	3	280 90 R30	16 А I	840	6	5.0
	4	370	10 А II	370	14	5.2
	5	940	10 А II	940	14	13.2
	6	2670	12 А III	2670	4	10.7
МД-12		См. на листе N62	-6×80	1900	2	3.8
			-5×50	600		1.2
МД-14		Полоса	-6×80	770	2	1.5
МД-15		Полоса	-6×80	560	2	1.1

Выборка металла на 1 каркас ПКБ-80

Сортамент гост	Сечение мм	Общая длина п.м	Масса 1 п.м кг	Общая масса кг
Горячекатаная арматурная ст кл А III гост 5781-75	12 А III	36.3	0.888	32.2
	10 А III	75.0	0.617	46.3
Горячекатаная арматурная сталь кл А II гост 5781-75 В ст 5 сп. пс2 гост 380-71	10 А II	91.6	0.617	56.9
Горячекатаная арматурная сталь кл А I гост 5781-75 В ст3 сп. пс2 гост 380-71	16 А I	5.0	1.58	7.9
Сталь прокатная полосовая гост 103-76	-6×80	6.4	3.77	24.1
В ст3 пс6 гост 380-71	-5×50	1.2	1.96	2.4

Характеристика изделия

Марка изделия	Объем бетона $м^3$	Масса изделия т	Марка бетона	Расход стали, кг			
				Арматурной			Полосовой
				А I	А II	А III	
ВВТс-V-1.8×2.2 ПВ	1.29	3.3	300	7.9	56.9	78.5	26.3

Примечания:

1. Опалубочный чертеж блока см. на листе N4.
2. Размеры даны по наружным граням рабочих стержней.
3. Стержни плоских каркасов большего диаметра ориентировать в стенах к наружной грани блока.
4. Узлы А, Б, В см. на листе N62.

Изм	Лист	N докум.	Подп.	Дата
Т.инж.пр.		Ларичев		
Нач.отд.		Панников		5.06
Зам.нач.отд.		Щербаков		5.06
Глав.спец.		Бочаров		5.6
Рук.группы		Неустроев		5.6
Проект.		Волкова		5.6
Проверил		Щербаков		5.06

ТДК-Н-I-75/2-040

Блок железобетонный ВВТс-V-1,8-2,2 ПВ.

Лит	Масса	Масштаб
Р	3.3т	

Лист 40 | Листов

В/ч 14262

Инв. N подл. | Подп. и дата | Взам. инв. N | Инв. N дубл. | Подп. и дата

Типовые изделия серии ТДК-Н-I-75/2 Выпуск 4

1 – 1

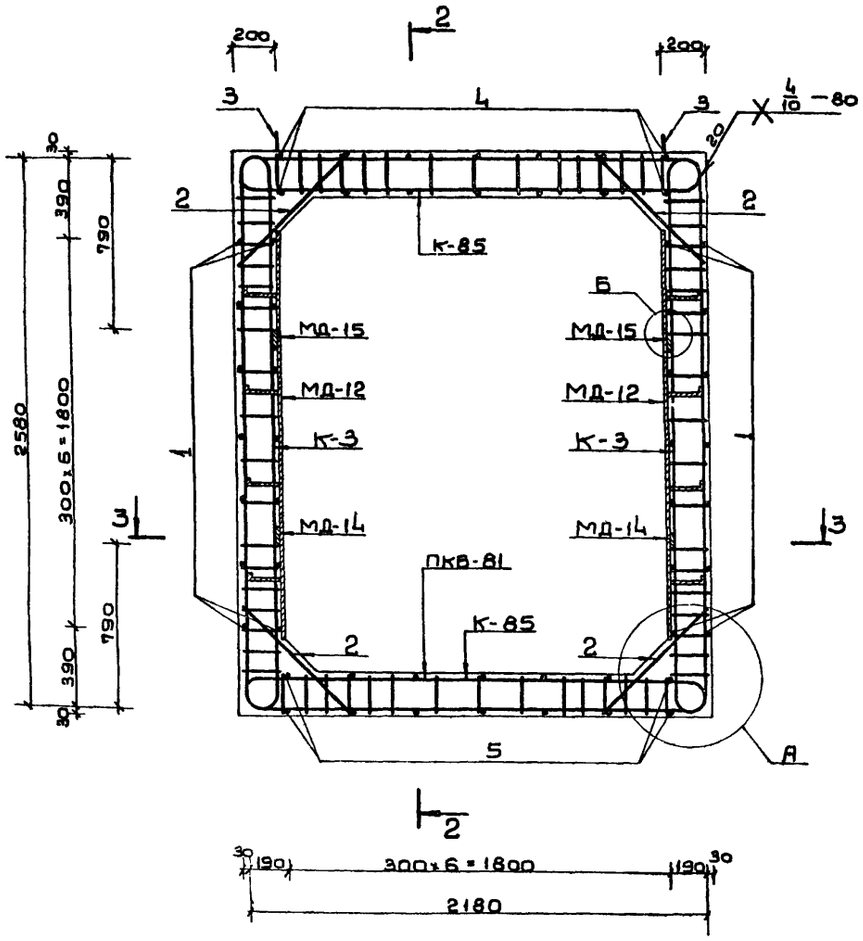

2 – 2

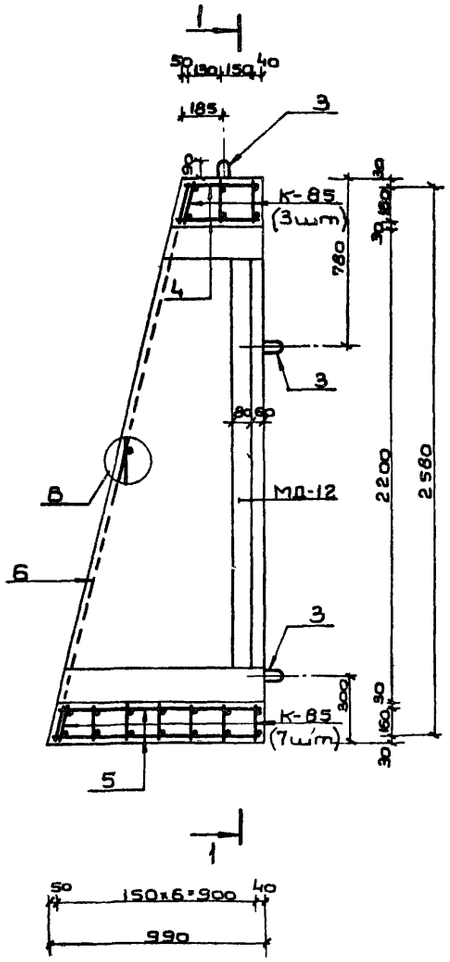

3 – 3

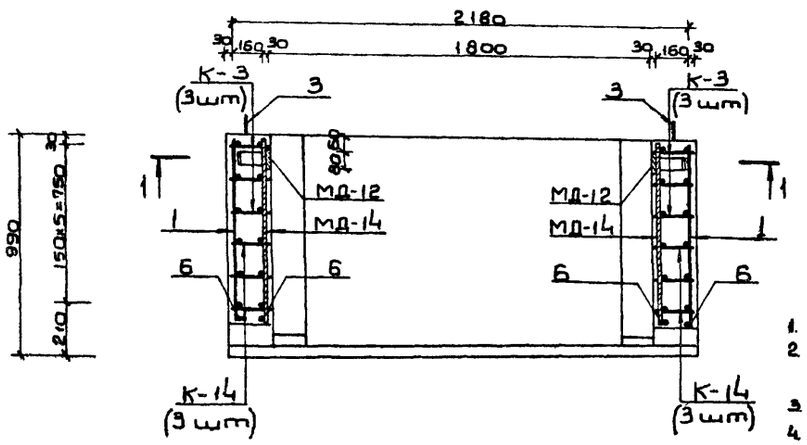

Ведомость металла на 1 каркас ПКВ-80

Марка элемента	NN поз.	Эскиз	Сечение мм	Длина мм	Колич. шт.	Общая длина п.м.
К-3		См. на листе N52 выпуска 3	16 А III	3220	6	19.3
			12 А III	2400		14.4
			10 А II	3420		20.5
К-85		См. на листе N69	16 А III	2820	10	28.2
			10 А III	2000		20.0
			10 А II	2850		28.5
К-14		См. на листе N54 выпуска 3	16 А III	1820	6	10.9
			12 А III	1410		8.5
			10 А II	2470		14.8
Отдельные стержни	1	от 440 до 840 по 4 шт. с интервалом 100	10 А II	Сср=640	28	17.9
	2	720	16 А III	720	20	14.4
	3	280 (R30, 90)	16 А I	840	6	5.0
	4	370	10 А II	370	14	5.2
	5	940	10 А II	940	14	13.2
	6	2670	16 А III	2670	4	10.7
МД-12		См. на листе N62	-6×80	1900	2	3.8
			-6×50	600		1.2
МД-14		Полоса	-6×80	770	2	1.5
МД-15		Полоса	-6×80	560	2	1.1

Выборка металла на 1 каркас ПКВ-81

Сортамент гост	Сечение мм	Общая длина п м	Масса 1 п.м. кг	Общая масса кг
Горячекатаная арматурная сталь кл. А III ГОСТ 5781-75	16 А III	83.5	1.58	131.9
	12 А III	22.9	0.888	20.3
	10 А III	20.0	0.617	12.3
Горячекатаная арматурная сталь кл. А II ГОСТ 5781-75 В ст 5 сп. пс2 ГОСТ 380-71	10 А II	100.1	0.617	61.8
Горячекатаная арматурная сталь кл. А I ГОСТ 5781-75 В ст 3 сп. пс2 ГОСТ 380-71	16 А I	5.0	1.58	7.9
Сталь прокатная полосовая ГОСТ 103-76	-6×80	6.4	3.77	24.1
В ст3 пс6 ГОСТ 380-71	-5×50	1.2	1.96	2.4

Характеристика изделия

Марка изделия	Объем бетона м³	Масса изделия т	Марка бетона	Расход стали, кг: Арматурной А I	А II	А III	Полосовой
БВТс-IV-1.8×2.2 ПВ	1.29	3.3	300	7.9	61.8	164.5	26.5

Примечания:

1. Опалубочный чертеж блока см. на листе N 4.
2. Размеры даны по наружным граням рабочих стержней.
3. Узлы А, Б, В см. на листе N 62.
4. Стержни плоских каркасов бо́льшего диаметра ориентировать в стенах к наружной грани, в покрытии и днище – к внутренней грани блока.

Изм	Лист	N докум	Подп	Дата
Гл.инж.пр.		Ларичев		
Нач.отд.		Панников		5.6
Зам.нач.отд.		Щербаков		5.06
Гл.спец.		Бочаров		5.06
Рук.группы		Неустроев		5.6
Проект.		Волкова		5.6
Проверил		Щербаков		5.06

ТДК-Н-I-75/2-041

Блок железобетонный БВТс-IV-1.8×2.2 ПВ

Лит.	Масса	Масштаб
Р	3,3т	

Лист 41 Листов

В/Ч 14262

Инв. N подл. | Подп. и дата | Взам. инв. N | Инв. N дубл. | Подп. и дата

15076-02 43

Выпуск 4

Типовые изделия серии ГДК-Н-I-75/2

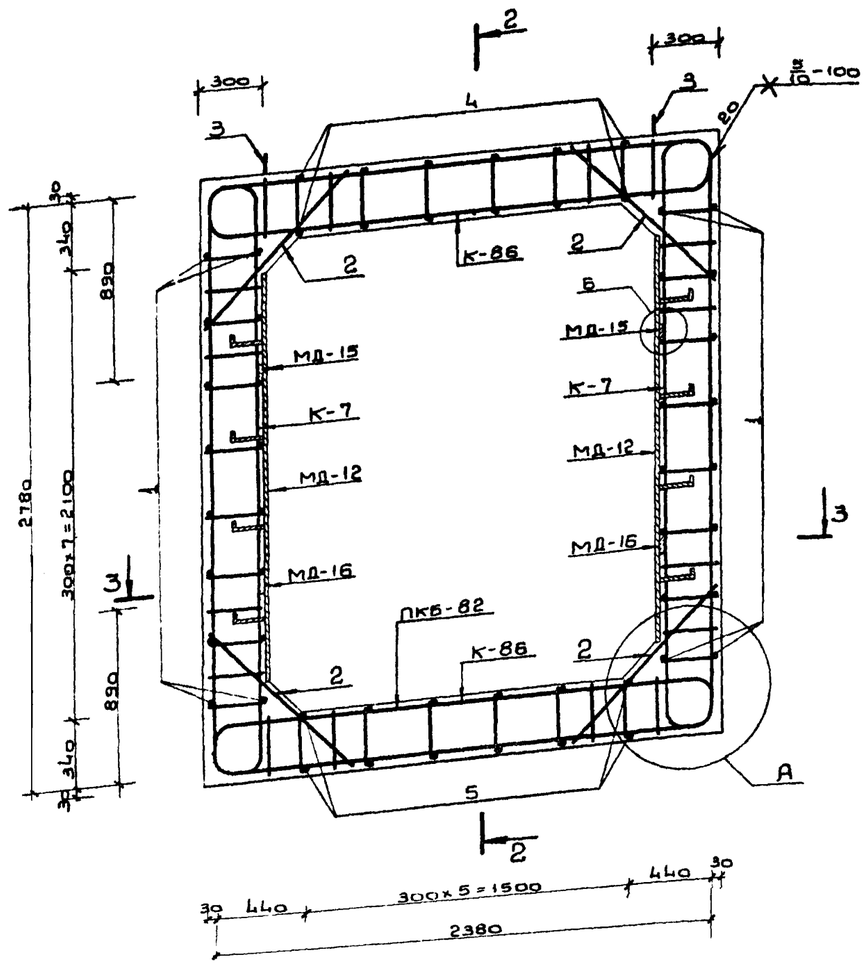

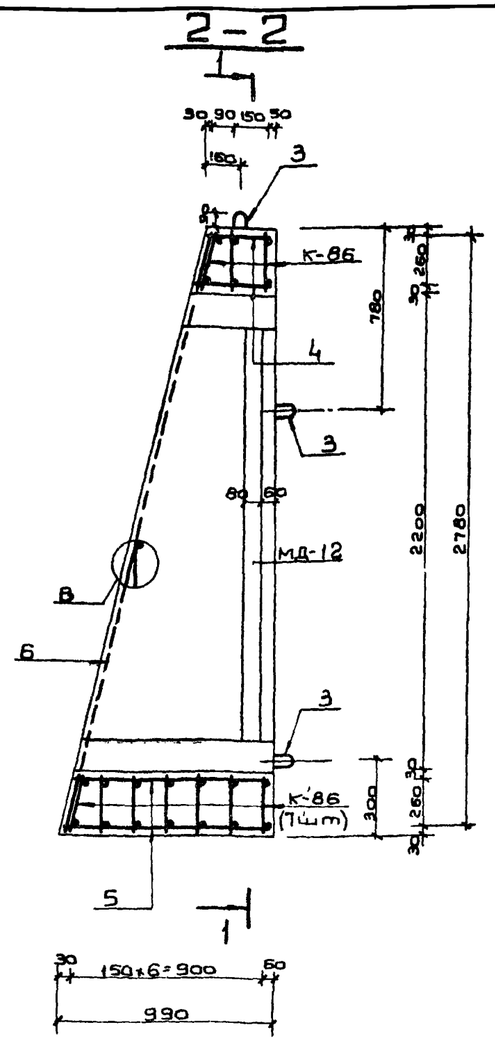

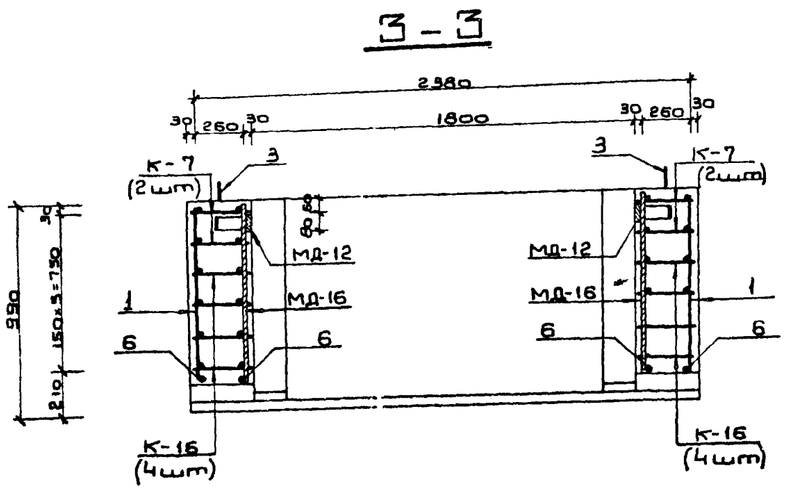

Ведомость металла на 1 каркас ПКБ-82

Марка элемента	N N поз.	Эскиз	Сечение мм	Длина мм	Колич. шт.	Общая длина п.м.
К-7		См. на листе N 53 выпуска 3	20 А III	3250	4	13.0
			16 А III	2500		10.0
			10 А II	3480		13.9
К-86		См. на листе N 69	20 А III	3300	10	33.0
			12 А III	2080		20.8
			10 А II	2900		29.0
К-16		См. на листе N 55 выпуска 3	20 А III	2275	8	18.2
			16 А III	1705		13.6
			10 А II	2900		23.2
Отдельные стержни	1	От 440 до 840 по 4 шт. с интервалом 100 мм	10 А II	$l_{ср}$=640	28	17.9
	2	1040	20 А III	1040	20	20.8
	3	380 (R30, 90)	18 А I	1040	6	6.2
	4	320	10 А II	320	12	38.4
	5	920	10 А II	920	12	11.0
	6	2880	20 А III	2880	4	11.5
МД-12		См. на листе N 62	-6×80	1900	2	3.8
			-5×50	600		1.2
МД-16		Полоса	-6×80	760	2	1.5
МД-15		Полоса	-6×80	560	2	1.1

Выборка металла на 1 каркас ПКБ-83

Сортамент ГОСТ	Сечение мм	Общая длина п.м	Масса 1 п.м кг	Общая масса кг
Горячекатаная арматурная сталь кл. А III ГОСТ 5781-75	20 А III	96.5	2.47	238.4
	16 А III	23.6	1.58	37.3
	12 А III	20.8	0.888	18.5
Горячекатаная арматурная сталь кл. А II ГОСТ 5781-75 В ст 5 сп. пс 2 ГОСТ 380-71	10 А II	133.4	0.617	82.3
Горячекатаная арматурная сталь кл. А I ГОСТ 5781-75 В ст 3 сп. пс 2 ГОСТ 380-71	18 А I	6.2	1.99	12.4
Сталь прокатная полосовая ГОСТ 103-76	-6×80	6.4	3.77	24.1
В ст 3 пс 6 ГОСТ 380-71	-5×50	1.2	1.96	2.4

Характеристика изделия

Марка изделия	Объем бетона м³	Масса изделия т	Марка бетона	Расход стали, кг: Арматурной А I	А II	А III	Полосовой
БВТс-III-1.8×2.2 ПВ	1.93	4.9	300	12.4	82.3	294.2	26.5

Примечания:

1. Опалубочный чертеж блока см. на листе N 4.
2. Размеры даны по наружным граням рабочих стержней.
3. Стержни плоских каркасов бо́льшего диаметра ориентировать в стенах к наружной грани, в покрытии и днище – к внутренней грани блока.
4. Узлы А, Б, В см. на листе N 62.

Изм.	Лист	N докум.	Подп.	Дата
Гл.инж.пр.		Ларичев		
Нач.отд.		Панников		5.6
Зам.нач.отд.		Щербаков		5.06
Слов.спец.		Бочаров		5.6
Рук.группы		Неустроев		5.6
Проектир.		Волкова		5.6
Проверил		Щербаков		5.06

ТДК-Н-I-75/2-042

Блок железобетонный БВТс-III-1,8×2,2 ПВ

Лит.	Масса	Масштаб
Р	4,9т	

Лист 42 | Листов

В/Ч 14262

Инв. N подл. | Подп. и дата | Взам. инв. N | Инв. N дубл. | Подп. и дата

Выпуск 4

Типовые изделия серии ТДК-Н-I-75/2

Инв.№подл. | Подп. и дата | Взам.инв.№ | Инв.№дубл. | Подп. и дата

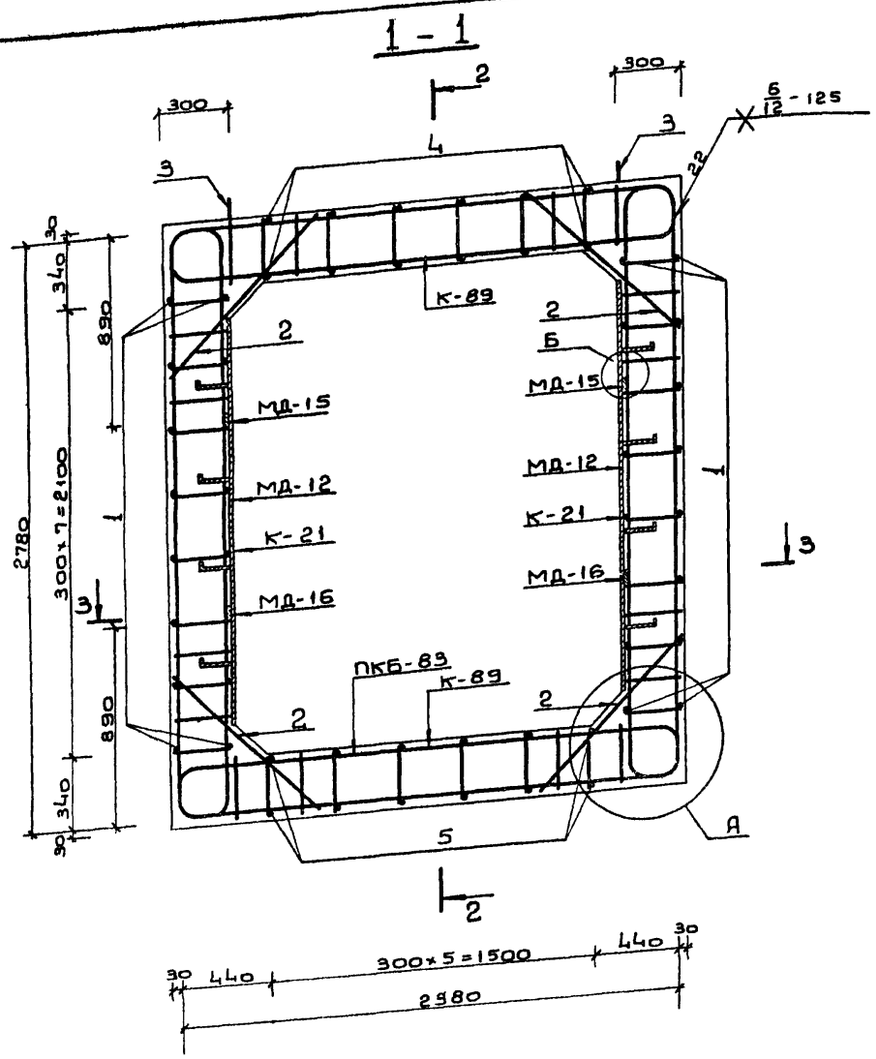

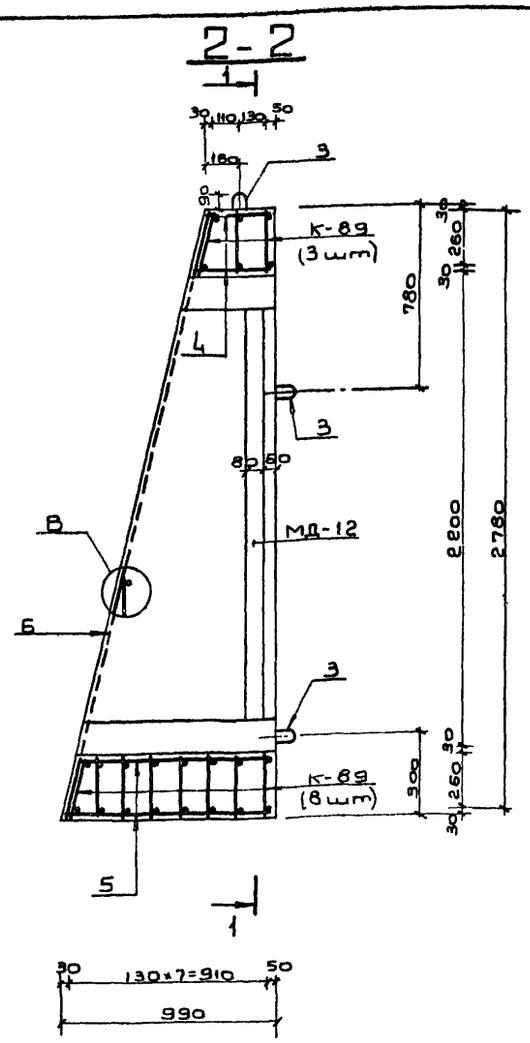

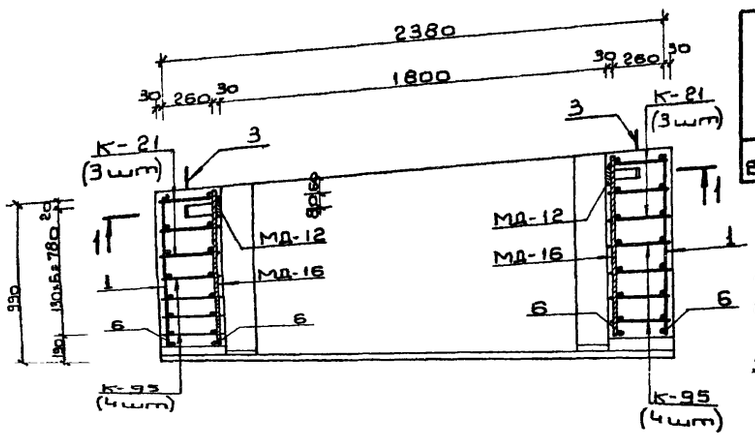

Ведомость металла на 1 каркас ПКБ-83

Марка эл-та	NN поз.	Эскиз	Сечение мм	Длина мм	Колич. шт.	Общая длина п.м.
К-21		См. на листе N 57 Выпуск 3	25 AIII	9800	6	28.8
			20 AIII	2480		14.9
			10 AII	3480		20.9
К-89		См. на листе N 70	25 AIII	3420	11	37.6
			16 AIII	2080		22.9
			10 AII	2900		31.9
К-95		См. на листе N 72	25 AIII	2030	8	16.2
			20 AIII	1360		10.9
			10 AII	2320		18.6
Отдельные стержни	1	от 440 до 840 по 4 шт с интервалом 100 мм	10 AII	Ср=640	28	17.9
	2	1040	25 AIII	1040	22	22.9
	3	380 (R30, 90)	18 AI	1040	6	6.2
	4	320	10 AIII	320	12	38.4
	5	920	10 AII	920	12	11.0
	6	2880	16 AIII	2880	4	11.5
МД-12		См. на листе N 62	-6×80	1900	2	3.8
			-5×50	600		1.2
МД-16		Полоса	-6×80	760	2	1.5
МД-15		Полоса	-6×80	560	2	1.1

Выборка металла на 1 каркас ПКБ-83

Сортамент ГОСТ	Сечение мм	Общая длина п.м.	Масса 1 п.м кг	Общая масса кг
Горячекатаная арматурная сталь кл. AIII ГОСТ 5781-75	25 AIII	99.5	3.85	383.1
	20 AIII	25.8	2.47	63.7
	16 AIII	34.4	1.58	54.4
Горячекатаная арматурная сталь кл. AII ГОСТ 5781-75 В ст5Сп пс2 ГОСТ 380-71	10 AII	138.7	0.617	85.6
Горячекатаная арматурная сталь кл. AI ГОСТ 5781-75 В ст3 Сп, пс2 ГОСТ 380-71	18 AI	6.2	1.99	12.4
Сталь прокатная полосовая ГОСТ 103-76 В ст3 пс6 ГОСТ 380-71	-6×80	6.4	3.77	24.1
	-5×50	1.2	1.96	2.4

Характеристика изделия

Марка изделия	Объем бетона м³	Вес изделия т	Марка бетона	Расход стали, кг: Арматурной AI	AII	AIII	Полосовой
ВВТс-II-1.8×2.2 ПВ	1.93	4.9	300	12.4	85.6	501.2	26.5

Примечания

1. Опалубочный чертеж блока см. на листе N 4.
2. Размеры даны по наружным граням рабочих стержней.
3. Стержни плоских каркасов большего диаметра ориентировать в стенах к наружной грани, в покрытии и днище - к внутренней грани блока.
4. Узлы А, Б, В см. на листе N 62.

Изм.	Лист	N докум.	Подп.	Дата
Гл.инж.пр.	Ларичев			5.06
Нач.отд.	Панилов			5.06
Зам.нач.отд.	Щербаков			5.06
Гл.в.спец.	Бочаров			5.06
Рук.группы	Неустроев			5.06
Проектир.	Волкова			5.06
Проверил	Щербаков			5.06

ТДК-Н-I-75/2-043

Блок железобетонный ВВТс-II-1.8×2.2 ПВ

Лит	Масса	Масштаб
Р	4.9т	
Лист 43	Листов	

8|4|4262

15076-02 45

Выпуск 4

Типовые изделия серии ТДК-Н-I-75/2

Инв.№ подл. | Подп. и дата | Взам.инв.№ | Инв.№ дубл. | Подп. и дата

1-1

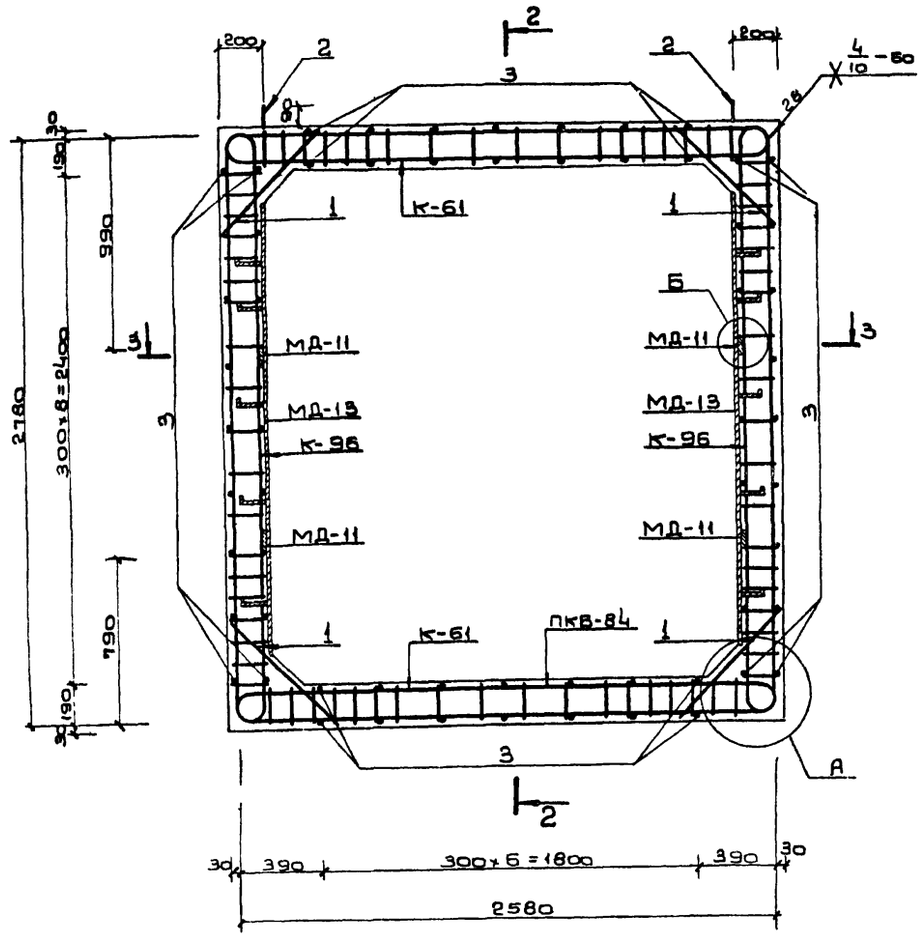

2-2

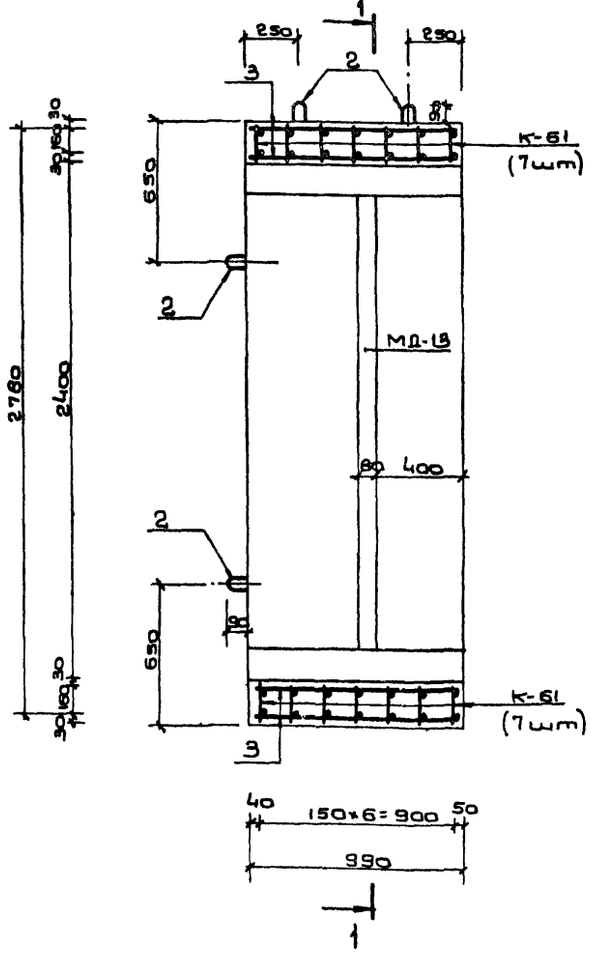

3-3

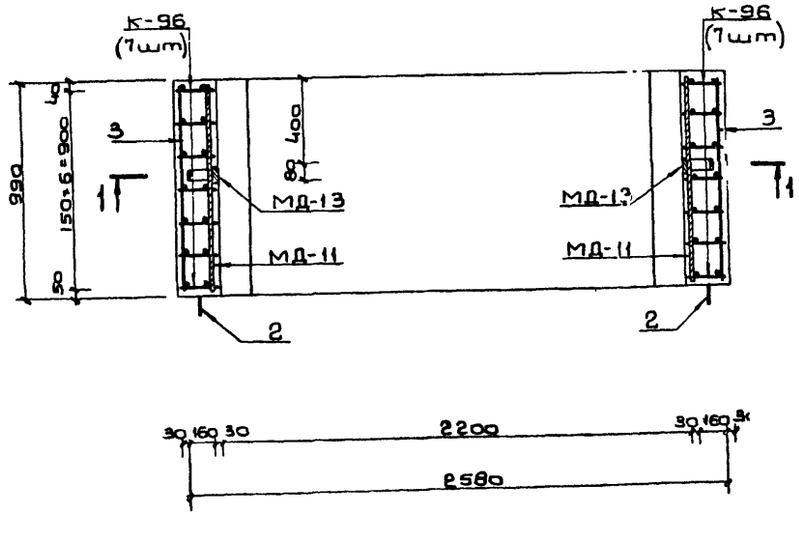

Примечания:

1. Опалубочный чертеж блока см. на листах NN 3, 4.
2. Узлы А, Б см. на листе N62.
3. Размеры даны по наружным граням рабочих стержней.
4. Стержни плоских каркасов бо́льшего диаметра ориентировать в стенах к наружной грани блока.
5. Так как данный блок имеет двойное применение, на нем проставлять два наименования: 6ВСс-$\overline{V}$-2,2×2,4 и 6ВТс-$\overline{V}$-2,2×2,4.

Ведомость металла на 1 каркас ПКБ-84

Марка элем.	NN поз.	Эскиз	Сечение или ф мм	Длина мм	Колич. шт.	Общая длина п.м.
К-96		См. лист N72	12 AIII	3340	14	46.8
			10 AIII	2600		36.4
			10 AII	3610		50.5
К-61		См. лист N63	10 AIII	5500	14	77.0
			10 AII	3420		47.9
Отдельные позиции	1	720	10 AIII	720	28	20.2
	2	280 80 R30	16 AT	840	8	6.7
	3	980	10 AII	980	60	58.8
МД-11		Полоса	-6×80	980	4	4.0
МД-13		См. лист N62	-6×80	2100	2	4.2
			-5×50	750		1.5

Выборка металла на 1 каркас ПКБ-84

Сортамент ГОСТ	Сечение или ф мм	Общая длина п.м.	Масса 1 п.м кг	Общая масса кг
Горячекатаная арматурная сталь кл. AIII ГОСТ 5781-75	12 AIII	46.8	0.888	41.6
	10 AIII	133.6	0.617	82.4
Горячекатаная арматурная сталь кл. AII ГОСТ 5781-75 Ст5 сп, пс2 ГОСТ 380-71	10 AII	157.2	0.617	97.0
Горячекатаная арматурная сталь кл. AI ГОСТ 5781-75 Ст3 сп, пс2 ГОСТ 380-71	16 AI	6.7	1.58	10.6
Сталь прокатная полосовая ГОСТ 103-76	-6×80	8.2	3.77	30.9
Ст3 пс6 ГОСТ 380-71	-5×50	1.5	1.96	2.9

Характеристика изделия

Марка изделия	Объем бетона м³	Вес изделия т	Марка бетона	Расход стали, кг			
				Арматурной			Полосовой
				AI	AII	AIII	
6ВТс-$\overline{V}$-2,2×2,4 6ВСс-$\overline{V}$-2,2×2,4	2,14	5,4	300	10.8	97.0	124.0	33.8

					ТДК-Н-I-75/2-044
Изм.	Лист	N докум.	Подп.	Дата	
Гл.инжир.	Ларичев				Блоки железобетонные 6ВСс-$\overline{V}$-2,2×2,4 6ВТс-$\overline{V}$-2,2×2,4
Нач.отд.	Панников				Лит. Р; Масса 6,4т; Масштаб
Зам.нач.отд.	Щербаков				Лист 44; Листов
Гл.спец.	Бочаров				
Рук.группы	Неустроев				
Проектир.	Часных				
Проверил	Щербаков				В/4 14262

Типовые изделия серии ТКД-Н-I-75/2

1-1

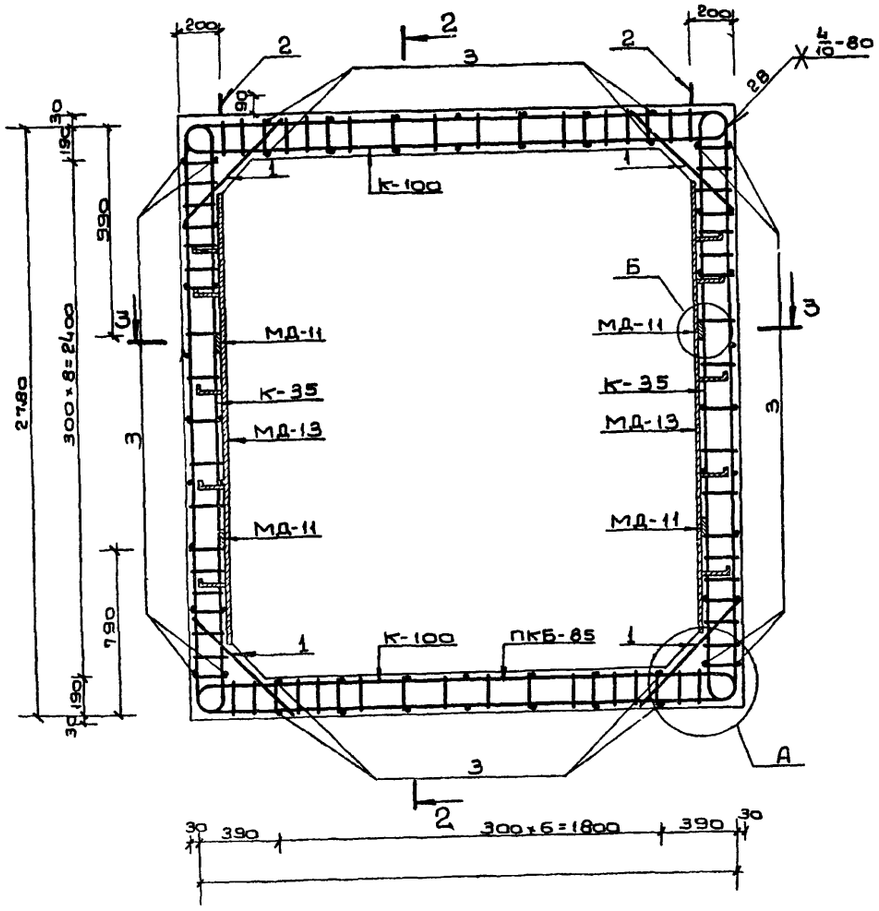

2-2

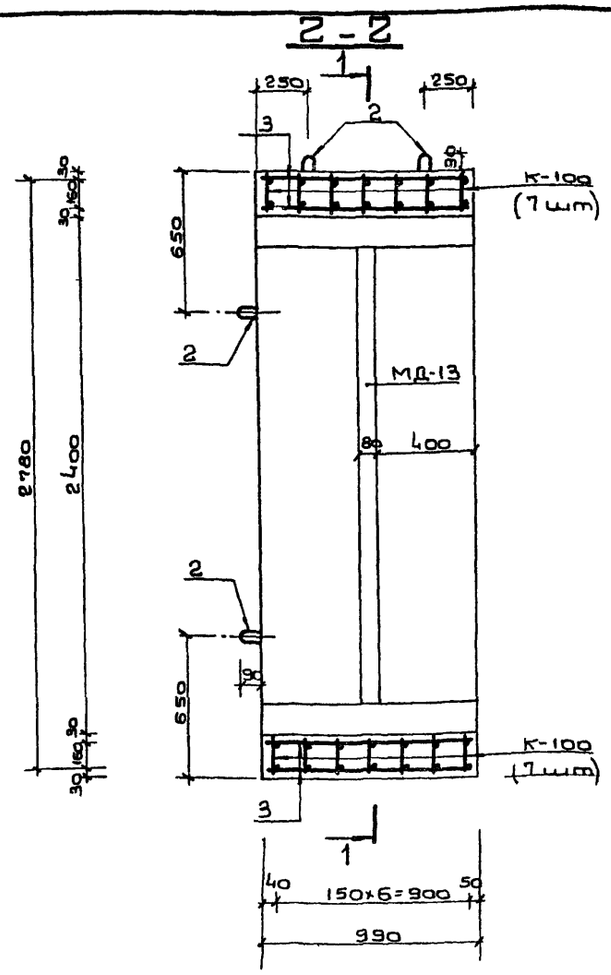

3-3

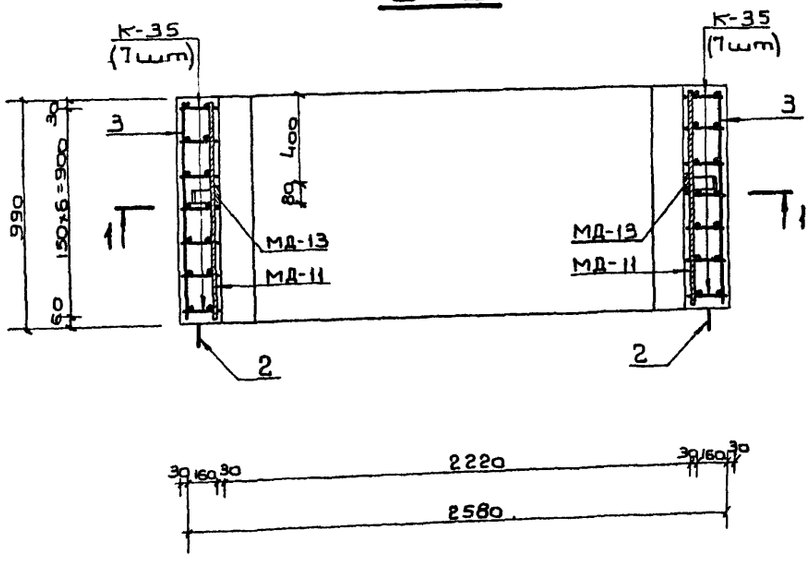

Примечания:

1. Ополубочный чертеж блока см. на листах NN 3,4.
2. Узлы А,Б см. на листе N 62.
3. Размеры даны по наружным граням рабочих стержней.
4. Стержни плоских каркасов бо́льшего диаметра ориентировать в покрытии и днище - к внутренней грани, в стенах - к наружной грани блока.
5. Так как данный блок имеет двойное применение, на нем проставляются два наименования: БВСс-IV-2,2×2,4 и БВТс-IV-2,2×2,4.

Ведомость металла на 1 каркас ПКБ-85

Марка элемента	NN поз.	Эскиз	Сечение или ф мм	Длина мм	Колич. шт.	Общая длина п.м
К-35		См. лист N 60 выпуска 3	16 AIII	3400	14	47.6
			12 AIII	2600		36.4
			10 AII	3600		50.4
К-100		См. лист N 73	16 AIII	3210	14	45.1
			10 AIII	2400		33.6
			10 AII	3420		47.9
Отдельные позиции	1	720	12 AIII	720	28	20.2
	2	R30, 280, 30	16 AI	840	8	6.7
	3	980	10 AII	980	60	58.8
МД-11		Полоса	-6×80	990	4	4.0
МД-13		См. лист N 62	-6×80	2100	2	4.2
			-5×50	750		1.5

Выборка металла на 1 каркас ПКБ-85

Сортамент ГОСТ	Сечение или ф мм	Общая длина п.м.	Масса 1 п.м. кг	Общая масса кг
Горячекатаная арматурная сталь кл. AIII ГОСТ 5781-75	16 AIII	92.7	1.58	146.5
	12 AIII	56.6	0.888	50.3
	10 AIII	33.6	0.617	20.7
Горячекатаная арматурная сталь кл. AII ГОСТ 5781-75 Ст5 сп, пс2 ГОСТ 380-71	10 AII	157.1	0.617	96.9
Горячекатаная арматурная сталь кл. AI ГОСТ 5781-75 Ст3 сп, пс2 ГОСТ 380-71	16 AI	6.7	1.58	10.6
Сталь прокатная полосовая ГОСТ 103-76 Ст3 пс6 ГОСТ 380-71	-6×80	8.2	3.77	30.9
	-5×50	1.5	1.96	2.9

Характеристика изделия

Марка изделия	Объем бетона изделия м³	Вес изделия т	Марка бетона	Расход стали, кг: Арматурной AI	AII	AIII	Полосовой
БВСс-IV-2,2×2,4 БВТс-IV-2,2×2,4	2,14	5,4	300	10.6	96,9	217,5	33,8

Изм.	Лист	№ докум.	Подп.	Дата
Гл. инж. пр.		Ларичев		
Нач. отд.		Панников		5.06
Зам. нач. отд.		Щербаков		5.06
Гл. об. спец.		Бочаров		5.06
Рук. группы		Неустроев		5.06
Проектир.		Часных		5.06
Проверил		Щербаков		5.06

ТДК-Н-I-75/2-045

Блоки железобетонные БВСс-IV-2,2×2,4 БВТс-IV-2,2×2,4

Лит	Масса	Масштаб
Р	5,4т	

Лист 45 | Листов

В|4 14262

Инв. N подл. | Подп. и дата | Взам. инв. N | Инв. N дубл. | Подп. и дата

Типовые изделия серии ТДК-Н-I-75|2 Выпуск 4

Инв.№ подл. | Подп. и дата | Взам.инв.№ | Инв.№ дубл. | Подп. и дата | Инв.№ подл.

1-1

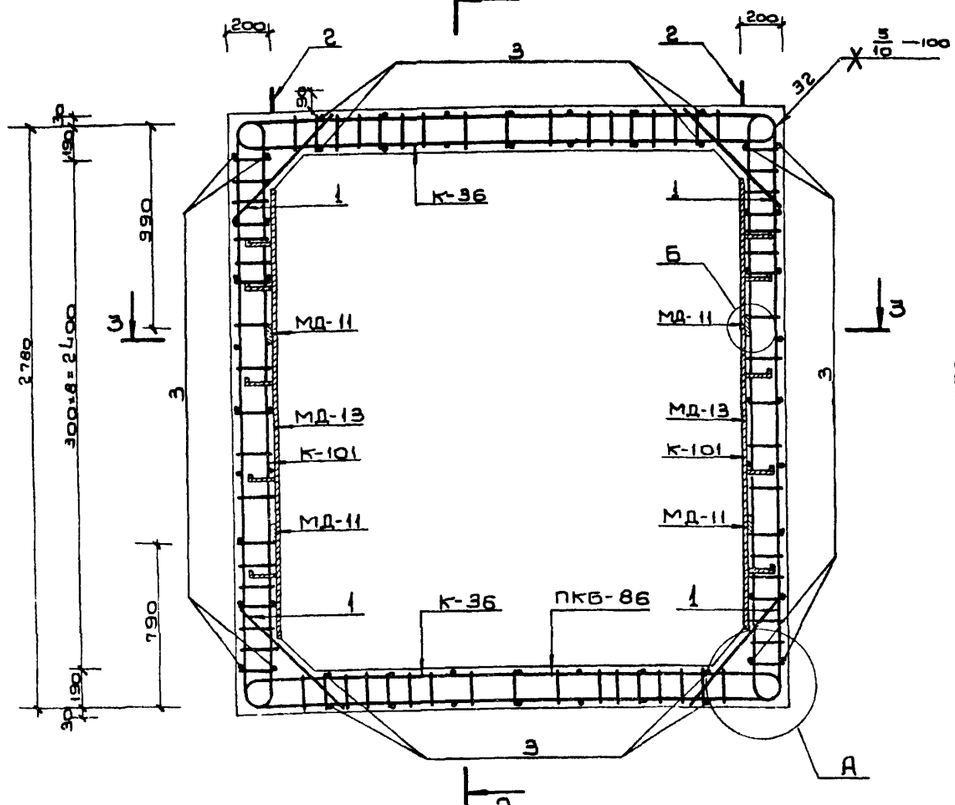

2-2

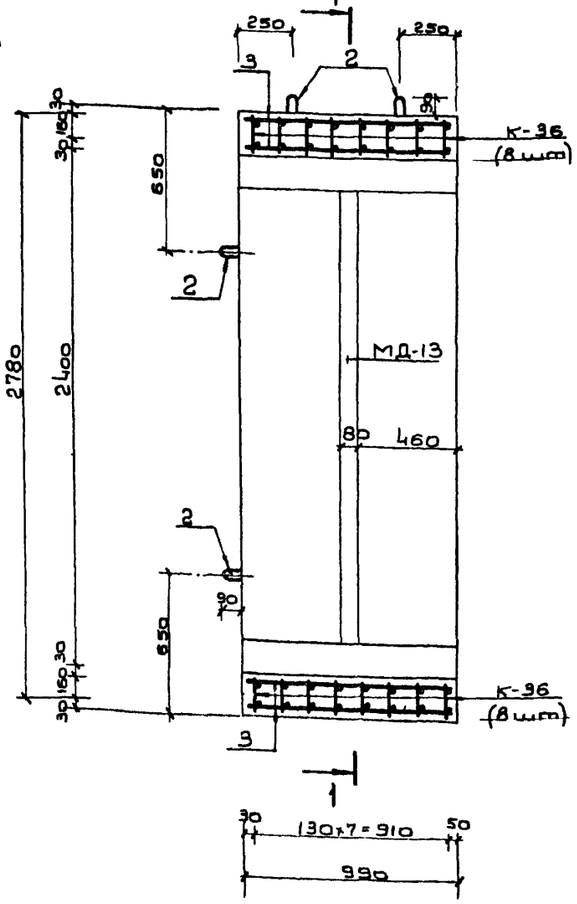

3-3

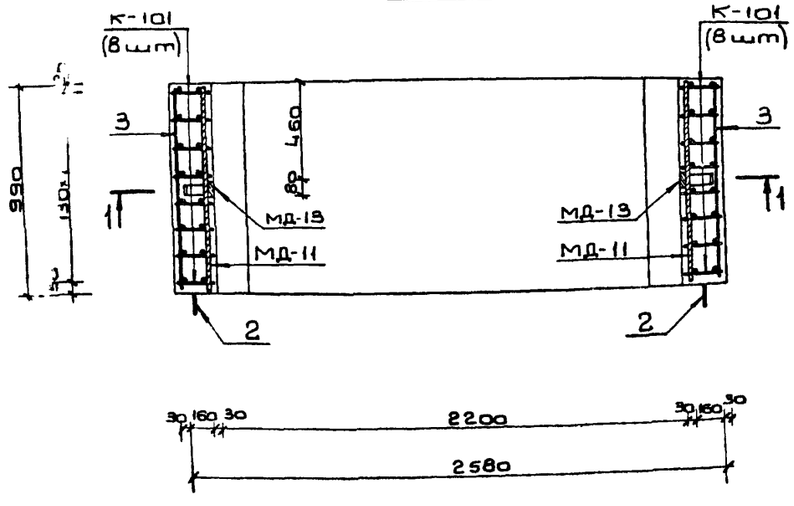

Примечания:

1. Опалубочный чертеж блока см. на листе N 3
2. Узлы А,Б см. на листе N 62
3. Размеры даны по наружным граням рабочих стержней.
4. Стержни плоских каркасов большего диаметра ориентировать в покрытии и днище - к внутренней грани, в стенах - к наружной грани блока

Ведомость металла на 1 каркас ПКБ-86

Марка элем.	N N поз	Эскиз	Сечение или ф мм	Длина мм	Кол-во шт	Общая длина п.м.
К-101		См. лист N 73	20 A III	3500	16	56.0
			12 A III	2600		41.6
			10 A II	3610		57.8
К-36		См. лист N 60 выпуска 3	16 A III	3180	16	51.0
			12 A III	2360		37.8
			10 A II	3230		51.6
Отдельные позиции	1	720	16 A III	720	92	23.0
	2	280, R90	16 A I	840	8	6.7
	3	980	10 A II	980	60	58.8
МД-11		Полоса	-6×80	990	4	4.0
МД-13		См. лист N 62	-6×80	2100	2	4.2
			-5×50	750		1.5

Выборка металла на 1 каркас ПКБ-86

Сортамент ГОСТ	Сечение или ф мм	Общая длина п.м	Масса 1 п.м кг	Общая масса кг
Горячекатаная арматурная сталь кл. A III ГОСТ 5781-75	20 A III	56.0	2.47	138.3
	16 A III	74.0	1.58	116.9
	12 A III	79.4	0.888	70.5
Горячекатаная арматурная сталь кл. A II ГОСТ 5781-75 / Ст5 сп, пс2 ГОСТ 380-71	10 A II	168.2	0.617	103.8
Горячекатаная арматурная сталь кл. A I ГОСТ 5781-75 / Ст3 сп, пс2 ГОСТ 380-71	16 A I	6.7	1.58	10.6
Сталь прокатная полосовая ГОСТ 103-76 / Ст3 пс6 ГОСТ 380-71	-6×80	8.2	3.77	30.9
	-5×50	1.5	1.96	2.9

Характеристика изделия

Марка изделия	Объем бетона м³	Вес изделия т	Марка бетона	Расход стали, кг			
				Арматурной A I	A II	A III	Полосовой
6ВСс-III-2,2×2,4	2,14	5,4	300	10.6	103.8	325.7	33.8

Изм.	Лист	N докум.	Подп.	Дата	ТДК-Н-I-75/2-46
Гл.инжпр.		Ларичев		5.6	Блок железобетонный 6ВСс-III-2,2×2,4
Нач.отд.		Панников		5.6	Лит Р; Масса 5,4т; Масштаб
Зам.нач.отд.		Щербаков		5.06	Лист 46; Листов
Гл.спец.		Бочаров		5.6	
Ркгруппы		Неустроев		5.6	
Проектир.		Часных		5.6	
Проверил		Щербаков		5.06	8/4 14262

Выпуск 4

Опалубка изделия серии ТДК-Н-I-75/2

Подп. и дата | Инв. № подл. | Взам. инв. № | Подп. и дата

1-1

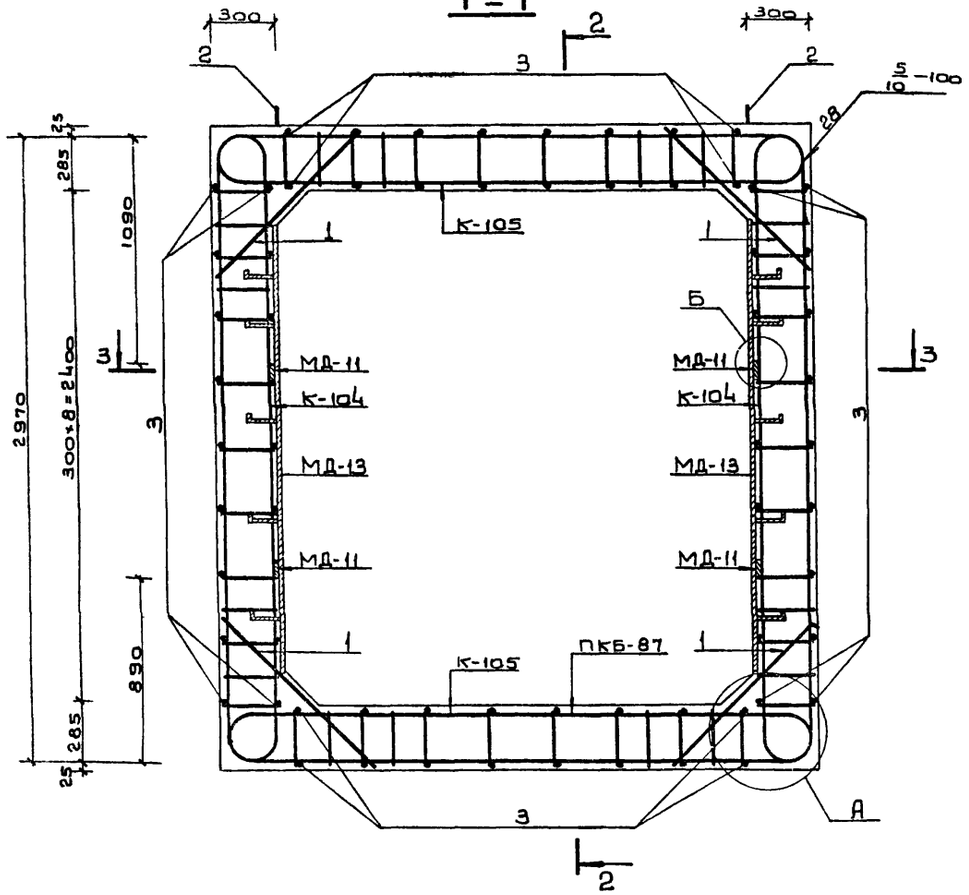

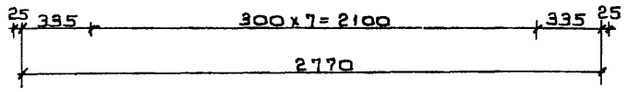

2-2

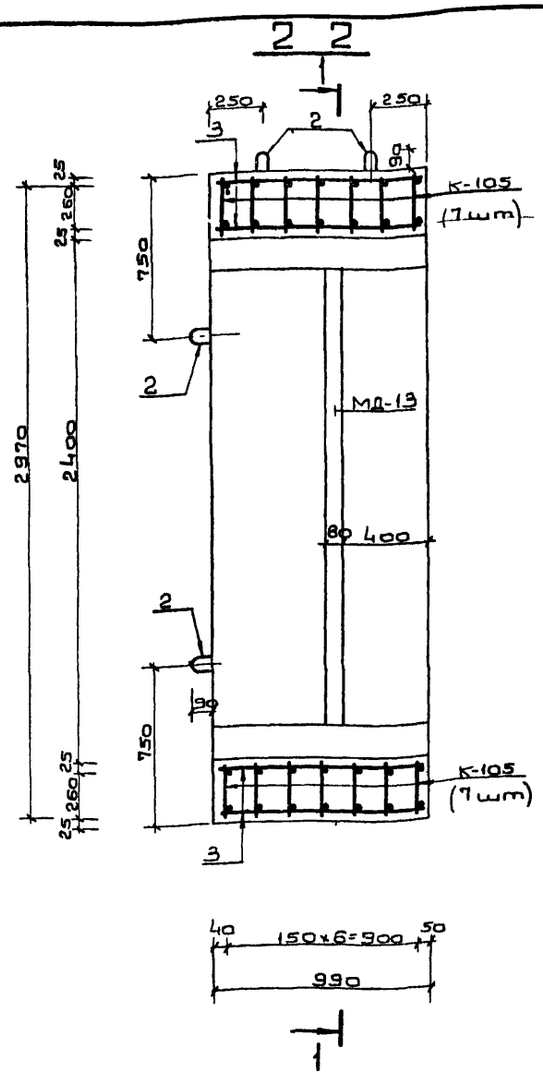

3-3

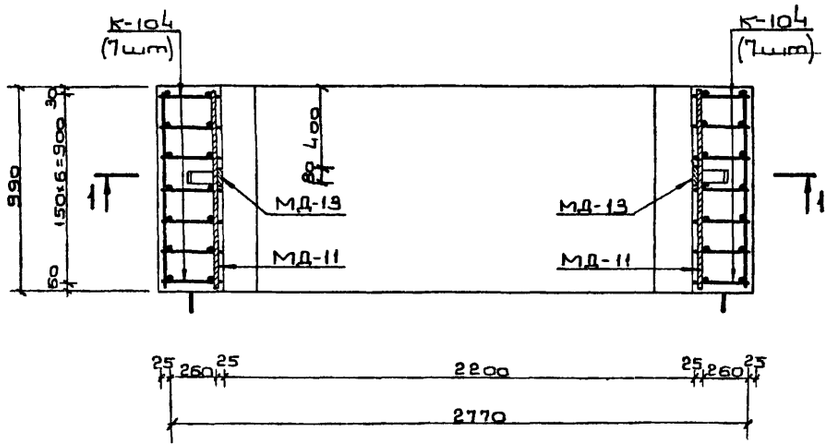

Примечания:

1. Опалубочный чертеж блока см. на листе N3.
2. Узлы А,Б см. на листе N62.
3. Размеры даны по наружным граням рабочих стержней.
4. Стержни плоских каркасов бо́льшего диаметра ориентировать в покрытии и днище к внутренней грани, в стенах - к наружной грани блока.

Ведомость металла на 1 каркас ПКБ-87

Марка элемента	NN поз	Эскиз	Сечение или ф мм	Длина мм	Колич шт.	Общая длина п.м
К-104		См. лист N74	20 AIII	3920	14	54.9
			12 AIII	2700		37.8
			10 AII	3770		52.8
К-105		См. лист N74	20 AIII	3700	14	51.8
			12 AIII	2480		34.7
			10 AII	3480		48.7
Отдельные позиции	1	1040	16 AIII	1040	28	29.1
	2	440, 830, 90	16 AI	1160	8	9.3
	3	980	10 AII	980	64	62.7
МД-11		Полоса	-6×80	990	4	4.0
МД-13		См. лист N62	-6×80	2100	2	4.2
			-5×50	750		1.5

Выборка металла на 1 каркас ПКБ-87

Сортамент, ГОСТ	Сечение или ф мм	Общая длина п.м	Масса 1 п.м кг	Общая масса кг
Горячекатаная арматурная сталь кл. AIII ГОСТ 5781-75	20 AIII	106.7	2.47	263.5
	16 AIII	29.1	1.58	46.0
	12 AIII	72.5	0.888	64.4
Горячекатаная арматурная сталь кл. AII ГОСТ 5781-75 / Ст5сп, пс2 ГОСТ 380-71	10 AII	164.2	0.617	101.3
Горячекатаная арматурная сталь кл. AI ГОСТ 5781-75 / Ст3сп, пс2 ГОСТ 380-71	18 AI	9.3	2.00	18.6
Сталь прокатная полосовая ГОСТ 103-76 / Ст3 пс6 ГОСТ 380-71	-6×80	8.2	3.77	30.9
	-5×50	1.5	1.96	2.9

Характеристика изделия

Марка изделия	Объем бетона м³	Вес изделия т	Марка бетона	Расход стали, кг			
				Арматурной AI	AII	AIII	Полосовой
БВСс-II-2,2×2,4	3,16	7.9	300	18.6	101.3	373.9	33.8

ТДК-Н-I-75/2-047

Изм.	Лист	№ докум.	Подп.	Дата
Гл.инж.пр.		Ларичев		
Нач.отд.		Панчиков		
Зам.нач.отд.		Щербаков		
Гл.спец.		Бочаров		
Рук.группы		Неустроев		
Проект.		Часных		
Проверил		Щербаков		

Блок железобетонный БВСс-II-2,2×2,4

Лит	Масса	Масштаб
Р	7.9т	
Лист 47	Листов	

В/Ч 14262

15076-02 4.9

Выпуск 4

Типовые изделия серии ТДК-Н-I-75/2

1-1

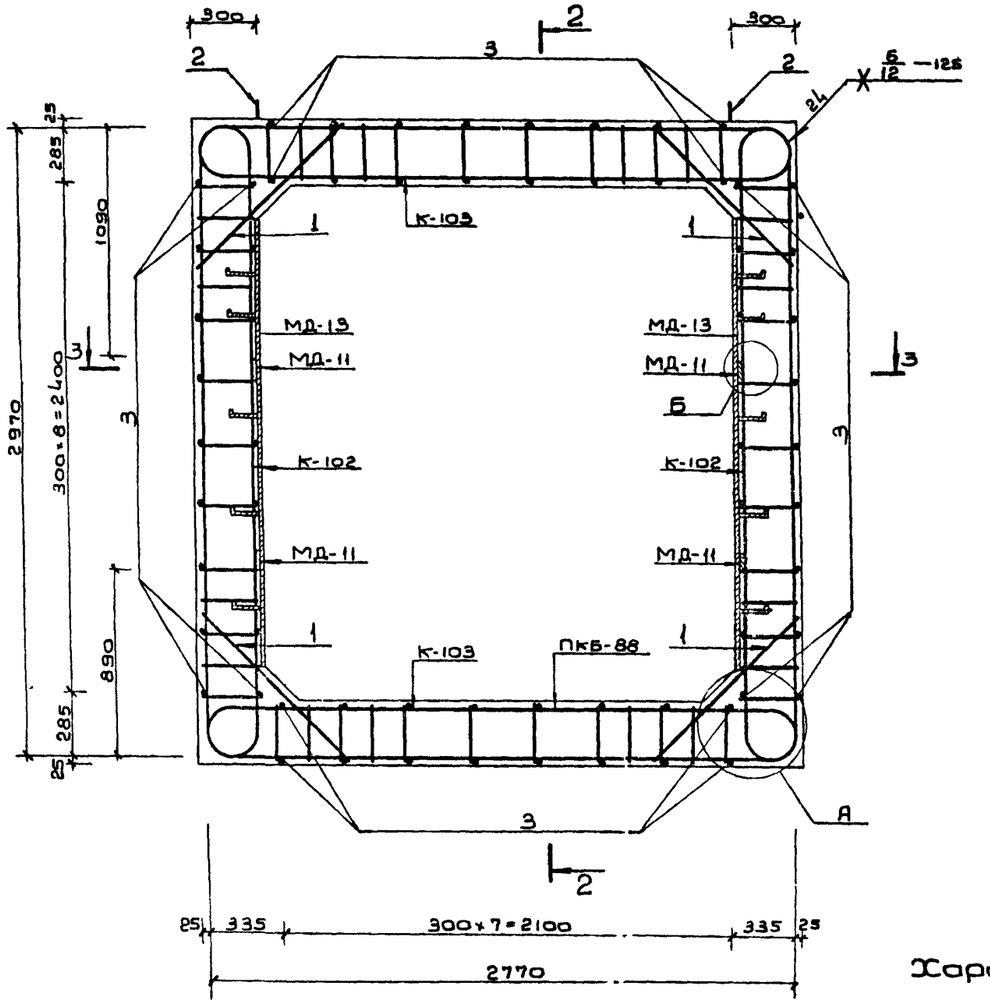

2-2

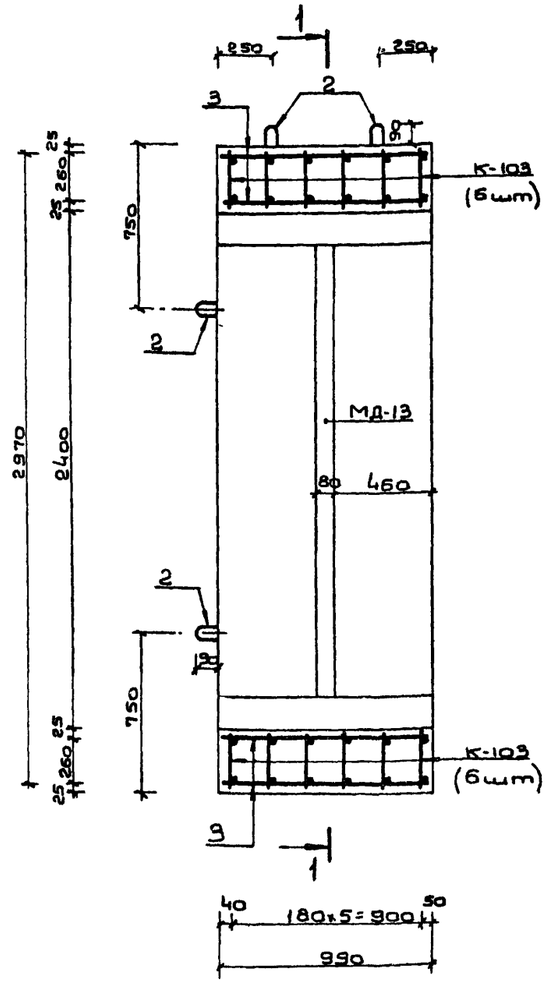

3-3

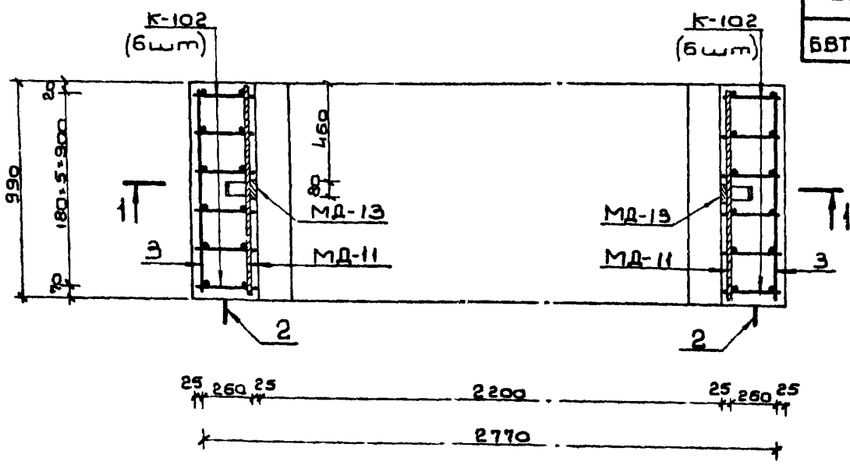

Ведомость металла на 1 каркас ПКБ-88

Марка элемен.	N N поз	Эскиз	Сечение или ф мм	Длина мм	Кол-во шт.	Общая длина п.м
К-102		См. лист N73	25 А III	4030	12	48.4
			20 А III	2690		32.3
			10 А II	3770		45.2
К-103		См. лист N74	25 А III	3810	12	45.7
			16 А III	2470		29.6
			10 А II	3480		41.8
Отдельные позиции	1	1040	25 А III	1040	24	25.0
	2	R30 440 50	18 А I	1160	8	9.3
	3	980	10 А II	980	64	62.7
МД-11		Полоса	-6×80	990	4	4.0
МД-13		См. лист N62	-6×80	2100	2	4.2
			-5×50	750		1.5

Выборка металла на 1 каркас ПКБ-88

Сортамент ГОСТ	Сечение или ф мм	Общая длина п.м	Масса 1 п.м кг	Общая масса кг
Горячекатаная арматурная сталь кл. А III ГОСТ 5781-75	25 А III	119.1	3.85	458.5
	20 А III	32.3	2.47	79.8
	16 А III	29.6	1.58	46.8
Горячекатаная арматурная сталь кл. А II ГОСТ 5781-75 / В ст5 сп, пс2 ГОСТ 380-71	10 А II	149.7	0.617	92.4
Горячекатаная арматурная сталь кл. А I ГОСТ 5781-75 / В ст3 сп, пс2 ГОСТ 380-71	18 А I	9.3	2.00	18.6
Сталь прокатная полосовая ГОСТ 103-76 / В ст3 пс6 ГОСТ 380-71	-6×80	8.2	3.77	30.9
	-5×50	1.5	1.96	2.9

Характеристика изделия

Марка изделия	Объем бетона $м^3$	Вес изделия т	Марка бетона	Расход стали, кг: Арматурной А I	А II	А III	Полосовой
БВТс-III-2,2×2,4	3,16	7.9	300	18.6	92.4	585.1	33.8

Примечания

1. Опалубочный чертеж блока см. на листе N4.
2. Узлы А, Б см. на листе N62.
3. Размеры даны по наружным граням рабочих стержней.
4. Стержни плоских каркасов большего диаметра ориентировать в стенах к наружной грани, в покрытии и днище - к внутренней грани блока.

Изм.	Лист	N докум.	Подп.	Дата
Гл.инж.пр.		Ларичев		
Нач.отд.		Панников		5.6
Зам.нач.отд.		Щербаков		5.06
Глав.спец.		Бочаров		5.6
Рук.гр.		Неустроев		5.6
Проект.		Часных		5.6
Проверил		Щербаков		5.06

ТДК-Н-I-75/2-048

Блок железобетонный БВТс-III-2.2×2.4

Лит	Масса	Масштаб
Р	7.9т	

Лист 48 | Листов

В/ч 14262

Инв.N подл. | Подп. и дата | Взам.инв.N | Инв.N дубл. | Подп. и дата

15076-02 50

Типовые изделия серии ТДК-Н-I-75/2 Выпуск 4

1-1

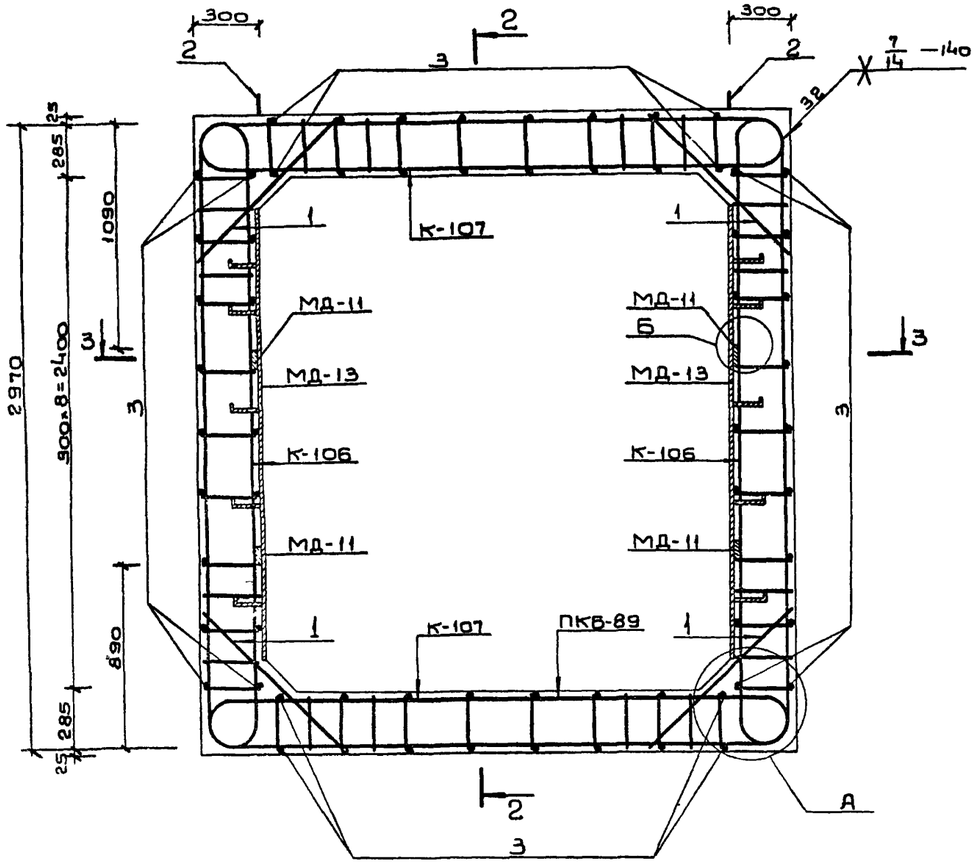

2-2

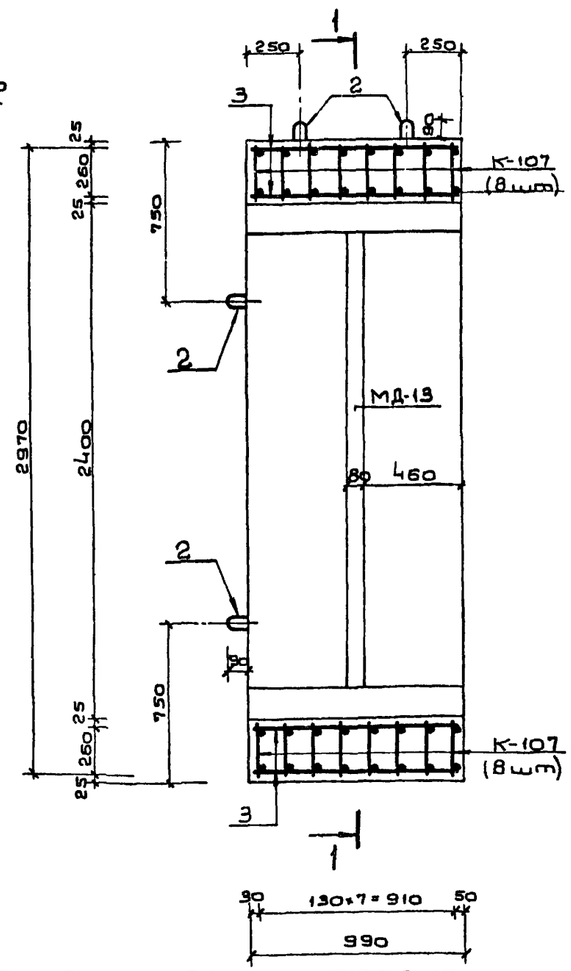

3-3

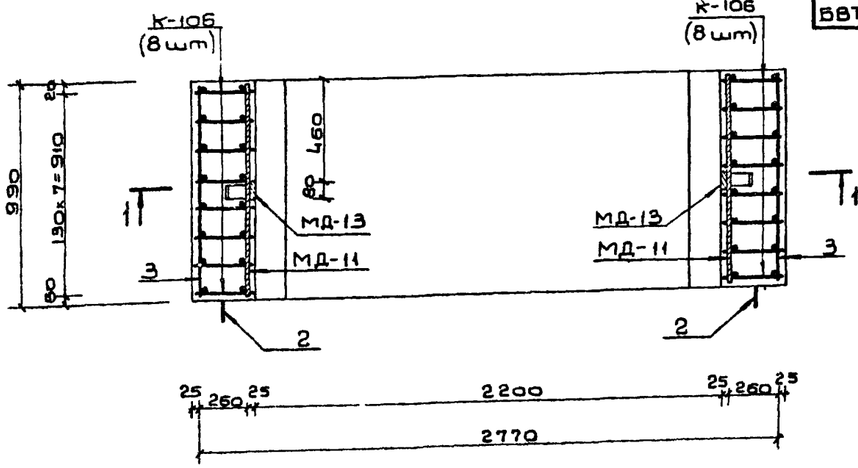

Ведомость металла на 1 каркас ПКБ-89

Марка элемента	NN поз.	Эскиз	Сечение или ф мм	Длина мм	Колич шт.	Общая длина п.м
К-106		См. лист N 74	25 AIII	6740	16	107.5
			10 AII	3770		60.3
К-107		См. лист N 75	28 AIII	3860	16	61.6
			16 AIII	2480		39.5
			10 AII	3480		55.7
Отделочные позиции	1	1040	25 AIII	1040	32	33.3
	2	440, R30, 80	18 AT	1160	8	9.3
	3	980	10 AII	980	64	62.7
МД-11		Полоса	-6×80	990	4	4.0
МД-13		См. лист N 62	-6×80	2100	2	4.2
			-5×50	750		1.5

Выборка металла на 1 каркас ПКБ-89

Сортамент ГОСТ	Сечение или ф мм	Общая длина п.м.	Масса 1 п.м кг	Общая масса кг
Горячекатаная арматурная сталь кл. AIII ГОСТ 5781-75	28 AIII	61.6	4.83	297.5
	25 AIII	140.8	3.85	542.1
	16 AIII	39.5	1.58	62.4
Горячекатаная арматурная сталь кл. AII ГОСТ 5781-75 В ст 5 сп. пс2 ГОСТ 380-71	10 AII	178.7	0.617	110.3
Горячекатаная арматурная сталь кл. AI ГОСТ 5781-75 В ст 3 сп. пс2 ГОСТ 380-71	18 AT	9.3	2.00	18.6
Сталь прокатная полосовая ГОСТ 103-76	-6×80	8.2	3.77	30.9
В ст 3 пс 6 ГОСТ 380-71	-5×50	1.5	1.96	2.9

Характеристика изделия

Марка изделия	Объем бетона изделия м³	Вес изделия т	Марка бетона	Расход стали, кг			
				Арматурной			Полосовой
				AT	AII	AIII	
8ВТс-II-2,2×2,4	3,16	7.9	300	18.6	110.3	902.0	33.8

Примечания:

1. Опалубочный чертеж блока см. на листе N 4.
2. Узлы А, Б см. на листе N 62.
3. Размеры даны по наружным граням рабочих стержней.
4. Стержни плоских каркасов большего диаметра в покрытии и днище ориентировать к внутренней грани блока.

Изм.	Лист	N докум.	Подп.	Дата	ТДК-Н-I-75/2-049			
Гл. инж. пр.		Ларичев			Блок железобетонный 8ВТс-II-2.2×2,4	Лит	Масса	Масштаб
Нач. отд.		Полников		5.06		Р	7.9т	
Зав. сект.		Щербаков		5.06		Лист 49	Листов	
Гл. об. спец.		Бочаров		5.06				
Рук. груп.		Неустроев		5.06				
Проект.		Часных		5.06				
Проверил		Щербаков		5.06				

Инв. N подл. | Подп. и дата | Взам. инв. N | Инв. N дубл. | Подп. и дата

Выпуск 4

Типовые изделия серии ТДК-Н-I-75/2

1-1

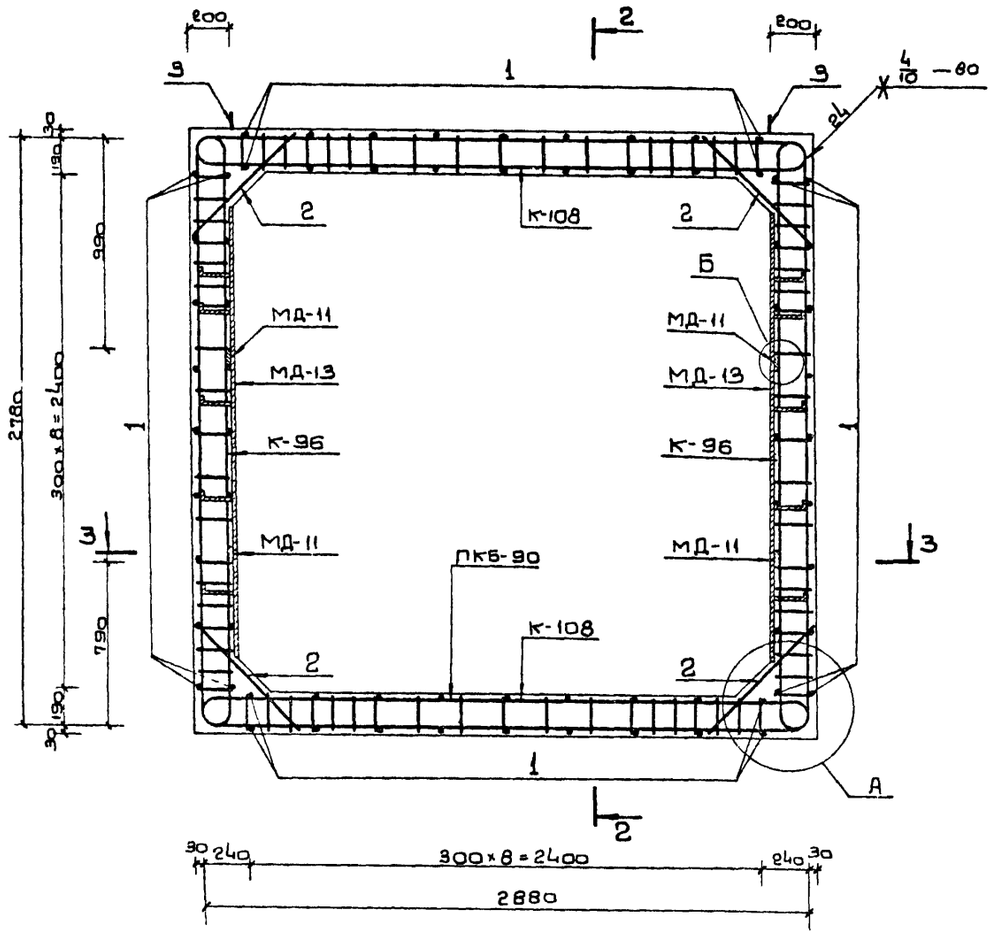

2-2

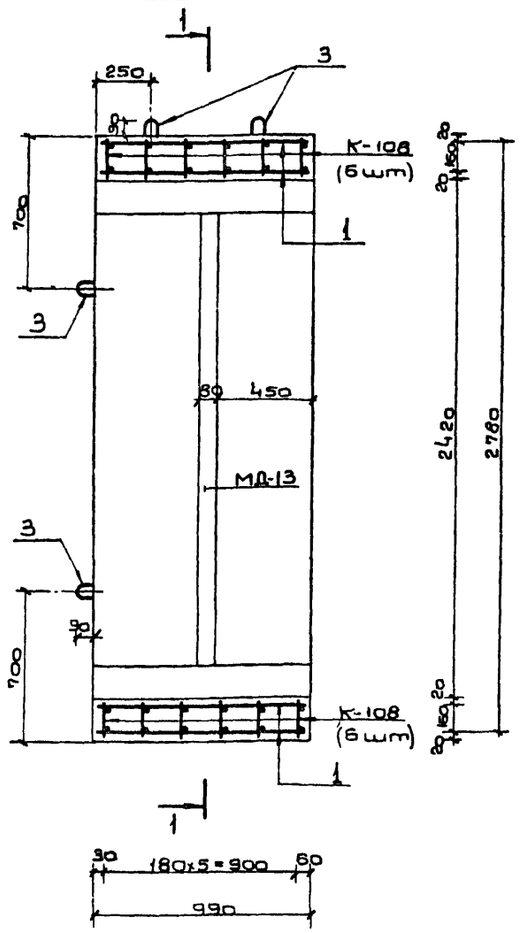

3-3

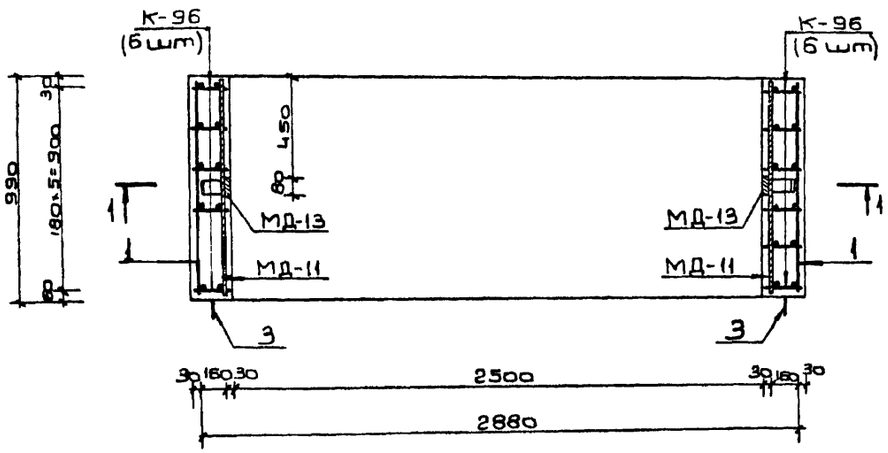

Ведомость металла на 1 каркас ПКБ-90

Марка элей.	N N поз.	Эскиз	Сечение мм	Длина мм	Колич. шт	Общая длина п.м
К-96		См. на листе N 72	12 А III	3340	12	40.1
			10 А III	2600		31.2
			10 А II	3610		43.3
К-108		См. на листе N 75	16 А III	3520	12	42.2
			10 А III	2700		32.4
			10 А II	3610		43.3
Отдельные позиции	1	980	10 А II	980	68	66.6
	2	720	10 А III	720	24	17.3
	3	R30 280 90	16 А I	840	8	6.7
МД-11		Полоса	-6×80	990	4	4.0
МД-13		См. на листе N 62	-6×80	2100	2	4.2
			-5×50	750		1.5

Выборка металла на 1 каркас ПКБ-90

Сортамент ГОСТ	Сечение мм	Общая длина п.м.	Масса 1 п.м кг	Общая масса кг
Горячекатаная арматурная сталь кл. А III ГОСТ 5781-75	16 А III	42.2	1.58	66.7
	12 А III	40.1	0.888	35.6
	10 А III	80.9	0.617	49.9
Горячекатаная арматурная сталь кл. А II ГОСТ 5781-75 Ст5 сп. пс2 ГОСТ 380-71	10 А II	153.2	0.617	94.5
Горячекатаная арматурная сталь кл. А I ГОСТ 5781-75 Ст3 сп. пс2 ГОСТ 380-71	16 А I	6.7	1.58	10.6
Сталь прокатная полосовая ГОСТ 103-76	-6×80	8.2	3.77	30.9
Ст3 пс6 ГОСТ 380-71	-5×50	1.5	1.96	2.9

Характеристика изделия

Марка изделия	Объем бетона м³	Вес изделия т	Марка бетона	Расход стали, кг			
				Арматурной			Полосовой
				A I	A II	A III	
БВСЛ-V-2.5×2.4 БВТЛ-V-2.5×2.4	2.28	5.7	300	10.6	94.5	152.2	33.8

Примечания

1. Ополубочный чертеж блока см. на листе N 5.
2. Размеры даны по наружным граням рабочих стержней.
3. Стержни плоских каркасов большего диаметра ориентировать в стенах к наружной грани, в покрытии и днище - к внутренней грани блока
4. Узлы А, Б см. на листе N 62.
5. Так как данный блок имеет двойное применение, на нем проставляются два наименования: БВСЛ-V-2,5×2,4 и БВТЛ-V-2,5×2,4

Изм.	Лист	N докум.	Подп.	Дата
Гл. инж. пр.	Ларичев			5.06
Нач. отд.	Панников			5.06
Зам. нач. отд.	Щербаков			5.06
Исполн.	Бочаров			5.06
Рук. груп.	Неустроев			5.06
Проект.	Волкова			5.06
Проверил	Щербаков			5.06

ТДК-Н-I-75/2-050

Блоки железобетонные
БВСЛ- 2,5×2,4
БВТЛ- 2,5×2,4

Лит.	Масса	Масштаб
Р	5.7т	
Лист 50	Листов	

В 14 14262

Инв. N подл. | Подп. и дата | Взам. инв. N | Инв. N дубл. | Подпись и дата

1-1

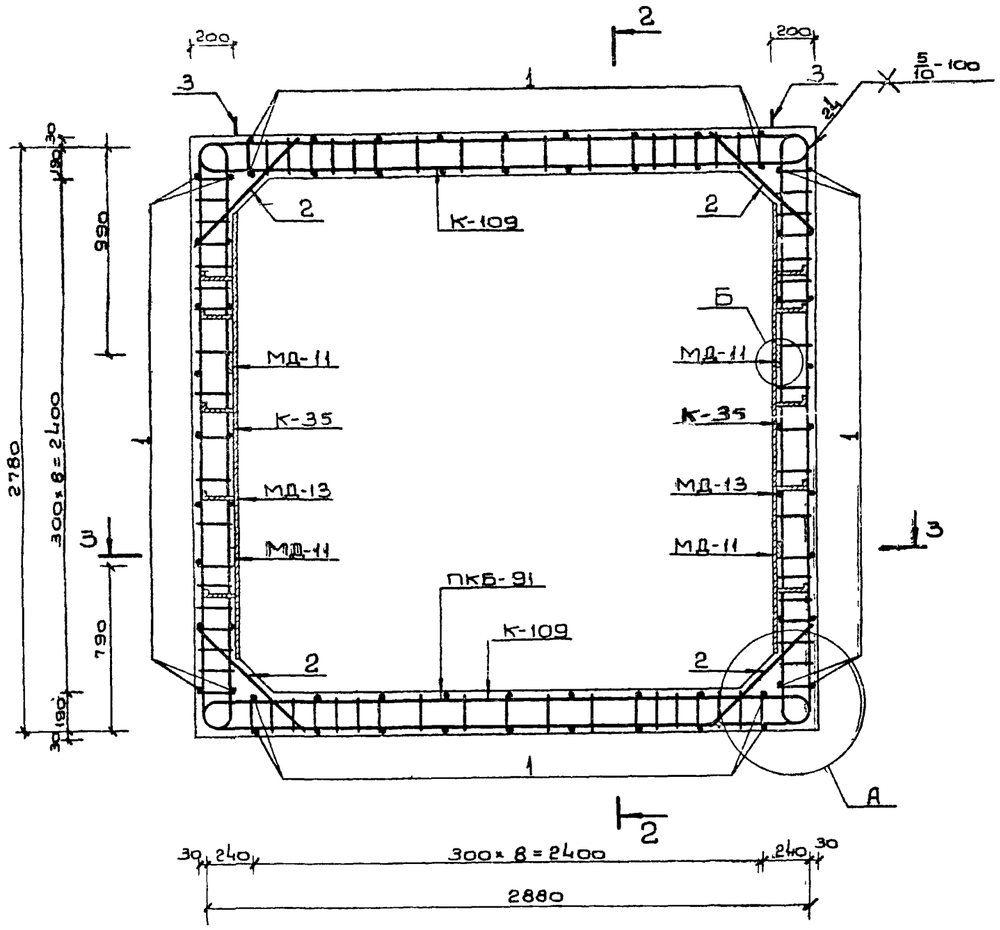

2-2

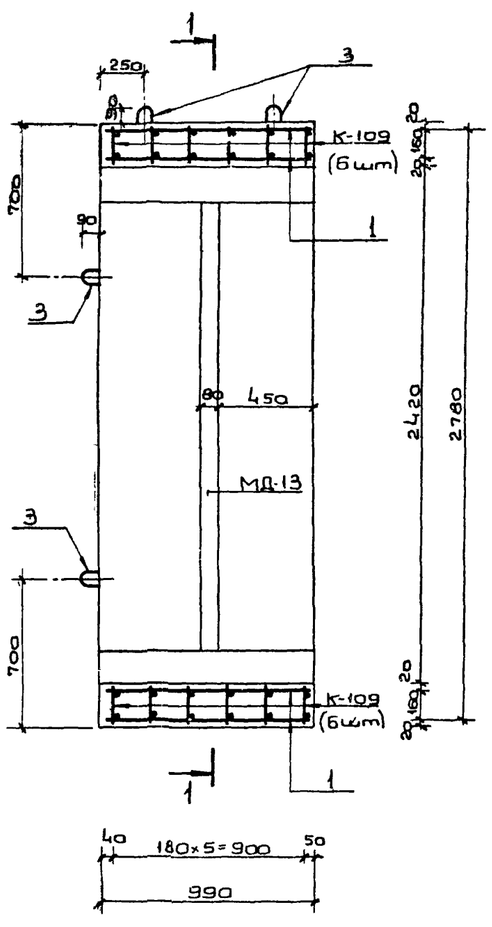

3-3

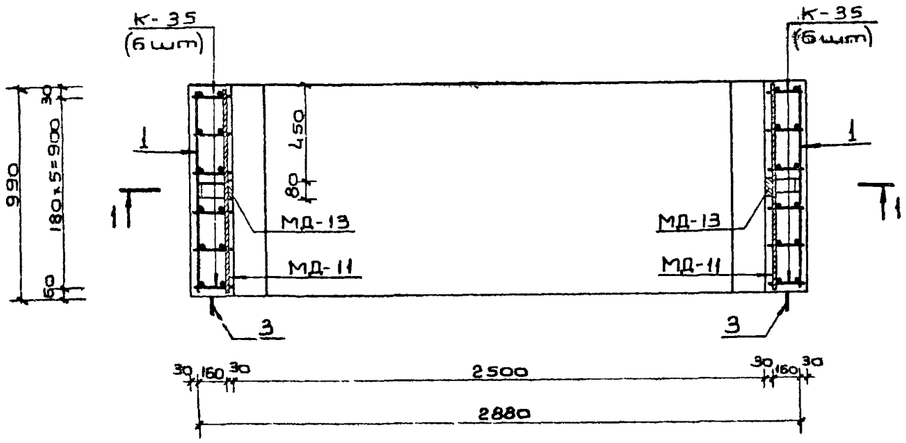

Примечания:

1. Опалубочный чертеж блока см. на листе N 5.
2. Размеры даны по наружным граням рабочих стержней.
3. Стержни плоских каркасов бо́льшего диаметра ориентировать в стенах к наружной грани, в покрытии и днище - к внутренней грани блока.
4. Узлы А, Б см. на листе N 62.

Ведомость металла на 1 каркас ПКБ-91

Марка элемента	NN поз.	Эскиз	Сечение мм	Длина мм	Колич. шт.	Общая длина п.м.
К-35		См. на листе N 60 выпуска 3	16 A III	3400	12	40.8
			12 A III	2580		31.0
			10 A II	3610		43.3
К-109		См. на листе N 75	20 A III	3590	12	43.1
			12 A III	2690		32.3
			10 A II	3610		43.3
Отдельные позиции	1	980	10 A II	980	68	66.6
	2	720	16 A III	720	24	17.3
	3	280 90 R90	16 A I	840	8	6.7
МД-11		Полоса	-6×80	990	4	4.0
МД-13		См. на листе N 62	-6×80	2100	2	4.2
			-5×50	750		1.5

Выборка металла на 1 каркас ПКБ-91

Сортамент ГОСТ	Сечение мм	Общая длина п.м.	Масса 1 п.м кг	Общая масса кг
Горячекатаная арматурная сталь кл. A III ГОСТ 5781-75	20 A III	43.1	2.47	106.5
	16 A III	58.1	1.58	91.8
	12 A III	63.3	0.888	56.2
Горячекатаная арматурная сталь кл. A II ГОСТ 5781-75 В ст5 сп. пс2 ГОСТ 380-71	10 A II	153.2	0.617	94.5
Горячекатаная арматурная сталь кл. A I ГОСТ 5781-75 В ст3 сп. пс2 ГОСТ 380-71	16 A I	6.7	1.58	10.6
Сталь прокатная полосовая ГОСТ 103-76 В ст3 пс6 ГОСТ 380-71	-6×80	8.2	3.77	30.9
	-5×50	1.5	1.96	2.9

Характеристика изделия

Марка изделия	Объем бетона м³	Вес изделия т	Марка бетона	Расход стали, кг			
				Арматурная			Полосовая
				A I	A II	A III	
6ВСЛ-IV-2.5×2.4	2.28	5.7	300	10.6	94.5	254.5	33.8

Изм.	Лист	N докум.	Подп.	Дата	ТДК-Н-I-75/2-051			
Гл. инж. пр.	Ларичев			5.6	Блок железобетонный 6ВСЛ-IV-2,5×2,4	Лит	Масса	Масштаб
Нач. отд.	Панников			5.6		Р	5.7т	
Зам. нач. отд.	Щербаков			5.06		Лист 51	Листов	
Гл. спец.	Бочарев			5.6				
Рук. груп.	Неустроев			5.6				
Проектир.	Валкова			5.6				
Проверил	Щербаков			5.06				

Инв. N подл. | Подп. и дата | Взам. инв. N | Инв. N дубл. | Подп. и дата

Типовые изделия серии ТДК-Н-Т-75/2

1-1

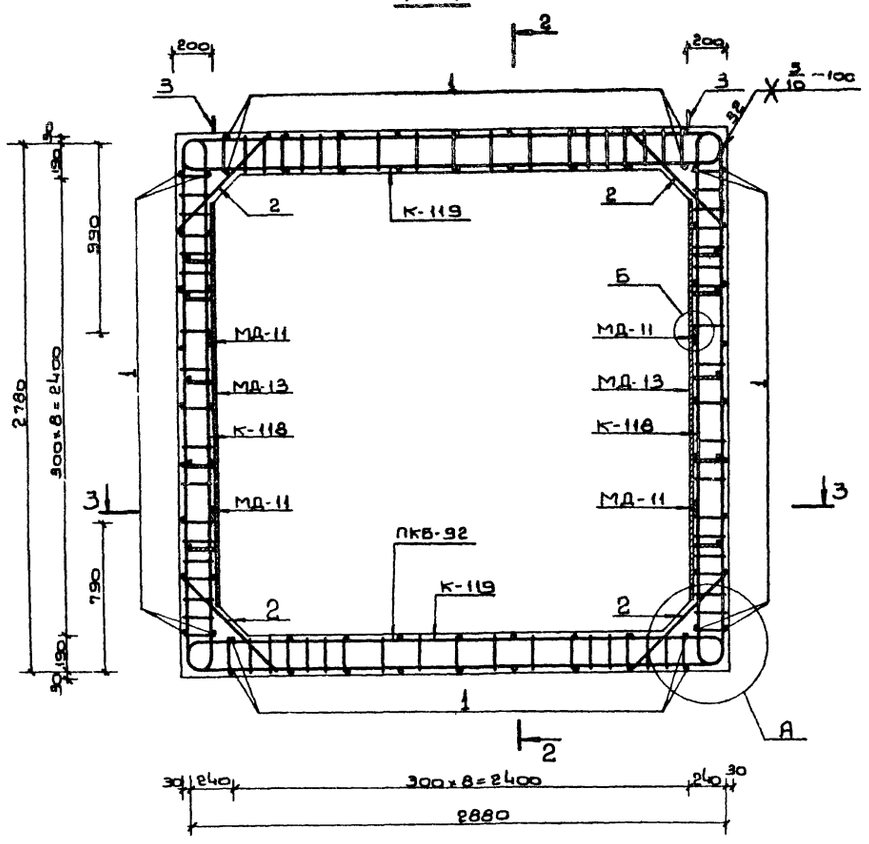

2-2

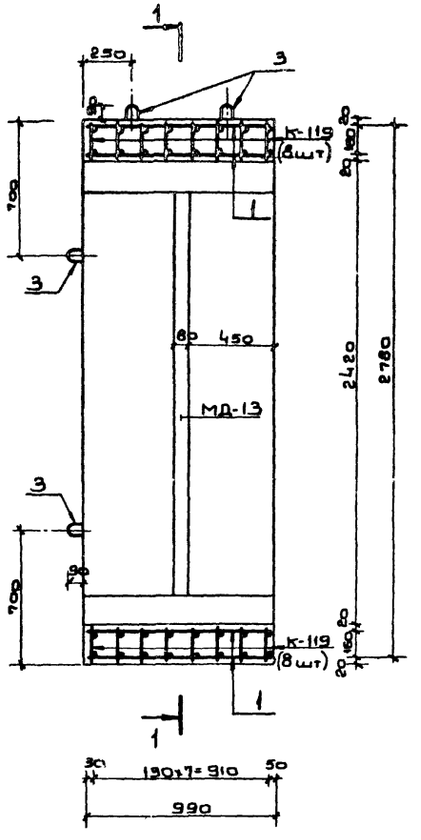

3-3

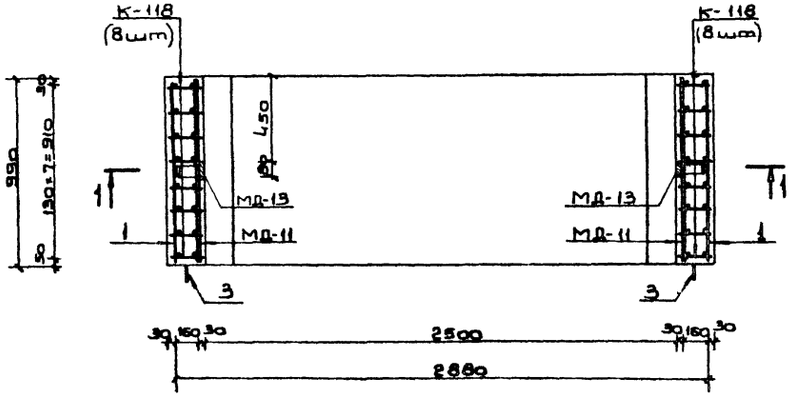

Примечания:

1. Ополубочный чертеж блока см. на листе N 5.
2. Размеры даны по наружным граням рабочих стержней.
3. Стержни плоских каркасов бо́льшего диаметра ориентировать в стенах к наружной грани, в покрытии и днище - к внутренней грани блока.
4. Узлы А, Б см. на листе N 62.

Ведомость металла на 1 каркас ПКБ-92

Марка элем.	N N поз.	Эскиз	Сечение мм	Длина мм	Колич. шт.	Общая длина п.м
К-118		См. на листе N 77	20 A III	3490	16	55.8
			16 A III	2590		41.4
			10 A II	3610		57.8
К-119		См. на листе N 77	20 A III	3580	16	57.3
			16 A III	2680		42.9
			10 A II	3610		57.8
Отдельные подлинники	1	980	10 A II	980	68	66.6
	2	720	16 A III	720	32	23.0
	3	280 30 830	16 A I	840	8	6.7
МД-11		Полоса	-6×80	990	4	4.0
МД-13		См. на листе N 62	-6×80	2100	2	4.2
			-5×50	750		1.5

Выборка металла на 1 каркас ПКБ-92

Сортамент ГОСТ	Сечение мм	Общая длина п.м.	Масса 1 п.м кг	Общая масса кг
Горячекатаная арматурная сталь кл. A III ГОСТ 5781-75	20 A III	113.1	2.47	279.4
	16 A III	107.3	1.58	169.3
Горячекатаная арматурная сталь кл. A II ГОСТ 5781-75 В ст 5 сп. пс2 ГОСТ 380-71	10 A II	182.2	0.617	112.4
Горячекатаная арматурная сталь кл. A I ГОСТ 5781-75 В ст 3 сп. пс2 ГОСТ 380-71	16 A I	6.7	1.58	10.6
Сталь прокатная полосовая ГОСТ 103-76 В ст 3 пс 6 ГОСТ 380-71	-6×80	-8.2	3.77	30.9
	-5×50	-1.5	1.96	2.9

Характеристика изделия

Марка изделия	Объем бетона м³	Вес изделия т	Марка бетона	Расход стали, кг			
				Арматурной			Полосовой
				A I	A II	A III	
6ВСЛ-III-2,5×2,4	2,28	5.7	300	10.6	118.4	4489	33.8

Изм.	Лист	№ докум.	Подп.	Дата
Гл.инж.пр.		Ларичев		5.6
Нач.отд.		Панников		5.6
Гл.констр.		Щербаков		5.6
Нач.сект.		Комаров		5.6
Рук.гр.		Неустроев		5.6
Проект.		Волкова		5.6
Проверил		Щербаков		5.06

ТДК-Н-I-75/2-052

Блок железобетонный 6ВСЛ-III-2,5×2,4

Лит.	Масса	Масштаб
Р	5,7т	
Лист 52	Листов	

В/Ч 14262

15076-02 54

Типовые изделия серии ТДК-Н-I-75/2 Выпуск 4

1-1

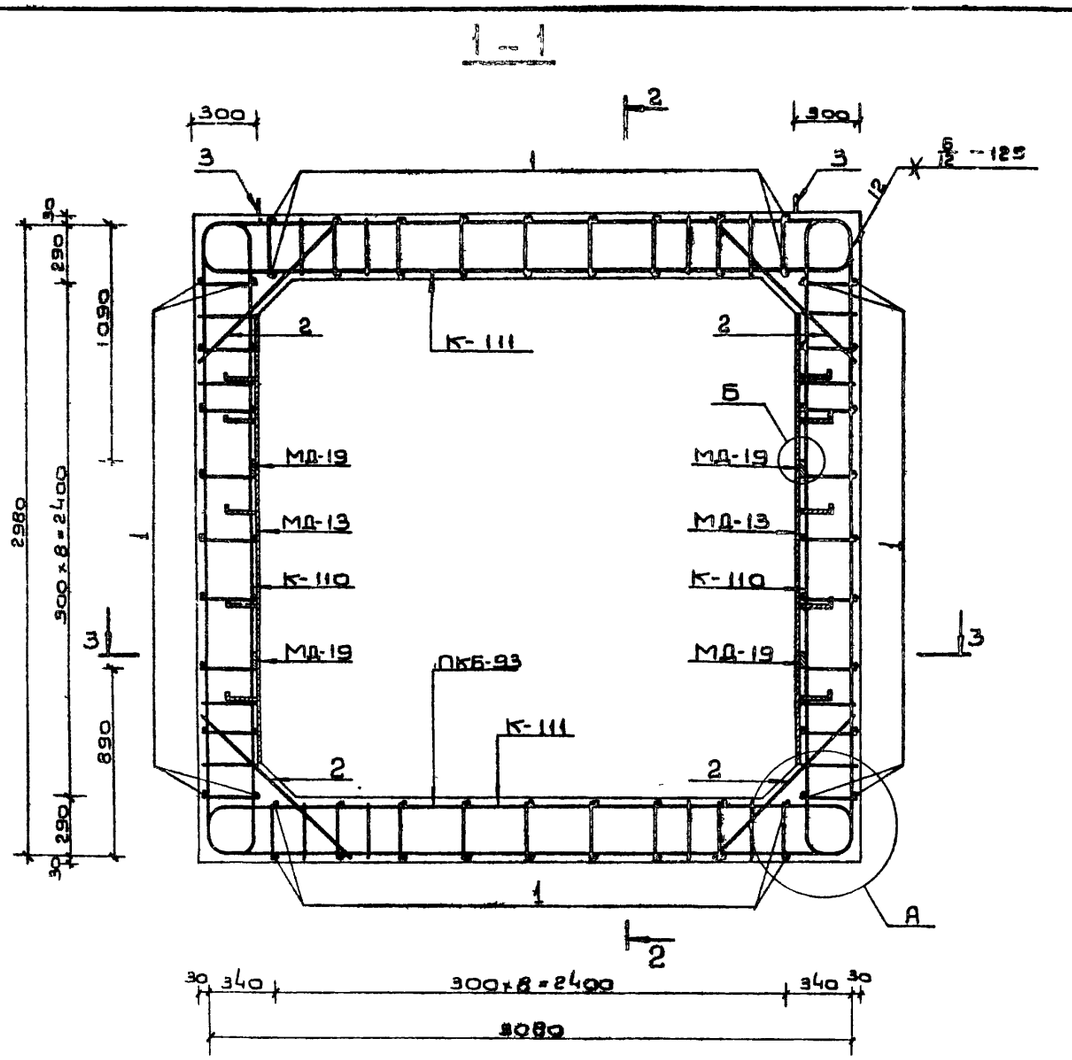

2-2

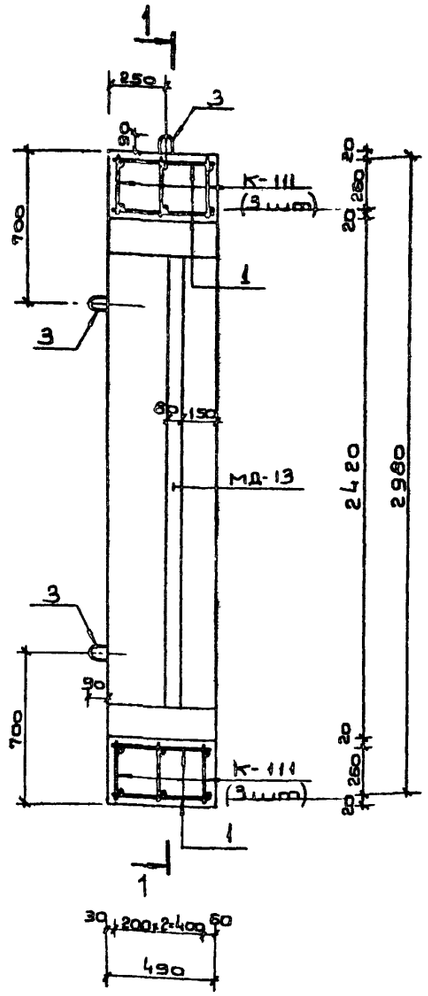

3-3

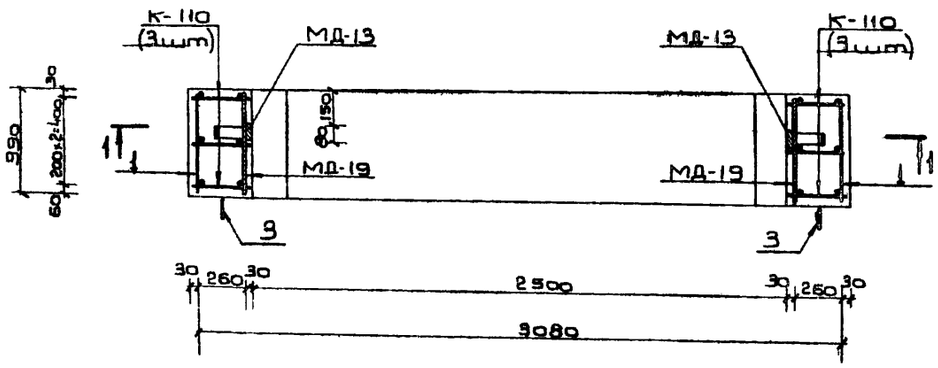

Примечания

1. Опалубочный чертеж блока см. на листе N 5.
2. Размеры даны по наружным граням рабочих стержней.
3. Стержни плоских каркасов бо́льшего диаметра ориентировать в стенах к наружной грани, в покрытии и днище - к внутренней грани блока.
4. Узлы А,Б см. на листе N 62.

Ведомость металла на 1 каркас ПКБ-93

Марка элемента	N N поз.	Эскиз	Сечение мм	Длина мм	Колич. шт.	Общая длина п.м.
К-110		См. на листе N 75	20А III	3910	6	23.5
			16А III	2690		16.1
			10А II	3770		22.6
К-111		См. на листе N 75	25А III	4130	6	24.8
			16А III	2790		16.7
			10А II	3770		22.6
Отдельные позиции	1	480	10А II	480	68	32.6
	2	1040	20А III	1040	12	12.5
	3	440 R30 90	18А I	1160	6	6.9
МД-19		Полоса	-6×80	490	4	2.0
МД-13		См. на листе N 62	-6×80	2100	2	4.2
			-5×50	750		1.5

Выборка металла на 1 каркас ПКБ-93

Сортамент ГОСТ	Сечение мм	Общая длина п.м.	Масса 1 п.м. кг	Общая масса кг
Горячекатаная арматурная сталь кл. А III ГОСТ 5781-75	25А III	24.8	3.85	95.5
	20А III	36.0	2.47	88.9
	16А III	32.8	1.58	51.8
Горячекатаная арматурная сталь кл. А II ГОСТ 5781-75 В ст5 сп. ПС2 ГОСТ 380-71	10А II	77.8	0.617	48.0
Горячекатаная арматурная сталь кл. А I ГОСТ 5781-75 В ст 3 сп. ПС2 ГОСТ 380-71	18А I	6.9	2.00	13.8
Сталь прокатная полосовая ГОСТ 103-76 В ст3 ПС6 ГОСТ 380-71	-6×80	6.2	3.77	23.4
	-5×50	1.5	1.96	2.9

Характеристика изделия

Марка изделия	Объем бетона м³	Масса изделия т	Марка бетона	Расход стали кг: Арматурной А I	А II	А III	Полосовой
БВСЛ-II-2,5×2,4	1.73	4.4	300	13.8	48.0	236.2	26.3

Изм.	Лист	N докум.	Подп.	Дата
Гл.инж.пр.		Ларичев		
Нач.отд.		Панников		5.06
Зам.нач.отд.		Щербаков		5.06
Глав.спец.		Бочаров		5.06
Рук.груп.		Неустроев		5.6
Проект.		Волкова		5.6
Пробер.		Щербаков		5.06

ТДК-Н-I-75/2-053

Блок железобетонный БВСЛ-II-2,5×2,4

Лит.	Масса	Масштаб
Р	4,4т	

Лист 53 Листов

В/ч 14262

Инв. N подл. | Подп. и дата | Взам. инв. N | Инв. N дубл. | Подп. и дата

75076-02 55

Выпуск 4

Типовые изделия серии ТДК-Н-I-75/2

1 – 1

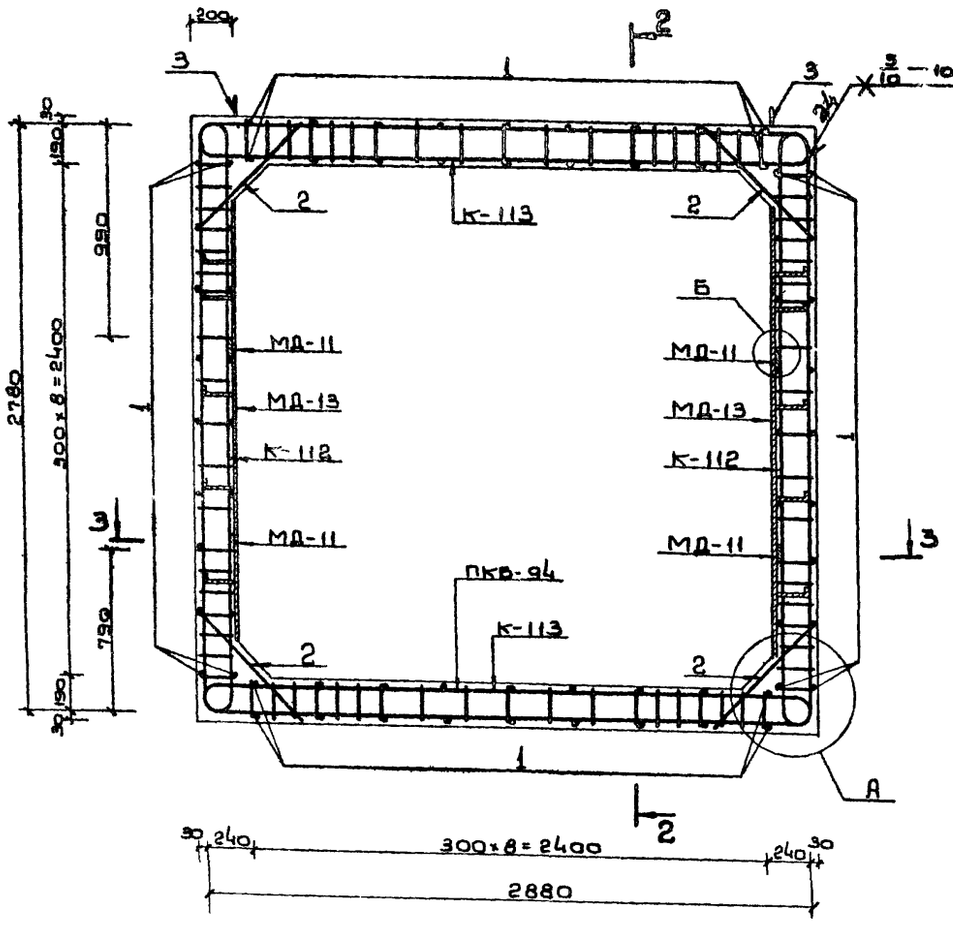

2 – 2

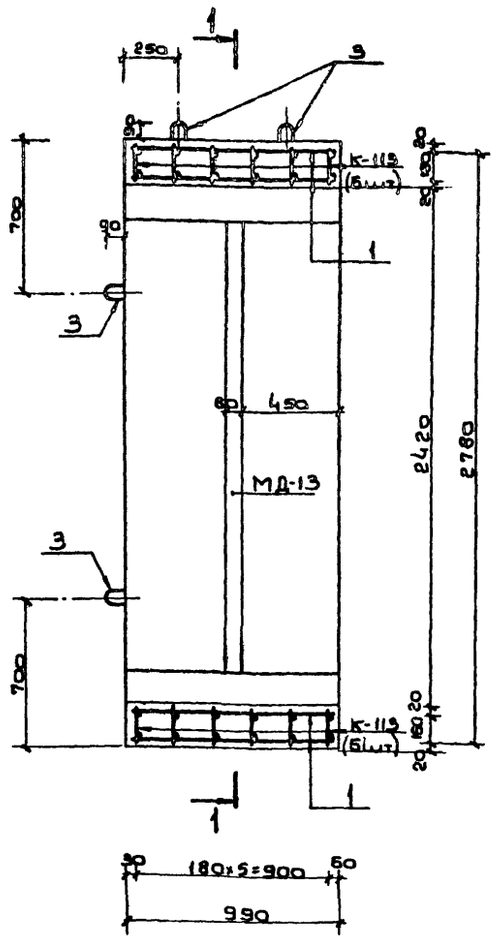

3 – 3

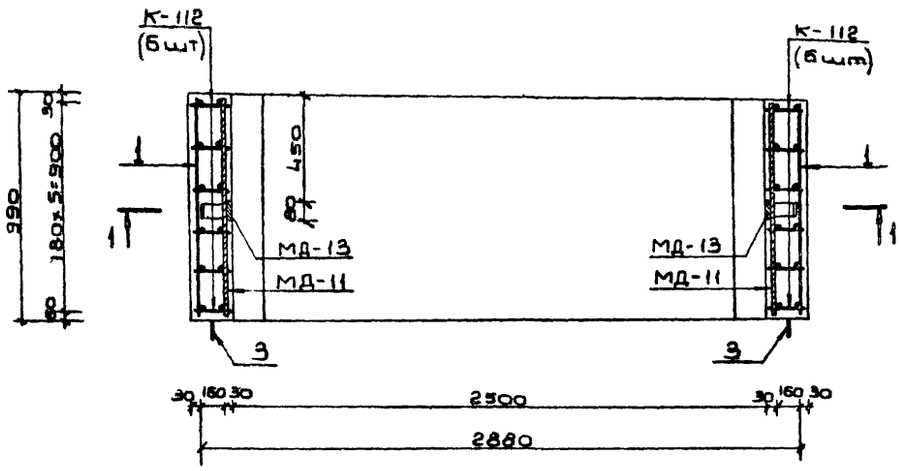

Примечания:

1. Опалубочный чертеж блока см. на листе N 5.
2. Размеры даны по наружным граням рабочих стержней.
3. Стержни плоских каркасов бо́льшего диаметра ориентировать в стенах к наружной грани, в покрытии и днище к внутренней грани блока.
4. Узлы А, Б см. на листе N 62.

Ведомость металла на 1 каркас ПКВ-94

Марка элемента	NN поз.	Эскиз	Сечение мм	Длина мм	Колич. шт	Общая длина п.м
К-112		См. на листе N 76	20А III	3490	12	41.9
			16А III	2590		31.1
			10А II	3610		43.3
К-113		См. на листе N 76	20А III	3590	12	43.1
			16А III	2690		32.3
			10А II	3610		43.3
Отдельные позиции	1	980	10А II	980	68	66.6
	2	720	16А III	720	24	17.3
	3	280 90 R30	16А I	840	8	6.7
МД-11		Полоса	-6×80	990	4	4.0
МД-13		См. на листе N 62	-6×80	2100	2	4.2
			-5×50	750		1.5

Выборка металла на 1 каркас ПКВ-94

Сортамент ГОСТ	Сечение мм	Общая длина п.м	Масса 1 п.м кг	Общая масса кг
Горячекатаная арматурная сталь кл. А III ГОСТ 5781-75	20А III	85.0	2.47	210.0
	16А III	80.7	1.58	127.5
Горячекатаная арматурная сталь кл. А II ГОСТ 5781-75 В ст5 сп. пс2 ГОСТ 380-71	10А II	153.2	0.617	94.5
Горячекатаная арматурная сталь кл. А I ГОСТ 5781-75 В ст3 сп. пс2 ГОСТ 380-71	16А I	6.7	1.58	10.6
Сталь прокатная полосовая ГОСТ 103-76	-6×80	8.2	3.77	30.9
В ст3 пс6 ГОСТ 380-71	-5×50	1.5	1.96	2.9

Характеристика изделия

Марка изделия	Объем бетона $м^3$	Вес изделия Т	Марка бетона	Расход стали, кг: Арматурной А I	А II	А III	Полосовой
БВТЛ-IV-2,5×2,4	2.28	5.7	300	10.6	94.5	337.5	33.8

Изм.	Лист	N докум.	Подп.	Дата
Гл.инж.пр.		Ларичев		
Нач.отд.		Панчиков		5.6
Зам.нач.отд.		Щербаков		5.06
Глав.спец.		Бочаров		5.6
Рук.группы		Неустроев		5.6
Проектир.		Волкова		5.6
Проверил		Щербаков		5.06

ТДК-Н-I-75/2-054

Блок железобетонный БВТЛ-IV-2,5×2,4

Лит.	Масса	Масштаб
Р	5.7т	

Лист 54 | Листов

В/Ч 14262

Подп. и дата | Инв. N дубл. | Взам. инв. N | Подп. и дата | Инв. N подл.

Выпуск 4

Типовые изделия серии ТДК-Н-I-75|2

Инв.№ подл. | Подпись и дата | Взам.инв.№ | Инв.№ дубл. | Подпись и дата

1 – 1

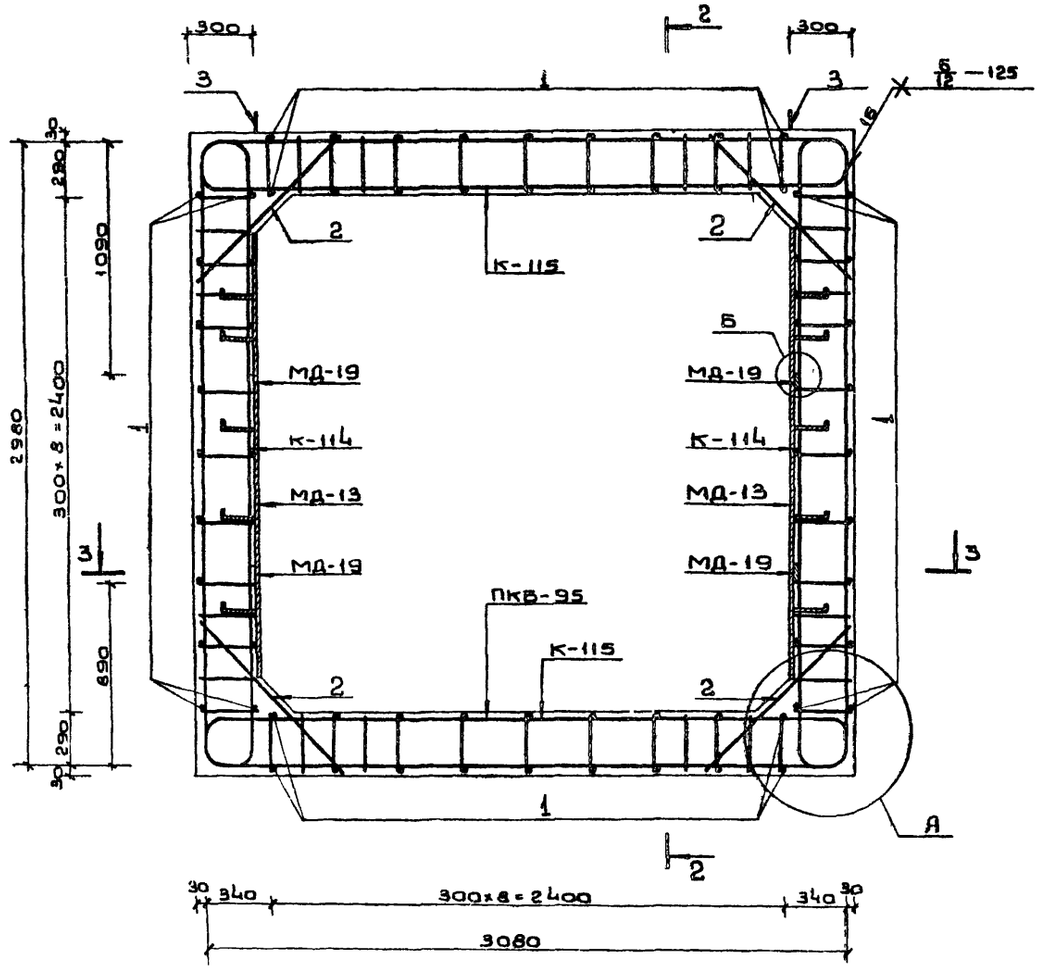

2 – 2

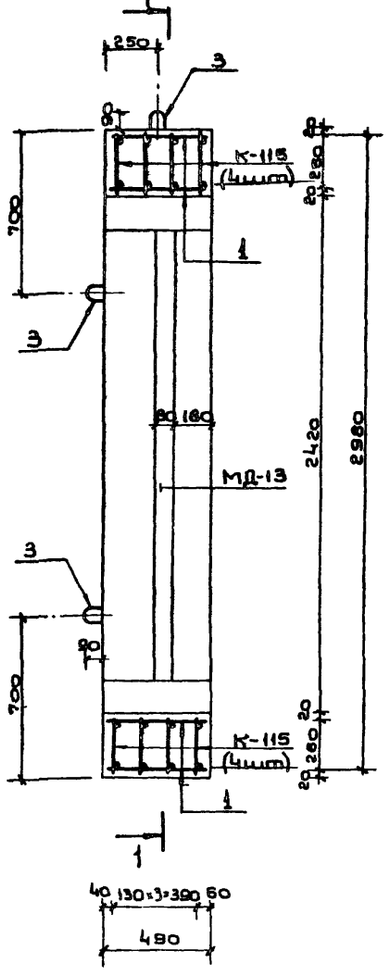

3 – 3

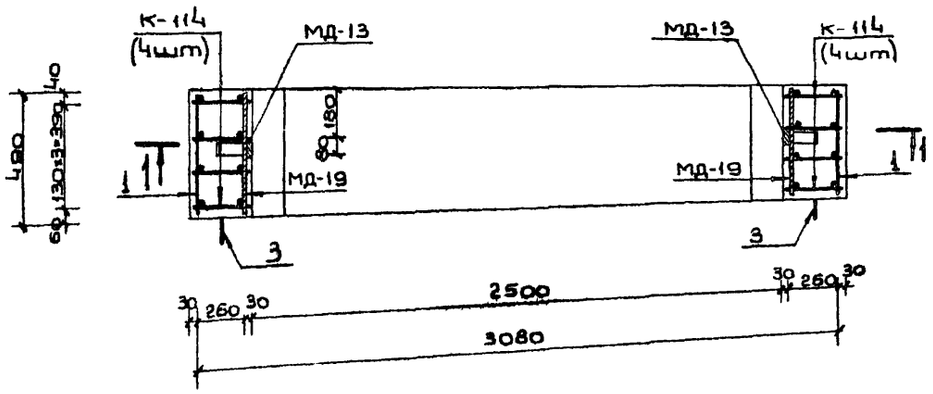

Примечания:

1. Опалубочный чертеж блока см. на листе N 5.
2. Размеры даны по наружным граням рабочих стержней.
3. Стержни плоских каркасов большего диаметра ориентировать в покрытии и днище к внутренней грани блока.
4. Узлы А, Б см. на листе N 62.

Ведомость металла на 1 каркас ПКВ-95

Марка элемента	N N поз	Эскиз	Сечение мм	Длина мм	кол-во шт.	Общая длина п.м.
К-114		См на листе N 76	20 A III	6580	8	52.6
			10 A II	3770		30.2
К-115		См. на листе N 76	25 A III	4120	8	33.0
			20 A III	2780		22.2
			10 A II	3770		30.2
Отдельные позиции	1	480	10 A II	480	68	32.6
	2	1040	20 A III	1040	16	16.6
	3	580 90 R30	18 A I	1040	6	6.2
МД-13		См. на листе N 62	-6×80	2100	2	4.2
			-5×50	750		1.5
МД-19		Полоса	-6×80	490	4	2.0

Выборка металла на 1 каркас ПКВ-95

Сортамент ГОСТ	Сечение мм	Общая длина п.м.	Масса 1 п.м кг	Общая масса кг
Горячекатаная арматурная сталь кл A III ГОСТ 5781-75	25 A III	33.0	3.85	127.1
	20 A III	91.4	2.47	226.0
Горячекатаная арматурная сталь кл. A II ГОСТ 5781-75 В ст 5 СП. ПС 2 ГОСТ 380-71	10 A II	93.0	0.617	57.4
Горячекатаная арматурная сталь кл. A I ГОСТ 5781-75 В ст 3 СП ПС 2 ГОСТ 380-71	18 A I	6.2	1.99	12.4
Сталь прокатная полосовая ГОСТ 103-76 В ст 3 ПС 6 ГОСТ 380-71	-6×80	6.2	3.77	23.4
	-5×50	1.5	1.96	2.9

Характеристика изделия

Марка изделия	Объем бетона м³	Масса изделия т	Марка бетона	Расход стали, кг			
				Арматурной A I	A II	A III	Полосовой
БВТЛ-III-2,5×2,4	1.73	4.4	300	12.4	57.4	353.1	26.3

Изм.	Лист	N докум.	Подп.	Дата
Гл.инж.пр.	Ларичев			5.06
Нач.отд.	Панютков			5.06
Зам.нач.отд.	Щербаков			5.06
Гл.спец.	Бочаров			5.06
Рук.группы	Неустроев			5.06
Проектир.	Валкова			5.06
Проверил	Щербаков			5.06

ТДК-Н-I-75/2-056

Блок железобетонный БВТЛ-III-2,5×2,4

Лит.	Масса	Масштаб
Р	4.4т	
Лист 55	Листов	

В|414262

Типовые изделия серии ТДК-Н-I 15/2 Выпуск 4

1-1

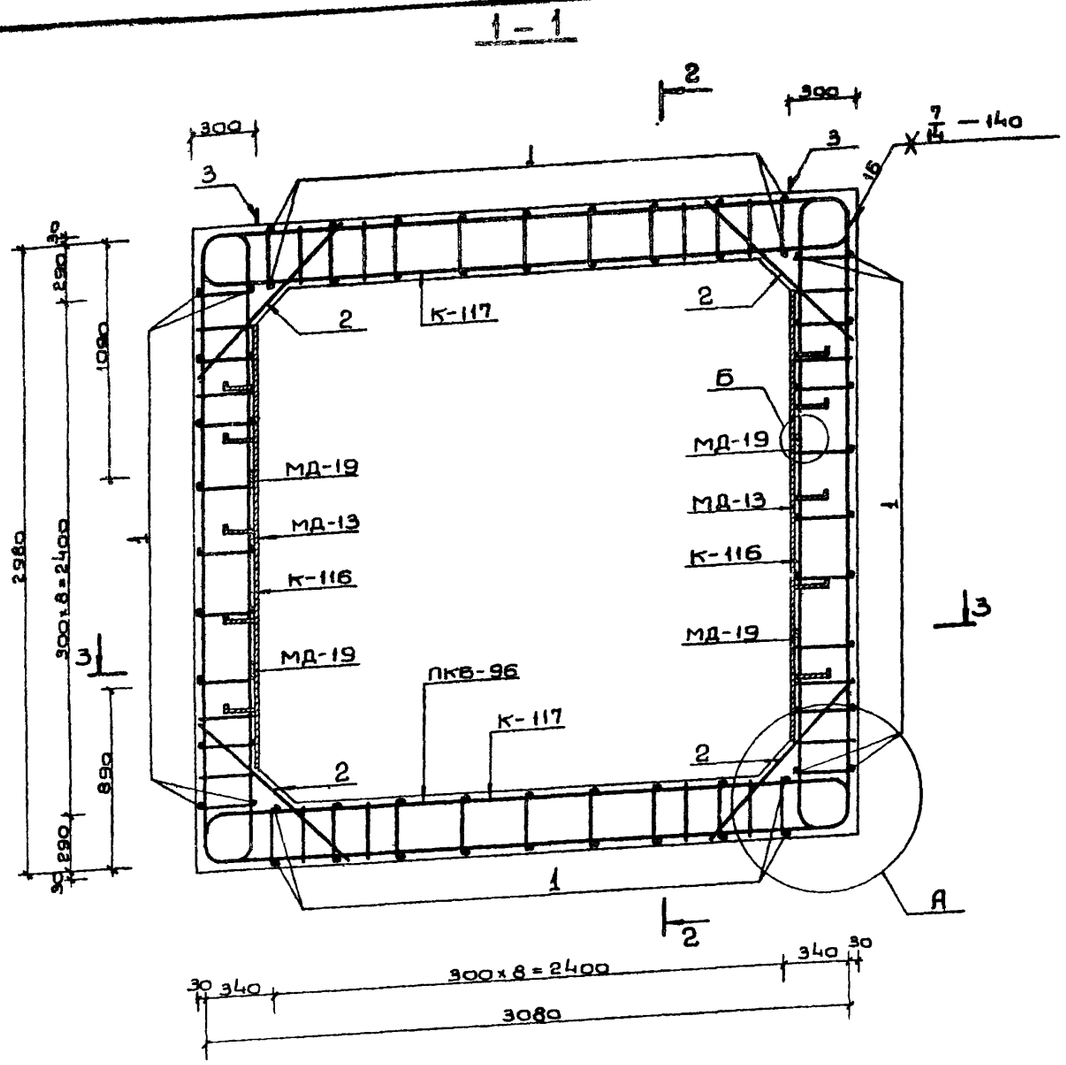

2-2

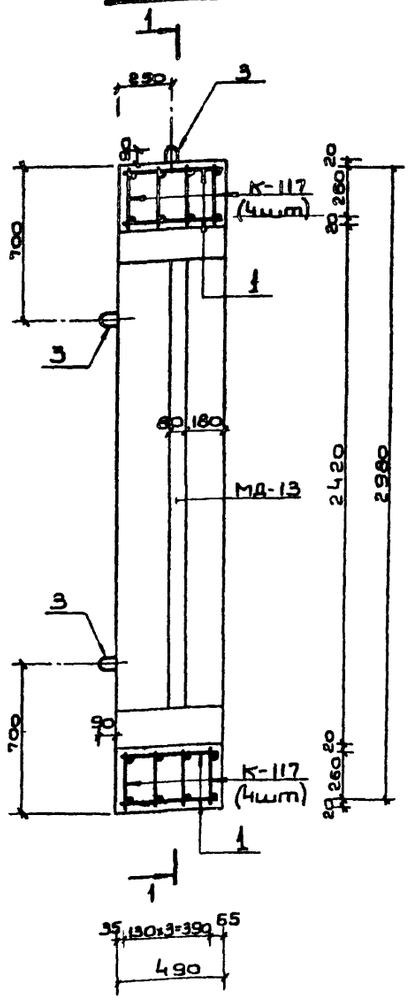

3-3

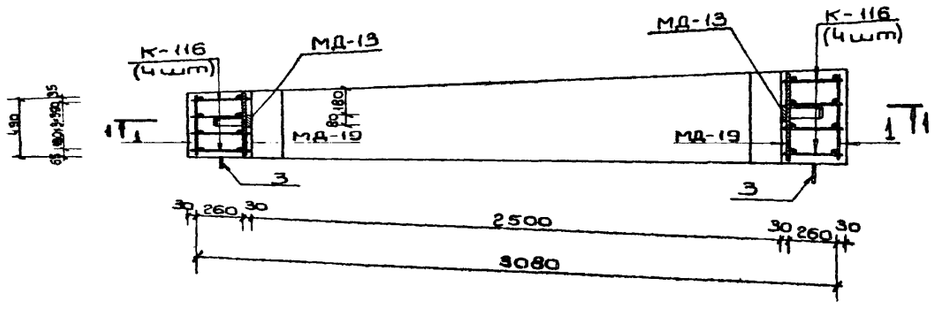

Примечания:

1. Опалубочный чертеж блока см. на листе N 5.
2. Размеры даны по наружным граням рабочих стержней.
3. Стержни плоских каркасов бо́льшего диаметра ориентировать в стенах, покрытии и днище к внутренней грани блока.
4. Узлы А, Б см. на листе N 62.

Ведомость металла на 1 каркас ПКБ-96

Марка элемента	N N поз.	Эскиз	Сечение мм	Длина мм	Колич шт	Общая длина п.м.
К-116		См. на листе N 76	28А III	4050	8	32.4
			25А III	2670		21.4
			10А II	3770		30.2
К-117		См. на листе N 77	28А III	4140	8	33.1
			25А III	2760		22.1
			10А II	3770		30.2
Отдельные позиции	1	480	10А II	480	68	32.6
	2	1040	28А III	1040	16	16.6
	3	380 90 830	18А I	1040	6	6.2
МД-13		См. на листе N 62	-6×80	2100	2	4.2
			-5×50	750		1.5
МД-19		Полоса	-6×80	490	4	2.0

Выборка металла на 1 каркас ПКБ-96

Сортамент гост	Сечение мм	Общая длина п.м.	Масса 1 п.м. кг	Общая масса кг
Горячекатаная арматурная сталь кл. А III гост 5781-75	28А III	82.1	4.83	396.5
	25А III	43.5	3.85	167.5
Горячекатаная арматурная сталь кл. А II гост 5781-75 В ст5 сп. пс2 гост 380-71	10А II	93.0	0.617	57.4
Горячекатаная арматурная сталь кл. А I гост 5781-75 В ст3 сп. пс2 гост 380-71	18А I	6.2	1.99	12.4
Сталь прокатная полосовая гост 103-78	-6×80	6.2	3.77	23.4
В ст3 пс6 гост 380-71	-5×50	1.5	1.96	2.9

Характеристика изделия

Марка изделия	Объем бетона м³	Масса изделия т	Марка бетона	Расход стали, кг: Арматурной А I	А II	А III	Полосовой
БВТЛ-II-2,5×2,4	1,73	4.4	300	12,4	57,4	564.0	26.3

Изм	Лист	N докум.	Подп.	Дата
Гл.инж.пр.		Ларичев		
Нач.отд.		Панников		5.6
Зам.нач.отд.		Щербаков		5.06
Глав.спец.		Бочаров		5.6
Рук.группы		Неустроев		5.6
Проектир.		Волкова		5.6
Проверил		Щербаков		5.06

ТДК-Н-I-75/2-056

Блок железобетонный БВТЛ-II-2,5×2,4

Лит.	Масса	Масштаб
Р	4,4т	

Лист 56 Листов

В/Ч 14262

15076-02 58

Инв. N подл. | Подп. и дата | Взам. инв. N | Инв. N дубл. | Подп. и дата

Выпуск 4

Типовые изделия серии ТДК-Н-I-75/2

Вид А

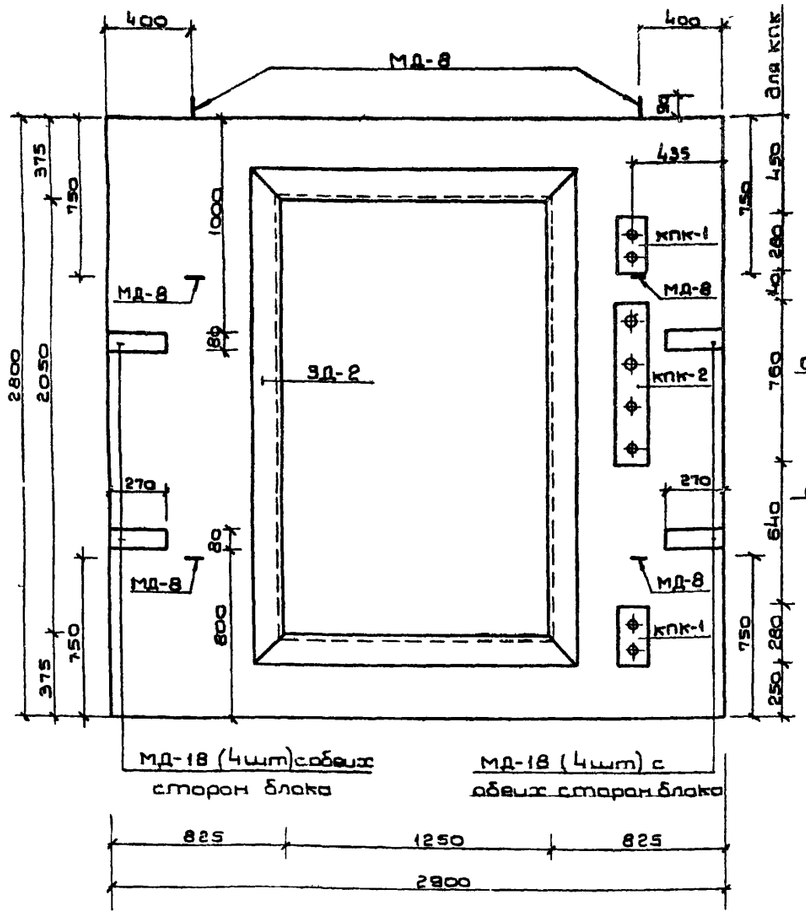

2-2

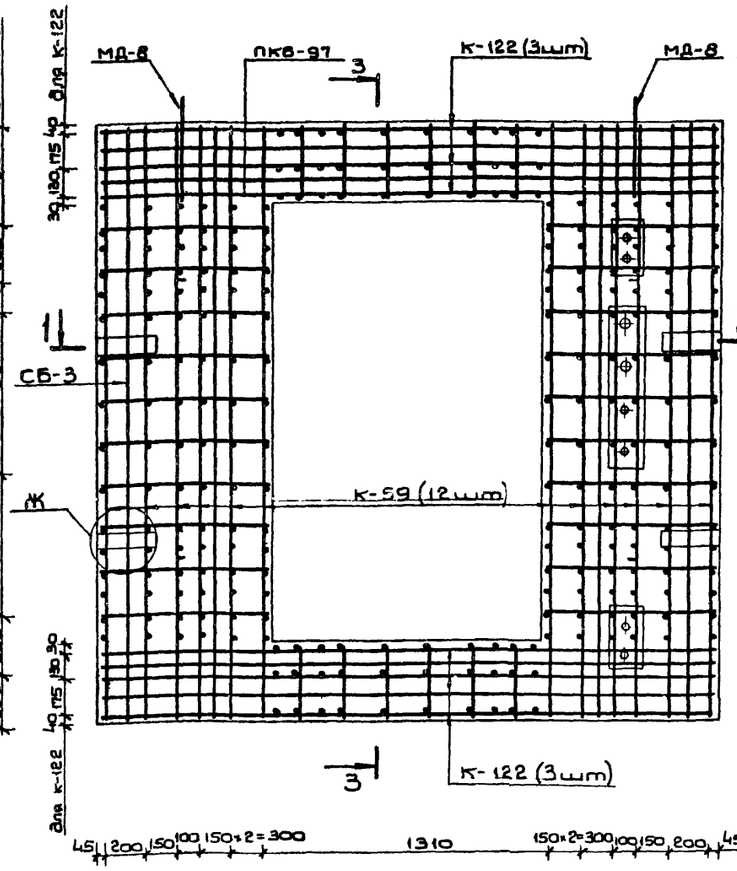

3-3

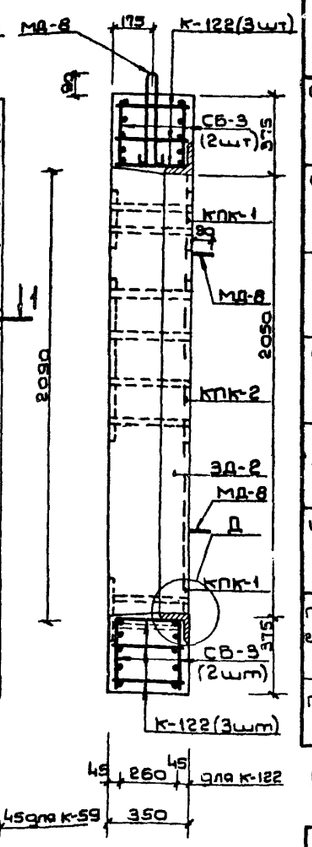

Выборка стали на 1 блок

Сортамент гост	Сечение мм	Длина м	Масса 1 п.м кг	Общая масса кг
Сталь горячекатаная арматурная кл. А I гост 5781-75 / В ст3 пс, сп2 гост 380-71	18 А I	6,7	1.99	13.4
Сталь горячекатаная арматурная кл. А II гост 5781-75 / В ст5 пс, сп2 гост 380-71	10 А II	124.4	0.617	76.8
Сталь горячекатаная арматурная кл. А III гост 5781-75	16 А III	75.4	1.58	119.1
	10 А III	34.6	0.617	21.3
Сталь прокатная полосовая гост 103-76 / В ст3 пс6 гост 380-71	-6×80	2.2	3.77	8.3
Сталь горячекатаная листовая гост 19903-74 / В ст3 сп, пс5 гост 380-71	δ=6	0.40	47.1	18.8
Сталь прокатная угловая равнополочная гост 8509-72 / В ст3 сп, пс5 гост 380-71	L140×10	7.8	21.5	167.7
Трубы стальные бесшовные горячекатаные гост 8732-70	d=45×3,5	0.7	3.58	2.5
	d=68×3,5	0.7	5.57	3.9
Трубы стальные водогазопроводные гост 3262-62	d=42,3×3,2	1.4	3.09	4.4

Выборка каркасов и закладных деталей

NN п.п.	Марка изделия		Кол. шт.	Эскиз или ссылка на чертеж
1	Пространственный каркас ПКВ-97	К-59	12	Лист N 65 выпуска 3
		К-122	6	Лист N 78
		СБ-3	2	Лист N 79
2	Закладные детали ЗД-2		1	Лист N 67 выпуска 3
3	—"— —"— МД-8		6	R30 420 90 P=1120
4	—"— —"— МД-18		8	-6×80; C=270
5	—"— —"— КПК-1		2	Лист N 67 выпуска 3
6	—"— —"— КПК-2		1	Лист N 67 выпуска 3

I-1

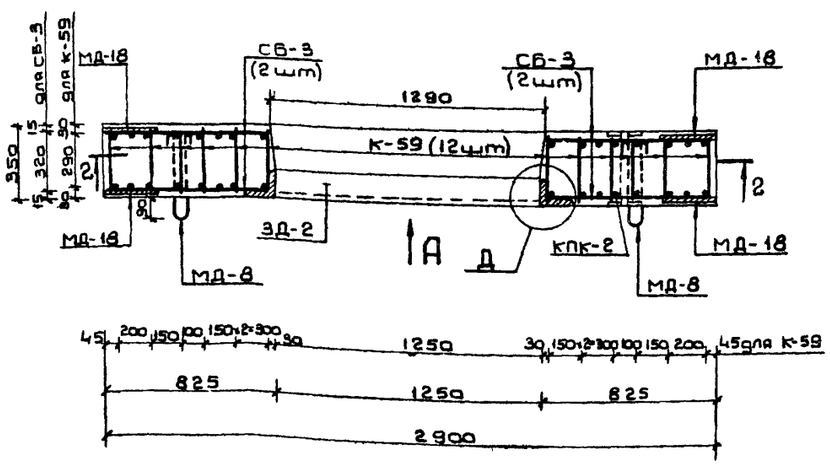

Характеристика изделия

Марка изделия	Объем бетона м³	Масса изделия т	Марка бетона	Расход стали, кг: Арматурной А I	А II	А III	Угол-ковой	Полосовой	Толстолистовой	Трубы
БВСЛ-IV, V-2,5×2,4Д; БВТЛ-IV, V-2,5×2,4Д	1,95	5,1	300	13.4	76,8	140.4	167.7	8.3	18.8	10.8

Примечания:

1. Опалубочный чертеж блока см. на листах NN 3,4.
2. Узлы Д и Ж см. на листе N 51 выпуска 3.
3. Размеры даны по осям рабочих стержней.
4. Так как данный блок имеет двойное применение на нем проставлять два наименования: БВСЛ-IV, V-2,5×2,4Д; БВТЛ-IV, V-2,5×2,4Д.

Изм	Лист	N докум.	Подп.	Дата
Гл.инж.пр.		Ларичев		
Нач.отд.		Панников		5.6
Зам.нач.отд.		Щербаков		5.VI
Глав.спец.		Вочаров		5.6
Рук.группы		Неустроев		9.6
Проектир.		Часных		5.6
Проверил		Щербаков		5.06

ТДК-Н-I-75/2-057

Блоки железобетонные
БВСЛ-IV, V-2,5×2,4Д
БВТЛ-IV, V-2,5×2,4Д

Лит	Масса	Масштаб
Р	5,1т	

Лист 57 | Листов

В/ч 14262

Инв. N подл. | Подп. и дата | Взам. инв. N | Инв. N дубл. | Подп. и дата

15076-02

59

Вид А

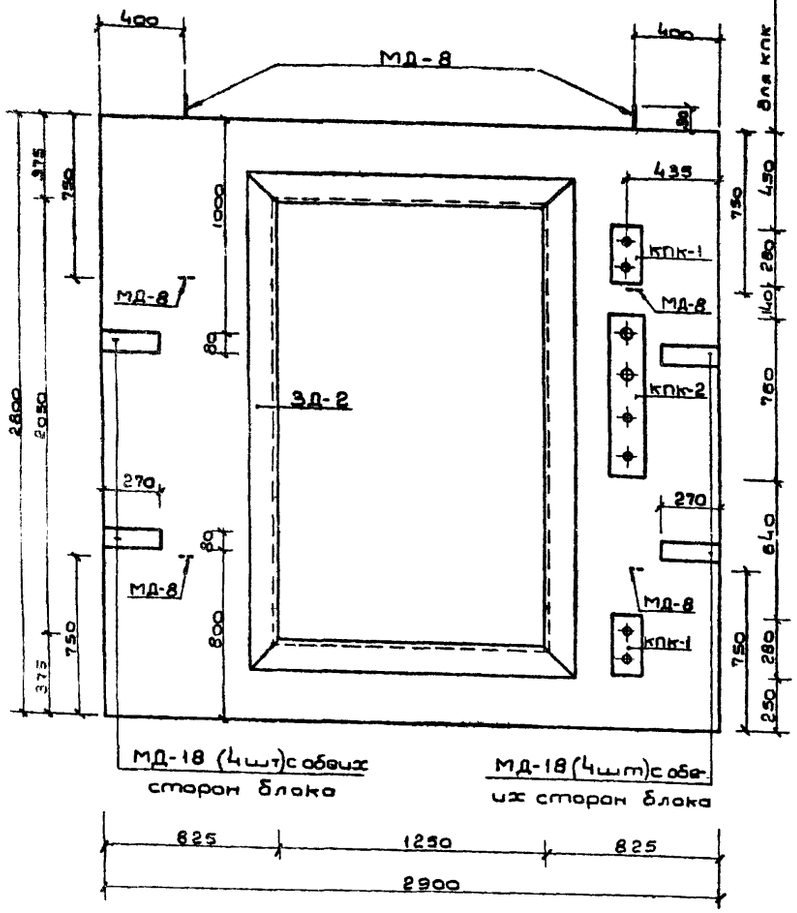

2-2

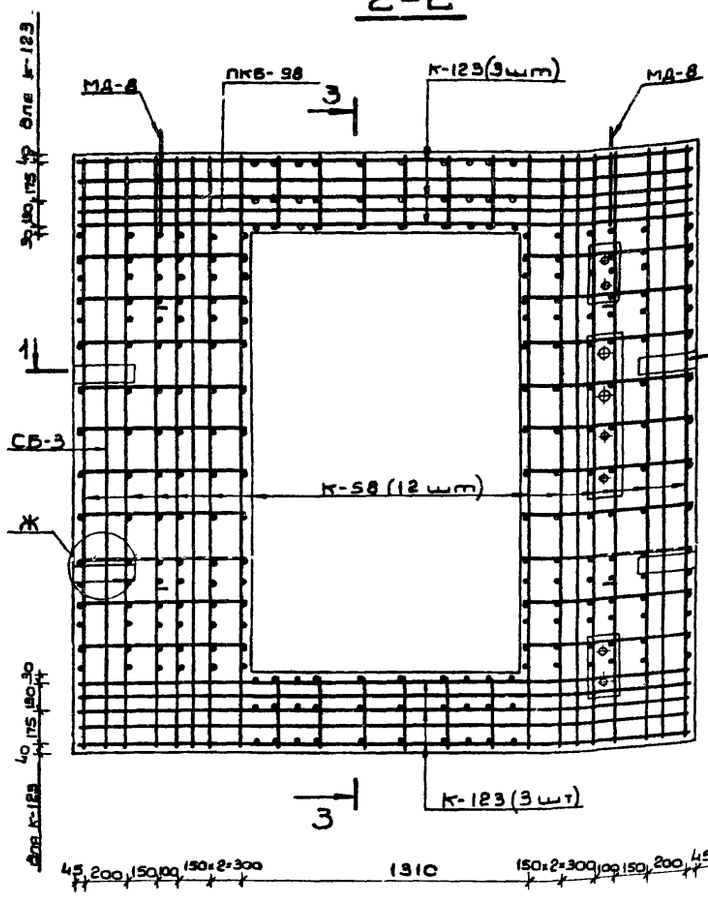

3-3

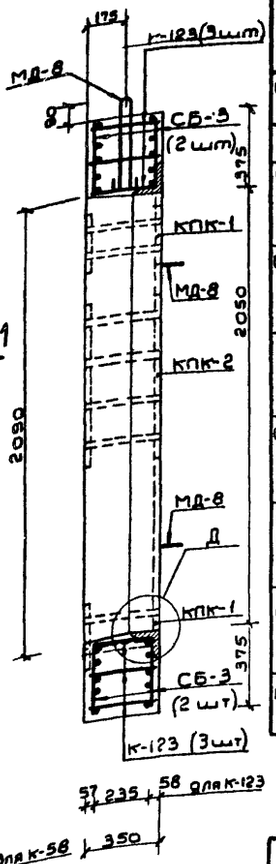

1-1

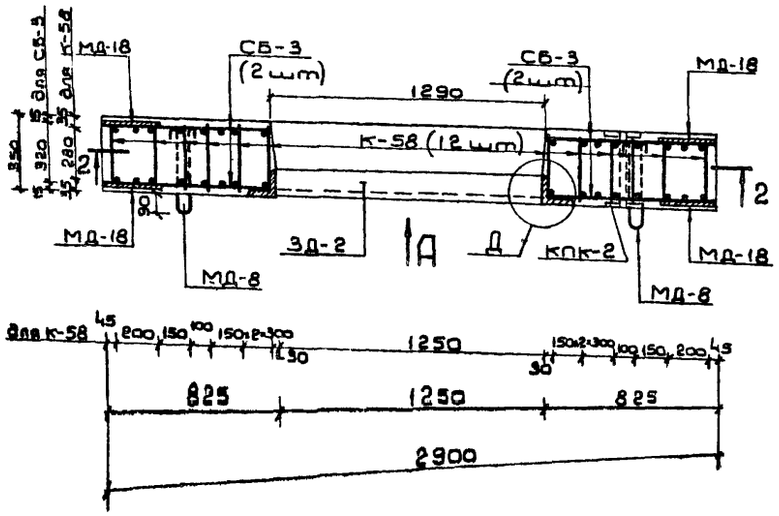

Выборка стали на 1 блок

Сортамент ГОСТ	Сечение мм	Длина м	Масса 1 пм кг	Общая масса кг
Сталь горячекатаная арматурная кл. А I ГОСТ 5781-75 / В ст3 пс, сп2 ГОСТ 380-71	18 А I	6.7	1.99	13.4
Сталь горячекатаная арматурная кл. А II ГОСТ 5781-75 / В ст5 пс, сп2 ГОСТ 380-71	10 А II	122.7	0.617	75.6
Сталь горячекатаная арматурная кл. А III ГОСТ 5781-75	20 А III	75.8	2.47	187.2
	16 А III	34.6	1.58	54.7
Сталь прокатная полосовая ГОСТ 103-76 / В ст3 пс6 ГОСТ 380-71	-6×80	2.2	3.77	8.3
Сталь горячекатаная листовая ГОСТ 19903-74 / В ст3 сп. пс5 ГОСТ 380-71	δ=6	0.40	47.1	18.8
Сталь прокатная угловая равнополочная ГОСТ 8509-72 / В ст3 сп, пс5 ГОСТ 380-71	L 140×10	7.8	21.5	167.7
Трубы стальные бесшовные горячекатаные ГОСТ 8732-70	d=45×3.5	0.7	3.58	2.5
	d=68×3.5	0.7	5.57	3.9
Трубы стальные водогазопроводные ГОСТ 3262-62	d=42,3×3,2	1.4	3.09	4.4

Выборка каркасов и закладных деталей

N N п.п.	Марка изделия		Кол. шт.	Эскиз или ссылка на чертеж
1	Пространственный каркас ПКБ-98	К-58	12	См лист N 64 выпуска 3
		К-123	6	Лист N 78
		СБ-3	2	Лист N 79
2	Закладные детали ЗД-2		1	Лист N 67 выпуска 3
3	—"— —"— МД-8		6	830 420 1120
4	—"— —"— МД-18		8	-6×80 ℓ=270
5	—"— —"— КПК-1		2	Лист N 67 выпуска 3
6	—"— —"— КПК-2		1	Лист N 67 выпуска 3

Характеристика изделия

Марка изделия	Объем бетона м³	Масса изделия т	Марка бетона	Расход стали, кг: Арматурной А I	А II	А III	Уголковой	Полосовой	Толстолистовой	Трубы
БВСЛ-III-2,5×2,4Д	1.95	5.1	300	13.4	75.6	241.9	167.7	8.3	18.8	10.8

Примечания:

1. Ополубочный чертеж блока см. на листе N 3.
2. Узлы Д и Ж см. на листе N 51 выпуска 3.
3. Размеры даны по осям рабочих стержней.

Изм.	Лист	N докум.	Подп.	Дата
Гл.инж.пр.		Ларичев		
Нач.отд.		Панников		5.6
Зам.нач.отд.		Щербаков		5.06
Глав.спец.		Бочаров		5.6
Рукав. гр.		Неустроев		7.6
Проектир.		Часных		6.6
Проверил		Щербаков		5.06

ТДК-Н-I-75/2-058

Блок железобетонный БВСЛ-III-2,5×2,4Д

Лит.	Масса	Масштаб
Р	5,1т	

Лист 58 | Листов

В/ч 14262

15076-02 60

Выпуск 4

Типовые изделия серии ТДК-Н-I-75/2

Инв.N подл. | Подп. и дата | Взам.инв.N | Инв.N дубл. | Подп. и дата

Типовые изделия серии ТДК-Н

Вид А

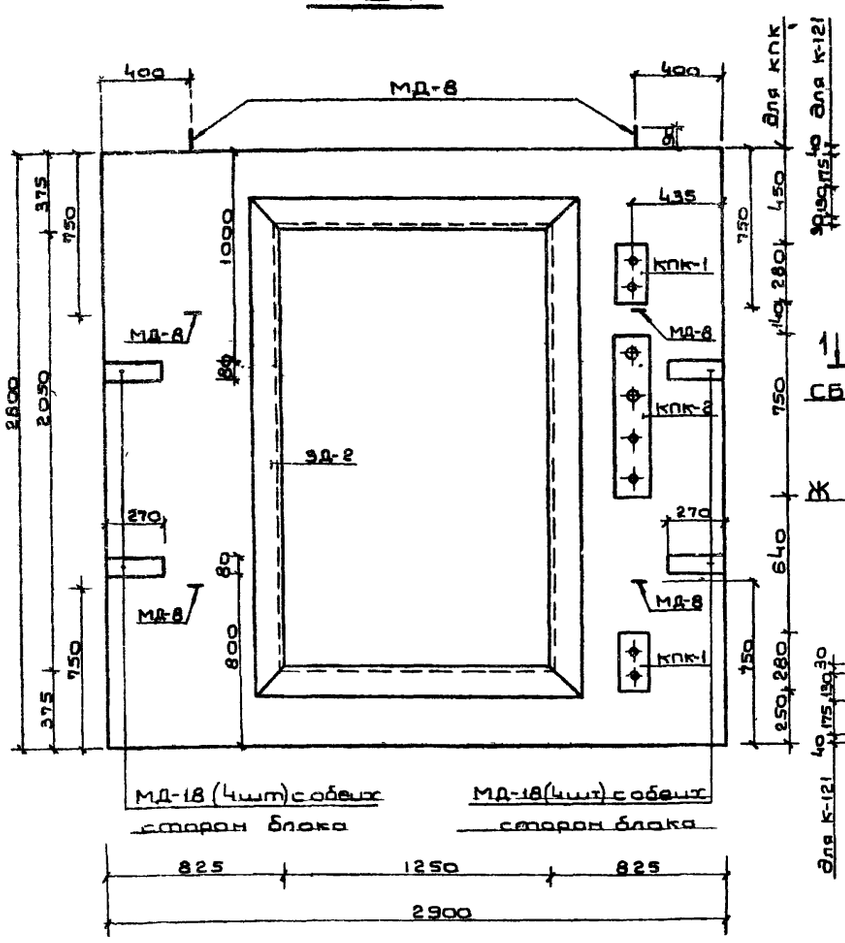

2-2

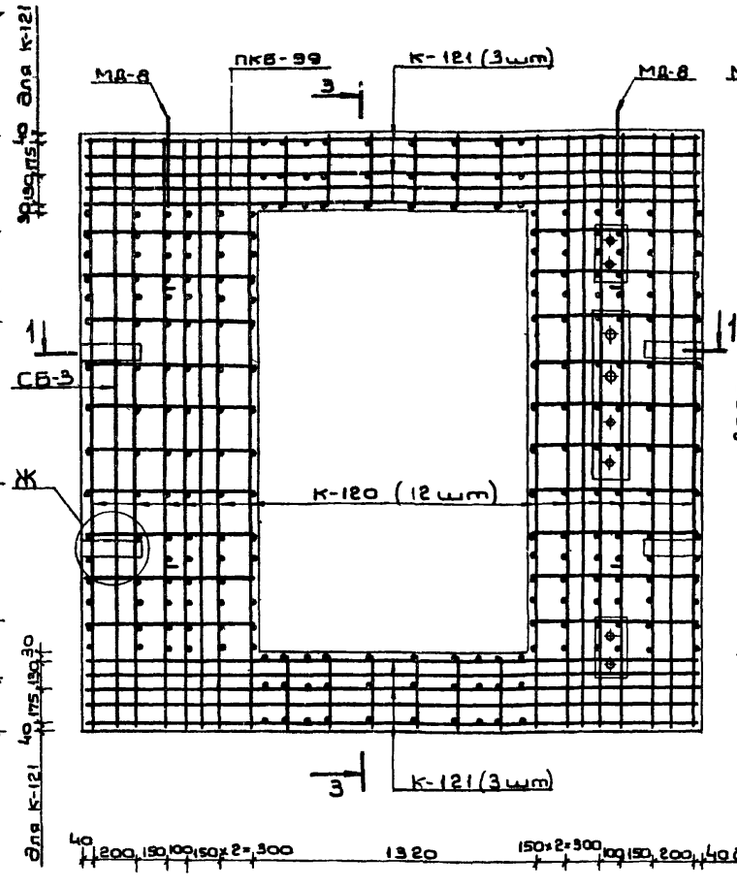

3-3

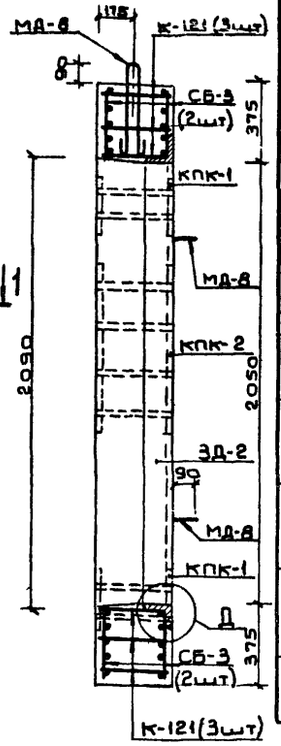

Выборка стали на 1 блок

Сортамент гост	Сечение мм	Длина м	Масса 1п.м. кг	Общая масса кг
Сталь горячекатаная арматурная кл. А I гост 5781-75 / В ст3 пс, сп2 гост 380-71	18А I	6.7	1.99	13.4
Сталь горячекатаная арматурная кл. А II гост 5781-75 / В ст5 пс, сп2 гост 380-71	12А II	79.9	0.888	71.0
	10А II	43.0	0.617	26.5
Сталь горячекатаная арматурная кл. А III гост 5781-75	25А III	75.8	3.85	291.8
	16А III	34.6	1.58	54.7
Сталь прокатная полосовая гост 103-76 / В ст3 пс6 гост 380-71	-6×80	2.2	3.77	8.3
Сталь горячекатаная листовая гост 19903-74 / В ст3 сп, пс5 гост 380-71	δ=6	0.40	47.1	18.8
Сталь прокатная угловая равнополочная гост 8509-72 / В ст3 сп, пс5 гост 380-71	L 140×10	7.8	21.5	167.7
Трубы стальные бесшовные горячекатаные гост 8732-70	d=45×3,5	0.7	3.58	2.5
	d=68×3,5	0.7	5.57	3.9
Трубы стальные водогазопроводные гост 3262-62	d=42,3×3,2	1.4	3.09	4.4

Выборка каркасов и закладных деталей

NN п.п.	Марка изделия		Кол. шт.	Эскиз или ссылка на чертеж
1	Пространственный каркас ПКБ-99	К-120	12	лист N 77
		К-121	6	
		СБ-3	2	лист N 79
2	Закладные детали ЗД-2		1	лист N 67 выпуска 3
3	—"— —"— МД-8		6	420 90 ℓ=1120
4	—"— —"— МД-18		8	-6×80 ℓ=270мм
5	—"— —"— КПК-1		2	лист N 67 выпуска 3
6	—"— —"— КПК-2		1	лист N 67 выпуска 3

1-1

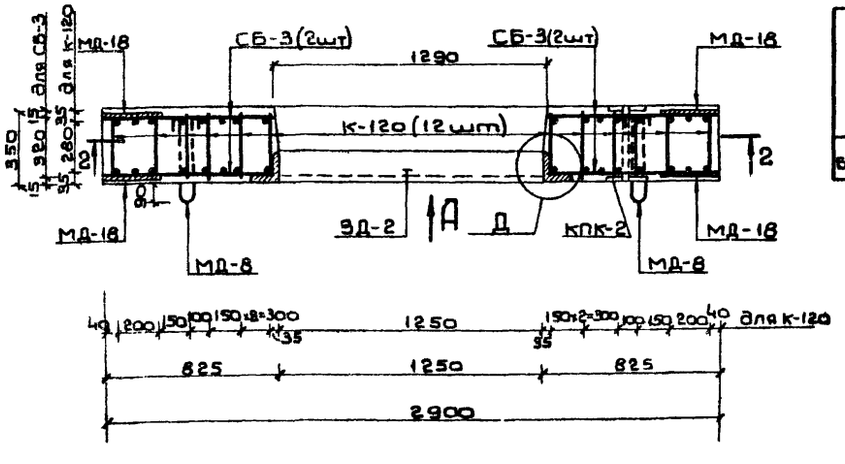

Характеристика изделия

Марка изделия	Объем бетона м³	Масса изделия т	Марка бетона	Расход стали, кг: Арматурной А I	А II	А III	Уголковой	Полосовой	Толстолистов	Трубы
ВВСЛ-II-2,5×2,4Д	1.95	5,1	300	13,4	97.5	346.5	167.7	8.3	18.8	10.8

Примечания:

1. Опалубочный чертеж блока см. на листе N 3.
2. Узлы Д и Ж см. на листе N 51 выпуска 3.
3. Размеры даны по осям рабочих стержней.

Изм	Лист	N докум.	Подп.	Дата
Гл.инж.пр.		Ларичев		
Нач.отд.		Панников		5.06
Зам.нач.отд.		Щербаков		5.06
Глав.спец.		Вочаров		5.06
Рук.группы		Неустроев		5.6
Проектир.		Чесных		5.6
Проверил		Щербаков		5.06

ТДК-Н-I-75/2-059

Блок железобетонный ВВСЛ-II-2,5×2,4Д

Лит	Масса	Масштаб
Р	4.1т	

Лист 59 Листов

В/Ч 14262

Инв.N подл. | Подп. и дата | Взам.инв.N | Инв.N дубл. | Подп. и дата

15076-02 61

Выпуск 4

Типовые изделия

ТК-Н-I-75/2

Вид А

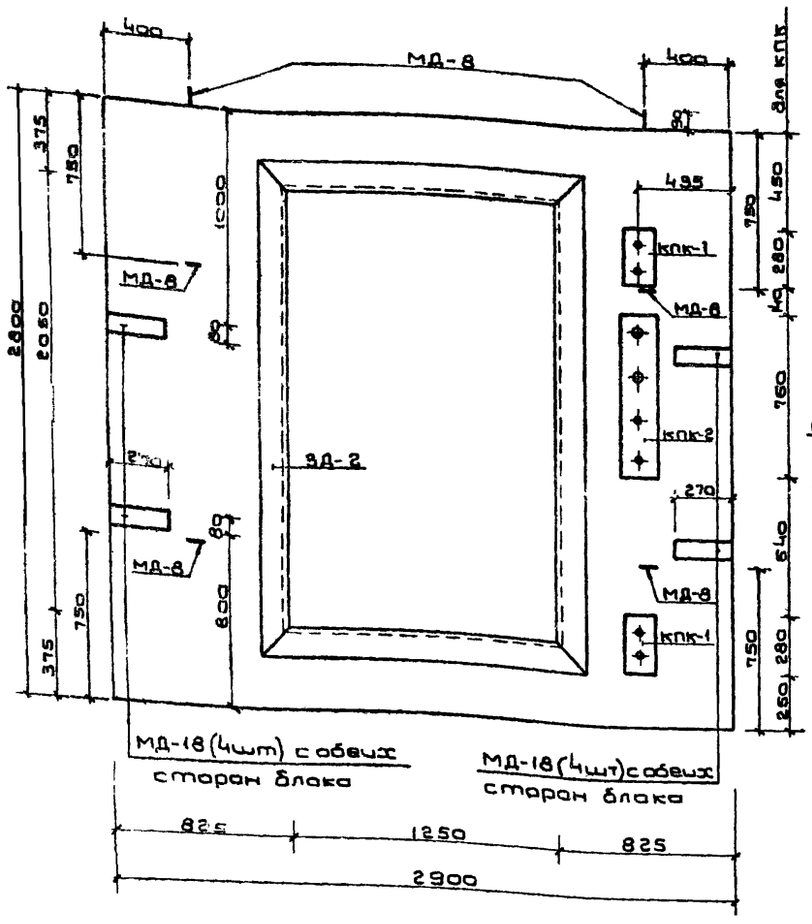

2-2

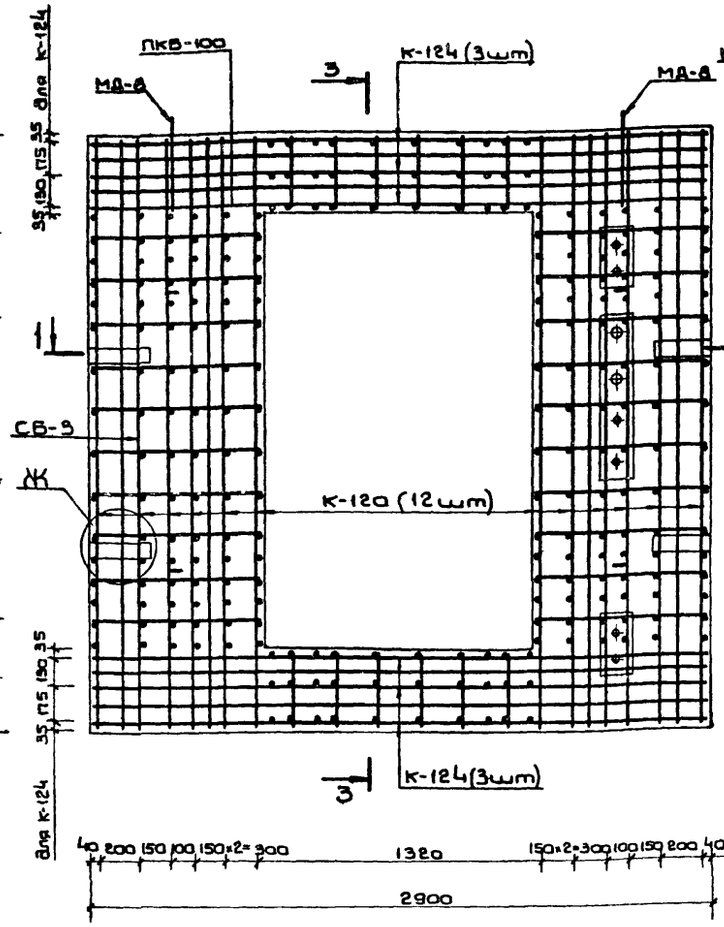

3-3

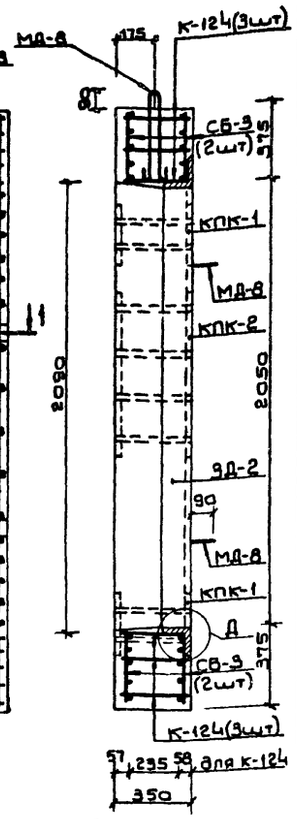

1-1

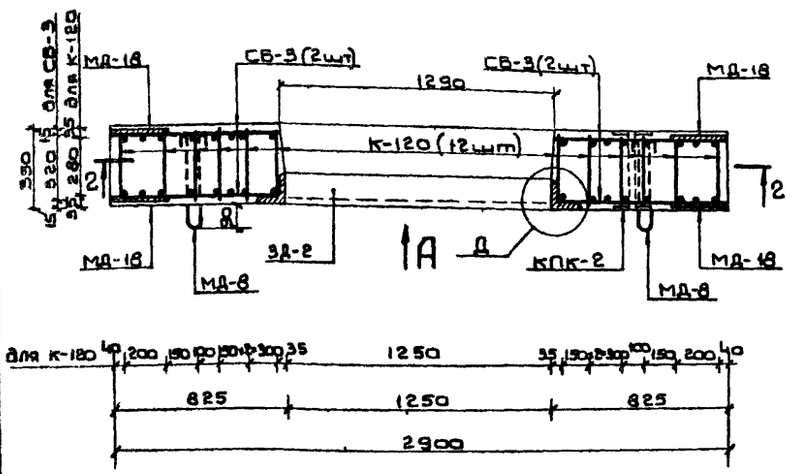

Выборка стали на 1 блок

Сортамент гост	Сечение мм	Длина м	Масса 1 п.м кг	Общая масса кг
Сталь горячекатаная арматурная кл. А I гост 5781-75 / В ст3 пс, сп2 гост 380-71	18 А I	6,7	1,99	13,4
Сталь горячекатаная арматурная кл. А II гост 5781-75 / В ст5 пс, сп2 гост 380-71	12 А II	79,9	0.888	71.0
	10 А II	43,0	0.617	26.5
Сталь горячекатаная арматурная кл А III гост 5781-75	25 А III	75,8	3,85	291.8
	20 А III	34.6	2,47	85.5
Сталь прокатная полосовая гост 103-76 / В ст3 пс6 гост 380-71	-6×80	2,2	3,77	8.3
Сталь горячекатаная листовая гост 19903-74 / В ст3 сп, пс5 гост 380-71	δ=6	0 40	47,1	18.8
Сталь прокатная угловая равнополочная гост 8509-72 / В ст3 сп, пс5 гост 380-71	L 140×10	7 8	21,5	167.7
Трубы стальные бесшовные горячекатаные гост 8732-70	d=45×3,5	0,7	3,58	2.5
	d=68×3,5	0,7	5,57	3.9
Трубы стальные водогазопроводные гост 3262-62	d=42,3×3,2	1,4	3,09	4.4

Выборка каркасов и закладных деталей

NN п.п.	Марка изделия		Кол. шт.	Эскиз или ссылка на чертеж
1	Пространственный каркас ПКВ-100	К-120	12	Лист N 77
		К-124	6	Лист N 78
		СВ-3	2	Лист N 79
2	Закладные детали ЗД-2		1	Лист N 67 выпуска 3
3	—"— —"— МД-8		6	А 30 430 90 ℓ=1120
4	—"— —"— МД-18		8	-6×80 ℓ=270мм
5	—"— —"— КПК-1		2	Лист N 67 выпуска 3
6	—"— —"— КПК-2		1	Лист N 67 выпуска 3

Характеристика изделия

Марка изделия	Объем бетона м³	Масса изделия т	Марка бетона	Расход стали, кг: Арматурной А I	А II	А III	Уголковой	Полосовой	Толстолистовой	Трубы
БВТЛ-III-2,5×2,4Д	1.95	5.1	300	13,4	97.5	377,5	167.7	8.3	18.8	10.8

Примечания:

1. Ополубочный чертеж блока см. на листе N 4.
2. Узлы Д и Ж см. на листе N 51 выпуска 3.
3. Размеры даны по осям рабочих стержней.

Изм	Лист	N докум.	Подп.	Дата
Гл.инж.пр.		Ларичев		
Нач.отд.		Панников		5.06
Зам.нач.отд.		Щербаков		5.06
Тов.спец.		Бочаров		5.06
Руков.гр.		Неустроев		5.6
Проектир.		Часных		5.6
Проверил		Щербаков		5.06

ТДК-Н-I-75/2-060

Блок железобетонный БВТЛ-III-2,5×2,4Д

Лит	Масса	Масштаб
Р	5.17	

Лист 60 | Листов

В/Ч 14262

15076-02 62

Инв.N подл. | Подп. и дата | Взам.инв.N | Инв.N дубл. | Подп. и дата

Вид А

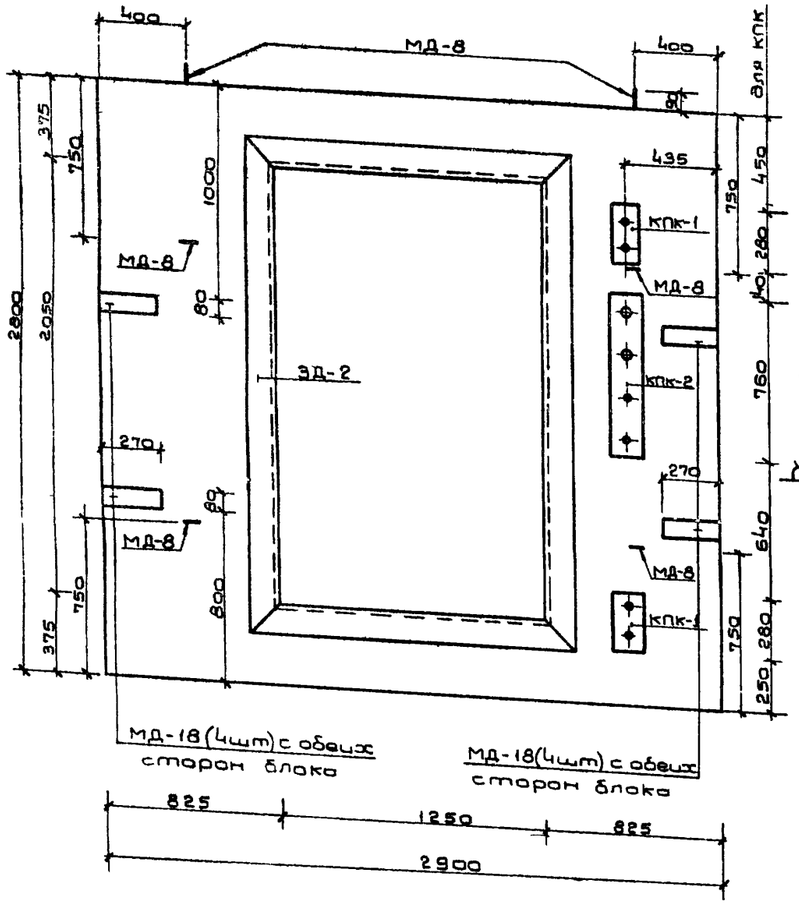

2-2

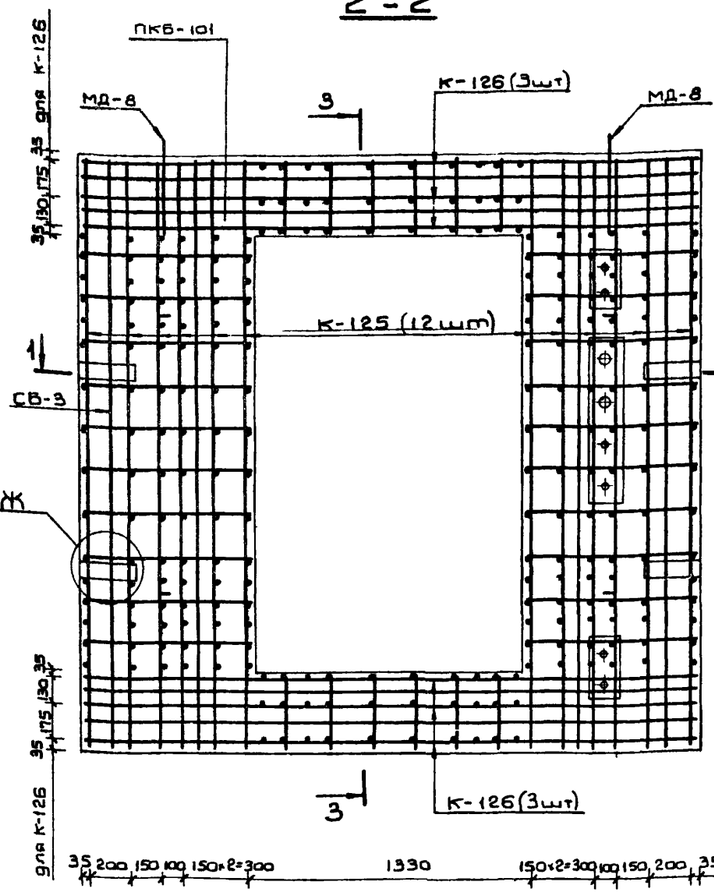

3-3

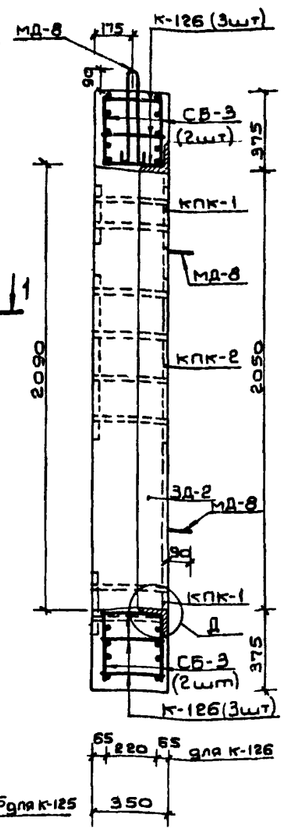

1-1

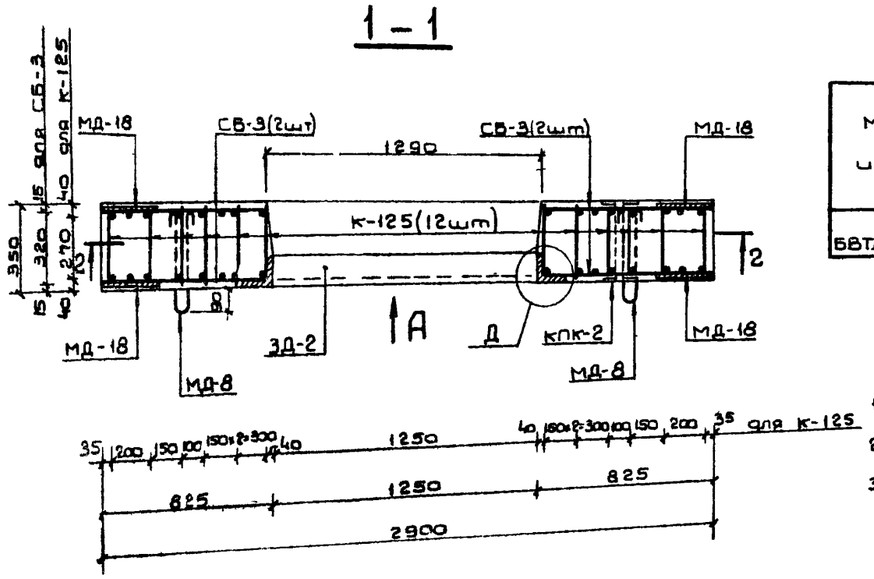

Выборка металла на 1 блок

Сортамент ГОСТ	Сечение мм	Длина м	Масса 1п.м кг	Общая масса кг
Сталь горячекатаная арматурная кл. А I ГОСТ 5781-75 / В ст3 пс, сп2 ГОСТ 380-71	18 А I	6.7	1.99	13.4
Сталь горячекатаная арматурная кл. А II ГОСТ 5781-75 / В ст5 пс, сп2 ГОСТ 380-71	16 А II	79.6	1.58	125.8
	10 А II	43.0	0.617	26.5
Сталь горячекатаная арматурная кл. А III ГОСТ 5781-75	28 А III	76.3	4.83	368.9
	20 А III	34.6	2.47	85.5
Сталь прокатная полосовая ГОСТ 103-76 / В ст3 пс6 ГОСТ 380-71	-6×80	2.2	3.77	8.3
Сталь горячекатаная листовая ГОСТ 19903-74 / В ст3 сп, пс5 ГОСТ 380-71	δ=6	0.40	47.1	18.8
Сталь прокатная угловая равнополочная ГОСТ 8509-72 / В ст3 сп, пс5 ГОСТ 380-71	L 140×10	7.8	21.5	167.7
Трубы стальные бесшовные горячекатаные ГОСТ 8732-70	d=45×3,5	0.7	3.58	2.5
	d=68×3,5	0.7	5.57	3.9
Трубы стальные водогазопроводные ГОСТ 3262-62	d=42,3×3,2	1.4	3.09	4.4

Выборка каркасов и закладных деталей

NN п.п.	Марка изделия		Колич шт.	Эскиз или ссылка на чертеж
1	Пространственный каркас ПКБ-101	К-125	12	Лист N 78
		К-126	6	Лист N 76
		СБ-3	2	Лист N 79
2	Закладные детали ЗД-2		1	Лист N-67 выпуска 3
3	—"— МД-8		6	420 30 R30 ℓ=1120
4	—"— МД-18		8	-6×80 ℓ=270 мм
5	—"— КПК-1		2	Лист N 67 выпуска 3
6	—"— КПК-2		1	Лист N 67 выпуска 3

Характеристика изделия

Марка изделия	Объем бетона м³	Масса изделия т	Марка бетона	Расход стали, кг: Арматурной А I	А II	А III	Угол-ковой	Поло-совой	Толсто-листовой	Тру-бы
БВТЛ-II-2,5×2,4Д	1.95	5.1	300	13.4	152.3	454.0	167.7	8.3	18.8	10.8

Примечания:

1. Опалубочный чертеж блока см. на листе N 4.
2. Узлы Д и Ж см. на листе N 51 выпуска 3.
3. Размеры даны по осям рабочих стержней.

Изм.	Лист	N докум.	Подп.	Дата
Гл.инж.пр.		Паричев		
Нач.отд.		Панников		5.06
Зам.нач.отд.		Щербаков		5.06
Глав.спец.		Вочаров		5.06
Рук.гр.		Неустроев		5.6
Проектир.		Часных		5.6
Проверил		Щербаков		5.06

ТДК-Н-I-75/2-061

Блок железобетонный БВТЛ-II-2,5×2,4Д

Лит	Масса	Масштаб
Р	5,1т	

Лист 61 | Листов

В/Ч 14262

15076-02 63

Типовые изделия серии ТДК-Н-I-75/2

Типовые изделия серии ТДК-Н-I-75/2 Выпуск 4

1-1

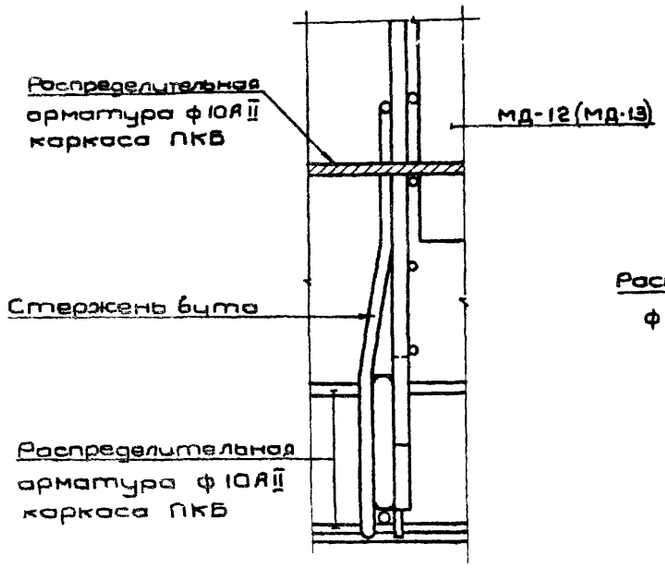

А

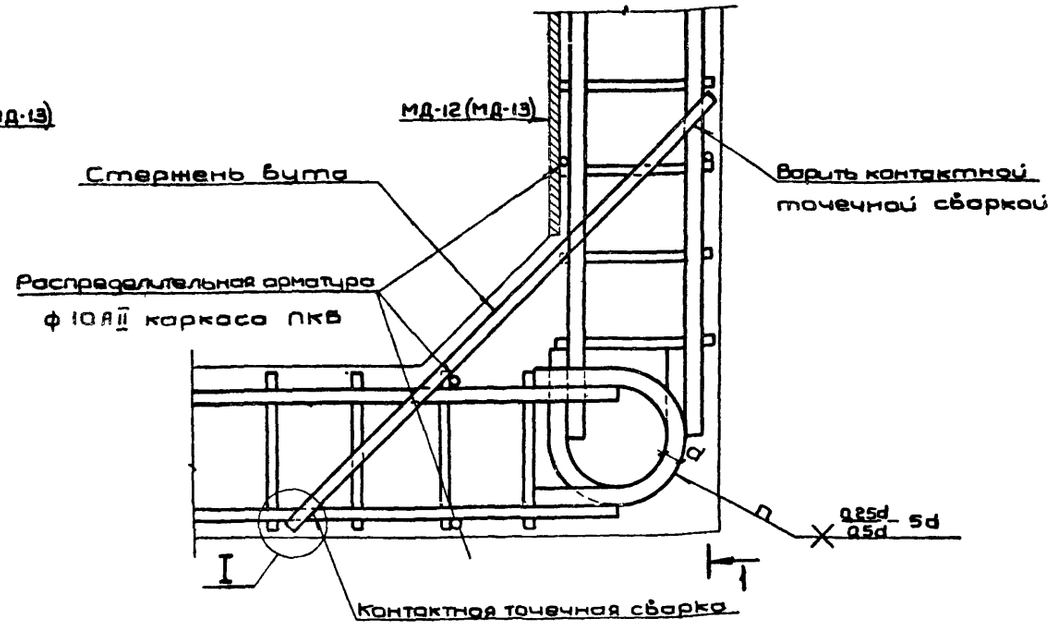

МД-12, МД-13 и МД-17

Б

В

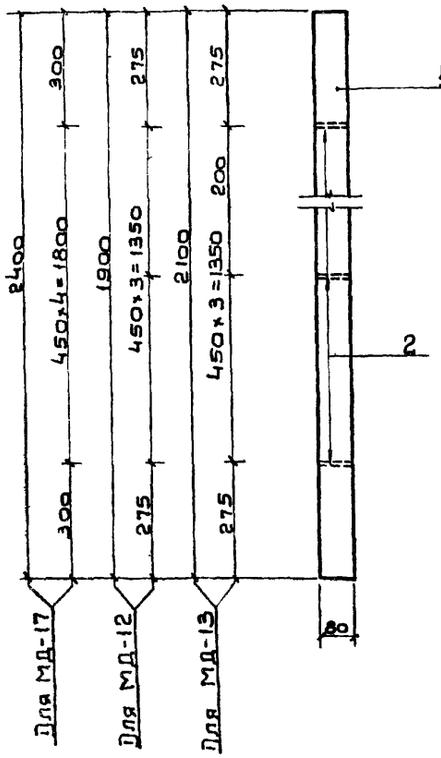

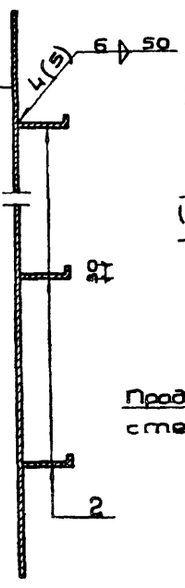

6 12Ст для МД-12, МД-13
6 22Ст для МД-17

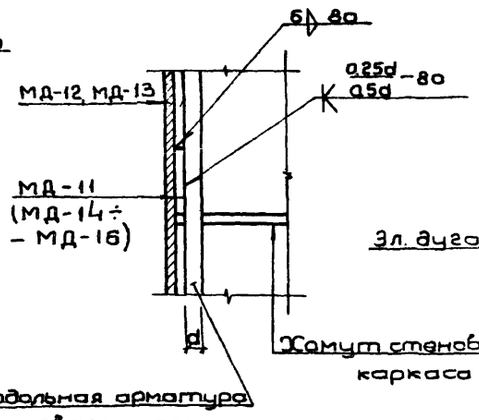

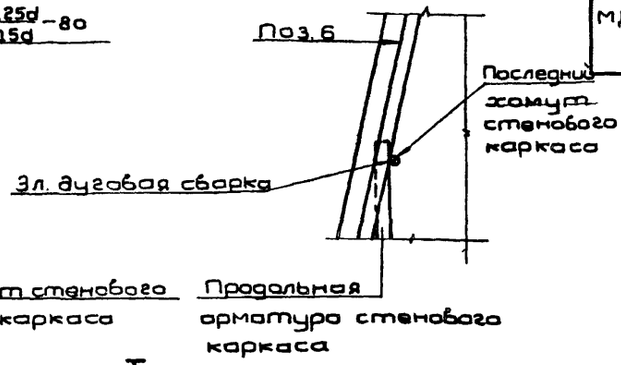

I

Вариант крепления стержня бута эл. дуговой сваркой.

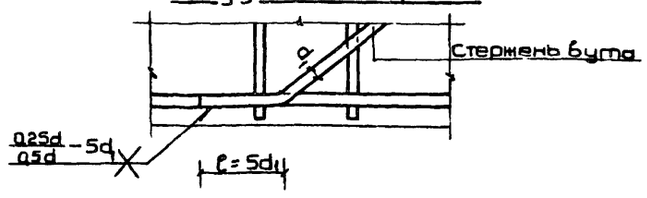

Спецификация металла на 1 изделие

Наименование элемента	Эскиз	NN поз.	Диаметр или сечение мм	Длина ℓ мм	Количество шт	Общая длина м
МД-12	Полоса	1	-6×80	1900	1	1.9
	Полоса	2	-5×50	150	4	0.6
МД-13	Полоса	1	-6×80	2100	1	2.1
	Полоса	2	-5×50	150	5	0.8
МД-17	Полоса	1	-6×80	2400	1	2.4
	Полоса	2	-5×50	250	5	1.3

Выборка металла

Марка элемента	Сортамент ГОСТ	Диаметр или сечение мм	Общая длина м	Масса 1 п.м. кг	Общая масса кг
МД-12	Сталь прокатная полосовая ГОСТ 103-76	-6×80	1.9	3.77	7.2
		-5×50	0.6	1.96	1.2
	В Ст3 пс6 ГОСТ 380-71	Итого:			8.4
МД-13	Сталь прокатная полосовая ГОСТ 103-76	-6×80	2.1	3.77	7.9
		-5×50	0.8	1.96	1.6
	В Ст3 пс6 ГОСТ 380-71	Итого:			9.5
МД-17	Сталь прокатная полосовая ГОСТ 103-76	-6×80	2.4	3.77	9.1
		-5×50	1.3	1.96	2.5
	В Ст3 пс6 ГОСТ 380-71	Итого:			11.6

Примечание

Количество сварных швов, указанное в скобках, относится к закладным МД-13 и МД-17.

Изм.	Лист	№ докум.	Подп.	Дата
Разраб.		Ларичев		
Нач. отд.		Панчиков		
Зам. нач.		Щербаков		
Гл. спец.		Бочаров		
Рук. группы		Неустроев		
Проект.		Часных		
Проверил		Щербаков		

ТДК-Н-I-75/2-062

Узлы А, Б, В. Закладные детали МД-12, МД-13 и МД-17

Лит.	Масса	Масштаб
Р		
Лист 62	Листов 71	

В/Ч 14268

Инв. № подл. | Подп. и дата | Взам. инв. № | Инв. № дубл. | Подп. и дата

15076-02

Марка каркаса	Каркасы	N N поз.	Эскиз	Диаметр Ф мм	Длина мм	Колич. шт.	Общая длина м	Масса 1 п.м кг.	Общая масса кг	Сортамент ГОСТ
К-61	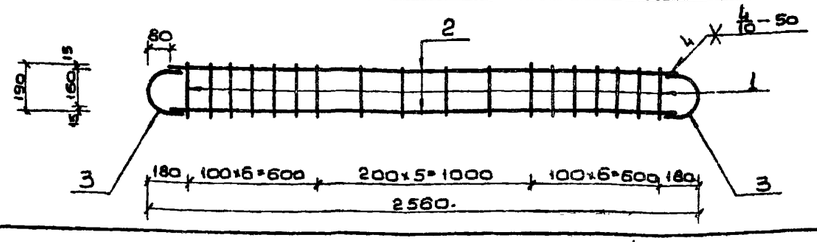	1	190	10 A II	190	18	3,4	0.617	2.1	Горячекатаная арматурная сталь кл. A II ГОСТ 5781-75 Ст5 сп. пс2 ГОСТ 380-71
		2	2400	10 A III	2400	2	4.8	0.617	3.0	Горячекатаная арматурная сталь кл. A III ГОСТ 5781-75
		3	R80 130 150	10 A III	350	2	0,7	0.617	0.4	
							Итого:		5.5	
К-62	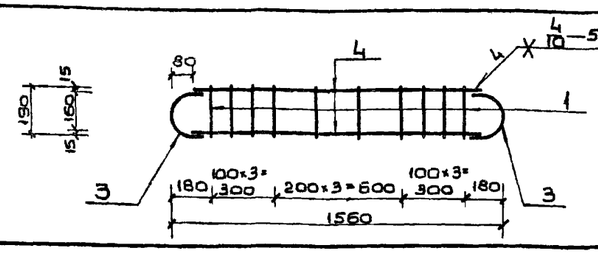	1	190	10 A II	190	10	1.9	0.617	1.2	Горячекатаная арматурная сталь кл. A II ГОСТ 5781-75 Ст5 сп. пс2 ГОСТ 380-71
		3	R80 130 150	10 A III	350	2	0.7	0.617	0.4	Горячекатаная арматурная сталь кл. A III ГОСТ 5781-75
		4	1400	10 A III	1400	2	2.8	0.617	1.7	
							Итого:		3.3	
К-63	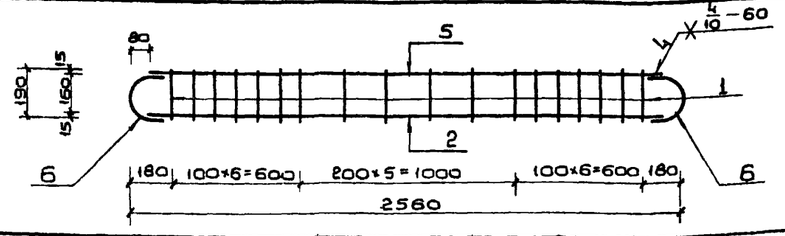	1	190	10 A II	190	18	3.4	0.617	2.1	Горячекатаная арматурная сталь кл. A II ГОСТ 5781-75 Ст5 сп. пс2 ГОСТ 380-71
		2	2400	10 A III	2400	1	2.4	0.617	1.5	Горячекатаная арматурная сталь кл. A III ГОСТ 5781-75
		5	2400	12 A III	2400	1	2.4	0.888	2.1	
		6	R80 140 150	12 A III	370	2	0.7	0.888	0.6	
							Итого:		6.3	
К-64	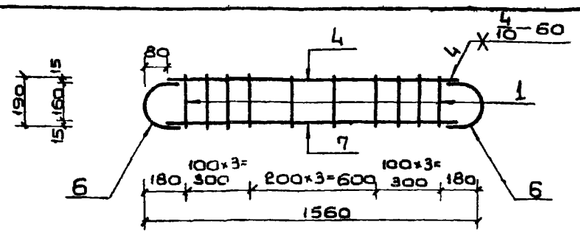	1	190	10 A II	190	10	1.9	0.617	1.2	Горячекатаная арматурная сталь кл. A II ГОСТ 5781-75 Ст5 сп. пс2 ГОСТ 380-71
		6	1400	10 A III	1400	1	1.4	0.617	0.9	Горячекатаная арматурная сталь кл. A III ГОСТ 5781-75
		6	R80 140 150	12 A III	370	2	0.7	0.888	0.6	
		7	1400	12 A III	1400	1	1.4	0.888	1.2	
							Итого:		3.9	
К-65	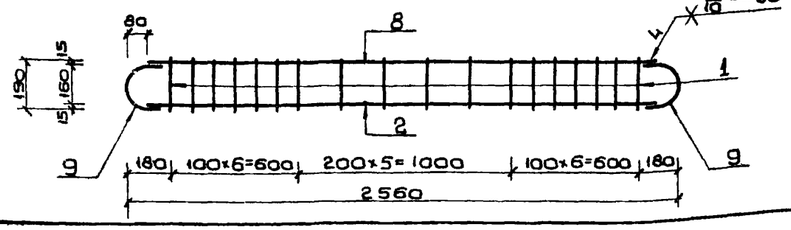	1	190	10 A II	190	18	3.4	0.617	2.1	Горячекатаная арматурная сталь кл. A II ГОСТ 5781-75 Ст5 сп. пс2 ГОСТ 380-71
		2	2400	10 A III	2400	1	2.4	0.617	1.5	Горячекатаная арматурная сталь кл. A III ГОСТ 5781-75
		8	2400	16 A III	2400	1	2.4	1.58	3.8	
		9	R80 160 150	16 A III	410	2	0.8	1.58	1.3	
									8.7	

Примечания:

1. Плоские каркасы изготовлять при помощи контактной точечной электросварки.
2. Размеры даны по наружным граням рабочих стержней.
3. Сборка стержней в „крест" должна обладать нормированной прочностью в соответствии с таблицей 46 СН 393-69.

Изм.	Лист.	N докум.	Подп.	Дата	ТДК-Н-I-75/2-063			
Гл.инж.пр.		Ларичев			Каркасы плоские К-61 ÷ К-65	Лит.	Масса	Масштаб
Нач.отд.		Панников				Р		
Зам.нач.отд.		Щербаков				Лист 63	Листов	
Гл.спец.		Бочаров						
Рук.группы		Неустроев				В/Ч 14262		
Проектир.		Абрамова						
Проверил		Щербаков						

Типовые изделия серии ТДК-Н-I-75/2
Подп. и дата | Инв. № дубл. | Взам. инв. № | Подп. и дата | Инв. № подл.

Марка каркаса	Каркасы	№ № поз.	Эскиз	Диаметр ф мм	Длина мм	Кол. шт	Общая длина м	Масса 1 п.м кг	Общая масса кг	Сортамент ГОСТ
К-66	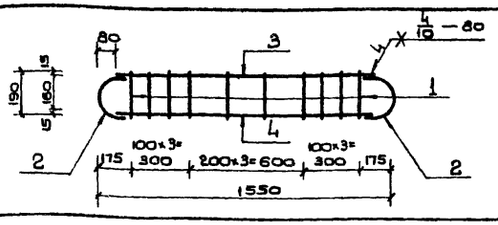	1	190	10 AII	190	10	1.9	0.617	1.2	Горячекатаная арматурная сталь кл. AII ГОСТ 5781-75 / Ст5 сп. пс2 ГОСТ 380-71
		2	R80 +160+ 80	16 AIII	410	2	0.8	1.58	1.3	Горячекатаная арматурная сталь кл. AIII ГОСТ 5781-75
		3	1390	10 AIII	1390	1	1.4	0.617	0.9	
		4	1390	16 AIII	1390	1	1.4	1.58	2.2	
							Итого:		5.6	
К-67	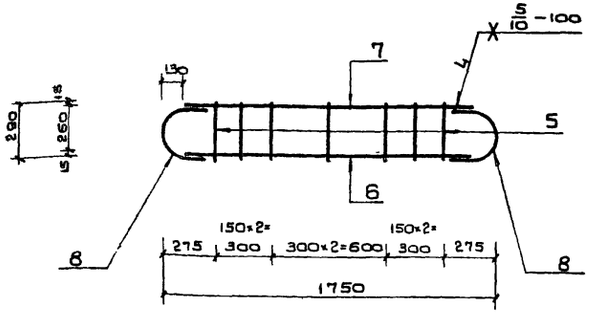	5	290	10 AII	290	7	2.0	0.617	1.2	Горячекатаная арматурная сталь кл. AII ГОСТ 5781-75 / Ст5 сп. пс2 ГОСТ 380-71
		6	1490	20 AIII	1490	1	1.5	2.47	3.7	Горячекатаная арматурная сталь кл. AIII ГОСТ 5781-75
		7	1490	12 AIII	1490	1	1.5	0.888	1.3	
		8	R130 +230+ 260	20 AIII	610	2	1.2	2.47	3.0	
							Итого:		9.2	
К-68	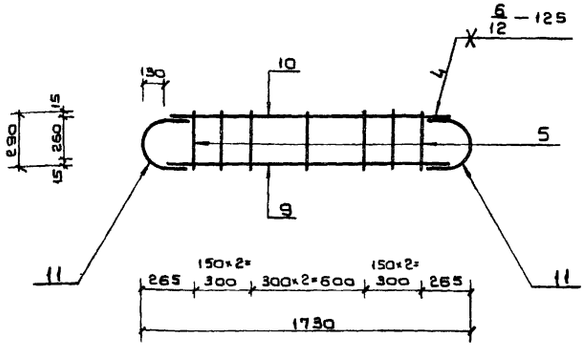	5	290	10 AII	290	7	2.0	0.617	1.2	Горячекатаная арматурная сталь кл. AII ГОСТ 5781-75 / Ст5 сп. пс2 ГОСТ 380-71
		9	1470	25 AIII	1470	1	1.5	3.85	5.8	Горячекатаная арматурная сталь кл. AIII ГОСТ 5781-75
		10	1470	12 AIII	1470	1	1.5	0.888	1.3	
		11	R130 +260+ 260	25 AIII	670	2	1.3	3.85	5.0	
							Итого:		13.3	

Примечания:

1. Плоские каркасы изготовлять при помощи контактной точечной электросварки.
2. Размеры даны по наружным граням рабочих стержней.
3. Сварка стержней б „крест" обладать нормированной прочностью в соответствии с таблицей 46 СН 393-69.

Изм.	Лист	№ докум.	Подп.	Дата	ТДК-Н-I-75/2-064
Гл. инж. пр		Ларичев			Каркасы плоские К-66 ÷ К-68
Нач. отд		Панников			Лит. / Масса / Масштаб
Зам. нач.		Щербаков			Лист 64 / Листов
Гл. спец		Бочаров			
Рук. группы		Наустроев			В/Ч 14262
Проектир		Абанкова			
Проверил		Щербаков			

Типовые изделия серии ... Выпуск 4

Инв. № подл. | Подп. и дата | Взам. инв. № | Инв. № дубл. | Подп. и дата

Типовые изделия серии ДК-Н-I-75/2 Выпуск 4

Марка каркаса	Каркасы	N N поз.	Эскиз	Диаметр ф мм	Длина мм	Колич. шт.	Общая длина м	Масса 1п.м. кг	Общая масса кг	Сортамент гост
К-69	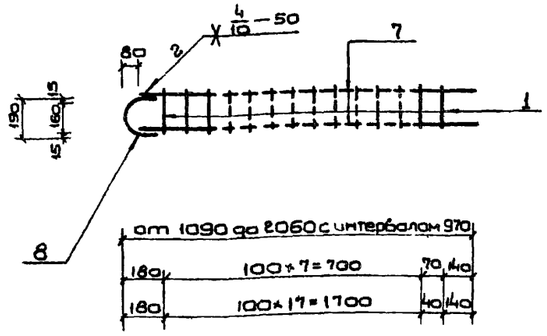	1	190	10 А II	190	Пср=14	2.7	0.617	1.7	Горячекатаная арматурная сталь кл А II гост 5781-75 В ст5 сп. пс2 гост 380-71
		7	от 1010 до 1980 с интер. 970	10 А III	Lср=1490	2	3.0	0.617	1.9	Горячекатаная арматурная сталь кл. А III гост 5781-75
		8	R80 130 160	10 А III	350	1	0.4	0.617	0.2	
							Итого:		3.8	
К-70	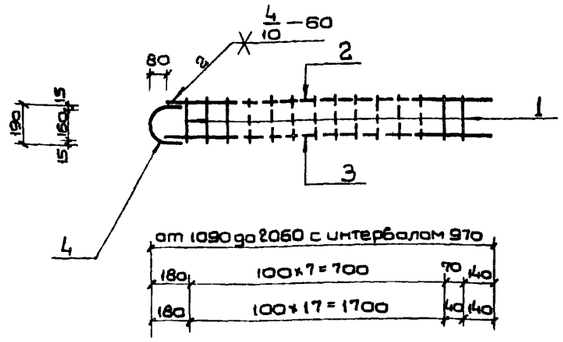	1	190	10 А II	190	Пср=14	2.7	0.617	1.7	Горячекатаная арматурная сталь кл. А II гост 5781-75 В ст5 сп. пс2 гост 380-71
		2	от 1010 до 1980 с интер. 970	12 А III	Lср=1490	1	1.5	0.888	1.3	Горячекатаная арматурная сталь кл. А III гост 5781-75
		3	от 1010 до 1980 с интер. 970	10 А III	Lср=1490	1	1.5	0.617	0.9	
		4	R80 140 160	12 А III	370	1	0.4	0.888	0.4	
							Итого:		4.3	
К-71	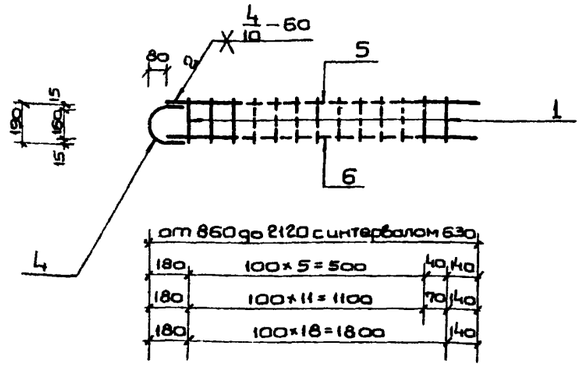	1	190	10 А II	190	Пср=13	2.5	0.617	1.5	Горячекатаная арматурная сталь кл. А II гост 5781-75 В ст5 сп. пс2 гост 380-71
		4	R80 140 160	12 А III	370	1	0.4	0.888	0.4	Горячекатаная арматурная сталь кл. А III гост 5781-75
		5	от 780 до 2040 с интер. 630	12 А III	Lср=1410	1	1.4	0.888	1.3	
		6	от 780 до 2040 с интер. 630	10 А III	Lср=1410	1	1.4	0.617	0.9	
							Итого:		4.1	

Примечания:

1. Плоские каркасы изготовлять при помощи контактной точечной электросварки.
2. Размеры даны по наружным граням рабочих стержней.
3. Сварка стержней в „крест" должна обладать нормированной прочностью в соответствии с таблицей 46 СН 393-69.

Изм.	Лист	N докум.	Подп.	Дата
Гл.инж.пр.		Ларичев		
Нач.отд.		Панников		5.6
Зам.нач.отд.		Щербаков		5.06
Лов.спец.		Вочаров		5.6
Рук.группы		Неустроев		5.6
Проектир.		Абрамова		5.6
Проверил		Щербаков		5.06

ТДК-Н-I-75/2-065

Каркасы плоские К-69 ÷ К-71

Лит.	Масса	Масштаб
Р		

Лист 63 Листов

В/ч 14262

Инв. N подл. | Подпись и дата | Взам. инв. N | Инв. N дубл. | Подп. и дата

Типовые изделия серии ТДК-Н-I 75/2 Выпуск 4

Марка каркаса	Каркасы	N N поз	Эскиз	Диаметр ф мм	Длина мм	Кол-во шт	Общая длина м	Масса 1 п.м. кг	Общая масса кг	Сортамент гост
К-72	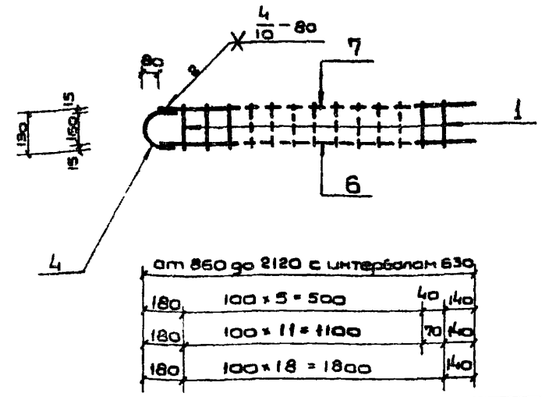	1	190	10 А II	190	Пср=13	2.5	0.617	1.5	Горячекатаная арматурная сталь кл. А II гост 5781-75 В ст5 сп. пс2 гост 380-71
		6	от 780 до 2040 с интерб. 630	10 А III	Lср=1410	1	1.4	0.617	0.9	Горячекатаная арматурная сталь кл. А III гост 5781-75
		7	от 780 до 2040 с интерб. 630	16 А III	Lср=1410	1	1.4	1.58	2.2	
		4	R80 160	16 А III	410	1	0.4	1.58	0.6	
							Итого:		5.2	
К-73	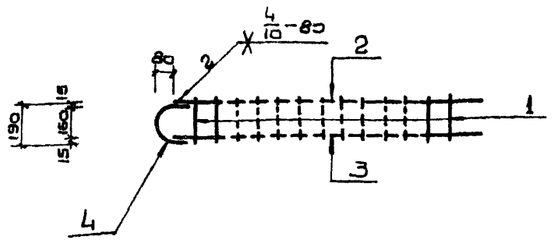	1	190	10 А II	190	Пср=12	2.3	0.617	1.4	Горячекатаная арматурная сталь кл. А II гост 5781-75 В ст5 сп. пс2 гост 380-71
		2	от 470 до 2120 с интерб. 550	16 А III	Lср=1295	1	1.3	1.58	2.1	Горячекатаная арматурная сталь кл. А III гост 5781-75
		3	от 470 до 2120 с интерб. 550	10 А III	Lср=1295	1	1.3	0.617	0.8	
		4	R80 160	16 А III	410	1	0.4	1.58	0.6	
							Итого:		4.9	
К-74	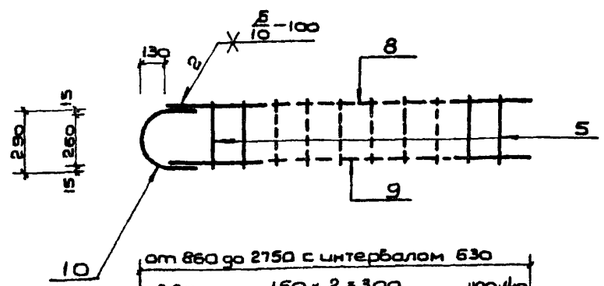	5	290	10 А II	290	Пср=10	2.9	0.617	1.8	Горячекатаная арматурная сталь кл. А II гост 5781-75 В ст5 сп. пс2 гост 380-71
		8	от 730 до 2620 с интер. 630	20 А III	Lср=1675	1	1.7	2.47	4.2	Горячекатаная арматурная сталь кл. А III гост 5781-75
		9	от 730 до 2620 с интерб. 630	16 А III	Lср=1675	1	1.7	1.58	2.7	
		10	R130 230	20 А III	610	1	0.6	2.47	1.5	
							Итого:		10.2	

Примечания:

1. Плоские каркасы изготовлять при помощи контактной точечной электросварки
2. Размеры даны по наружным граням рабочих стержней.
3. Сварка стержней в „крест" должна обладать нормированной прочностью в соответствии с таблицей 46 СН 393-69.

Изм.	Лист	N докум.	Подп.	Дата
Гл. инж. пр.		Ларичев		
Нач. отд.		Панников		5.6
Зам. нач. отд.		Щербаков		5.06
Глав. спец.		Бочаров		5.6
Руков. гр.		Неустроев		5.6
Проектир.		Абрамова		5.6
Проверил		Щербаков		5.06

ТДК-Н-I-75/2-066

Каркасы плоские К-72 ÷ К-74

Лит	Масса	Масштаб
Р		

Лист 66 Листов

В/ч 14262

Инв. N подл. | Подп. и дата | Взам. инв. N | Инв. N дубл. | Подп. и дата

15076-02 68

Типовые изделия серии ТОК-Н-I-75/2 Выпуск 4

Марка каркаса: К-75

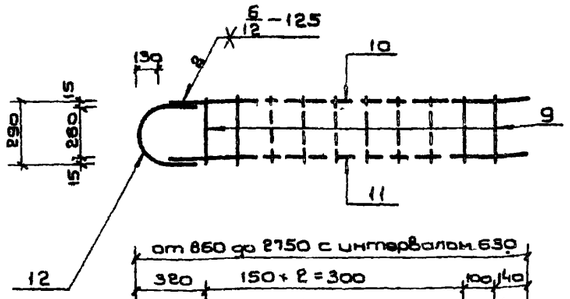

от 860 до 2750 с интервалом 630

320	150+2=300	100 140
320	150+6=900	130 140
320	150+10=1500	160 140
320	150+14=2100	190 140

Марка каркаса: К-76

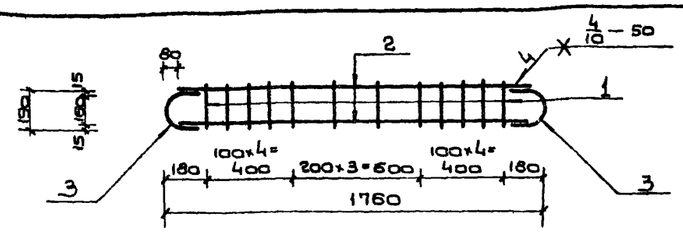

Марка каркаса: К-77

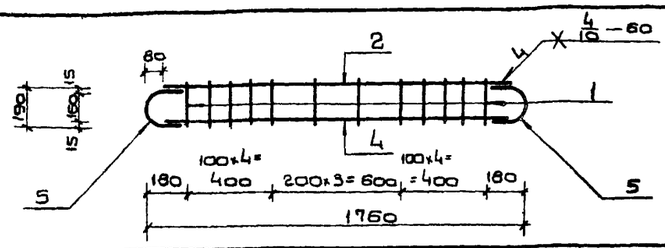

Марка каркаса: К-78

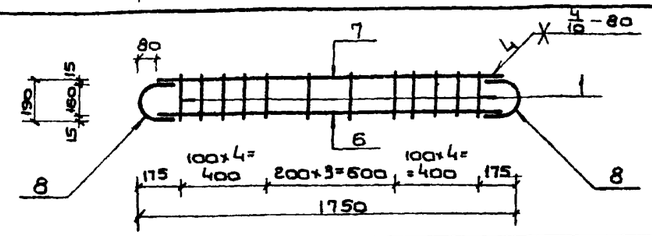

NN поз.	Эскиз	Диаметр ф мм	Длина мм	Колич. шт.	Общая длина м	Масса 1 п.м. кг	Общая масса кг	Сортамент ГОСТ
9	290	10 AIII	290	Nср=10	2.9	0.617	1.8	Горячекатаная арматурная сталь кл. AII ГОСТ 5781-75 Вст5 сп. пс2 ГОСТ 380-71
10	от 730 до 2620 с интер. 630	25 AIII	Lср=1675	1	1.7	3.85	6.5	Горячекатаная арматурная сталь кл. AIII ГОСТ 5781-75
11	от 730 до 2620 с интер. 630	20 AIII	Lср=1675	1	1.7	2.47	4.2	
12	R130 + 260 + 280	25 AIII	670	1	0.7	3.85	2.7	
					Итого:		15.2	
1	190	10 AII	190	12	2.3	0.617	1.4	Горячекатаная арматурная сталь кл. AII ГОСТ 5781-75 Вст5 сп пс2 ГОСТ 380-71
2	1600	10 AIII	1600	2	3.2	0.617	2.0	Горячекатаная арматурная сталь кл. AIII ГОСТ 5781-75
3	R80 + 130 + 180	10 AIII	350	2	0.7	0.617	0.4	
					Итого:		3.8	
1	190	10 AII	190	12	2.3	0.617	1.4	Горячекатаная арматурная сталь кл. AII ГОСТ 5781-75 Вст5 сп. пс2 ГОСТ 380-71
2	1600	10 AIII	1600	1	1.6	0.617	1.0	Горячекатаная арматурная сталь кл. AIII ГОСТ 5781-75
4	1600	12 AIII	1600	1	1.6	0.888	1.4	
5	R80 + 140 + 180	12 AIII	370	2	0.7	0.888	0.6	
					Итого:		4.4	
1	190	10 AII	190	12	2.3	0.617	1.4	Горячекатаная арматурная сталь кл. AII ГОСТ 5781-75 Вст5 сп. пс2 ГОСТ 380-71
6	1590	16 AIII	1590	1	1.6	1.58	2.5	Горячекатаная арматурная сталь кл. AIII ГОСТ 5781-75
7	1590	10 AIII	1590	1	1.6	0.617	1.0	
8	R80 + 160 + 180	16 AIII	410	2	0.8	1.58	1.3	
					Итого:		6.2	

Примечания:

1. Плоские каркасы изготовлять при помощи контактной точечной электросварки
2. Размеры даны по наружным граням рабочих стержней.
3. Сварка стержней "крест" должна обладать нормированной прочностью в соответствии с таблицей 46 СН 393-69

Взам. инв. № | Подп. и дата | Инв. № подл.

Изм.	Лист	N докум.	Подп.	Дата
Гл. инж. пр	Ларичев			
Нач. отд	Панькина			5.06
Зам. нач. отд	Щербаков			5.06
Гл. об. спец	Бочаров			5.06
Рук. гр.	Неустроев			5.06
Проектир.	Абрамова			5.06
Проверил	Щербаков			5.06

ТОК-Н-I-75/2-067

Каркасы плоские К-75 ÷ К-78

Лит.	Масса	Масштаб

Лист 67 | Листов

В/Ч 14282

15076-02 69

Выпуск 4

Типовые изделия серии ТДК-Н-I-75/2

Марка каркаса	Каркасы	N N поз	Эскиз	Диаметр Ф мм	Длина мм	Колич шт.	Общая длина м	Масса 1 п.м. кг	Общая масса кг	Сортамент ГОСТ
К-79	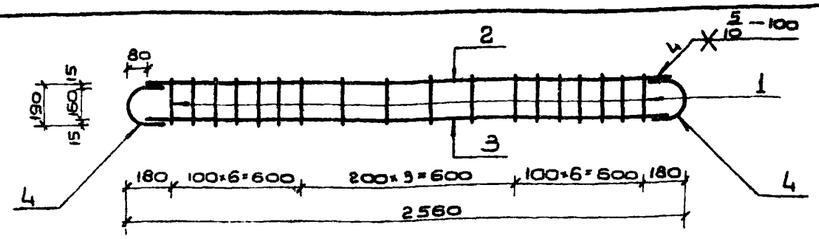	1	190	10 A II	190	18	3.4	0.617	2.1	Горячекатаная арматурная сталь кл. A II ГОСТ 5781-75 / В Ст5 сп. пс2 ГОСТ 380-71
		2	2400	20 A III	2400	1	2.4	2.47	5.9	Горячекатаная арматурная сталь кл. A III ГОСТ 5781-75
		3	2400	12 A III	2400	1	2.4	0.888	2.1	
		4	R80 + 180 + 150	20 A III	450	2	0.9	2.47	2.2	
							Итого:		12.3	
К-80	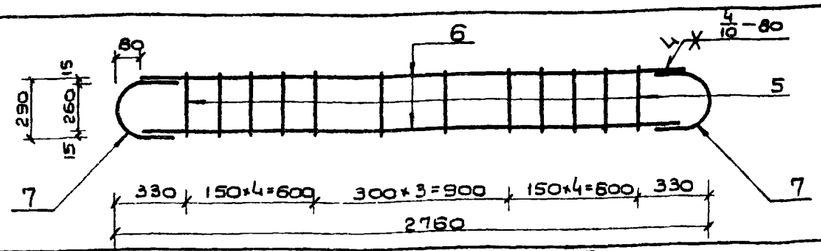	5	290	10 A II	290	12	3.5	0.617	2.2	Горячекатаная арматурная сталь кл. A II ГОСТ 5781-75 / В Ст5 сп. пс2 ГОСТ 380-71
		6	2600	16 A III	2600	2	5.2	1.58	8.2	Горячекатаная арматурная сталь кл. A III ГОСТ 5781-75
		7	R80 + 160 + 80	16 A III	510	2	1.0	1.58	1.6	
							Итого:		12.0	
К-81	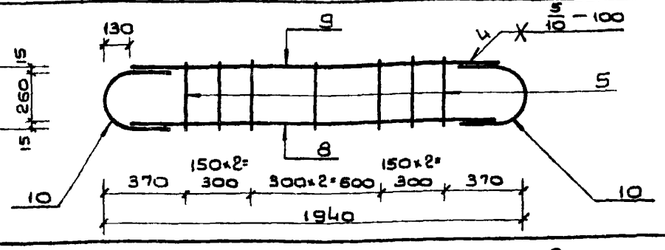	5	290	10 A II	290	7	2.0	0.617	1.2	Горячекатаная арматурная сталь кл. A II ГОСТ 5781-75 / В Ст5 сп. пс2 ГОСТ 380-71
		8	1680	20 A III	1680	1	1.7	2.47	4.2	Горячекатаная арматурная сталь кл. A III ГОСТ 5781-75
		9	1680	12 A III	1680	1	1.7	0.888	1.5	
		10	R150 + 230 + 150	20 A III	610	2	1.2	2.47	3.0	
							Итого:		9.9	
К-82	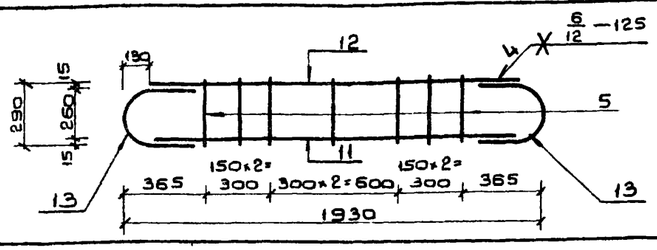	5	290	10 A II	290	7	2.0	0.617	1.2	Горячекатаная арматурная сталь кл. A II ГОСТ 5781-75 / В Ст5 сп. пс2 ГОСТ 380-71
		11	1670	25 A III	1670	1	1.7	3.85	6.5	Горячекатаная арматурная сталь кл. A III ГОСТ 5781-75
		12	1670	16 A III	1670	1	1.7	1.58	2.7	
		13	R130 + 260 + 80	25 A III	670	2	1.3	3.85	5.0	
							Итого:		15.4	
К-83	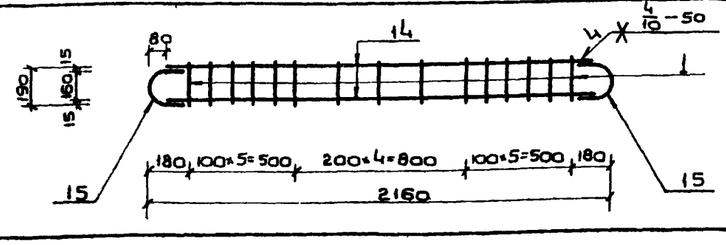	1	190	10 A II	190	15	2.9	0.617	1.8	Горячекатаная арматурная сталь кл. A II ГОСТ 5781-75 / В Ст5 сп. пс2 ГОСТ 380-71
		14	2000	10 A III	2000	2	4.0	0.617	2.5	Горячекатаная арматурная сталь кл. A III ГОСТ 5781-75
		15	R80 + 130 + 80	10 A III	350	2	0.7	0.617	0.4	
							Итого:		4.7	

Примечания:

1. Плоские каркасы изготавлять при помощи контактной точечной электросварки.
2. Размеры даны по наружным граням рабочих стержней.
3. Сварка стержней б. крест" должна обладать нормированной прочностью в соответствии с таблицей 46 СН 393-69.

Гип	Ларичев			ТДК-Н-I-75/2-066	
Нач.отд.	Панников			Каркасы плоские К-79 ÷ К-83	Лит. Масса Масштаб: Р
Зав.лаб.	Щербаков		5.06		Лист 69 Листов
Гл.спец.	Бочаров		5.06		8/4 14282
Рук.группы	Неустроев		5.6		
Проектир.	Абрамова		5.6		
Проверил	Щербаков		5.06		

Инв.№ подл. | Подп. и дата | Взам.инв.№ | Инв.№ дубл. | Подп. и дата

Марка каркаса	Каркасы	N N поз.	Эскиз	Диаметр Ф мм	Длина мм	Колич шт	Общая длина м	Масса 1 п.м кг	Общая масса кг	Сортамент ГОСТ
К-84	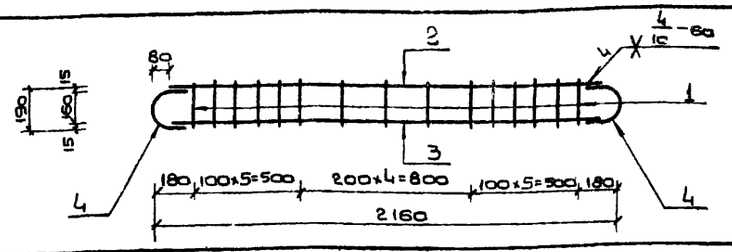	1	190	10 AIII	190	15	2.9	0.617	1.8	Горячекатаная арматурная сталь кл. AII ГОСТ 5781-75 Ст5 сп. пс2 ГОСТ 380-71
		2	2000	10 AIII	2000	1	2 о	0.617	1.2	Горячекатаная арматурная сталь кл. AIII ГОСТ 5781-75
		3	2000	12 AIII	2000	1	2 о	0.888	1.8	
		4	R80 140 370	12 AIII	370	2	0.7	0.888	0.6	
							Итого:		5.4	
К-85	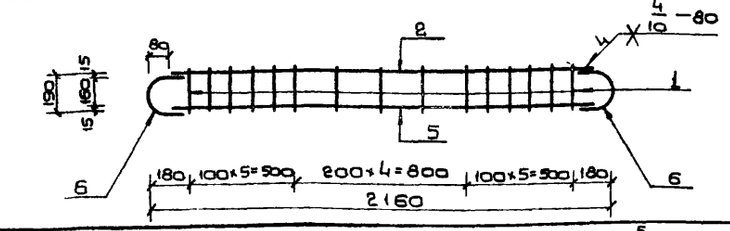	1	190	10 AII	190	15	2.9	0.617	1.8	Горячекатаная арматурная сталь кл. AII ГОСТ 5781-75 Ст5 сп. пс2 ГОСТ 380-71
		2	2000	10 AIII	2000	1	2.0	0.617	1.2	Горячекатаная арматурная сталь кл. AIII ГОСТ 5781-75
		5	2000	16 AIII	2000	1	2.0	1.58	3.2	
		6	R80 160 410	16 AIII	410	2	0.8	1.58	1.3	
							Итого:		7.5	
К-86	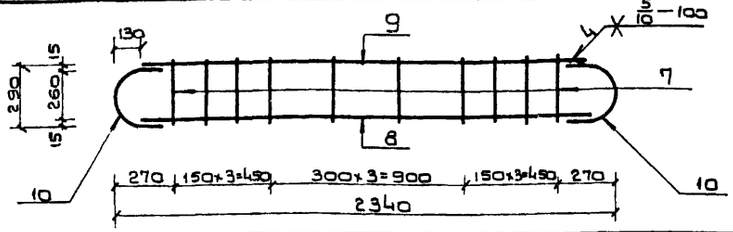	7	290	10 AII	290	10	2.9	0.617	1.8	Горячекатаная арматурная сталь кл. AII ГОСТ 5781-75 Ст5 сп. пс2 ГОСТ 380-71
		8	2080	20 AIII	2080	1	2.1	2.47	5.2	Горячекатаная арматурная сталь кл. AIII ГОСТ 5781-75
		9	2080	12 AIII	2080	1	2.1	0.888	1.9	
		10	830 230 260	20 AIII	610	2	1.2	2.47	3.0	
							Итого:		11.9	
К-87	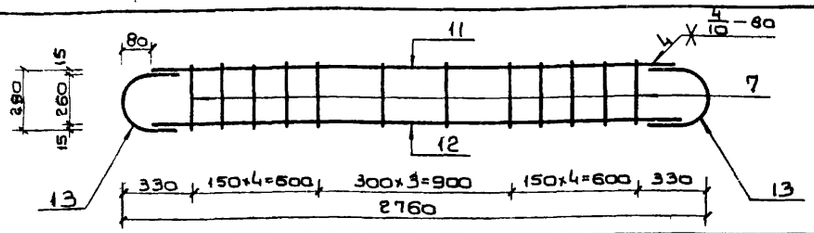	7	290	10 AII	290	12	3.5	0.617	2.2	Горячекатаная арматурная сталь кл. AII ГОСТ 5781-75 Ст5 сп. пс2 ГОСТ 380-71
		11	2600	16 AIII	2600	1	2.6	1.58	4.1	Горячекатаная арматурная сталь кл. AIII ГОСТ 5781-75
		12	2600	12 AIII	2600	1	2.6	0.888	2.3	
		13	R80 160 510	16 AIII	510	2	1.0	1.58	1.6	
							Итого:		10.2	
К-88	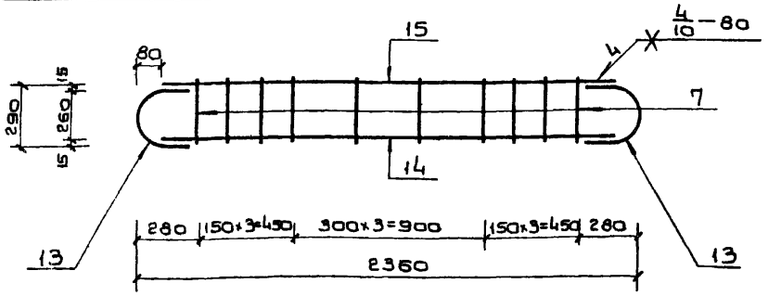	7	290	10 AII	290	10	2.9	0.617	1.8	Горячекатаная арматурная сталь кл. AII ГОСТ 5781-75 Ст5 сп. пс2 ГОСТ 380-71
		14	2200	16 AIII	2200	1	2.2	1.58	3.5	Горячекатаная арматурная сталь кл. AIII ГОСТ 5781-75
		15	2200	10 AIII	2200	1	2.2	0.617	1.4	
		13	R80 160 510	16 AIII	510	2	1.0	1.58	1.6	
							Итого:		8.3	

Примечания:

1. Плоские каркасы изготавлять при помощи контактной точечной электросварки.
2. Размеры даны по наружным граням рабочих стержней.
3. Сварка стержней в "крест" должна обладать нормированной прочностью в соответствии с таблицей 46 СН 393-69.

Изм.	Лист	№ докум.	Подп.	Дата	ТДК-Н-I-75/2-069
Гл.инж.пр		Ларичев		5.06	Каркасы плоские К-84 ÷ К-88
Нач.отд		Панников		5.06	
Зам.нач.отд		Щербаков		5.06	
Гл.спец		Бомаров		5.06	
Рук.гр		Неустроев		5.06	
Провер.		Абрамова		12.05	
Провер.		Щербаков		5.06	

Лит. Р | Масса | Масштаб | Лист 69 | Листов | В|414262

15076-02 71

Выпуск

Типовые изделия серии ТДК-Н-I-75/2

Инв.№ подл. | Подп. и дата | Взам.инв.№ | Инв.№дубл. | Подп. и дата

Выпуск 4

Типовые изделия серии ТДК-Н-I-75|2

Инв.№подл. | Подп.и дата | Взам.инв.№ | Инв.№дубл. | Подп.и дата

Марка каркаса	Каркасы	NN поз.	Эскиз	Диаметр Ф мм	Длина мм	Колич. шт.	Общая длина м	Масса 1п.м кг	Общая масса кг	Сортамент ГОСТ
К-89	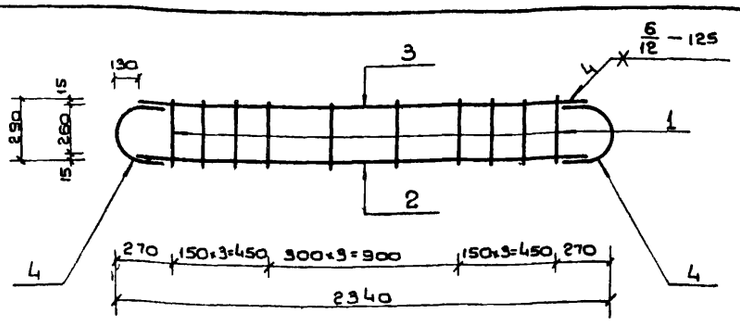	1	290	10 A III	290	10	2.9	0.617	1.8	Горячекатаная арматурная сталь кл. A III ГОСТ 5781-75 Вст5 сп. пс2 ГОСТ 380-71
		2	2080	25 A III	2080	1	2.1	3.85	8.1	Горячекатаная арматурная сталь кл. A III ГОСТ 5781-75
		3	2080	16 A III	2080	1	2.1	1.58	3.3	
		4	R130 260 280	25 A III	670	2	1.3	3.85	5.0	
							Итого:		18.2	
К-90	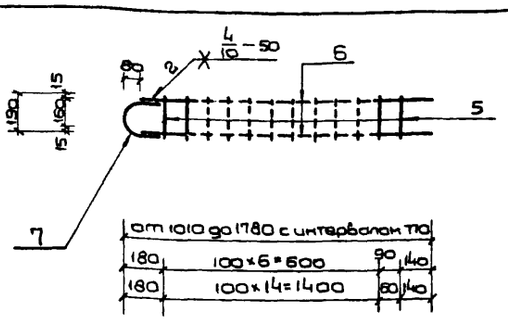	5	190	10 A III	190	Nср=12	2.3	0.617	1.4	Горячекатаная арматурная сталь кл. A III ГОСТ 5781-75 Вст5 сп. пс2 ГОСТ 380-71
		6	от 930 до 1700 с интер. 770	10 A III	Lср=1315	2	2.6	0.617	1.6	Горячекатаная арматурная сталь кл. A III ГОСТ 5781-75
		7	R80 130 80	10 A III	350	1	0.4	0.617	0.2	
							Итого:		3.2	
К-91	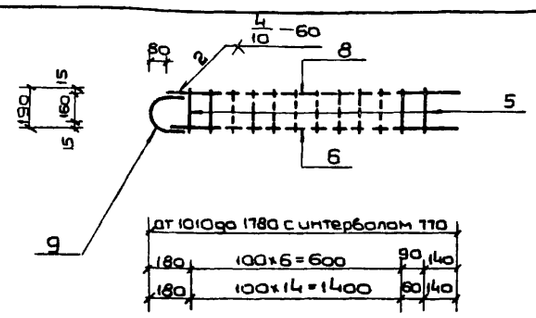	5	190	10 A III	190	Nср=12	2.3	0.617	1.4	Горячекатаная арматурная сталь кл. A III ГОСТ 5781-75 Вст5 сп, пс2 ГОСТ 380-71
		6	от 930 до 1700 с интер. 770	10 A III	Lср=1320	1	1.3	0.617	0.8	Горячекатаная арматурная сталь кл. A III ГОСТ 5781-75
		8	от 930 до 1700 с интер. 770	12 A III	Lср=1320	1	1.3	0.888	1.2	
		9	R80 140 80	12 A III	370	1	0.4	0.888	0.4	
							Итого:		3.8	

Примечания:

1. Плоские каркасы изготовлять при помощи контактной точечной электросварки.
2. Размеры даны по наружным граням рабочих стержней.
3. Сварка стержней „в крест" должна обладать нормированной прочностью в соответствии с таблицей 46 СН 393-69.

Изм.	Лист	Nдокум.	Подп.	Дата
Гл.инженер		Ларичев		
Нач.отд.		Панютков		
Гл.инж.отд.		Щербаков		5.06
Гл.спец.		Бочаров		5.06
Рук.гр.		Неустроев		5.06
Проектир.		Абрамова		5.06
Проверил		Щербаков		5.06

ТДК-Н-I-75/2-070

Каркасы плоские К-89÷К-91

Лит.	Масса	Масштаб
Р		
Лист 70	Листов	

8/4 14862

15076-02 72

Выпуск 4

Типовые изделия серии ТДК-Н-I-75/2

Марка каркаса	Каркасы	N N поз.	Эскиз	Диаметр ф мм	Длина мм	Колич шт.	Общая длина м	Масса 1 п.м кг	Общая масса кг	Сортамент ГОСТ
К-92	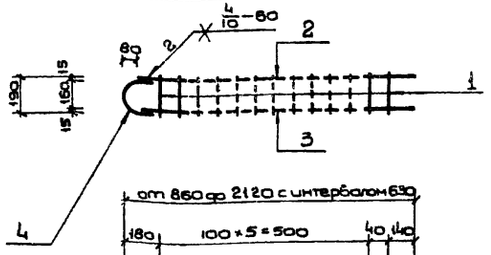	1	190	10 AIII	190	Nср=13	2.5	0.617	1.5	Горячекатаная арматурная сталь кл. AII ГОСТ 5781-75 В ст5 сп. пс2 ГОСТ 380-71
		2	от 790 до 2060 с интерв. 630	12 AIII	Lср=1410	1	1.4	0.888	1.2	Горячекатаная арматурная сталь кл. AIII ГОСТ 5781-75
		3	от 780 до 2060 с интерв. 630	10 AIII	Lср=1410	1	1.4	0.617	0.9	
		4	R80 140 150	12 AIII	370	1	0.4	0.888	0.4	
							Итого:		4.0	
К-93	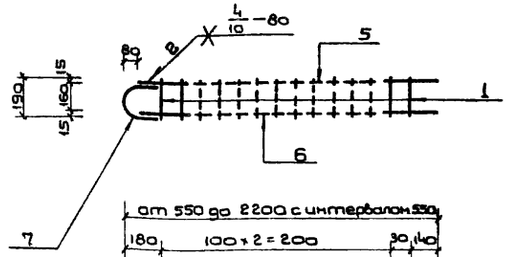	1	190	10 AII	190	Nср=12	2.3	0.617	1.4	Горячекатаная арматурная сталь кл. AII ГОСТ 5781-75 В ст5 сп. пс2 ГОСТ 380-71
		5	от 470 до 2120 с интер. 550	16 AIII	Lср=1300	1	1.3	1.58	2.1	Горячекатаная арматурная сталь кл. AIII ГОСТ 5781-75
		6	от 470 до 2120 с интер. 550	12 AIII	Lср=1300	1	1.3	0.888	1.2	
		7	R80 160 80	16 AIII	410	1	0.4	1.58	0.6	
							Итого:		5.3	
К-94	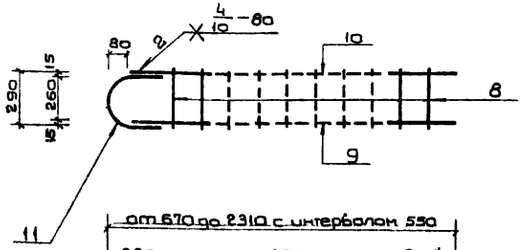	8	290	10 AII	290	Nср=8	2.3	0.617	1.4	Горячекатаная арматурная сталь кл. AII ГОСТ 5781-75 В ст5 сп. пс2 ГОСТ 380-71
		9	от 590 до 2230 с интерв. 550	12 AIII	Lср=1410	1	1.4	0.888	1.2	Горячекатаная арматурная сталь кл. AIII ГОСТ 5781-75
		10	от 590 до 2230 с интерв. 550	16 AIII	Lср=1410	1	1.4	1.58	2.2	
		11	R80 160 80 280	16 AIII	510	1	0.5	1.58	0.8	
							Итого:		5.6	

Примечания:

1. Плоские каркасы изготавлять при помощи контактной точечной электросварки.
2. Размеры даны по наружным граням рабочих стержней.
3. Сварка стержней в „крест" должна обладать нормированной прочностью в соответствии с таблицей 46 СН 393-69.

Изм.	Лист	N докум.	Подп.	Дата	ТДК-Н-I-75/2-071
Гл.инж.пр.		Ларичев			Каркасы плоские К-92÷К-94
Нач.отд.		Панышков		5.06	Лит. Р; Масса; Масштаб
Зам.нач.отд.		Щербаков		5.06	
Гл.об.спец.		Бочаров		5.06	Лист 71; Листов
Рук.гр.		Неустроев		5.06	
Проектир.		Абрамова		5.06	8/4 14262
Провер.		Щербаков		5.06	

Инв. N подл. | Подп. и дата | Взам. инв. N | Инв. N дубл. | Подп. и дата

15076-02 73

Типовые изделия серии ТДК-Н-I-75/2 Выпуск 4

Марка каркаса	Каркасы	NN поз	Эскиз	Диаметр ф мм	Длина мм	Колич шт	Общая длина м	Масса 1 п.м кг	Общая масса кг	Сортамент ГОСТ
К-95	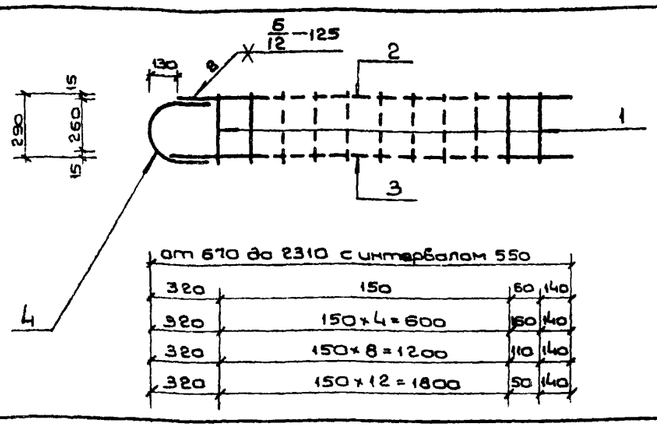	1	290	10AII	290	Nср=8	2.3	0.617	1.4	Горячекатаная арматурная сталь кл.AII ГОСТ5781-75 Вст5 сп. пс2 ГОСТ 380-71
		2	от 540 до 2180 с интер. 550	25AIII	lср=1360	1	1.4	3.85	5.4	Горячекатаная арматурная сталь кл.AIII ГОСТ 5781-75
		3	от 540 до 2180 с интер. 550	20AIII	lср=1360	1	1.4	2.47	3.5	
		4	R130 260 260	25AIII	670	1	0.7	3.85	2.7	
							Итого:		13.0	
К-96	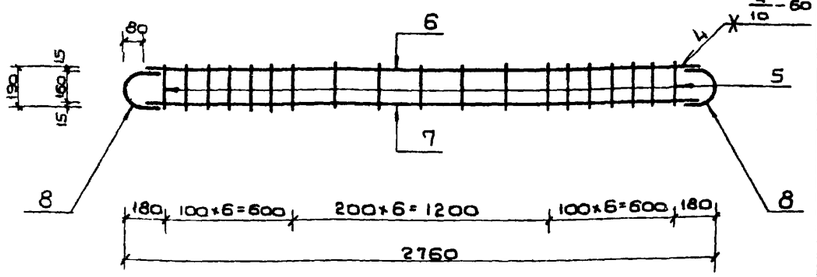	5	190	10AII	190	19	3.6	0.617	2.2	Горячекатаная арматурная сталь кл.AII ГОСТ5781-75 Вст5 сп. пс2 ГОСТ 380-71
		6	2600	12AIII	2600	1	2.6	0.888	2.3	Горячекатаная арматурная сталь кл.AIII ГОСТ 5781-75
		7	2600	10AIII	2600	1	2.6	0.617	1.6	
		8	R80 140 160	12AIII	370	2	0.7	0.888	0.6	
							Итого:		6.7	
К-97	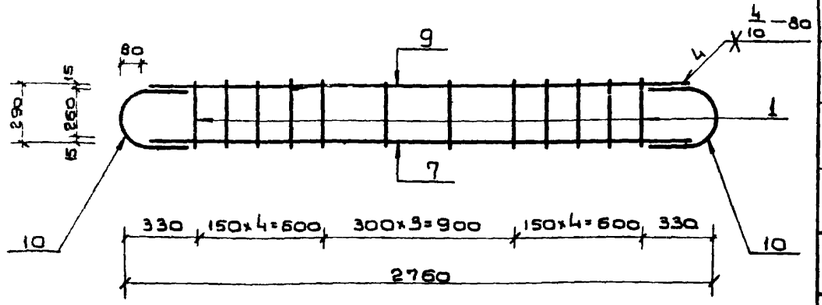	1	290	10AII	290	12	3.5	0.617	2.2	Горячекатаная арматурная сталь кл.AI ГОСТ5781-75 Вст5 сп. пс2 ГОСТ 380-71
		7	2600	10AIII	2600	1	2.6	0.617	1.6	Горячекатаная арматурная сталь кл.AIII ГОСТ 5781-75
		9	2600	16AIII	2600	1	2.6	1.58	4.1	
		10	R80 160 80 80	16AIII	510	2	1.0	1.58	1.6	
							Итого:		9.5	

Инв.№ подл. | Подп. и дата | Взам. инв.№ | Инв.№ дубл. | Подп. и дата

Примечания:

1. Плоские каркасы изготовлять при помощи контактной точечной электросварки.
2. Размеры даны по наружным граням рабочих стержней.
3. Сварка стержней "крест" должна обладать нормированной прочностью в соответствии с таблицей 46 СН 393-69.

Изм.	Лист	N докум.	Подп.	Дата
Гл.инж.		Ларичев		
Нач.отд.		Панкилов		5.84
Зав.лаб.		Щербаков		5.84
Гл.спец.		Бочаров		5.84
Рук.группы		Неустроев		5.84
Проект.		Абрамова		5.84
Пров.		Щербаков		5.84

ТДК-Н-I-75/2-072

Каркасы плоские К-95 ÷ К-97

Лит	Масса	Масштаб
Р		
Лист 72	Листов	
В/Ч 14262		

15076-02 74

Типовые изделия серии ТДК-Н-I-75/2 Выпуск

Марка каркаса	Каркасы	N.N поз	Эскиз	Диаметр ф мм	Длина мм	Колич шт.	Общая длина м	Масса 1 п.м кг	Общая масса кг	Сортамент ГОСТ
К-98	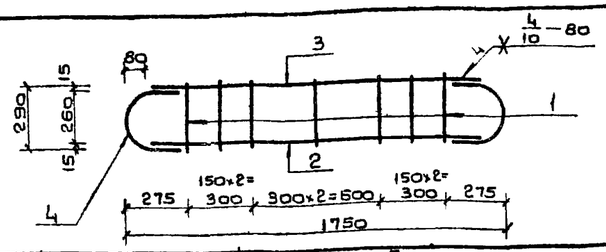	1	290	10 AIII	290	7	2.0	0.617	1.2	Горячекатаная арматурная сталь кл. AII ГОСТ 5781-75 / Вст5 сп. пс2 ГОСТ 380-71
		2	1590	16 AIII	1590	1	1.6	1.58	2.5	Горячекатаная арматурная сталь кл. AIII ГОСТ 5781-75
		3	1590	10 AIII	1590	1	1.6	0.617	1.0	
		4	R80 160 80 250	16 AIII	510	2	1.0	1.58	1.6	
							Итого:		6.3	
К-99	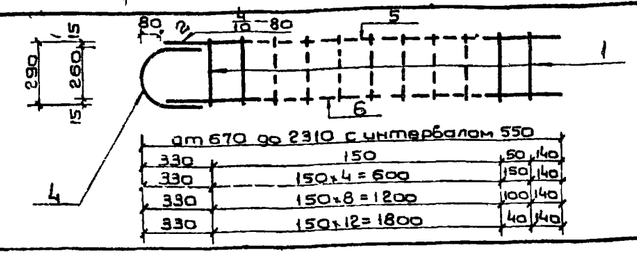	1	290	10 AII	290	8	2.3	0.617	1.4	Горячекатаная арматурная сталь кл AII ГОСТ 5781-75 / Вст5 сп. пс2 ГОСТ 380-71
		4	R80 160 80 250	16 AIII	510	2	1.0	1.58	1.6	Горячекатаная арматурная сталь кл. AIII ГОСТ 5781-75
		5	от 590 до 2230 с интер. 550	16 AIII	$\ell_{ср}$=1410	1	1.4	1.58	2.2	
		6	от 590 до 2230 с интер. 550	10 AIII	$\ell_{ср}$=1410	1	1.4	0.617	0.9	
							Итого:		6.1	
К-100	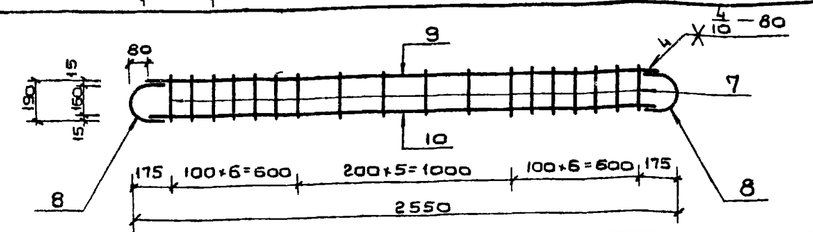	7	190	10 AII	190	18	3.4	0.617	2.1	Горячекатаная арматурная сталь кл. AII ГОСТ 5781-75 / Вст5 сп. пс2 ГОСТ 380-71
		8	R80 160 80 160	16 AIII	410	2	0.8	1.58	1.3	Горячекатаная арматурная сталь кл. AIII ГОСТ 5781-75
		9	2390	10 AIII	2390	1	2.4	0.617	1.5	
		10	2390	16 AIII	2390	1	2.4	1.58	3.8	
							Итого:		8.7	
К-101	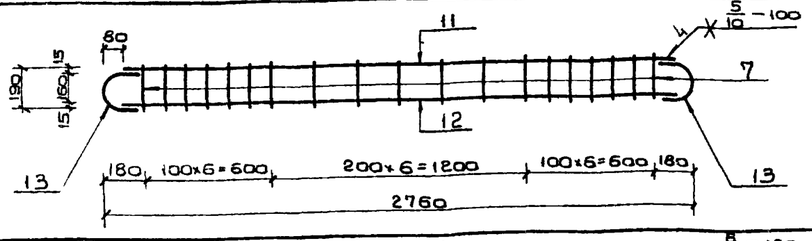	7	190	10 AII	190	19	3.6	0.617	2.2	Горячекатаная арматурная сталь кл. AII ГОСТ 5781-75 / Вст5 сп. пс2 ГОСТ 380-71
		11	2600	20 AIII	2600	1	2.6	2.47	6.4	Горячекатаная арматурная сталь кл. AIII ГОСТ 5781-75
		12	2600	12 AIII	2600	1	2.6	0.888	2.3	
		13	R80 180 160	20 AIII	450	2	0.9	2.47	2.2	
							Итого:		13.1	
К-102	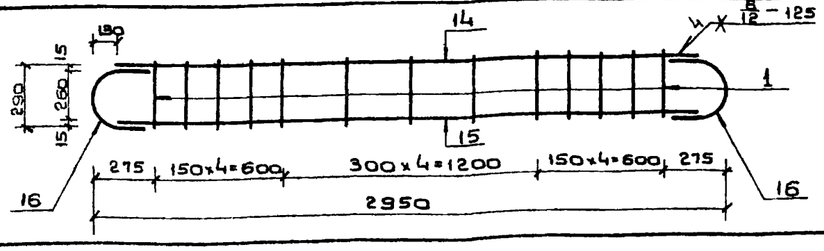	1	290	10 AII	290	13	3.8	0.617	2.3	Горячекатаная арматурная сталь кл. AII ГОСТ 5781-75 / Вст5 сп. пс2 ГОСТ 380-71
		14	2690	25 AIII	2690	1	2.7	3.85	10.4	Горячекатаная арматурная сталь кл. AIII ГОСТ 5781-75
		15	2690	20 AIII	2690	1	2.7	2.47	6.7	
		16	R130 260 260	25 AIII	670	2	1.3	3.85	5.0	
							Итого:		24.4	

Примечания:

1. Плоские каркасы изготовлять при помощи контактной точечной электросварки.
2. Размеры даны по наружным граням рабочих стержней.
3. Сварка стержней в „крест" должна обладать нормированной прочностью в соответствии с таблицей N 46 СН 393-69.

Изм.	Лист	N докум.	Подп.	Дата
Гл.инж.пр		Ларичев		
Нач.отд		Ланнаков		
Зам.нач.отд		Щербаков		
Гл.нач.спец		Бачаров		
Рук.группы		Наустров		
Проектир		Абранова		
Проверил		Щербаков		

ТДК-Н-I-75/2-073

Каркасы плоские К-98 ÷ К-102

Лит	Масса	Масштаб
Р		
Лист 73	Листов	

ВЦ 14262

Инв. N подл. | Подп. и дата | Взам. инв. N | Инв. N дубл. | Подп. и дата

Типовые изделия серии ТДК-Н-I-75/2 Выпуск 4

Марка каркаса	Каркасы	N N поз.	Эскиз	Диаметр Ф мм	Длина мм	Колич. шт.	Общая длина м	Масса 1 п.м кг	Общая масса кг	Сортамент ГОСТ
К-103	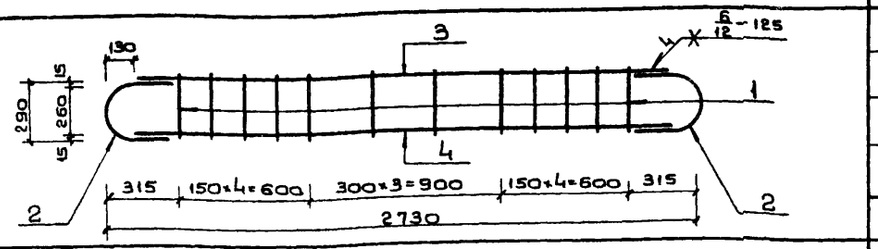	1	290	10 А II	290	12	3.5	0.617	2.2	Горячекатаная арматурная сталь кл. А II ГОСТ 5781-75 В ст5 сп. пс2 ГОСТ 380-71
		2	R130 260	25 А III	670	2	1.3	3.85	5.0	Горячекатаная арматурная сталь кл. А III ГОСТ 5781-75
		3	2410	16 А III	2470	1	2.5	1.58	4.0	
		4	2470	25 А III	2470	1	2.5	3.85	9.6	
							Итого:		20.8	
К-104	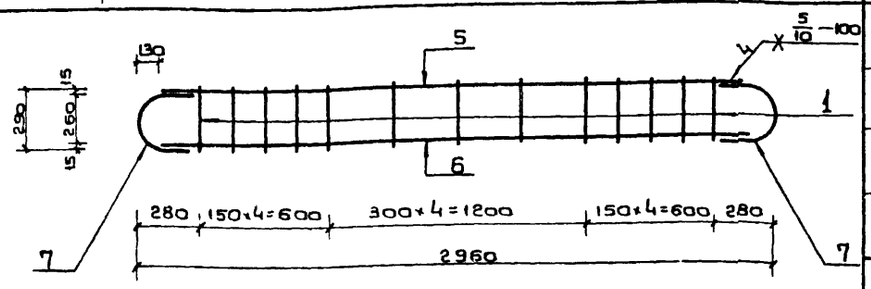	1	290	10 А II	290	13	3.8	0.617	2.3	Горячекатаная арматурная сталь кл. А II ГОСТ 5781-75 В ст5 сп. пс2 ГОСТ 380-71
		5	2700	20 А III	2700	1	2.7	2.47	6.7	Горячекатаная арматурная сталь кл. А III ГОСТ 5781-75
		6	2700	12 А III	2700	1	2.7	0.888	2.4	
		7	R130 230 260	20 А III	610	2	1.2	2.47	3.0	
							Итого:		14.4	
К-105	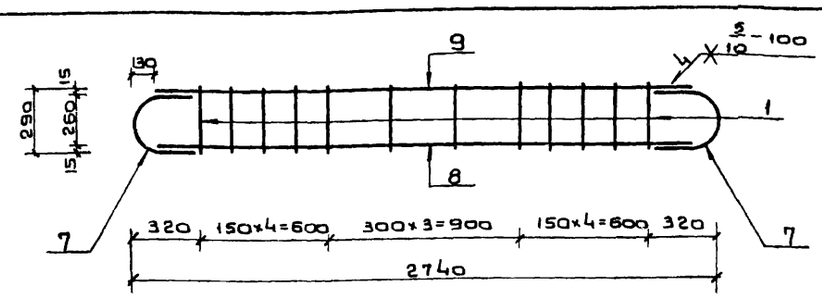	1	290	10 А II	290	12	3.5	0.617	2.2	Горячекатаная арматурная сталь кл. А II ГОСТ 5781-75 В ст5 сп. пс2 ГОСТ 380-71
		7	R130 230 260	20 А II	610	2	1.2	2.47	3.0	Горячекатаная арматурная сталь кл. А III ГОСТ 5781-75
		8	2480	20 А III	2480	1	2.5	2.47	6.2	
		9	2480	12 А III	2480	1	2.5	0.888	2.2	
							Итого:		13.6	
К-106	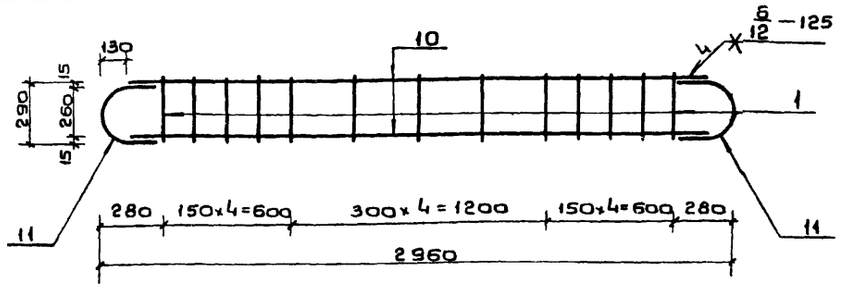	1	290	10 А II	290	13	3.8	0.617	2.3	Горячекатаная арматурная сталь кл. А II ГОСТ 5781-75 В ст5 сп. пс2 ГОСТ 380-71
		10	2700	25 А III	2700	2	5.4	3.85	20.8	Горячекатаная арматурная сталь кл. А III ГОСТ 5781-75
		11	R130 260 260	25 А III	670	2	1.3	3.85	5.0	
							Итого:		28.1	

Примечания:

1. Плоские каркасы изготовлять при помощи контактной точечной электросварки
2. Размеры даны по наружным граням рабочих стержней.
3. Сварка стержней в „крест" должна обладать нормированной прочностью в соответствии с таблицей 46 СН 393-69.

Изм.	Лист	N докум.	Подп.	Дата
Гл.инж.пр.		Ларичев		
Нач.отд.		Панников		5.6
Зам.нач.отд.		Щербаков		5.04
Пов.спец.		Бочаров		5.5
Рук.группы		Неустроев		5.6
Проектир.		Абрамова		5.5
Проверил		Щербаков		5.06

ТДК-Н-I-75/2-074

Каркасы плоские К-103 ÷ К-106

Лит	Масса	Масштаб
Р		

Лист 74 Листов

В/ч 14262

Инв.№ подл. | Подп. и дата | Взам.инв.№ | Инв.№ дубл. | Подп. и дата

75076-02

Выпуск 4

Типовые изделия серии

Марка каркаса	Каркасы	N N поз.	Эскиз	Диаметр Ф мм	Длина мм	Колич шт	Общая длина м	Масса 1 п.м. кг	Общая масса кг	Сортамент гост
К-107	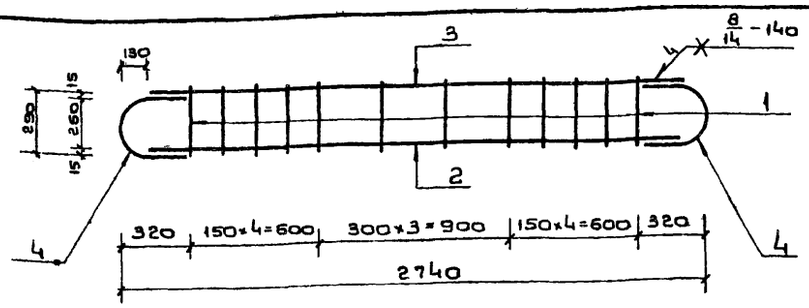	1	290	10 А II	290	12	3,5	0.617	2.2	Горячекатаная арматурная сталь кл А II гост 5781-75 В ст 5 сп. пс2 гост 380-71
		2	2480	28 А III	2480	1	2.5	4.83	12.1	Горячекатаная арматурная сталь кл. А III гост 5781-75
		3	2480	16 А III	2480	1	2.5	1.58	4.0	
		4	R130 270 260	28 А III	690	2	1.4	4.83	6.8	
							Итого:		25.1	
К-108	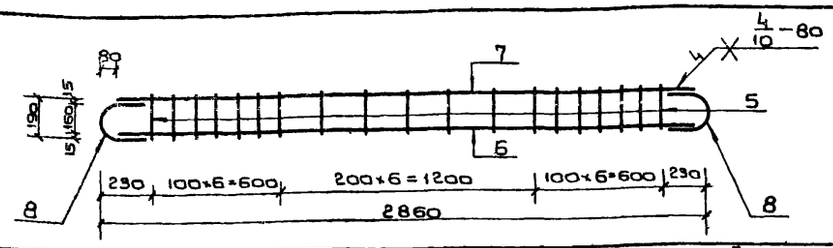	5	190	10 А II	190	19	3.6	0.617	2.2	Горячекатаная арматурная сталь кл. А II гост 5781-75 В ст 5 сп. пс2 гост 380-71
		6	2700	16 А III	2700	1	2.7	1.58	4.3	Горячекатаная арматурная сталь кл. А III гост 5781-75
		7	2700	10 А III	2700	1	2.7	0.617	1.7	
		8	R80 160 160	16 А III	410	2	0.8	1.58	1.3	
							Итого:		9.5	
К-109	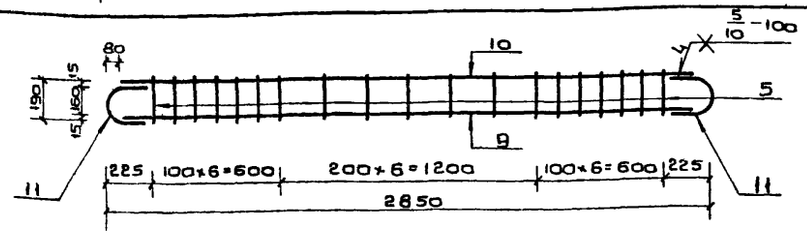	5	190	10 А II	190	19	3.6	0.617	2.2	Горячекатаная арматурная сталь кл. А II гост 5781-75 В ст 5 сп. пс2 гост 380-71
		9	2690	20 А III	2690	1	2.7	2.47	6.7	Горячекатаная арматурная сталь кл. А III гост 5781-75
		10	2690	12 А III	2690	1	2.7	0.888	2.4	
		11	R80 180	20 А III	450	2	0.9	2.47	2.2	
							Итого:		13.5	
К-110	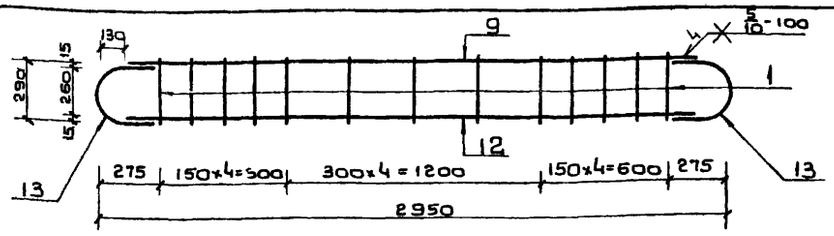	9	2690	20 А III	2690	1	2.7	2.47	6.7	Горячекатаная арматурная сталь кл. А III гост 5781-75
		12	2690	16 А III	2690	1	2.7	1.58	4.3	
		13	R130 230 230	20 А III	610	2	1.2	2.47	3.0	
		1	290	10 А II	290	13	3.8	0.617	2.3	Горячекатаная арматурная сталь кл. А II гост 5781-75 В ст 5 сп пс2 гост 380-71
							Итого:		16.3	
К-111	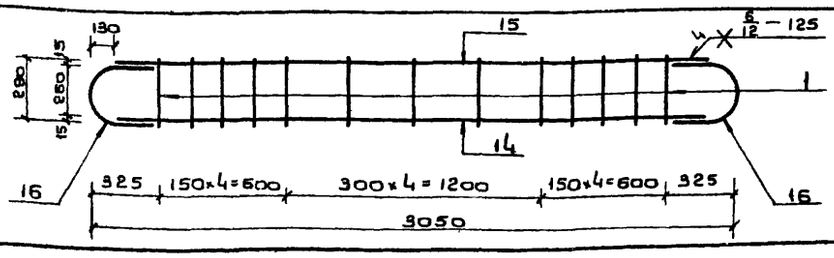	1	290	10 А II	290	13	3.8	0.617	2.3	Горячекатаная арматурная сталь кл. А II гост 5781-75 В ст 5 сп. пс2 гост 380-71
		14	2790	25 А III	2790	1	2.8	3.85	10.8	Горячекатаная арматурная сталь кл. А III гост 5781-75
		15	2790	16 А III	2790	1	2.8	1.58	4.4	
		16	R130 260 260	25 А III	670	2	1.3	3.85	5.0	
							Итого:		22.5	

Примечания:

1. Плоские каркасы изготовлять при помощи контактной точечной электросварки.
2. Размеры даны по наружным граням рабочих стержней.
3. Сварка стержней в „крест" должна обладать нормированной прочностью в соответствии с таблицей 46 СН 393-69.

Изм	Лист	N докум.	Подп.	Дата
Гл.инж.пр		Ларичев		
Нач.отд		Панников		5.06
Зам.нач.отд		Щербаков		5.06
Глав.спец		Бочаров		5.06
Рук.групп		Неустроев		5.6
Проект.		Абрамова		5.6
Проверил		Щербаков		5.06

ТДК-Н-I-75/2-075

Каркасы плоские К-107 ÷ К-111

Лит.	Масса	Масштаб
Р		

Лист 75 Листов

В/Ч 14262

Инв. № подл. | Подп. и дата | Взам. инв. № | Инв. № дубл. | Подп. и дата

15076-02 77

Выпуск 4

Типовые изделия серии ТДК-Н-I-75/2

Марка каркаса	Каркасы	NN поз.	Эскиз	Диаметр ф мм	Длина мм	Кол-во шт.	Общая длина м	Масса 1 п.м кг	Общая масса кг	Сортамент ГОСТ
К-112	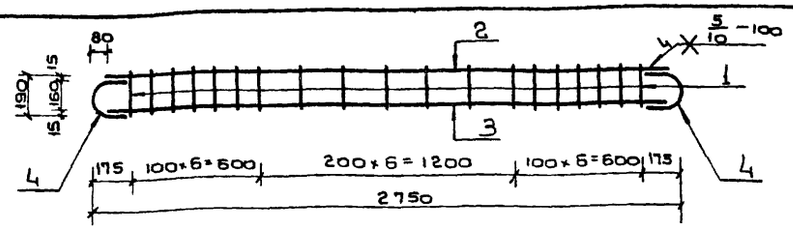	1	190	10 A II	190	19	3.6	0.617	2.2	Горячекатаная арматурная сталь кл. A II ГОСТ 5781-75 / Ст 5 сп. пс 2 ГОСТ 380-71
		2	2590	20 A III	2590	1	2.6	2.47	6.4	Горячекатаная арматурная сталь кл. A III ГОСТ 5781-75
		3	2590	16 A III	2590	1	2.6	1.58	4.1	
		4	R80 180 60	20 A III	450	2	0.9	2.47	2.2	
							Итого:		14.9	
К-113	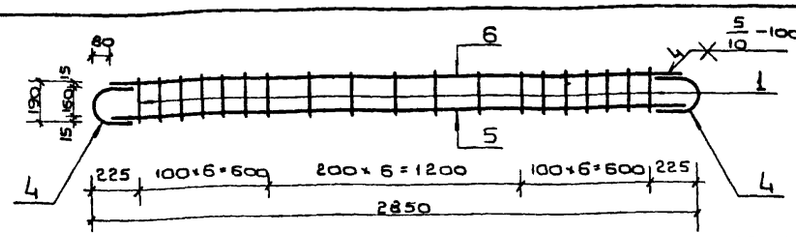	1	190	10 A II	190	19	3.6	0.617	2.2	Горячекатаная арматурная сталь кл. A II ГОСТ 5781-75 / Ст 5 сп. пс 2 ГОСТ 380-71
		5	2690	20 A III	2690	1	2.7	2.47	6.7	Горячекатаная арматурная сталь кл. A III ГОСТ 5781-75
		4	R80 180 60	20 A III	450	2	0.9	2.47	2.2	
		6	2690	16 A III	2690	1	2.7	1.58	4.3	
							Итого:		15.4	
К-114	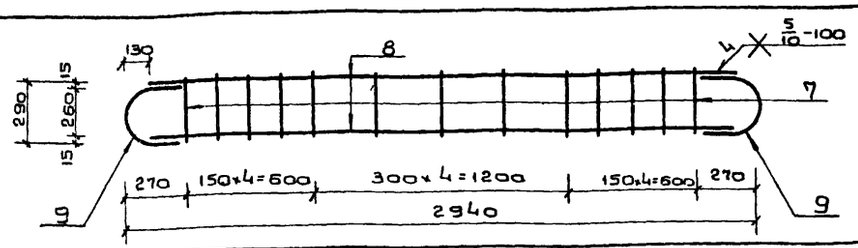	7	290	10 A II	290	13	3.8	0.617	2.3	Горячекатаная арматурная сталь кл. A II ГОСТ 5781-75 / Ст 5 сп. пс 2 ГОСТ 380-71
		8	2680	20 A III	2680	2	5.4	2.47	13.3	Горячекатаная арматурная сталь кл. A III ГОСТ 5781-75
		9	R130 230 260	20 A III	610	2	1.2	2.47	3.0	
							Итого:		18.6	
К-115	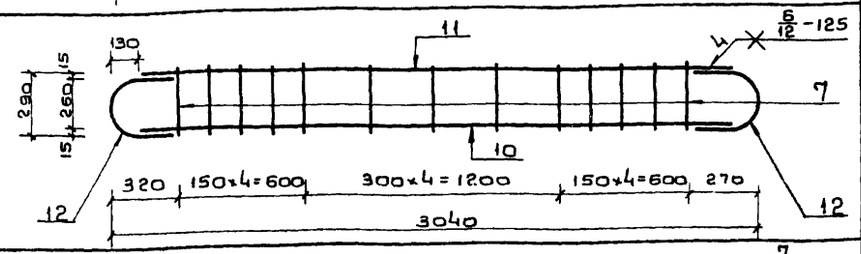	7	290	10 A II	290	13	3.8	0.617	2.3	Горячекатаная арматурная сталь кл. A II ГОСТ 5781-75 / Ст 5 сп. пс 2 ГОСТ 380-71
		10	2780	25 A III	2780	1	2.8	3.85	10.8	Горячекатаная арматурная сталь кл. A III ГОСТ 5781-75
		11	2780	20 A III	2780	1	2.8	2.47	6.9	
		12	R130 260 260	25 A III	670	2	1.3	3.85	5.0	
							Итого:		25.0	
К-116	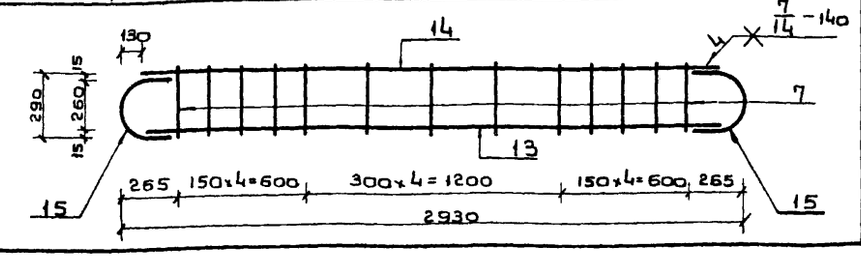	7	290	10 A II	290	13	3.8	0.617	2.3	Горячекатаная арматурная сталь кл. A II ГОСТ 5781-75 / Ст 5 сп. пс 2 ГОСТ 380-71
		13	2670	28 A III	2670	1	2.7	4.83	13.0	Горячекатаная арматурная сталь кл. A III ГОСТ 5781-75
		14	2670	25 A III	2670	1	2.7	3.85	10.4	
		15	R130 270 290	28 A III	690	2	1.4	4.83	6.8	
							Итого:		32.5	

Примечания:

1. Плоские каркасы изготовлять при помощи контактной точечной электросварки.
2. Размеры даны по наружным граням рабочих стержней.
3. Сварка стержней в „крест" должна обладать нормированной прочностью в соответствии с таблицей 46 СН 393-69.

Гл. инж. пр.	Ларичев			ТДК-Н-I-75/2-070	
Нач. отд.	Панютов		5.06	Каркасы плоские К-112 ÷ К-116	Лит. Р / Масса / Масштаб
Зам. нач. отд.	Щербаков		5.06		Лист 76 / Листов
Ведущ. инж.	Бочаров		5.06		
Руководитель	Неустроев		5.06		
Проектир.	Волкова		5.06		8|4 14262
Проверил	Щербаков		5.06		

Инв. № подл. | Подп. и дата | Взам. инв. № | Инв. № дубл. | Подп. и дата

Типовые изделия серии ТДК-Н-I-75/2 Вып. 4

Марка изделия	Каркасы	NN поз.	Эскиз	Диаметр Ф мм	Длина мм	Колич. шт.	Общая длина м	Масса 1п.м кг	Общая масса кг	Сортамент, ГОСТ
К-117	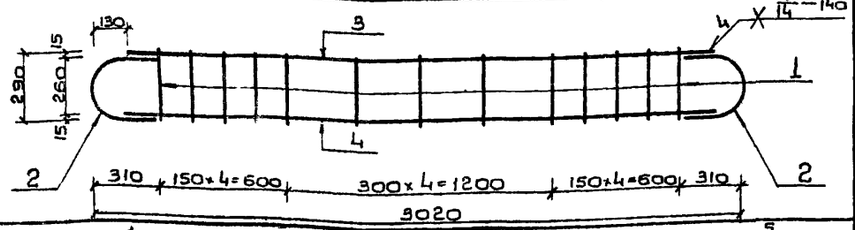	1	290	10AIII	290	13	3.8	0.617	2.3	Горячекатаная арматурная сталь кл.AII ГОСТ 5781-75 Вст5 сп, пс2 ГОСТ 380-71
		2	R130 270 280	28AIII	690	2	1.4	4.83	6.8	Горячекатаная арматурная сталь кл. AIII ГОСТ 5781-75
		3	2760	25AIII	2760	1	2.8	3.85	10.8	
		4	2760	28AIII	2760	1	2.8	4.83	13,5	
							Итого:		33.4	
К-118	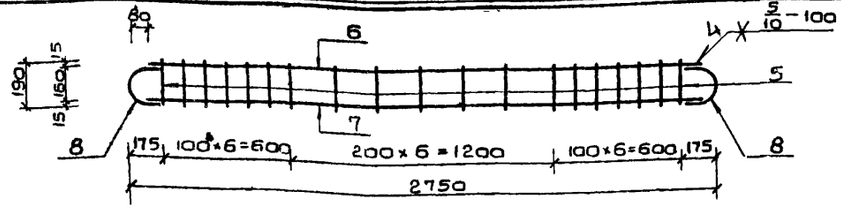	5	190	10AII	190	19	3.6	0.617	2.2	Горячекатаная арматурная сталь кл.AII ГОСТ5781-75 Вст5 сп, пс2 ГОСТ 380-71
		6	2590	20AIII	2590	1	2.6	2.47	6.4	Горячекатаная арматурная сталь кл. AIII ГОСТ 5781-75
		7	2590	16AIII	2590	1	2.6	1.58	4.1	
		8	R80 180 150	20AIII	450	2	0.9	2.47	2.2	
							Итого:		14.9	
К-119	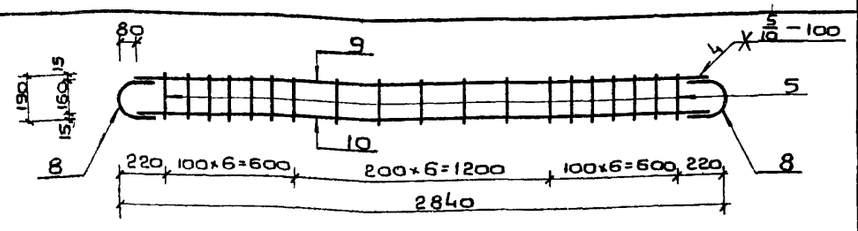	5	190	10AII	190	19	3.6	0.617	2.2	Горячекатаная арматурная сталь кл.AII ГОСТ5781-75 Ст5 сп, пс2 ГОСТ 380-71
		8	R80 180 150	20AIII	450	2	0.9	2.47	2.2	Горячекатаная арматурная сталь кл. AIII ГОСТ 5781-75
		9	2680	16AIII	2680	1	2.7	1.58	4.3	
		10	2680	20AIII	2680	1	2.7	2.47	6.7	
							Итого:		15.4	
К-120	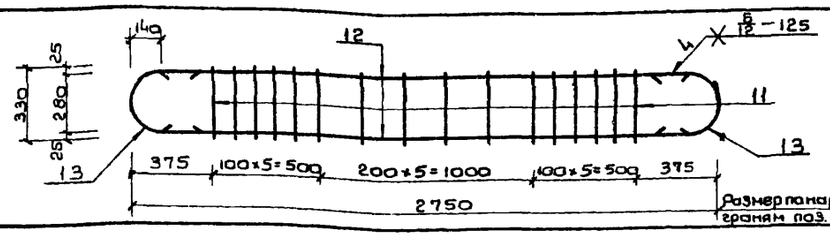	11	330	12AII	330	16	5.3	0.888	4.7	Горячекатаная арматурная сталь кл AII ГОСТ 5781-75 Вст5 сп, пс2 ГОСТ 380-71
		12	2470	25AIII	2470	2	4.9	3.85	18.9	Горячекатаная арматурная сталь кл. AIII ГОСТ 5781-75
		13	R140 265 280	25AIII	690	2	1.4	3.85	5.4	
							Итого:		29.0	
К-121	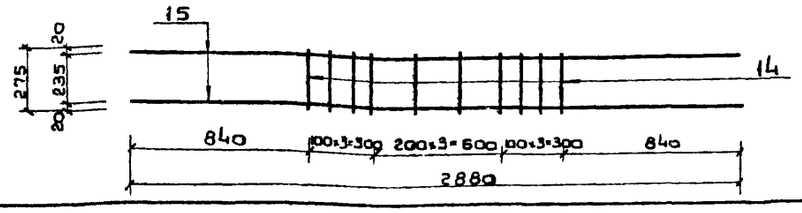	14	275	12AII	275	10	2.8	0.888	2.5	Горячекатаная арматурная сталь кл. AII ГОСТ 5781-75 Вст5 сп, пс2 ГОСТ 380-71
		15	2880	16AIII	2880	2	5.8	1.58	9.2	Горячекатаная арматурная сталь кл. AIII ГОСТ 5781-75
							Итого:		11.7	

Примечания:

1. Плоские каркасы изготовлять при помощи контактной точечной электросварки.
2. Размеры даны по наружным граням рабочих стержней.
3. Сварка стержней б. крест" должна обладать нормированной прочностью в соответствии с таблицей 46 СН 393-69.

Изм.	Лист	Ндокум.	Подп.	Дата
Гл.инж.пр.	Ларичев			
Нач.отд.	Панников			5.06
Зам.нач.отд.	Щербаков			5.06
Нач.сект.	Бочаров			5.06
Рук.группы	Неустроев			5.06
Проектир.	Частых			5.06
Проверил	Щербаков			5.06

ТДК-Н-I-75/2-077

Каркасы плоские К-117 ÷ К-121

Лит.	Масса	Масштаб
Р		
Лист 77	Листов	

ВЧ 14262

Инв.№ подл. | Подп. и дата | Взам.инв.№ | Инв.№ дубл. | Подп. и дата

Типовые изделия серии ТДК-Н-I-75/2 Выпуск 4

Марка изделия	Каркасы	NN поз.	Эскиз	Диаметр Ф мм	Длина мм	Колич. шт.	Общая длина м	Масса 1п.м. кг	Общая масса кг	Сортамент, гост
К-122	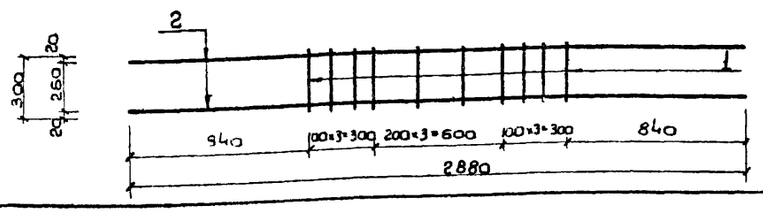	1	300	10 А II	300	10	3.0	0.617	1.9	Горячекатаная арматурная сталь кл. А II гост 5781-75 В ст5 сп. пс2 гост 380-71
		2	2880	10 А III	2880	2	5.8	0.617	3.6	Горячекатаная арматурная сталь кл. А III гост 5781-75
							Итого:		5.5	
К-123	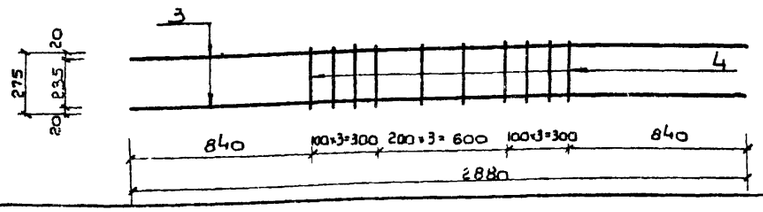	3	2880	16 А III	2880	2	5.8	1.58	9.2	Горячекатаная арматурная сталь кл. А III гост 5781-75
		4	275	10 А II	275	10	2.8	0.617	1.7	Горячекатаная арматурная сталь кл. А II гост 5781-75 В ст5 сп. пс2 гост 380-71
							Итого:		10.9	
К-124	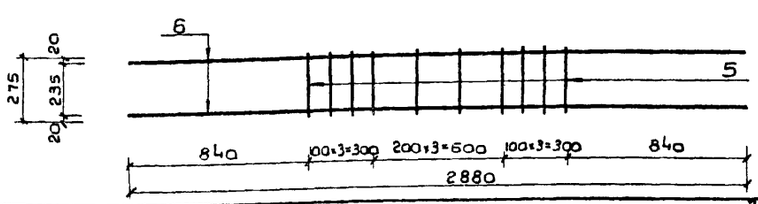	5	275	12 А II	275	10	2.8	0.888	2.5	Горячекатаная арматурная сталь кл. А II гост 5781-75 В ст5 сп. пс2 гост 380-71
		6	2880	20 А III	2880	2	5.8	2.47	14.3	Горячекатаная арматурная сталь кл. А III гост 5781-75
							Итого:		16.8	
К-125	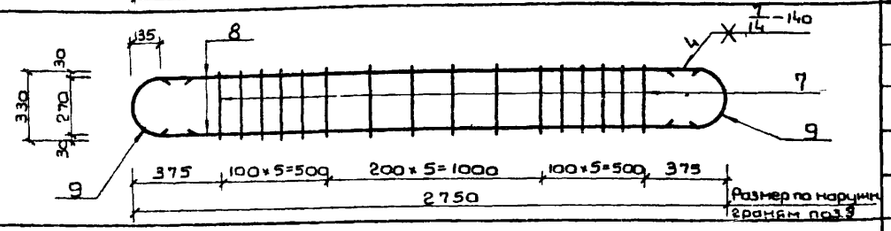	7	330	16 А II	330	16	5.3	1.58	8.4	Горячекатаная арматурная сталь кл. А II гост 5781-75 В ст.5 сп. пс2 гост 380-71
		8	2480	28 А III	2480	2	5.0	4.83	24.2	Горячекатаная арматурная сталь кл. А III гост 5781-75
		9	135 275	28 А III	700	2	1.4	4.83	6.8	
							Итого:		39.4	
К-126	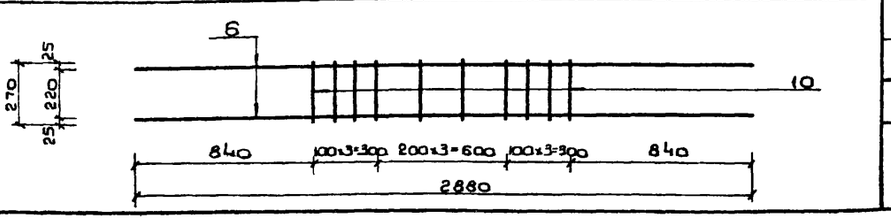	6	2880	20 А III	2880	2	5.8	2.47	14.3	Горячекатаная арматурная сталь кл. А III гост 5781-75
		10	270	16 А II	270	10	2.7	1.58	4.3	Горячекатаная арматурная сталь кл. А II гост 5781-75 В ст5 сп. пс2 гост 380-71
							Итого:		18.6	

Примечания:

1. Плоские каркасы изготовлять при помощи контактной точечной электросварки.
2. Размеры даны по осям рабочих стержней, кроме оговоренных.
3. Сварка стержней в „крест" должна обладать нормированной прочностью в соответствии с таблицей 46 СН 393-69.

Изм.	Лист	N докум.	Подп.	Дата
Гл. инж. пр.		Ларичев		
Нач. отд.		Панников		5.6
Зам. нач. отд.		Щербаков		5.06
Глав. спец.		Бочаров		5.6
Рук. группы		Неустроев		5.0
Проект.		Часных		5.6
Проверил		Щербаков		5.06

ТДК-Н-I-75/2-078

Каркасы плоские К-122 ÷ К-126

Лит	Масса	Масштаб
Р		

Лист 78 Листов

В/Ч 14262

15076-02 80

Инв. № подл. | Подп. и дата | Взам. инв. № | Инв. № дубл. | Подп. и дата

Марка изделия	Сетки	№ поз.	Эскиз	Диаметр Ø мм	Длина мм	Колич. шт.	Общая длина м	Масса 1 п.м. кг	Общая масса кг	Сортамент ГОСТ
С-6	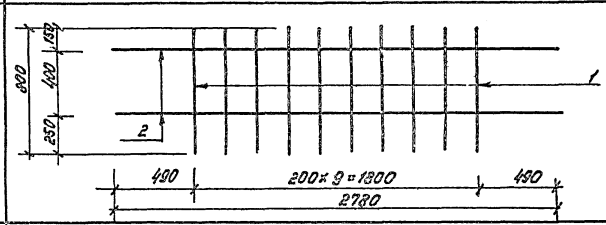	1	800	10АII	800	10	8.0	0.617	4.9	Горячекатаная арматурная сталь кл. АII ГОСТ 5781-75
		2	2780	10АII	2780	2	5.6	0.617	3.5	Ст 5 сп. пс2 ГОСТ 380-71
						Итого:			8.4	
С-7	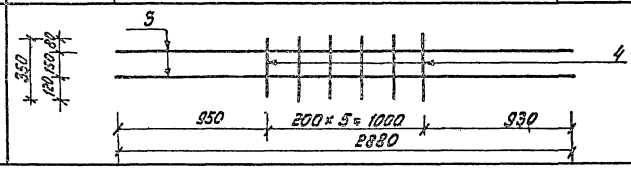	3	2880	10АII	2880	2	5.8	0.617	3.6	Горячекатаная арматурная сталь кл АII ГОСТ 5781-75
		4	350	10АII	350	6	2.1	0.617	1.3	Ст 5 сп. пс 2 ГОСТ 380-71
						Итого:			4.9	

СБ-3

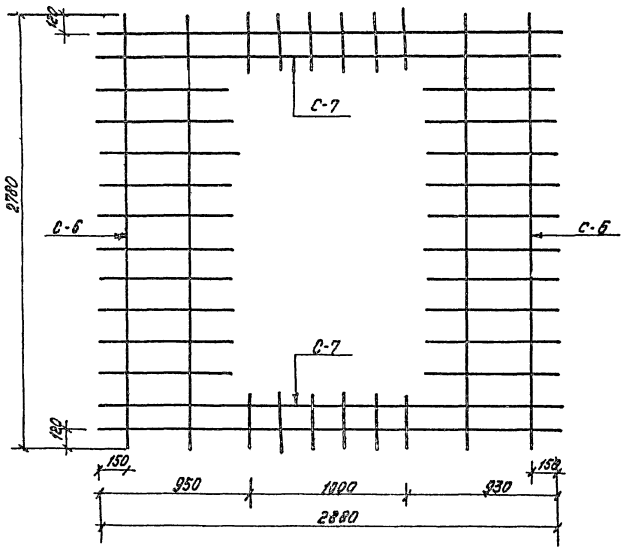

Примечания:

1. Сетки изготовлять при помощи контактной точечной электросварки
2. Размеры даны по осям рабочих стержней.
3. Сварка стержней в „крест" должна обладать нормированной прочностью в соответствии с таблицей 46 см. 393-69.

Спецификация арматуры на 1 сетку СБ-3

Марка элем-та	Наименование плоских сеток	Кол. шт.	Эскиз	Диаметр Ø мм	Длина м	Общая длина м
СБ-3	С-6	2	См. данный лист	10АII	13.6	27.2
	С-7	2	См. данный лист	10АII	7.9	15.8

Выборка арматуры на 1 сетку СБ-3

Марка элем-та	Сортамент ГОСТ	Диаметр Ø мм	Общая длина м	Вес 1 п.м. кг	Общий вес кг
СБ-3	Горячекатаная арматурная сталь кл. АII ГОСТ 5781-75	10АII	43.0	0.617	26.5
	Ст 5 сп. пс2 ГОСТ 380-71	Итого: 26.5 кг			

Изм.	Лист	№ докум.	Подп.	Дата	ТДК-II-I-75/2-079
Гл. инж. п.	Ларичев				Сетки С-6, С-7 и СБ-3
Нач. отд.	Пятников				Лит. Масса Масштаб
Зам. нач. отд.	Щербаков				
Гл. спец.	Бочаров				Лист 79 Листов 1
Рук. группы	Неустроев				
Проект.	Часных				8/4 14252
Провер.	Щербаков				

Альбом 5Н.ЭМ.АС.АР.КЖ.ВК.ОВ.ЭО.ТМ-201

Типовые изделия серии ТДК-II-I-75/2 Выпуск 4

Инв. № подл. | Подп. и дата | Взам. инв. № | Инв. № дубл. | Подп. и дата

gost.e-ecolog.ru