ТИПОВОЙ ПРОЕКТ

503-1-50.86

ГАРАЖ НА 25 СПЕЦМАШИН С ЗАКРЫТОЙ СТОЯНКОЙ

Альбом 4.

Задание заводу - изготовителю на щиты управления.

22141/04

цена 1-44

gost.e-ecolog.ru

Привязан:

Инв. №

Отпечатано
в Новосибирском филиале ЦИТП
630006, г. Новосибирск, ул. Лазарева 33/1
Выдано в печать "17" 04 1990 г.
Заказ I-1136 Тираж 100

ТИПОВОЙ ПРОЕКТ

503-1-50.86

ГАРАЖ НА 25 СПЕЦМАШИН С ЗАКРЫТОЙ СТОЯНКОЙ

Альбом 4.

СОСТАВ ПРОЕКТА

Альбом 1. Пояснительная записка. Генеральный план. Технология производства. Архитектурные решения. Конструкции железобетонные. Конструкции металлические. Конструкции деревянные.

Альбом 2. Силовое электрооборудование. Электрическое освещение. Связь и сигнализация. Отопление и вентиляция. Внутренние водопровод и канализация. Пожарная сигнализация.

Альбом 3. Строительные изделия.

Альбом 4. Задание заводу-изготовителю на щиты управления.

Альбом 5. Сметы. Книга 1, Книга 2

Альбом 6. Ведомости потребности в материалах.

Альбом 7. Спецификации оборудования.

Разработан проектным институтом «Гипродрев»

Главный инженер института О.В. Попов

Главный инженер проекта Е.М. Хейетвер

Утвержден Минлесбумпромом СССР
Протокол № 47 от 14 апреля 1986 г.
Введен в действие институтом «Гипродрев»
Приказ № 88 от 15 Октября 1986 г.

Привязан

Инв. №

Содержание альбома 4

Марка	Наименование	стр.
	Обложка	
	Титульный лист.	1
	Содержание альбома	2
ЭМ-1	Перечень комплектных устройств	3
ЭМ-2	Ящик 2я. Таблица перечня надписей	3
ЭМ-3	Ящик 2я. Технические данные аппаратов. Лист 1	3
ЭМ-4	Ящик 2я. Технические данные аппаратов. Лист 2	3
ЭМ-5	Ящик 2я. Чертеж общего вида.	4
ЭМ-6	Ящик 2я Схема электрическая соединений. Лист 1	5
ЭМ-7	Ящик 2я Схема электрическая соединений. Лист 1	6
ЭМ-8	Ящик 1я. Технические данные аппаратов. Лист 1	7
ЭМ-9	Ящик 1я. Технические данные аппаратов. Лист 2	7
ЭМ-10	Ящик 1я Таблица перечня надписей. Лист 1	7
ЭМ-11	Ящик 1я Таблица перечня надписей Лист 2	7
ЭМ-12	Ящик 1я. Чертеж общего вида	8
ЭМ-13	Ящик 1я. Схема электрическая соединений Лист 2	9
ЭМ-14	Ящик 1я Схема электрическая соединений Лист 2	10
ПС	Ящик релейный. 1 вариант. Чертеж общего вида	11
ПС	Ящик релейный. 1 вариант. Технические данные аппаратов.	11
ПС	Ящик релейный 1 вариант. Схема электрическая соединений.	12
ПС	Ящик релейный 1 вариант. Перечень надписей	12
ПС	Ящик релейный 2 вариант. Чертеж общего вида	13
ПС	Ящик релейный. 2 вариант. Технические данные аппаратов	13
ПС	Ящик релейный. 2 вариант. Схема электрическая соединений.	14
ПС	Ящик релейный. 2 вариант. Перечень надписей	14
ЭМ-15	Ящик 1-яп. Таблица технических данных аппаратов. Лист 1	15
ЭМ-16	Ящик 1-яп. Таблица технических данных аппаратов. Лист 2	15
ЭМ-17	Ящик 1-яп. Перечень надписей	15
ЭМ-18	Ящик 1-яп. Чертеж общего вида	16
ЭМ-19	Ящик 1-яп. Схема электрическая соединений	17

Привязан

Инв. №

Нач.отд.	Снижницев	
Гл.спец.	Арановский	
Рук.гр	Громова	
Ст.инж.	Шполянская	
Инжен.	Новицкая	
Н.контр.	Арановский	

ТП 503-1-50.86

Гараж на 25 спецмашин с закрытой стоянкой

Стадия	Лист	Листов
Р		

Содержание альбома

ГИПРОСПЕЦГАЗ ЛЕНИНГРАД

Наименование	Кол. н.к.у.	Кол-во приведенных панелей	Обозначение таблицы аппаратов	Примечание
1	2	3	4	5
Ящик 1я	1	1	▱	
Ящик 2я	1	1	▱	

▱ — определяется при привязке проекта.

Привязан

Инв.№

Нач.отд.	Иванов	
Гл.спец.	Арановский	
Рук.гр.	Громова	
Вед.инж.		
Ст.инж.	Шполянская	
Инжен.	Новицкая	
Н.контр.	Громова	

ТП 503-1-50.86 ЭМ

Гараж на 25 спецмашин с закрытой стоянкой

Стадия	Лист	Листов
Р	1	14

Перечень комплектных устройств.

ГИПРОДРЕВ г.ЛЕНИНГРАД

Панель	Строка	Надпись	Поз. обозначение	Место надписи	Текст	Кол-во	Вид шрифта	Заготовка
1	2	3	4	5	6	7	8	9
		1	HL1	Табличка	~220 В. Включено.			
			HL4	Табло	Низкая температура			
					перед калорифером.			
			HL5	То же	Низкая температура			
					обратного теплоносителя			
			HL6	—"—	Авария			
		2	HL2	Табличка	Нормальная работа			
					приточной системы			
		3	HL3	То же	Вентилятор включён			
		4	SA	—"—	Выбор режима			
		5	SA	На ключе	ручн. – откл. – авт.			
		6	SB2	Табличка	Пуск			
		7	SB1	То же	Стоп			
		8	п.1	—"—	Регулятор температуры			
		9	SB	—"—	Опробование сигнали -			
					зации.			

Привязан.

Инв.№

Нач.отд.	Иванов	
Гл.спец	Арановский	
Рук.гр.	Громова	
Вед.инж.		
Ст.инж.	Шполянская	
Инжен.	Новицкая	
Н.Контр	Громова	

ТП 503-1-50.86 ЭМ

Гараж на 25 спецмашин с закрытой стоянкой

Стадия	Лист	Листов
Р	2	

Ящик 2я
Таблица перечня надписей

ГИПРОДРЕВ г.ЛЕНИНГРАД

Формат	Зона	Поз.	Обозначение.	Наименование	Кол-во	Примечание
1	2	3	4	5	6	7
				Документация		
			▱	Чертеж общего вида		
				Схема электрическая		
			▱	соединений		
				Таблица перечня		
			▱	надписей		
				Сборочные единицы		
				H1 01		
		01		Автоматический		
				выключатель АК63-1м		
				Iнр = 4А Iотс = 1,3 Iнр.	01	SF
		02		Пускатель ПМЛ1101046		
				с контактной		
				приставкой ПКЛ 400 46		
				~220 В.	01	K3
		03		Пускатель ПМЛ1101046		
				с контактной пристав-		
				кой ПКЛ 1104 ~220 В	01	K6

Привязан.

Инв.№

Нач.отд	Иванов	
Гл.спец	Арановский	
Рук.гр.	Громова	
Вед.инж.		
Ст.инж.	Шполянская	
Инжен.	Новицкая	
Н.контр	Громова	

ТП 503-1-50.86 ЭМ

Гараж на 25 спецмашин с закрытой стоянкой

Стадия	Лист	Листов
Р	3	

Ящик 2я
Технические данные аппаратов

ГИПРОДРЕВ г.ЛЕНИНГРАД

Формат	Зона	Поз.	Обозначение	Наименование	Кол-во	Примечание
1	2	3	4	5	6	7
		04		Пускатель ПМЛ1101046		K; K4;
				~220 В	04	K5; K7
		05		Диод Д226 Б	05	VD1..VD5
				H51 01		
		06		Арматура сигнальная		
				АС120-1542 с		
				одним R доб.=2400 дм		
				~220 В.	01	HL1
		07		Табло ТСМ ~220 В	03	HL4...HL6
		08		Арматура сигнальная		
				АС120-1342 с		
				одним R доб=2400 ом.		
				~220 В.	03	HL2; HL3
		09		Кнопка КЕ011 исп.5 красн.	01	SB1
		10		Кнопка КЕ011 исп.4 черн.	02	SB; SB2
		11		Универсальный переклю-		
				чатель УП5311-С225	01	SA
		12		Регулятор температ -		постав-
				туры микроэлектронный		ка за-
				ТМ-8. Предел регулиро-		казчика
				вания 0°С 400°С	01	п.1
				Блок зажимов		
				БЗЗУ на ток 10 А	02	X1, X2

▱ — определяется при привязке проекта.

ТП 503-1-50.86 ЭМ Лист 4

ТИПОВОЙ ПРОЕКТ 503-1-50.86 АЛЬБОМ 4

Вид спереди
Дверь не показана

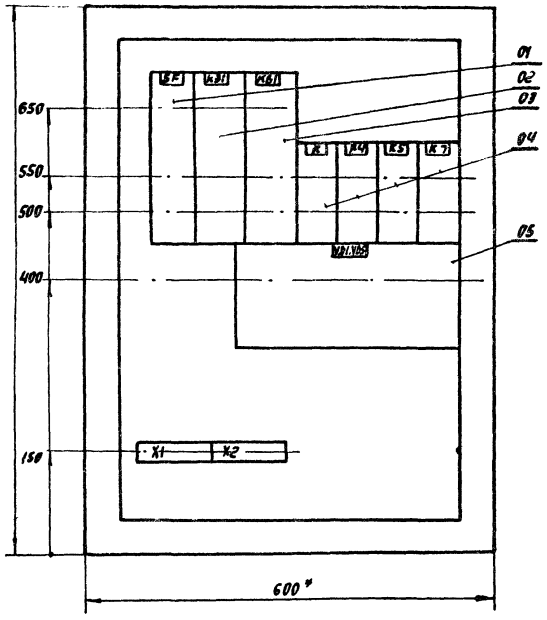

Дверь ящика
Вид спереди

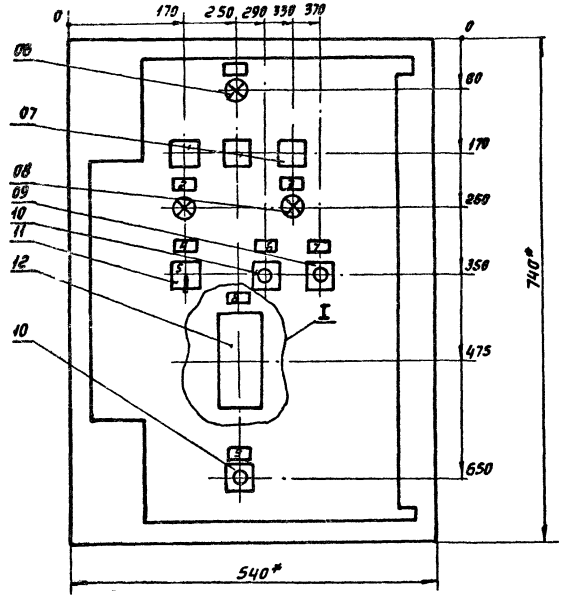

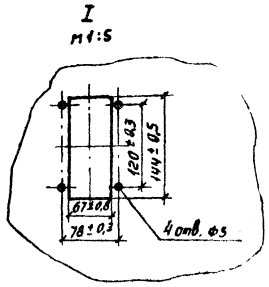

1.* Размеры для справок.
2. В контуре табличек и аппаратов указаны номера надписей по перечню надписей.
3. Глубина ящика 350 мм
4. Прибор ТМ поз. 12 заводом не устанавливается и не комплектуется. Предусмотреть на двери 4 отверстия и вырез для его последующей установки.

Нач. отд.	Иванов		ТП 503-1-50.86 ЭМ			
Гл. спец.	Арановский		Гараж на 25 спецмашин с закрытой стоянкой			
Рук. гр.	Громова			Стадия	Лист	Листов
Вед. инж.				Р	5	
Св. инж.	Шполянская		Ящик 2 я			
Инженер	Новицкая		Чертеж общего вида.	ТИПРОДРЕВ г. ЛЕНИНГРАД		
Н. контр.	Громова					

Привязан

Инв. №

Копировал: Копировал

Формат А2

ТИПОВОЙ ПРОЕКТ 503-1-50.86 АЛЬБОМ

Панель ящика (Вид спереди).

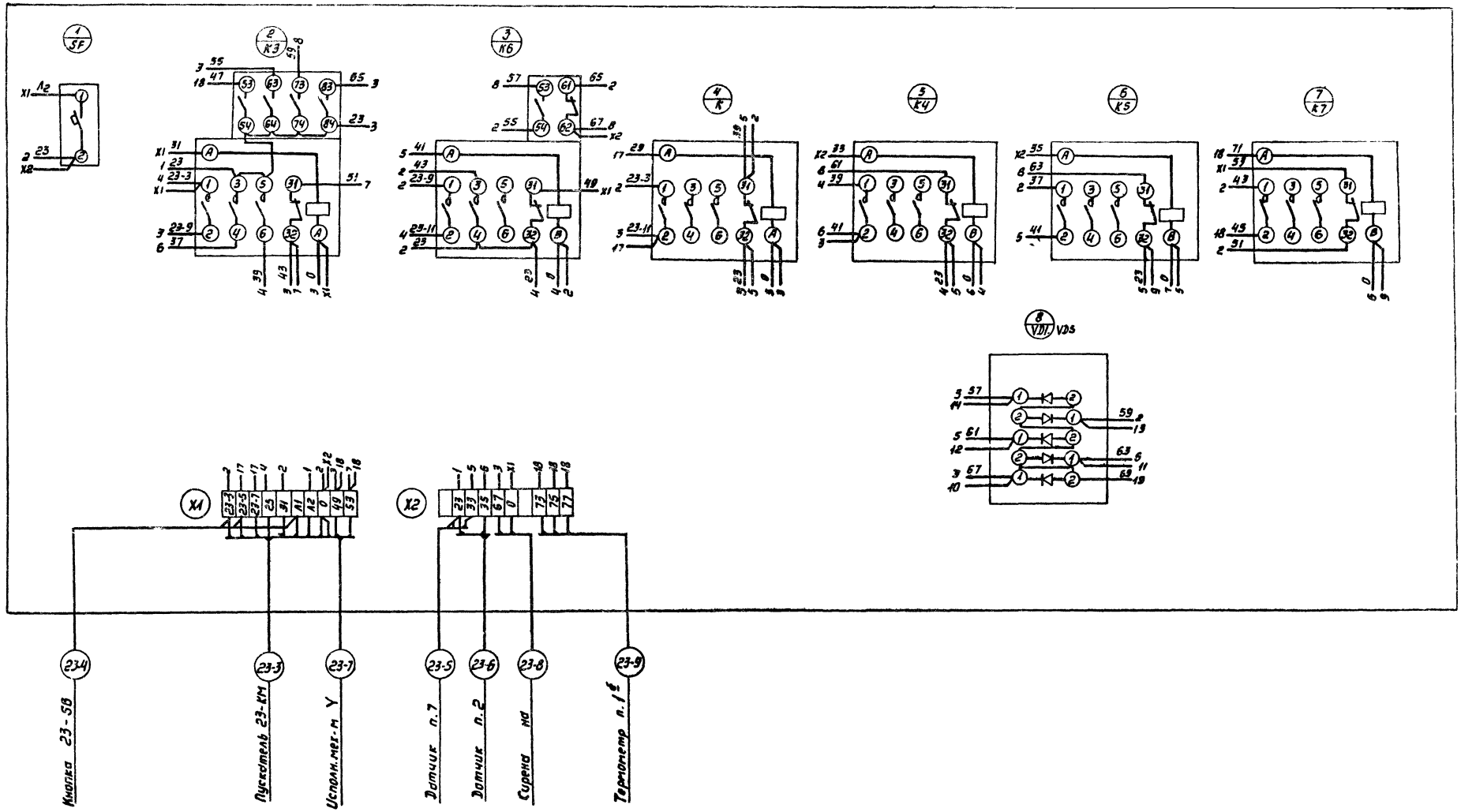

Данный лист рассматривать совместно с листом ЭМ-7

Нач. отд.	Иванов		
Глав. спец.	Арановский		
Рук. гр.	Громова		
Вед. инж.			
Ст. инж.	Шполянская		
Инженер.	Новицкая		
Н.контр.	Громова		

Привязан

Инв. №

ТП 503-1-50.86 ЭМ

Гараж на 25 спецмашин с закрытой стоянкой

Стадия	Лист	Листов
Р	6	

Ящик 2я

Схема электрическая соединений

ГИПРОДРЕВ г.ЛЕНИНГРАД

Копировал: Копустенко.

Дверь ящика (вид с монтажной стороны)

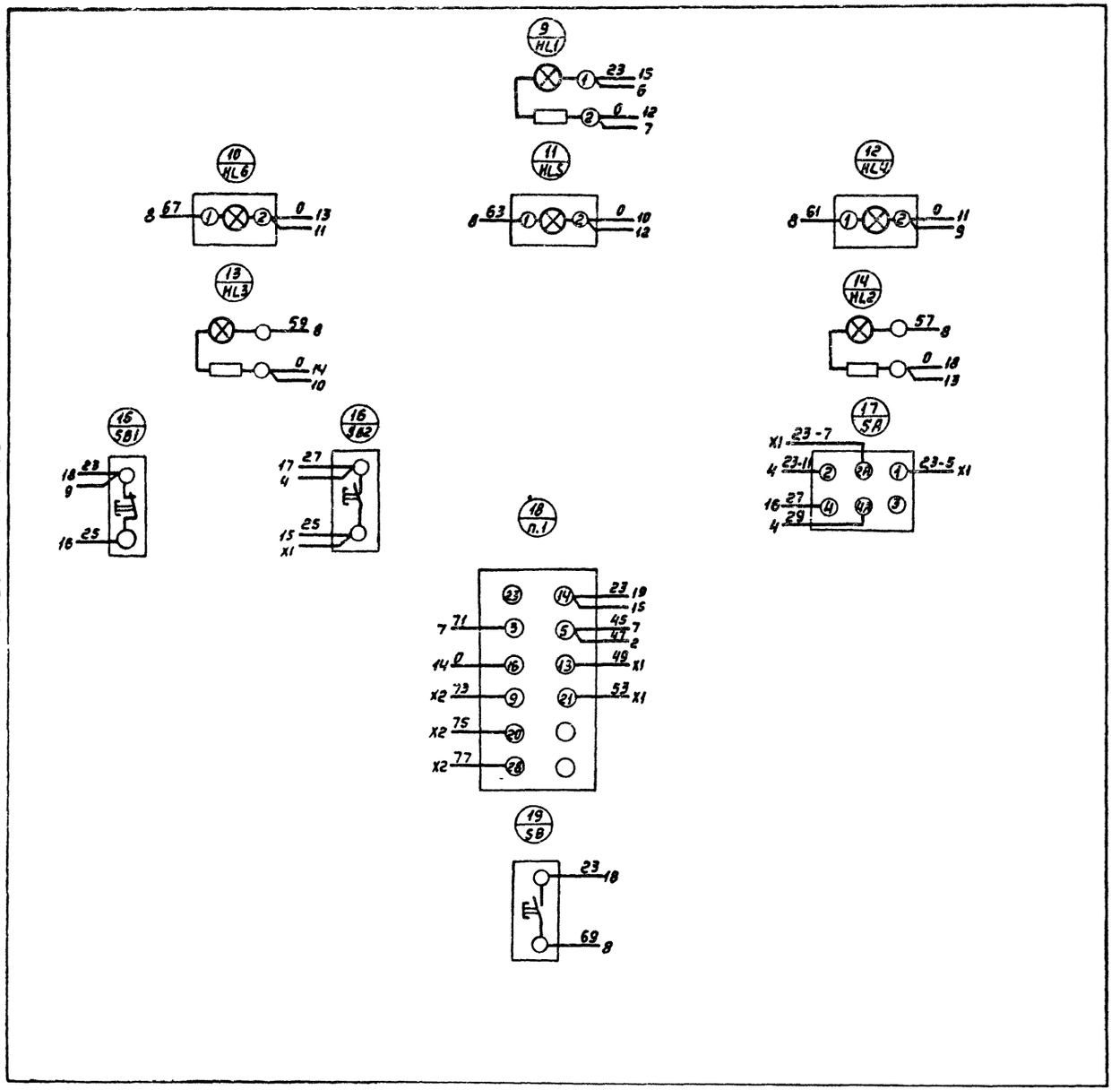

Данный лист рассматривать совместно с листом ЭМ-6

Нач. отд.	Иванов		
Гл. спец.	Арановский		
Рук. гр.	Громова		
Вед. инж.			
Ст. инж.	Шполянская		
Инженер	Чевицкая		
Н. контр.	Громова		

Привязан

Инв. №

ТП 503-1-50.86 ЭМ

Гараж на 25 спецмашин с закрытой стоянкой

Стадия	Лист	Листов
Р	7	

Ящик 2 9
Схема электрическая соединений

ГИПРОДРЕВ г. ЛЕНИНГРАД

Копировал: Капустенко

Формат А2

Формат	Зона	Поз.	Обозначение	Наименование	Кол-во	Примечание
1	2	3	4	5	6	7
				Документация		
				Чертёж общего вида		
				Схема электрическая		
				соединений		
				Таблица перечня		
				надписей		
				Сборочные единицы		
				H1 01		
		01		Автоматический		
				выключатель АК63-1м		
				Iкр=4А Iотс=1,31 н.р	01	SF
		02		Реле времени		
				ВС-10-31 3п. конт. ~220В	01	KT
		03		Пускатель ПМЛ1101046		
				с контактной при-		
				ставкой ПКЛ1104 ~220В	01	K8
		04		Пускатель ПМЛ1101046 с		
				контактной приставкой		
				ПКЛ2204 ~220В	01	K10

Формат	Зона	Поз.	Обозначение	Наименование	Кол-во	Примечание
1	2	3		5	6	7
		05		Пускатель ПМЛ1101046		K9..K7;
				~220В	07	K9; K11
		06		Диод D226Б	08	VD1...VD8
				H51 01		
		07		Арматура сигнальная		
				АС120-15У2 с		
				одним R доб.=2400ом		
				~220В	01	HL1
		08		Табло ТСМ ~220В.	03	HL7..HL9
		09		Арматура сигнальная		
				АС120-13У2 с одним		
				R доб.=2400 ом ~220В	05	HL2..HL6
		10		Регулятор темпера-		поставка
				туры микроэлектронный		заказчика
				ТМ-8 ТМ-8 Предел ре-		
				гулирования 0°С...40°С	01	п.1
		11		Кнопка КЕ011 исп 5 красн.	01	SB1
		12		Кнопка КЕ011 исп. 4 черн.	02	SB;SB2
		13		Универсальный пере-		
				ключатель ~220В		
				УА5313-С322	01	SA
				Блок зажимов		
				Б32У на ток 10А	04	X1...X4

Привязан

Инв. №

ТП 503-1-50.86 ЭМ

Гараж на 25 спецмашин с закрытой стоянкой

Нач. отд.	Иванов	
Гл. спец.	Арамовский	
Рук. гр.	Громова	
Гл. инж.		
Гл. инж.	Шполянская	
Инжен.	Новицкая	
Н. контр.	Громова	

Стадия	Лист	Листов
Р	8	

Ящик 1я
Технические данные аппаратов

ГИПРОДРЕВ ЛЕНИНГРАД

— определяется при привязке проекта

Привязан

Инв. №

503-1-50.86 Лист 9

Панель	Строка	Надпись	Поз. обозначение	Место надписи	Текст	Кол-во	Вид шрифта	Заготовка
1	2	3	4	5	6	7	8	9
		1	HL1	Табличка	~220В Включено			
			HL7	Табло	Низкая температура			
					перед калорифером			
			HL8	То же	Низкая температура			
					обратного теплоносителя			
			HL9	—"—	Авария			
		2	HL5	Табличка	Воздушный клапан			
					наружного воздуха			
					открыт			
		3	HL6	То же	Воздушный клапан			
					наружного воздуха			
					открыт			
		4	п1	—"—	Регулятор температуры			
		5	HL3	—"—	Вентилятор включён			
		6	HL4	—"—	Нагреватель включён			
		7	HL2	—"—	Нормальная работа			
					приточной системы			

Панель	Строка	Надпись	Поз. обозначение	Место надписи	Текст	Кол-во	Вид шрифта	Заготовка
1	2	3	4	5	6	7	8	9
		8	SB2	Табличка	Пуск			
		9	SB1	То же	Стоп			
		10	SA	—"—	Выбор режима			
		11	SA	На ключе	3 1 2 ручн — откл. — авт.			
		12	SB	Табличка	Опробование сигнализации.			

Привязан

Инв. №

ТП 503-1-50.86 ЭМ

Гараж на 25 спецмашин с закрытой стоянкой

Нач. отд.	Иванов	
Гл. спец.	Арамовский	
Рук. гр.	Громова	
Гл. инж.		
Гл. инж.	Шполянская	
Инжен.	Новицкая	
Н. контр.	Громова	

Стадия	Лист	Листов
Р	10	

Ящик 1я
Таблица перечня надписей

ГИПРОДРЕВ ЛЕНИНГРАД

Привязан

Инв. №

503-1-50.86 Лист 11

Вид спереди
Дверь не показана

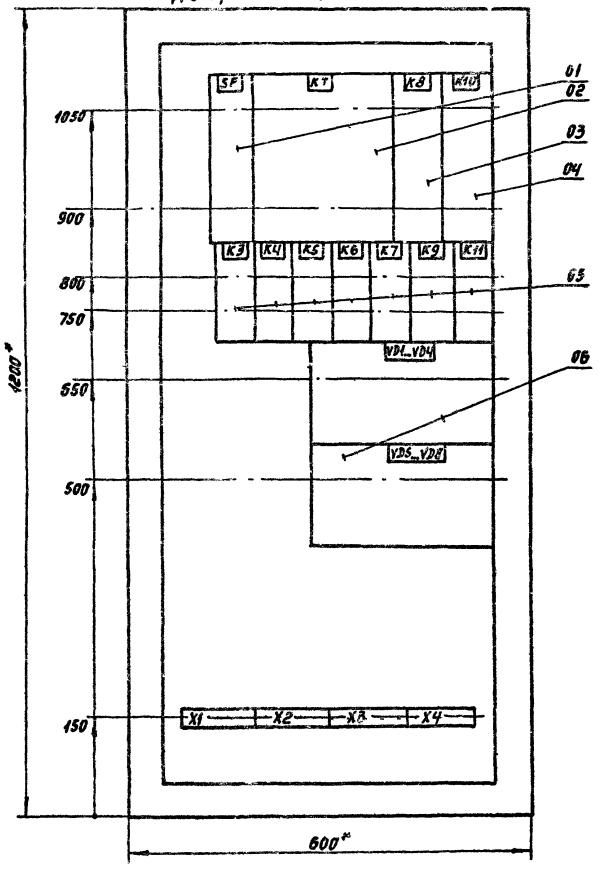

Дверь ящика
Вид спереди

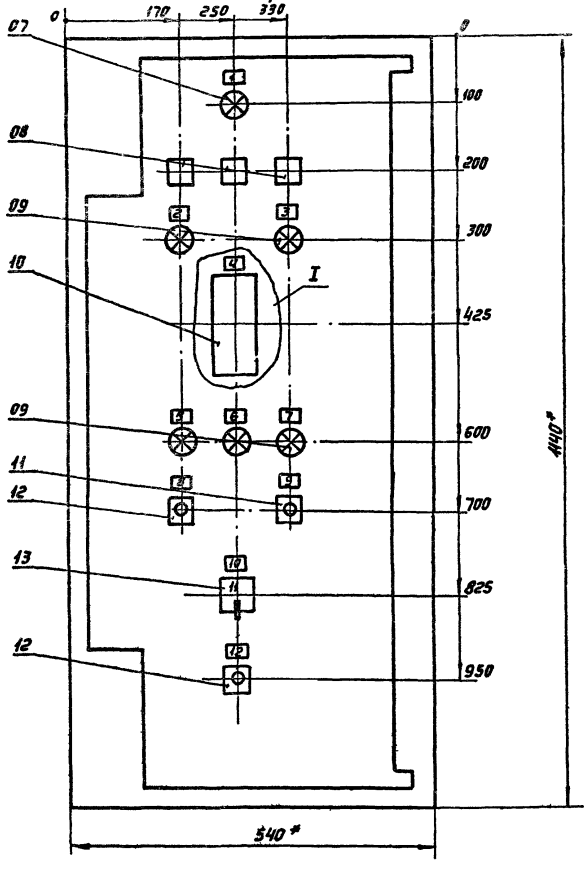

I
м1:5

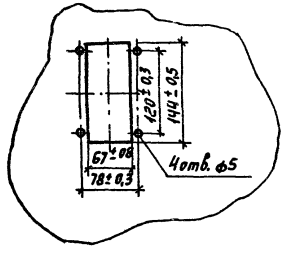

1.* Размеры для справок
2. В контуре табличек и аппаратов номера надписей по перечню надписей.
3. Глубина ящика 500 мм.
4. Прибор ТМ поз.10 заводом не устанавливается и не комплектуется. Предусмотреть на двери 4 отверстия. и вырез для его последующей установки.

м 1:1

				ТП 503-1-50.86	ЭМ
				Гараж на 25 спецмашин с закрытой стоянкой	
					Стадия: Р; Лист: 12; Листов:
Нач. отд.	Иванов			Ящик 1Я Чертеж общего вида	ГИПРОСПЕЦГАЗ ЛЕНИНГРАД
Гл. спец.	Арановский				
Рук. гр.	Громова				
Вед. инж.					
Ст. инж.	Шполянская				
Инженер	Новицкая				
Н. контр.	Громова				

Привязан

Инв. №

Копировал

Формат А2

ТИПОВОЙ ПРОЕКТ 503-1-50.86 АЛЬБОМ 4

Панель ящика (Вид спереди)

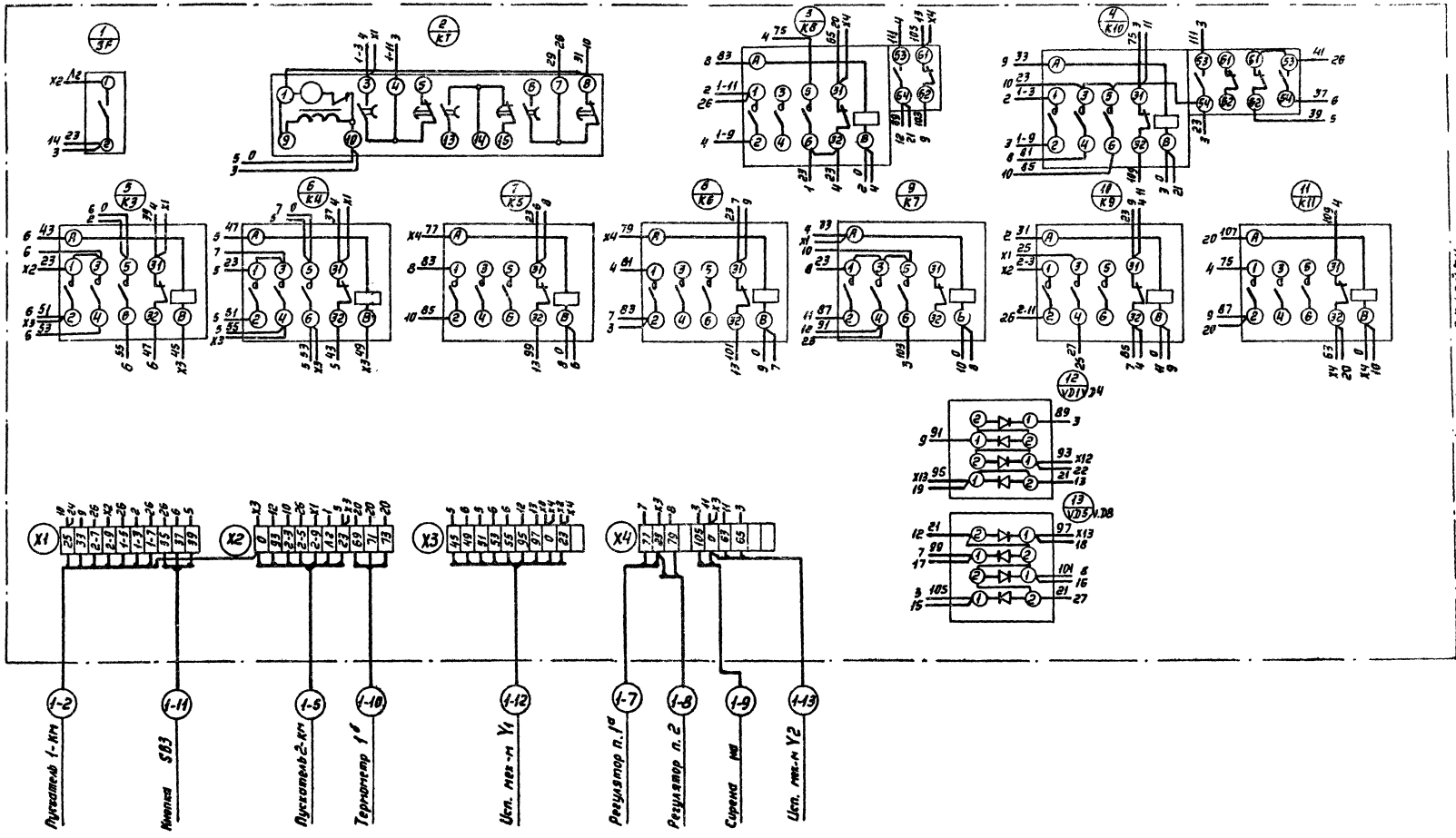

Данный лист рассматривать совместно с листом ЭМ-14.

Нач. отд.	Иванов		ТП 503-1-50.86 ЭМ	
Гл. спец.	Ярановский		Гараж на 25 спецмашин с закрытой стоянкой	
Рук. гр.	Громова		Стадия	Лист	Листов
Вед. инж.			Р	13	
Ст. инж.	Шполянская		Ящик 1 Я Схема электрическая соединений.	ГИПРОДРЕВ СЛЕНИНГРАД
Инженер	Новицкая			
Н. контр.	Громова			

Привязан

Инв. №

Дверь шкафа (Вид с монтажной стороны).

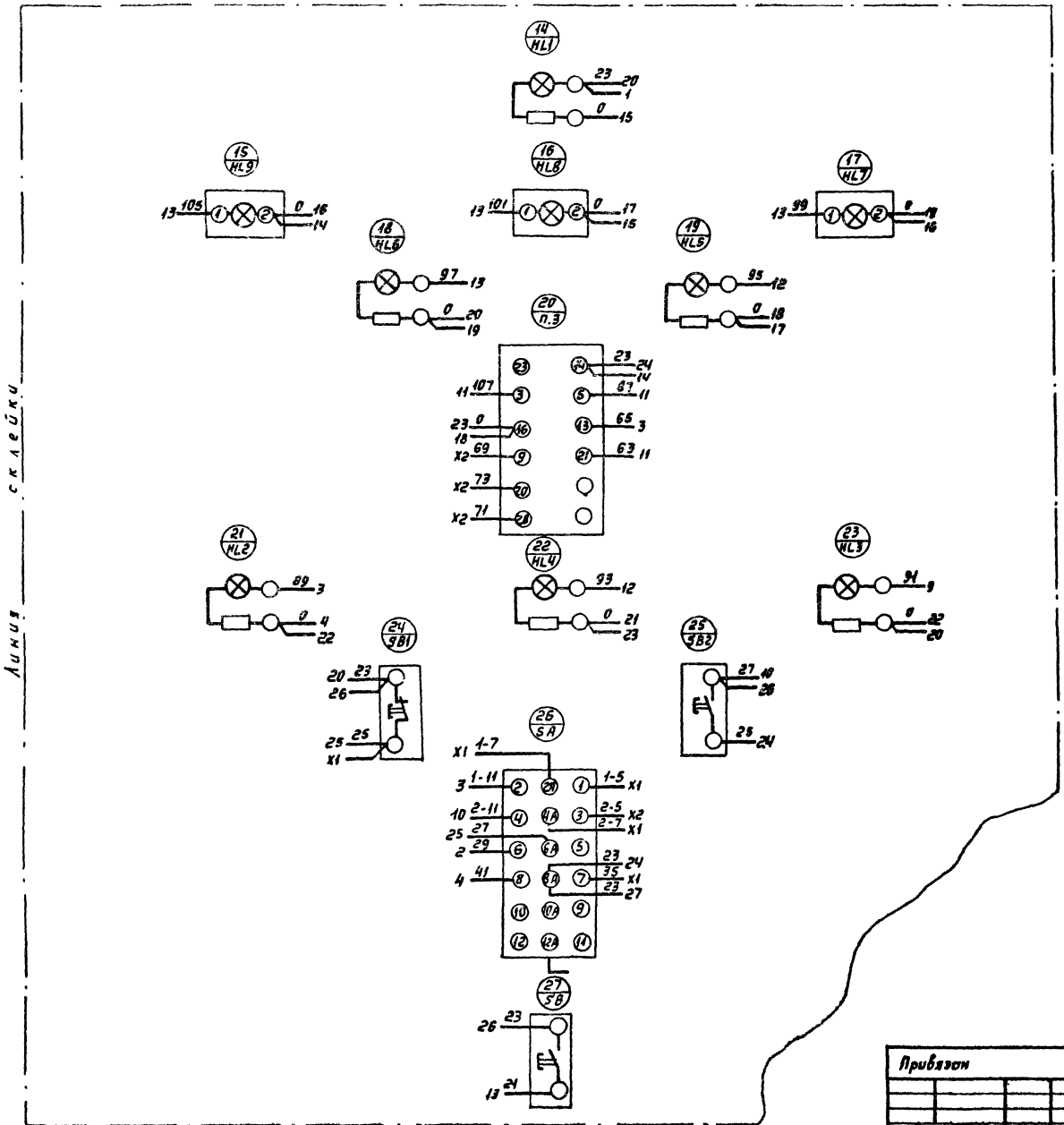

Данный лист рассматривать совместно с листом ЭМ-13.

Привязан		Нач. отд.	Иванов		ТП 503-1-50.86	ЭМ
		Гл.в.спец.	Арамовский		Гараж на 25 спецмашин с закрытой стоянкой	
		Рук. гр.	Громова			Стадия: Р; Лист: 14; Листов:
		Вед.инж.			Ящик 1в Схема электрическая соединений.	ГИПРОДРЕВ г. ЛЕНИНГРАД
		Ст.инж.	Ипполитова			
		Инженер	Новицкая			
инв. №		Н.контр.	Громова			

Формат	Зона	Поз.	Обозначение	Наименование	Кол.	Примечание
				Документация		
				Чертеж общего вида		
				Схема электрическая соединений		
				Перечень надписей		
				Н1		
		1		Выключатель А63-м	2	47-SF 22-SF
				Iн.т.р=4А Iотс= 1,5А		
				Реле		
		2		РП20-21ТУ 2з+2р	3	K1; K3;
				~220в 50Гц		K4
		3		РП20-21ТУ 4з+2р	2	22-K2 47-K2
		4		РВП72-3121~220В; 50Гц	1	KT1
		5		РВП72-3122~220В; 50Гц	1	KT2
		6		РВП72-3222~220В; 50Гц	1	KT3
		7		Диод D226	5	VD1÷ VD5
				Н51		
				Переключатель		
		8		ПМОФ45-2222221/1-Д9У3	3	SA1; SA2 SA3

Привязан

Инв. №

ТП 503-1-50.86 ЭМ

Гараж на 25 спецмашин с закрытой стоянкой

Нач. отд.	Книжников		
Гл. спец.	Арановский		
Рук. гр.	Родионов		
Вед. инж.	Шполянская		
Ст. инж.	Попова		
Инжен.	Федюкалова		
Н. контр.	Арановский		

Стадия	Лист	Листов
	15	

Ящик 1-ЯП. Таблица технических данных аппаратов.

ГИПРОДРЕВ ЛЕНИНГРАД

Формат	Зона	Поз.	Обозначение	Наименование	Колич.	Примечание
				Выключатель		
		9		КЕ011 исп.4 черная	4	22-SB1 47-SB11 SB2; SB3
		10		КЕ011 исп.5 красная	3	SB1; 22-SB1 47-SB1
				Арматура		
		11		АС120-15У2~220В; 50Гц	1	HL3
		12		АС120-11У2~220В; 50Гц	3	HL1; HL4 HL2
		13		АС120-13У2~220В; 50Гц	2	HL4; HL5
				Блок зажимов	3	X1÷X3
				Б324-4П25-В/ВУ3		

— определяется при привязке проекта.

Привязан:

Инв. №

Лист 16

Поз.	Стрела	Надпись	Поз. обозначение	Место надписи	Текст	Кол-во	Вид шрифта	Заготовка
		1	22-SF	Табличка	Питание ~220 в	1		
		2	47-SF	—"—	Питание ~220 в	1		
		3	1-ЯП	—"—	Ящик управления	1		
		4	HL3	—"—	Контроль напряжения	1		
		5	HL	—"—	Авария	1		
		6	HL4	—"—	Работа П1 ≠ 22	1		
		7	HL5	—"—	Работа П1 ≠ 47	1		
		8	HL1	—"—	Низкая t° перед калорифером	1		
		9	HL2	—"—	Низкая t° обратн. теплоносит.	1		
		10	SA3	—"—	Выбор системы	1		
		11	SA1; SA2	—"—	Выбор режима	1		
		12		на ключе	Местное, откл. автомат.	2		
		13		—"—	2-рабоч 1-рез Откл. 1раб. 2рез.	1		
		14	22-SB1 22-SB11	Табличка	Приточная система П1 ≠ 22	1		
		15	47-SB1 47-SB11	—"—	Приточная система П2 ≠ 47	1		
		16	SB1 SB2	—"—	Автоматич. пуск	1		
		17	SB3	—"—	Опробование сигнализации	1		
		18		на штифте	Пуск	4		
		19		—"—	Стоп	3		

Привязан.

Инв. №

ТП 503-1-50.86 ЭМ

Гараж на 25 спецмашин с закрытой стоянкой

Нач. отд.	Книжников		
Гл. спец.	Арановский		
Рук. гр.	Родионов		
Вед. инж.	Шполянская		
Ст. инж.	Попова		
Инжен.	Федюкалова		
Н. контр.	Арановский		

Стадия	Лист	Листов
Р	17а	

Ящик 1-ЯП. Перечень надписей.

ГИПРОДРЕВ ЛЕНИНГРАД

ТИПОВОЙ ПРОЕКТ 503-1-50.86 АЛЬБОМ 4

Вид спереди
дверь не показана

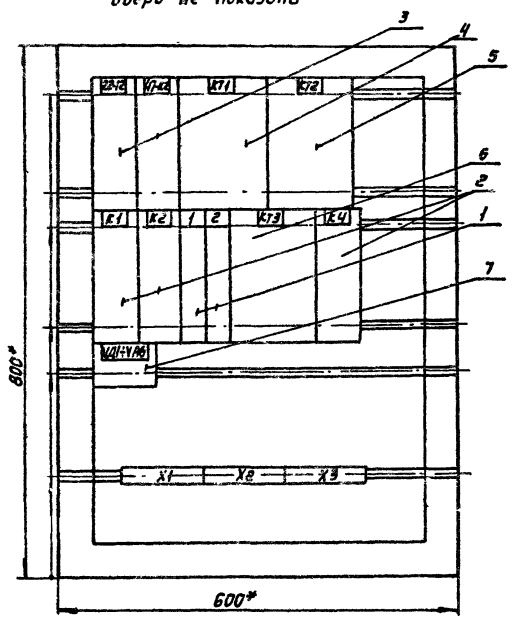

Дверь ящика
вид спереди.

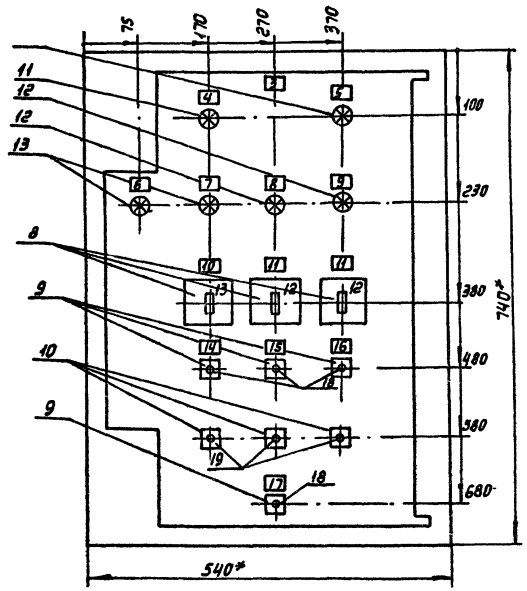

1.* Размеры для справок
2. В контуре табличек и аппаратов указаны номера надписей по перечню надписей.
3. Глубина ящика 350 мм.

Нач. отд.	Книжников		
Гл. спец.	Арановский		
Рук. гр.	Родионов		
Вед. инж.	Шполянская		
Ст. инж.	Попова		
Инжен.	Владиславлева		
Н. контр.	Арановский		

Привязан:

инв. №

ТП 503-1-50.86 ЭМ

Гараж на 25 спецмашин с закрытой стоянкой

Стадия	Лист	Листов
Р	18	

Ящик 1-ЯП.
Чертеж общего вида.

ГИПРОДРЕВ ЛЕНИНГРАД

Копировал:

Формат А2

ТИПОВОЙ ПРОЕКТ 503-1-50.86 АЛЬБОМ

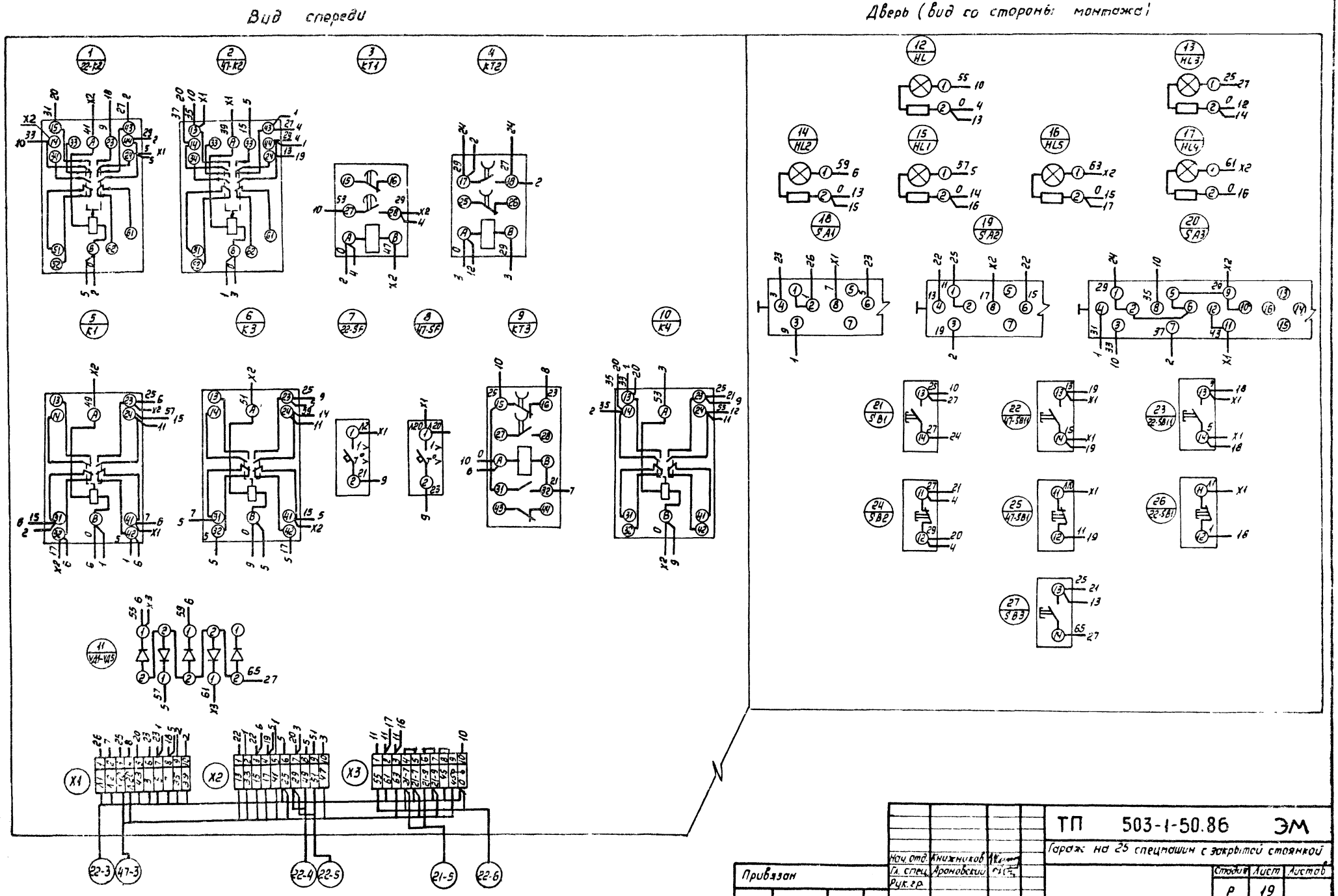

Нач. отд.	Книжников		ТП 503-1-50.86 ЭМ	
Гл. спец.	Арановский		Гараж на 25 спецмашин с закрытой стоянкой	
Рук. гр.				Стадия: Р; Лист: 19; Листов:
Ст. инж.			Ящик 1-ЯП Схема электрическая соединений	ГИПРОДРЕВ ЛЕНИНГРАД
Инж.	Владиславлева			
Н. контр.	Арановский			

Привязан

Инв. №

Копировал:

Формат А2

Вид спереди. Дверь не показана

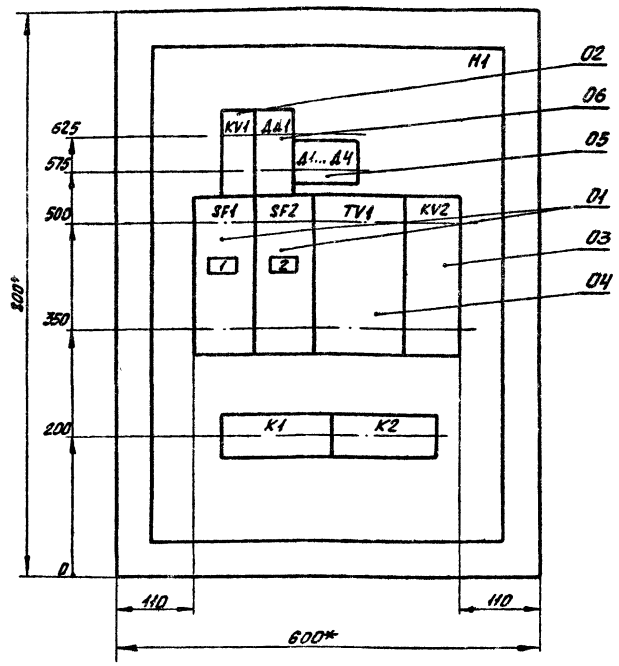

Дверь

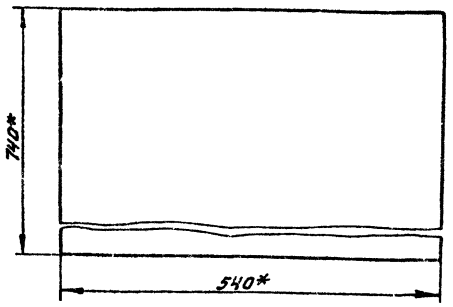

1. * Размеры для справок.
2. Неуказанные предельные отклонения размеров по...
3. В контурах табличек указаны их номера по перечню надписей.
4. Глубина ящика 350 мм.

Привязан

Инв. №

ТП 503-1-50.86 ПС			
Гараж на 25 спецмашин с закрытой стоянкой			
Нач. отд. Кулаков			Стадия: Р; Лист: 1; Листов:
Н. контр. Иванов			
Гл. спец. Иванов			
Рук. гр. Амелин			
Исполн. Семёнова			
Ящик релейный. 1 Вариант. Чертёж общего вида			ГПИ Спецавтоматика Ленинград

Копировал

Формат А3

Формат	Зона	Поз.	Обозначение	Наименование	Кол.	Примечание
	05			Диоды КД521А	04	Д1.. Д4
	06			Элемент логический		
				И-404	01	ДД1
				Колодки зажимов ЕЗН17-23		
				Iр=16А, кол зажимов-10	02	К1, К2

Привязан

Инв. №

ТП 503-1-50.86 ПС			Лист 2

Формат А4

Формат	Зона	Поз.	Обозначение	Наименование	Кол.	Примечание
				Документация		
А3			К1-02	Чертёж общего вида		
А3			К1-04	Схема эл. соединений		
А4			К1-03	Перечень надписей		
				Сборочные единицы		
				H1 01		
		01		Выключатели автоматические АП50Б-2М		
				Iр=1.6А	02	SF1, SF2
		02		Реле РПЛ 2204 ~220В	01	KV1
		03		Реле РПУ-2-312 203УЗ -24В	01	KV2
		04		Трансформатор ОСМ-0.1 У3		
				220/5-29В, 100ВА	01	TV1

Привязан

Инв. №

ТП 503-1-50.86 ПС			
Гараж на 25 спецмашин с закрытой стоянкой			
Нач. отд. Кулаков			Стадия: Р; Лист: 1; Листов: 2
Н. контр. Иванов			
Гл. спец. Иванов			
Рук. гр. Амелин			
Исполн. Семёнова			
Ящик релейный 1 Вариант. Технические данные аппаратов			ГПИ Спецавтоматика Ленинград

Копировал

Формат А4

Панель. Вид спереди

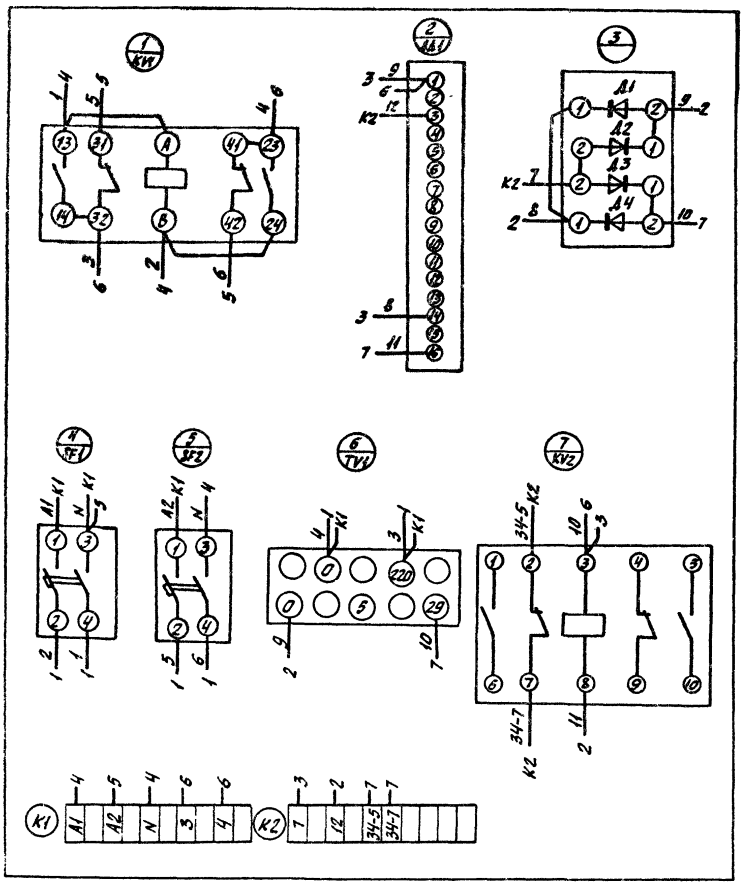

Привязан

Инв. №

				ТП 503-1-50.86 ПС
				Гараж на 25 спецмашин с закрытой стоянкой
Нач. отд.	Кулаков		12.86	Стадия: Р; Лист: ; Листов: 1
Н. контр.	Иванов		12.86	
Гл. спец.	Иванов		12.86	
Рук. гр.	Амелин		12.86	ГПИ Спецавтоматика Ленинград
Исполн.	Семёнова		12.86	

Ящик релейный. 1 Вариант. Схема электрическая соединений

Копировал Кириллова

Формат А3

АЛЬБОМ 4 ТИПОВОЙ ПРОЕКТ

Панель	Строка	Надпись	Поз. обозначение	Место надписи	Текст	Кол.	Вид шрифта	Заготовка
		1	SF1	Табличка	Основной ввод			
		2	SF2	То же	Резервный ввод			
				"	KV1			
				"	AA1			
				"	A1 A4			
				"	TV1			
				"	KV2			

Привязан

Инв. №

				ТП 503-1-50.86 ПС
				Гараж на 25 спецмашин с закрытой стоянкой
Нач. отд.	Кулаков		12.86	Стадия: Р; Лист: ; Листов: 1
Н. контр.	Иванов		12.86	
Гл. спец.	Иванов		12.86	
Рук. гр.	Амелин		12.86	ГПИ Спецавтоматика Ленинград
Исполн.	Семёнова		12.86	

Ящик релейный 1 Вариант Перечень надписей

Копировал Кириллова

Формат А4

Вид спереди. Дверь не показана

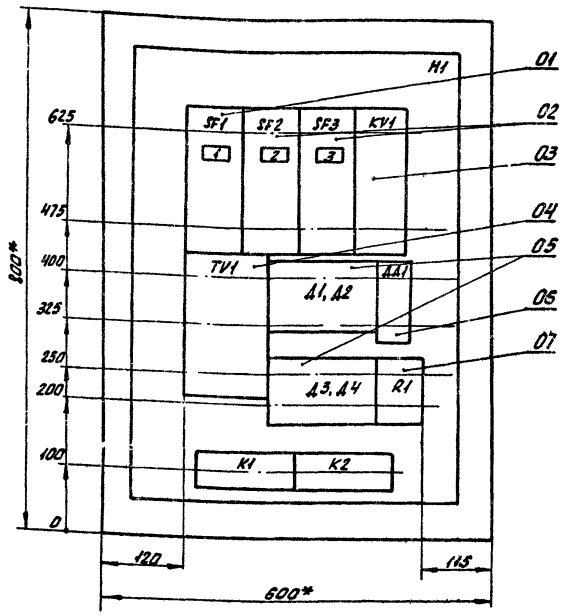

Дверь

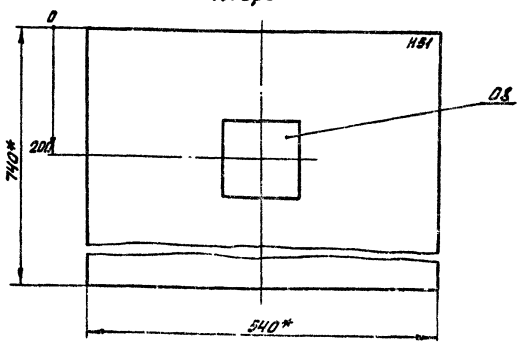

1. * Размеры для справок.
2. Неуказанные предельные отклонения размеров по...
3. В контурах табличек указаны их номера по перечню надписей.
4. Глубина ящика 350мм.

Привязан

Инв.№

ТП 503-1-50.86 ПС				
Гараж на 25 спецмашин с закрытой стоянкой				
Нач.отд. Кулаков			Стадия	Лист	Листов
Н.контр. Иванов			Р		1
Гл.спец. Иванов					
Рук.гр. Амелин			Ящик релейный. 2 вариант. Чертёж общего вида	ГПИ Спецавтоматика Ленинград	
Исполн. Семёнова					

Копировал Кириллова Формат А3

Формат	Зона	Поз.	Обозначение	Наименование	Кол.	Примечание
		06		Элемент логический		
				И-404	01	DA1
		07		Резистор ППБ-50Г		
				1000 ± 10%, с рукояткой	01	R1
				H51 01		
		08		Амперметр М330		
				Шкала 0...2А	01	PA1
				Колодки зажимов 6ЗН17-23		
				Iт=16А, кол. зажимов - 10	02	K1, K2

Привязан

Инв.№

ТП 503-1-50.86 ПС				Лист 2
Копировал Кириллова Формат А4				

Формат	Зона	Поз.	Обозначение	Наименование	Кол.	Примечание
				Документация		
А3			-02	Чертёж общего вида		
А3			-04	Схема эл. соединений		
А4			-03	Перечень надписей		
				Сборочные единицы		
				H1 01		
				Выключатели автоматические		
		01		АП50Б-2М Iр=2,5А	01	SF1
		02		АП50Б-2М Iр=1,6А	02	SF2, SF3
		03		РПУ-2-312203У3 -24В	01	KV1
		04		Трансформатор ОСМ-0,4 У3		
				220/5-29В, 100ВА	01	TV1
		05		Диоды Д246Б	04	D1...D4

Привязан

Инв.№

ТП 503-1-50.86 ПС				
Гараж на 25 спецмашин с закрытой стоянкой				
Нач.отд. Кулаков			Стадия	Лист	Листов
Н.контр. Иванов			Р	1	2
Гл.спец. Иванов					
Рук.гр. Амелин			Ящик релейный. 2 вариант. Технические данные аппаратов	ГПИ Спецавтоматика Ленинград	
Исполн. Семёнова					

Копировал Кириллова Формат А4

ТИПОВОЙ ПРОЕКТ 503-1-50.86 АЛЬБОМ

Панель. Вид спереди

Дверь. Вид со стороны монтажа

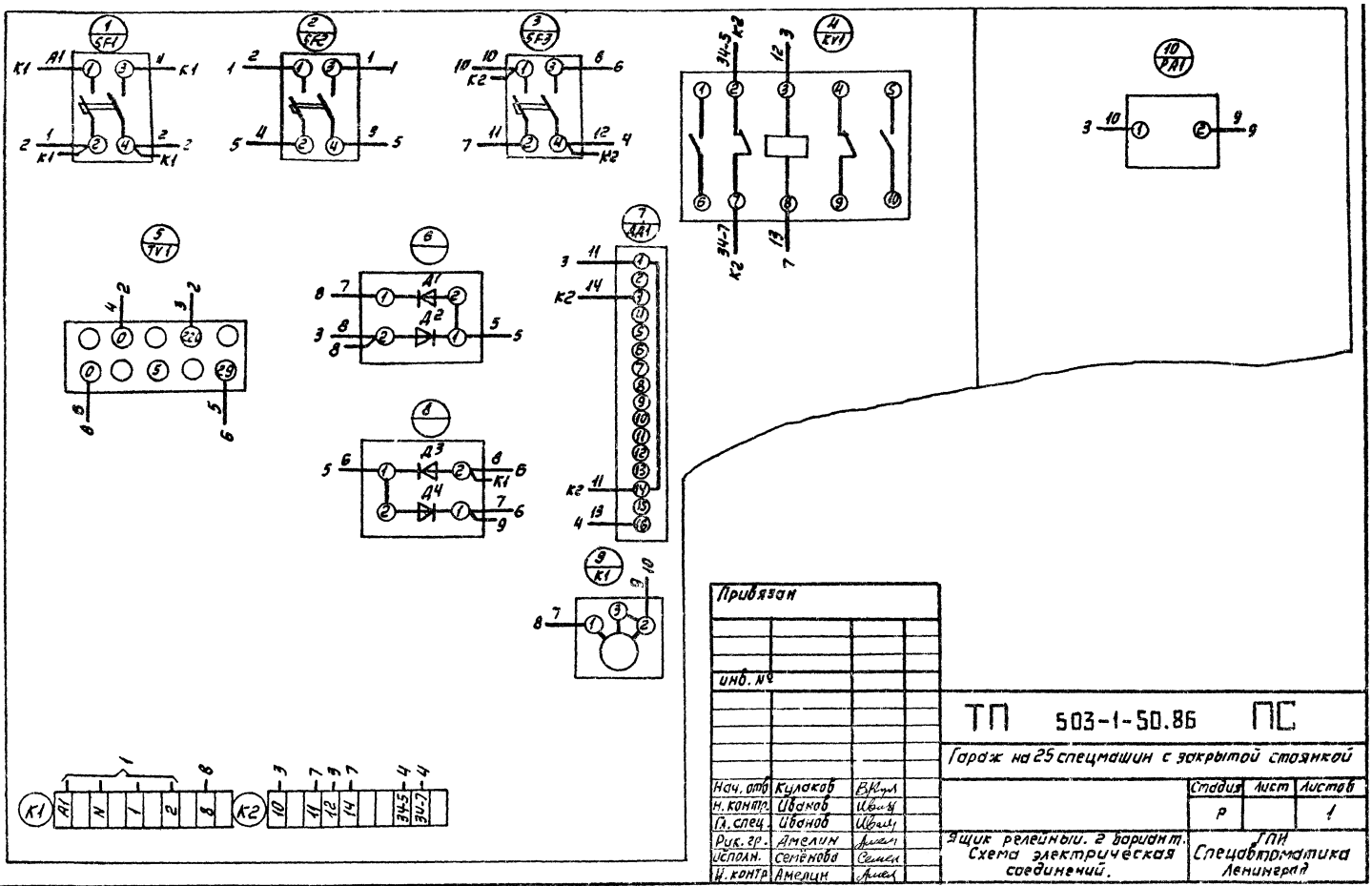

Привязан

Инв. №

Нач. отд	Кулаков		
Н. контр.	Иванов		
Гл. спец.	Иванов		
Рук. гр.	Амелин		
Исполн.	Семёнова		
Н. контр.	Амелин		

ТП 503-1-50.86 ПС

Гараж на 25 спецмашин с закрытой стоянкой

Стадия	Лист	Листов
Р		1

Ящик релейный. 2 вариант. Схема электрическая соединений.

ГПИ Спецавтоматика Ленинград

Копировал:

Формат А3

ТИПОВОЙ ПРОЕКТ АЛЬБОМ 4

Панель	Строка	Надпись	Поз. обозначение	Место надписи	Текст	Кол.	Вид шрифта	Заготовка
		1	SF1	Табличка	Питание основное			
		2	SF2	То же	Зарядка аккумулятора			
		3	SF3	"	Питание резервное			
				"	KV1			
				"	TV1			
				"	Д1, Д2			
				"	ДД1			
				"	Д3, Д4			
				"	R1			
				"	PA1			

Привязан

Инв. №

Нач. отд	Кулаков		
Н. контр.	Иванов		
Гл. спец.	Иванов		
Рук. гр.	Амелин		
Исполн.			
Н. контр.	Семёнова		

ТП 503-1-50.86 ПС

Гараж на 25 спецмашин с закрытой стоянкой

Стадия	Лист	Листов
Р		1

Ящик релейный. 2 вариант. Перечень надписей.

ГПИ Спецавтоматика Ленинград

Копировал:

Формат А4

gost.e-ecolog.ru