ТИПОВОЙ ПРОЕКТ

503-1-50.86

ГАРАЖ НА 25 СПЕЦМАШИН С ЗАКРЫТОЙ СТОЯНКОЙ

Альбом 3.

Строительные изделия.

2214/03

цена 1-79

				Привязан
Инв.№				

gost.e-ecolog.ru

Отпечатано
в Новосибирском филиале ЦИТП
630006, г Новосибирск, ул Лазарева 33/1

Выдано в печать „12" 10 1990 г
Заказ Т-4662 Тираж 70

ТИПОВОЙ ПРОЕКТ

503-1-50.86

ГАРАЖ НА 25 СПЕЦМАШИН С ЗАКРЫТОЙ СТОЯНКОЙ

Альбом 3.

СОСТАВ ПРОЕКТА

Альбом 1. Пояснительная записка. Генеральный план. Технология производства. Архитектурные решения. Конструкции железобетонные. Конструкции металлические.

Альбом 2. Силовое электрооборудование. Электрическое освещение. Связь и сигнализация. Отопление и вентиляция. Внутренние водопровод и канализация. Пожарная сигнализация.

Альбом 3. Строительные изделия.

Альбом 4. Задание заводу-изготовителю на щиты управления.

Альбом 5. Сметы Книга 1, Книга 2

Альбом 6. Ведомости потребности в материалах.

Альбом 7. Спецификации оборудования.

Разработан проектным институтом «Гипродрев»

Главный инженер института О.В. Попов

Главный инженер проекта Е.М. Хейстер

Утвержден Минлесбумпромом СССР

Протокол №47 от 14 апреля 1986г.

Введен в действие институтом «Гипродрев»

Приказ №88 от 15 октября 1986г.

Привязан

Инв. №

Альбом 3

ТИПОВОЙ ПРОЕКТ 503-1-50.86

Инв. № подл. | Подпись и дата | Взам. инв. №

Содержание альбома

Обозначение	Наименование	стр.
	Обложка	
	Титульный лист	
	Содержание альбома	2
ТП503-1-50.86- КЖИ-ТЧ	Технические требования	3
ТП503-1-50.86-К1... К1г	Колонны К60-10а; К60-10б; К60-10в; К60-10г; К60-10д.	4
ТП503-1-50.86-К1... К1г СБ	Колонны К60-10а; К60-10б; К60-10в; К60-10г; К60-10д.	5-6
ТП503-1-50.86-К1д... К1к	Колонны К60-10е; К60-10ж; К60-10и; К60-10к; К60-10л.	7
ТП503-1-50.86-К1д... К1к СБ	Колонны К60-10е; К60-10ж; К60-10и; К60-10к; К60-10л.	8-9
ТП503-1-50.86- К2.. К2б	Колонны 6КФ73-1-1; 6КФ73-1-2; 6КФ73-1-3	10
ТП503-1-50.86- К2... К2б СБ	Колонны 6КФ73-1-1; 6КФ73-1-2; 6КФ-1-3	11-12
ТП503-1-50.86- К3... К3б	Колонны КБ8-1а; КБ8-1б; КБ8-1в; КБ8-1г	13
ТП503-1-50.86- К3... К3б СБ	Колонны КБ8-1а ·КБ8-1б; КБ8-1в; КБ8-1г	14-15
ТП503-1-50.86- БС1а; БС1б	Балки 1БДР18-3К7Т-1; 1БДР18-3К7Т-2	16
ТП503-1-50.86- П1а... П1в	Плиты ПГ-3АУТ-1; ПГ-3АУТ-2; ПГ-3АУТ-3	17
ТП503-1-50.86- П2а.. П2в	Плиты ПВ7-3АУ-1; ПВ7-3АУ-2; ПВ7-3АУ-3	18
ТП503-1-50.86- ПЧ	Плита ПВЧ-3АУТ-1	19
ТП503-1-50.86-ПС9а; ПС9б	Панели ПС600.18.25-П-3а; ПС600.18.25-П.3б ПС600.18.30-П-3а; ПС600.18.30-П-3б	20
ТП503-1-50.86- ПГ8...ПГ12	Панели внутренних стен ПВП30.27.9а; ПВ29.27а; ПВ30.27а; ПВГ30.27.13а	21
ТП503-1-50.86- ПГ9	Панель ПГ60.30-1-Л-ч	22
ТП503-1-50.86- . ПГ10	Панель ПГ60.30-1-Л-Д-б	23
ТП503-1-50.86- ПГ11	Панель ПГ58.30-1-Л-а	24
ТП503-1-50.86- ПГ12; ПГ13	Панели ПГ58.30-1-Л-Д-б; ПГ58.30-1-Л-Д-б	25
ТП503-1-50.86- ПГ14; ПГ15	Панели ПГ56.15-1-Л-а; ПГ56.15-1-Л-б	26

Обозначение	Наименование	стр
ТП503-1-50.86 – ПГ 16	Панель ПГ57.15-1-Л-б	27
ТП503-1-50.86 – ППК1; 2	Панели ППК1; ППК2	28
ТП503-1-50.86 – ППК3; 4	Панели ППК3; ППК4	29
ТП503-1-50.86 – ППК5; 6	Панели ППК5; ППК6	30
ТП503-1-50.86 – ППК7; 8; 9	Панели ППК7; ППК8; ППК9	31
ТП503-1-50.86 – ППК10; 11	Панели ППК10; ППК11	32
ТП503-1-50.86- КП1; КП2	Пространственные каркасы КП1; КП2	33
ТП503-1-50.86- КР1.. КР4	Каркасы с КР1 по КР4	34
ТП503-1-50.86- НС1; НС2	Сетки НС1; НС2	35
ТП503-1-50.86- НС3	Сетка НС3	36
ТП503-1-50.86- НС4; НС5	Сетки НС4; НС5	37
ТП503-1-50.86- НС6; НС7	Сетки НС6; НС7	38
ТП503-1-50.86- Р1... Р4	Рамы Р1; Р2; Р3; Р4	39
ТП503-1-50.86- Р5... Р9	Рамы Р5; Р6; Р7; Р8; Р9	40
ТП503-1-50.86- РШ1; РШ2	Решетки РШ1; РШ2	41
ТП503-1-50.86- МС1... МС4	Изделия соединительные МС1; МС2; МС3; МС4	42
ТП503-1-50.86-МС52...МС54	Изделия соединительные МС52; МС53; МС54	43
ТП503-1-50.86- МС55... МС57	Изделия соединительные МС55; МС56; МС57	44
ТП503-1-50.86- П5	Плита ПА-3АУТ-1	45

Нач. отд.	Прослодов		
Гл. конст.	Афонин		
Рук. гр.	Михеев		
Проект.	Михеев		
Исполнил	Денисова		
Н. контр.	Михеев		

ТП 503-1-50.86 КЖИ

Содержание альбома

Стадия	Лист	Листов
Р	1	1

ГИПРОДРЕВ г. ЛЕНИНГРАД

Формат А4

1. Технические требования к изготовлению типовых изделий смотрите пояснительные записки соответствующих серий.
2. Требования к материалам изделий смотрите в общих данных основного комплекта.
3. Плоские каркасы и сетки должны изготовляться при помощи контактной точечной сварки Применение дуговой сварки не допускается.
4. Сварку арматурных изделий производить в соответствии с ГОСТ/0922-75 „Арматурные изделия и закладные детали сварные для железобетонных конструкций. Технические требования и методы испытаний" и „Инструкцией по сварке соединений арматуры и закладных деталей железобетонных конструкций" СН 393-78.
5. Электродуговая сварка изделий из сортового проката друг с другом выполняется электродами типа Э46 А.
6. Защиту от коррозии закладных изделий, указанных на чертежах изделий, выполнять горячим цинкованием толщиной 50-60 мкм, анкерные стержни, приваренные к пластинам закладных изделий, должны иметь цинковое покрытие на длине 40-50мм от внутренней плоскости пластины.
7. Указания о материале закладных изделий смотрите в пояснительных записках применяемых серий.

				ТП 503-1-50.86 КЖИ - ТТ1			
Нач. отд.	Прасолов			Технические требования	Стадия	Лист	Листов
Гл. констр.	Афонин				Р	1	1
Рук. гр.	Михеев				ГИПРОДРЕВ г.ЛЕНИНГРАД		
Проектир.	Михеев						
Исполнит.	Седова						
Н. контр.	Михеев						

Инв. № подл. | Подпись и дата | Взам. инв. №

Типовой проект 503-1-50.86 Альбом 3

Инв. №

Копировал

Формат А3

Инв. № подл. | Подпись и дата | Взам. инв. №

ТИПОВОЙ ПРОЕКТ 503-1-50.86 АЛЬБОМ 3

Формат	Зона	Поз.	Обозначение	Наименование	Кол. на исполн.								Примечание
				Документация									
			1.423-3 вып. 1	Пояснительная записка	X	X	X	X	X				
			ТП 503-1-50.86 КЖИ-К1...К1г СБ	Сборочный чертеж	X	X	X	X	X				
				Сборочные единицы									
			1.423-3 вып. 1	Колонна К 60-10	X	X	X	X	X				Кроме М2-1
				Изделия закладные									
		1	1.423.3 вып. 2	М1-13	5	5	5	5	5				1,7 кг
				Марка	К60-10а	К60-10б	К60-10в	К60-10г	К60-10д				

Нач. отд.	Прасолов		
Гл. констр.	Афонин		
Рук. гр.	Михеев		
Проектир.	Кондрашова		
Исполн.	Мещерякова		
Н. контр.	Кондрашова		

КЖИ-К1...К1г

Колонны
К60-10а ; К60-10б ;
К60-10в ; К60-10г ;
К60-10д

Стадия	Лист	Листов
Р	1	2

ГИПРОДРЕВ ЛЕНИНГРАД

Копировал

Формат А4

Инв. № подл. | Подпись и дата | Взам. инв. №

ТИПОВОЙ ПРОЕКТ АЛЬБОМ

Формат	Зона	Поз	Обозначение	Наименование.	Кол. на исполн.								Примечание
		2	1.400-15. В1. 520-07.	МН 536	1	1	1	1	1				8,3 кг
		3	1.400-15. В1. 510-10.	МН 511	1	1	1	1	1				3,5 кг
		4	1.400-6/76 вып. 1.	МО-1-4		1	1		1				6,3 кг
		5		МО-4-4		1	1	2	1				10,9 кг
		6	1.423.3 вып. 2.	НМ 1-4-1	1	2	2	1	2				11,2 кг
		7	1 400-6/76 вып. 1	М4-31		1	1		1				2,7 кг
		8	1 423-3 вып. 2.	М1-12				4					6,0 кг
		9	1.400-6/76 вып. 1.	М1-11-5					1				6,2 кг
		10	1.423-3 вып. 2.	М2-14	1	1	1	1	1				9,1 кг
				Марка	К60-10б	К60-10г	К60-10в	К60-10г	К60-10д				

ТП 503-1-50.86 КЖИ К1...К1г | Лист 2

Инв. №

Формат А4

ТИПОВОЙ ПРОЕКТ 503-1-50.86 АЛЬБОМ 3

Инв. № подл. | Подпись и дата | Взам. инв. №

К 60-10 а

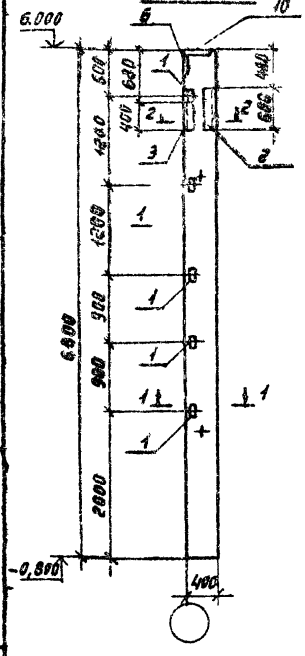

К 6ч-10 б

основание см. К 60-10 а

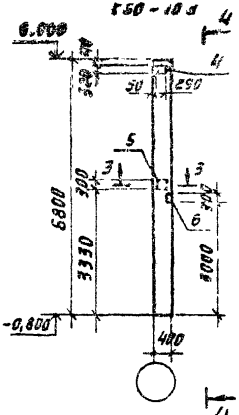

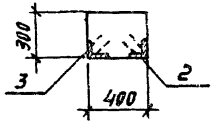

4-4

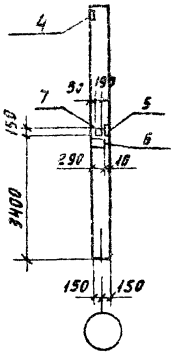

К 60-10 в

устанавливается см. К 60-10 с

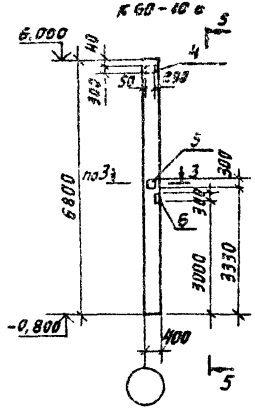

5-5

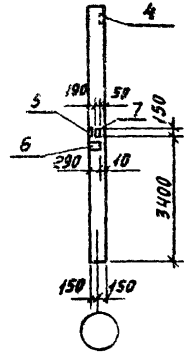

Узлы установки закладных изделий для крепления стеновых панелей см. серию 1.423-3 вып.1 лист 71.

3-3

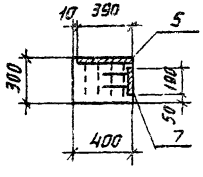

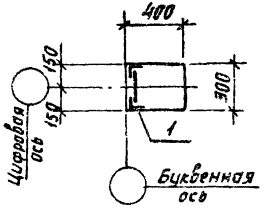

Нач. отд.	Прасолов		
Гл. констр.	Афонин		
Рук. гр.	Михеев		
Проект.	Кондрашова		
Исполн.	Мещерякова		
Н. контр.	Кондрашова		

ТП 503-1-50.86 КЖИ. К1... К1г СБ

Колонны К 60-10а; К 60-10 б К 60-10 в; К 60-10 г; К 60-10 д

Стадия	Масса	Масштаб
Р	2000	
Лист 1	Листов 2	

ГИПРОДРЕВ г. ЛЕНИНГРАД

Копировал:

Формат А3

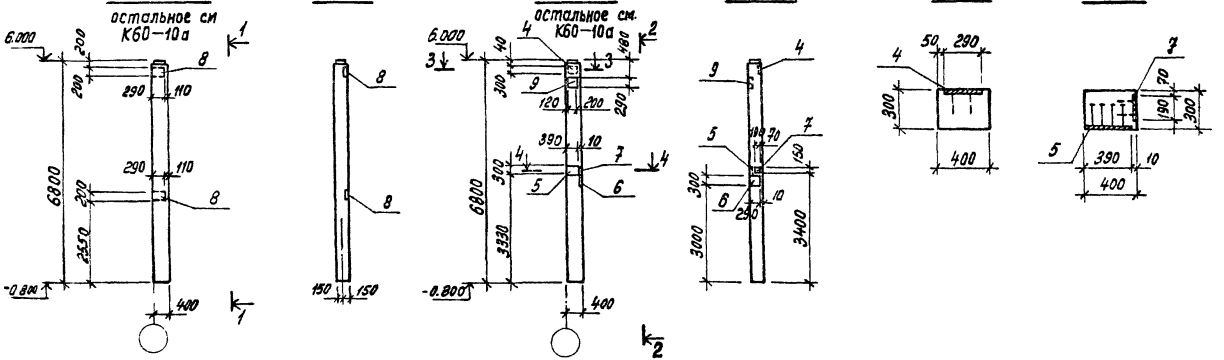

Ведомость расхода стали на дополнительные закладные изделия. кг

Марка элемента	Арматура класса									Всего	Прокат марки					Общий расход
	AI			AIII												
	ГОСТ 5781-82			ГОСТ 5781-82							ГОСТ 8509-72; 19903-74					
	ф 6	ф	Итого	ф 8	ф 10	ф 12	ф 14	ф 22	Итого		L63×5	L75×6	-8÷8	-8÷10	Итого	
К60-10а				2,1		1,0			3,1	3,1	5,8	9,7			15,5	18,6
К60-10б	0,2		0,2	2,1	1,3	1,9	2,8	1,4	9,5	9,7	5,8	9,7	8,5	16,0	40,0	49,7
К60-10в	0,2		0,2	2,1	1,3	1,9	2,8	1,4	9,5	9,7	5,8	9,7	8,5	16,0	40,0	49,7
К60-10г				2,1		3,8			5,9	5,9	5,8	9,7		9,2	24,7	30,6
К60-10д	0,2		0,2	2,1	1,3	1,9	3,6	1,4	10,3	10,5	5,8	9,7	8,5	21,4	45,4	55,9

Формат	Зона	Поз.	Обозначение	Наименование	Кол. на испол.								Примечание
				Документация									
			1.423-3 вып. 1	Пояснительная записка	X	X	X	X	X				
			ТП503-1-50.86 КЖИ-К1а...К1к СБ	Сварочный чертеж	X	X	X	X	X				
				Сварочные единицы									
			1.423-3 вып. 1	Колонна К60-10	X	X	X	X	X				
				Изделия закладные									
		1	1.423-3 вып. 2	М1-13	5	5	5	5	5				1,7 кг
				Марка	К60-10е	К60-10ж	К60-10и	К60-10к	К60-10л				

Нач. отд.	Прасолов		КЖИ-К1а...К1к
Гл. констр.	Афонин		
Рук. гр.	Михеев		Колонны К60-10е; К60-10ж; К60-10и; К60-10к; К60-10л
Проектир.	Кондрашова		Стадия Р; Лист 1; Листов 2
Исполнил	Мещерякова		ГИПРОСТРОЙ ЛЕНИНГРАД
Н. контр.	Кондрашова		

Инв. № | Копировал | Формат А3

Формат	Зона	Поз.	Обозначение	Наименование	Кол. на испол.								Примечание
		2	1.423-3 вып. 2	НМ1-4-1	1	1	1	1	2				
		3	1.423-3 вып. 2	М1-12		2	4						60 кг
		4	1.400-6/76 вып. 1	МО-4-4			2		1				10,9 кг
		5		МО-1-4				3	1				6,3 кг
		6	1.400-15.81.520-07	МН 536					1				3,3 кг
		7	1.400-15.81.510-10	МН 511					1				3,5 кг
		8	1.400-6/76 вып. 1	М4-31					1				2,7 кг
				Марка	К60-10е	К60-10ж	К60-10и	К60-10к	К60-10л				

ТИПОВОЙ ПРОЕКТ 503-1-50.86 Альбом 3

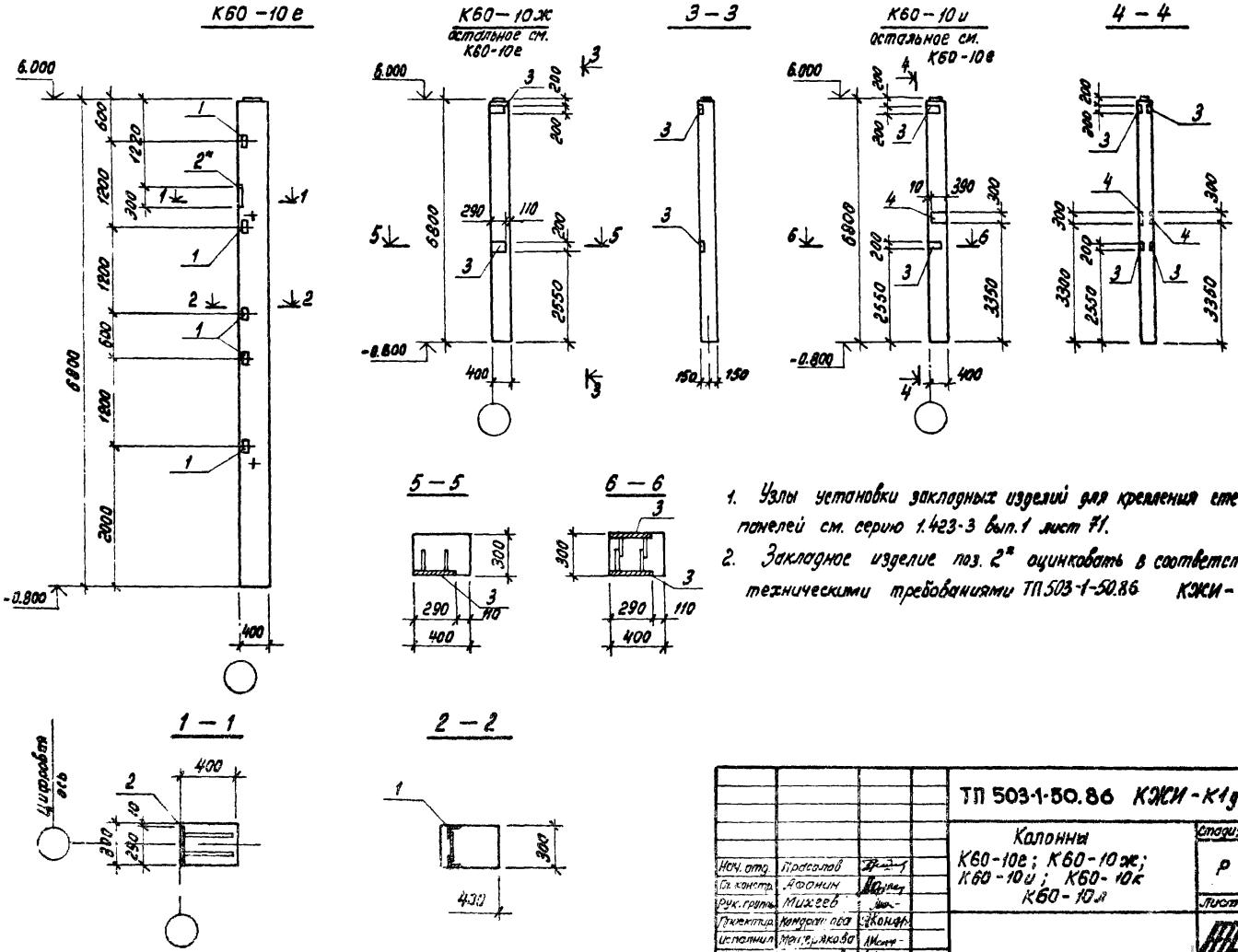

1. Узлы установки закладных изделий для крепления стеновых панелей см. серию 1.423-3 вып.1 лист 71.
2. Закладное изделие поз. 2* оцинковать в соответствии с техническими требованиями ТП 503-1-50.86 КЖИ-ТТ1

Нач. отд.	Прасолов		
Гл. констр.	Афонин		
Рук. группы	Михеев		
Проектир.	Кондрашова		
Исполнил	Мещерякова		
Н. контр.	Кондрашова		

ТП 503-1-50.86 КЖИ-К1д... К1к СБ

Колонны К60-10е; К60-10ж; К60-10и; К60-10к К60-10л

Стадия	Масса	Масштаб
Р	2000	

Лист 1 | Листов 2

ГИПРОДРЕВ ГЛЕНИНГРАД

Инв. № подл. | Подпись и дата | Взам. инв. №

Инт. 42 | Копировал Окруж. | Формат А3

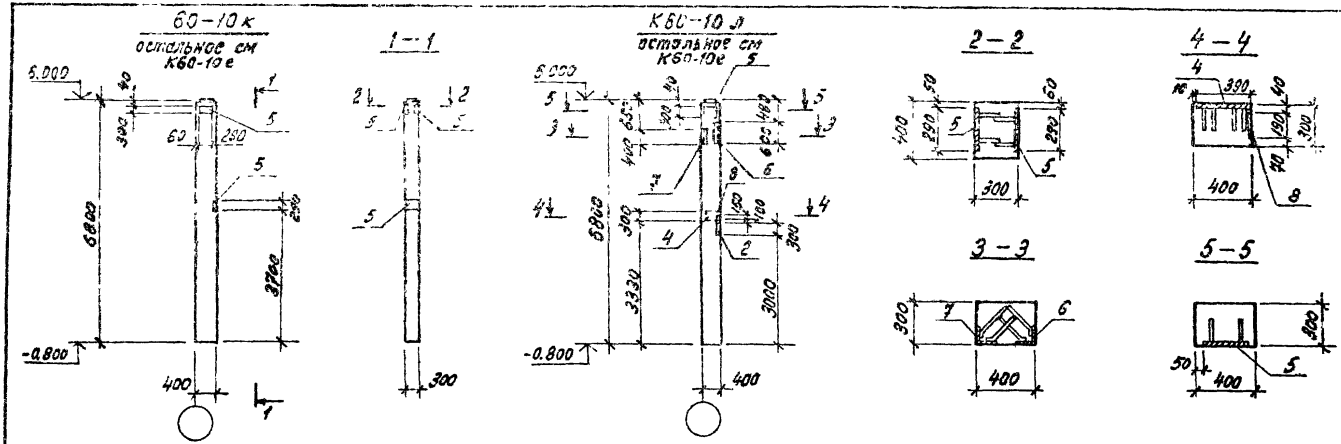

Ведомость расхода стали на дополнительные закладные изделия. кг

Марка элемента	Арматура класса												Всего	Прокат марки					Общий расход
	AI				AIII														
	ГОСТ 5781-82				ГОСТ 5781-82									ГОСТ 8509-72; 19903-94					
	Ø 6	Ø	Ø	Итого	Ø	Ø 10	Ø 12	Ø 14	Ø 22	Ø	Ø	Итого		L63×5	L75×6	-6-8	-8-10	Итого	
К60-10е	0,2			0,2			1,2	2,8	1,4			5,4	5,6	7,2			6,8	14,0	19,6
К60-10ж	0,2			0,2			4,0	2,8	1,4			8,2	8,4	7,2			16,0	23,2	31,6
К60-10и	0,2			0,2		1,8	6,8	2,8	1,4			12,8	13,0	7,2		1,6	43,6	52,4	65,4
К60-10к	0,2			0,2		1,2	1,2	2,8	1,4			6,6	6,8	7,2		17,7	6,8	31,7	38,5
К60-10л	0,2			0,2		3,0	2,5	5,6	2,8			13,9	14,1	7,2	9,7	8,5	22,8	48,2	62,3

Инв. № подл. | Подпись и дата | Взам. инв. №
Инв. №
Формат А3

Формат	Зона	Поз.	Обозначение	Наименование	Кол. на испол.	Примечание
				Документация		
			ТП503-1-50.86 КЖИ-К2...К25 СБ	Сборочный чертеж	× × ×	
				Сборочные единицы		
		1	1.427.1-3.1-2.00-006	Колонна БКФ73-1	× × ×	
				Изделия закладные		
		2	1.427.1-3.2-0.06.0	МН1	1 1 1	7.8 кг
		3	1.427.1-3.2-0.07.0	МН2	1 1 1	6.8 кг
		4	1.427.1-3.2-0.12.0	МН7	1 1 1	5.3 кг
				Марка	БКФ73-1-1 / БКФ73-1-2 / БКФ73-1-3	

Нач. отд	Прасолов		КЖИ-К2... К25
Гл. констр.	Афонин		Колонны БКФ73-1-1; БКФ73-1-2; БКФ73-1-3.
Рук. гр.	Михеев		Стадия: Р; Лист: 1; Листов: 2
Проектир.	Михеев		ГИПРОДРЕВ Г. ЛЕНИНГРАД
Испалн.	Денисова		
Н. контр.	Михеев		

Инв. № | Копировал Округ | Формат А4

Формат	Зона	Поз.	Обозначение	Наименование	Кол. на испол.	Примечание
		5	1.427.1-3.2-0.20.0	МН28	5 4 4	1.6 кг
		6	1.427.1-3.2-0.21.1-01	МН33	2 2 2	0.8 кг
		7	1.427.1-3.2-0.19.0-02	МН21	4 4	7.7 кг
		8	1.400-15.81.510-10	МН511	1	3.5 кг
		9	1.400-15.81.520-07	МН536	1	8.3 кг
		10	1.400-6/76 Вып.1	М1-12-1	2	6.0 кг
				Марка	БКФ73-1-1 / БКФ73-1-2 / БКФ73-1-3	

Типовой проект 503-1-50.86 Альбом 3

Инв. № подл. | Подпись и дата | Взам. инв. №

КР73-1-1

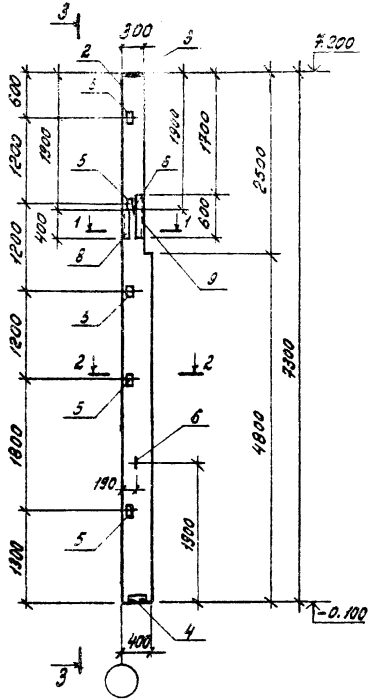

3—3

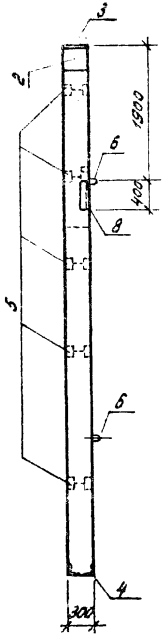

1—1

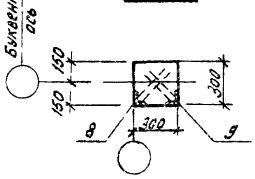

2—2

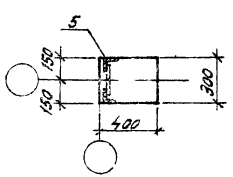

Ведомость расхода стали
на дополнительные закладные изделия, кг

Марка эл-та	Арматура класса AI ГОСТ 5781-82			Арматура класса AIII ГОСТ 5781-82					Прокат марки ГОСТ 8509-72; 19903-74						Общий расход
	∅ 6	∅ 12	Итого	∅ 8	∅ 10	∅ 12	∅ 14	Итого	-8×8	-8×10	Б3×5	L 75×6	L 90×6	Итого	
6КФ73-1-1		1,6	1,6	2,1	3,2	1,2	2,0	8,5	5,7	4,7	7,0	9,7	4,2	31,3	41,4
6КФ73-1-2	0,5	1,6	2,1		3,2	1,0	15,3	19,7	5,7	23,9	5,6		4,2	39,4	61,2
6КФ73-1-3	0,5	1,6	2,1		3,2	3,8	15,5	22,5	5,7	33,1	5,6		4,2	48,6	73,2

Узлы установки закладных изделий для крепления стеновых панелей см. серию 1.427.1-3 вып.1

Нач. отд.	Прасолов		
Гл. констр.	Афонин		
Рук. гр.	Мизяев		
Проект.	Кондрашова		
Исполнил	Денисова		
Н. контр.	Кондрашова		

ТП 503-1-50.86 КЖИ — К2... К26 СБ

Колонны
6КФ73-1-1; 6КФ73-1-2;
6КФ73-1-3

Стадия	Масса	Масштаб
Р	2000	
Лист 1	Листов 2	

ГИПРОДРЕВ г. ЛЕНИНГРАД

Инв. №

Копировал Окруй

Формат А3

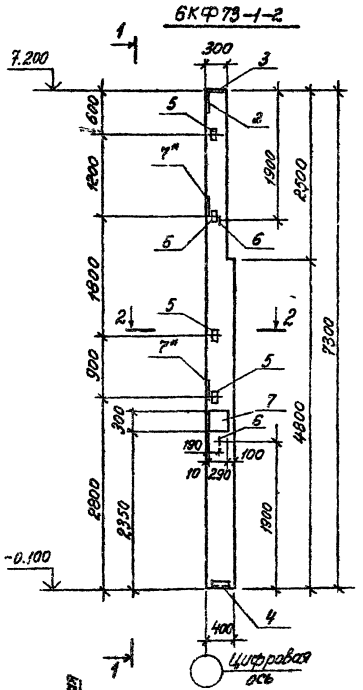

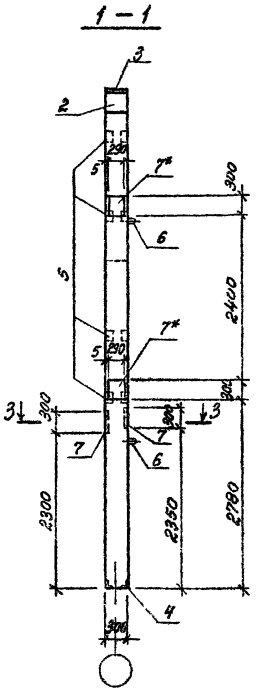

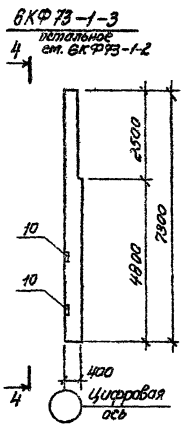

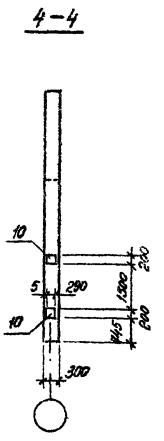

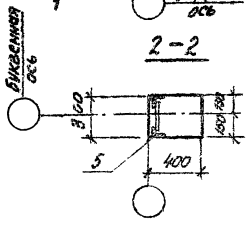

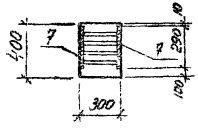

Закладные изделия поз. 7* оцинковать в соответствии с техническими требованиями КЖИ-ТТ1.

Инв. № подл. | Подпись и дата | Взам. инв. №

ТИПОВОЙ ПРОЕКТ 503-1-50.86 АЛЬБОМ 3

Формат	Зона	Поз.	Обозначение	Наименование	Кол. на испол.								Примечание
				Документация									
			1.030.9-2 вып. 5	Пояснительная записка	×	×	×	×					
			ТП503-1-50.86- КЗ...КЗб СБ	Сборочный чертеж	×	×	×	×					
				Сборочные единицы									
			1.030.9-2 вып. 5	Колонна КБ 8-1	×	×	×	×					
				Марка	КБ8-1а	КБ8-1б	КБ8-1в	КБ8-1г					

Нач. отд.	Просолов	
Гл. конст.	Фронин	
Рук. гр.	Михеев	
Проект.	Кондрашова	
Испол.	Мещерякова	
Н. контр.	Кондрашова	

ТП 503-1-50.86 КЖИ-КЗ... КЗб

Колонны КБ8-1а; КБ8-1б; КБ8-1в; КБ8-1г

Стадия	Лист	Листов
Р	1	2

ГИПРОДРЕВ ЛЕНИНГРАД

Формат А4

Инв. № подл. | Подпись и дата | Взам. инв. №

ТИПОВОЙ ПРОЕКТ 503-1-50.86 АЛЬБОМ 3

Формат	Зона	Поз.	Обозначение	Наименование	Кол. на испол.								Примечание
				Изделия закладные									
		1	1.400-15. В1 510-10	МН 511	1			1					3,5 кг
		2	1 400-15. В1 520-07	МН 536	1			1					8,3 кг
		3	1 400-6/76 вып 1	МО-1-7		1	2	1					6,5 кг
		4		М1-11-3		1		1					6,7 кг
		5		МЧ-31		1	2	1					2,7 кг
				Марка	КБ8-1а	КБ8-1б	КБ8-1в	КБ8-1г					

ТИПОВОЙ ПРОЕКТ 503-1-50.86 АЛЬБОМ 3

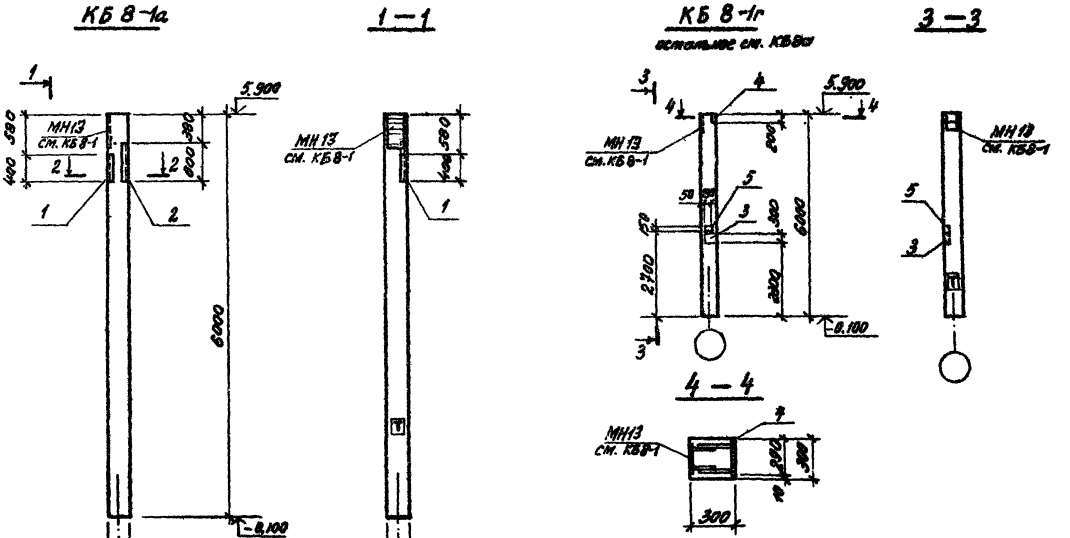

Знак [Т] нанести несмываемой краской для ориентации при монтаже.

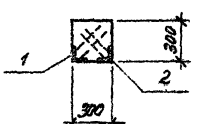

				ТП 503-1-50.86 КЖИ-КЗ...КЗ8 СБ		
				Колонны КБ 8-1а; КБ 8-1б КБ 8-1в; КБ 8-1г	Стадия	Масса	Масштаб
Нач.отд.	Прасолов				Р	1400	
Гл.констр.	Афонин				Лист 1	листов 2	
Рук.гр.	Михеев						
Проектир.	Кондрашова				ГИПРОДРЕВ ЛЕНИНГРАД		
Исполнил	Мещерякова						
Н.контр.	Кондрашова						

Инв. № подл. | Подпись и дата | Взам. инв. №

Инв. № | Копировал | Формат А3

Инв. № подл. | Подпись и дата | Взам. инв. №

КБ 8-1б 1–1 3–3 КБ 8-1в

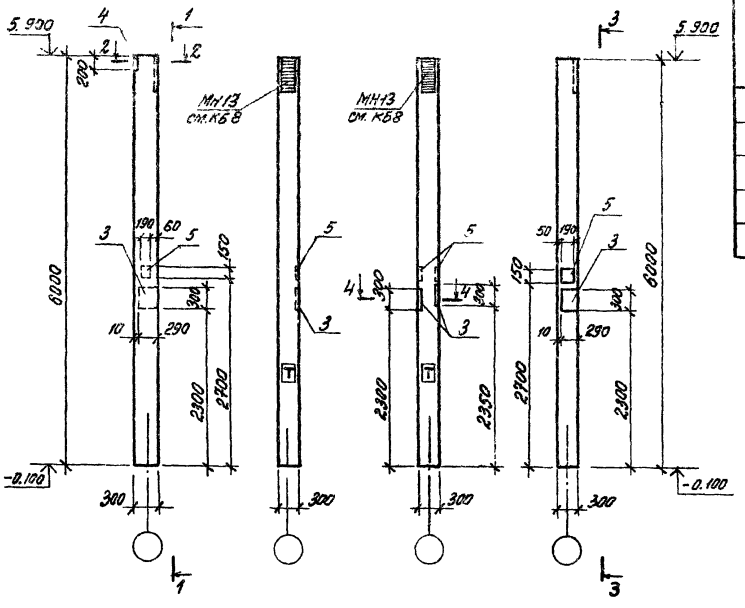

2–2 4–4

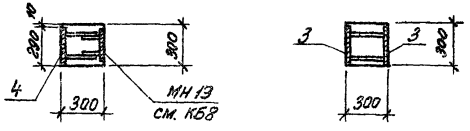

Ведомость расхода стали
на дополнительные закладные изделия, кг

Марка элемента	Арматура класса AIII ГОСТ 5781-82 Ø8	Ø10	Ø12	Ø14	Итого	Прокат марки ГОСТ 8509-72; 19903-74 ∟75×6	-8-8	-8-10	Итого	Общий расход
КБ 8-1а	2,1				2,1		9,7		9,7	11,8
КБ 8-1б		0,6	0,9	1,3	2,8		7,7	5,4	13,1	15,9
КБ 8-1в		1,2	1,8		3,0		15,4		15,4	18,4
КБ 8-1г	2,1	0,6	0,9	1,3	4,9	9,7	7,2	5,9	22,8	27,7

Знак [T] нанести несмываемой краской для ориентации при монтаже.

Типовой проект 503-1-50.86 Альбом 3

Инв. № подл. | Подпись и дата | Взам. инв. №

1БДР18-3К7Т-1

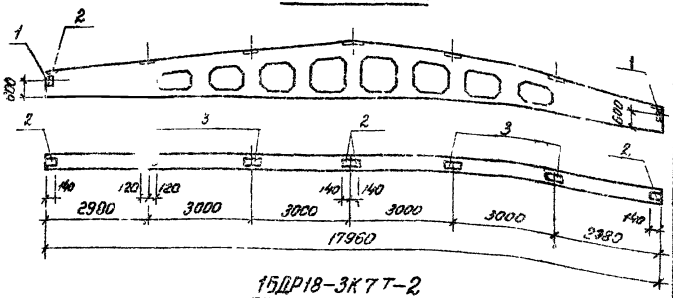

1БДР18-3К7Т-2

(остальное см 1БДР18-3К7Т-1)

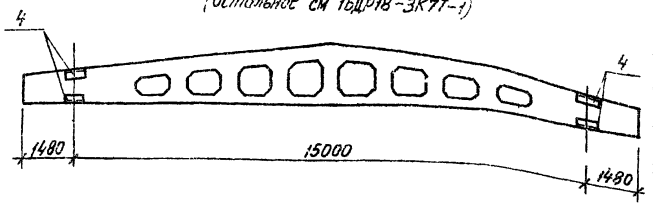

Формат	Зона	Поз	Обозначение	Наименование	Кол. на испол.		Примечание
				Документация			
			1.462.1-3/80 вып.0	Пояснительная записка			
				Сборочные единицы			
			1.462.1-3/80 вып.1	Балка 1БДР18-3К7Т			
				Изделия закладные			
		1	1.400-6/76	М4-10	2	2	4,0 кг
		2		М4-1-2	4	4	1,4 кг
		3		М4-3-3	4	4	2,4 кг
		4		М4-22		4	5,3 кг

Марка	1БДР18-3К7Т	1БДР18-3К7Т-2

Ведомость расхода стали на дополнительные закладные изделия, кг

Марка элемента	Арматура класса AIII ГОСТ 5781-82 ф 8	ф 10	ф	Итого	Прокат марки ВСт3кп2 ГОСТ 380-71, 8509-72, 8510-72 δ=6	δ=8	ВСт3кп2 δ=10 и 12	Итого	Общий расход
1БДР18-3К7Т-1	2,0	0,4		2,4	13,6	6,8		20,4	22,8
1БДР18-3К7Т-2	3,6	1,2		4,8	13,6	6,8	20,8	41,2	46,0

ТП 503-1-50.86 КЖИ-БСРо, БСІБ

Балки 1БДР18-3К7Т-1
1БДР18-3К7Т-2.

			Стадия	Масса	Масштаб
Нач. отд.	Прасолов		Р	8400	
Гл. констр.	Яронин		Лист 1	Листов 1	
Рук. гр.	Михеев				
Проект.	Кондрашова		ГИПРОСЕЛЬЭП ЛЕНИНГРАД		
Испол.	Сивец				
Н. контр.	Кондрашова				

Инв. №

Типовой альбом

Ответственный А.Г.

ПГ-3АЎТ-1

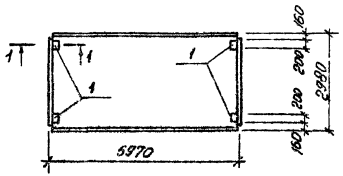

ПГ-3АЎТ-2

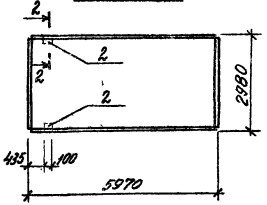

1-1

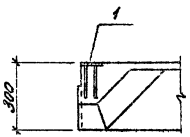

ПГ-3АЎТ-3

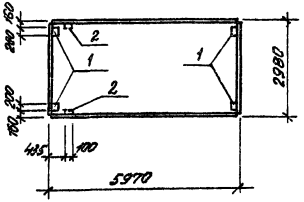

2-2

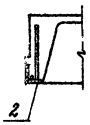

Изм.	Кол. уч.	Лист	№ док.	Подп.	Дата	Обозначение	Наименование	Кол. на испол.			Примечание
							Документация				
						ГОСТ 22701.0-77	Технические условия	X	X	X	
							Сборочные единицы				
						ГОСТ 22701.1-77	Плита ПГ-3АЎТ	X	X	X	
							Изделия закладные				
					1	ГОСТ 22701.5-77	М8	4		4	1,7 кг
					2		М9		2	2	1,25 кг

Марка	ПГ-3АЎТ-1	ПГ-3АЎТ-2	ПГ-3АЎТ-3

Ведомость расхода стали на дополнительные закладные изделия, кг

Марка элемента	Арматура класса AIII ГОСТ 5781-82 Ф10	Ф14	Итого	Прокат марки ВСт3пс6-1 ГОСТ 19903-74, 8509-72 δ=8	L 10×8	Итого	Общий расход
ПГ-3АЎТ-1	1,6		1,6	5,2		5,2	6,8
ПГ-3АЎТ-2	0,6	0,2	0,8		1,7	1,7	2,5
ПГ-3АЎТ-3	2,2	0,2	2,4	5,2	1,7	6,9	9,3

Инв. № подл.	Подпись и дата	Взам. инв. №	

Нач. отд.	Арасолов		
Гл. констр.	Афонин		
Рук. гр.	Михеев		
Проект.	Кондрашова		
Исполн.	Сивец		
Н. контр.	Кондрашова		

ТП 503-1-50.86 КЖИ-П1а..П1в

Плиты ПГ-3АЎТ-1, ПГ-3АЎТ-2, ПГ-3АЎТ-3.

Стадия	Масса	Масштаб
Р	2650	
Лист	Листов 1	

ГИПРОДРЕВ г. ЛЕНИНГРАД

ПВ7-3АУТ-1

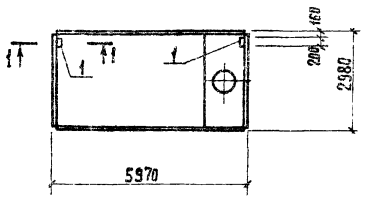

ПВ7-3АУТ-2

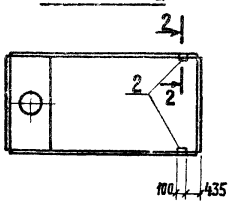

1—1

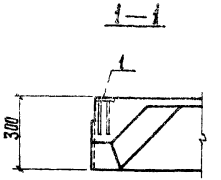

ПВ7-3АУТ-3

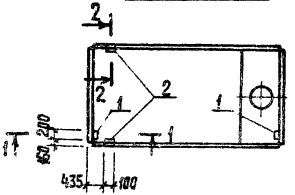

2—2

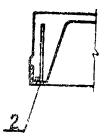

Формат	Зона	Поз.	Обозначение	Наименование	Кол. на испол.			Примечание.
				Документация				
			ГОСТ 22701.0-77	Технические условия				
				Сборочные единицы				
			ГОСТ 22701.2-77	Плита ПВ7-3АУТ				
				Изделия закладные				
		1	ГОСТ 22701.5-77	м3	2		2	1,70 кг
		2		м9		2	2	1.25 кг

Марка	ПВ7-3АУТ-1	ПВ7-3АУТ-2	ПВ7-3АУТ-3

Ведомость расхода стали на дополнительные закладные изделия, кг

Марка элемента	Арматура Класса AIII ГОСТ 5781-82 ф10	ф14	Итого	Прокат марки Б-8 ГОСТ 19903-74; 8509-78	L70×8	Итого	Общий расход
ПВ7-3АУТ-1	0,8		0,8	2,6		2,6	3,4
ПВ7-3АУТ-2	0,6	0,2	0,8		1,7	1,7	2,5
ПВ7-3АУТ-3	1,4	0,2	1,6	2,6	1,7	4,3	5,9

Нач.отд.	Прасолов		
Гл.констр.	Афонин		
Рук.гр.	Михеев		
Проектир.	Кондрашова		
Исполнил	Сивец		
Н.контр.	Кондрашова		

ТП 503-1-50.86 КЖИ—П2а...П26

Плиты ПВ7-3АУТ-1, ПВ7-3АУТ-2, ПВ7-3АУТ-3.

Стадия	Масса	Масштаб
Р	3200	
Лист 1	Листов 1	

ГИПРОДРЕВ ЛЕНИНГРАД

Инв.№ подл. | Подпись и дата | Взам.инв.№

Инв.№

Копировал

Формат А3

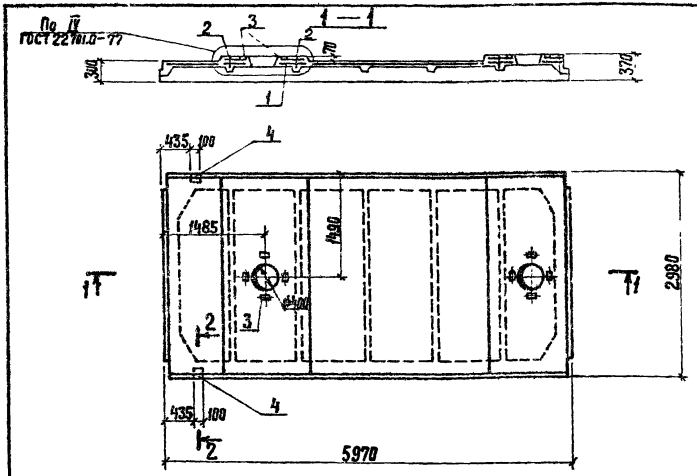

Формат	Зона	Поз.	Обозначение	Наименование	Кол.	Примечание
				Документация		
			ГОСТ 22701.0-77	Технические условия		
				Сборочные единицы		
			ГОСТ 22701.2-77; 22701.5-77	Плита ПВ4-3А IVТ		
		1	ГОСТ 22701.5-77	Каркас пространственный КП	1	25.6 кг
		2	ГОСТ 22701.5-77	Каркас плоский КР8	2	8.0 кг
		3	ГОСТ 22701.5-77	Изделие закладное М6	4	1.3 кг
		4	ГОСТ 22701.5-77	Изделие закладное М9	2	1,25кг
				Материалы		
				Бетон М300	1.6	м³

В зоне проемов плиты арматурную сетку С2Г следует вырезать по месту, каркасы плоские КР8 (поз. 2) установить взамен каркасов КР3.

Ведомость расхода стали на дополнительные сборочные единицы, кг

Марка элемента	Арматура класса						Прокат марки				Общий расход
	AIII ГОСТ 5781-82				BI ГОСТ 6727-80		ГОСТ 19903-74; 8509-72				
	ф10	ф12	ф14	Итого	ф5	Итого	6-8	L 70×8		Итого	
ПВ4-3А IVТ-1	2.2	25,6	14,2	42,0	2.0	2.0	3,6	1,7		5,3	49,3

Нач. отд.	Прасолов		
Гл. констр.	Афонин		
Рук. гр.	Михеев		
Проектир.	Кондрашова		
Исполнил	Мещерякова		
Н. контр.	Кондрашова		

ТП 503-1-50.86 – КЖИ – П4

Плита ПВ4-3А IVТ-1.

Стадия	Масса	Масштаб
Р	3990	1:50

Лист | Листов 61

ГИПРОДРЕВ ЛЕНИНГРАД

Инв. № подл. | Подпись и дата | Взам. инв. №

Типовой проект 503-1-50.86 Альбом 3

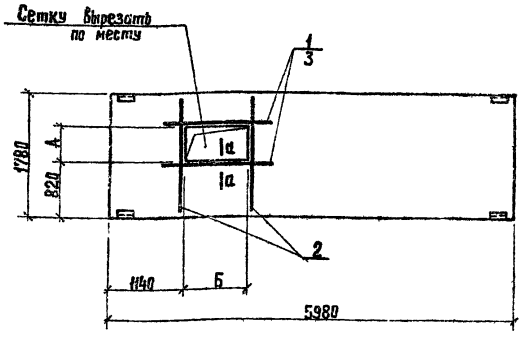

Марка	Размеры Б мм	
	А	Б
ПС60.18.2,5-2.Л-50а	540	950
ПС60.18.2,5-2.Л-50б	490	300
ПС60.18.3.0-2.Л-50а	540	950
ПС60.18.3.0-2.Л-50б	490	300

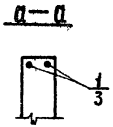

Формат	Зона	Поз.	Обозначение	Наименование	Кол. на испол.				Примечание
				Документация					
			1.030.1-1 В. 0-0	Пояснительная записка					
			1.030.1-1 В. 1-1 часть I	Панель ПС60.18.2,5-2.Л					
			1.030.1-1 В. 1-1 часть I	Панель ПС60.18.3.0-2.Л					
				Детали					
		1		ф10 AII ГОСТ 5781-82 ℓ=1350	4		4		0,83кг
		2		ф10 AII ГОСТ 5781-82 ℓ=1750	4	4	4	4	1,08кг
		3		ф10 AII ГОСТ 5781-82 ℓ=700		4		4	0,43кг
				Масса кг	3300	3300	3900	3900	
				Марка	ПС60.18.2,5-2.Л-50а	ПС60.18.2,5-2.Л-50б	ПС60.18.3.0-2.Л-50а	ПС60.18.3.0-2.Л-50б	

Выборка стали на дополнительные арматурные изделия

Марка элемента	Изделия арматурные			
	Арматура класса AII			
	ГОСТ 5781-82			Итого
	ф10			
ПС60.18.2,5-2.Л-50а	7,64			7,64
ПС60.18.2,5-2.Л-50б	6,04			6,04
ПС60.18.3.0-2.Л-50а	7,64			7,64
ПС60.18.3.0-2.Л-50б	6,04			6,04

			ТП 503-1-50.86-КЖИ ПС9а, ПС9б			
			Панели ПС60.18.2,5-2.Л-50а; ПС60.18.2,5-2.Л-50б; ПС60.18.3.0-2.Л-50а; ПС60.18.30-2.Л-50б	Стадия	Масса	Масштаб
				Р		1:50
Нач.отд.	Прасолов			Лист 1	Листов 1	
Гл.констр.	Афонин			ГИПРОДРЕВ Г.ЛЕНИНГРАД		
Рук. гр.	Михеев					
Проектир.	Аронберг					
Исполнил.	Денисова					
Н. контр.	Михеев					

Инв.№ подл. | Подпись и дата | Взам. инв.№

Копировал

Формат А3

ТИПОВОЙ ПРОЕКТ 503-1-50.86 АЛЬБОМ 3

Инв.№ подл. | Подпись и дата | Взам.инв.№ | Инв.№ дубл. | Подпись и дата

ПВП 30.27.9а

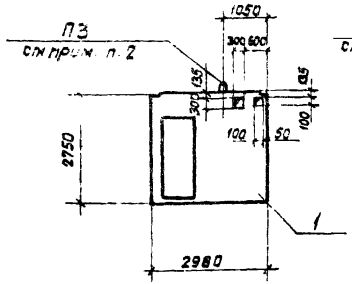

ПВ 29.27а

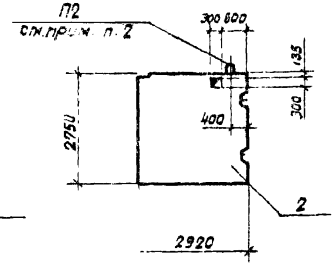

ПВ 30.27а

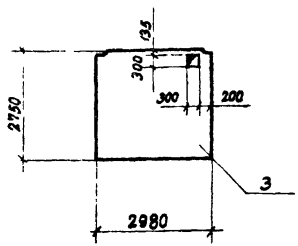

ПВГ 30.27.13а

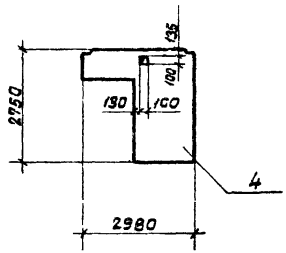

ПВ 29.27 Б

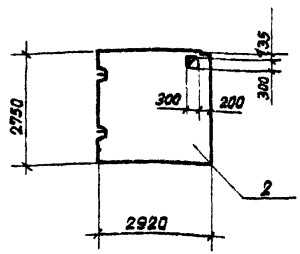

Формат	Зона	Поз.	Обозначение	Наименование	Кол.	Примечание
				Сборочные единицы		
		1	182-82, вып 3-1	ПВП 30.27.9	X	
		2	182-82, вып. 3-1	ПВ 29.27	X	
		3	182-82, вып. 3-1	ПВ 30.27	X	
		4	182-82, вып 3-1	ПВГ 30 27.13	X	

1. В местах отверстий при бетонировании заложить деревянные вкладыши в соответствии с указанными размерами.
2. Привязку замаркированных подъемных петель принять в соответствии с указанными размерами.

Нач.отд.	Прасолов	
Гл.констр.	Афанин	
Рук.группы	Смирновская	
Проектир.	Кувакина	
Исполнил	Кувакина	
Н.контр.	Смирновская	

ТП 503-1-50.86 КЖИ-ПГВ_ЛГ12

Панели внутренних стен ПВП 30.27.9а, ПВ29 27а,Б, ПВ 30.27а, ПВГ 30.27.13а.

Стадия	Масса	Масштаб
Р		1:100
Лист 1	Листов 1	

ГИПРОДРЕВ г.ЛЕНИНГРАД

Копировал

Формат А3.

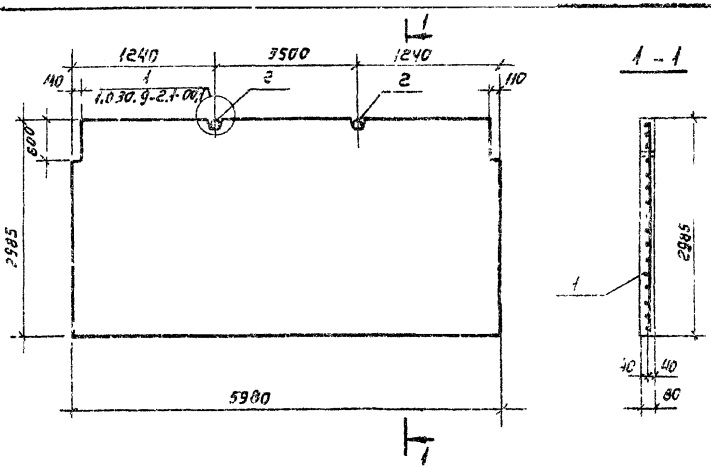

Формат	Зона	Поз	Обозначение	Наименование	Кол.	Примечание
				Документация		
			1.030.9-2 вып.1.	Пояснительная записка		
				Сборочные единицы		
			1.030.9-2.1-01.0-42	панель ПГ 60.30-1-Л		
		1	503-1-50.86 - КЖИ-НС1; НС2	Сетка НС1	1	
		2	1.030.9-2.7-1-00.2-05	Закладное изделие М6	2	
				Материалы		
				Бетон М75	1,39	м³

Ведомость расхода стали на элемент, кг

Марка элемента	Изделия арматурные							Изделия закладные					Общий расход
	Арматура класса						Всего	Арматура класса				Всего	
	B I							A I					
	ГОСТ			ГОСТ 6727-80				ГОСТ 5781-82					
	ф	ф	Итого	ф 5	ф	Итого		ф N	Итого				
ПГ 60.30-1-Л-а				18,0		18,0	18,0	5,0	5,0			5,0	23,0

				503-1-50.86	КЖИ-ПГ9	
					Стадия	Масса	Масштаб
Нач. отд.	Просолов		Панель ПГ 60.30-1-Л-а		Р	2,28т	1:50
Гл. констр.	Афонин				Лист 1	Листов 1	
Рук. гр.	Михеев				ГИПРОДРЕ ГЛЕНИЧГРАД		
Проектир.	Михеев						
Исполн.	Седова						
Н. контр.	Демисова						

Копировал:

Формат А3

Инв. № подл. | Подпись и дата | Взам. инв. №

Типовой проект 503-1-50.86 Альбом 3

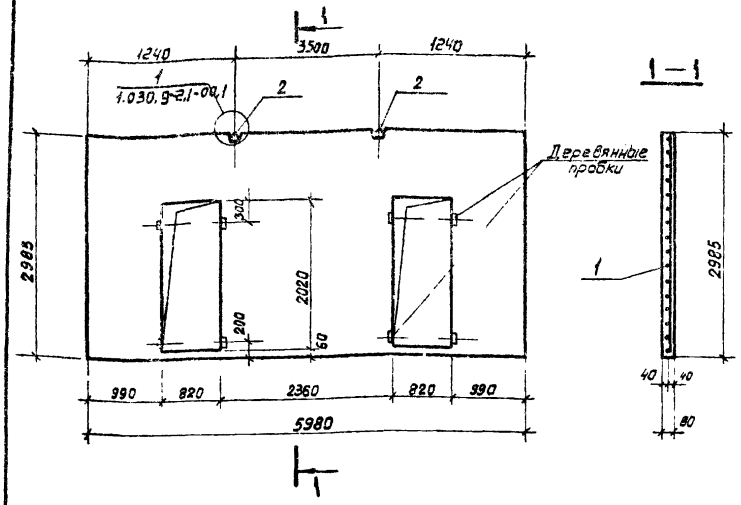

Формат	Зона	Поз.	Обозначение	Наименование	Кол.	Примечание
				Документация		
			1.030.9-2 Вып 1	Пояснительная записка		
				Сборочные единицы		
			1.030.9-2.1-02.0-40	Панель ПГ60.30-1-Л-Д		
		1	ТП503-1-50.86 КЖИ-НО1; НС2	Сетка НС2	1	
		2	1.030.9-2.1-1-00.2-06	Закладное изделие М-7	2	
				Материалы		
				Бетон М75	1.16	м³

Ведомость расхода стали на элемент, кг

Марка элемента	Изделия арматурные							Всего	Изделия закладные				Всего	Общий расход
	Арматура класса								Арматура класса					
	A III				B I				A I					
	ГОСТ 5781-82				ГОСТ 6727-80				ГОСТ 5781-82					
	⌀8	○16	⌀	Итого	⌀5	⌀	Итого		⌀12					
ПГ60.30-1-Л-Д-б	4.7	47.0		51.7	19.3		19.3	71.0	3.40				3.40	74.4

Нач. отдела	Прасолов		
Гл. констр.	Афонин		
Рук. группы	Михеев		
Проектир.	Михеев		
Исполнил	Седова		
Н. контр.	Сивец		

ТП 503-1-50.86 – КЖИ-ПГ10

Панель ПГ60.30-1-Л-Д-б

Стадия	Масса	Масштаб
Р	1.86 т	1:50
Лист 1	Листов 1	

ГИПРОДРЕВ г. ЛЕНИНГРАД

Инв. № подл. | Подпись и дата | Взам. инв. №

Инв. №

Копировал

Формат А3

Типовой проект 503-1-50.86 Альбом 3

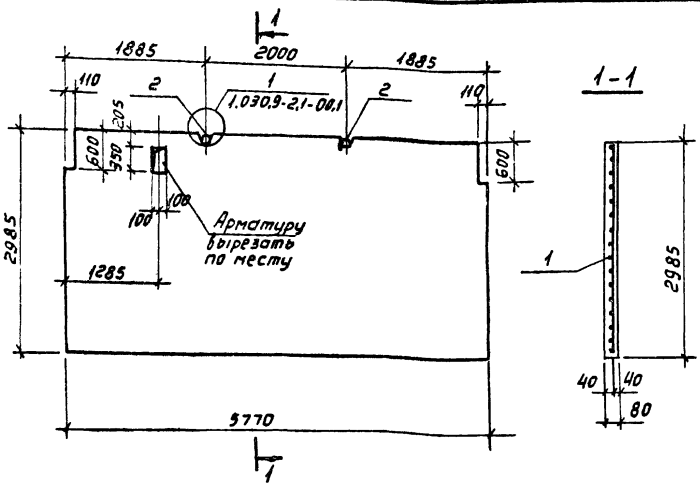

Формат	Зона	Поз.	Обозначение	Наименование	Кол.	Примечание
				Документация		
			1.030.9-2 вып.1	Пояснительная записка		
				Сборочные единицы		
			1.030.9-2.1-01.0-43	Панель ПГ58.30-1-Л		
		1	503-1-50.86 – КЖИ-НС3	Сетка НС3	1	
		2	1.030.9-2.7-1-00.2-06	Закладное изделие М7	2	
				Материалы		
				Бетон М75	100	м³

Ведомость расхода стали на элемент, кг

Марка элемента	Изделия арматурные							Изделия закладные				Всего	Общий расход
	Арматура класса							Арматура класса					
				AI				AI					
	ГОСТ			ГОСТ 6727-80			Всего	ГОСТ 5781-82					
	ф	ф	Итого	ф5	ф	Итого		ф14	Итого		Итого		
ПГ58.30-1-Л-а				16,5		16,5	16,5	3,4	3,4			3,4	19,9

Нач. отд.	Прасолов		
Гл. констр.	Афонин		
Рук. гр.	Михеев		
Проектир.	Михеев		
Исполн.	Седова		
Н. контр.	Денисова		

ТП 503-1-50.86 КЖИ-ПГ11

Панель ПГ58.30-1-Л-а

Стадия	Масса	Масшт.
Р	2,20т	1:50
Лист 1	Листов	

ГИПРОДРЕВ г. ЛЕНИНГРАД

Копировал

Формат А3

Инв. № подл. | Подпись и дата | Взам. инв. №

ТИПОВОЙ ПРОЕКТ 503-1-50.86 АЛЬБОМ 3

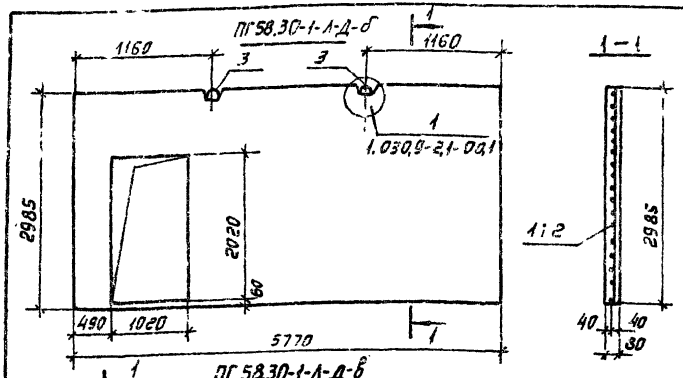

ПГ58.30-1-Л-Д-б

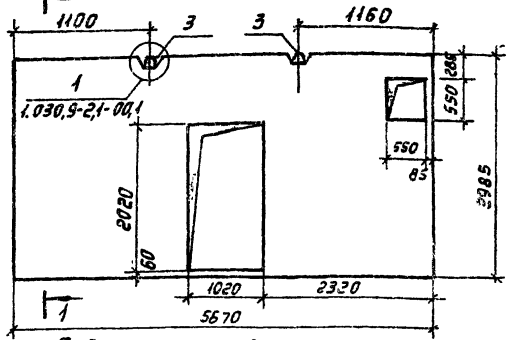

Ведомость расхода стали на элемент кг

Марка элемента	Изделия арматурные							Изделия закладные				Общий расход
	Арматура класса						Всего	Арматура класса			Всего	
	AIII ГОСТ 5781-82				BI ГОСТ 6727-80			AI ГОСТ 5781-82				
	Ø 8	Ø 16	Ø	Итого	Ø 5	Ø	Итого	Ø 14	Ø	Итого		
ПГ58.30-1-Л-Д-б	3,5	36,6		40,1	19,45		19,45	59,55	3,40		3,40	3,40	62,95
ПГ58.30-1-Л-Д-в	4,7	36,2		40,9	18,55		18,55	59,45	3,40		3,40	3,40	62,85

Формат	Зона	Поз.	Обозначение	Наименование	Кол. на испол.		Примечание
				Документация			
			1.030.9-2 вып.1	Пояснительная записка	X	X	
				Сборочные единицы			
			1.030.9-2.1-02.0-41	Панели ПГ58.30-1-Л-Д	X	X	
		1	ТП503-1-50.86 КЖИ-НС4; НС5	НС 4	1		
		2	ТП503-1-50.86 КЖИ-НС4; НС5	НС 5		1	
		3	1.030.9-2.7-1-00.2-06	Закладное изделие М-7	2	2	
				Материалы			
				Бетон класса В25	1.21	1.19	м³
				Масса т	1.94	1.90	

Марка	ПГ58.30-1-Л-Д-в	ПГ58.30-1-Л-Д-б

Панель ПГ58.30-1-Л-Д-в выполнять в опалубке панели ПГ58.30-1-Л-Д

Нач. отд.	Присолов	
Гл. конс.	Аронин	
Рук. гр-п.	Михеев	
Проектир.	Михеев	
Исполн.	Федова	
Н. контр.	Сибец	

ТП 503-1-50.86 КЖИ-ПГ12; ПГ13

Панели ПГ58.30-1-Л-Д-б; ПГ58.30-1-Л-Д-в.

Стадия	Масса	Масшт.
Р		1:50
Лист 1	Листов 1	

ГИПРОДРЕВ г. ЛЕНИНГРАД

Инв. № подл. | Подпись и дата | Взам. инв. №

Типовой проект 503-1-50.86 Альбом 3

Инв. № подл. | Подпись и дата | Взам. инв. №

ПГ56.15-1-л-а

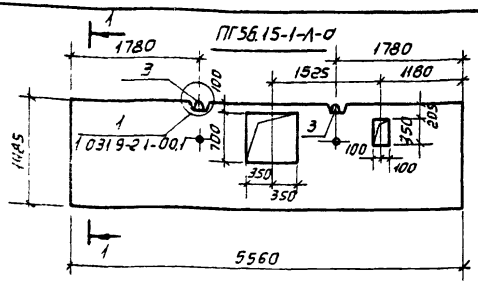

1-1

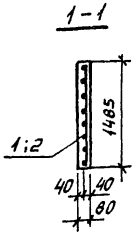

ПГ56.15-1-л-б

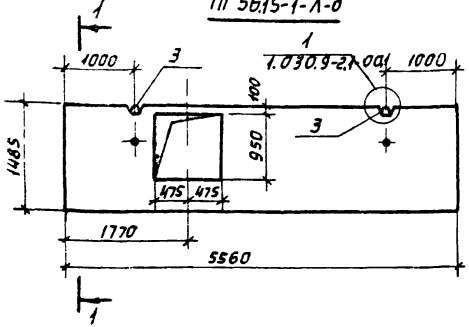

Формат	Зона	Поз	Обозначение	Наименование	Кол. на испол.		Примечание
				Документация			
			1.030.9-2 Вып. 1	Пояснительная записка	X	X	
				Сборочные единицы			
			1.030.9-2.1-05.0-149	Панель ПГ56.15-1-л			
		1	ТП 503-1-50.86 КЖИ-НС6; НС7	НС 6	1		
		2		НС 7		1	
		3	1.030.9-2.7-1-00.2-07	Закладное изделие М-8	2	2	
				Материалы			
				Бетон класса В5	0,62	0,59	м³
				Масса т	0,99	0,94	
				Марка	ПГ56.15-1-л-а	ПГ56.15-1-л-б	

Ведомость расхода стали на элемент кг.

Марка элемента	Изделия арматурные							Изделия закладные					Общий расход
	Арматура класса						Всего	Арматура класса	Прокат:			Всего	
	AIII			BI				AI					
	ГОСТ 5781-82			ГОСТ 6727-80				ГОСТ 5781-82	ГОСТ 32б2-75				
	ф8	ф16	ф	Итого	ф5	ф	Итого	ф12	Итого	Ус ф75.5	Итого		
ПГ56.15-1-л-а	2,3	17,5		19,8	9,3		9,3	29,1	2,0	2,0	0,7	0,7	2,7	31,8
ПГ56.15-1-л-б	2,3	22,1		24,4	9,3		9,3	33,7	2,0	2,0	0,7	0,7	2,7	36,4

Нач.отд.	Прасолов	
Гл.констр.	Афонин	
Рук.гр.	Михеев	
Проектир.	Михеев	
Исполн.	Седова	
Н.контр.	Сибец	

ТП 503-1-50.86 КЖИ-ПГ14; ПГ15

Панели ПГ56.15-1-л-а; ПГ56.15-1-л-б;

Стадия	Масса	Масштаб
Р		1:50
Лист 1	Листов 1	

ГИПРОДРЕВ Ленинград

Копировал

Формат А3

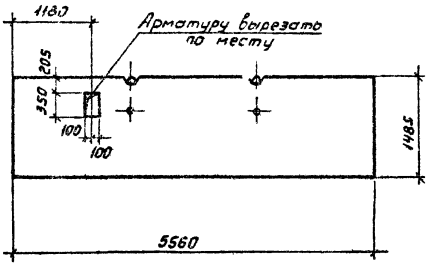

Формат	Зона	Поз	Обозначение	Наименование	Кол.	Примечание
				Документация		
			1.030.9-2 вып 1	Пояснительная записка		
				Сборочные единицы		
			1.030.9-2,1-05.0-148	Панель ПГ57.15-1-л		
				Материалы		
				Бетон класса В 5	0,654	м³

Нач. отд.	Прасолов		
Гл. констр.	Афанин		
Рук. гр.	Михеев		
Проектир.	Михеев		
Исполнил	Седова		
Н. контр.	Гливец		

ТП 503-1-50.86 КЖИ-ПГ 16

Панель ПГ57.15-1-л-в

Стадия	Масса	Масштаб
Р	1,05т	1:50
Лист 1	Листов 1	

ГИПРОДРЕВ СЛЕНИНГРАД

Инв. № подл. | Подпись и дата | Взам. инв. №

Типовой проект 503-1-50.86 Альбом 3

ППК1

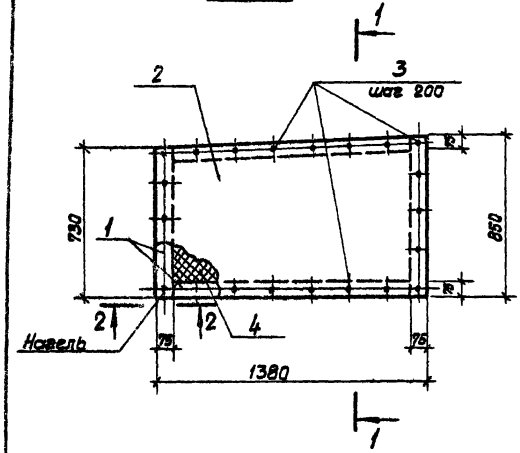

1-1

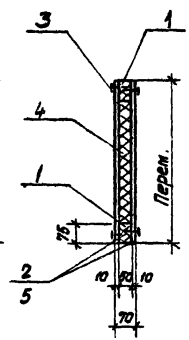

2-2

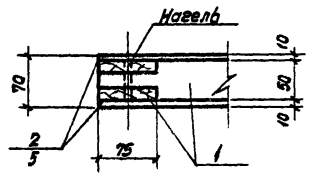

ППК2

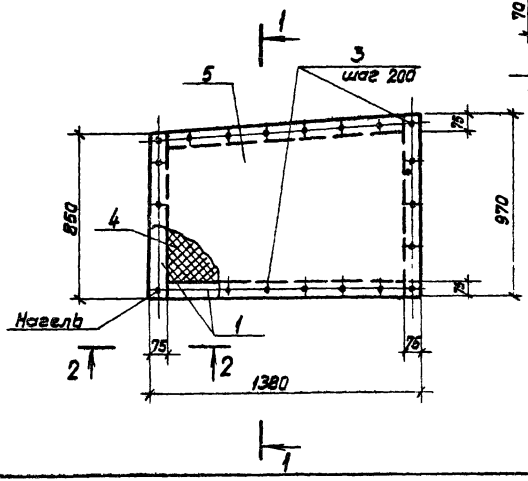

Формат	Зона	Поз.	Обозначение	Наименование	Кол. на испран.		Примечание
				Документация			
			1.030.9-2 вып. 3	Пояснительная записка	X	X	
				Детали			
				Пиломатериалы ГОСТ 24454-80			
		1		Бруски 50×75	0,016	0,017	$м^3$
		2		Асбестоцементные листы ЛП-П-1,38×0,85-10 ГОСТ 18124-75	2,21		$м^2$
		3		Шурупы 1-4×30.016 ГОСТ 1145-80	44	44	0,00267 кг
		4		Полужесткие минераловатные плиты γ=100 кг/$м^3$			
				Толщиной 50 ГОСТ 9573-82 *	0,043	0,047	$м^3$
		5		Асбестоцементные листы ЛП-П-1,38×0,97-10 ГОСТ 18124-75		2,51	$м^2$
				Масса кг	61,89	69,33	
				Марка	ППК1	ППК2	

Нач. отдела	Прасолов		
Гл. констр.	Афонин		
Рук. группы	Михеев		
Проектир	Михеев		
Исполнил	Седова		
Н. контр	Мещерякова		

ТП 503-1-50.86 КЖИ-ППК1;2

Панели ППК1; ППК2

Стадия	Масса	Масштаб
Р		1:20 1:5
Лист 1	Листов 1	

ГИПРОДРЕВ г. ЛЕНИНГРАД

Инв. № подл. | Подпись и дата | Взам. инв. №

Инв. №

Копировал

Формат А3

ТИПОВОЙ ПРОЕКТ 503-1-50.86 АЛЬБОМ 3

ППК3; ППК4

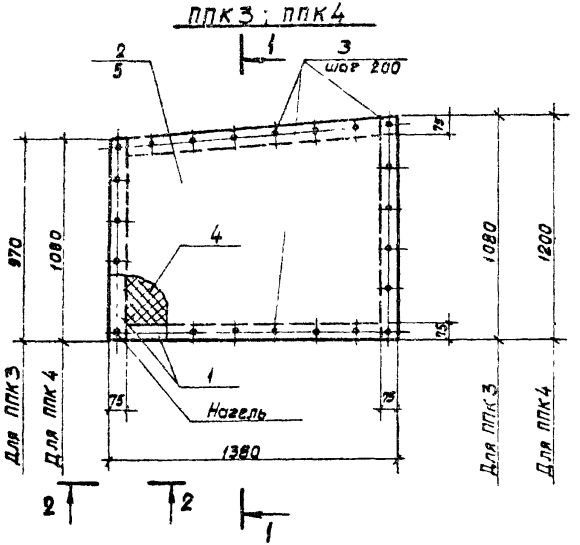

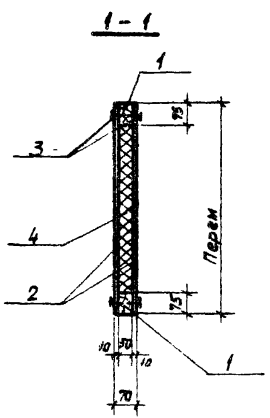

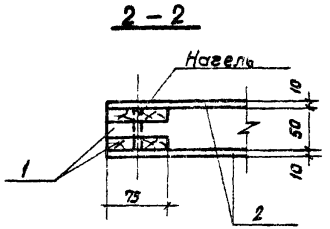

Формат	Зона	Поз	Обозначение	Наименование	Кол. на изделие		Примечание
				Документация			
			1 030.9-2 вып 3	Пояснительная записка	X	X	
				Детали			
		1		Пиломатериалы ГОСТ 24454-80 Бруски 50×75	0,018	0,019	м³
		2		Асбестоцементные листы ЛП-П-1,38×1,08-10 ГОСТ 18124-75	2,83		м²
		3		Шурупы 1-4×30.016 ГОСТ 1145-80	48	48	0,00267 кг
		4		Полужесткие минераловатные плиты γ=100кг/м³ толщиной 50 ГОСТ 9573-82	0,054	0,061	м³
		5		Асбестоцементные листы ЛП-П-1,38×1,20 ГОСТ 18124-75		3,15	м²
				Масса кг	77,49	85,67	

Марка	ППК-3	ППК 4

Нач. отдела	Прасолов	
Гл. констр.	Афонин	
Рук. группы	Михеев	
Проектир.	Михеев	
Исполнит.	Седова	
Н. контр.	Мещерякова	

ТП 503-1-50.86 КЖИ-ППК3;4

Панели ППК3;ППК4

Стадия	Масса	Масштаб
Р		1:20 1:5
Лист 1	Листов 1	

ГИПРОДРЕВ г. ЛЕНИНГРАД

Инв. № подл. | Подпись и дата | Взам. инв. №

Инв. №

Копировал

Формат А3

ППК5 ; ППК6

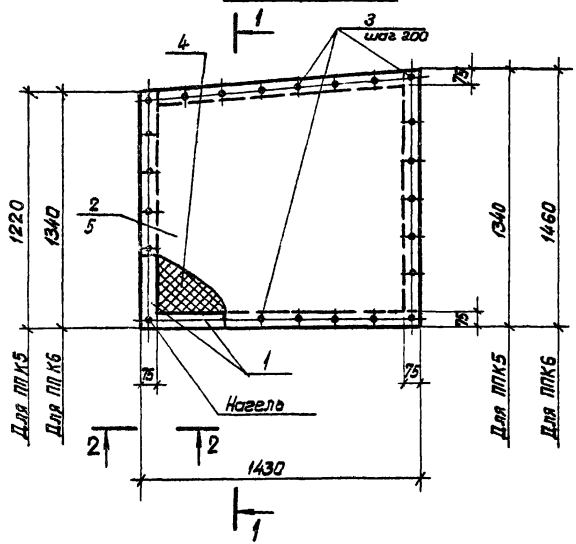

1-1

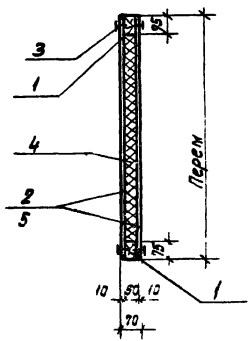

2-2

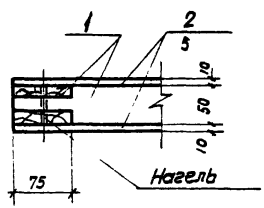

Формат	Зона	Поз.	Обозначение	Наименование	Кол на испол			Примечание
				Документация				
			1.0309-2 Вып.3	Пояснительная записка	X	X		
				Детали				
		1		Пиломатериалы ГОСТ 24454-80 Бруски 50×75	0,020	0,021		м³
		2		Асбестоцементные листы ЛП-П-1,4×3×1,34-10 ГОСТ 18124-75	3,66			м²
		3		Шурупы 1-4×30.016 ГОСТ 1145-80	52	52		0,00267 кг
		4		Полужесткие минераловатные плиты γ=100 кг/м³ толщиной 50 ГОСТ 9573-82	0,073	0,081		м³
		5		Асбестоцементные листы ЛП-П-1,43×1,46-10 ГОСТ 18124-75		4,00		м²
				Масса кг	98,4	107,1		
				Марка	ППК5	ППК6		

Нач. отд.	Прасолов		
Гл. констр.	Афанин		
Рук. группы	Михеев		
Проектир.	Михеев		
Исполнил	Седова		
Н. контр.	Мещерякова		

ТП 503-1-50.86 - КЖИ-ППК5;6

Панели ППК5, ППК6

Стадия	Масса	Масштаб
Р		1:20 1:5
Лист 1		Листов 1

ГИПРОСЕЛЬ ЛЕНИНГРАД

Инв. № подл. | Подпись и дата | Взам. инв. №

Инв. №

Копировал

Формат А3

ТИПОВОЙ ПРОЕКТ 503-1-50.86 АЛЬБОМ 3

Инв.№ подл. | Подпись и дата | Взам. инв.№

ППК7; ППК8

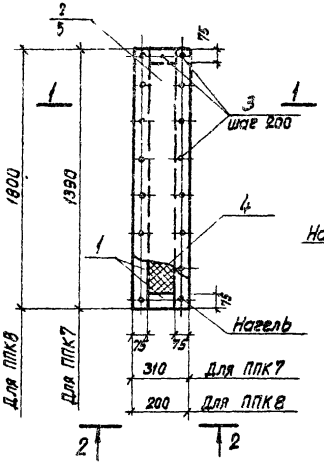

ППК9

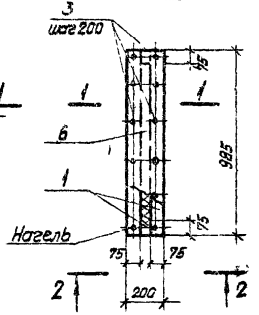

1-1

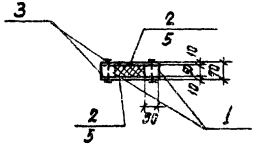

2-2

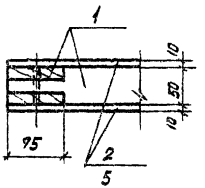

Формат	Зона	Поз.	Обозначение	Наименование	Кол на испол			Примечание
				Документация				
			1.030.9-2 вып 3	Пояснительная записка	X	X	X	
				Детали				
		1		Пиломатериалы ГОСТ 24454-80 Бруски 50×75	0,018	0,016	0,009	м³
		2		Асбестоцементные листы ЛП-П-1,39×0,31-10 ГОСТ 18124-75	0,86			м²
		3		Шурупы 1-4×30.016 ГОСТ 1145-80	36	44	24	0,00267 кг
		4		Полужесткие минераловатные плиты γ=100кг/м³ толщиной 50 ГОСТ 9573-82	0,009	0,004	0,002	м³
		5		Асбестоцементные листы ЛП-П-1,80×0,2-10 ГОСТ 18124-75		0,720		м²
		6		Асбестоцементные листы ЛП-П-0,985×0,2-10 ГОСТ 18124-75			0,39	м²
				Масса кг	27,81	25,3	14,4	

Марка	ППК7	ППК8	ППК9

Нач.отдела	Прасолов	
Гл.констр.	Афонин	
Рук.группы	Михеев	
Проектир.	Михеев	
Исполнил	Седова	
Н.контр.	Мещерякова	

ТП 503-1-50.86 - КЖИ-ППК7;8;9

Панели ППК7, ППК8, ППК9.

Стадия	Масса	Масштаб
Р		1:20 1:5
Лист 1	Листов 1	

ГИПРОДРЕВ г. ЛЕНИНГРАД

Инв.№

ТИПОВОЙ ПРОЕКТ 503-1-50.86 Альбом 3

ППК 10

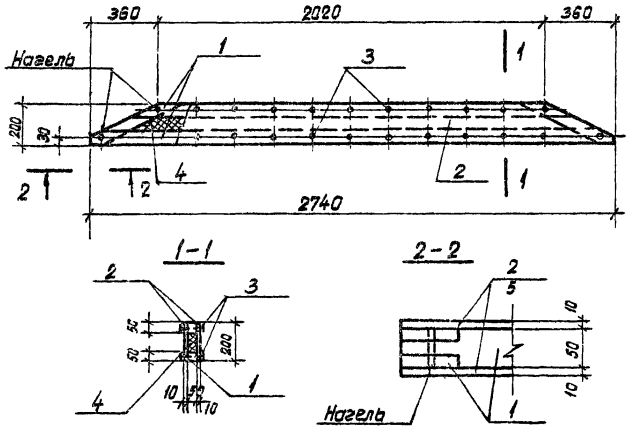

ППК 11

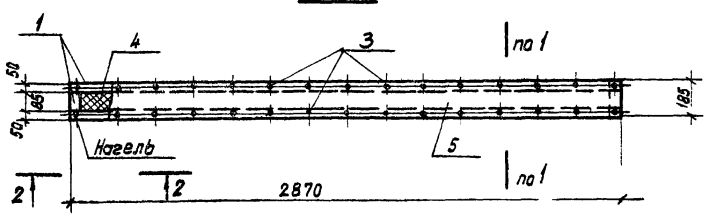

Формат	Зона	Поз.	Обозначение	Наименование	Кол. на испол.			Примечание
				Документация				
			1.030.9-2 Вып. 3	Пояснительная записка				
				Детали				
		1		Пиломатериалы ГОСТ 24454-80 Бруски 50×50	0,014	0,015		$м^3$
		2		Асбестоцементные листы ЛП-П-2,74×0,2-10 ГОСТ 13124-75	1,10			$м^2$
		3		Шурупы 1-4×30.016 ГОСТ 1145-80	48	60		0,00267 кг
		4		Полужесткие минераловатные плиты γ=100 кг/$м^3$ толщиной 50 ГОСТ 9573-82	0,011	0,012		$м^3$
		5		Асбестоцементные листы ЛП-П-2,87×0,185-10 ГОСТ 18124-75		1,06		$м^2$
				Масса кг	33,8	33,7		
				Марка	ППК10	ППК11		

Нач. отдела	Просалов	
Гл. констр.	Афонин	
Рук. группы	Михеев	
Проектир.	Михеев	
Исполнил	Седова	
Н. контр.	Мещерякова	

ТП 503-1-50.86 - КЖИ-ППК 10; 11

Панели ППК10; ППК11

Стадия	Масса	Масштаб
Р		1:20 1:5
Лист 1	Листов 1	

ГИПРОДРЕВ г. ЛЕНИНГРАД

Инв. № подл. | Подпись и дата | Взам. инв. №

Копировал

Формат А3

КП1

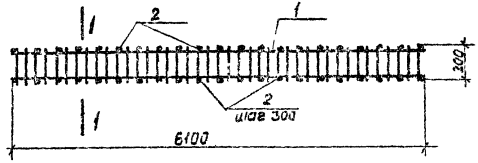

КП2

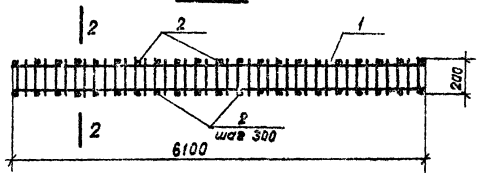

1-1

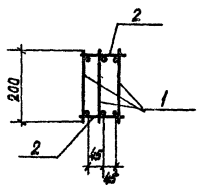

2-2

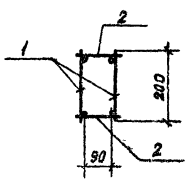

Формат	Зона	Поз.	Обозначение	Наименование	Кол. на изделие		Примечание
				Документация			
			ТП503-1-50.86 КЖИ-ТТ1	Технические требования			
				Сборочные единицы			
		1	ТП503-1-50.86 КЖИ-КП1...КП4	Каркасы Кр 4	3	2	
				Детали			
		2		ф6 AI ГОСТ 5781-82; ℓ=130	42	42	0,03 кг
				Масса кг	58,9	39,7	

Марка	КП1	КП2

Нач. отд.	Прасолов		
Гл. констр.	Фронин		
Рук. груп.	Михеев		
Проектир.	Михеев		
Исполнил	Седова		
Н. контр.	Денисова		

ТП 503-1-50.86 – КЖИ-КП1; КП2

Пространственные каркасы КП1; КП2

Стадия	Масса	Масштаб
Р		
Лист 1	Листов 1	

ГИПРОДРЕВ ЛЕНИНГРАД

Инв. № подл. | Подпись и дата | Взам. инв. №

Инв. №

Копировал

Формат А3

Кр1; Кр2; Кр3

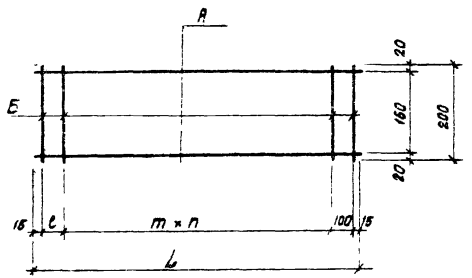

Кр4

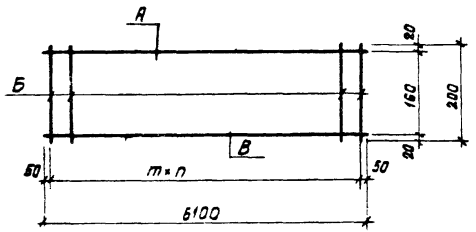

Формат	Зона	Поз.	Обозначение	Наименование	Кол. на испол.						Примечание
				Документация							
			ТП 503-1-50.86 КЖИ-ТТ1	Технические требования	X	X	X	X			
				Детали							
Б.4		1		ф12 AIII ГОСТ 5781-82 ℓ=5180	2						4,6 кг
Б.4		2		ф12 AIII ГОСТ 5781-82 ℓ=5680		2					5,05 кг
Б.4		3		ф12 AIII ГОСТ 5781-82 ℓ=6280			2				5,59 кг
Б.4		4		ф6 AI ГОСТ 5781-82 ℓ=200	36	39	43	41			0,04 кг
Б.4		5		ф12 AIII ГОСТ 5781-82 ℓ=6100				1			5,43 кг
Б.4		6		ф18 AIII ГОСТ 5781-82 ℓ=6100				1			12,2 кг
				Марка	Кр1	Кр2	Кр3	Кр4			

Марка	Размеры в мм				N позиции				m	n	Масса кг	Примечание
	L	ℓ			А	Б	В					
Кр1	5180	100			1	4	—		150	33	10.64	
Кр2	5680	150			2	4	—		150	36	11.64	
Кр3	6280	150			3	4	—		150	40	12.9	
Кр4	6100	—			5	4	6		150	40	19.27	

Нач.отдела	Прасолов		
Гл.констр.	Фролин		
Рук.эрчп.	Михеев		
Проверил	Михеев		
Исполнил	Денисова		
Н.контр.	Седова		

ТП 503-1-50.86 - КЖИ-Кр1... Кр4

Каркасы с Кр1 по Кр4

Стадия	Масса	Масштаб
Р		
Лист 1	Листов 1	

ГИПРОДРЕВ г. ЛЕНИНГРАД

Инв. №

Копировал

Формат А3

НС 1

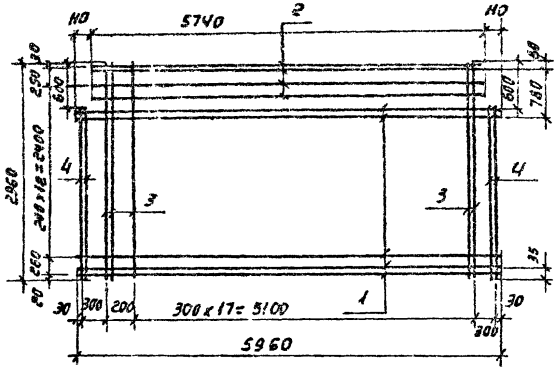

НС 2

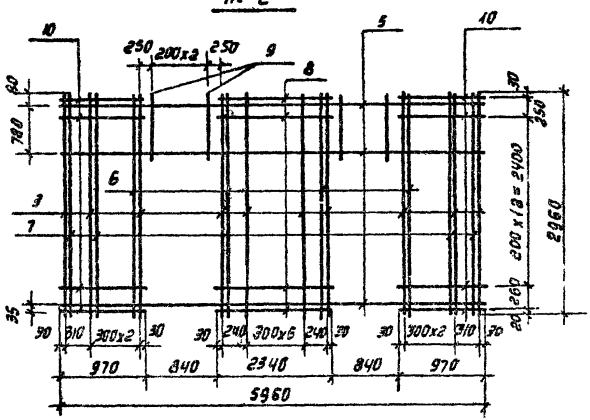

Формат	Зона	Поз.	Обозначение	Наименование	Ед. на испол-ние			Примечание
				Документация				
			1.030.9-2 Вып. 1	Пояснительная записка				
				Детали				
Б.Ч		1		ф 5 ВI ГОСТ 6727-80; ℓ=5960	5			0,86 кг
Б.Ч		2		ф 5 ВI ГОСТ 6727-80; ℓ=5740	4			0,83 кг
Б.Ч		3		ф 5 ВI ГОСТ 6727-80; ℓ=2960	21	17		0,43 кг
Б.Ч		4		ф 5 ВI ГОСТ 6727-80; ℓ=2360	4			0,34 кг
Б.Ч		5		ф 16 AIII ГОСТ 5781-82; ℓ=5960		3		9,42 кг
Б.Ч		6		ф 16 AIII ГОСТ 5781-82; ℓ=2960		4		4,68 кг
Б.Ч		7		ф 8 AIII ГОСТ 5781-82; ℓ=2960		4		1,17 кг
Б.Ч		8		ф 5 ВI ГОСТ 6727-80; ℓ=2360		15		0,34 кг
Б.Ч		9		ф 5 ВI ГОСТ 6727-80; ℓ= 890		6		0,13 кг
Б.Ч		10		ф 5 ВI ГОСТ 6727-80; ℓ=970		30		0,14 кг
				Масса, кг	18,01	69,85		
				Марка	1 НС	8 НС		

Нач. отд.	Присолов		
Гл. констр.	Афонин		
Рук. гр.	Михеев		
Проектир.	Михеев		
Исполнил	Седова		
Н. контр.	Денисова		

503-1-50.86 КЖИ-НС1; НС2

Сетки НС1; НС2

Стадия	Масса	Масштаб
Р		1:50
Лист 1	Листов 1	

ГИПРОДРЕВ ГЛЕНИНГРАД

Копировал:

Формат А3

НС3

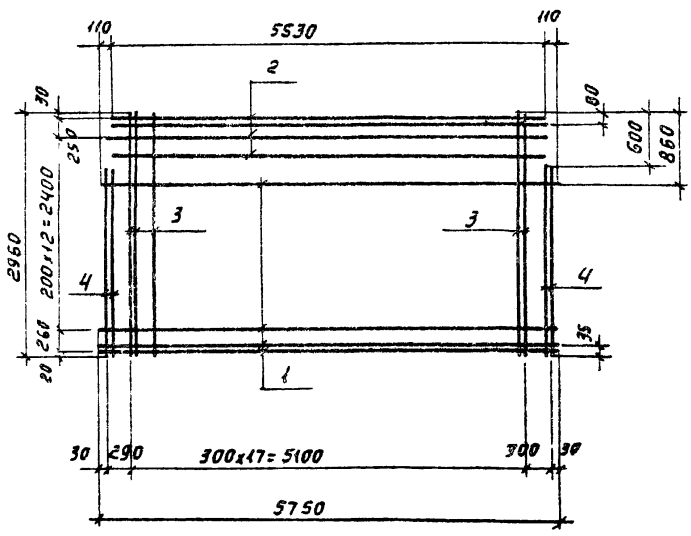

Формат	Зона	Поз.	Обозначение	Наименование	Кол	Примечание
				Документация		
			1.030.9-2 вып.1	Пояснительная записка		
				Детали		
Б4		1		ф5 В I ГОСТ 6727-80; ℓ=5750	4	0,83 кг
Б4		2		ф5 В I ГОСТ 6727-80; ℓ=5530	4	0,80 кг
Б4		3		ф5 В I ГОСТ 6727-80; ℓ=2960	20	0,43 кг
Б4		4		ф5 В I ГОСТ 6727-80; ℓ=2360	4	0,34 кг

		ТП 503-1-50.86	КЖИ-НС3
Нач. отд.	Просолов	Сетка НС3	Стадия: Р; Масса: 16,48; Масшт.: 1:50
Гл. констр.	Афонин		Лист 1; Листов 1
Рук. гр.	Михеев		ГИПРОДРЕВ г. ЛЕНИНГРАД
Проверил	Михеев		
Исполн.	Седова		
Н. контр.	Денисова		

Копировал:

Формат А3

ТИПОВОЙ ПРОЕКТ 503-1-50.86 АЛЬБОМ 3

Инв.№ подл. | Подпись и дата | Взам.инв.№

НС 5

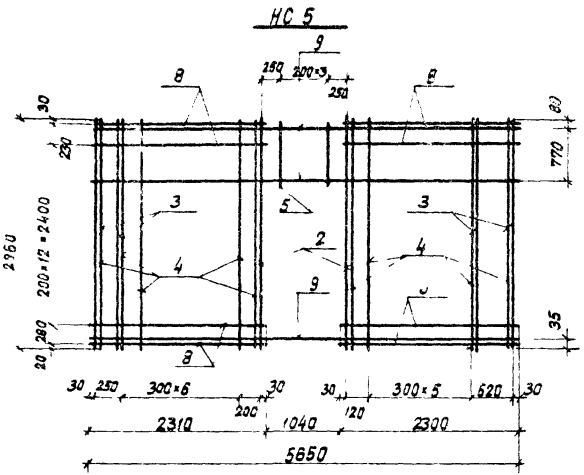

НС-4

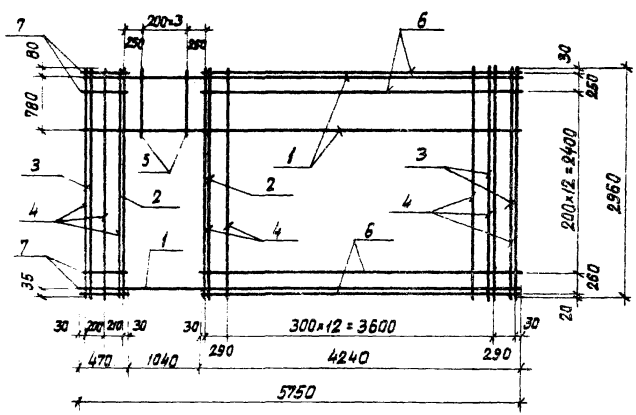

Формат	Зона	Поз.	Обозначение	Наименование	Кол. на изд.			Примечание
				Документация				
			1.030.9-2 вып 7 г.1	Пояснительная записка				
				Детали				
Б4		1		ф16 A III ГОСТ 5781-82; ℓ=5750	3			9,08 кг
Б4		2		ф16 A III ГОСТ 5781-82; ℓ=2960	2	2		4,68 кг
Б4		3		ф8 A III ГОСТ 5781-82; ℓ=2960	3	4		1,17 кг
Б4		4		ф5 B I ГОСТ 6727-80; ℓ=2960	18	17		0,45 кг
Б4		5		ф5 B I ГОСТ 6727-80, ℓ=890	4	4		0,13 кг
Б4		6		ф5 B I ГОСТ 6727-80; ℓ=4240	15			0,65 кг
Б4		7		ф5 B I ГОСТ 6727-80, ℓ=470	15			0,07 кг
Б4		8		ф5 B I ГОСТ 6727-80; ℓ=2300		30		0,35 кг
Б4		9		ф16 A III ГОСТ 5781-82; ℓ=5650		3		8,93 кг
				Масса кг	59,55	59,45		
				Марка	НС4	НС5		

Нач.отд.	Прасолов		ТП 503-1-50.86 - КЖИ-НС4; НС5
Гл.констр.	Афонин		
Рук.груп.	Михеев		Сетки НС4; НС5
Проектир.	Михеев		
Исполнил.	Сгдова		
Н.контр.	Сивец		

Стадия	Масса	Масштаб
Р		1:50
Лист 1	Листов 1	

ГИПРОДРЕВ г.ЛЕНИНГРАД

Инв.№

Копировал

ТИПОВОЙ ПРОЕКТ 503-1-50.86 Альбом 3

НС 6

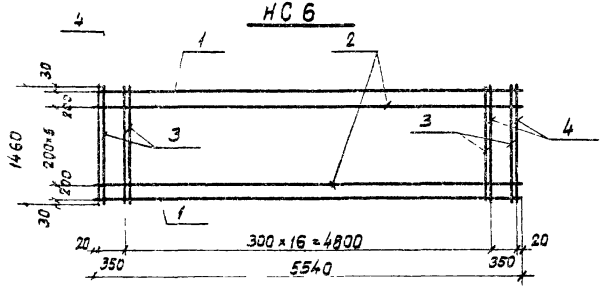

НС 7

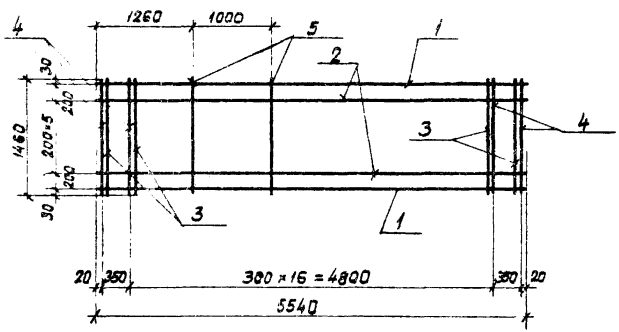

Формат	Зона	Поз.	Обозначение	Наименование	Кол. на испытан.		Примечание
				Документация			
			1.431-20 Вып. 7	Пояснительная записка	X	X	
				Детали			
Б4		1		ф16 AIII ГОСТ 5781-82; ℓ=5540	2	2	8.75 кг
Б4		2		ф5 BI ГОСТ 6727-80; ℓ=5540	6	6	0.85 кг
Б4		3		ф8 AIII ГОСТ 5781-82; ℓ=1460	4	4	0.58 кг
Б4		4		ф5 BI ГОСТ 6727-80; ℓ=1460	19	19	0.22 кг
Б4		5		ф16 AIII ГОСТ 5781-82; ℓ=1460		2	2.31 кг
				Масса кг	29,1	33,7	
				Марка	НС 6	НС 7	

Инв. № подл. | Подпись и дата | Взам. инв. №

Нач. отд.	Прасалов		
Гл. констр.	Афонин		
Рук. груп.	Михеев		
Проектир.	Михеев		
Исполнил.	Сабова		
Н. контр.	Сивец		

ТП 503-1-50.86 - КЖИ-НС6, НС-7

Сетки НС6; НС7

Стадия	Масса	Масштаб
Р		1:50
Лист 1	Листов 31	

ГИПРОНЕФТЕСПЕЦСТРОЙ ЛЕНИНГРАД

Инв. №

Копировал

Формат А3

Р1; Р2; Р3

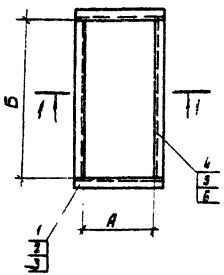

1—1



Р4

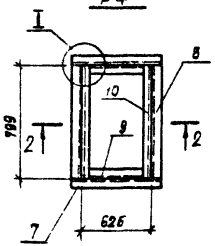

2—2



3—3

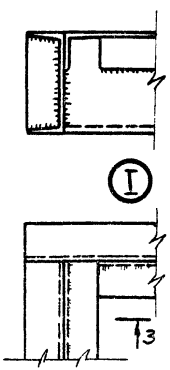

Марка	Размеры в мм	
	А	Б
Р1	506	1255
Р2	710	420
Р3	1050	1553

Формат	Зона	Поз.	Обозначение	Наименование	Кол на испол.						Примечание
				Документация							
			ТП503-1-50.86 КЖИ-ТТ1	Технические требования	X	X	X	X			
				Детали							
Б4		1		[14 ГОСТ 8240-72 ℓ=621	2						1.64 кг
Б4		2		ℓ=826		2					10.16 кг
Б4		3		ℓ=1166			2				14,34 кг
Б4		4		ℓ=1255	2						15,44 кг
Б4		5		ℓ=420		2					5,17 кг
Б4		6		ℓ=1553			2				19,10 кг
Б4		7		ℓ=742				2			9,13 кг
Б4		8		ℓ=799				2			9,83 кг
Б4		9		L 50×5 ГОСТ 8509-72 ℓ=526				2			1.98 кг
Б4		10		ℓ=799				2			3,01 кг
				Масса, кг	46,1	30,7	66,9	47,9			
				Марка	Р1	Р2	Р3	Р4			

Нач. отд.	Прасолов		ТП 503-1-50.86 - КЖИ-Р1...Р4
Гл. констр.	Афоничу		
Рук. гр.	Михеев		Рамы Р1; Р2; Р3; Р4
Проектир.	Михеев		
Исполнил	Денисова		18 кл ГОСТ 2357-79
Н. контр.	Седова		

Стадия: Р | Масса | Масштаб | Лист 1 | Листов 1

ГИПРОДРЕВ г. ЛЕНИНГРАД

Инв. № подл. | Подпись и дата | Взам. инв. №

Инв. №

Копировал

Формат А3

ТИПОВОЙ ПРОЕКТ 503-1-50.86 АЛЬБОМ 3

1 — 1

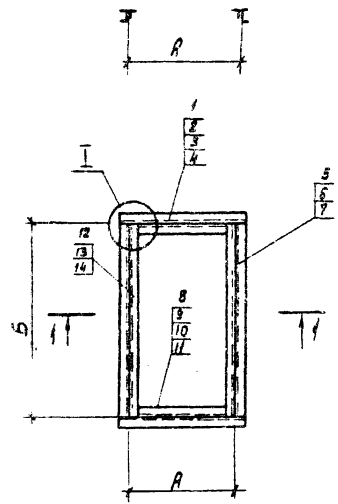

Марка	Размеры в мм	
	А	Б
Р5	625	1299
Р6	751	799
Р7	751	1299
Р8	1001	1299
Р9	1251	1299

Формат	Зона	Поз.	Обозначение	Наименование	Кол. на исполн.						Примечание
			ТП503-1-50.86 КЖИ-ТТ1	Документация Технические требования	×	×	×	×	×		
				Детали							
Б.4		1		С14 ГОСТ 8240-72 ℓ = 742	2						9,13 кг
Б.4		2		ℓ = 867		2	2				10,66 кг
Б.4		3		ℓ = 1117				2			13,74 кг
Б.4		4		ℓ = 1367					2		16,81 кг
Б.4		5		ℓ = 1299	2		2		2		15,98 кг
Б.4		6		ℓ = 799		2					9,83 кг
Б.4		7		ℓ = 1229				2			15,12 кг
Б.4		8		L 50×5 ГОСТ 8509-72 ℓ = 526	2						1,98 кг
Б.4		9		ℓ = 651		2	2				2,45 кг
Б.4		10		ℓ = 901				2			3,40 кг
Б.4		11		ℓ = 1151					2		4,34 кг
Б.4		12		ℓ = 1299	2		2		2		4,90 кг
Б.4		13		ℓ = 799		2					3,01 кг
Б.4		14		ℓ = 1229				2			4,63 кг.
				Масса кг	640	519	680	738	841		
				Марка	Р5	Р6	Р7	Р8	Р9		

3 — 3

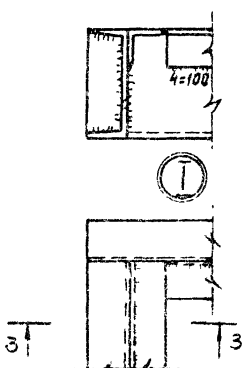

Нач. отд.	Прасолов	
Гл. констр.	Афанин	
Рук. гр.	Михеев	
Проектир.	Михеев	
Исполнил	Денисова	
Н. контр.	Сабава	

ТП 503-1-50.86 - КЖИ-Р5...Р9

Рамы Р5; Р6; Р7; Р8; Р9

Стадия	Масса	Масштаб
Р		
Лист	Листов	

18 КП ГОСТ 2357-79

ГИПРОСПЕЦ г. ЛЕНИНГРАД

Инв. N подл. | Подпись и дата | Взам. инв. N

Инв. N

Копировал

ТИПОВОЙ ПРОЕКТ 503-1-50.86 АЛЬБОМ 3

Инв.№ подл. | Подпись и дата | Взам.инв.№

1—1

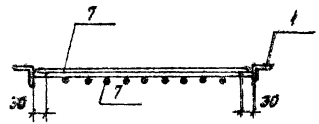

РШ 1

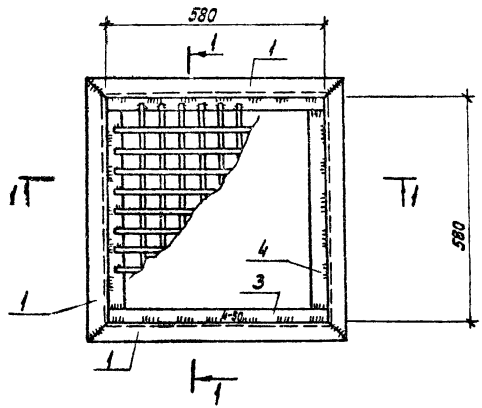

РШ 2

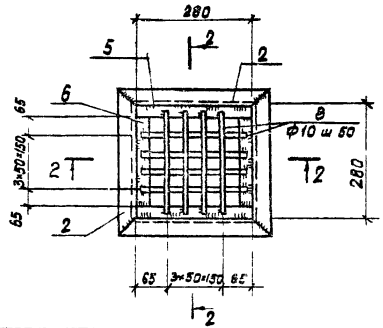

2—2

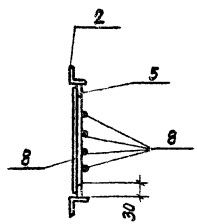

Формат	Зона	Поз.	Обозначение	Наименование	Кол. на испол.			Примечание
				Документация				
			ТП503-1-50.86 — КЖИ-ТИ	Технические требования	X	X		
				Сборочные единицы и детали				
Б4		1		L 50×5 ГОСТ 8509-72 ℓ=680	4			2,56 кг
Б4		2		L 50×5 ГОСТ 8509-72 ℓ=380		4		1,43 кг
Б4		3		– 30×6 ГОСТ 19903-74 ℓ=580	2			0,82 кг
Б4		4		– 30×6 ГОСТ 19903-74 ℓ=520	2			0,73 кг
Б4		5		– 30×6 ГОСТ 19903-74 ℓ=280		2		0,40 кг
Б4		6		– 30×6 ГОСТ 19903-74 ℓ=220		2		0,31 кг
Б4		7		ф10 ГОСТ 2590-71 ℓ=560	18			0,34 кг
Б4		8		ф10 ГОСТ 2590-71 ℓ=260		8		0,16 кг
				Масса, кг	19,5	8,4		
				Марка	РШ1	РШ2		

Нач.отд.	Прасалов		ТП 503-1-50.86 - КЖИ-РШ1; РШ2
Гл.констр.	Афанин		
Рук.груп.	Михеев		Решетки РШ1; РШ2
Проектир.	Михеев		
Исполнил	Мещерякова		
Н.контр.	Себова		

Стадия	Масса	Масштаб
Р		1:10
Лист 1	Лист 1	

ГИПРОДРЕВ г. ЛЕНИНГРАД

Инв.№ | Копировал | Формат А3

Инв. № подл. | Подпись и дата | Взам. инв. №

МС1 ; МС2

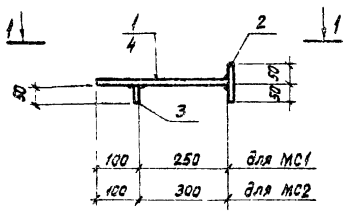

1–1

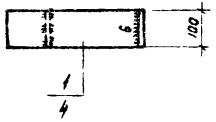

МС3 ; МС4

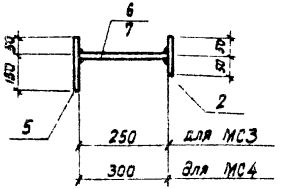

2–2

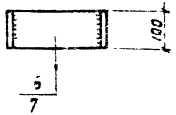

Формат	Зона	Поз.	Обозначение	Наименование	Кол. на испалн.					Примечание
				Документация						
			ТП 503-1-50.86–КЖИ-ТТ1	Технические требования	X	X	X	X		
				Детали						
Б.4		1		– 100×350×8 ГОСТ 19903-74*	1					2.20 кг
Б.4		2		– 100×100×8 то же	1	1	1	1		0.63 кг
Б.4		3		– 50×100×8 то же	1	1				0.31 кг
Б.4		4		– 100×400×8 то же		1				2.51 кг
Б.4		5		– 100×200×8 то же			1	1		1.26 кг
Б.4		6		– 100×250×8 то же			1			1.57 кг
Б.4		7		– 100×300×8 то же				1		1.88 кг
				Масса, кг	3,1	3,4	3,5	3,8		
				Марка	МС1	МС2	МС3	МС4		

Нач. отд	Прасолов		
Гл. констр	Ефимин		
Рук. груп	Михеев		
Проверил	Арнберг		
Исполнил	Мещерякова		
Н. контр.	Сидова		

Инв. №

ТП 503-1-50.86 - КЖИ-МС1...МС4

Изделия соединительные МС1; МС2; МС3; МС4

Стадия	Масса	Масштаб
Р		1:10
Лист 1	Листов 1	

18 КП ГОСТ 23570-79

ГИПРОСЕЛЬЭЛЕКТРОСЕТЬ ЛЕНИНГРАД

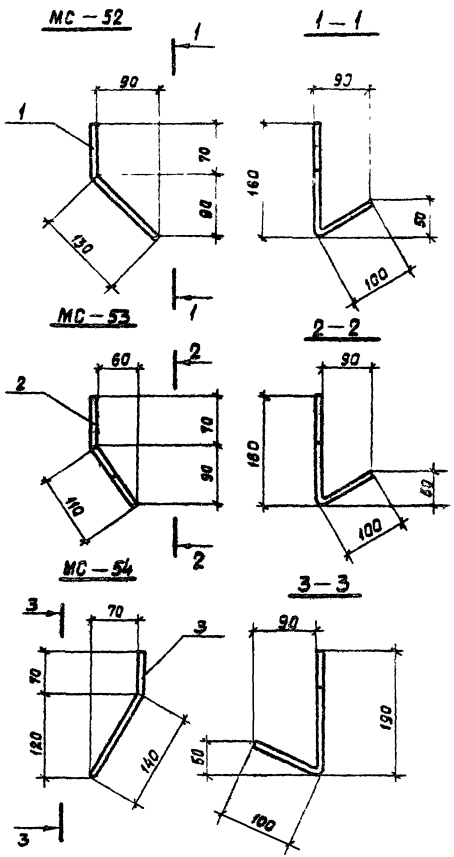

Формат	Зона	Поз	Обозначение	Наименование	Кол. на испол.				Примечание
				Документация					
			192 – 82, Вып 7-1	Техническое описание	X	X	X		
				Детали					
				Круг В12 ГОСТ 2590-71*					
БЧ		1		ℓ = 300	1				0.18 кг
БЧ		2		ℓ = 280		1			0.16 кг
БЧ		3		ℓ = 310			1		0.19 кг
				Марка	МС-52	МС-53	МС-54		

Нач. отд.	Прасолов		
Гл. констр.	Афанин		
Рук. грп.	Сишковская		
Проектир.	Кувакина		
Исполнил	Кувакина		
Н. контр.	Сишковская		

ТП 503-1-50.86 – КЖИ-МС-52...МС-54

Изделия соединительные МС-52... МС-54

Стадия	Масса	Масштаб
Р		
Лист 1	Листов 1	

Ст.3 ГОСТ 535-79

ГИПРОДРЕВ ЛЕНИНГРАД

ТИПОВОЙ ПРОЕКТ 503-1-50.86 АЛЬБОМ 3

Инв.№ подл. | Подпись и дата | Взам. инв.№

МС-55

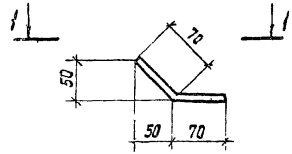

1—1

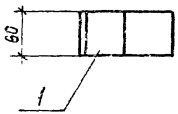

МС-56

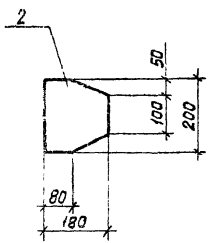

МС-57

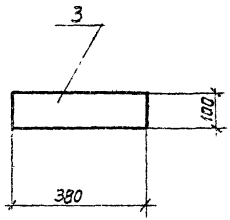

Формат	Зона	Поз.	Обозначение	Наименование	Кол. на испол.				Примечание
				Документация					
			182-82, Вып 7-1	Техническое описание	X	X	X	X	
				Детали					
				Полоса					
Б4		1		Б-6×60 ГОСТ 103-76 ℓ=140	1				0,4 кг
Б4		2		Б-8×180 ГОСТ 103-76 ℓ=200		1			2,26 кг
Б4		3		Б-8×100 ГОСТ 103-76 ℓ=380			1		2,40 кг
				Марка	МС-55	МС-56	МС-57		

Нач. отд.	Прасолов		
Гл. констр.	Афанин		
Рук. груп.	Смирновская		
Проектир.	Кувакина		
Исполнил	Кувакина		
Н. контр.	Смирновская		

ТП 503-1-50.86 - КЖИ-МС-55...МС-57

Изделия соединительные МС-55 ... МС-57

Стадия	Масса	Масштаб
Р		
Лист 1	Листов 1	

Ст 3 ГОСТ 535-79

ГИПРОДРЕВ ЛЕНИНГРАД

Инв.№ | Копировал | Формат А3

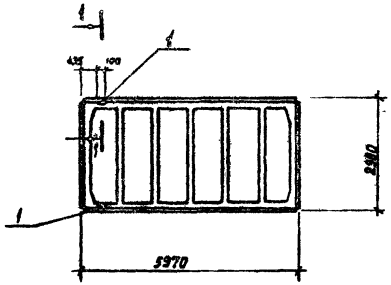

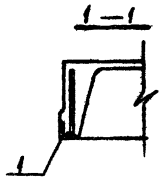

Формат	Зона	Поз	Обозначение	Наименование	Кол	Примечание
				Документация		
			ГОСТ 22701.0-77	Технические условия		
				Сборочные единицы		
			ГОСТ 22701.3-77	Плита ПЛ-3АVт		
				Изделия закладные		
		1	ГОСТ 22701.5-77	М9	2	1,25кг.

Ведомость расхода стали
на дополнительные закладные изделия, кг.

Марка элемента	Арматура класса AIII ГОСТ 5781-82 Ø10	Ø14	Итого	Прокат марки ГОСТ 8509-72	L70×8	Итого	Общий расход
Vт-1	0.6	0.2	0.8		1.7	1.7	2.5

Нач. отд.	Прасолов		
Гл. констр.	Афонин		
Рук. гр.	Михеев		
Проектир.	Михеев		
Исполн.	Денисова		
Н. контр.	Михеев		

ТП 503-1-50.86 - КЖИ-П5

Плита ПЛ-3АVт-1

Стадия	Масса	Масштаб
Р	1750	
Лист 1	Листов 1	

ГИПРОДРЕВ г.ЛЕНИНГРАД

Инв.№ подл. | Подпись и дата | Взам.инв.№

gost.e-ecolog.ru