# ТИПОВОЙ ПРОЕКТ

## 272-14-17

# КОМПЛЕКС РЫНКА В КОНСТРУКЦИЯХ ИИ-04 ТОРГОВОЙ ПЛОЩАДЬЮ 600 КВ. МЕТРОВ, 100 ТОРГОВЫХ МЕСТ

## АЛЬБОМ VII

ИЗДЕЛИЯ МОНОЛИТНЫХ ЖЕЛЕЗОБЕТОННЫХ УЧАСТКОВ
ИЗДЕЛИЯ МЕТАЛЛИЧЕСКИЕ
ИЗДЕЛИЯ ДЕРЕВЯННЫЕ

| | | | | |
|---|---|---|---|---|
| | | | | ПРИВЯЗАН: |
| | | | | |
| | | | | |
| | | | | |
| ИНВ.N | | | | |

17763-07

gost.e-ecolog.ru

Госстрой СССР
ЦЕНТРАЛЬНЫЙ ИНСТИТУТ ТИПОВОГО ПРОЕКТИРОВАНИЯ
Свердловский филиал
620062, г.Свердловск-62, ул.Чебышева, 4
Заказ № 1934 Инв.№ 1763-02 тираж 250
Сдано в печать 9/IV 1981г. цена 1-60

# ТИПОВОЙ ПРОЕКТ
# 272-14-17
# КОМПЛЕКС РЫНКА
# В КОНСТРУКЦИЯХ ИИ-04
# ТОРГОВОЙ ПЛОЩАДЬЮ 600 КВ. МЕТРОВ.
# 100 ТОРГОВЫХ МЕСТ

## АЛЬБОМ VII

### Состав проекта:


| | | | |
|---|---|---|---|
| Альбом I | АС1 | Архитектурно-строительные решения | |
| Альбом II | ТХМ | Технология и механизация | |
| | ХС | Холодоснабжение | |
| | ОВ | Отопление и вентиляция | |
| | ВК | Водопровод и канализация | |
| Альбом III | ЭОМ | Электрическое освещение и силовое электрооборудование | |
| | АУ | Автоматизация устройств инженерного оборудования | |
| | СС | Связь и сигнализация | |
| Альбом IV | АС2 | Витражи | |
| Альбом V | АУИ | Задание заводу на изготовление щитов и пультов | |
| Альбом VI | ИЖ1 | Изделия железобетонные к серии ИИ-04 | |
| Альбом VII | ИЖ2 | Изделия монолитных железобетонных участков | Стр. 1-12. |
| | ИМ | Изделия металлические | Стр. 13-20 |
| | ИД | Изделия деревянные | Стр. 21-40 |
| Альбом VIII ч.1 | СМ | Сметы | |
| Альбом VIII ч.2 | СМ | Сметы | |


### Применённые типовые проекты:

Типовой проект 272-14-16, альбом IX "Нестандартизированное оборудование, инвентарь" (распространяет Свердловский филиал ЦИТП)


Разработан ЦНИИЭП торгово-бытовых зданий и туристских комплексов

Главный инженер института Лепский В.П.

Главный архитектор проекта Рабинович Г.Е.



Технический проект утвержден Госгражданстроем приказ № 265 от 17 октября 1980 г.

Рабочие чертежи введены в действие ЦНИИЭП торгово-бытовых зданий и туристских комплексов приказ № 6 от 23 января 1982 г.


| | | | | |
|---|---|---|---|---|
| | | | | Привязан: |
| | | | | |
| | | | | |
| | | | | |
| | | | | |
| Инв.№ | | | | |

Типовой проект 272-14-17 Альбом VIII

| Обозначение | Наименование | Стр. | Примечание |
|---|---|---|---|
| 272-14-17-ИЖ2.00.00 ДО | Ведомость чертежей | 2 | |
| -01.00 | Рама металлическая РМ1 | 3 | |
| -02.00 | Каркас пространственный КП1 | 3 | |
| -03.00 | Каркас плоский К1 | 4 | |
| -04.00 | Каркас плоский К2 | 4 | |
| -05.00 | Каркас плоский (К3, К4) | 5 | |
| -06.00 | Каркас плоский К-5 | 5 | |
| -07.00 | Сетка (С1, С2) | 6 | |
| -08.00 | Сетка С3 | 6 | |
| -09.00 | Анкер А1 | 7 | |
| -10.00 | Анкер А2 | 7 | |
| -11.00 | Анкер (А3, А4, А6) | 8 | |
| -12.00 | Анкер А5 | 9 | |
| -13.00 | Анкер А7 | 9 | |
| -14.00 | Анкер А8 | 10 | |
| -15.00 | Изделие закладное (ЗД1, ЗД2, ЗД4...ЗД6, ЗД8) | 11 | |
| -16.00 | Изделие закладное ЗД3 | 12 | |
| -17.00 | Изделие закладное ЗД7 | 12 | |
| -18.00 | Изделие закладное ЗД9 | 8 | |

Согласовано

Инв. № подл. | Подпись и дата | Взам. инв. №

Привязан

Инв. №

| | | |
|---|---|---|
| Рук. маст. | Колчин | |
| Гл. инж. м. | Линецкий | |
| ГАП | Рабинович | |
| ГИП | Каледина | |
| Рук. гр. инж. | Ковальская | |
| Разраб. | Горень | |
| Проверил | Каледина | |
| Н. контр. | Гаврова | |

272-14-17-ИЖ2.00.00 ДО

Ведомость чертежей

| Стадия | Лист | Листов |
|---|---|---|
| | | |

ЦНИИЭП Торгово-бытовых зданий и туристских комплексов г. Москва

17763-07

Типовой проект 272-14-17 Альбом VII

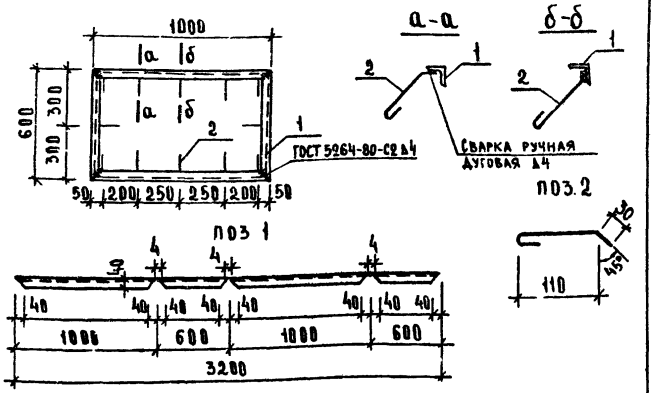


| Формат | Зона | Поз. | Обозначение | Наименование | Кол. | Примечание |
|---|---|---|---|---|---|---|
| | | | | Детали | | Масса ед. кг |
| Б4 | 1 | | 272-14-17-ИЖ2-01.01 | L40×4, ГОСТ 8509-72*, ℓ=3200 | 1 | 7.75 |
| Б4 | 2 | | -01.02 | ФБАI, ГОСТ 5781-75, ℓ=200 | 12 | 0.044 |

Привязан

Инв.№

272-14-17-ИЖ2-01.00

Рама металлическая РМ1

| | | | Стадия | Масса | Масштаб |
|---|---|---|---|---|---|
| Рук.маст | Кацин | | Р | 8.28 | |
| Гл.инж.м | Линецкий | | Лист | Листов 1 | |
| ГАП | Рабинович | | | | |
| ГИП | Калеидина | | ЦНИИЭП торгово-бытовых зданий и туристских комплексов г. Москва | | |
| Рук.грин | Ковальская | | | | |
| Разраб | Ларина | | | | |
| Провер | Высочин | | | | |
| Н.контр | Лаврова | | | | |

Типовой проект 272-14-17 Альбом VII

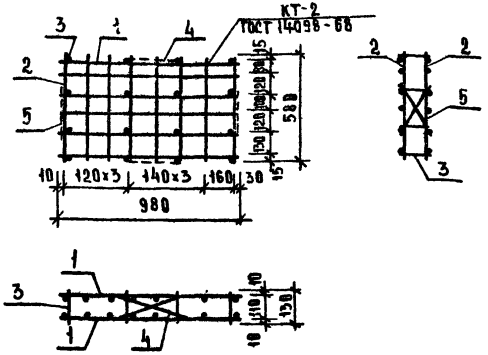


| Формат | Зона | Поз. | Обозначение | Наименование | Кол. | Примечание |
|---|---|---|---|---|---|---|
| | | | | Детали | | Масса ед. кг |
| Б4 | 1 | | 272-14-17-ИЖ2-02.01 | ФВАI, ГОСТ 5781-75, ℓ=980 | 12 | 0.388 |
| Б4 | 2 | | -02.02 | ℓ=580 | 16 | 0.230 |
| Б4 | 3 | | -02.03 | ℓ=130 | 16 | 0.052 |
| Б4 | 4 | | -02.04 | ℓ=380 | 4 | 0.150 |
| Б4 | 5 | | -02.05 | ℓ=300 | 4 | 0.120 |

Привязан

Инв.№

272-14-17-ИЖ2-02.00

Каркас пространственный КП1

| | | | Стадия | Масса | Масштаб |
|---|---|---|---|---|---|
| Рук.маст | Кацин | | Р | 10.3 | 1:20 |
| Гл.инж.м | Линецкий | | Лист | Листов 1 | |
| ГАП | Рабинович | | | | |
| ГИП | Калеидина | | ЦНИИЭП торгово-бытовых зданий и туристских комплексов г. Москва | | |
| Рук.грин | Ковальская | | | | |
| Разраб | Ларина | | | | |
| Провер. | Высочин | | | | |
| Н.контр. | Лаврова | | | | |

Согласовано

Инв.№ подл. | Подпись и дата | Взам.инв.№

77763-07

Типовой проект 272-14-17 Альбом VII

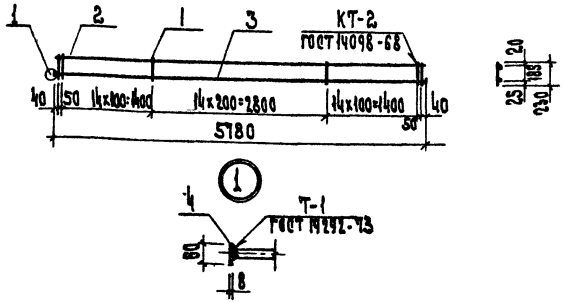


| Формат | Зона | Поз. | Обозначение | Наименование | Кол. | Примечание |
|---|---|---|---|---|---|---|
| | | | | Детали | | Масса ед., кг |
| Б.4 | | 1 | 272-14-17-ИЖ2-03.01 | ф6 АI, ГОСТ 5781-75, ℓ=230 | 45 | 0.05 |
| Б.4 | | 2 | -03.02 | ф12 АI, ГОСТ 5781-75, ℓ=5780 | 1 | 5.13 |
| Б.4 | | 3 | -03.03 | ф22 АIII, ГОСТ 5781-75, ℓ=5780 | 1 | 17.16 |
| Б.4 | | 4 | -03.04 | -8×60, ГОСТ 103-76, ℓ=60 | 2 | 0.23 |

Согласовано:

Инв. № подл. | Подп. и дата | Взам. инв. №

Привязан

Инв. №

272-14-17-ИЖ2-03.00

| | | |
|---|---|---|
| Рук. маст. | Колчин | |
| Гл. инж. м. | Линецкий | |
| Гл. инж. | Рабинович | |
| Гл. инж. | Каледина | |
| Рук. гр. инж. | Ковальская | |
| Разраб. | Горенц | |
| Провер. | Каледина | |
| Н. контр. | Лаврова | |

Каркас плоский К1

| Стадия | Масса | Масшт. |
|---|---|---|
| Р | 25.0 | |

Лист | Листов 1

ЦНИИЭП г. Москва — Торгово-бытовых зданий и туристских комплексов



Типовой проект 272-14-17 Альбом VII

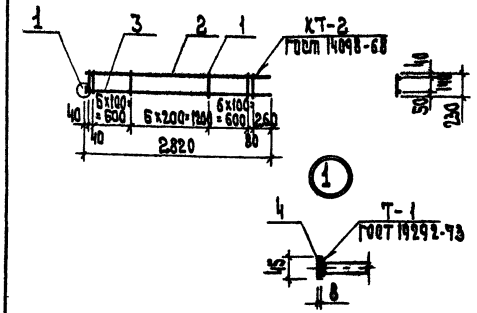


| Формат | Зона | Поз. | Обозначение | Наименование | Кол. | Примечание |
|---|---|---|---|---|---|---|
| | | | | Детали | | Масса ед., кг |
| Б.4 | | 1 | 272-14-17-ИЖ2-04.01 | ф6 АI, ГОСТ 5781-75, ℓ=230 | 21 | 0.05 |
| Б.4 | | 2 | -04.02 | ф10 АI, ГОСТ 5781-75, ℓ=2820 | 1 | 1.74 |
| Б.4 | | 3 | -04.03 | ф18 АIII, ГОСТ 5781-75, ℓ=2820 | 1 | 5.64 |
| Б.4 | | 4 | -04.04 | -8×45, ГОСТ 103-76, ℓ=45 | 1 | 0.13 |

Согласовано:

Инв. № подл. | Подп. и дата | Взам. инв. №

Привязан

Инв. №

272-14-17-ИЖ2-04.00

| | | |
|---|---|---|
| Рук. маст. | Колчин | |
| Гл. инж. м. | Линецкий | |
| Гл. инж. | Рабинович | |
| Гл. инж. | Каледина | |
| Рук. гр. инж. | Ковальская | |
| Разраб. | Горенц | |
| Провер. | Каледина | |
| Н. контр. | Лаврова | |

Каркас плоский К2

| Стадия | Масса | Масшт. |
|---|---|---|
| Р | 8.56 | |

Лист | Листов 1

ЦНИИЭП г. Москва — Торгово-бытовых зданий и туристских комплексов

17763-07

Типовой проект 272-14-17 Альбом VII

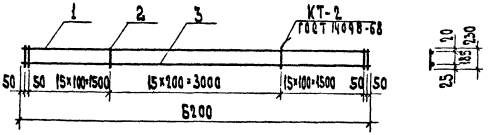


| Формат | Зона | Поз. | Обозначение | Наименование | Кол. | Примечание |
|---|---|---|---|---|---|---|
| | | | | Детали | | Масса ед., кг |
| | | | 272-14-17-ИЖ2-05.00 | К3 | | 33.69 |
| | | 1 | 272-14-17-ИЖ2-05.01 | ф12 АI, ГОСТ 5781-75, ℓ=6200 | 1 | 5.50 |
| | | 2 | -05.02 | ф8 АI, ГОСТ 5781-75, ℓ=230 | 48 | 0.09 |
| | | 3 | -05.03 | ф25 АIII, ГОСТ 5781-75, ℓ=6200 | 1 | 23.87 |
| | | | 272-14-17-ИЖ2-05.00-01 | К4 | | 26.38 |
| | | 1 | 272-14-17-ИЖ2-05.01 | ф12 АI, ГОСТ 5781-75, ℓ=6200 | 1 | 5.50 |
| | | 2 | 272-14-17-ИЖ2-05.01-01 | ф6 АI, ГОСТ 5781-75, ℓ=230 | 48 | 0.05 |
| | | 3 | 272-14-17-ИЖ2-05.02-01 | ф22 АIII, ГОСТ 5781-75, ℓ=6200 | 1 | 18.48 |

Согласовано:

Взам. инв. N

Инв. N подл. | Подп. и дата

Привязан

Инв. N

272-14-17-ИЖ2-05.00

| | | |
|---|---|---|
| Рук. маст. | Колчин | |
| Гл. инж. м. | Линецкий | |
| Гл. | Рабинович | |
| Гл. | Каледина | |
| Рук. гр. | Ковальская | |
| Разраб. | Горенко | |
| Пров. | Каледина | |
| Н. контр. | Лаврова | |

Каркас плоский (К3, К4)

| Стадия | Масса | Масшт. |
|---|---|---|
| Р | | 1:50 |

Лист | Листов 1

ЦНИИЭП г. Москва — Торгово-бытовых зданий и предприятий

Типовой проект 272-14-17 Альбом VII

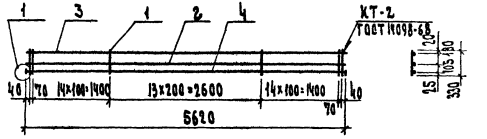


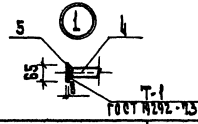


| Формат | Зона | Поз. | Обозначение | Наименование | Кол. | Примечание |
|---|---|---|---|---|---|---|
| | | | | Детали | | Масса ед., кг |
| Б.4 | | 1 | 272-14-17-ИЖ2-06.01 | ф8 АI, ГОСТ 5781-75, ℓ=330 | 42 | 0.13 |
| Б.4 | | 2 | -06.02 | ф8 АI, ГОСТ 5781-75, ℓ=5620 | 1 | 2.22 |
| Б.4 | | 3 | -06.03 | ф12 АI, ГОСТ 5781-75, ℓ=5620 | 1 | 4.99 |
| Б.4 | | 4 | -06.04 | ф25 АIII, ГОСТ 5781-75, ℓ=5620 | 1 | 21.67 |
| Б.4 | | 5 | -07.05 | -8×65, ГОСТ 103-76, ℓ=65 | 2 | 0.26 |

Согласовано:

Взам. инв. N

Инв. N подл. | Подп. и дата

Привязан

Инв. N

272-14-17-ИЖ2-06.00

| | | |
|---|---|---|
| Рук. маст. | Колчин | |
| Гл. инж. м. | Линецкий | |
| Гл. | Рабинович | |
| Гл. | Каледина | |
| Рук. гр. | Ковальская | |
| Разраб. | Горенко | |
| Пров. | Каледина | |
| Н. контр. | Лаврова | |

Каркас плоский К5

| Стадия | Масса | Масшт. |
|---|---|---|
| Р | 34.86 | |

Лист | Листов 1

ЦНИИЭП г. Москва — Торгово-бытовых зданий и предприятий

17763-07

Типовой проект 272-14-17 Альбом VII

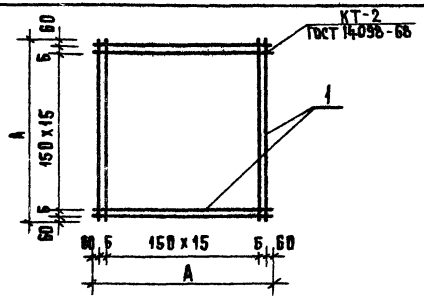


| Формат | Зона | Поз. | Обозначение | Наименование | Кол. | Примечание |
|---|---|---|---|---|---|---|
| | | | | Детали | | |
| Б4 | | 1 | 272-14-17-ИЖ2-0701 | ф16А III; ГОСТ 5781-75; ℓ=2370 | 32 | |
| Б4 | | 1 | -0701-01 | ф16А III; ГОСТ 5781-75; ℓ=2370 | 36 | |

| Обозначение | Марка | Размеры мм А | Размеры мм Б | | Масса, кг |
|---|---|---|---|---|---|
| 272-14-17-ИЖ2-0700 | С 1 | 2370 | | | 120 |
| -01 | С 2 | 2570 | 160 | | 146 |

Привязан

Инв. №

Согласовано

Инв. № подл. | Подпись и дата | Взам. инв. №

| | | | |
|---|---|---|---|
| Рук. гр. | Колчин | | |
| Гл. инж. пр. | Линецкий | | |
| РАП | Рабинович | | |
| ГИП | Каледнна | | |
| Рук. группы | Ковальская | | |
| Разраб. | Молодина | | |
| Проверил | Ковальская | | |
| Н. контр. | Высочин | | |

272-14-17-ИЖ2-0700

Сетка (С1, С2)

| Стадия | Масса | Масштаб |
|---|---|---|
| Р | | 1:50 |
| Лист | Листов 1 | |

ЦНИИЭП торгово-бытовых зданий и предприятий комплексов г. Москва

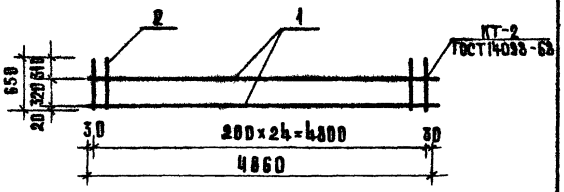


| Формат | Зона | Поз. | Обозначение | Наименование | Кол. | Примечание |
|---|---|---|---|---|---|---|
| | | | | Детали | | |
| Б4 | | 1 | 272-14-17-ИЖ2-0801 | ф18А III; ГОСТ 5781-75; ℓ=4860 | 2 | |
| Б4 | | 2 | -0802 | ф18А III; ГОСТ 5781-75; ℓ=650 | 25 | |

Привязан

Инв. №

Согласовано

Инв. № подл. | Подпись и дата | Взам. инв. №

| | | | |
|---|---|---|---|
| Рук. гр. | Колчин | | |
| Гл. инж. пр. | Линецкий | | |
| РАП | Рабинович | | |
| ГИП | Каледнна | | |
| Рук. группы | Ковальская | | |
| Разраб. | Молодина | | |
| Проверил | Ковальская | | |
| Н. контр. | Высочин | | |

272-14-17-ИЖ2-0800

Сетка С3

| Стадия | Масса | Масштаб |
|---|---|---|
| Р | 16,2 | |
| Лист | Листов 1 | |

ЦНИИЭП торгово-бытовых зданий и предприятий комплексов г. Москва

17763-07

Копировал Сусова Формат А1

Типовой проект 272-14-17 Альбом VIII

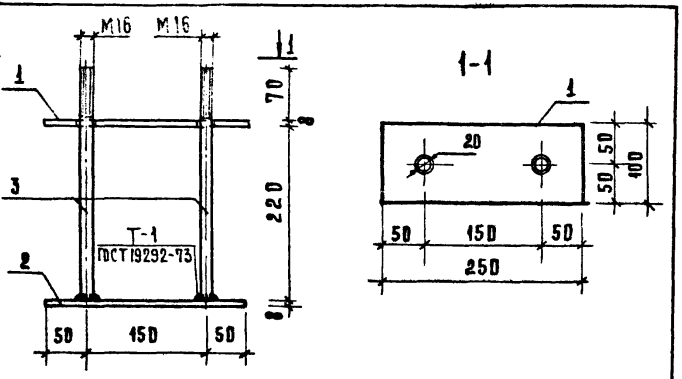


| Формат | Зона | Поз. | Обозначение | Наименование | Кол. | Примечан. |
|---|---|---|---|---|---|---|
| | | | | Детали | | Масса ед., кг |
| Б.4 | | 1 | 272-14-17-ИЖ 2-09.01 | -8х100; ГОСТ 103-76, ℓ=250 | 1 | 1.57 |
| Б.4 | | 2 | -09.02 | -8х100; ГОСТ 103-76, ℓ=250 | 1 | 1.57 |
| Б.4 | | 3 | -09.03 | ф16А I, ГОСТ 5781-75, ℓ=298 | 2 | 0.47 |

Привязан

Инв. №

| | | | | | |
|---|---|---|---|---|---|
| Рук. маст. | Колчин | 272-14-17-ИЖ 2-09.00 | | | |
| Гл. инж. м. | Линецкий | Анкер А1 | Стадия | Масса | Масштаб |
| ГАП | Рабинович | | Р | 4,08 | 1:5 |
| ГИП | Каледнна | | Лист | Листов 1 | |
| Рук. группы | Ковальская | | ЦНИИЭП торгово-бытовых зданий и туристских комплексов г. Москва | | |
| Разраб. | Борисова | | | | |
| Проверил | Каледнна | | | | |
| Н. контр. | Высочин | | | | |

Согласовано:

Инв. № подл. | Подпись и дата | Взам. инв. №

Типовой проект 272-14-17 Альбом VIII

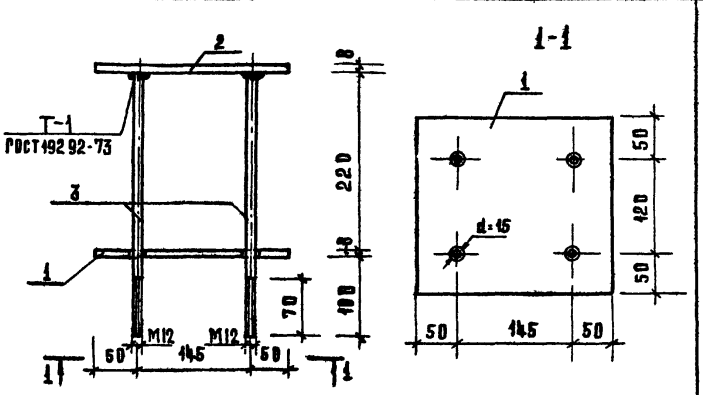


| Формат | Зона | Поз. | Обозначение | Наименование | Кол. | Примечан. |
|---|---|---|---|---|---|---|
| | | | | Детали | | Масса ед., кг |
| Б.4 | | 1 | 272-14-17-ИЖ 2-10.01 | -8х220; ГОСТ 82-70*, ℓ=245 | 1 | 1,56 |
| Б.4 | | 2 | -10.02 | -8х220; ГОСТ 103-76, ℓ=245 | 1 | 1,56 |
| Б.4 | | 3 | -10.03 | ф12А I, ГОСТ 5781-75, ℓ=336 | 4 | 0,30 |

Привязан

Инв. №

| | | | | | |
|---|---|---|---|---|---|
| Рук. маст. | Колчин | 272-14-17-ИЖ 2-10.00 | | | |
| Гл. инж. м. | Линецкий | Анкер А2 | Стадия | Масса | Масштаб |
| ГАП | Рабинович | | Р | 4,32 | 1:5 |
| ГИП | Каледнна | | Лист | Листов 1 | |
| Рук. группы | Ковальская | | ЦНИИЭП торгово-бытовых зданий и туристских комплексов г. Москва | | |
| Разраб. | Борисова | | | | |
| Проверил | Каледнна | | | | |
| Н. контр. | Высочин | | | | |

Согласовано:

Инв. № подл. | Подпись и дата | Взам. инв. №

17763-07

Копировал Сусова Формат А1

Типовой проект 272-14-17 Альбом VII

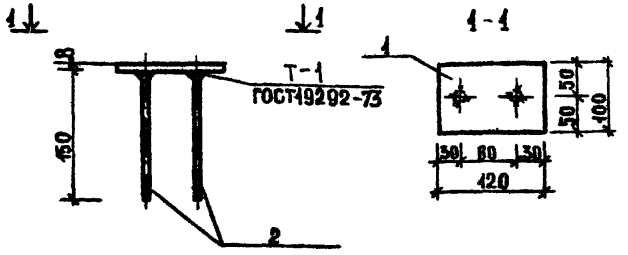


| Формат | Зона | Поз. | Обозначение | Наименование | Кол | Примечание |
|---|---|---|---|---|---|---|
| | | | | Детали | | Масса ед., кг |
| Б4 | | 1 | 272-14-17-ИЖ 2-18.01 | -8-400; ГОСТ 103-76, ℓ=120 | 1 | 0,91 |
| Б4 | | 2 | -18.02 | ⌀8 AIII ГОСТ 5781, ℓ=150 | 2 | 0,06 |

Привязан

Инв. №

| | | | |
|---|---|---|---|
| Гук маст | Колчин | | |
| Га инж. м | Линецкий | | |
| ГАП | Рабинович | | |
| ГИП | Каледнна | | |
| Рук гр. ИЗ | Ковальская | | |
| Разраб. | Борисова | | |
| Провер. | Ковальская | | |
| Н. контр. | Аврова | | |

272-14-17-ИЖ 2-18.00

Изделие закладное
ЗД 9

| Стадия | Масса | Масштаб |
|---|---|---|
| Р | 4,03 | 1:5 |
| Лист | Листов 1 | |

ЦНИИЭП г. Москва — Торгово-бытовых зданий и туристских комплексов

Согласовано:

Инв. № подл. | Подпись и дата | Взам. инв. №

Типовой проект 272-14-17 Альбом VII

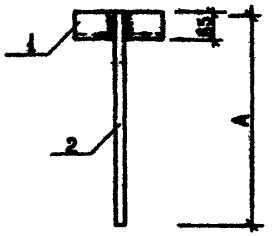


Сварка ручная дуговая Δ6

| Формат | Зона | Поз. | Обозначение | Наименование | Кол | Примечание |
|---|---|---|---|---|---|---|
| | | | | Детали | | Масса ед., кг |
| | | | 272-14-17-ИЖ 2-11.00 | Анкер, А3 | | |
| Б4 | | 1 | -11.01 | L 63×5, ГОСТ 8509-72*, ℓ=200 | 1 | 0,962 |
| Б4 | | 2 | -11.02 | ⌀16 AI ГОСТ 5781-75, ℓ=840 | 1 | 1,422 |
| | | | -11.00-01 | Анкер, А4 | | |
| Б4 | | 1 | -11.01-01 | L 63×5, ГОСТ 8509-72*, ℓ=200 | 1 | 0,962 |
| Б4 | | 2 | -11.02-01 | ⌀16 AI ГОСТ 5781-75, ℓ=1740 | 1 | 2,501 |
| | | | -11-00-02 | Анкер, А6 | | |
| Б4 | | 1 | -11-01-02 | L 63×5, ГОСТ 8509-72,* ℓ=200 | 1 | 0,962 |
| Б4 | | 2 | -11-02-02 | ⌀12 AI ГОСТ 5781-75, ℓ=525 | 1 | 0,829 |

| Обозначение | Марка элемента | А, мм | Масса ед., кг |
|---|---|---|---|
| 272-14-17-ИЖ2-11.00 | А3 | 840 | 2,384 |
| -01 | А4 | 1740 | 3,463 |
| -02 | А6 | 525 | 1,791 |

Привязан

Инв. №

| | | | |
|---|---|---|---|
| Рук. маст | Колчин | | |
| Га ин. м. | Линецкий | | |
| ГАП | Рабинович | | |
| ГИП | Каледнна | | |
| Рук гр ИЗ | Ковальская | | |
| Разраб. | Борисова | | |
| Провер. | Ковальская | | |
| Н. контр. | Аврова | | |

272-14-17-ИЖ 2-11.00

Анкер (А3, А4, А6)

| Стадия | Масса | Масштаб |
|---|---|---|
| Р | | 1:10 |
| Лист | Листов 1 | |

ЦНИИЭП г. Москва — Торгово-бытовых зданий и туристских комплексов

17763-07

Типовой проект 272-14-17 Альбом VIII

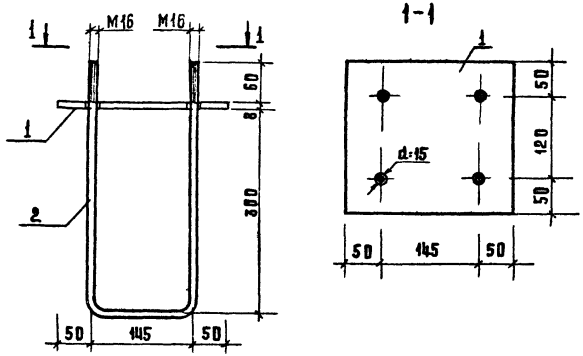


| Формат | Зона | Поз. | Обозначение | Наименование | Кол. | Примеч. |
|---|---|---|---|---|---|---|
| | | | | Детали | | Масса ед. кг |
| Б4 | | 1 | 272-14-17-ИЖ2-12.01 | -8×220; ГОСТ 82-70* ℓ=245 | 1 | 3.34 |
| Б4 | | 2 | -12.02 | ф12АI; ГОСТ 5781-75 ℓ=736 | 1 | 0.66 |

Сварка ручная дуговая А6

Привязан

Инв. №

272-14-17-ИЖ2-12.00

| | | |
|---|---|---|
| Рук. маст. | Колчин | |
| Гл. инж. м. | Линецкий | |
| ГАП | Рабинович | |
| ГИП | Каледина | |
| Рук. группы | Ковальская | |
| Разраб. | Борисова | |
| Провер. | Каледина | |
| Н. контр. | Высочин | |

Анкер А5

| Стадия | Масса | Масштаб |
|---|---|---|
| Р | 4,00 | 1:5 |
| Лист | Листов 1 | |

ЦНИИЭП торговых зданий и туристских комплексов г. Москва

Согласовано

Инв. № подл. | Подпись и дата | Взам. инв. №

Копировал Сусова Формат А4

Типовой проект 272-14-17 Альбом VIII

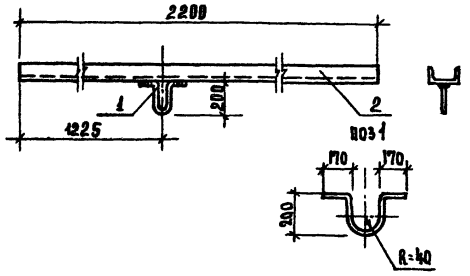


| Формат | Зона | Поз. | Обозначение | Наименование | Кол. | Примечание |
|---|---|---|---|---|---|---|
| | | | | Детали | | Масса ед. кг |
| Б4 | | 1 | 272-14-17-ИЖ2-13.01 | ф16АI, ГОСТ 5781-75 ℓ=850 | 1 | 1,34 |
| Б4 | | 2 | -13.02 | Ст2, ГОСТ 8240-72, ℓ=2200 | 1 | 22,88 |

Сварка ручная дуговая А6

Привязан

Инв. №

272-14-17-ИЖ2-13.00

| | | |
|---|---|---|
| Рук. маст. | Колчин | |
| Гл. инж. м. | Линецкий | |
| ГАП | Рабинович | |
| ГИП | Каледина | |
| Рук. группы | Ковальская | |
| Разраб. | Горень | |
| Провер. | Каледина | |
| Н. контр. | Высочин | |

Анкер А7

| Стадия | Масса | Масштаб |
|---|---|---|
| Р | 24,22 | 1:20 |
| Лист | Листов 1 | |

ЦНИИЭП торговых зданий и туристских комплексов г. Москва

Согласовано

Инв. № подл. | Подпись и дата | Взам. инв. №

11763-07

Копировал Сусова Формат А4

Типовой проект Альбом VII

Согласовано:

Инв. N подл. | Подп. и дата | Взам. инв. N

| Стадия | Масса | Масшт. |
|---|---|---|
| | | |

Лист | Листов

ЦНИИЭП г. Москва — Торгово-бытовых зданий и туристских комплексов

Типовой проект 272-14-17 Альбом VII

Согласовано:

Инв. N подл. | Подп. и дата | Взам. инв. N

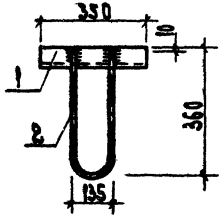


| Формат | Зона | Поз. | Обозначение | Наименование | Кол. | Примечание |
|---|---|---|---|---|---|---|
| | | | | Детали | | Масса ед. кг |
| Б4 | | 1 | 272-14-17-ИЖ2-14.01 | L 63×5, ГОСТ 8509-72*, ℓ=350 | 1 | 1.690 |
| Б4 | | 2 | -14.02 | ф16 АI, ГОСТ 5781-75, ℓ=840 | 1 | 1.110 |

Сварка ручная дуговая А6

272-14-17-ИЖ2-14.00

| | | |
|---|---|---|
| Рук. маст. | Колчин | |
| Гл. инж. | Линецкий | |
| ГАП | Рабинович | |
| ГИП | Каледина | |
| Рук. гр. ин. | Ковальская | |
| Разраб. | Горенб | |
| Провер. | Каледина | |
| Н. контр. | Высочин | |

Анкер А8

| Стадия | Масса | Масшт. |
|---|---|---|
| Р | 2.80 | 1:10 |

Лист | Листов 1

ЦНИИЭП г. Москва — Торгово-бытовых зданий и туристских комплексов

17763-07

Типовой проект 272-11-17 Альбом VII

Согласовано:

Инв.№подл. | Подпись и дата | Взам.инв.№

1-1

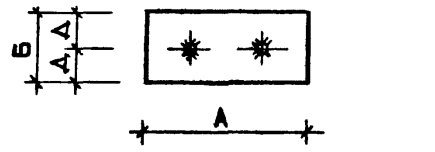


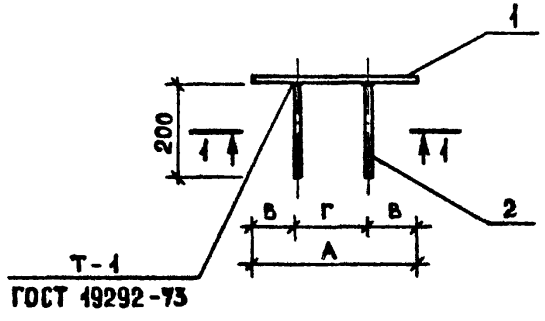


| Формат | Зона | Поз. | Обозначение | Наименование | Кол на исполнение 272-14-17-ИЖ2-15.00 -00 | -01 | -02 | -03 | -04 | -05 | Примечание |
|---|---|---|---|---|---|---|---|---|---|---|---|
| | | | | Детали | | | | | | | |
| | | 1 | 272-14-17-ИЖ2-15.01 | -10×150; ГОСТ 103-76; ℓ=300 | 1 | | | | | | |
| | | 2 | -15.02 | ⌀10 А III; ГОСТ 5781-75; ℓ=200 | 2 | | | | | | |
| | | 1 | -15.01-01 | -10×150; ГОСТ 103-76; ℓ=350 | | 1 | | | | | |
| | | 2 | -15.02-01 | ⌀10 А III; ГОСТ 5781-75; ℓ=200 | | 2 | | | | | |
| | | 1 | -15.01-02 | -10×120; ГОСТ 103-76; ℓ=350 | | | 1 | | | | |
| | | 2 | -15.02-02 | ⌀10 А III; ГОСТ 5781-75; ℓ=200 | | | 2 | | | | |
| | | 1 | -15.01-03 | -10×100; ГОСТ 103-76; ℓ=230 | | | | 1 | | | |
| | | 2 | -15.02-03 | ⌀10 А III; ГОСТ 5781-75; ℓ=200 | | | | 2 | | | |
| | | 1 | -15.01-04 | -10×100; ГОСТ 103-76; ℓ=180 | | | | | 1 | | |
| | | 2 | -15.02-04 | ⌀10 А III; ГОСТ 5781-75; ℓ=200 | | | | | 2 | | |
| | | 1 | -15.01-05 | -10×120; ГОСТ 103-76; ℓ=300 | | | | | | 1 | |
| | | 2 | -15.02-05 | ⌀10 А III; ГОСТ 5781-75; ℓ=200 | | | | | | 2 | |

| Обозначение | Марка | Размеры, мм А | Б | В | Г | Д | | Масса кг |
|---|---|---|---|---|---|---|---|---|
| 272-14-17-ИЖ2-15.00 | ЗД 1 | 300 | 150 | 70 | 160 | 75 | | 3,79 |
| -01 | ЗД 2 | 350 | 150 | 100 | 150 | 75 | | 4,37 |
| -02 | ЗД 4 | 350 | 120 | 100 | 150 | 60 | | 3,55 |
| -03 | ЗД 5 | 230 | 100 | 40 | 150 | 50 | | 2,06 |
| -04 | ЗД 6 | 180 | 100 | 40 | 100 | 50 | | 1,19 |
| -05 | ЗД 8 | 300 | 120 | 70 | 160 | 60 | | 3,08 |

Привязан

Инв.№

| | | |
|---|---|---|
| Рук.М. | Колчин | |
| Гл.инж.М. | Айнецкий | |
| ГАП | Рабинович | |
| ГИП | Каледина | |
| Рук.гр.инж. | Ковальская | |
| Разраб. | Молодина | |
| Пр.пер. | Ковальская | |
| Н.конт. | Лаврова | |

272-14-17-ИЖ2-15.00

Изделие закладное (ЗД 1, ЗД 2, ЗД 4 ... ЗД 6; ЗД 8)

| Стадия | Масса | Масштаб |
|---|---|---|
| Р | | |
| Лист | Листов 1 | |

ЦНИИЭП торгово-бытовых зданий и туристских комплексов г. Москва

17763-07

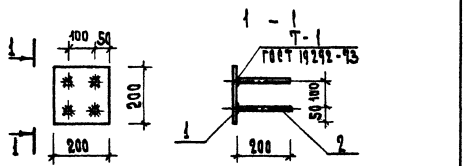


| Формат | Зона | Поз. | Обозначение | Наименование | Кол. | Примечание |
|---|---|---|---|---|---|---|
| | | | | Детали | | |
| Б4 | | 1 | 272-14-17-ИМ2-16.01 | -10×200; ГОСТ 103-76; ℓ=200 | 1 | |
| Б4 | | 2 | -16.02 | ф10АIII; ГОСТ 5781-75; ℓ=200 | 4 | |

Привязан

Инв. N

272-14-17-ИМ2-16.00

| | | | |
|---|---|---|---|
| Рук. маст. | Колчин | | |
| Гл. инж. м. | Синецкий | | |
| Гл. ар. | Рабинович | | |
| Гл. к. | Калерина | | |
| Рук. гр. инж. | Ковальская | | |
| Разраб. | Калеанина | | |
| Провер. | Высочин | | |

Изделие закладное
ЗД3

| Стадия | Масса | Масшт. |
|---|---|---|
| Р | 3.63 | 1:10 |
| Лист | Листов 1 | |

ЦНИИЭП г. Москва

Торгово-выставочное акционерное общество Росстройкомплект

Инв. N подл. | Подп. и дата | Взам. инв. N



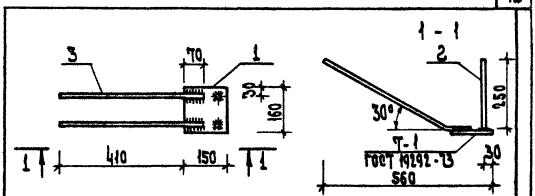


Сварка ручная дуговая Δ6

| Формат | Зона | Поз. | Обозначение | Наименование | Кол. | Примечание |
|---|---|---|---|---|---|---|
| | | | | Детали | | |
| Б4 | | 1 | 272-14-17-ИМ2-17.01 | -10×150; ГОСТ 103-76; ℓ=160 | 1 | |
| Б4 | | 2 | -17.02 | ф10АIII; ГОСТ 5781-75; ℓ=250 | 2 | |
| Б4 | | 3 | -17.03 | ф10АIII; ГОСТ 5781-75; ℓ=550 | 2 | |

Привязан

Инв. N

272-14-17-ИМ2-17.00

| | | | |
|---|---|---|---|
| Рук. маст. | Колчин | | |
| Гл. инж. м. | Синецкий | | |
| Гл. ар. | Рабинович | | |
| Гл. к. | Калерина | | |
| Рук. гр. инж. | Ковальская | | |
| Разраб. | Молодькина | | |
| Провер. | Калеанина | | |
| Н. контр. | Высочин | | |

Изделие закладное
ЗД7

| Стадия | Масса | Масшт. |
|---|---|---|
| Р | 12.88 | 1:10 |
| Лист | Листов 1 | |

ЦНИИЭП г. Москва

Торгово-выставочное акционерное общество Росстройкомплект

Инв. N подл. | Подп. и дата | Взам. инв. N

Типовой проект 272-14-17 Альбом VII

| Обозначение | Наименование | стр. | примечание. |
|---|---|---|---|
| 272-14-17-ИМ-00.00 А0 | Ведомость чертежей | 13 | |
| 272-14-17-ИМ-01.00 | Лестница металлическая МЛ1 | 14 | |
| -02.00 | Кронштейн КР1 | 14 | |
| -03.00 | Кольцо стальное СК1 | 15 | |
| -04.00 | Кольцо стальное СК2 | 15 | |
| -05.00 | Калитка М1 | 16 | |
| -06.00 | Рама МР1 | 17 | |
| -07.00 | Поддон МП1 | 18 | |
| -08.00 | Лестница металлическая (пожарно- | 19 | |
| | -эвакуационная) МЛ2. | | |
| -09.00 | Кронштейн КР2 | 20 | |
| -10.00 | Рама МР2 | 20 | |
| -11.00 | Зонт | 18 | |
| | | | |
| | | | |

| | | |
|---|---|---|
| Рук. маст | Колчин | |
| Гл. инж. м | Линецкий | |
| ГАП | Рабинович | |
| ГИП | Каледина | |
| Рук. гр. ИОС | Ковальская | |
| Разраб | Борисова | |
| Провер. | Ковальская | |
| Н. контр. | Лаврова | |

Привязан

Инв. №

272-14-17-ИМ-00.00 А0

Ведомость чертежей

| Стадия | Лист | Листов |
|---|---|---|
| Р | | |

ЦНИИЭП торгово-бытовых зданий и туристских комплексов г. Москва

Согласовано

Инв. № подл. | Подп. и дата | Взам. инв. №

17763-07

Типовой проект 272-14-17 Альбом VII

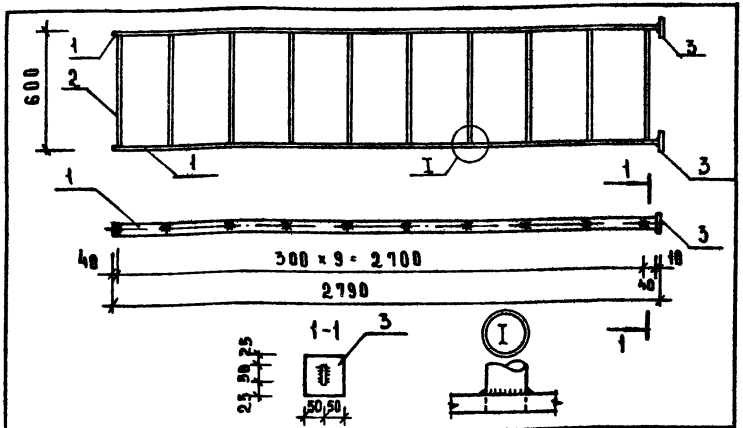


| Формат | Зона | Поз. | Обозначение | Наименование | Кол | Примечание |
|---|---|---|---|---|---|---|
| | | | | Детали | | Масса ед. кг |
| БЧ | | 1 | 272-14-17-ИМ-01.01 | -10×50; ГОСТ 103-76; ℓ=2780 | 2 | 18.9 |
| БЧ | | 2 | -01.02 | ф18; ГОСТ 2590-71; ℓ=600 | 18 | 1.2 |
| БЧ | | 3 | -01.03 | -10×100; ГОСТ 103-76; ℓ=100 | 2 | 0.8 |

1. Сварные швы - по ГОСТ 5264-80
2. Катет шва - по наименьшей толщине свариваемых элементов
3. Диаметр отверстий для крепления прутков - 20мм, сверлить.

Привязан

Инв. №

Согласовано

Инв. № подл. | Подпись и дата | Взам. инв. №

| | | |
|---|---|---|
| Рук. маст | Колчин | |
| Гл. инж. м | Линецкий | |
| ГАП | Рабинович | |
| ГИП | Каледина | |
| Рук. гр. | Ковальская | |
| Разраб | Борисова | |
| Провер | Каледина | |
| Н. контр | Аврова | |

272-14-17-ИМ-01 00

Лестница металлическая МА1

| Стадия | Масса | Масштаб |
|---|---|---|
| Р | 35.4 | 1:20 |
| Лист | Листов 1 | |

ЦНИИЭП торгово-бытовых зданий и туристских комплексов г. Москва

Типовой проект 272-14-17 Альбом VII

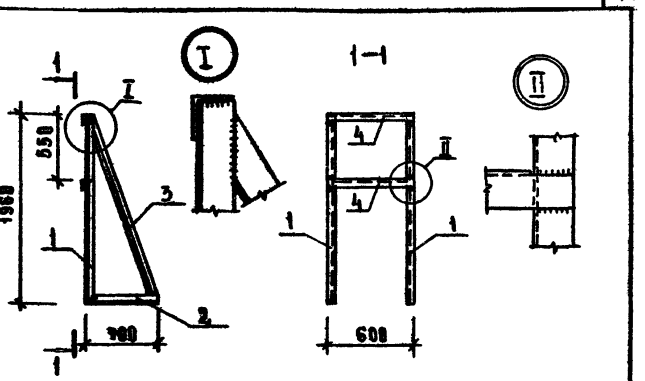


| Формат | Зона | Поз. | Обозначение | Наименование | Кол | Примечание |
|---|---|---|---|---|---|---|
| | | | | Детали | | Масса ед. кг |
| БЧ | | 1 | 272-14-17-ИМ-02.01 | L 50×5; ГОСТ 8509-72*; ℓ=1960 | 2 | 7.40 |
| БЧ | | 2 | -02.02 | ℓ=700 | 2 | 2.64 |
| БЧ | | 3 | -02.03 | ℓ=2080 | 2 | 7.85 |
| БЧ | | 4 | -02.04 | ℓ=600 | 2 | 2.26 |

1. Сварные швы - по ГОСТ 5264-80
2. Катет шва - по наименьшей толщине свариваемых элементов.

Привязан

Инв. №

Согласовано

Инв. № подл. | Подпись и дата | Взам. инв. №

| | | |
|---|---|---|
| Рук. маст | Колчин | |
| Гл. инж. м | Линецкий | |
| ГАП | Рабинович | |
| ГИП | Каледина | |
| Рук. гр. | Ковальская | |
| Разработ | Высочин | |
| Провер | Каледина | |
| Н. контр. | Аврова | |

272-14-17-ИМ-02.00

Кронштейн КР1

| Стадия | Масса | Масштаб |
|---|---|---|
| Р | 40.30 | |
| Лист | Листов 1 | |

ЦНИИЭП торгово-бытовых зданий и туристских комплексов г. Москва

11763-07

Типовой проект 272-14-17 Альбом VIII

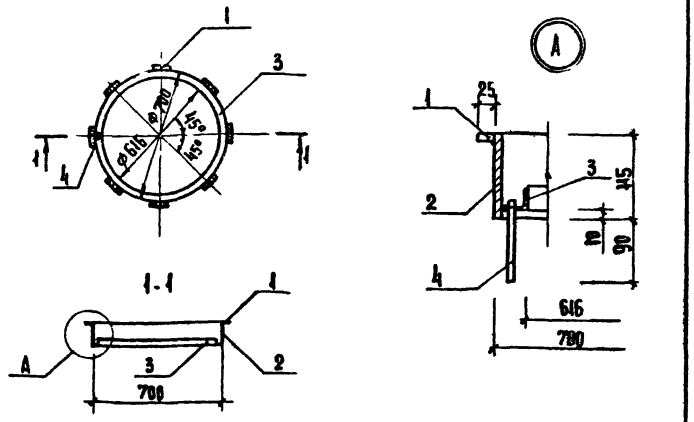


| Формат | Зона | Поз | Обозначение | Наименование | Кол | Примечание |
|---|---|---|---|---|---|---|
| | | | | Детали | | Масса ед. кг |
| А4 | | 1 | 272-14-17-ИМ-03.01 | -10×25; ГОСТ 103-76; ℓ=700 | 8 | 0,2 |
| А4 | | 2 | -03.02 | -10×115; ГОСТ 103-76; ℓ=2200 | 1 | 19,9 |
| А4 | | 3 | -03.03 | ∠32×4; ГОСТ 8509-72*; ℓ=2440 | 1 | 4,1 |
| А4 | | 4 | -03.04 | Труба 8×2; ГОСТ 3262-75*; ℓ=410 | 1 | 0,06 |

1. Сварные швы - по ГОСТ 5264-80
2. Катет шва - по наименьшей толщине свариваемых элементов

Привязан

Инв. №

272-14-17-ИМ-03.00

| | | | |
|---|---|---|---|
| Рук. маст | Колдин | | |
| Гл. инж. м | Аницкий | | |
| ГАП | Рабинович | | |
| ГИП | Каледина | | |
| Рукгр. инж. | Ковальская | | |
| Разраб. | Сенина | | |
| Проверил | Каледина | | |
| Н. контр. | Лаврова | | |

Кольцо стальное СК1

| Стадия | Масса | Масштаб |
|---|---|---|
| Р | 24.26 | 1:20<br>1:5 |
| Лист | Листов 1 | |

ЦНИИЭП торгово-бытовых зданий и туристских комплексов г. Москва

Согласовано:

Инв. № подл. | Подпись и дата | Взам. инв. №

Типовой проект 272-14-17 Альбом VIII

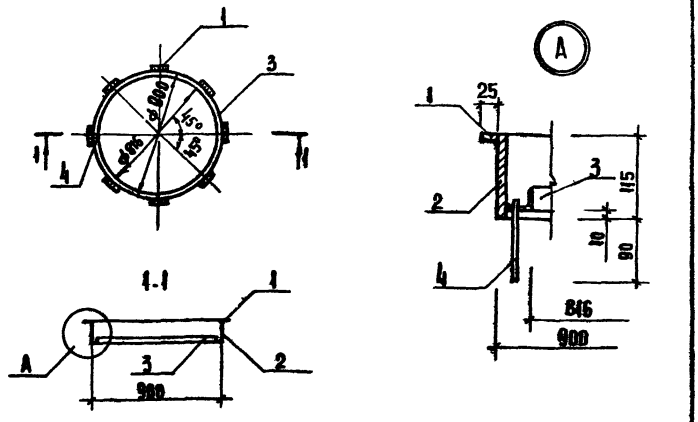


| Формат | Зона | Поз. | Обозначение | Наименование | Кол. | Примечание |
|---|---|---|---|---|---|---|
| | | | | Детали | | Масса ед. кг |
| А4 | | 1 | 272-14-17-ИМ-04.01 | -10×25; ГОСТ 103-76; ℓ=908 | 8 | 0,2 |
| А4 | | 2 | -04.02 | -10×115; ГОСТ 103-76; ℓ=2830 | 1 | 25,47 |
| А4 | | 3 | -04.03 | ∠32×4; ГОСТ 8509-72*; ℓ=2563 | 1 | 4,9 |
| А4 | | 4 | -04.04 | Труба 8×2; ГОСТ 3262-75*; ℓ=410 | 1 | 0,06 |

1. Сварные швы - по ГОСТ 5264-80
2. Катет шва - по наименьшей толщине свариваемых элементов

Привязан

Инв. №

272-14-17-ИМ-04.00

| | | | |
|---|---|---|---|
| Рук. маст. | Колдин | | |
| Гл. инж. м | Аницкий | | |
| ГАП | Рабинович | | |
| ГИП | Каледина | | |
| Рукгр. инж. | Ковальская | | |
| Разраб. | Борисова | | |
| Проверил | Каледина | | |
| Н. контр. | Лаврова | | |

Кольцо стальное СК2

| Стадия | Масса | Масштаб |
|---|---|---|
| Р | 30.63 | 1:20<br>1:5 |
| Лист | Листов 1 | |

ЦНИИЭП торгово-бытовых зданий и туристских комплексов г. Москва

Согласовано:

Инв. № подл. | Подпись и дата | Взам. инв. №

19763-07

Типовой проект 272-14-17 Альбом VIII

Согласовано

Взам. инв. №

Инв. № подл. | Подпись и дата

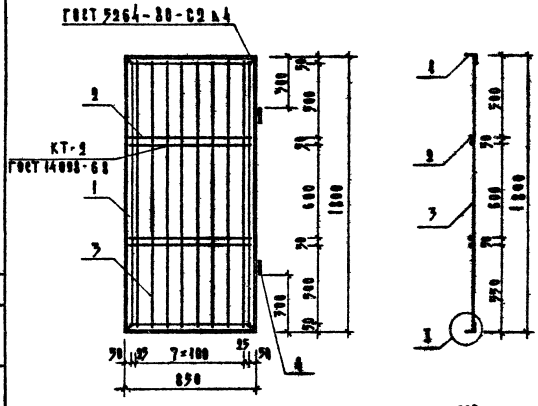


| Формат | Зона | Поз. | Обозначение | Наименование | Кол. | Примечание |
|---|---|---|---|---|---|---|
| | | | | Детали | | Масса ед. кг |
| | | 1 | 272-14-17-НМ-05.01 | Уголок 50×50×5 ГОСТ 8509-72* | | |
| | | | | в ст3сп5 ГОСТ 380-71* | | |
| | | | | l = 5300 | 1 | 200 |
| | | | | Стержни Ф8АI ГОСТ 5781-75 | | |
| | | 2 | -05.02 | l = 820 | 4 | 0,33 |
| | | 3 | -05.02-01 | l = 1770 | 8 | 0,70 |
| | | | | Стандартные изделия | | |
| | | 4 | | Лемаз ПНЦ-78 ГОСТ 5088-72 | 2 | |

Поз.1

Калитку окрасить масляной краской за 2 раза.

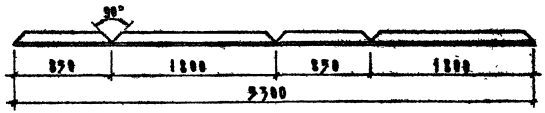


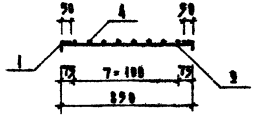


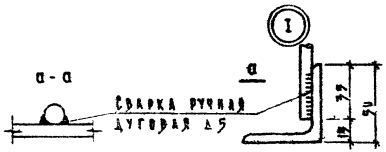


Привязан

Инв. №

| | | | |
|---|---|---|---|
| Рук. масс. | Колчин | | |
| Гл. инж. м. | Анненкин | | |
| Гал | Рабинович | | |
| Гип | Каледина | | |
| Рук. гр. инж. | Ковальская | | |
| Разраб. | Высочин | | |
| Проверил | Каледина | | |
| Н. контр. | Лаврова | | |

272-14-17-НМ-05.00

Калитка М1

| Стадия | Масса | Масштаб |
|---|---|---|
| Р | 26,9 | 1:20 |

Лист | Листов 1

ЦНИИЭП г. Москва — Морского, Рыбного, Здания и Курортных комплексов

Формат 12

17763-07

Типовой проект 272-14-17 Альбом VII

Согласовано:

Инв. № подл. | Подпись и дата | Взам. инв. №

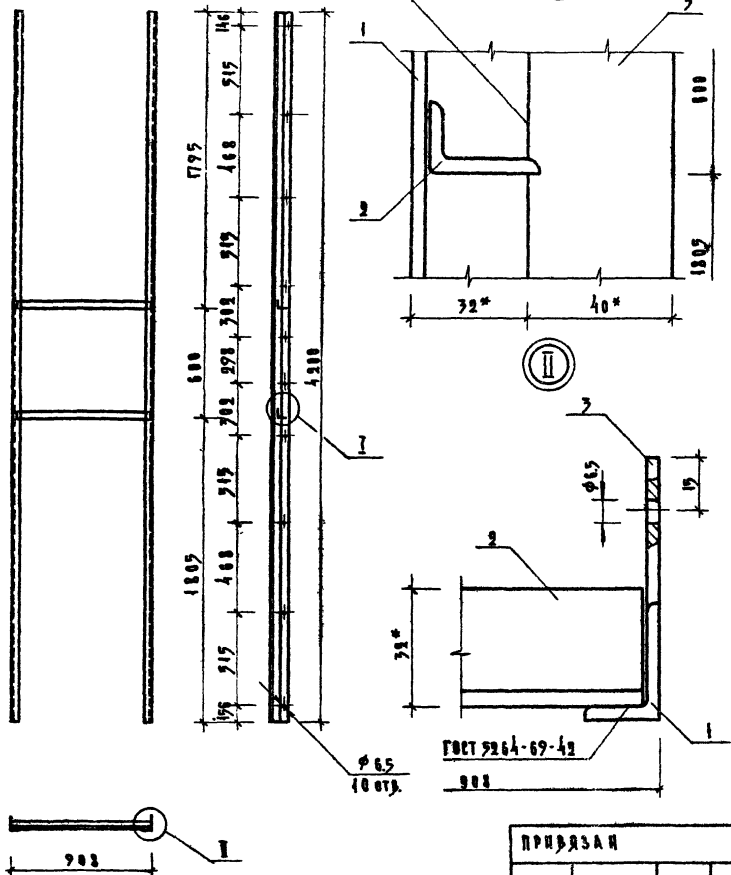


| Формат | Зона | Поз. | Обозначение | Наименование | | Примечание |
|---|---|---|---|---|---|---|
| | | | | Детали | | |
| А4 | | 1 | 272-14-17-ИМ-06.01 | Уголок | | |
| | | | | Уголок Б-32×20×4 ГОСТ 8510-72 / ст.3сп ГОСТ 535-79 | | |
| | | | | L = 4200 мм | 2 | 1.52 кг |
| А4 | | 2 | ИМ-06.02 | Уголок | | |
| | | | | Уголок Б-32×20×4 ГОСТ 8510-72 / ст.3сп ГОСТ 535-79 | | |
| | | | | L = 900 мм | 2 | 1.52 кг |
| БА | | 3 | ИМ-06.03 | Пластина | | |
| | | | | Полоса А×40 ГОСТ 103-76 / ст.3 ГОСТ 535-79 | | |
| | | | | L = 4200 мм | 2 | 1.26 кг |

Привязан

Инв. №

| | | | |
|---|---|---|---|
| ГИП | Руднев | | |
| Рук. гр. | Скотников | | |
| Разраб. | Скотникова | | |
| Провер. | Руднев | | |

272-14-17-ИМ-06.00

Рама МР-1

| Стадия | Масса | Масштаб |
|---|---|---|
| Р | 25.8 | |

| Лист | Листов: 1 |
|---|---|

ЦНИИЭП торгово-бытовых зданий и туристских комплексов г. Москва

Формат А3

17763-02

ТИПОВОЙ ПРОЕКТ 272-14-17 АЛЬБОМ VII

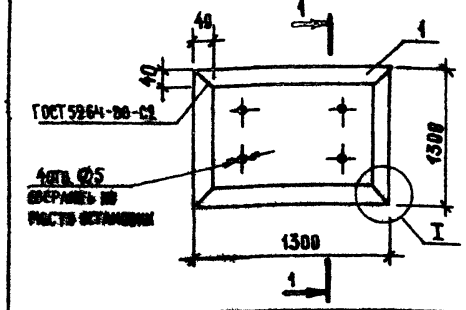


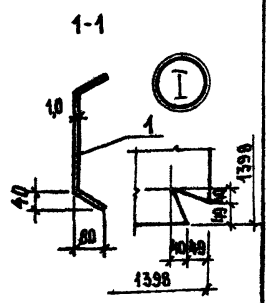


| ФОРМАТ | ЗОНА | ПОЗ. | ОБОЗНАЧЕНИЕ | НАИМЕНОВАНИЕ | КОЛ | ПРИМЕЧАНИЕ |
|---|---|---|---|---|---|---|
| | | | | Детали | | Масса ед., кг |
| Б4 | | 1 | 272-14-17-ИМ-07.01 | Сталь оцинк. ГОСТ 19904-74 м² | 2,1 | 3,97 |
| | * | | | | | |

Развертку поддона выполнять с учетом узла I

Привязан

Инв. №

| | | |
|---|---|---|
| Рук. маст. | Колчин | |
| Гл. инж. м. | Линецкий | |
| Гап | Рабинович | |
| ГИП | Калеидина | |
| Рук. гр. инж | Ковальская | |
| Разраб. | Высочин | |
| Пров. | Калеидина | |
| Н. контр. | Лаврова | |

272-14-17-ИМ-07.00

Поддон МП1

| Стадия | Масса | Масштаб |
|---|---|---|
| Р | 8,3 | |
| Лист | Листов 1 | |

ЦНИИЭП г. Москва — Торгово-бытовых зданий и туристских комплексов

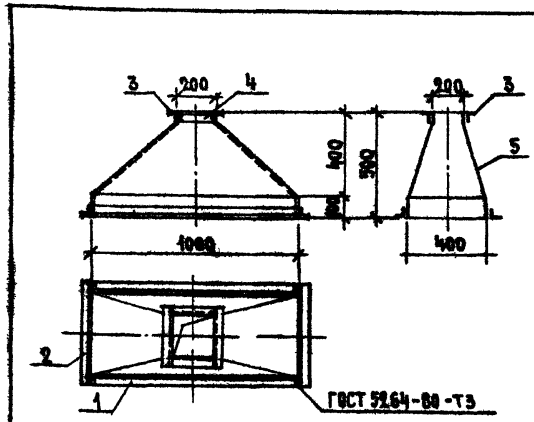


| ФОРМАТ | ЗОНА | ПОЗ. | ОБОЗНАЧЕНИЕ | НАИМЕНОВАНИЕ | КОЛ | ПРИМЕЧАНИЕ |
|---|---|---|---|---|---|---|
| | | | | Детали | | Масса ед., кг |
| Б4 | | 1 | 272-14-17-ИМ-11.01 | Уголок 32×32×3 ГОСТ 8509-72* | | |
| | | | | В Ст3сп5 ГОСТ 380-71* | | |
| | | | | ℓ = 1000 | 2 | 1.46 |
| Б4 | | 2 | -11.02 | ℓ = 464 | 2 | 0.68 |
| Б4 | | 3 | -11.03 | ℓ = 264 | 2 | 0.39 |
| Б4 | | 4 | -11.04 | ℓ = 200 | 2 | 0.29 |
| Б4 | | 5 | -11.05 | Сталь оцинк. δ=0,5 ГОСТ 19904-74 м² | 1.8 | *3,97 |

Привязан

Инв. №

| | | |
|---|---|---|
| Рук. маст. | Колчин | |
| Гл. инж. м. | Линецкий | |
| Гап | Рабинович | |
| ГИП | Калеидина | |
| Рук. гр. инж | Ковальская | |
| Разраб. | Высочин | |
| Пров. | Калеидина | |
| Н. контр. | Лаврова | |

272-14-17-ИМ-11.00

Зонт

| Стадия | Масса | Масштаб |
|---|---|---|
| Р | 12,8 | 1:20 |
| Лист | Листов 1 | |

ЦНИИЭП г. Москва — Торгово-бытовых зданий и туристских комплексов

17763-07

Типовой проект 272-14-17 Альбом VII

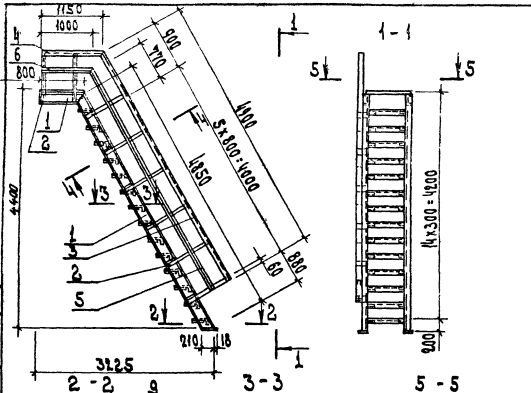


| Формат | Зона | Поз. | Обозначение | Наименование | Кол. | Примечание / Масса ед. кг |
|---|---|---|---|---|---|---|
| | | | | Детали | | |
| БЧ | | 1 | 272-14-17-ИМ-08.01 | [180×50×4, ГОСТ 8278-75* ℓ=5750 | 2 | 49.00 |
| БЧ | | 2 | .02 | L 50×40×12×2,5 ГОСТ 8278-75* ℓ=700 | 8 | 1.83 |
| БЧ | | 3 | .03 | L 50×40×12×2,5 ГОСТ 8278-75* ℓ=4400 | 1 | 11.66 |
| БЧ | | 4 | .04 | L 50×40×12×2,5 ГОСТ 8278-75* ℓ=1150 | 1 | 2.94 |
| БЧ | | 5 | .05 | Z 25×3; ГОСТ 8509-72* ℓ=4990 | 1 | 5.34 |
| БЧ | | 6 | .06 | Z 25×3; ГОСТ 8509-72* ℓ=1000 | 1 | 1.12 |
| БЧ | | 7 | .07 | -250×5; ГОСТ 8706-78; ℓ=700 | 14 | 6.87 |
| БЧ | | 8 | .08 | -700×5; ГОСТ 8706-78; ℓ=800 | 1 | 21.98 |
| БЧ | | 9 | .09 | -60×5; ГОСТ 103-76, ℓ=228 | 2 | 0.68 |
| БЧ | | 10 | .10 | -40×4; ГОСТ 103-76, ℓ=185 | 14 | 0.23 |
| БЧ | | 11 | .11 | -100×4; ГОСТ 103-76, ℓ=172 | 8 | 0.54 |
| БЧ | | 12 | .12 | -45×4; ГОСТ 103-76, ℓ=172 | 8 | 0.25 |

1. Все отверстия диаметром 15мм сверлить.
2. Сварные швы выполнять высотой 4мм по ГОСТ 5264-80.
3. Сварку производить электродами Э42 ГОСТ 9467-75.

Согласовано:

Инв. № подл. | Подп. и дата | Взам. инв. №

Привязан

Инв. №

| | | | |
|---|---|---|---|
| Рук. мас. | Колчин | | |
| Н. отд. маш. | Лавренкин | | |
| Н.С.Т. | Рабинович | | |
| Гл. спец. | Кадрашин | | |
| Гл. спец. конструкц. | Ковальская | | |
| Разраб. | Порех | | |
| Пров. | Ковальская | | |
| Н. контр. | Лаврова | | |

272-14-17-ИМ-08.00

Лестница металлическая пожарно-эвакуационная

М1:2

| Стадия | Масса | Масштаб |
|---|---|---|
| Р | 25.86 | |
| Лист | Листов 1 | |

ЦНИИЭП торгово-бытовых зданий и туристских комплексов г. Москва

17763-07

Формат А2

Типовой проект 272-14-17 Альбом VIII

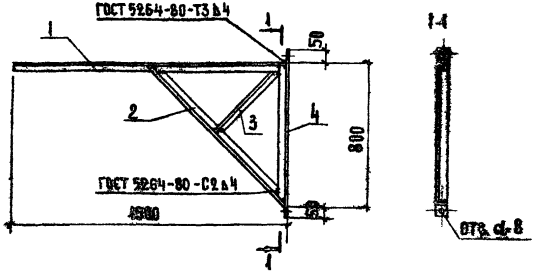


Изготовить левую и правую

| Формат | Зона | Поз. | Обозначение | Наименование | Кол | Примечание |
|---|---|---|---|---|---|---|
| | | | | Детали | | Масса ед. кг. |
| Бч | | 1 | 272-14-17-ИМ-09.01 | ∠50×5 ГОСТ 8509-72* ℓ=1500 | 1 | 5.65 |
| Бч | | 2 | -09.02 | ℓ=1130 | 1 | 4.27 |
| Бч | | 3 | -09.03 | ℓ=550 | 1 | 2.08 |
| Бч | | 4 | -09.04 | ℓ=900 | 1 | 3.40 |

Согласовано

Привязан

Инв. №

Взам. инв. №

Подпись и дата

Инв. № подл.

| | | | |
|---|---|---|---|
| Рук. маст. | Ковчич | | |
| Гл. инж. м | Линецкий | | |
| ГАП | Рабинович | | |
| ГИП | Каледина | | |
| Рук. гр. | Ковальская | | |
| Разраб. | Высочин | | |
| Проверил | Каледина | | |
| Н. контр. | Аврова | | |

272-14-17-ИМ-09.00

Кронштейн КР 2

| Стадия | Масса | Масштаб |
|---|---|---|
| Р | 15.41 | 1:20 |
| Лист | Листов | |

ЦНИИЭП торгово-бытовых зданий и туристских комплексов г. Москва

Типовой проект 272-14-17 Альбом VIII

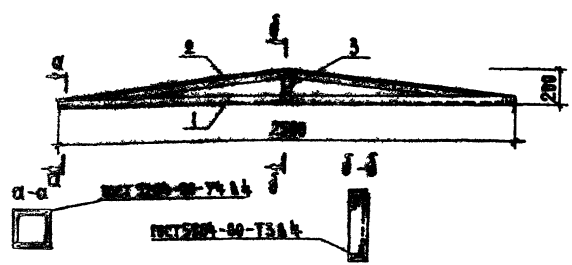


| Формат | Зона | Поз. | Обозначение | Наименование | Кол | Примечание |
|---|---|---|---|---|---|---|
| | | | | Детали | | Масса ед. кг. |
| Бч | | 1 | 272-14-17-ИМ-10.01 | ∠50×5 ГОСТ 8509-72* ℓ=2580 | 1 | 9.43 |
| Бч | | 2 | -10.02 | ℓ=2540 | 1 | 9.56 |
| Бч | | 3 | -10.03 | ℓ=190 | 1 | 0.72 |

Согласовано

Привязан

Инв. №

Взам. инв. №

Подпись и дата

Инв. № подл.

| | | | |
|---|---|---|---|
| Рук. маст | Ковчич | | |
| Гл. инж. м | Линецкий | | |
| ГАП | Рабинович | | |
| ГИП | Каледина | | |
| Рук. гр. | Ковальская | | |
| Разработ | Высочин | | |
| Проверил | Каледина | | |
| Н. контр. | Аврова | | |

272-14-17-ИМ-1000

Рама МР2

| Стадия | Масса | Масштаб |
|---|---|---|
| Р | 19.71 | 1:20 |
| Лист | Листов | |

ЦНИИЭП торгово-бытовых зданий и туристских комплексов г. Москва

17763-07

Типовой проект 272-14-17 Альбом VII

Согласовано:

Инв. № подл. | Подп. и дата | Взам. инв. №

| Обозначение | Наименование | Стр | Примечание |
|---|---|---|---|
| 272-14-17-ИД-00.00 АО | Ведомость чертежей | 21 | |
| 272-14-17-ИД-01.00 | Барьер Б-1; Дверь АБ-1 | 22 | |
| -02.00 | Барьер гардеробный БГ-1 | 23 | |
| | Дверь АБ-2 | | |
| -03.00 | Дверь ДР-1 | 24 | |
| -04.00 | Раздаточное окно ОР | 25 | |
| -05.00 | Двери шкафные Ш-1; Ш-2 | 26 | |
| -06.00 | Шкаф ПК | 27 | |
| -07.00 | Шкаф слабых токов. | 28 | |
| -08.00 | Панель асбестоцементная | 29 | |
| | (ПА-12-12, ПА-12-15) | | |
| -08.01 | Каркас (КД1, КД2) | 30 | |
| -09.00 | Панель асбестоцементная | 31 | |
| | ПА-12-33 | | |
| -09.01 | Каркас КД3 | 32 | |

| Обозначение | Наименование. | Стр. | Примечание. |
|---|---|---|---|
| 272-14-17-ИД-10.00 | Панель асбестоцементная | 33 | |
| | ПА-12-24 | | |
| -10.01 | Каркас КД4 | 34 | |
| -11.00 | Панель асбестоцементная | 35 | |
| | ПА-12-12-01 | | |
| -11.01 | Каркас КД5. | 36 | |
| -12.00 | Панель асбестоцементная | 37 | |
| | ПА-15-16 | | |
| -12.01 | Каркас КД6 | 38 | |
| -13.00 | Панель асбестоцементная | 39 | |
| | (ПА-8-17, ПА-14-17) | | |
| -13.01 | Каркас (КД7, КД8) | 40 | |

| | | |
|---|---|---|
| Рук. м. | Комчин | |
| Гл. инж. м | Аинецкий | |
| ГАП | Рабинович | |
| ГИП | Каледнна | |
| Рук. группы | Ковальская | |
| Разраб. | Молодина | |
| Провер. | Ковальская | |
| Н. контр. | Аврова | |

Привязан

Инв. №

272-14-17-ИД-00.00 АО

Ведомость чертежей

| Стадия | Лист | Листов |
|---|---|---|
| | | |

ЦНИИЭП торгово-бытовых зданий и туристских комплексов
г. Москва

17763-07.

Типовой проект 272-14-17 Альбом VII

Барьер Б-1

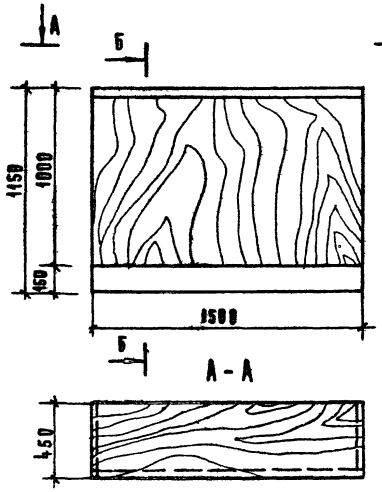


Б-Б

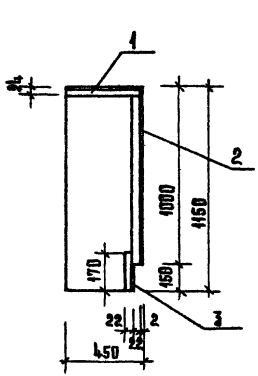


Дверь ДБ-1

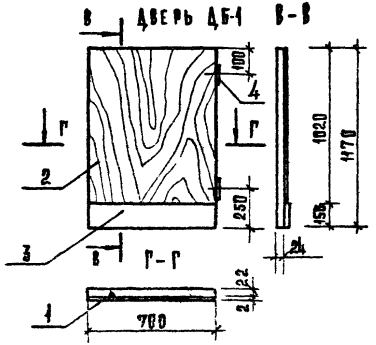


| Формат | Зона | Поз. | Обозначение | Наименование | Кол. | Примеч. |
|---|---|---|---|---|---|---|
| | | | | Барьер Б-1 | | |
| | | | | Материалы: | | |
| | | 1 | | ДСП | | |
| | | | | ГОСТ 10632-77 | 3,25 | м² |
| | | 2 | | Дубовый шпон | | |
| | | | | ГОСТ 2977-77 | 2,30 | м² |
| | | 3 | | Пластик бумажно- | | |
| | | | | слоистый | | |
| | | | | ГОСТ 9590-76 | 8,23 | м² |
| | | | | | 2 шт | |
| | | | | Дверь ДБ-1 | | |
| | | | | Стандартные изделия | | |
| | | | | Петли ПНП 130 ГОСТ 5088-78 | 2 | |
| | | | | Материалы | | |
| | | 1 | | ДСП | | |
| | | | | ГОСТ 10632-77 | 0,82 | м² |
| | | 3 | | Пластик бумажнослоистый | | |
| | | | | ГОСТ 9590-76 | 0,10 | м² |
| | | 2 | | Дубовый шпон ГОСТ 2977-77 | 1,68 | м² |

Привязан

Инв. №

| | | |
|---|---|---|
| Рук. М. №1 | Колчин | |
| Гл. инж.-м. | Линецкий | |
| Гл. ар. пр. | Рабинович | |
| Гл. ин. пр. | Каледина | |
| Рук. гр. АР. | Павлов | |
| Разраб. | Пащенко | |
| Провер. | Павлов | |
| Н. контрол. | Высочин | |

272 14 ИД 01.00

Барьер Б-1; дверь ДБ-1

| Стадия | Масса | Масштаб |
|---|---|---|
| Р | | |
| Лист | Листов 1 | |

ЦНИИЭП торгово-бытовых зданий и комплексов г. Москва

17763-07

Инв. № подл. | Подпись и дата | Взам. инв. №

Копировал:

Типовой проект 272-14-17 Альбом VII

Справочник: Инв.№ подл. | Подп. и дата | Взам.инв.№

Барьер гардеробный БГ-1

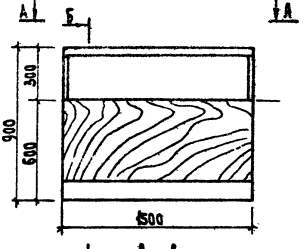


Б - Б

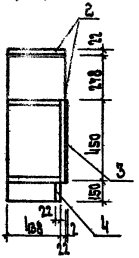


Б

А - А




Дверь ДБ-2

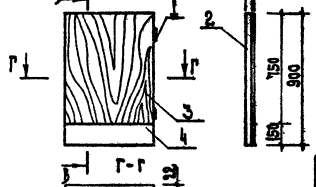


В - В




| Формат | Зона | Поз. | Обозначение | Наименование | Кол. | Примеч. |
|---|---|---|---|---|---|---|
| | | | | Барьер гардеробный БГ-1 | | |
| | | | | Материалы: | | |
| | | 2 | | ДСП | | |
| | | | | ГОСТ 10632-77 | 2.50 | м² |
| | | 3 | | Дубовый шпон | | |
| | | | | ГОСТ 2977-77 | 1.50 | м² |
| | | 4 | | Пластик бумажно-слоистый ГОСТ 9590-76 | | |
| | | | | | 0.15 | м² |
| | | | | Дверь ДБ-2 | | |
| | | | | Стандартные изделия: | | |
| | | 1 | | Петля ВНШ 150 | | |
| | | | | ГОСТ 5088-78 | 2 | |
| | | | | Материалы | | |
| | | 2 | | ДСП | | |
| | | | | ГОСТ 10632-72 | 0.63 | м² |
| | | 3 | | Дубовый шпон ГОСТ 2977-77 | 1.10 | м² |
| | | 4 | | Пластик бумажно-слоистый ГОСТ 9590-76 | 0.10 | м² |

Привязан

Инв.№

| | | |
|---|---|---|
| ГИП | Кисленко | |
| Гл.спец. | Павлова | |
| Нач.отд. | Панченко | |
| Рук.гр. | Павлов | |
| Н.контр. | Емельянов | |

272-14-17 НД-02.00

Барьер гардеробный БГ-1, Дверь ДБ-2

Стадия | Масса | Масштаб

Р

ЦИНИЭП Типового и экспериментального проектирования зрелищных сооружений

17763-07

Типовой проект 272-14-17 Альбом VII

СОГЛАСОВАНО:

Инв.№ подл. | Подпись и дата | Взам. инв.№

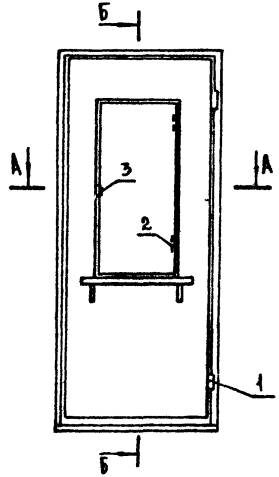


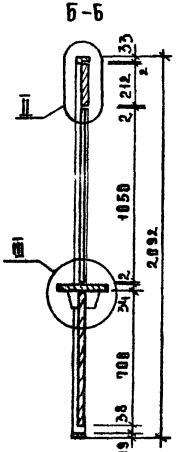


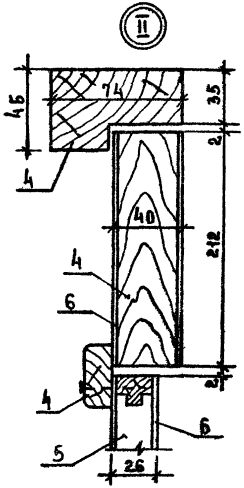


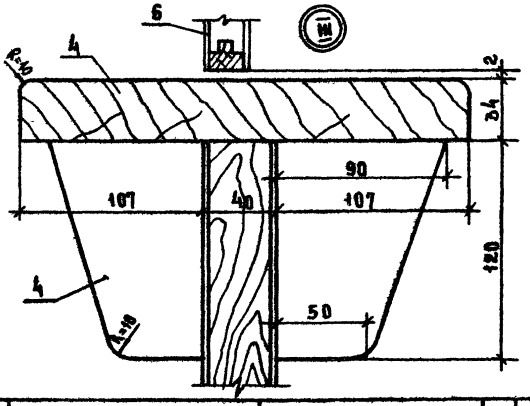


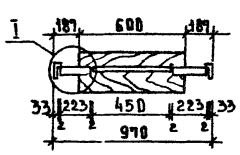


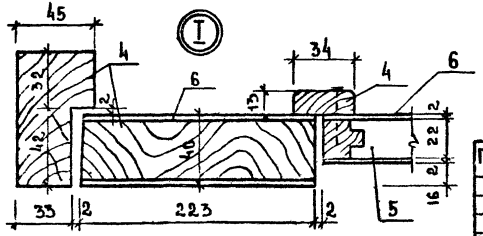


| Формат | Зона | Поз. | Обозначение | Наименование | Кол. | Примечание |
|---|---|---|---|---|---|---|
| | | | | Стандартные изделия | | |
| | | 1 | | Петля ПНШ 130 | | |
| | | 2 | | ГОСТ 5088-78 | 4 | |
| | | 3 | | Завертка ФЗ ГОСТ 5090-79 | 1 | |
| | | | | Материалы | | |
| | | 4 | | Древесина хвойных пород ГОСТ 8486-66 | 0,084 | м³ |
| | | 5 | | ДСП ГОСТ 10632-77 | 0,48 | м² |
| | | 6 | | Пластик бумажнослоистый ГОСТ 9590-76 | 3,6 | м² |

| | | |
|---|---|---|
| Рук.маст. | Колчин | |
| Гл.инж.м. | Линецкий | |
| Гал | Рабинович | |
| ГИП | Каледина | |
| Рук.гр.арх. | Павлов | |
| Разраб. | Высочин | |
| Провер. | Пащенко | |
| Н.контр. | Зиновкина | |

Привязан

Инв.№

272-14-17-ИД-03.00

Дверь ДР-1

| Стадия | Масса | Масштаб |
|---|---|---|
| Р. | | |
| Лист | Листов | |

ЦНИИЭП г. Москва

Торгово-бытовых зданий и туристских комплексов

17768-09

Типовой проект 272-14-17 Альбом VII

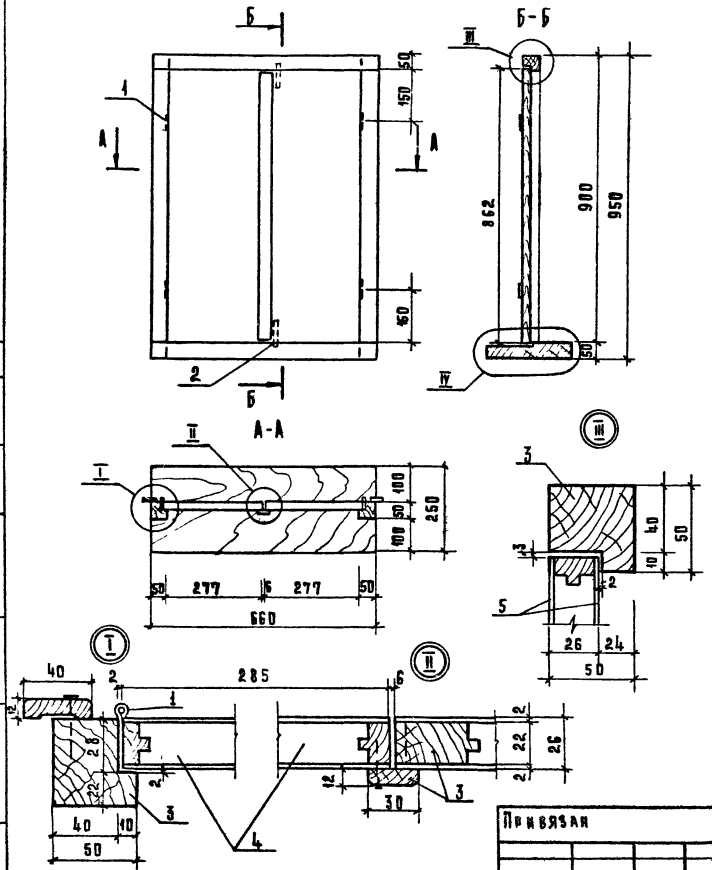


| Формат | Зона | Поз. | Обозначение | Наименование | Кол. | Примечан. |
|---|---|---|---|---|---|---|
| | | | | Стандартные изделия | | |
| | | 1 | | Петля ПНШ 130 ГОСТ 5088-78 | 4 | |
| | | 2 | | Задвижка 3Т ГОСТ 5090-79 | 2 | |
| | | | | | | |
| | | | | Материалы | | |
| | | 3 | | Древесина хвойных пород | | |
| | | | | ГОСТ 8486-66 | 0,015 | м³ |
| | | 4 | | ДСП | | |
| | | | | ГОСТ 10632-77 | 0,50 | м² |
| | | 5 | | Пластик бумажно слоистый ГОСТ 9590-76 | 0,99 | м² |

272-14-17-ИД-04.00

Раздаточное окно ОР

| | | |
|---|---|---|
| Рук. маст. | Колчин | |
| Гл. инж. м. | Линецкий | |
| Гап | Рабинович | |
| Гип | Каледина | |
| Рук. гр. инж. | Павлов | |
| Разработ. | Высочин | |
| Проверил | Пащенко | |
| Н. контр. | Зиновкина | |

| Стадия | Масса | Масштаб |
|---|---|---|
| Р | | |
| Лист | Листов | |

ЦНИИЭП торгово-бытовых зданий и туристских комплексов г. Москва

Привязан

Инв. №

Согласовано

Инв. № подл. | Подпись и дата | Взам. инв. №

17763-07

Типовой проект 272-14-17 Альбом VIII

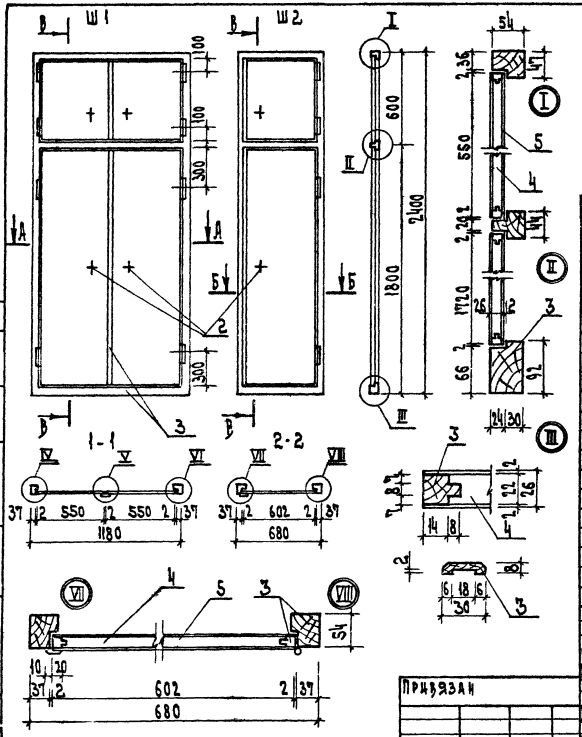


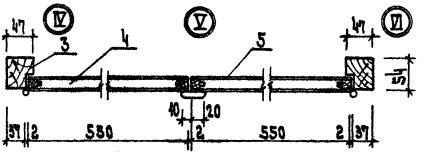


| Формат | Зона | Поз. | Обозначение | Наименование | Кол. | Примеч. |
|---|---|---|---|---|---|---|
| | | | | Ш1 | | |
| | | | | Стандартные изделия | | |
| | | 1 | | Петля ПНШ 130 ГОСТ 5088-78 | 8 | |
| | | 2 | | Ручка РКШ ГОСТ 5087-72 | 4 | |
| | | | | Материалы | | |
| | | 3 | | Древесина хвойных пород ГОСТ 8486-66 | 0.013 | $м^3$ |
| | | 4 | | ДСП, ГОСТ 10632-77 | 2.88 | $м^2$ |
| | | 5 | | Слоистый пластик ГОСТ 9540-76 | 2.88 | $м^2$ |
| | | | | Ш2 | | |
| | | | | Стандартные изделия | | |
| | | 1 | | Петля ПНШ 130 ГОСТ 5088-78 | 4 | |
| | | 2 | | Ручка РКШ ГОСТ 5087-72 | 2 | |
| | | | | Материалы | | |
| | | 3 | | Древесина хвойных пород ГОСТ 8486-66 | 0.008 | $м^3$ |
| | | 4 | | ДСП ГОСТ 10632-77 | 1.44 | $м^2$ |
| | | 5 | | Слоистый пластик ГОСТ 9590-76 | 1.44 | $м^2$ |

272-14-17-ИД-05.00

Дверь шкафная (Ш1-Ш2)

| | | |
|---|---|---|
| Рук. маст. | Колчин | |
| Гл. инж. м. | Линецкий | |
| ГАП | Рабинович | |
| ГИП | Калашина | |
| Рук. гр. арх. | Павлов | |
| Разраб. | Пащенко | |
| Провер. | Павлов | |
| Н. контр. | Высочин | |

| Стадия | Масса | Масшт. |
|---|---|---|
| Р | | |

Лист | Листов

ЦНИИЭП торгово-бытовых зданий и туристских комплексов г. Москва

Привязан

Инв. N

Согласовано:

Инв. N подл. | Подп. и дата | Взам. инв. N

19763-07

Типовой проект 272-14-17 Альбом VII

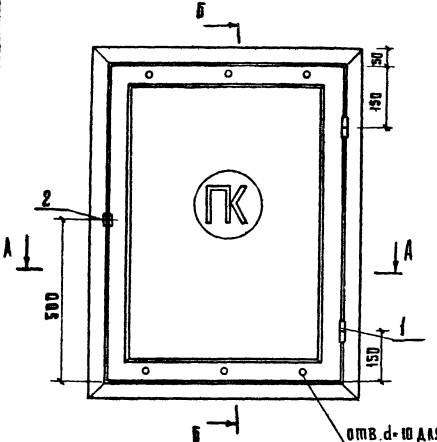


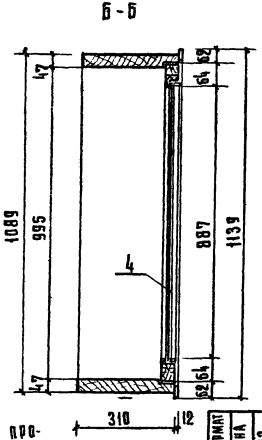


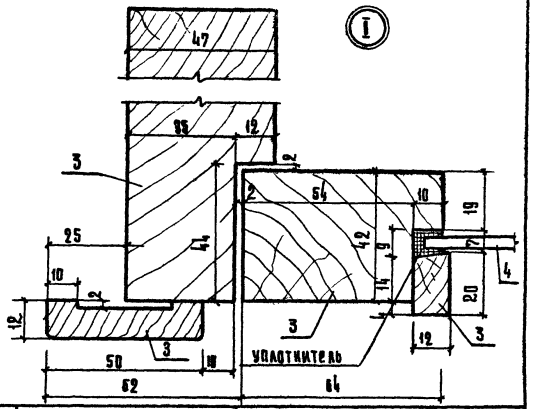


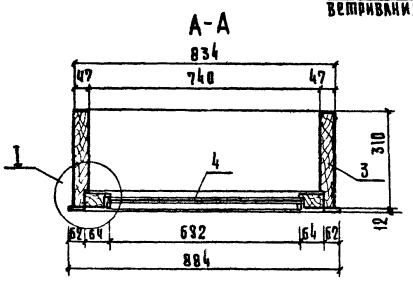


| Формат | Зона | Поз. | Обозначение | Наименование | Кол. | Примечание |
|---|---|---|---|---|---|---|
| | | | | Стандартные изделия | | |
| | | 1 | | Петли ПШ 130 | | |
| | | | | ГОСТ 5088-78 | 2 | |
| | | 2 | | Завертка Ф3 ГОСТ 5090-79 | 1 | |
| | | | | Материалы | | |
| | | 3 | | Древесина хвойных пород | | |
| | | | | ГОСТ 8486-66 | 0,07 | м³ |
| | | 4 | | Стекло матовое δ=4 ГОСТ 9484-75 | 0,59 | м² |

272-14-17-ИД-06.00

| | | | |
|---|---|---|---|
| Рук. маст. | Колчин | | |
| Гл. инж. м. | Линецкий | | |
| Гл. ар. | Рабинович | | |
| Гип | Калединна | | |
| Рук. гр. арх. | Павлов | | |
| Разраб. | Высочин | | |
| Провер. | Пащенко | | |
| Н. контр. | Зиновкина | | |

Шкаф ПК

| Стадия | Масса | Масштаб |
|---|---|---|
| Р | | 1:20 |

Лист | Листов

ЦНИИЭП Торгово-бытовых зданий и туристских комплексов г. Москва

Привязан

Инв. №

Копировал Гаврилина

Формат 12

17763-04

Согласовано:

Инв. № подл. | Подпись и дата | Взам. инв. №

Типовой проект 272-14-17 Альбом VII

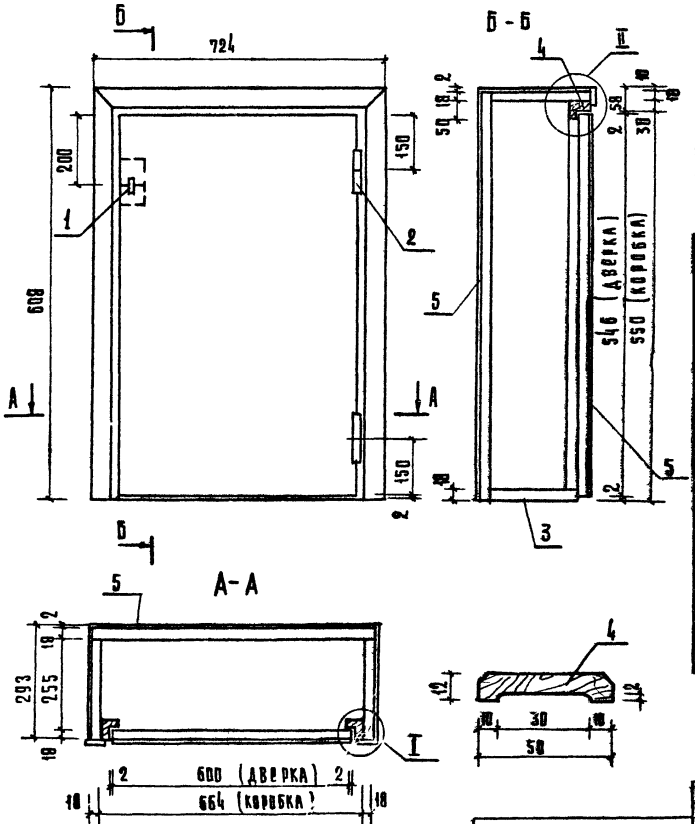


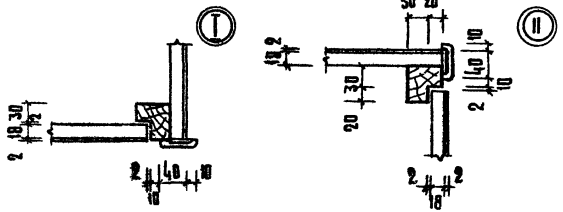


| Формат | Зона | Поз. | Обозначение | Наименование | Кол. | Примеч. |
|---|---|---|---|---|---|---|
| | | | | Стандартные изделия | | |
| | | 1 | | Замок ГОСТ 5089-80 | 1 | |
| | | 2 | | Петля ПНШ-130 | | |
| | | | | ГОСТ 5088-78 | 2 | |
| | | | | Материалы | | |
| | | 3 | | ДСП | | |
| | | | | ГОСТ 10632-77 | 1,10 | $м^2$ |
| | | 4 | | Древесина хвойных | | |
| | | | | пород ГОСТ 8486-66 | 0,004 | $м^3$ |
| | | 5 | | Пластик бумажно- | | |
| | | | | слоистый ГОСТ 9590-76 | 1,10 | $м^2$ |

Согласовано:

Взам. инв. №

Подп. и дата

Инв. № подл.

| | | |
|---|---|---|
| Рук. маст. | Колчин | |
| Гл. инж. | Линецкий | |
| Гап | Рабинович | |
| Гип | Каледина | |
| Рга | Павлов | |
| Разраб. | Пащенко | |
| Провер. | Павлов | |
| Н. контр. | Высочин | |

Привязан

Инв. №

272-14-17-ИД-07.00

Шкаф слабых токов

| Стадия | Лист | Листов |
|---|---|---|
| Р | | |

ЦНИИЭП г. Москва — Лесовобытовых зданий и туристских комплексов

Копировал Гаврилина

Формат 12

17763-07

Типовой проект 272-14-17 Альбом VII

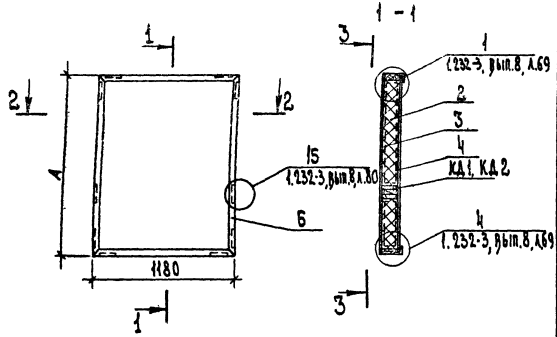


| Формат | Зона | Поз. | Обозначение | Наименование | Кол. кд. цеп. -08.00 00 | 01 | Примечание |
|---|---|---|---|---|---|---|---|
| | | | | Документация | | | |
| | | | 1.232-3, вып. 8 | Узлы установки | | | |
| | | | | закладных деталей | | | |
| | | | | | | | |
| | | | | Сборочные единицы | | | |
| 12 | | | 272-14-17-ИД-08.01 | Каркас КД 1 | 1 | | |
| 12 | | | -01 | КД 2 | | 1 | |
| | | | | | | | |
| | | | | Материалы | | | |
| Б.Ч. | | 1 | | Асбестоцементный лист, | | | |
| | | | | ГОСТ 18124-75* м² | 2,84 | 3,54 | |
| Б.Ч. | | 2 | | Пенопласт ФРП-1, МРТУ-6-05-1104-67, м² | 0,20 | 0,25 | |
| Б.Ч. | | 3 | | Полиэтиленовая пленка | | | |
| | | | | м² | 1,42 | 1,77 | |
| Б.Ч. | | 4 | | Строительная бумага, м² | 1,42 | 1,77 | |
| | | 5 | | Шурупы 5х45, ГОСТ 1145-70*, шт | 48 | 52 | |
| Б.Ч. | | 6 | | П50-184, ГОСТ 13737-68, м | 4,76 | 5,36 | |
| | | | | Мастика МПС, ТУ 400-1-410-70, кг | 0,71 | 0,80 | |

| Обозначение | Марка | Размер, мм А | Масса ед., кг |
|---|---|---|---|
| 272-14-17-ИД-08.00 | ПА-12-12 | 1200 | |
| -01 | ПА-12-15 | 1500 | |

3 - 3

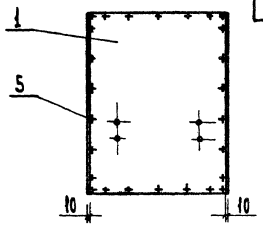


Согласовано:

Инв. № подл. | Подп. и дата | Взам. инв. №

Привязан

Инв. №

| | | |
|---|---|---|
| Рук. маст. | Колчин | |
| Гл. инж. м. | Линецкий | |
| ГАП | Рабинович | |
| ГИП | Каледина | |
| Рук. гр. инж. | Ковальская | |
| Разраб. | Горень | |
| Провер. | Каледина | |
| Н. контр. | Высочин | |

272-14-17-ИД-08.00

Панель асбестоцементная | ПА-12-12, ПА-12-15 |

| Стадия | Масса | Масштаб |
|---|---|---|
| Р | | |

Лист | Листов 1

ЦНИИЭП торгово-бытовых зданий и туристских комплексов г. Москва

17763-07

Альбом VII

Типовой проект 272-44-17

Согласовано

Инв. № подл. | Подпись и дата | Взам. инв. №

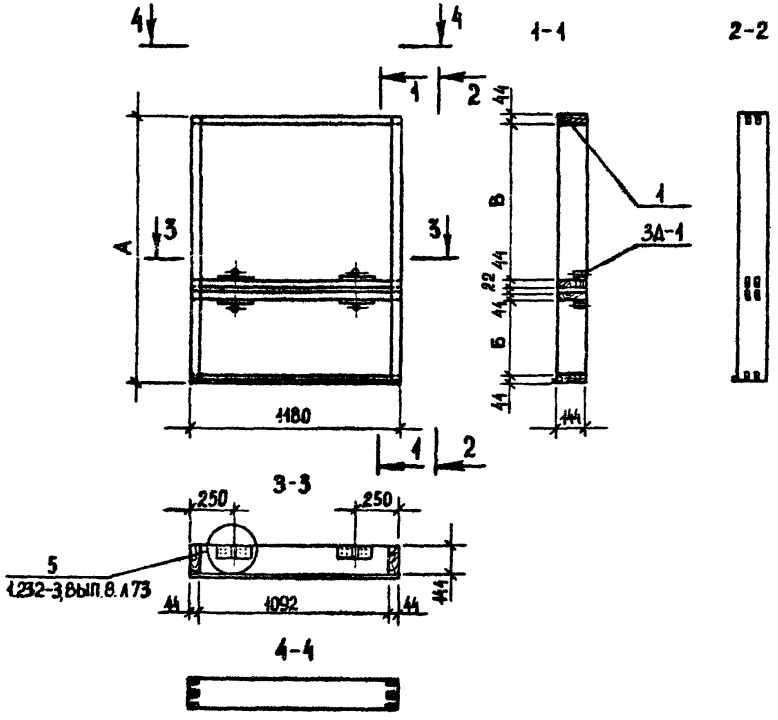


| Формат | Зона | Поз. | Обозначение | Наименование | Кол. на изд. -08.01 | | Примечание |
|---|---|---|---|---|---|---|---|
| | | | | | 00 | 01 | |
| | | | | **Документация** | | | |
| | | | 1.232-3, вып 8 | Узлы установки | | | |
| | | | | закладных деталей | | | |
| | | | | | | | |
| | | | | **Детали** | | | |
| | | | 1.232-3, вып. 8/79, л. 29 | Закладная деталь 3А-1 | 4 | 4 | |
| | | | | | | | |
| | | | | **Материалы** | | | |
| Б4 | | 1 | | Брус 44×144, ГОСТ 8486-66, $м^3$ | 0,042 | 0,046 | |
| | | | | Клей КБ-3, ГОСТ 20907-75,* | | | |
| | | | | кг | 0,20 | 0,20 | |
| | | | | Шурупы 5×45, ГОСТ 1145-70* шт. | 32 | 32 | |
| | | | | Эпоксидный клей, кг. | 0,42 | 0,42 | |

| Обозначение | Марка | Размеры, мм | | | Масса |
|---|---|---|---|---|---|
| | | А | Б | В | ед., кг |
| 272-44-17-ИД-08.01 | КД 1 | 1200 | 521 | 481 | 21 |
| -01 | КД 2 | 1500 | 421 | 881 | 23 |

Привязан

Инв. №

| | | |
|---|---|---|
| Рук. маст. | Колчин | |
| Гл. инж. м. | Линецкий | |
| ГАП | Рабинович | |
| ГИП | Каледина | |
| Рук. гр. инж. | Ковальская | |
| Разраб. | Горень | |
| Пров. | Каледина | |
| Н. контр. | Лаврова | |

272-44-17-ИД-08.01.

Каркас (КД1, КД2)

| Стадия | Масса | Масштаб |
|---|---|---|
| Р | | |
| Лист | Листов 1 | |

ЦНИИЭП торгово-бытовых зданий и туристских комплексов г. Москва

17763-07

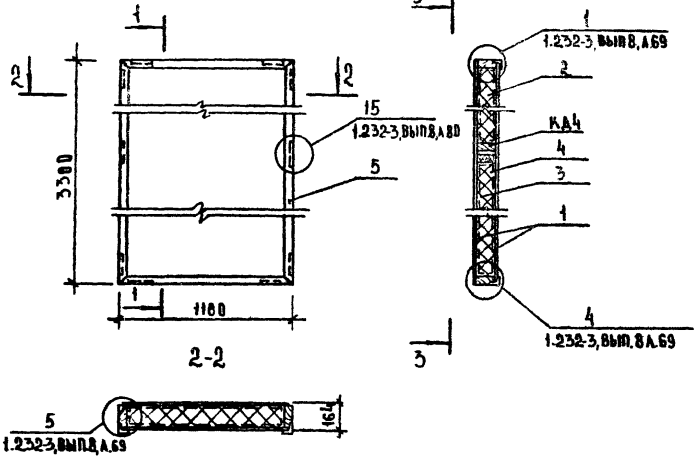


| Формат | Зона | Поз. | Обозначение | Наименование | Кол. | Примечание |
|---|---|---|---|---|---|---|
| | | | | ДОКУМЕНТАЦИЯ | | |
| | | | 1.232-3, вып.8 | УЗЛЫ УСТАНОВКИ | | |
| | | | | ЗАКЛАДНЫХ ДЕТАЛЕЙ | | |
| | | | | СБОРОЧНЫЕ ЕДИНИЦЫ | | |
| 12 | | | 272-14-17-НД-09.01 | КАРКАС КД3 | 1 | |
| | | | | МАТЕРИАЛЫ | | |
| БЧ | | 1 | | АСБЕСТОЦЕМЕНТНЫЙ ЛИСТ, ГОСТ 18124-75,* $м^2$ | 7.79 | |
| БЧ | | 2 | | ПЕНОПЛАСТ ФРП-1, МРТУ 6-05-1104-67, $м^3$ | 0.56 | |
| БЧ | | 3 | | ПОЛИЭТИЛЕНОВАЯ ПЛЕНКА $м^2$ | 3.89 | |
| БЧ | | 4 | | СТРОИТЕЛЬНАЯ БУМАГА, $м^2$ | 3.89 | |
| БЧ | | 5 | | Л50-184, ГОСТ 13737-68, м | 8.96 | |
| БЧ | | 6 | | ШУРУПЫ 5×45, ГОСТ 1145-70,* шт. | 80 | |
| | | | | МАСТИКА МПСТУ 400-1-118-70 кг | 1.34 | |

| | | |
|---|---|---|
| Рук. маст. | Колчин | |
| Гл. инж. м. | Линецкий | |
| ГАП | Рабинович | |
| ГИП | Каледнна | |
| Рук. гр. ин. | Ковальская | |
| Разраб. | Горень | |
| Провер. | Каледнна | |
| Н. контр. | Высочин | |

Привязан

Инв. №

272-14-17-НД-09.00

Панель асбестоцементная ПА-12-33

| Стадия | Масса | Масштаб |
|---|---|---|
| Р | | |
| Лист | Листов 1 | |

ЦНИИЭП торговых зданий и туристских комплексов г. Москва

17763-07

Согласовано

Инв. № подл. | Подп. и дата | Взам. инв. №

Согласовано
Инв.№ подл. | Подп. и дата | Взам. инв.№

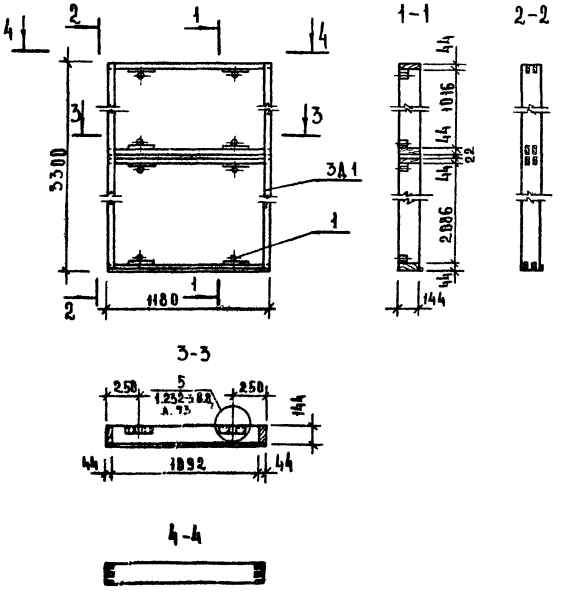


| Формат | Зона | Поз. | Обозначение | Наименование | Кол. | Примечание |
|---|---|---|---|---|---|---|
| | | | | Документация | | |
| | | | 1.232-3, вып.8 | Узлы установки закладных деталей | | |
| | | | | Детали | | |
| | | | 1.232-3, вып.6/79, А.29 | Закладная деталь 3Д-1 | 8 | |
| | | | | Материал | | |
| | | 1 | | Брус 44×144 ГОСТ 8486-66, м³ | 0.012 | |
| | | | | Клей КБ-3 ГОСТ 20907-75,* кг | 0.20 | |
| | | | | Шурупы 5×45 ГОСТ 1145-78,* шт. | 64 | |
| | | | | Эпоксидный клей, кг | 0.24 | |

| | | | |
|---|---|---|---|
| Рук. маст. | Ковчин | | 272-14-17-НД-09.01 |
| Гл. инж. п. | Линецкий | | |
| ГАП | Рабинович | | Каркас КД3 |
| ГИП | Каледина | | |
| Рук. группы | Ковальская | | |
| Разраб. | Горень | | |
| Провер. | Каледина | | |
| Н. контр. | Высочин | | |

Привязан

Инв. №

| Стадия | Масса | Масштаб |
|---|---|---|
| Р | 36 | |
| Лист | Листов 1 | |

ЦНИИЭП торговых зданий и туристских комплексов г. Москва

17763-07

СОГЛАСОВАНО
Типовой проект 272-14-17 альбом VII
Инв. № подл. | Подп. и дата | Взам. инв. №

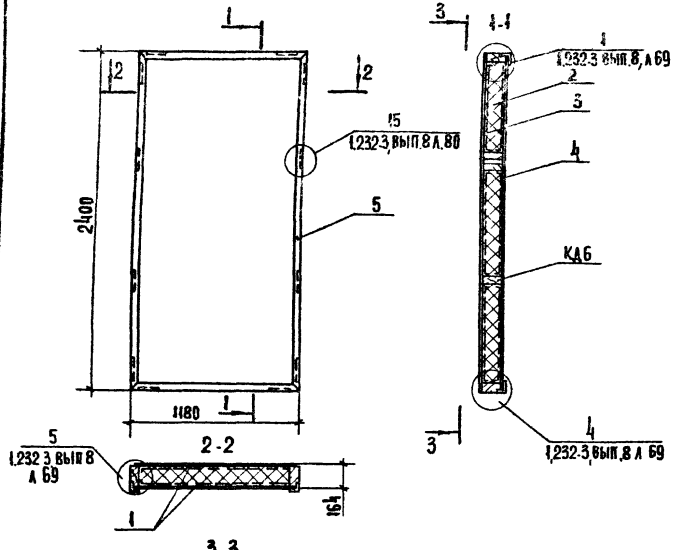


| Формат | Зона | Поз. | Обозначение | Наименование | Кол. | Примечание |
|---|---|---|---|---|---|---|
| | | | | Документация | | |
| | | | 1.232-3, вып.8 | Узлы установки закладных деталей | | |
| | | | | Сборочные единицы | | |
| 12 | | | 272-14-17-ИД-10.01 | Каркас КД4 | 1 | |
| | | | | Материалы | | |
| Б4 | | 1 | | Асбестоцементный лист, ГОСТ 18124-75* м² | 5,76 | |
| Б4 | | 2 | | Пенопласт ФРП-1, МРТУ-6-05-1104-67, м³ | 0,83 | |
| Б4 | | 3 | | Полиэтиленовая пленка м² | 2,83 | |
| Б4 | | 4 | | Строительная бумага | 2,83 | |
| Б4 | | 5 | | Пз0-80 ГОСТ 13737-68, м | 7,16 | |
| | | 6 | | Шурупы 5×45 ГОСТ 1145-70* шт | 60 | |
| | | | | Мастика МПС ТУ 400-1-148-79 кг | 1,06 | |

Привязан

Инв. №

| | | |
|---|---|---|
| Рук. маст. | Колчин | |
| Гл. инж. м. | Линецкий | |
| ГАП | Рабинович | |
| ГИП | Каледина | |
| Рук. гр. инж. | Ковальская | |
| Разраб. | Горень | |
| Пров. | Каледина | |
| Н. контр. | Высочин | |

272-14-17-ИД-10.00

Панель асбестоцементная ПА-12-24

| Стадия | Масса | Масштаб |
|---|---|---|
| Р | | |
| Лист | Листов 1 | |

ЦНИИЭП торгово-бытовых зданий и туристских комплексов г. Москва

17763-07

Типовой проект 272-14-17 Альбом VII

СОГЛАСОВАНО

Инв. № подл. | Подп. и дата | Взам. инв. №

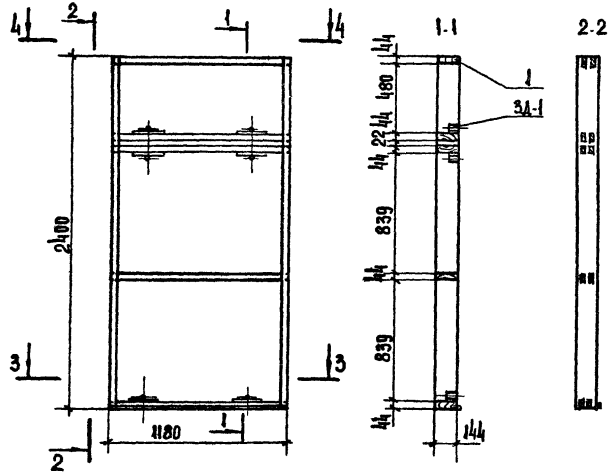


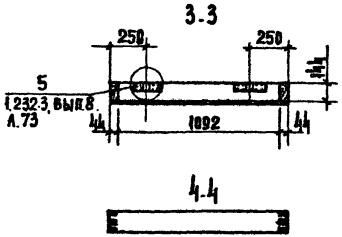





| Формат | Зона | Поз. | Обозначение | Наименование | Кол. | Примечание |
|---|---|---|---|---|---|---|
| | | | | Документация | | |
| | | | 1.232-3, вып.8 | Узлы установки | | |
| | | | | закладных деталей | | |
| | | | | | | |
| | | | | Детали | | |
| | | | 1.232.3.вып.6/79. А.29 | Закладная деталь 3Д-1 | 6 | |
| | | | | | | |
| | | | | Материалы | | |
| Б4 | | 1 | | Брус 44×144, ГОСТ 8486-66, м³ | 0,068 | |
| | | | | Клей К6-3, ГОСТ 20907-75*, кг | 0,16 | |
| | | | | Шурупы 5×45, ГОСТ 1145-78,* шт. | 48 | |
| | | | | Эпоксидный клей, кг | 0,16 | |

| | | |
|---|---|---|
| Рук. маст | Колчин | |
| Гл. инж. м | Линецкий | |
| ГАП | Рабинович | |
| ГИП | Каледина | |
| Рук. гр. инж. | Ковальская | |
| Разраб. | Горень | |
| Пров. | Каледина | |
| Н. контр. | Высочин | |

Привязан

Инв. №

272-14-17-КД-10.01

Каркас КД4

| Стадия | Масса | Масштаб |
|---|---|---|
| Р | 34 | |
| Лист | Листов 1 | |

ЦНИИЭП торгово-бытовых зданий и туристских комплексов г. Москва

17763-07

СОГЛАСОВАНО
Инв.№ подл. | Подп. и дата | Взам.инв.№

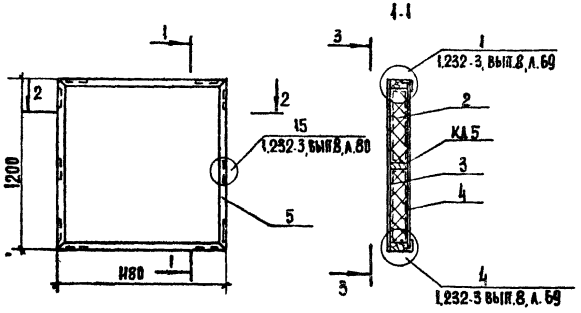


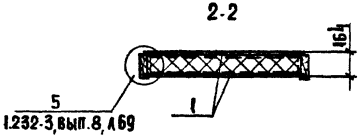


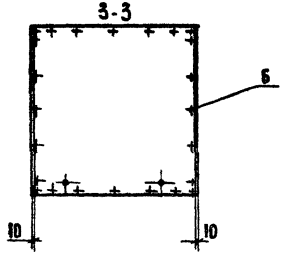


| Формат | Зона | Поз. | Обозначение | Наименование | Кол. | Примечание |
|---|---|---|---|---|---|---|
| | | | | **Документация** | | |
| | | | 1.232-3, вып.8 | Узлы установки | | |
| | | | | закладных деталей | | |
| | | | | **Сборочные единицы** | | |
| 12 | | | 272-14-17-ИД-11.01 | Каркас КД5 | 1 | |
| | | | | **Материалы** | | |
| БЧ | | 1 | | Асбестоцементный лист | | |
| | | | | ГОСТ 18124-75,* м² | 2,84 | |
| БЧ | | 2 | | Пенопласт ФРП-1. | | |
| | | | | МРТУ-6-05-Н04-67 м³ | 0,28 | |
| БЧ | | 3 | | Полиэтиленовая пленка | | |
| | | | | м² | 1,42 | |
| БЧ | | 4 | | Строительная бумага, м² | 1,42 | |
| БЧ | | 5 | | П50-184, ГОСТ 13737-68, м | 4,76 | |
| | | 6 | | Шурупы 5×45, ГОСТ Н45-70* шт. | 48 | |
| | | | | Мастика МПС ТУ 408-1-418-79 кг | 0,71 | |

| | | |
|---|---|---|
| Рук. маст. | Колчин. | |
| Гл. инж. м | Линецкий | |
| ГАП | Рабинович | |
| ГИП | Каледина | |
| Рук. гр. инж. | Ковальская | |
| Разраб. | Горень | |
| Пров. | Каледина | |
| Н. контр. | Лаврова | |

Привязан

Инв. №

**272-14-17-ИД-11.00**

**Панель асбестоцементная ПА-12-12-01**

| Стадия | Масса | Масштаб |
|---|---|---|
| Р | | |
| Лист | Листов 1 | |

ЦНИИЭП торгово-бытовых зданий и туристских комплексов г. Москва

17763-05

ТИПОВОЙ ПРОЕКТ 272-14-17 АЛЬБОМ VII
СОГЛАСОВАНО:
ИНВ.№ ПОДЛ. | ПОДП. И ДАТА | ВЗАМ. ИНВ.№

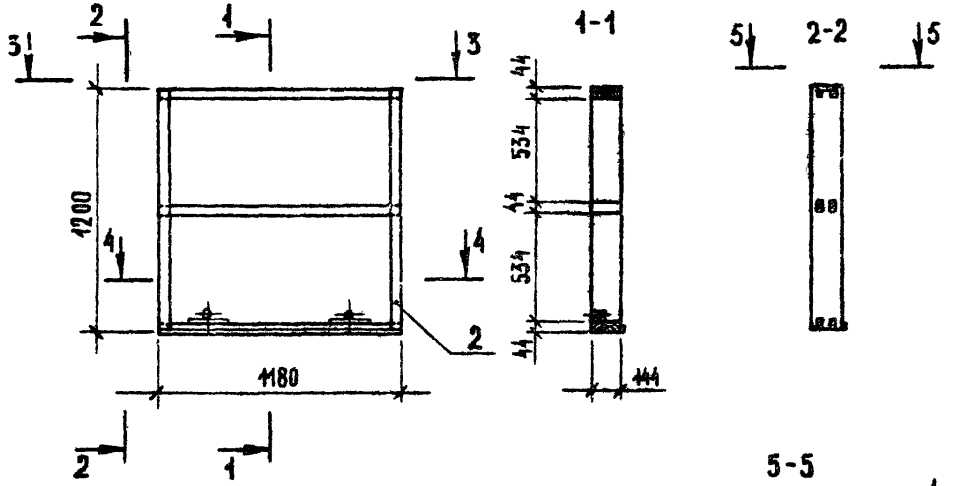


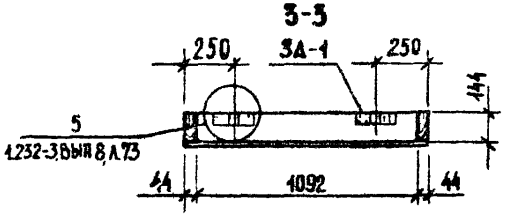


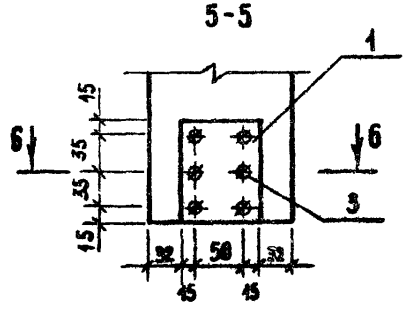


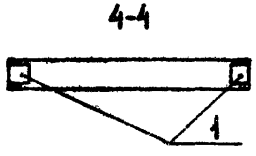


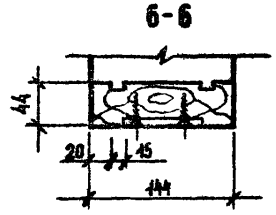


| ФОРМАТ | ЗОНА | ПОЗ. | ОБОЗНАЧЕНИЕ | НАИМЕНОВАНИЕ | КОЛ. | ПРИМЕЧАНИЯ |
|---|---|---|---|---|---|---|
| | | | | ДОКУМЕНТАЦИЯ | | |
| | | | 1.232-3, ВЫП.8 | УЗЛЫ УСТАНОВКИ | | |
| | | | | ЗАКЛАДНЫХ ДЕТАЛЕЙ | | |
| | | | | ДЕТАЛИ | | |
| Б4 | | 1 | 272-14-17-ИД-11.01.01 | -6-80, ГОСТ 103-76, ℓ-100 | 2 | |
| | | | 1.232-3, вып. 6/79, А.29 | ЗАКЛАДНАЯ ДЕТАЛЬ 3А-1 | 2 | |
| | | | | МАТЕРИАЛЫ | | |
| Б4 | | 2 | | БРУС 44×144, ГОСТ 8486-66, м³ | 0,043 | |
| | | | | КЛЕЙ КБ-3, ГОСТ 20907-75*; | | |
| | | | | кг | 0,12 | |
| | | 3 | | ШУРУПЫ 5×45 ГОСТ 1145-70,* шт | 28 | |
| | | | | ЭПОКСИДНЫЙ КЛЕЙ, кг | 0,12 | |

| | | |
|---|---|---|
| РУК. МАСТ | КОЛЧИН | |
| ГЛ. ИНЖ. М. | ЛИНЕЦКИЙ | |
| ГАП | РАБИНОВИЧ | |
| ГИП | КАЛЕДИНА | |
| РУК. ГРУПП | КОВАЛЬСКАЯ | |
| РАЗРАБ. | ГОРЕНЬ | |
| ПРОВ | КАЛЕДИНА | |
| Н. КОНТР | ЛАВРОВА | |

ПРИВЯЗАН

ИНВ. №

272-14-17-ИД-11.01

КАРКАС КД5

| СТАДИЯ | МАССА | МАСШТАБ |
|---|---|---|
| Р | 21,5 | |
| ЛИСТ | ЛИСТОВ 1 | |

ЦНИИЭП торгово-бытовых зданий и туристских комплексов г. Москва

17763-07

Альбом VII

Типовой проект 272-14-17

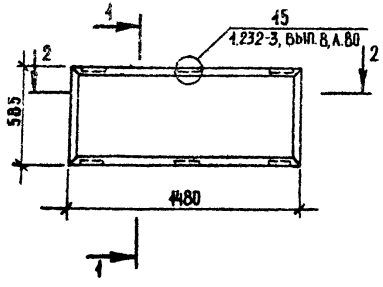


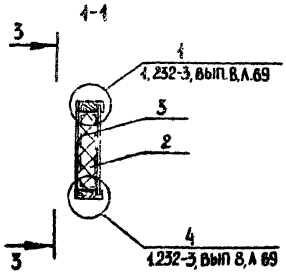


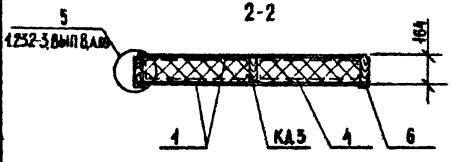


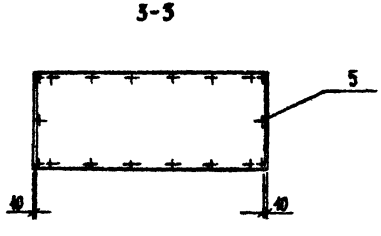


| Формат | Зона | Поз. | Обозначение | Наименование | Кол. | Примечание |
|---|---|---|---|---|---|---|
| | | | | **Документация** | | |
| | | | 1.232-3, вып. 8 | Узлы установки | | |
| | | | | закладных деталей | | |
| | | | | | | |
| | | | | **Сборочные единицы** | | |
| 12 | | | 272-14-17-ИД-12.01 | Каркас КД 6 | 1 | |
| | | | | | | |
| | | | | **Материалы** | | |
| БЧ | | 1 | | Асбестоцементный лист, | | |
| | | | | ГОСТ 18124-75,* $м^2$ | 4,73 | |
| БЧ | | 2 | | Пенопласт ФРП-1, | | |
| | | | | МРТУ-6-05-1104-67, $м^3$ | 0,13 | |
| БЧ | | 3 | | Полиэтиленовая пленка | | |
| | | | | $м^2$ | 0,87 | |
| БЧ | | 4 | | Строительная бумага $м^2$ | 0,87 | |
| БЧ | | 5 | | Шурупы 5×45, ГОСТ 1145-70,* шт. | 36 | |
| БЧ | | 6 | | П50-484, ГОСТ 13737-68, м | 4,13 | |
| | | | | Мастика МПЛ, ТУ 400-1-410-70,* кг | 0,70 | |

Согласовано

Инв. № подл. | Подпись и дата | Взам. инв. №

Привязан

Инв. №

| | | |
|---|---|---|
| Рук. маст. | Кочин | |
| Гл. инж. м. | Линецкий | |
| ГАП | Рабинович | |
| ГИП | Каледнна | |
| Рук. гр. инж. | Ковальская | |
| Разраб. | Горень | |
| Пров. | Каледнна | |
| Н. контр. | Лаврова | |

272-14-17-ИД-12.00.

Панель асбестоцементная ПА-15-6

| Стадия | Масса | Масштаб |
|---|---|---|
| Р | | |
| Лист | Листов 1 | |

ЦНИИЭП торгово-бытовых зданий и туристских комплексов г. Москва

17763-07

Типовой проект 272-14-17 Альбом VII

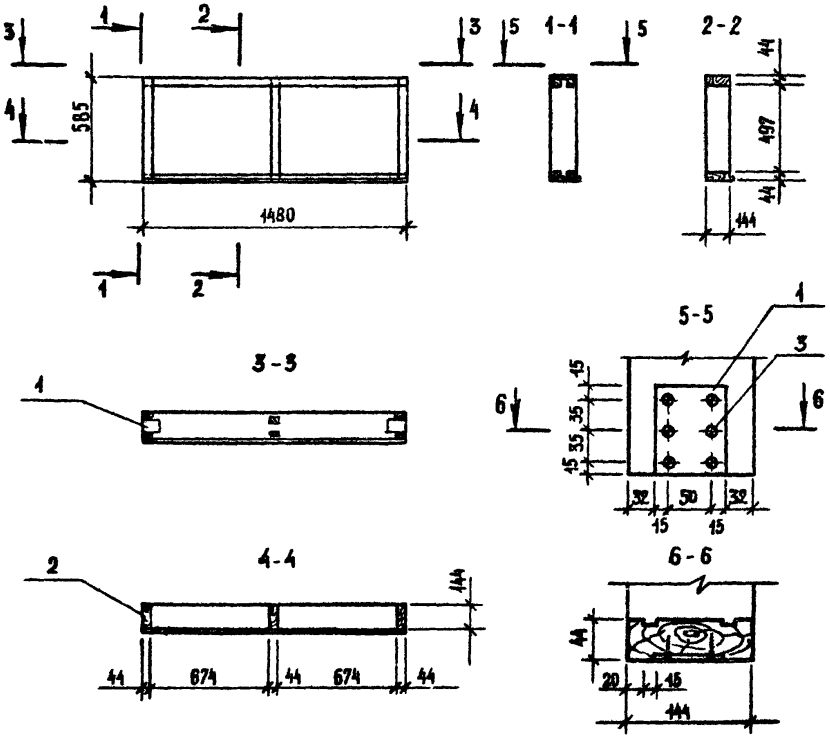


| ФОРМАТ | ЗОНА | ПОЗ. | ОБОЗНАЧЕНИЕ | НАИМЕНОВАНИЕ | КОЛ. | ПРИМЕЧАНИЕ |
|---|---|---|---|---|---|---|
| | | | | ДОКУМЕНТАЦИЯ | | |
| | | | 1.232-3, вып.8 | УЗЛЫ УСТАНОВКИ | | |
| | | | | ЗАКЛАДНЫХ ДЕТАЛЕЙ | | |
| | | | | ДЕТАЛИ | | |
| БЧ | | 1 | 272-14-17-ИД-12.01.01 | -6×80, ГОСТ 103-76, ℓ=480 | 4 | |
| | | | | МАТЕРИАЛ | | |
| БЧ | | 2 | | БРУС 44×144, ГОСТ 8486-66, м³ | 0,029 | |
| | | | | КЛЕЙ КБ-3, ГОСТ 20907-75,* | | |
| | | | | кг | 0,12 | |
| | | | | ЭПОКСИДНЫЙ КЛЕЙ кг | 0,12 | |
| | | 3 | | ШУРУПЫ 5×45, ГОСТ 1145-70 шт. | 24 | |

Согласовано:

Инв. № подл. | Подпись и дата | Взам. инв. №

Привязан

Инв. №

| | | |
|---|---|---|
| Рук. маст. | Колчин | |
| Гл. инж. м. | Аннецкий | |
| ГАП | Рабинович | |
| ГИП | Каледина | |
| Рук. гр. инж. | Ковальская | |
| Разраб. | Горень | |
| Пров. | Каледина | |
| Н. контр. | Аврова | |

272-14-17-ИД-12.01

КАРКАС КАБ

| Стадия | Масса | Масштаб |
|---|---|---|
| Р | 14,5 | |
| Лист | Листов 1 | |

ЦНИИЭП торгово-бытовых зданий и туристских комплексов г. Москва

17763-07

СОГЛАСОВАНО
ВЗАМ. ИНВ. №
ПОДП. И ДАТА
ИНВ. № ПОДЛ.

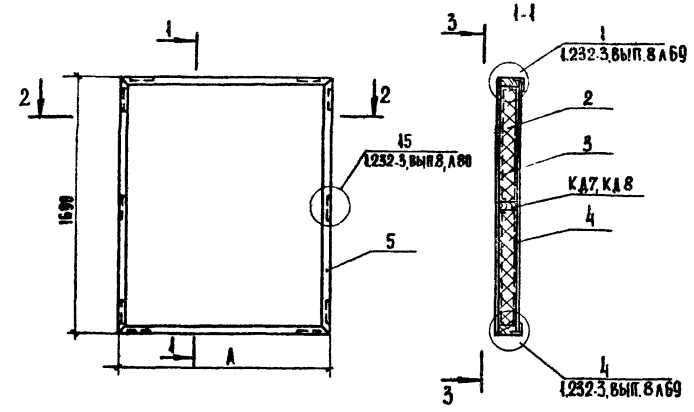


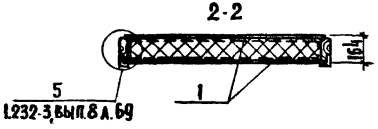


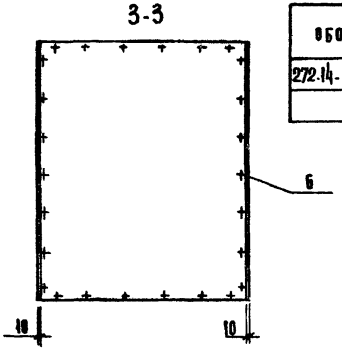


| ОБОЗНАЧЕНИЕ | МАРКА | РАЗМЕР А, мм | МАССА ЕД., КГ |
|---|---|---|---|
| 272-14-17-ИД-13.00 | ПА-8-17 | 790 | |
| -01 | ПА-14-17 | 1390 | |

| ФОРМАТ | ЗОНА | ПОЗ. | ОБОЗНАЧЕНИЕ | НАИМЕНОВАНИЕ | КОД НА ИСП. -13.00 00 | КОД НА ИСП. -13.00 01 | ПРИМЕЧАНИЕ |
|---|---|---|---|---|---|---|---|
| | | | | ДОКУМЕНТАЦИЯ | | | |
| | | | 1.232-3, ВЫП.8 | УЗЛЫ УСТАНОВКИ | | | |
| | | | | ЗАКЛАДНЫХ ДЕТАЛЕЙ | | | |
| | | | | СБОРОЧНЫЕ ЕДИНИЦЫ | | | |
| 12 | | | 272-14-17-ИД-13.01 | КАРКАС КД7 | 1 | | |
| 12 | | | -01 | КД8 | | 1 | |
| | | | | МАТЕРИАЛЫ | | | |
| Б4 | | 1 | | АСБЕСТОЦЕМЕНТНЫЙ ЛИСТ ГОСТ 18124-75,* м² | 2,67 | 4,78 | |
| Б4 | | 2 | | ПЕНОПЛАСТ ФРП-1, МРТУ-6-05-1104.67, м³ | 0,19 | 0,34 | |
| Б4 | | 3 | | ПОЛИЭТИЛЕНОВАЯ ПЛЕНКА, м² | 1,34 | 2,35 | |
| Б4 | | 4 | | СТРОИТЕЛЬНАЯ БУМАГА, м² | 1,34 | 2,35 | |
| Б4 | | 5 | | ПЗО-184 ГОСТ 13737-68, м | 4,96 | 6,16 | |
| | | 6 | | ШУРУПЫ 5×45, ГОСТ 1145-70* шт | 48 | 60 | |
| | | | | МАСТИКА МБС, ТУ 400-1-410-70, КГ | 0,76 | 0,89 | |

| | | |
|---|---|---|
| РУК. МАСТ. | Колчин | |
| ГА. ИНЖ. М | Линецкий | |
| ГАП | Рабинович | |
| ГИП | Каледина | |
| РУК. ГР. ИНЖ | Ковальская | |
| РАЗРАБ. | Горець | |
| ПРОВ. | Каледина | |
| Н. КОНТР. | Аврова | |

ПРИВЯЗАН

ИНВ. №

272-14-17-ИД-13.00

ПАНЕЛЬ АСБЕСТОЦЕМЕНТНАЯ (ПА-8-17, ПА-14-17)

| СТАДИЯ | МАССА | МАСШТАБ |
|---|---|---|
| Р | | |
| ЛИСТ | ЛИСТОВ 1 | |

ЦНИИЭП ТОРГОВО-БЫТОВЫХ ЗДАНИЙ И ТУРИСТСКИХ КОМПЛЕКСОВ г. Москва

17763-07

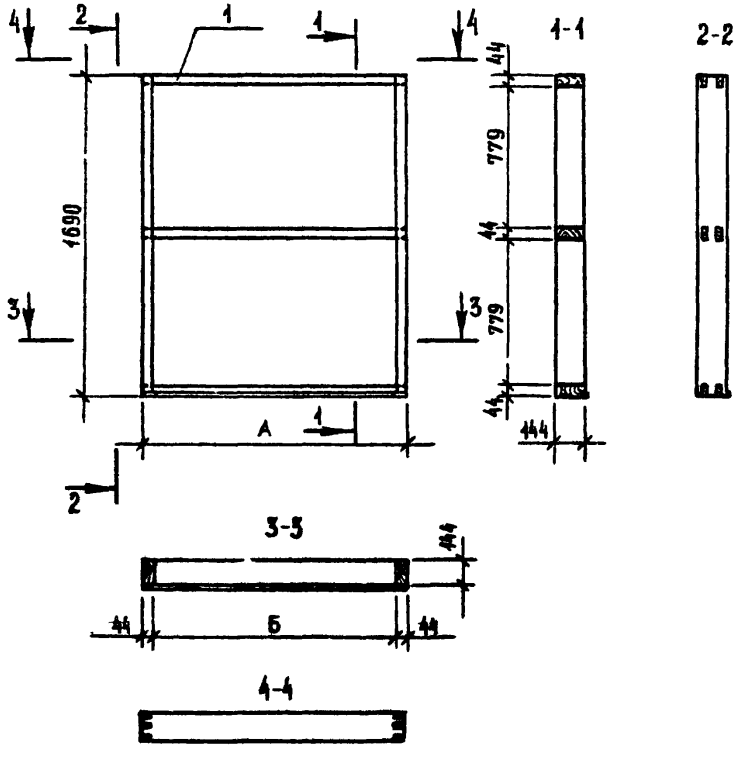


| Формат | Зона | Поз. | Обозначение | Наименование | Кол. на исп. -13.01 00 | Кол. на исп. -13.01 01 | Примечание |
|---|---|---|---|---|---|---|---|
| | | | | **Документация** | | | |
| | | | 1232-3, вып.8 | Узлы установки | | | |
| | | | | закладных деталей | | | |
| | | | | | | | |
| | | | | **Материалы** | | | |
| Б4 | | 1 | | Брус 44×144, ГОСТ 8486-66, м³ | 0,036 | 0,045 | |
| | | | | Клей КБ-3, ГОСТ 20907-75*, | | | |
| | | | | кг | 0,12 | 0,12 | |

| Обозначение | Марка | Размеры, мм А | Размеры, мм Б | Масса ед. кг |
|---|---|---|---|---|
| 272-44-17-ИД-13.01 | КД 7 | 790 | 702 | 18,0 |
| -01 | КД 8 | 1390 | 1302 | 22,5 |

Привязан

Инв. №

| | | |
|---|---|---|
| Рук. маст | Колчин | |
| Гл. инж. м. | Линецкий | |
| ГАП | Рабинович | |
| ГИП | Каледина | |
| Рук. гр. инж. | Ковальская | |
| Разраб | Горень | |
| Пров. | Каледина | |
| Н. контр. | Аврова | |

272-14-17-ИД-13.01.

КАРКАС (КД 7, КД 8)

| Стадия | Масса | Масштаб |
|---|---|---|
| Р | | |
| Лист | Листов 1 | |

ЦНИИЭП торгово-бытовых зданий и туристских комплексов г. Москва

17763-07

Подп. и дата | Взам. инв. № | Инв. № подл.
gost.e-ecolog.ru