ТИПОВОЙ ПРОЕКТ

272-14-17

КОМПЛЕКС РЫНКА В КОНСТРУКЦИЯХ ИИ-04 ТОРГОВОЙ ПЛОЩАДЬЮ 600 кв. МЕТРОВ, 100 ТОРГОВЫХ МЕСТ

АЛЬБОМ IV

Витражи

gost.e-ecolog.ru

Госстрой СССР
ЦЕНТРАЛЬНЫЙ ИНСТИТУТ ТИПОВОГО ПРОЕКТИРОВАНИЯ
Свердловский филиал
620062, г.Свердловск-62, ул.Чебышева, 4
Заказ № 1931 Инв.№ 17763-04 тираж 250
Сдано в печать 9/IV 1984г. цена 0-99

ТИПОВОЙ ПРОЕКТ

272-14-17

КОМПЛЕКС РЫНКА В КОНСТРУКЦИЯХ ИИ-04 ТОРГОВОЙ ПЛОЩАДЬЮ 600 кв. МЕТРОВ, 100 ТОРГОВЫХ МЕСТ

АЛЬБОМ IV

СОСТАВ ПРОЕКТА

АЛЬБОМ I	АС1	АРХИТЕКТУРНО-СТРОИТЕЛЬНЫЕ РЕШЕНИЯ
АЛЬБОМ II	ТХМ	ТЕХНОЛОГИЯ И МЕХАНИЗАЦИЯ
	ХС	ХОЛОДОСНАБЖЕНИЕ
	ОВ	ОТОПЛЕНИЕ И ВЕНТИЛЯЦИЯ
	ВК	ВОДОПРОВОД И КАНАЛИЗАЦИЯ
АЛЬБОМ III	ЭОМ	ЭЛЕКТРИЧЕСКОЕ ОСВЕЩЕНИЕ И СИЛОВОЕ ЭЛЕКТРООБОРУДОВАНИЕ
	АУ	АВТОМАТИЗАЦИЯ УСТРОЙСТВ ИНЖЕНЕРНОГО ОБОРУДОВАНИЯ
	СС	СВЯЗЬ И СИГНАЛИЗАЦИЯ
АЛЬБОМ IV	АР2	ЧЕРТЕЖИ
АЛЬБОМ V	АУ4	ЗАДАНИЕ ЗАВОДУ НА ИЗГОТОВЛЕНИЕ ЩИТОВ И ПУЛЬТОВ
АЛЬБОМ VI	ИИ1	ИЗДЕЛИЯ ЖЕЛЕЗОБЕТОННЫЕ К СЕРИИ ИИ-04
АЛЬБОМ VII	ИИ1	ИЗДЕЛИЯ МОНОЛИТНЫХ ЖЕЛЕЗОБЕТОННЫХ УЧАСТКОВ
	ИМ	ИЗДЕЛИЯ МЕТАЛЛИЧЕСКИЕ
	ИД	ИЗДЕЛИЯ ДЕРЕВЯННЫЕ
АЛЬБОМ VIII Ч.1	СМ	СМЕТЫ
АЛЬБОМ VIII Ч.2	СМ	СМЕТЫ

Применяемые типовые проекты:
Типовой проект 272-14-16 Альбом IV "Нестандартизированное оборудование, инвентарь" распространяет Свердловский филиал ЦИТП

РАЗРАБОТАН
ЦНИИЭП торгово-бытовых зданий и туристских комплексов

ГЛ. ИНЖЕНЕР ИНСТИТУТА Лепский В.Н.
ГЛ. АРХИТЕКТОР ПРОЕКТА Рабинович Т.С.

Технический проект
утвержден Госгражданстроем
приказ N 265 от 13 октября 1980г.

Рабочие чертежи введены в действие
ЦНИИЭП торгово-бытовых зданий и туристских комплексов
приказ № 6 от 29 января 1982 г.

Привязан

Инв. №

Типовой проект 272-14-17 Альбом IV

Типовой проект
272-14-17

АС 2 витражи

Технический проект утвержден Госгражданстроем приказ №265 от 13 октября 1980 года

Рабочие чертежи введены в действие ЦНИИЭП торгово-бытовых зданий и туристских комплексов
Приказ № 6 от 29 января 1982 г.

таблица 1

Ведомость рабочих чертежей

Лист	Наименование	Примечание
1	Общие данные	
2	Спецификация к схемам расположения элементов витражей и тамбуров.	
3	Витражи в осях 4÷7; 8÷12; А–Б.	
4	Витражи по оси 7, в осях В/1÷Е, тамбур 1.	
5	Тамбуры 2, 4, Монтажный узел XXX.	
6	Тамбур 3	
7	Монтажные узлы I, II, III, IV, V, X, XI, XII, XVI.	
8	Монтажные узлы VI, VII, VIII, IX, XV, XIX.	
9	Монтажные узлы XIII, XVII, XVIII, XX, XXI, XXII, XXIII, XXIV	
10	Монтажные узлы XIV, XXV, XXVI, XXVII, XXVIII, XXIX	

Привязка настоящего типового проекта выполнена в соответствии с действующими нормами и правилами

Гл. архитектор проекта
Гл. инженер проекта

Настоящий проект выполнен в соответствии с действующими нормами и правилами

Гл. архитектор проекта Рабинович Т.С.
Гл. инженер проекта Каледина З.И.

Общие указания

1. Конструкции витражей, тамбура и окон разработаны на стадии КМ в соответствии с архитектурно-строительной частью проекта "Рынок торговой площадью 600 кв.м."

Монтажные элементы приняты по типовой серии 1.236.4-8 "Окна и балконные двери из алюминиевых сплавов для общественных зданий выпуск 2 и серии 1.236.4-7 "Витрины и тамбуры из алюминиевых сплавов для общественных зданий" выпуски 2, 3, 4. Компоновка монтажных элементов переработана в соответствии с условиями данного объекта.

3. Изготовление монтажных элементов производится на специализированных предприятиях по чертежам КМД. Технические условия изготовления должны соответствовать ГОСТ 21519-76.

4. Декоративная и антикоррозийная защита алюминиевых конструкций должны соответствовать ГОСТ 21519-76. Цвет анодирования выбирается заказчиком при привязке проекта.

5. Общие указания по изготовлению изделий, их монтажу, заделке строительных зазоров и эксплуатации приведены в Техническом описании соответствующих выпусков.

6. Створные монтажные элементы поставляются заводом-изготовителем укомплектованными скобяными изделиями.

7. Монтаж конструкций производится по схемам, приведенным в проекте по окончании строительно-монтажных работ, связанных с мокрыми процессами. Закладные детали к началу монтажа должны быть надежно закреплены и выведены на проектные отметки и выверены.

Монтажные детали к стойкам приварить до установки их в проектное положение. Во время производства сварочных работ алюминиевые конструкции должны быть защищены от попадания искр электросварки.

Нарезка элементов из погонажных алюминиевых изделий, приведенных в спецификации производится по месту.

8. Остекление витражей производится по окончании монтажных работ. Размещение подкладок под стекло приведено в соответствующих выпусках серии 1.236-7, 8. Установка подкладок подтверждается актом на скрытые работы.

таблица 2

Ведомость ссылочных и прилагаемых документов

Обозначение	Наименование	Примечание
	Ссылочные документы	
1.236.4-7	Витрины и тамбуры из алюминиевых сплавов для общественных зданий	
1.236.4-8	Окна и балконные двери из алюминиевых сплавов для общественных зданий	

ГИП	РУДНИК	
РУК. ГР.	СКОТНИКОВА	
РАЗРАБ.	РУДНИК	
ПРОВЕР.	СКОТНИКОВА	

272-14-17-АС2

Рынок торговой площадью 600 кв.м	Стадия	Лист	Листов
	Р	1	10

Общие данные

ЦНИИЭП г. Москва — торгово-бытовых зданий и туристских комплексов

17763-04

Согласовано: Рук. маст. Колчин; Гл. инж. маст. Линецкий; Взам. инв. №; Подп. и дата; Инв. № подл.

Типовой проект 272-14-17 Альбом VII

Согласовано

Инв. № подл. | Подп. и дата | Взам. инв. №

Марка поз.	Обозначение	Наименование	Кол.	Масса ед., кг	Примечание
		Изделия алюминиевые			
		Оконные блоки			
1	1.236.4-8 вып.2 стр. 12	Оконный блок ОАК 18-09 а	29	11.13	
2	стр. 15	ОАК 18-18 с	5	33.47	
3	стр. 16	ОАК 06-09 ш	12	15.61	
4	стр. 18	Балконная дверь ОАК 28-18 ф	1	82.39	
5	стр. 12	Оконный блок ОАК 18-12 а	14	12.32	
6	стр. 17	ОАК 18-15 сф	4	21.35	
7	стр. 12	ОАК 18-15 а	5	13.54	
8	стр. 12	ОАК 06-18 а	2	8.74	
9	стр. 12	ОАК 15-12 а	2	11.13	
10	стр. 13	ОАК 12-24 а	1	18.34	
		Тамбурные блоки, двери			
11	1.236.4-7 вып.2 стр. 25	Тамбурный блок ТАН(т)30-15 вд	1	31.8	
12	стр. 24	ТАО(т)27-10 пш	4	26.7	
13		ТАО(т)30-10 вш	4	28.6	
14	стр. 25	ТАН(т)27-15 пш	1	30.0	
15		ТАН(т)30-15 пш	2	31.8	
16		ТАН(т)36-15 вш	1	35.5	
17	вып.3 стр. 12	Дверь ДАО(т)21-15 вш	2	36.6*)	
18	стр. 13	ДАО(т)21-10 пш	7	23.6*)	
19		ДАО(т)21-10 вл	1	23.2*)	
20	стр. 12	ДАО(т)21-15 пш	2	37.0*)	
21		ДАО(т)21-15 пш	1	42.4	
22		ДАО(т)24-15 пш	1	40.3*)	
		Стойки, вкладыши, ригели			
23	1.236.4-7 вып.4 стр. 32	Стойка ВОСА(т)30-03	8	11.28	
24		ВОСК(т)30-3	8	11.28	
25	стр. 35	Вкладыш Ц(т)-01	152	0.078	
26	1.236.4-7 вып.4 стр. 31	Стойка ВОСК(т)30-35	8	11.68	
27	стр. 32	ВОСА(т)27-03	3	10.27	
28		ВОСК(т)27-3	3	10.27	
29	стр. 33	РОСН(т)36-04	1	13.92	
30		РОСК(т)36-4	1	13.92	
31	стр. 37	Ригель ЦВО(т)-08.5	4	2.67	

*) Масса дверей принята без учета массы нащельников

Продолжение

Марка поз.	Обозначение	Наименование	Кол.	Масса ед., кг	Примечание
32	1.236.4-7 вып.4 стр. 37	Ригель ЦСО(т)-08.5	6	2.65	
33		ЦНО(т)-08.5	4	2.67	
34		ЦВО(т)-04	3	1.25	
35		ЦСО(т)-04	4	1.24	
36		ЦНО(т)-04	3	1.25	
37		ЦВО(т)-15	6	4.71	
38		ЦСО(т)-15	11	4.68	
39		ЦНО(т)-15	6	4.71	
40		ЦВО(т)-10	8	3.14	
41		ЦСО(т)-10	14	3.12	
42		ЦНО(т)-10	8	3.14	
43		ЦВО(т)-06	5	1.88	
44		ЦСО(т)-06	8	1.87	
45		ЦНО(т)-06	5	1.88	
46		ЦВО(т)-04.5	6	1.41	
47		ЦСО(т)-04.5	6	1.4	
48		ЦНО(т)-04.5	6	1.41	
		Стеклопакеты			
52	ТУ 21-23-87-76	Стеклопакет 28х1390х1690	4	58.73	
53		28 х 1300 х 950	2	28.00	шиф. изг
54		28 х 1890 х 1690	14	46.00	
55		28 х 790 х 1690	12	33.50	
56		28 х 560 х 1690	5	23.25	
57		28 х 1000 х 1600	5	40.00	
58		28 х 450 х 1250	4	20.75	
59		28 х 490 х 1390	2	17.00	
60		28 х 470 х 1300	4	16.25	
61		28 х 400 х 690	12	15.61	
62		28 х 1340 х 1090	2	38.00	
63		28 х 1190 х 1090	2	34.50	шиф. изг
64		28 х 400 х 1600	1	16.00	
		Панели деревянные			
65	272-14-17-ИД-13.00	Панель ПА-8-17	17	790 х 1690	
66	-01	ПА-14-17	1	890 х 1690	
67	ИД-11.00	ПА-12-12-01	2	690 х 1250	

Продолжение

Марка поз.	Обозначение	Наименование	Кол.	Масса ед., кг	Примечание
		Нащельники, вязки из алюминиевых профилей			
70	1.236.4-8 вып.2 стр. 29	Нащельник наружный ПА-134, м	212	0.47	
71		Защелка нащельника ПА-155, м	212	0.12	
72	стр. 25	Нащельник внутренний ПА-252, м	235	0.41	
73		Скоба ПА-5*5, м	55	1.78	
74	стр. 28	Слив нижний ПА-119, м	66	0.67	
75	стр. 26	Нащельник ПА-140, м	72	0.57	
76	стр. 81	Слив ПА-235, м	42	0.45	
77	стр. 85	Нащельник ПА-100, м	44	0.37	
78	вып. 4 стр. 44	Нащельник НА(т)-21, м	276	0.28	
79	стр. 43	Штапик ПА(т)-68, м	15	0.28	
80	стр. 44	Слив ПА(т)-75, м	6	0.49	
81	вып. 3 стр. 43	Профиль ПС885-509, м	225	0.46	
82	ГОСТ 13737-68	Нащельник П50-68, м	52	0.218	
83	ГОСТ 13738-68	Нащельник П52-342, м	22	0.391	
		Стальные изделия			
84	272-14-17-ВМ-	Рама МР-1	12	25.8	
		Стальные элементы			
85	ГОСТ 82.40-72	С10, м	24	8.70	
86	ГОСТ 103-76	-5х90, м	18	8.59	
87	ГОСТ 8510-72	∠100х63х8, м	1	8.90	
		Комплектующие материалы			
88	1.236.4-7 вып. 4 стр. 38	Прижимка М(т)-01, м	1250	0.02	
89	стр. 45	Ограничитель ПР-65ц, м	2700	0.04	
90	ТУ 21-25 гипсп	Герметик ФЧ0, м	150		
91	ГОСТ 4640-76	Минеральная вата, м³	2.0		
92	ТУ38-105-507-76	Герметик SI-УТ-37, м	760		
93	ГОСТ 8486-66	Подкладка деревянная, м³	0.4		
94	ГОСТ 18124-75	Лист асбестоцементный, м²	36		
95	1.236.4 вып. 4 стр. 45	Подкладка ПП-3,	1600		
96	ГОСТ 9590-76	Бумажно-слоистый пластик, м²	35		
97	ГОСТ 7380-77	Стекло 6,5+2Р50+2Р50,	16		

1. В массу изделий (поз. 1÷10) входят масса алюминия, резины и термокладыша, для поз. 11÷51 - масса алюминия, стали, резины
2. Указания по обработке и применению материалов, приведенных в спецификации даны на листе 1.
3. Расход алюминия дан без учета отходов на нарезку.
4. Расход стекла дан без учета отходов на бой.

272-14-17-АС2

Рынок торговой площадью 600 кв.м

Спецификация к схемам расположения элементов витражей и тамбуров.

Стадия	Лист	Листов
Р	2	

ЦНИИЭП торгово-зрелищных зданий и экспериментального проектирования г. Москва

Привязан

Инв. №

Гип Радек
Рук. гр. Статникова
Разраб. Кетинская
Провер. Музыка

19765-04

Формат А3

Типовой проект 272-14-17 Альбом VII

Согласовано:

Витраж в осях 4 ÷ 7

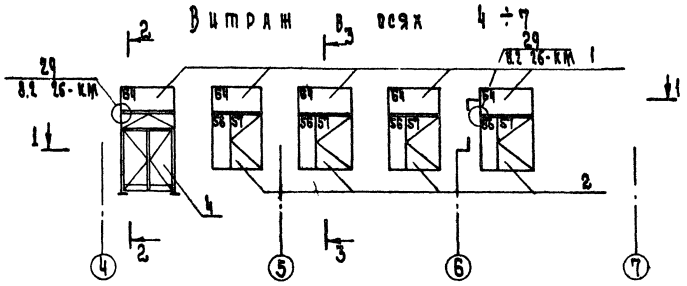

2-2

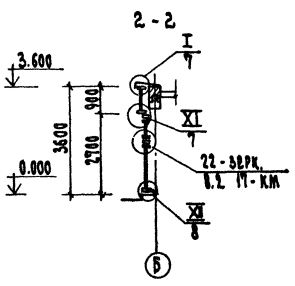

Витраж в осях А ÷ В

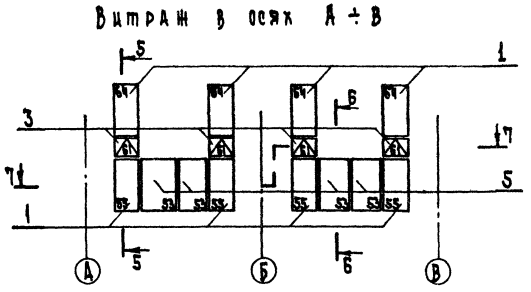

1-1

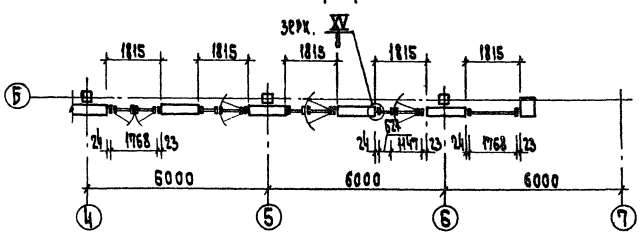

3-3

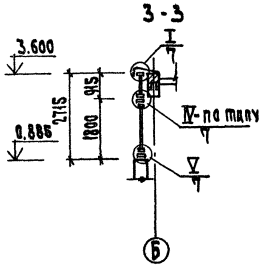

7-7

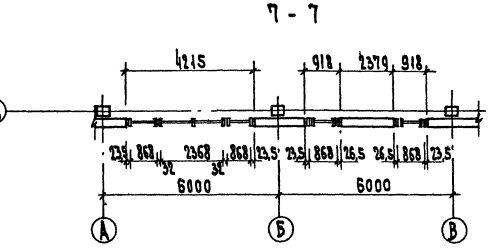

Витраж в осях 8 ÷ 12

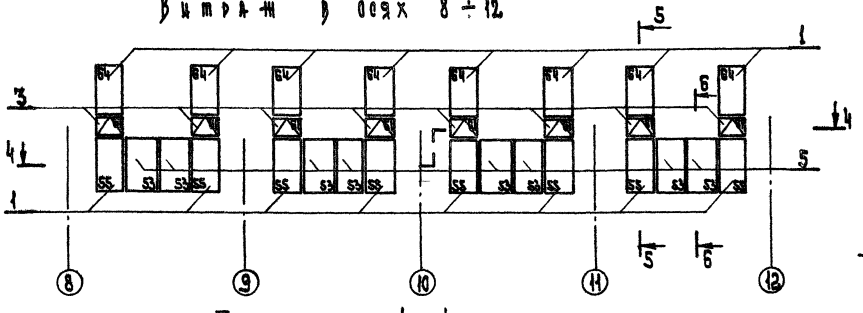

5-5

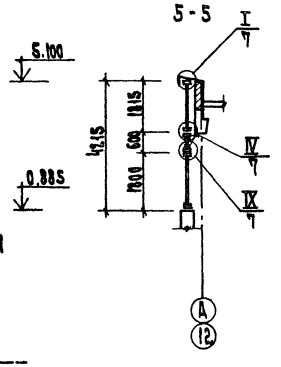

6-6

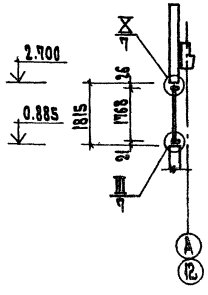

Рама МР-1

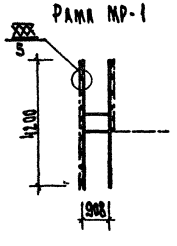

4-4

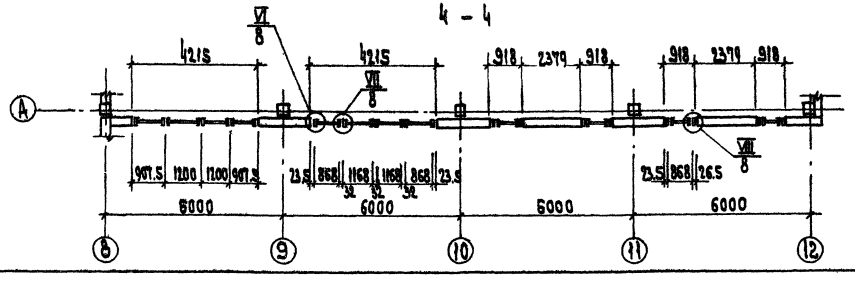

Привязан				272-14-17-АОВ		
				Рынок торговой площадью 600 кв.м	Стадия	Лист	Листов
					Р	3	
	ГИП	Рудяк		Витражи в осях 4-7; 8-12; А-Б	ЦНИИЭП торговых зданий и туристских комплексов г. Москва		
	Рук. гр.	Скотникова					
	Разраб.	Скотникова					
Инв. №	Провер.	Рудяк					

Типовой проект 272-14-17 Альбом IV

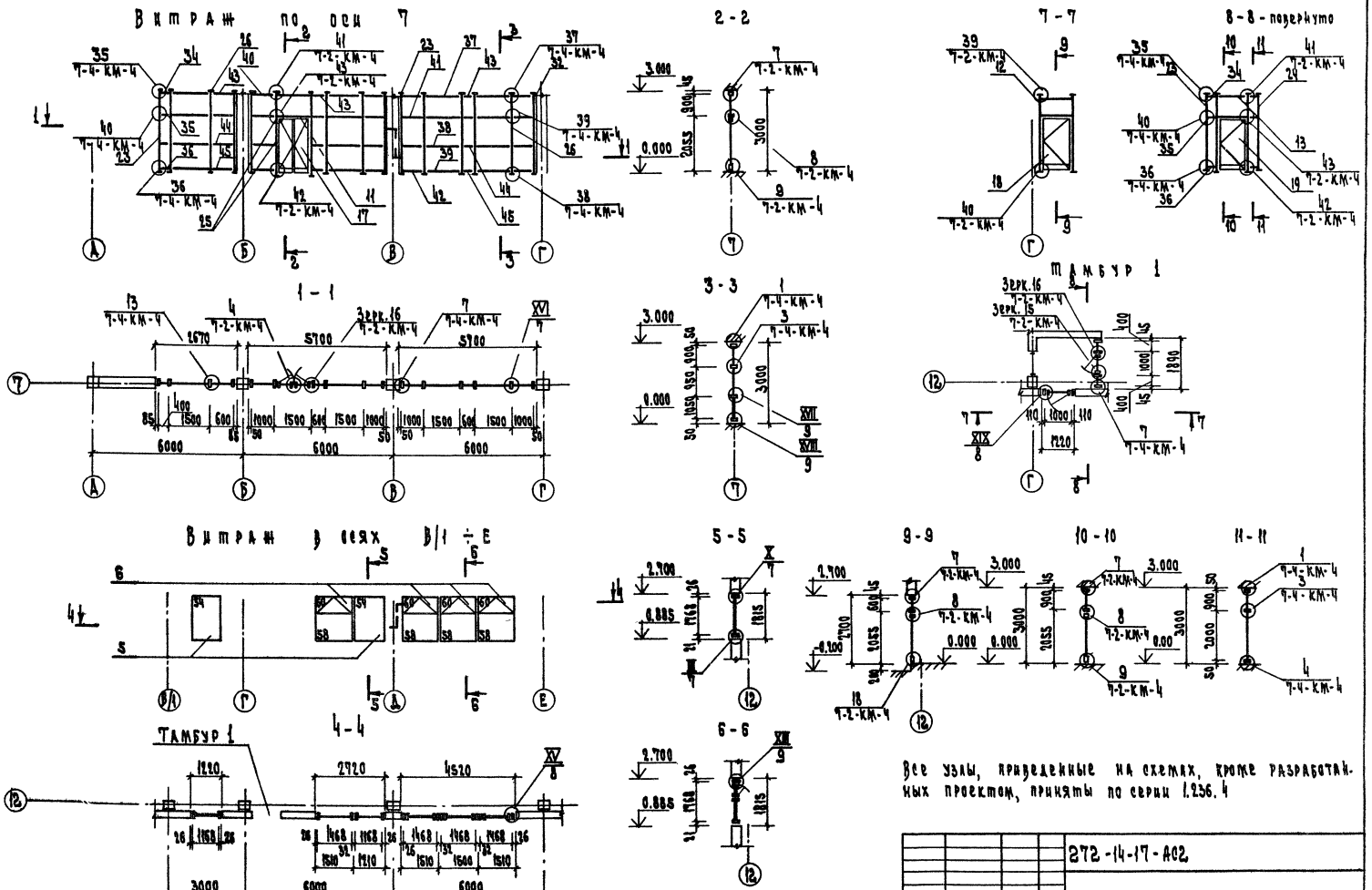

Все узлы, приведенные на схемах, кроме разработанных проектом, приняты по серии 1.236.4

				272-14-17-АС2			
Привязан				Рынок торговой площадью 600 кв.м	Стадия	Лист	Листов
					Р	4	
		ГВП	Рудник	Витражи по оси 7, в осях В/1 ÷ Е, тамбур 1.	ЦНИИЭП г. Москва		Торгово-бытовых зданий и туристских комплексов
		Рук. гр.	Скотникова				
		Разраб.	Скотникова				
Инв. N		Провер.	Рудник				

Согласовано:
ГАП Разинович
ГИП Каледина
Инв. N подл. | Подп. и дата | Взам. инв. N

Типовой проект 272-14-17 Альбом IV

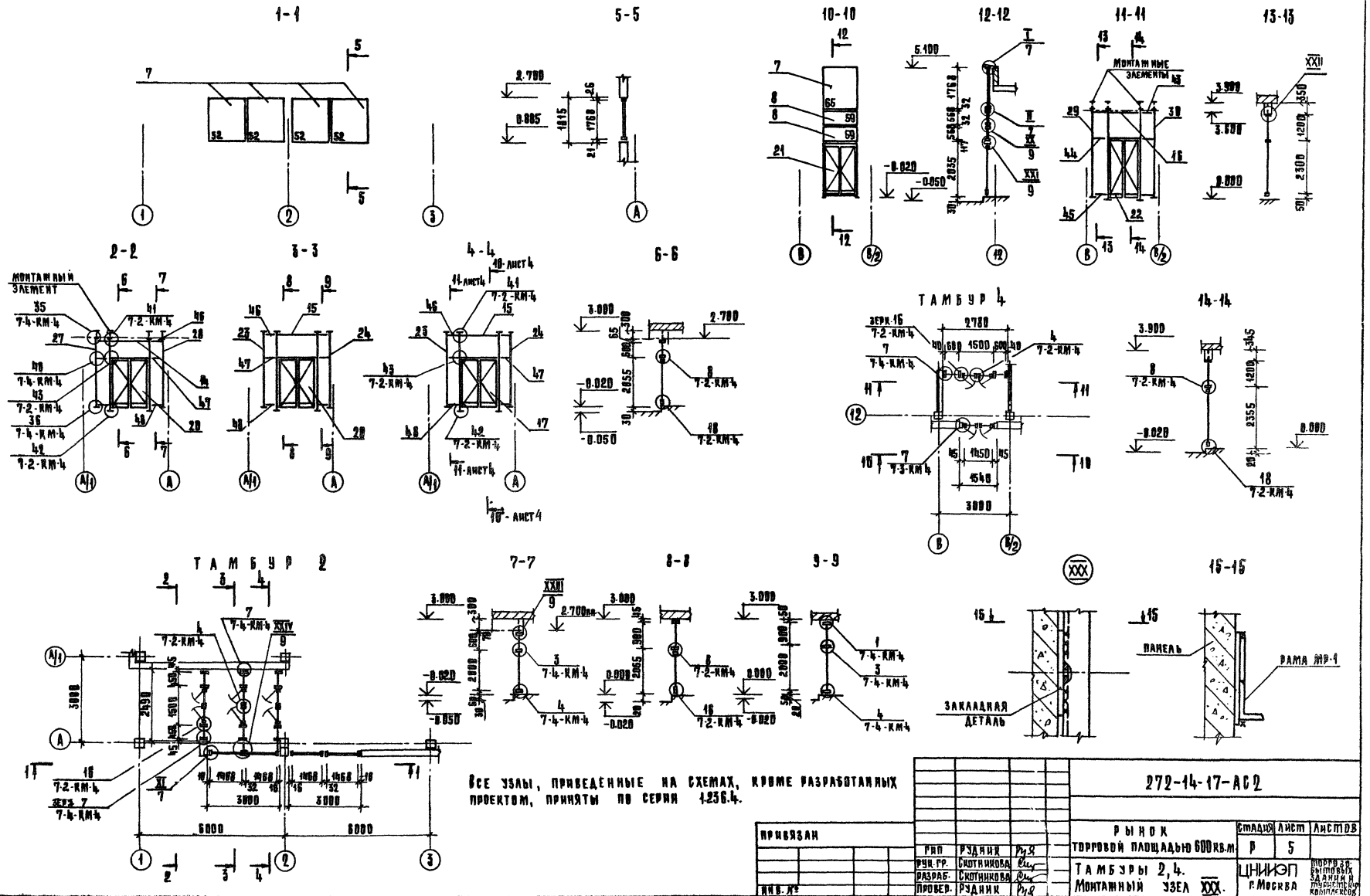

Все узлы, приведенные на схемах, кроме разработанных проектом, приняты по серии 1.236.4.

				272-14-17-АС2			
ПРИВЯЗАН				РЫНОК ТОРГОВОЙ ПЛОЩАДЬЮ 600 КВ.М	СТАДИЯ	ЛИСТ	ЛИСТОВ
	ГИП	РУДНИК			Р	5	
	РУК. ГР.	СКОТНИКОВА		ТАМБУРЫ 2, 4. МОНТАЖНЫЙ УЗЕЛ XXX.	ЦНИИЭП г. Москва		ТОРГОВО-БЫТОВЫХ ЗДАНИЙ И ТУРИСТСКИХ КОМПЛЕКСОВ
	РАЗРАБ.	СКОТНИКОВА					
ИНВ. №	ПРОВЕР.	РУДНИК					

17763-04

Типовой проект 272-14-17 Альбом IV

ТАМБУР 3

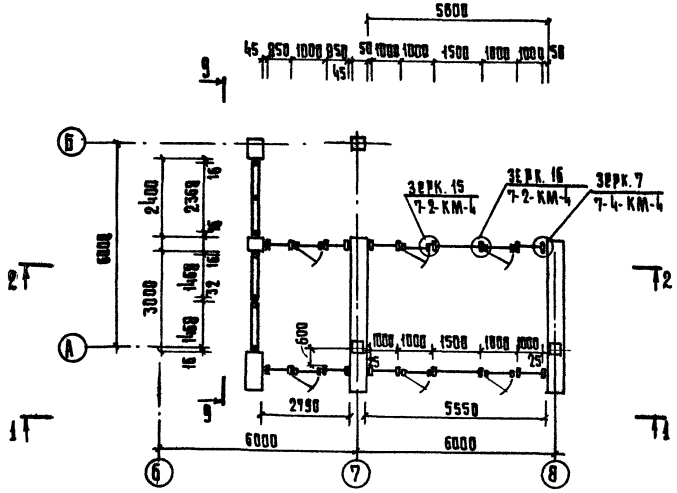

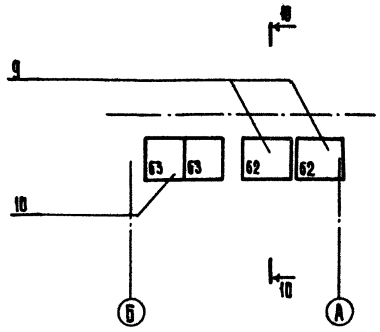

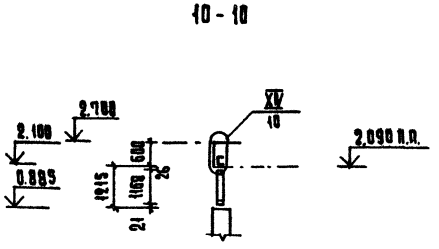

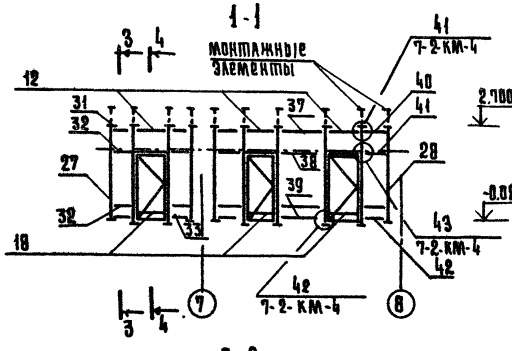

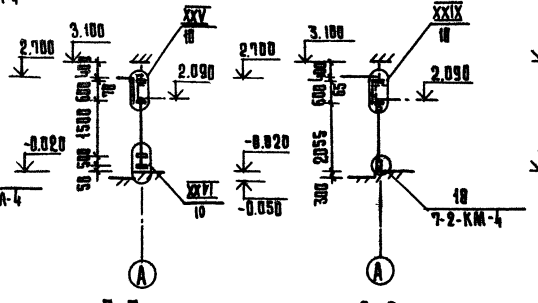

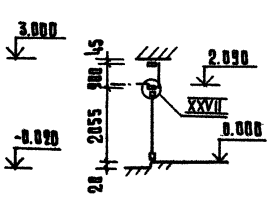

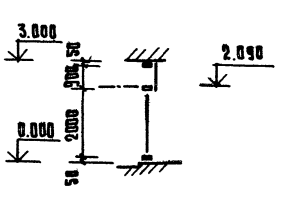

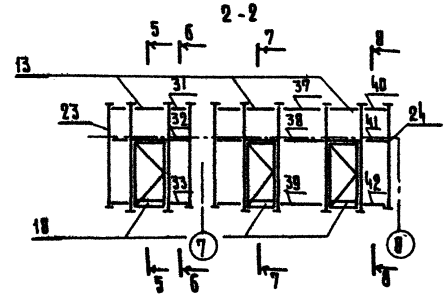

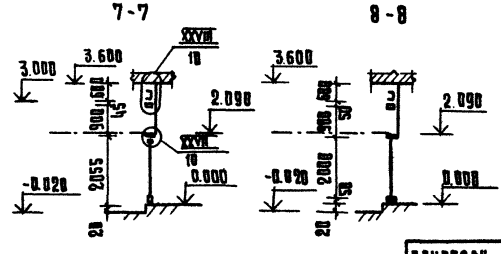

Все узлы, приведенные на схемах, кроме разработанных проектом, приняты по серии 1.236.4

				272-14-17-АС2			
Привязан				Рынок торговой площадью 600 кв.м.	Стадия	Лист	Листов
					Р	6	
				Тамбур 3	ЦНИИЭП г. Москва	Торгово-бытовых зданий и туристских комплексов	
Инв. №							

ГИП	Рудник	
Рук. гр.	Скотникова	
Разраб.	Скотникова	
Провер.	Рудник	

Копировал Гаврилина

Согласовано:
ГАП Рабинович
ГИП Каледина

Инв. № подл. | Подп. и дата | Взам. инв. №

Типовой проект 272-14-17 Альбом IV

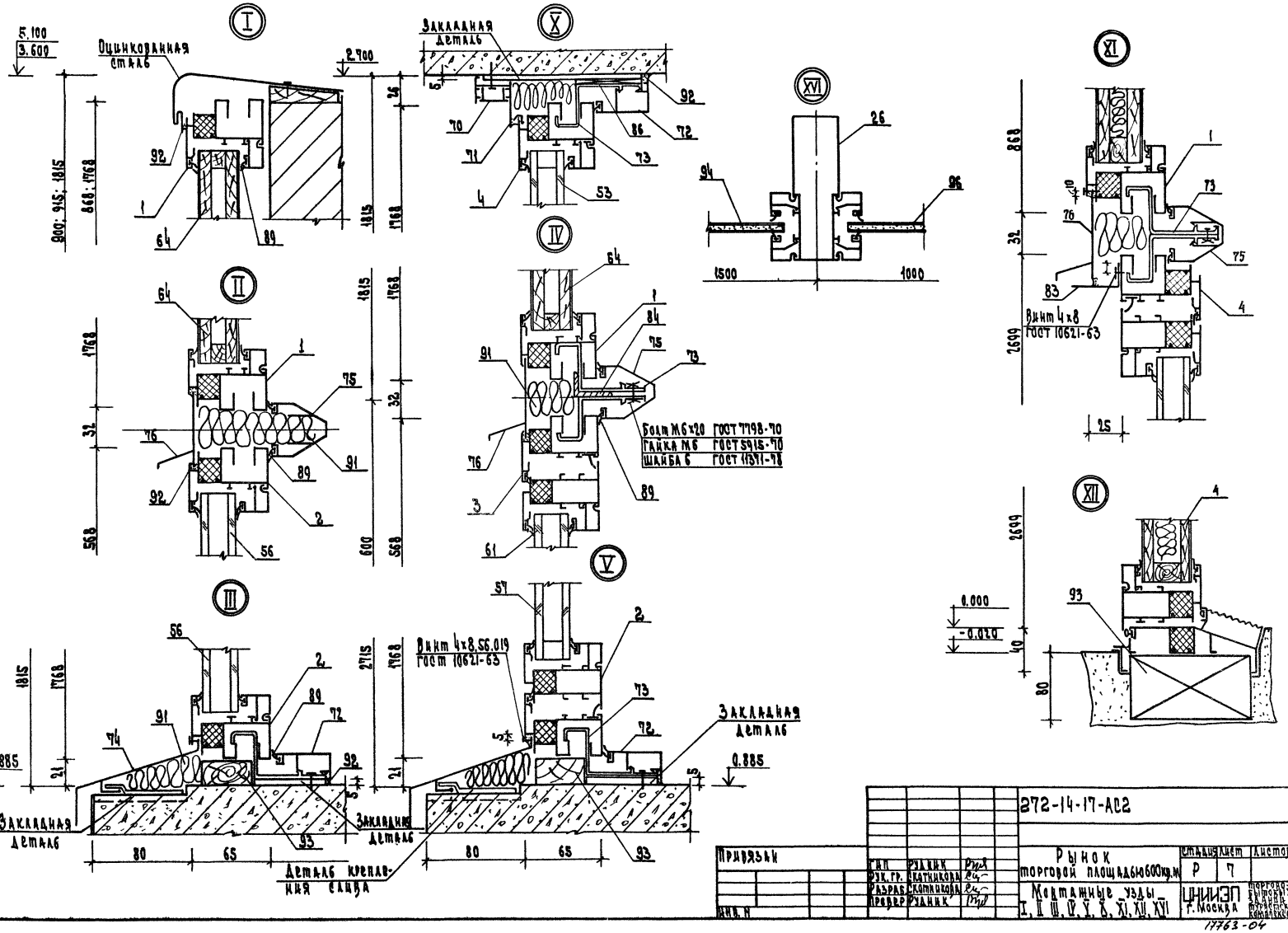

272-14-17-АС2

Рынок торговой площадью 600 кв.м

Монтажные узды I, II, III, IV, V, X, XI, XII, XVI

Стадия	Лист	Листов
Р	7	

ЦНИИЭП г. Москва

Торгово-бытовых зданий и туристских комплексов

Привязан

Инв. №

ГИП	Рудник	
Рук. гр.	Скатникова	
Разраб.	Скатникова	
Провер.	Рудник	

Согласовано:
ГАП Рабинович
ПИП Калерина

Инв. № подл. | Подп. и дата | Взам. инв. №

17763-04

Типовой проект 272-14-17 Альбом IV

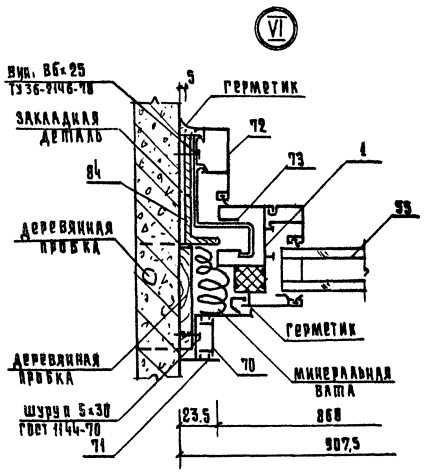

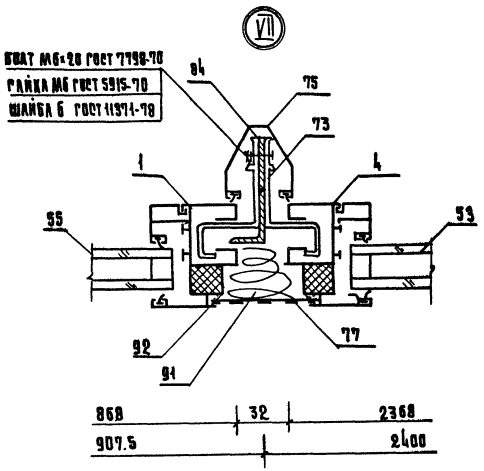

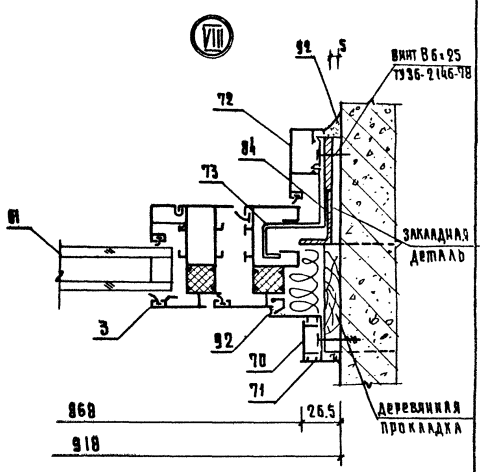

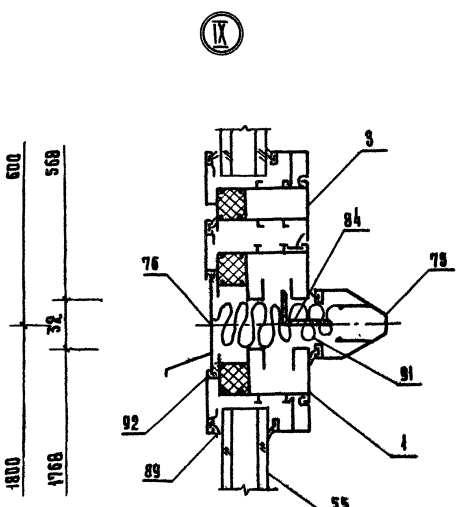

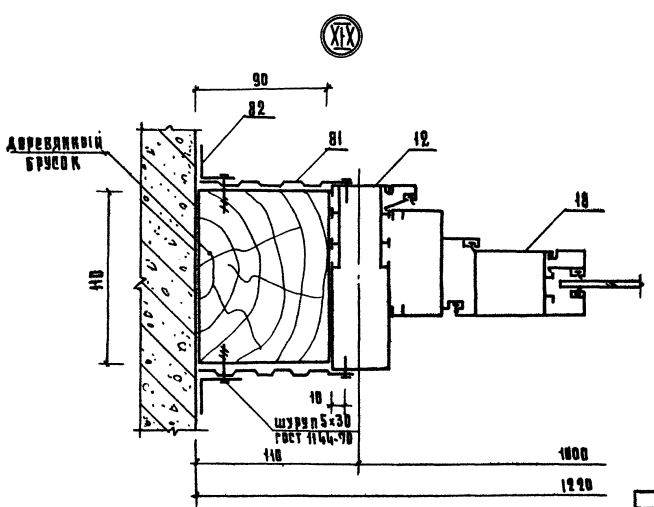

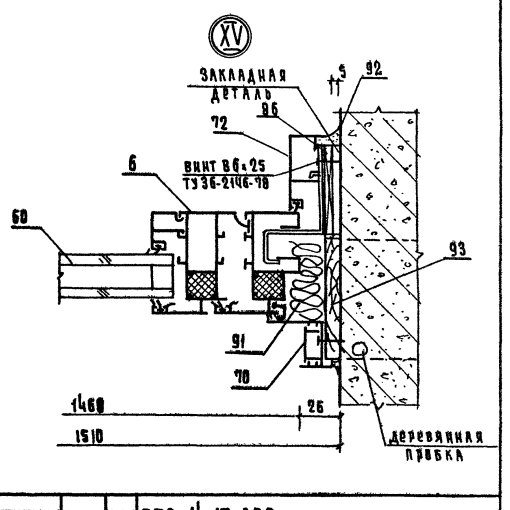

Согласовано:

ГАП	Ярошевич	
ГИП	Кандрина	

Инв. № подл. | Подпись и дата | Взам. инв. №

Привязан			
Инв. №			
ГИП	Рудник		
Рук. гр.	Скотникова		
Разраб.	Скотникова		
Пров.	Рудник		

272-14-17-АС2

Рынок торговой площадью 600 кв.м.

Монтажные узлы VI, VII, VIII, IX, XV, XIX

Стадия	Лист	Листов
Р	8	

ЦНИИЭП торгово-бытовых зданий и туристских комплексов г. Москва

Копировал: Разувалова

Типовой проект 272-14-17 Альбом IV

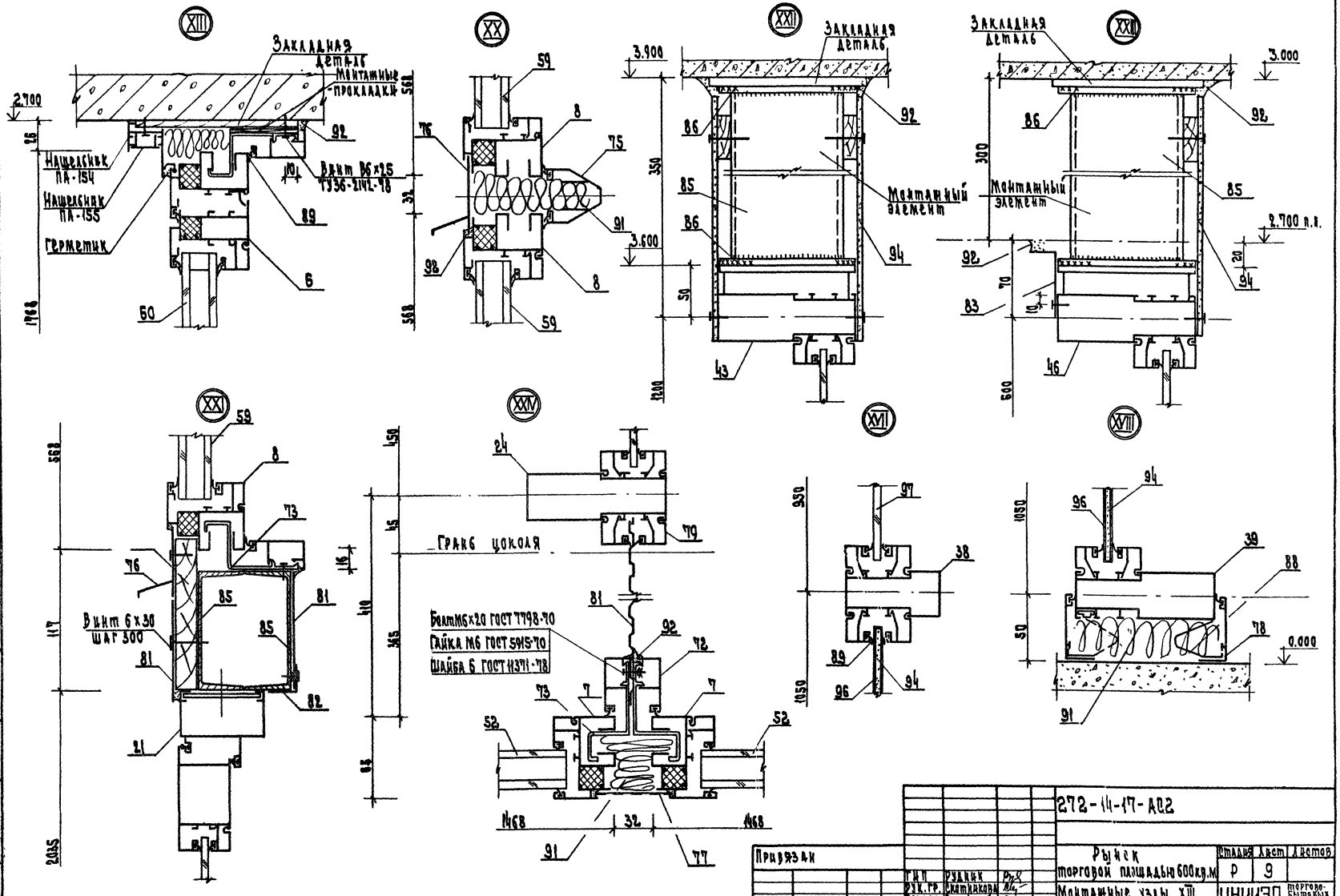

272-14-17-АС2

Привязан				Рынок торговой площадью 600 кв.м	Стадия	Лист	Листов
		ГИП	Рудник		Р	9	
		Рук. гр.	Скотникова	Монтажные узлы XIII, XVII, XVIII, XX, XXI, XXII, XXIII, XXIV	ЦНИИЭП г. Москва	торгово-бытовых зданий и туристских	
		Разраб.	Скотникова				
Инв. N		Провер.	Рудник				

Инв. N подл. | Подп. и дата | Взам. инв. N

Согласовано: ГАП Рабинович; ГИП Калашина

Типовой проект 272-14-17 Альбом IV

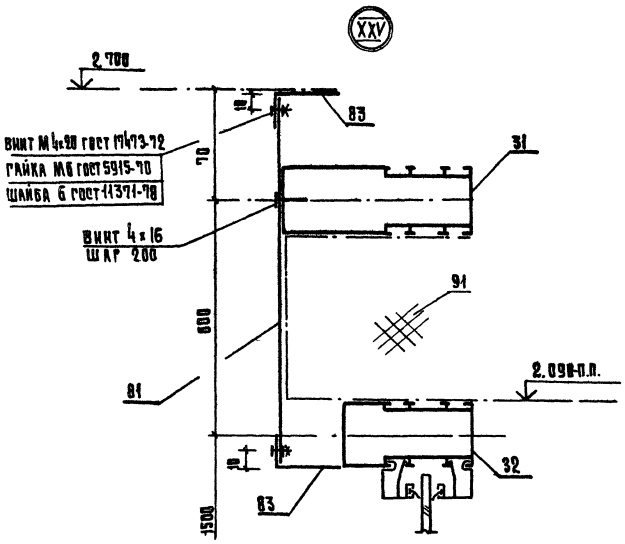

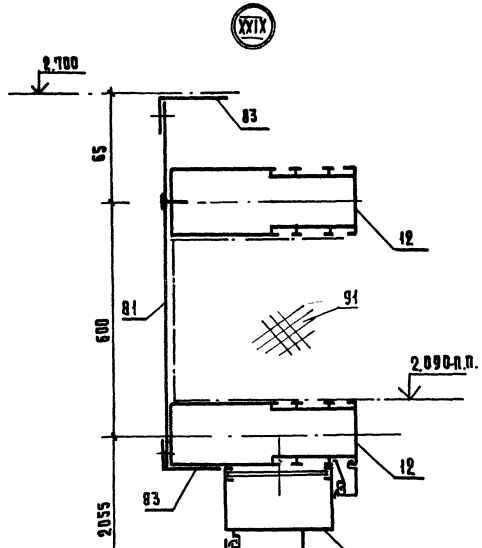

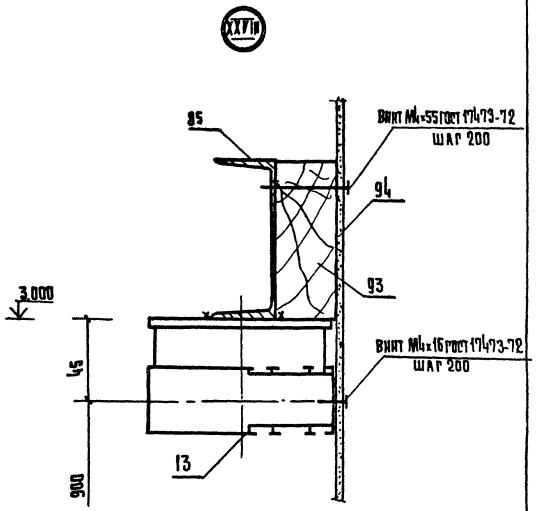

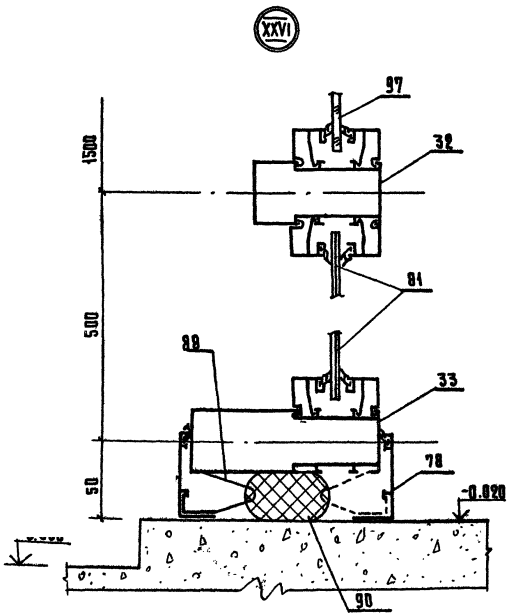

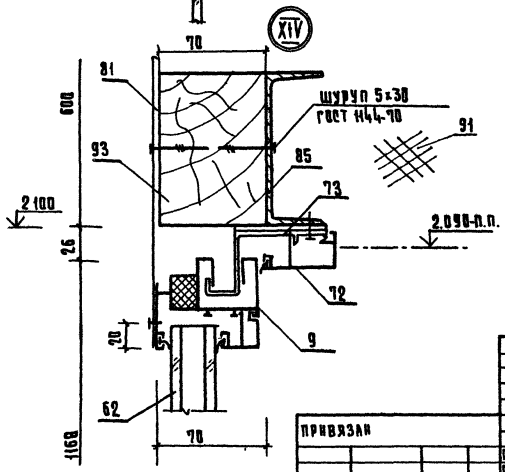

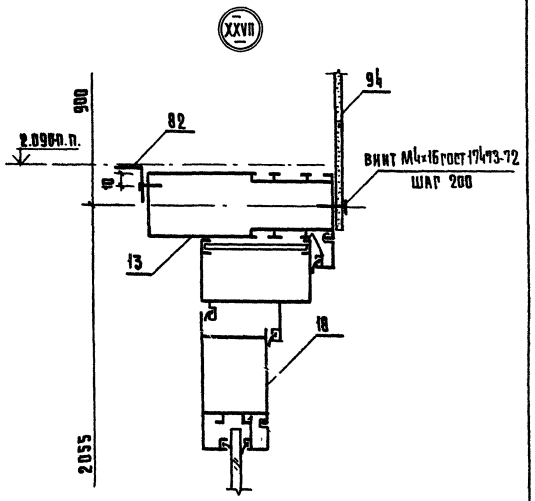

				272-14-17-АС2		
				Рынок торговой площадью 600 кв.м.	стадия: Р	лист: 10	листов:
				Монтажные узлы XIV, XXV, XXVI, XXVII, XXVIII, XXIX	ЦНИИЭП торговых зданий и туристских комплексов г. Москва		
			ГИП	Рудник			
			Рук. гр.	Скотникова			
			Разраб.	Скотникова			
			Провер.	Рудник			

Привязан

Инв. № подл. | Подпись и дата | Взам. инв. №

Согласовано: ГКО Рабинович, ГКП Калеина

Копировал Галинина

gost.e-ecolog.ru