ТИПОВОЙ ПРОЕКТ

272-14-17

КОМПЛЕКС РЫНКА В КОНСТРУКЦИЯХ ИИ-04 ТОРГОВОЙ ПЛОЩАДЬЮ 600 кв. МЕТРОВ, 100 ТОРГОВЫХ МЕСТ

АЛЬБОМ II

Технология и механизация
Холодоснабжение
Отопление и вентиляция
Водопровод и канализация

инв. 17763-02

				Привязан
Инв.№				

gost.e-ecolog.ru

Госстрой СССР
ЦЕНТРАЛЬНЫЙ ИНСТИТУТ ТИПОВОГО ПРОЕКТИРОВАНИЯ
Свердловский филиал
620062, г.Свердловск-62, ул.Чебышева, 4
Заказ № 1990 Инв.№ 11165-08 тираж 950
Сдано в печать 6/II 1981г. цена 5-55

ТИПОВОЙ ПРОЕКТ

272-14-17

КОМПЛЕКС РЫНКА В КОНСТРУКЦИЯХ ИИ-04 ТОРГОВОЙ ПЛОЩАДЬЮ 600 кв. МЕТРОВ, 100 ТОРГОВЫХ МЕСТ

АЛЬБОМ II

СОСТАВ ПРОЕКТА

Альбом I	АС1	Архитектурно-строительные решения	
Альбом II	ТХМ	Технология и механизация	Стр. 1-15
	ХС	Холодоснабжение	Стр. 16-24
	ОВ	Отопление и вентиляция	Стр. 25-49
	ВК	Водопровод и канализация	Стр. 50-75
Альбом III	ЭОМ	Электрическое освещение и силовое электрооборудование	
	АУ	Автоматизация устройств инженерного оборудования	
	СС	Связь и сигнализация	
Альбом IV	АС2	Витражи	
Альбом V	АУИ	Задание заводу на изготовление щитов и пультов	
Альбом VI	ИЖ1	Изделия железобетонные к серии ИИ-04	
Альбом VII	ИЖ2	Изделия монолитных железобетонных участков	
	ИМ	Изделия металлические	
	ИД	Изделия деревянные	
Альбом VIII ч.1	СМ	Сметы	
Альбом VIII ч.2	СМ	Сметы	

Примененные типовые проекты:
Типовой проект 272-14-16, альбом IX „Нестандартизированное оборудование, инвентарь"
(распространяет Свердловский филиал ЦИТП)

Разработан
ЦНИИЭП торгово-бытовых зданий
и туристских комплексов

Гл. инженер института Аленский В.И.
Гл. архитектор проекта Рабинович Т.С.

Технический проект
Утвержден Госгражданстроем
приказ № 265 от 13 октября 1980 г.

Рабочие чертежи введены в действие
ЦНИИЭП торгово-бытовых зданий и туристских комплексов
приказ № 6 от 29 января 1982 г.

				Привязан
Инв. №				

Типовой проект

272-14-17

ТХМ Технология и механизация

Технический проект утвержден Госгражданстроем Приказ N 265 от 13 октября 1980 г

Рабочие чертежи взамен в действие ЦНИИЭП торгово-бытовых зданий и туристских комплексов Приказ N 6 от 29 января 1982 г

Таблица 1

Ведомость рабочих чертежей

Лист	Наименование	Примечание
	Технология	
1,2	Общие данные	
3	План размещения технологического оборудования в осях А-Г, 1-7. 1 эт.	
4	План размещения технологического оборудования в осях Г-Д, 1-7. 1 эт.	
5	План размещения технологического оборудования в осях А-Г, 7-12. 1 эт.	
6	План размещения технологического оборудования в осях Г-Ж, 7-12. 1 эт.	
7	Планы размещения технологического оборудования в осях Д-Ж, 1-3 и Г-Д, 7-12. 2 эт. Сезонная торговля.	
8	Спецификация технологического оборудования /начало/.	
9	Спецификация технологического оборудования /окончание/. Экспликация помещений	

Продолжение

Лист	Наименование	Примечание
10	Фрагменты планов размещения технологического оборудования предприятий питания.	
11	Спецификация технологического оборудования предприятий питания.	
	Механизация	
12	Подъемный стол ПС-500. Установочный чертеж.	
13	Механизация транспортировки мяса. План, разрезы, узел.	
14	Механизация транспортировки мяса. Разрезы, узлы.	

Таблица 2

Ведомость спецификаций

Лист	Наименование	Примечание
8	Спецификация технологического оборудования /начало/.	
9	Спецификация технологического оборудования /окончание/.	
11	Спецификация технологического оборудования предприятий питания.	
12	Спецификация элементов подъемного стола ПС-500.	
13	Спецификация элементов подвесного пути.	

Таблица 3

Ведомость ссылочных и прилагаемых документов

Обозначение	Наименование	Примечание
	Ссылочные документы	
ГОСТ 9506-73	Мойка чугунная эмалированная	
ГОСТ 9557-73	Поддон деревянный	
Серия 1-271-4	Встроенно-пристроенное и стационарное оборудование для предприятий общественного питания	
	Прилагаемые документы	
272-14-17 ДСТ А.А.34-36		
272-14-16 Альбом IX		

Общие указания

Технология

В составе проекта рынка предусмотрено здание рынка торговой площадью 600 кв.м с магазином „Овощи-Фрукты" торговой площадью 250 кв.м, кафе общего типа на 50 мест, гостиница на 25 мест с буфетом на 25 мест.

Рынок

Рынок торговой площадью 600 кв.м запроектирован в отдельностоящем здании без подвала, в отапливаемом помещении. Для торговли сельхозпродуктами колхозов запроектировано 4 бокса на 1 торговое место каждый. Для сезонной торговли предусматривается площадка с навесом торговой площадью 630 м² /70 торговых мест/, где отведены места для торговли с автомашин.

Рынок предназначен для торговли всеми группами сельскохозяйственных продуктов: мясом, мясопродуктами, молоком, молочными продуктами, овощами, фруктами, зеленью, картофелем, цветами и прочими товарами.

В состав рыночного комплекса входят все необходимые помещения, обеспечивающие нормальные условия работы: торговые, складские, холодильные, санитарно-контрольные, административно-бытовые, подсобно-хозяйственные и технические.

Проектом принято следующее распределение площади торгового зала.

Товарные группы	площадь м²
Мясо	54
Молоко	72
Картофель, корнеплоды	114
Овощи	120
Зелень	54
Фрукты	126
Прочее	60
Всего по рынку	600

Привязка настоящего типового проекта выполнена в соответствии с действующими нормами и правилами

ГА. инженер проекта

Настоящий проект выполнен в соответствии с действующими нормами и правилами

ГА. инженер проекта Мелкова

ГА. инженер проекта Патрик

ГА. инженер проекта Проскурина

Согласовано: ГПИ Госстроя Литовской ССР

Инв. N подл. | Подпись и дата | Взам. инв. N

Инв. N

Привязан

272-14-17-ТХМ

Нач.отд.	Калугин		Рынок торговой площадью 600 кв.м	Стадия	Лист	Листов
ГИП	Мелкова			Р	1	14
Разраб.	Шнаева		Общие данные /начало/	ЦНИИЭП торгово-бытовых зданий и туристских комплексов г. Москва		
Провер.	Шапиро					
Н.контр.	Пупышева					

Типовой проект 272-14-17 Альбом II

Магазин

В здании рынка размещен магазин „Овощи-фрукты" торговой площадью 250 кв.м без подвала.

Состав и площади помещений приняты в соответствии с действующими нормами проектирования СНиП II-77-80. „Магазины. Нормы проектирования."

В магазине предусмотрена продажа широкого ассортимента фасованных фруктов, овощей, картофеля, зелени, квашенных, соленых и маринованных плодов и овощей, сухофруктов, консервов, свежезамороженных овощей и фруктов, соков.

Технологической схемой предусмотрена наиболее прогрессивная организация товародвижения и обслуживания покупателей. Продажа товаров осуществляется по методу самообслуживания с оплатой за товары в узле расчета, состоящем из 4 кабин контролеров-кассиров.

При магазине запроектирован пункт приема стеклопосуды от населения.

В проекте применено оборудование, поставляемое Союзторгоборудованием.

Режим работы магазина - 1,5 смены

Ориентировочный штат - 42 человека.

Предприятия общественного питания

Проект предприятий общественного питания на 75 мест в составе рынка выполнен в соответствии с заданием на проектирование, СНиП II А. 8-71 и нормами оснащенности технологическим оборудованием предприятий общественного питания.

В состав предприятий входят:

кафе на 50 мест,

буфет гостиницы на 25 мест.

Ассортимент блюд принят в соответствии с действующим ассортиментным минимумом. Производственная мощность 1668 блюд в сутки в том числе:

кафе — 1200 блюд в сутки

буфет — 468 блюд в сутки

Складские помещения выделены в единый блок. Производственные помещения оснащены современным технологическим оборудованием, работающим на электричестве.

Штат предприятия — 30 человек.

Максимальная смена 60% - 18 человек.

Механизация

Завоз продуктов и сырья в рынок, а также в предприятия торговли и общественного питания при рынке осуществляется автотранспортом универсальным и специализированным как средней грузоподъемности, так и малолитражным.

Рынок.

Разгрузка автотранспорта, доставляющего продукты и сырье в рынок, производится со стороны фасада по оси „И" на крытую разгрузочную платформу общей протяженностью 60 п.м и высотою от уровня проезжей части 0.6 м.

Разгрузка доставленных продуктов осуществляется позонно. Разгрузка картофеля и корнеплодов, продажа которых происходит через боксы, осуществляется в непосредственной близости от боксов. Разгрузка мясо-молочных продуктов производится непосредственно у смотровых залов мяса-молока. Проектом предусмотрен также подъезд автотранспорта к местам сезонной торговли, обеспечивается продажа овощей и фруктов с автомашин.

Транспортировка доставленных в рынок продуктов осуществляется грузовыми тележками ТГ-125, ТГ-250. Транспортировка отдельных партий картофеля, овощей и фруктов, реализуемых на местах сезонной торговли, осуществляется также электротележками ЭТ-1040.

Предусмотрена возможность транспортировки мяса крупнокускового, в четвертинах по подвесному пути. Навес мяса на подвесной путь осуществляется с помощью подъемной стрелки, работающей от электротельфера.

Хранение грузов в кладовых рынка предусматривается как на поддонах, в оборотных контейнерах, так и на подтоварниках и на стеллажах. Транспортировка грузов на поддонах осуществляется грузовыми тележками с гидравлическим подъемом вил „ТГВ-500м"

Сбор мусора в конце рабочего дня производится в специализированные бачки. Наполненные бачки хранятся в мусоросборнике и по мере накопления вывозятся за пределы рынка специализированным автотранспортом.

Уборка подсобных помещений торговых залов рынка осуществляется электромеханическими агрегатами. Проектом предусмотрена шланговая промывка торговых мест.

Магазин „Овощи-фрукты"

Разгрузка автотранспорта, доставляющего грузы в магазин, производится со стороны фасада по оси „И" на крытую разгрузочную платформу рынка в зоне непосредственной близости от разгрузочной магазина (в осях „5" и „6") Разгрузочная платформа зоны магазина оборудована подъемным столом ПС-500, посредством которого производится съем с автомашин грузов, доставляемых в тареоборудовании. Транспортировка этих грузов в камеру и кладовую на временное хранение осуществляется посредством электропогрузчика универсального ЭП-0603.

Транспортировка отдельных партий грузов, доставленных обычным способом, может производится также электропогрузчиком ЭП-0603, либо грузовыми тележками ТГ-250, ТГ-125.

Уборка подсобных помещений, торгового зала магазина осуществляется электромеханическими агрегатами.

Кафе на 50 мест.

Разгрузка продуктов, доставляемых в кафе при рынке, обособлена и производится со стороны фасада по оси „1" на крытую разгрузочную площадку.

Транспортировка доставленных грузов в камеры и кладовые на временное хранение осуществляется грузовыми тележками ТГ-125.

Поэтажная транспортировка грузов осуществляется лифтом грузовым выжимным грузоподъемностью 500 кг.

				272-14-17-ТХМ			
Привязан				Рынок торговой площадью 600 кв.м	Стадия	Лист	Листов
					Р	2	
				Общие данные /окончание/	ЦНИИЭП г. Москва		Торгово-бытовых зданий туристских комплексов
Инв. №							

Нач. отд.	Калугин	
Гип	Мелкова	
Разраб.	Шенаева	
Провер.	Шапиро	
Н. контр.	Тупицина	

Копировал Скоморохова Формат 22

Инв. № подл. | Подп. и дата | Взам. инв. № | Гип. механ. | Проскурина

Типовой проект 272-14-17 Альбом II

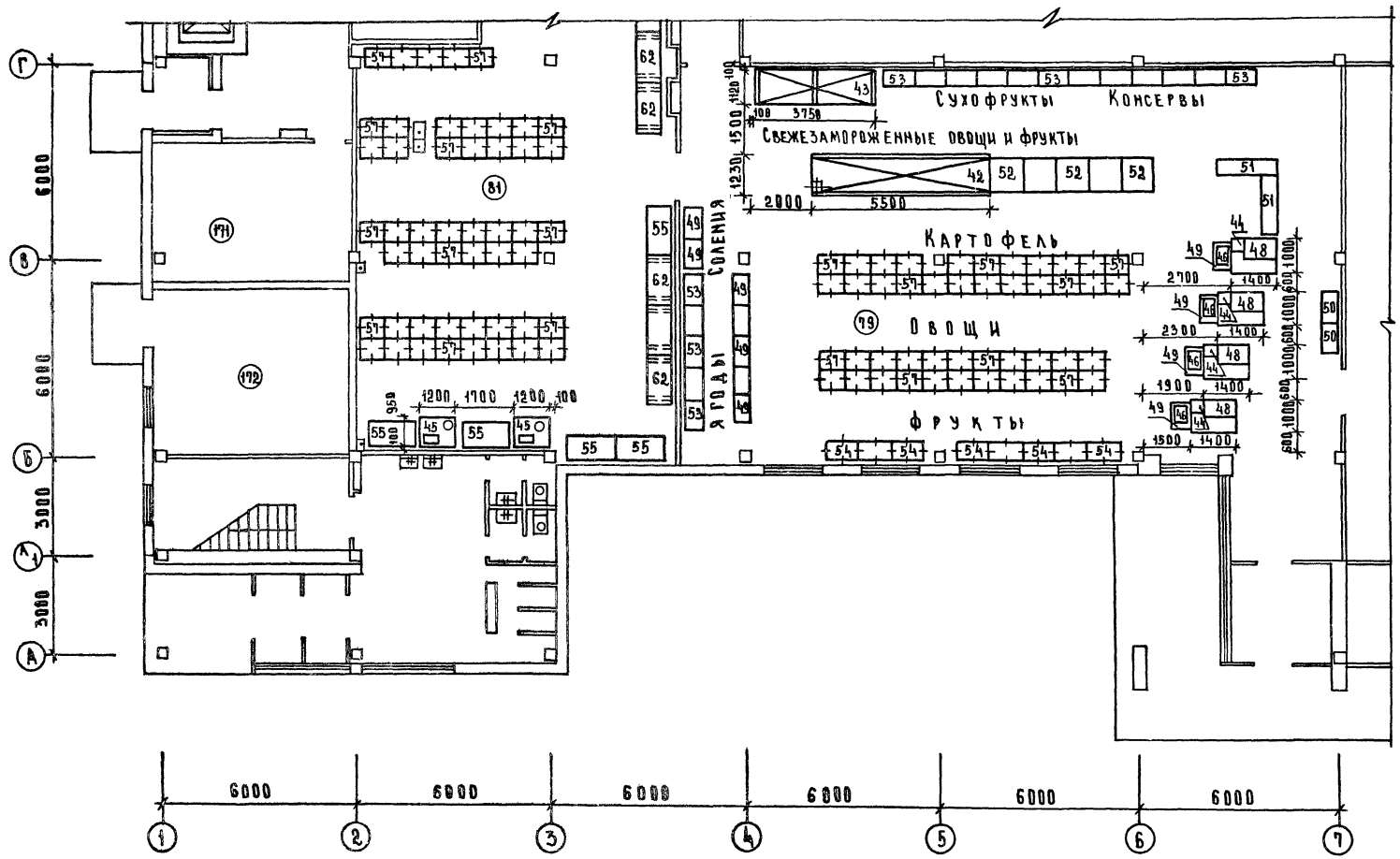

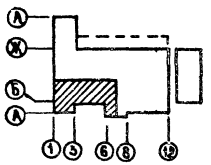

1. Экспликацию помещений см. лист 9.
2. Спецификацию технологического оборудования см листы 8,9

				272-14-17 ТХМ			
Привязан		Нач. отд.	Калугин	Рынок торговой площадью 600 кв. м	Стадия	Лист	Листов
		Гл. инж.	Мелкова		Р	3	
		Разраб.	Липнягова	План размещения технологического оборудования в осях А-Г, 1-7, 1 эт.	ЦНИИЭП Г. Москва		Торгово бытовых зданий и туристских комплексов
		Провер.	Шапиро				
Инв №		Н. контр.	Тупицина				

Корректор Скоморохова

Формат 12

Согласовано: Гап Рабинович; Гип ВК Зайцева; Гип холод Мирская; Гип Механ Проскурина; Рук. гр ов Гиль; Гип электр Ширшаков

Инв. № подл. | Подп. и дата | Взам. инв. №

Типовой проект 272-14-17 Альбом II

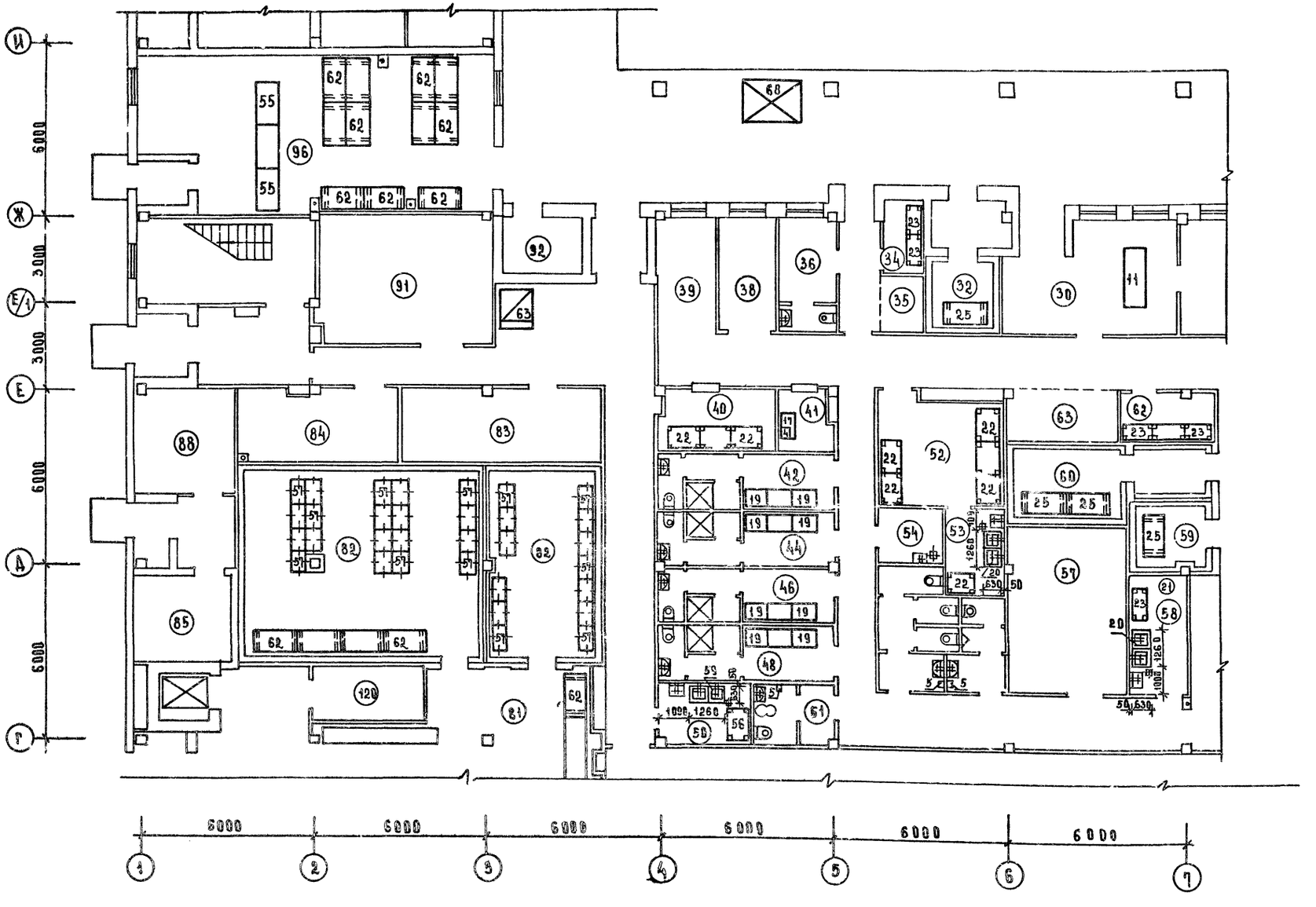

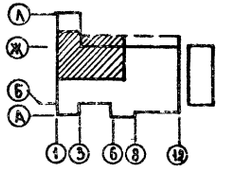

1. Экспликацию помещений см. лист 9.
2. Спецификацию технологического оборудования см. лист 8,9.

Привязан				272-14-17-ТХМ			
				Рынок торговой площадью 600 кв.м	Стадия	Лист	Листов
					Р	4	
				План размещения технологического оборудования в осях Г-И, 1-7. 19Т	ЦНИИЭП г. Москва		Торгово-бытовых зданий и туристских комплексов
Инв. №							

Нач.техн.о.	Калугин	
Гип	Мелкова	
Разраб.	Шенаева	
Провер	Шапиро	
Н.контр.	Тупицина	

Согласовано: Гип Механ Проскурина; Рук. гр. ов Гиль; Гип электр. Ширшаков; Гап Рабинович; Гип ва Зайцева; Гип холод Мирская

Инв. № подл. | Подп. и дата | Взам. инв. №

Копировал Скоморохова

Формат 22

Типовой проект 272-14-17 Альбом II

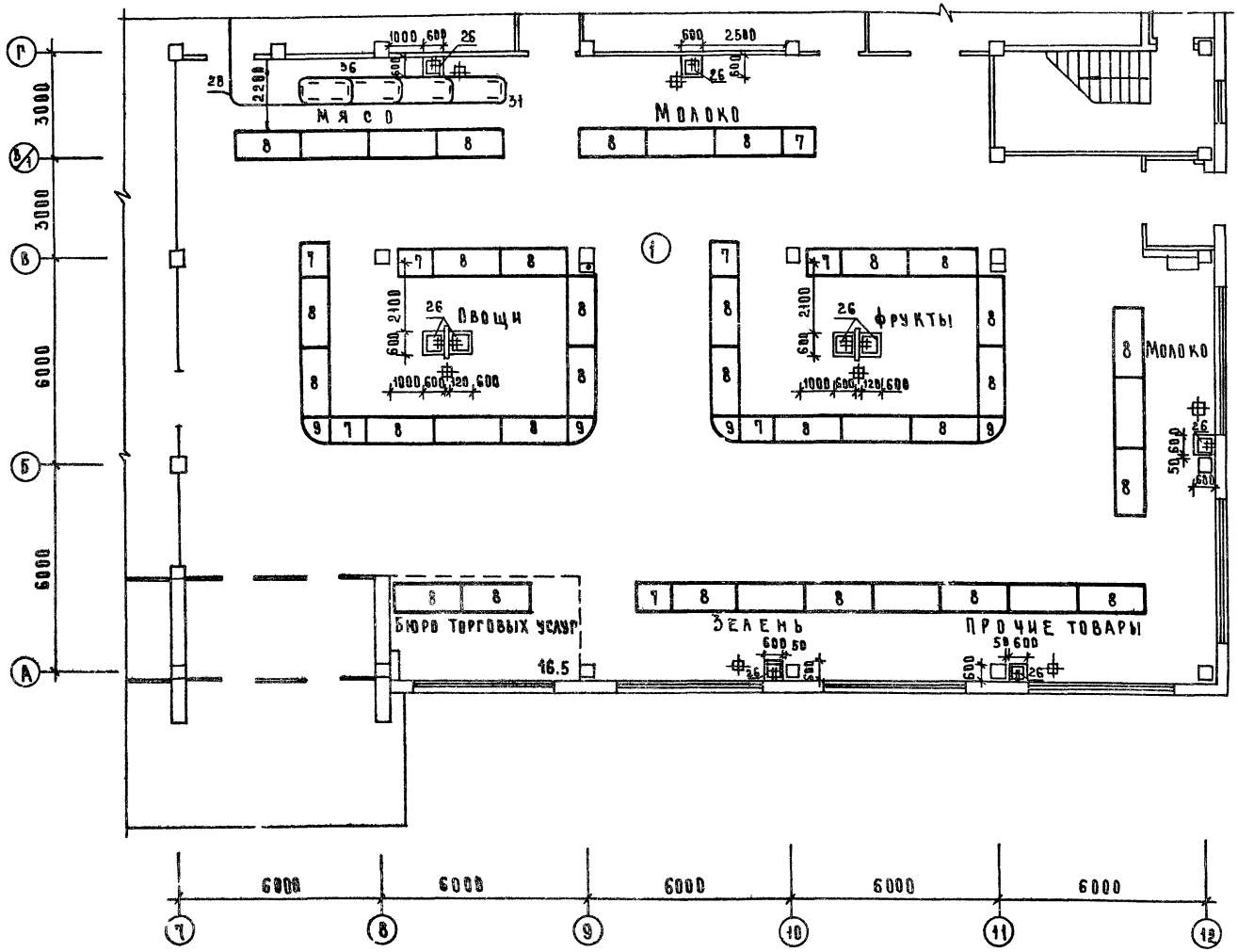

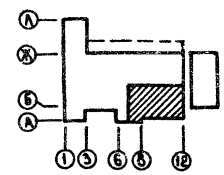

1. Экспликацию помещений см. лист 9.
2. Спецификацию технологического оборудования см. листы 8,9.

				272-14-17-ТХМ			
Привязан		Нач. отд.	Калугин	Рынок торговой площадью 600 кв.м	Стадия	Лист	Листов
		Гип	Мелкова		Р	5	
		Разраб	Липнягова	План размещения технологического оборудования в осях А-Г, 9-12, 19Т.	ЦНИИЭП г. Москва		Торгово-бытовых зданий и туристских комплексов
		Провер	Шапиро				
Инв. №		Н.контр.	Тупицина				

Инв. № подл. | Подп. и дата | Взам. инв. № | Согласовано: Гап, Рабинович, Гип ВК, Зайцева | Гип. механ, Рук. гр. ов, Гип. электр., Проскурина, Гиль, Ширшаков

Типовой проект 272-14-17 Альбом I

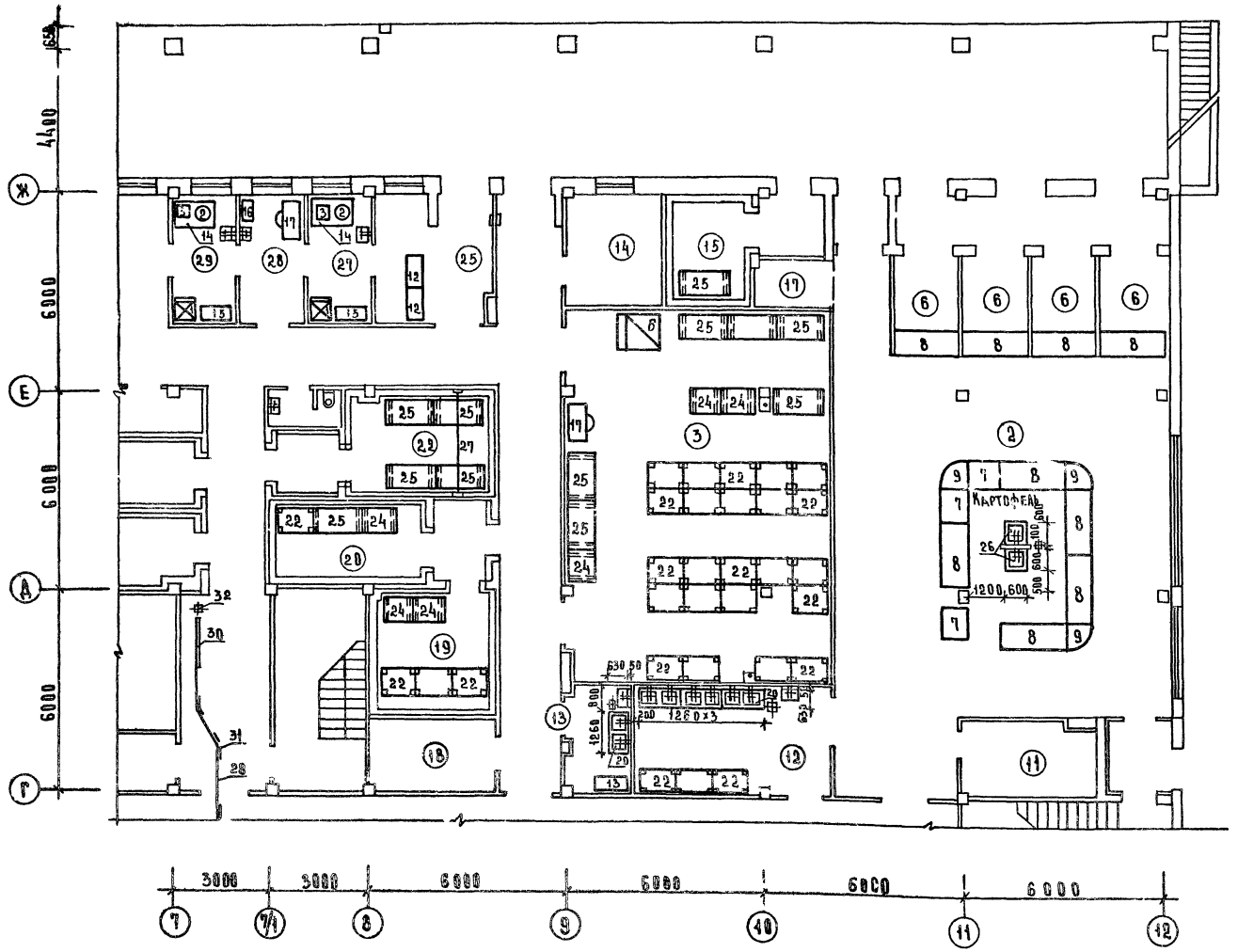

1. Экспликацию помещений см. лист 9
2. Спецификацию технологического оборудования см. лист 8,9

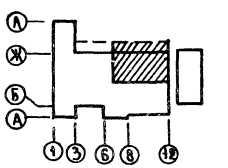

				272-14-17 ТХМ			
ПРИВЯЗАН		НАЧ. ОТД.	КАЛУГИН	Рынок торговой площадью 600 кв. м	СТАДИЯ	ЛИСТ	ЛИСТОВ
		ГИП	МЕЛКОВА		Р	6	
		РАЗРАБ	ШЕНАЕВА	ПЛАН РАЗМЕЩЕНИЯ ТЕХНОЛОГИЧЕСКОГО ОБОРУДОВАНИЯ В ОСЯХ Г-Ж, 7-12 1 ЭТ.	ЦНИИЭП г. Москва		ТОРГОВО-БЫТОВЫХ ЗДАНИЙ И ТУРИСТСКИХ КОМПЛЕКСОВ
		ПРОВЕР.	ШАПИРО				
ИНВ. №		Н. КОНТР.	ТУПИЦЫНА				

КОПИРОВАЛ СКОМОРОХОВА ФОРМАТ 29

СОГЛАСОВАНО: ГАП РАБИНОВИЧ; ГИП ВК ЗАЙЦЕВА; ГИП ХОЛОД МИРСКАЯ; ГИП МЕХАН. ПРОСКУРИНА; РУК. ГР. ОВ ГИЛЬ; ГИП ЭЛЕКТР ШИРШАКОВ

ИНВ. № ПОДЛ. | ПОДП. | ДАТА | ВЗАМ. ИНВ. №

Типовой проект 272-14-17 Альбом II

План сезонной торговли

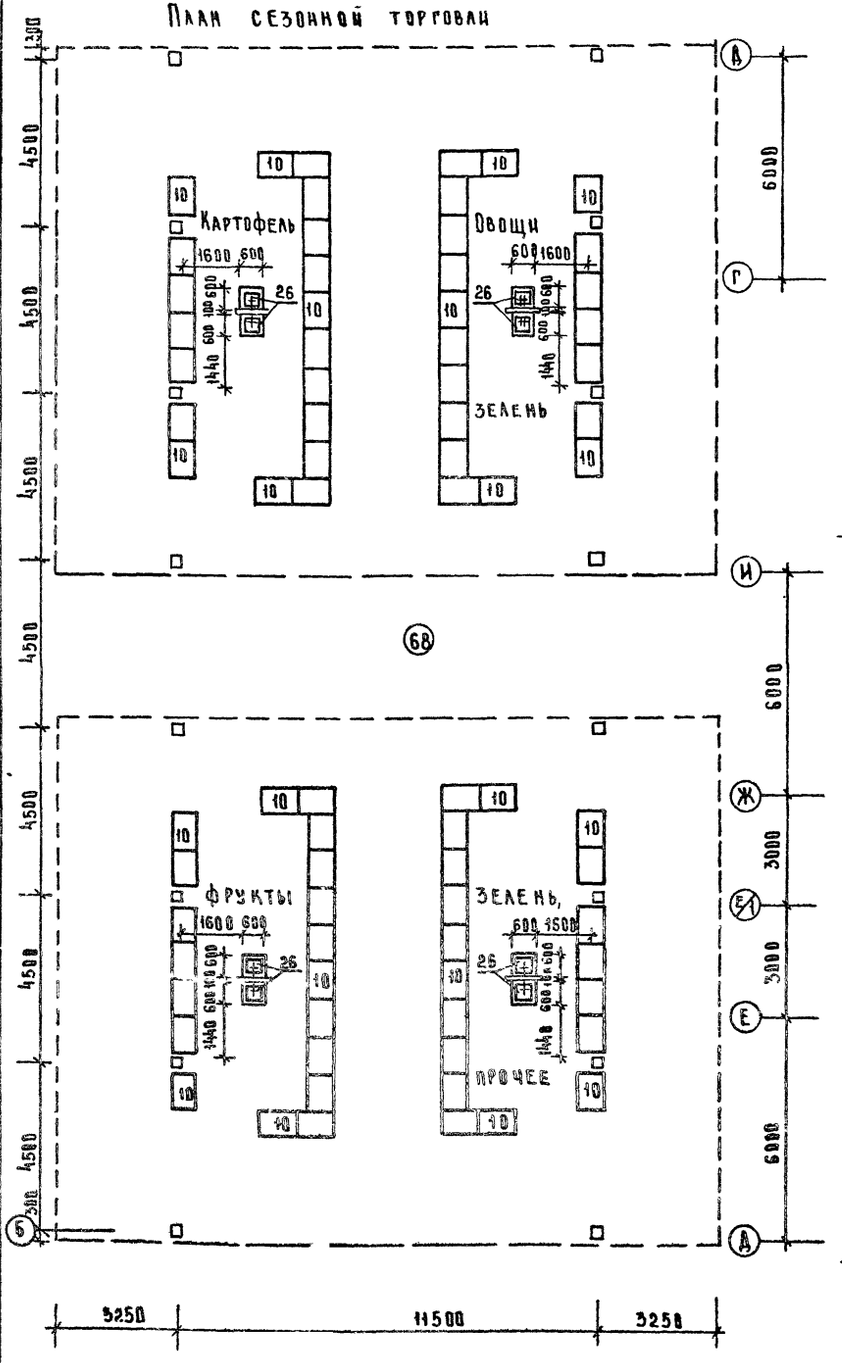

Фрагменты 2 этажа

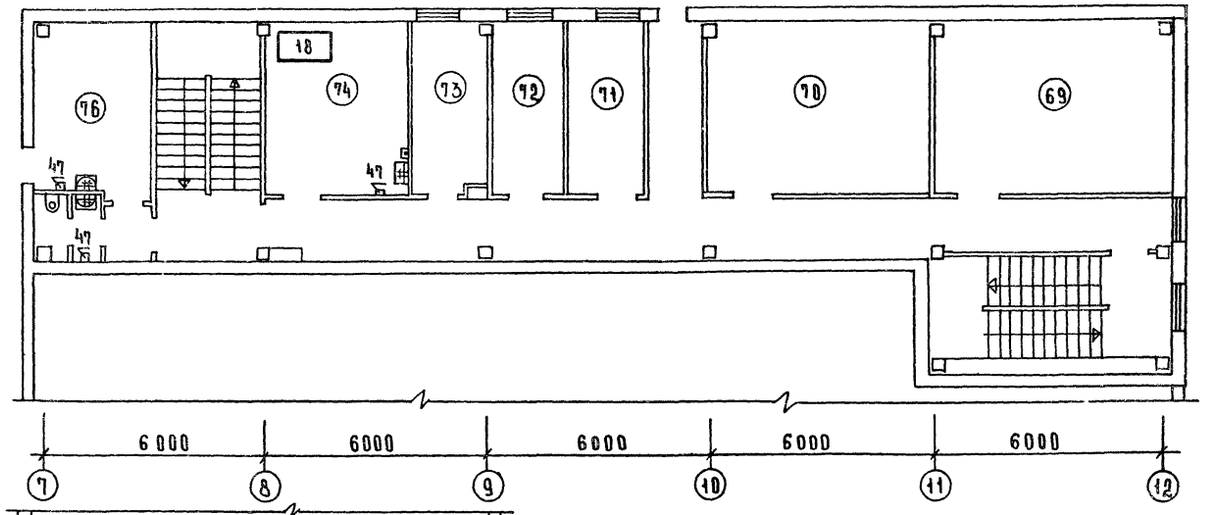

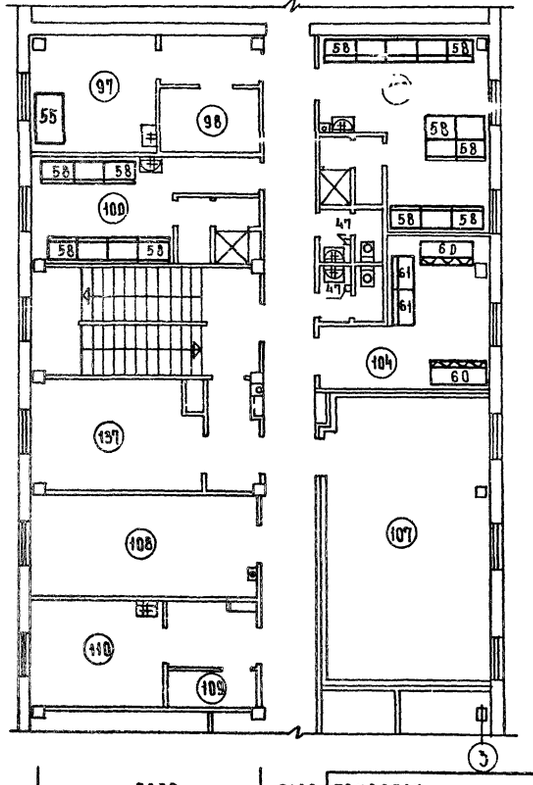

1. Экспликацию помещений см. лист 9.
2. Спецификацию технологического оборудования см. листы 8, 9.

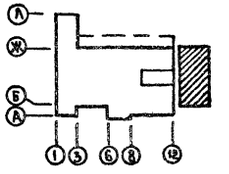

Согласовано							
Гип. электр.	Ширшаков						
Гап	Рабинович						
Гип. ВК	Зайцева						
Рук. гр. ов	Гиль						
Инв. № подл.	Подп. и дата	Взам. инв. №					

272-14-17 ТХМ

Привязан				Рынок торговой площадью 600 кв. м	Стадия	Лист	Листов
					Р	7	
Инв. №				План размещения технологического оборудования в осях Д-И, 1-3 и Г-Д, 7-12. 2 эт. Сезонная торговля	ЦНИИЭП г. Москва		Торгово-бытовых зданий и туристских комплексов
Нач. отд.	Калугин						
Гип	Мелкова						
Разраб.	Линнягова						
Провер.	Шапиро						
Н. контр.	Тупицина						

Копировал Схомяковова

Формат 22

Типовой проект 272-14-17 Альбом II

Марка поз.	Обозначение	Наименование	Кол.	Масса ед., кг	Примечание
		Рынок			
1	Объединение „Мархолод маш"	Шкаф холодильный ШХ-0,40М	2		N=0,25 квт
2	Фрунзенский з-д „Физприбор"	Центрифуга настольная ЦЛН-2	2		N=0,09 квт
3	Казанский з-д медицинской аппаратуры	Шкаф сушильный Б-151	2		N=0,5 квт
4	Рязанский з-д счетно-аналитических машин	Машина контрольно-кассовая КП	1		N=0,05 квт
5	Утянский з-д лабораторных электропечей	Электросушитель ЭR-4	3		N=1,35 квт
6	Армавирский приборостроительный з-д	Весы товарные РП-500ш-13б 1200×1330×1450	1		
7	272-14-17 АЛ-I л.л.34-36	Прилавок кирпичный П-3 1000×800×900	11		
8	То же	Прилавок кирпичный П-2 2000×800×900	46		
9	—"—	Прилавок кирпичный угловой П-4 680×680×900	7		
10	272-14 16 Альбом 9	Прилавок для летней торговли ПР-1 1000×700×900	76		
11	—"—	Стол для осмотра мяса СМ-1 2000×800×850	1		
12	—"—	Стол для осмотра молочных продуктов СМ2 1000×500×850	2		
13	—"—	Подставка для бидонов ПБ-1 1000×500×860	1		
14	Главмедснабсбыт	Стол лабораторный физический 1360×850×900	2		
15	То же	Шкаф для хранения реактивов 1000×400×2250	2		
16	Львовский з-д медоборудования	Шкаф медицинский 600×416×1625	1		
17	Союзторгоборудование Трест „Торгмаш"	Стол конторский 1200×600×800	2		
18	То же	Стол производственный 1470×840×860	1		
19	—"—	Шкаф для одежды 850×630×2000	12		
20	—"—	Ванна моечная ВМСМ-2 1260×630×860	6		
21	—"—	Стул для разрубки мяса ф=500, h=780	1		
22	—"—	Стеллаж производственный 1120×850×2000	39		

Продолжение

Марка поз.	Обозначение	Наименование	Кол.	Масса ед., кг	Примечание
23	Союзторгоборудование	Стеллаж производственный 1000×550×1750	6		
24	То же	Подтоварник 1000×800×280	6		
25	—"—	Подтоварник 1500×800×280	16		
26	ГОСТ 7506-73	Мойка чугунная эмалированная МЧ-1-Б 600×600×214	19		
27	272-14-17 АЛ-I, л.20	Вешало для мяса L=2100	1		
28	Полоса 65×12 ГОСТ 103-76 / Ст3 ГОСТ 535-79	Подвесной путь	1		
29	272-14-17 АС-1, л.77	Каркас подвесного пути	1		
30	То же АС-1, л.79	Стрелка подъемная	1		
31	" АС-1, л.78	Ограждение на повороте подвесного пути	6		
32	Завод „Красный металлист"	Таль электрическая ТЭ 0,5 ВЗ-П	1		N=1,0 квт
33	Пензенский з-д „Коммунмаш"	Поломоечная машина КУ-350	2		N=1,16 квт
34	Полтавский з-д мясного оборудования	Троллей с крюком для мяса	30		
35	Курганский з-д колесных тракторов	Путевая подвеска Н=250	36		
36	Бийский з-д молмашстрой	Стрелка поворотная	7		
37	Волжский з-д холодильных машин	Тележка грузовая с подъемными вилами ТГВ-500М 2300×560×660	2		
38	Р. Брянск п/я ОБ-21/5	Тележка грузовая ТГ-250 1425×800×900	10		
39	То же	Тележка грузовая ТГ-125 1010×630×900	8		
40	ГОСТ 9557-73	Поддон деревянный 800×1200	15		
41	Батумский электро-механический з-д	Электротележка ЭГ-1040 2730×1200×1400	2		
		Магазин			
42	Объединение „Мархолод маш"	Прилавок низкотемпературный ПХН-2-2,0	1		N=3,5 квт
43	То же	Витрина охлаждаемая ВХС-2-4К	1		N=3,5 квт
44	Рязанский з-д счетно-аналитических машин	Машина контрольно-кассовая ОКА	4		N=0,05 квт

Продолжение

Марка поз.	Обозначение	Наименование	Кол.	Масса ед., кг	Примечание
45	Ленинградский з-д торг. маш.	Машина упаковочная МУ	2		N=0,55 квт
46	Киевский опытный з-д порционных автоматов	Весы электронные „Дина" 1799 ВТ4-3	4		N=0,08 квт
47	Утянский з-д лабораторных электропечей	Электросушитель ЭR-4	5		N=1,35 квт
48	Союзторгоборудование	Кабина кассира контролера 1400×1000×2200	4		
49	То же	Прилавок 900×600×850	12		
50	—"—	Стол для упаковки 900×600×750	2		
51	—"—	Прилавок для сумок 1840×540×750	2		
52	—"—	Горка островная для овощей 955×1100×1800	5		
53	—"—	Горка пристенная 955×560×2000	17		
54	—"—	Тележка 956×556×822	8		
55	—"—	Стол производственный 1470×840×860	9		
56	—"—	Стеллаж 1120×850×2000	1		
57	—"—	Блок корзин проволочных 800×600×1800	126		

Окончание спецификации см. лист 9

Согласовано: РИП механ. Проскурин

Инв. № подл. | Подпись и дата | Взам. инв. №

Привязан

Инв. №

272-14-17-ТХМ

Нач. отд.	Калугин		
РИП	Мелкова		
Разраб.	Шенаева		
Пров.	Шапиро		
Н. контр.	Тупицина		

Рынок торговой площадью 600 кв.м.

Спецификация технологического оборудования (начало).

Стадия	Лист	Листов
Р	8	

ЦНИИЭП г. Москва

торгово-бытовых зданий и туристских комплексов

17763-01

Типовой проект 272-14-17 Альбом II

Продолжение

Марка поз.	Обозначение	Наименование	Кол.	Масса ед., кг	Примечание
58	Союзторгоборудование	Шкаф для одежды			
		840×630×2000	19		
59	то же	Ванна моечная			
		1260×630×860	1		
60	—"—	Шкаф для белья			
		1500×600×2000	2		
61	—"—	Ларь для грязного белья			
		900×600×900	2		
62	—"—	Подтоварник			
		1500×800×280	21		
63	—"—	Весы товарные			
		1200×1330×1450	1		
64	Пензенский з-д	Поломоечная машина			
	„Коммунмаш"	КУ-350	1		N=1,16квт
65	Бельцкий электромеха-	Электропогрузчик уни-			
	нический з-д	версальный ЭП-0603			
		1326×915×2040	1		
66	г. Брянск, п/я 06-21/5	Тележка грузовая			
		ТГ-125 1010×630×900	2		
67	то же	Тележка грузовая			
		ТГ-250 1425×800×900	2		
68	Киевский опытный з-д	Подъемный стол			
	торгового машиностроения	ПС-500 2000×1500×2600	1		N=2,2квт

1. Начало спецификации см. лист 8
2. Технологическое оборудование поз. 29, 33-35, 37-41, 64-67. на планах не обозначено.

Экспликация помещений

Пом.	Наименование
	Рынок /1этаж/
1	Торговый зал рынка
2	Зал продажи картофеля и корнеплодов
3	Кладовая
6	Боксы для торговли картофелем и корнеплодами
11	Комната милиции
12	Моечная и сортировочная овощей и фруктов
13	Моечная бидонов
14	Контора приемщика
15	Охлаждаемая камера отходов
17	Место установки холодильного агрегата
18	Машинное отделение охлаждаемых камер
19	Охлаждаемая камера молочных продуктов
20	Охлаждаемая камера овощей, фруктов
22	Охлаждаемая камера мяса
25	Смотровой зал молока
27	Лаборатория
28	Кабинет врача
29	Лаборатория
30	Смотровой зал мяса
32	Охлаждаемая камера конфиската
34	Кладовая химикатов
35	Место установки холодильного агрегата
36	Пожарно-сторожевой пост
38	Помещение для хранения тары
39	Место стоянки тележек
40	Камера хранения личных вещей продавцов
41	Кассы

Продолжение

Пом.	Наименование
42	Женский гардероб персонала
44	Мужской гардероб персонала
46	Женский гардероб продавцов
48	Мужской гардероб продавцов
50	Моечная инвентаря
51	Комната личной гигиены
52	Помещение для хранения торгового оборудования и инвентаря
53	Моечная инвентаря
54	Помещение для хранения уборочного инвентаря
57	Помещение для хранения тары
58	Моечная и разрубочная мяса
59	Дефростер
60	Низкотемпературная камера
62	Кладовая белья и спецодежды
63	Место установки холодильных агрегатов
67	Разгрузочная платформа
68	Площадка для сезонной торговли
	Рынок /2этаж/
69	Градирня
70	Венткамера
71	Радиоузел
72	Кабинет директора
73	Контора
74	Комната персонала и красный уголок
76	Комната матери и ребенка
78	Венткамера тепловой завесы
	Магазин „Овощи-Фрукты" /1этаж/
79	Торговый зал магазина

Продолжение

Пом.	Наименование
81	Кладовая овощей и фруктов
82	Охлаждаемая камера овощей и фруктов
83	Машинное отделение охлаждаемых камер
84	Помещение для хранения упаковочных материалов и инвентаря
85	Машинное отделение лифта
88	Электрощитовая
91	Помещение для хранения тары
92	Мусорокамера
96	Пункт приема стеклопосуды
	Магазин „Овощи-Фрукты" /2этаж/
97	Комната персонала
98	Гардероб верхней одежды
100	Мужской гардероб
102	Женский гардероб
104	Бельевая
107	Венткамера
108	Кабинет директора и контора
109	Кладовая хозинвентаря
110	Помещение для хранения уборочного инвентаря и оборудования
	Кафе /1этаж/
120	Кладовая и моечная тары
	Гостиница /2этаж/
137	Склад мебели, инвентаря
	Технические помещения /1этаж/
171	Водомерный узел
172	Тепловой пункт

Согласовано: РАП, РИП, МЕХАН., РАБИНОВИЧ, ПРОСКУРИНА

Инв. № подл. | Подп. и дата | Взам. инв. №

Привязан

Инв. №

Нач. отд.	Калугин	
РИП	Мелкова	
Разраб.	Шенаева	
Пров.	Шапиро	
Н. кон. тр.	Тупицина	

272-14-17-ТХМ

Рынок торговой площадью 600 кв.м

Стадия	Лист	Листов
Р	9	

Спецификация технологического оборудования /окончание/ Экспликация помещений.

ЦНИИЭП г. Москва — торгово-бытовых зданий и туристских комплексов

13763-08

Типовой проект 272-14-17 Альбом III

Фрагмент плана 1 этажа

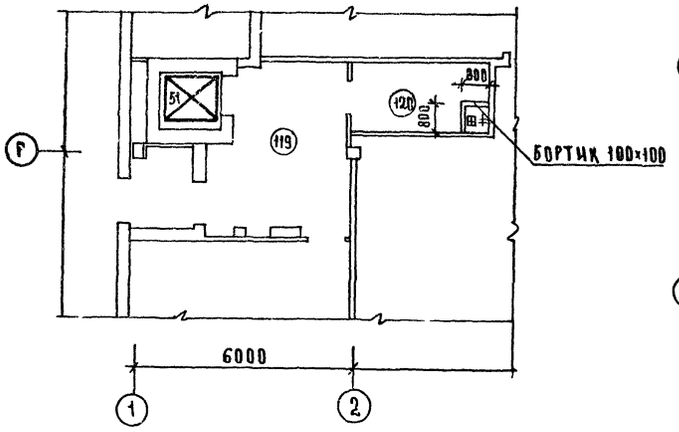

Фрагмент плана 2 этажа

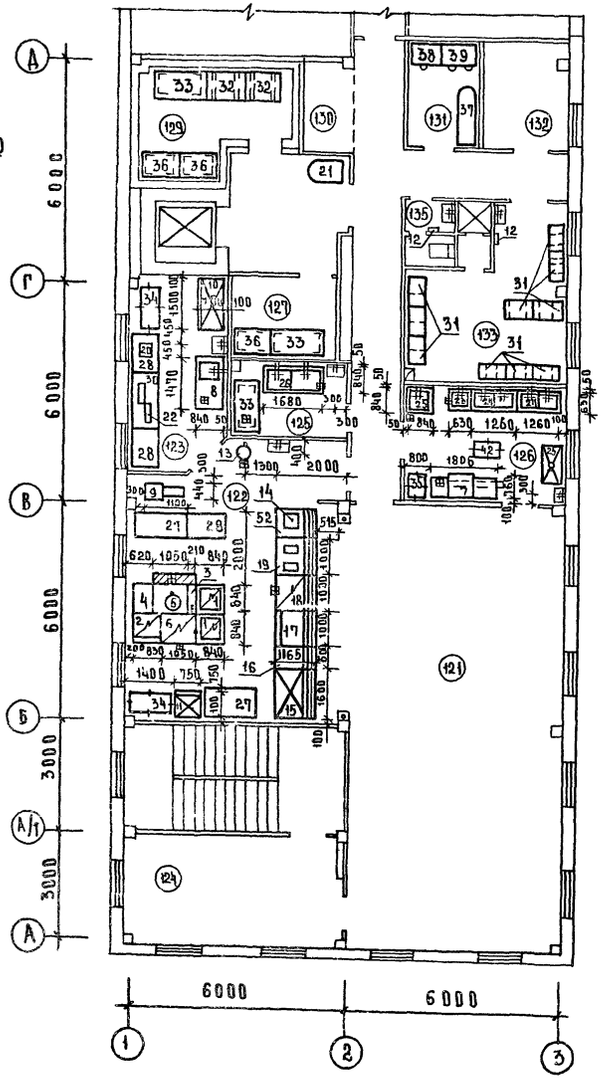

Фрагмент плана 3 этажа

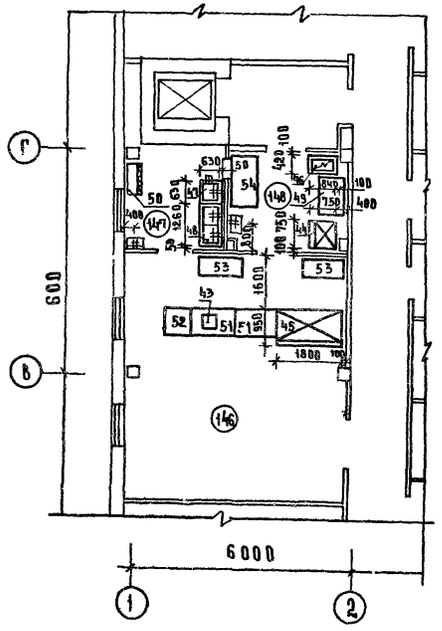

Экспликация помещений

ПОМ	Наименование
119	Загрузочная
120	Кладовая и моечная тары
121	Зал кафе на 50 мест
122	Горячий цех
123	Холодный цех
124	Вестибюль кафе
125	Кладовая и моечная п/ф тары
126	Моечная столовой посуды
127	Кладовая сухих продуктов
129	Охлаждаемая камера
130	Место установки холодильного агрегата
131	Бельевая
132	Кабинет директора, контора
133	Гардероб персонала
135	Уборная
146	Зал буфета на 25 мест
147	Моечная столовой посуды
148	Подсобное помещение

Согласовано: ГИП ВК Зайцева; ГИП ХС Минская; ГАП Абиамович; Эл. обору. Шнирлаков; ГИП ОВ Голобовина

Инв. № подл. | Подпись и дата | Взам. инв. №

Привязан

Инв. №

Нач. отд.	Калурин	
ГИП	Патрик	
Рук. гр.	Арушанова	
Ст. инж.	Бычкова	
Провер.	Малинина	
Н. контр.	Тупицына	

272-14-17-ТХМ

Рынок торговой площадью 600 кв. м.

Стадия	Лист	Листов
Р	10	

Планы размещения технологического оборудования предприятия питания

ЦНИИЭП торгово-бытовых зданий и туристских комплексов г. Москва

Формат 22

Типовой проект 272-14-17 Альбом II

Марка, поз	Обозначение	Наименование	Кол.	Масса ед., кг	Примечание
		Кафе			
1	Объединение „Таджикторгмаш"	Плита электрическая ПЭСМ-4 шб	2	255	17.04 квт
2	То же	Шкаф жарочный ШЖЭСМ-2	1	260	9.6 квт
3	"	Секция-вставка с краном смесителем ВКСМ	1	30	—
4	"	Секция-вставка с гладким столом ВСМ-420	1	45	—
5	"	Котел электрический КПЭСМ-60 м	1	180	9.45 квт
6	Комиссаровский з-д торг. маш	Сковорода электрическая СЭСМ-0.2	1	225	6.0 квт
7	Гродненский з-д торг. маш	Машина посудомоечная ММУ-500	1	350	25.5 квт
8	То же	Секция-стол со встроенной моечной ванной СМВСМ	1	138	—
9	Пермский з-д торг. маш.	Привод универсальный ПУ-0.6	1	160	0.6 квт
10	Объединение „Мархолодмаш"	Шкаф холодильный ШХ-0.80 м	1	300	0.3 квт
11	То же	Шкаф холодильный ШХ-0.40 м	1	180	0.25 квт
12	Утянский з-д лабораторных электропечей	Электрополотенце ЭЯ-4	2	4.2	1.35 квт
13	г. Челябинск п/я ЯВ-48/8	Кипятильник электрический КНЭ-100 м	1	35	12.0 квт
14	Рязанский з-д счетно-аналитических машин	Кассовый аппарат „Ока"	1	36	0.05 квт
	Харьковский з-д торг. маш.	Линия прилавков самообслуживания ЛПС /вариант Г поз. 15-19/	комп	795	8.88 квт
15	То же	Прилавок для холодных и сладких блюд ЛПС-2	1	300	0.48 квт
16	"	Прилавок для столовых приборов ЛПС-6	1	54	—
17	"	Прилавок-мармит для I блюд ЛПС-10	1	140	3.5 квт
18	"	Прилавок-мармит для II блюд ЛПС-16	1	190	4.5 квт
19	"	Прилавок для горячих напитков ЛПС-5	1	108	0.8 квт
20	г. Калининград п/я ОМ-216/9	Машина для резки вареных овощей МРОВ-160	1	21	0.18 квт
21	Кокчетавский приборостроительный з-д	Весы товарные РП-150Ц-13Т	1	185	—

Продолжение

Марка поз.	Обозначение	Наименование	Кол.	Масса ед., кг	Примечание
22	Кибартайский з-д торгового оборудования	Хлеборезка МРХ-180В	1	75	0.27 квт
23	Союзторгоборудование	Ванна моечная ВМСМ-1 630×630×860	1	—	—
24	То же	Ванна моечная ВМСМ-2 1260×630×860	2	—	—
25	"	Ванна моечная ВМСМ-5 840×840×850	1	—	—
26	"	Ванна моечная ВМСМ-6 1680×840×860	1	—	—
27	"	Стол производственный СПМ-7 1470×840×860	2	—	—
28	"	Стол производственный 1050×840×860	3	—	—
29	"	Стол для отходов 1050×630×860	1	—	—
30	"	Стол для хлеборезки 1470×840×860	1	—	—
31	"	Шкаф для одежды ШСО-6 770×425×1720	10	—	—
32	"	Подтоварник 1050×840×280	2	—	—
33	"	Стеллаж производственный 1470×840×2000	3	—	—
34	"	Стеллаж передвижной 1198×630×1750	2	—	—
35	"	Тележка для посуды ТРП 767×470×890	2	—	—
36	"	Стеллаж производственный 1050×840×2000	3	—	—
37	Исилькульская фабрика технологического оборудования	Стол-доска для утюжильных работ ГО.021.74	1	—	1.0 квт
38	Союзторгоборудование	Ларь для белья 1050×630×860	1	—	—
39	То же	Шкаф для белья 1050×630×2000	1	—	—

Продолжение

Марка, поз	Обозначение	Наименование	Кол.	Масса ед., кг	Примечание
40	Союзторгоборудование	Кассета настенная для тарелок 1050×295×340	3	—	—
41	г. Брянск п/я ОБ-2115	Тележка грузовая ТГ-125 800×630×900	2	—	—
42	Союзлифтмаш	Лифт грузовой Q-500 кг на 3 остановки кабина 1000×1500×2000	1	—	6.0 квт
		Буфет			
43	Ленинабадский з-д торг. маш	Термостат квадратный ЛСБ-6 м	1	19	0.4 квт
44	Объединение „Мархолодмаш"	Шкаф холодильный ШХ-0.40 м	1	180	0.25 квт
45	То же	Прилавок-витрина „Таир-106" /ПВХС-1-0.315/	1	300	0.5 квт
46	Объединение „Таджикторгмаш"	Плита электрическая ПЭСМ-2	1	110	6.0 квт
47	Союзторгоборудование	Ванна моечная ВМСМ-1 630×630×860	1	—	—
48	То же	Ванна моечная ВМСМ-2 1260×630×860	1	—	—
49	"	Стол производственный 1050×840×860	1	—	—
50	"	Шкаф для посуды ШХП 910×470×1620	1		
51	Серия 1-271-4	Буфетная стойка 1200×750×900	2	—	—
52	То же	Буфетная стойка 750×750×900	1	—	—
53	"	Пристенный подшкафник 1200×630×900	2	—	—
54	Союзторгоборудование	Стол производственный СПМ 1470×840×860	1	—	—
55	То же	Кассета настенная для тарелок 1470×295×340	1	—	—

Подставка под кипятильник /поз. 13/ поставляется заводом по особому требованию.

Согласовано:

Инв. № подл. | Подп. и дата | Взам. инв. №

Привязан

Инв. №

272-14-17-ТХМ

Нач. отд.	Калугин		
ГИП	Патрик		
Рук. гр.	Арушанова		
Ст. инж.	Бычкова		
Провер.	Малинина		
Н. контр.	Гуцынина		

Рынок торговой площадью 600 кв. м

Спецификация технологического оборудования. Предприятия питания

Стадия	Лист	Листов
Р	11	

ЦНИИЭП торгово-бытовых зданий и туристских комплексов г. Москва

Типовой проект 272-14-17 Альбом VI

А-А повернуто

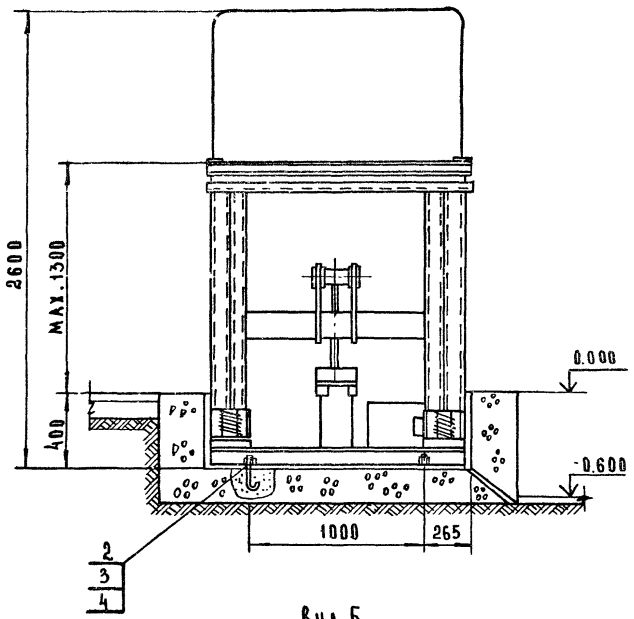

План расположения приямка и фундаментных болтов

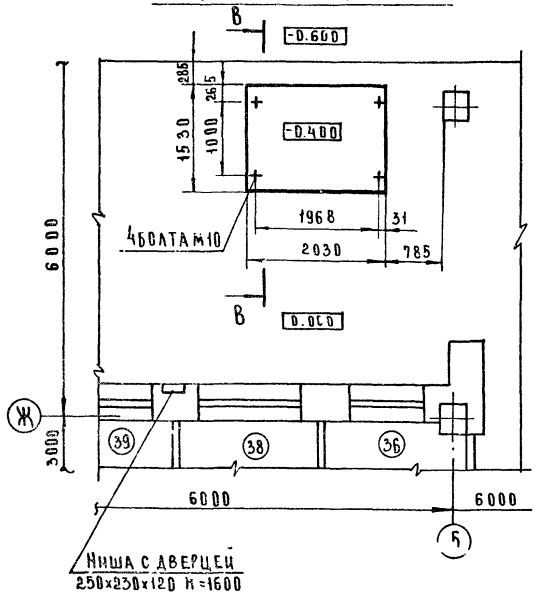

В - В повернуто

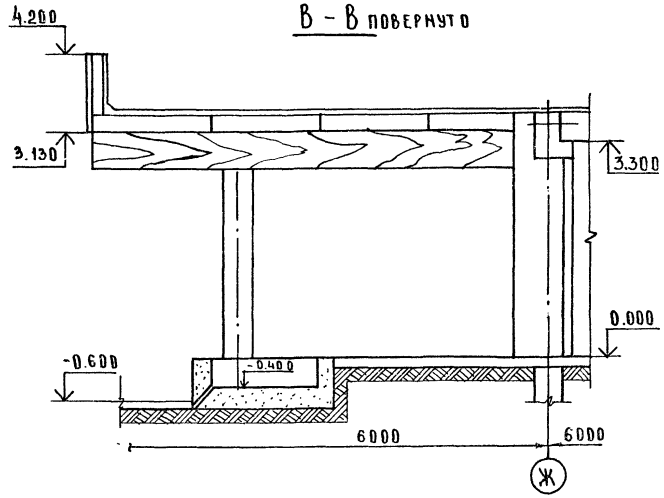

Вид Б

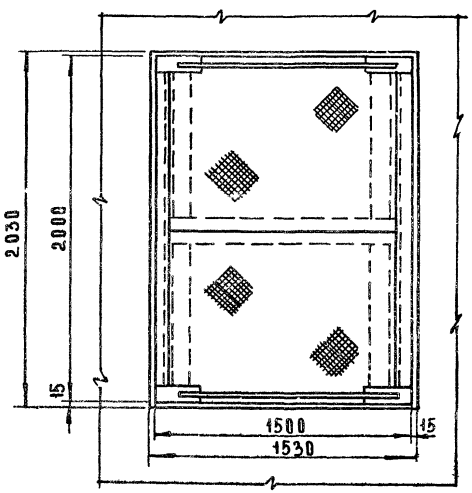

Фрагмент плана 1 этажа

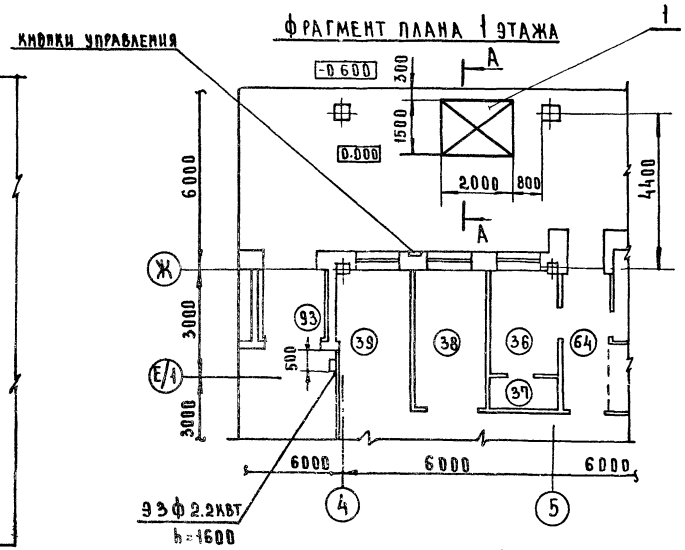

Спецификация элементов подъемного стола ПС-500

Марка поз.	Обозначение	Наименование	Кол.	Масса ед, кг	Примечание
1	Киевский опытный завод торгового машиностроения	Подъемный стол ПС-500 2000×1500×2600	1	750	
2		Болт анкерный М10×200	4	0.4	
3	ГОСТ 5915-70	Гайка М10 5-05	4	0.04	
4	ГОСТ 6402-70	Шайба 10 65-05	4	0.01	

Техническая характеристика подъемного стола ПС-500

Грузоподъемность, кг.	— 500
Высота подъема, мм.	— 1300
Установочная мощность, квт	— 2.2

Технические требования.
Экспликацию помещений см. лист 9

Привязан			
Инв.№			
Нач.отд	Калугин		
Рук.сект	Герман		
Гл.инж	Проскурина		
Разраб	Разбодакина		
Провер	Филюкова		
Н.контр	Фитюкова		

272-14-17-ТХМ

Рынок торговой площадью 600 кв.м	Стадия	Лист	Листов
	Р	12	
Подъемный стол ПС-500 Установочный чертеж	ЦНИИЭП г. Москва		

Согласовано
Гл.инж.пр. Рабинович
Гл.маст.№1 Македанц
Гл.маст.№1 Македанц
Гл.конс. Техник Макарова

Инв.№ подл. | Подп. и дата | Взам.инв.№ | Инв.№ дубл. | Подп. и дата

Типовой проект 272-14-17 Альбом II

А - А

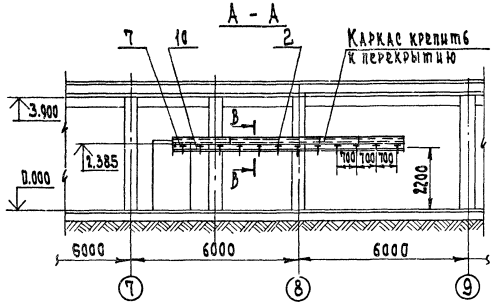

Фрагмент плана 1 этажа

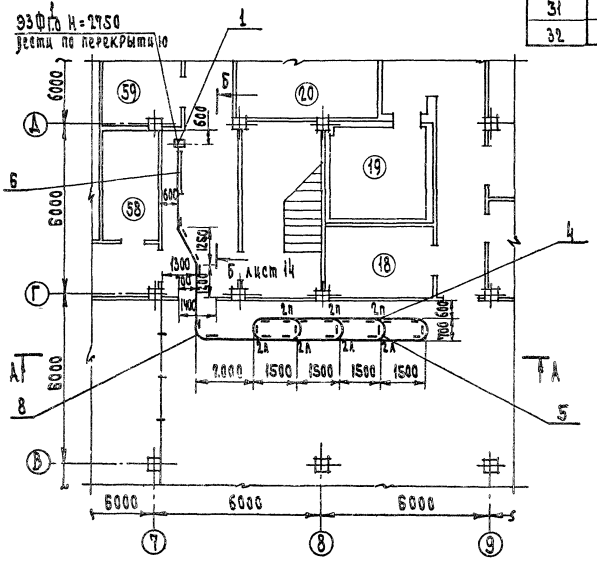

В - В

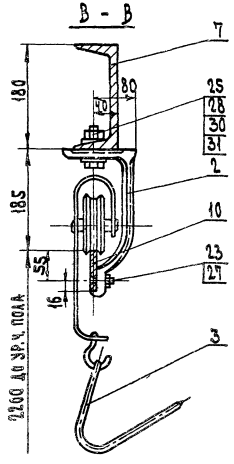

Спецификация элементов подвесного пути

продолжение

Марка поз.	Обозначение	Наименование	Кол.	Масса ед. кг	Примечание
17	ГОСТ 20905-75	Масленка IV-А-6	2	0.03	
18	ГОСТ 3070-80	Канат 7,7-180-1-Л-0 L=10,0м	1	2.2	
19	ГОСТ 2224-72	Коуш 26	2	0.044	
20	ГОСТ 3282-74	Проволока Ф1 L=800	2	0.09	
22	ГОСТ 1476-75*	Винт М6×12 58	2	0.002	
23	ГОСТ 17475-72*	Винт М12×35 58	45	0.032	
24	ГОСТ 7798-70*	Болт М10×10 58.05	4	0.018	
25	ГОСТ 7798-70*	Болт М16×65 58.05	36	0.134	
26	ГОСТ 5915-70*	Гайка М6 5.05	8	0.008	
27	ГОСТ 5915-70*	Гайка М12 5.05	61	0.017	
28	ГОСТ 5915-70*	Гайка М16 5.05	36	0.034	
29	ГОСТ 6402-70*	Шайба 10 65Г05	4	0.002	
30	ГОСТ 6402-70*	Шайба 16 65Г05	36	0.006	
31	ГОСТ 10906-78	Шайба 16 01.05	36	0.012	
32	ГОСТ 11371-78	Шайба 12 01.05	8	0.005	

Марка поз.	Обозначение	Наименование	Кол.	Масса ед. кг	Примечание
1	Завод „Красный металлист" г. Москва	Таль электрическая ТЭ-0,5 В3-П	1	67.0	
2	Уманский машиностроительный з-д	Путевая подвеска Н=250	36	4.1	
3	Полтавский з-д мясного оборуд.	Троллей с крюком для мяса	30	—	
4	Бийский з-д молмашстрой	Стрелка поворотная			
		2П L 90° для пути 12×65	4	—	
5	Тоже	Стрелка поворотная			
		2Л L 90° для пути 12×65	3	—	
6	272-14-17 АС1, л.79	Стрелка подъемная	1	33	
7	272-14-17 АС1, л.77	Каркас подвесного пути	1	461	
8	272-14-17 АС1, л.78	Ограждение на повороте			
		подвесного пути	6	9.2	
9		Стойка	2	2.0	
10		Подвесной путь L=25.0м			
		Полоса 12×65 ГОСТ 103-76 / ВСТ3 ПС2 ГОСТ 535-79	1	153	
11		Блок L=30			
		Круг В150 ГОСТ 2590-71* / ВСТ3 ПС5 ГОСТ 535-79	2	2.0	
12		Втулка			
		Чугун СЧ 18-36 ГОСТ 1412-79	2	0.15	
13		Ось L=73			
		Круг В45 ГОСТ 2590-71* / ВСТ3 ПС5 ГОСТ 535-79	2	0.4	
14		Планка L=70			
		Полоса 6×25 ГОСТ 103-76 / ВСТ3 ПС2 ГОСТ 535-79	2	0.36	
15		Скоба L=85			
		Круг В5 ГОСТ 2590-71* / ВСТ3 ПС2 ГОСТ 535-79	2	0.018	
16		Корпус			
		Сталь 25л ГОСТ 977-76	2	0.1	

1. Нагрузка на подвесной путь 120 кг на пог. м
2. Крепление каркаса подвесного пути см. листы АС1-Л70
3. Остальные позиции спецификации см. лист 14
4. Экспликацию помещений см. лист 9

272-14-17-ТХМ

Привязан	Нач. отд.	Калугин	Рынок торговой площадью 600 кв. м	Стадия	Лист	Листов
	Рук. сект.	Ермант		Р	13	
	Гл. инж. пр.	Проскурина				
	Разраб.	Разволорова	Механизация транспортировки мяса План, разрез, узел.	ЦНИИЭП г. Москва	торгово-бытовых зданий и туристских комплексов	
	Провер.	Филюкова				
Инв. N	Н. контр.	Филюкова				

Согласовано:
ГАП мастерской Рабинович
ГИП мастерской Калашникова
Технол. отд. Мелкова
Инв. N подл. | Подп. и дата | Взам. инв. N

Типовой проект 272-14-17 Альбом II

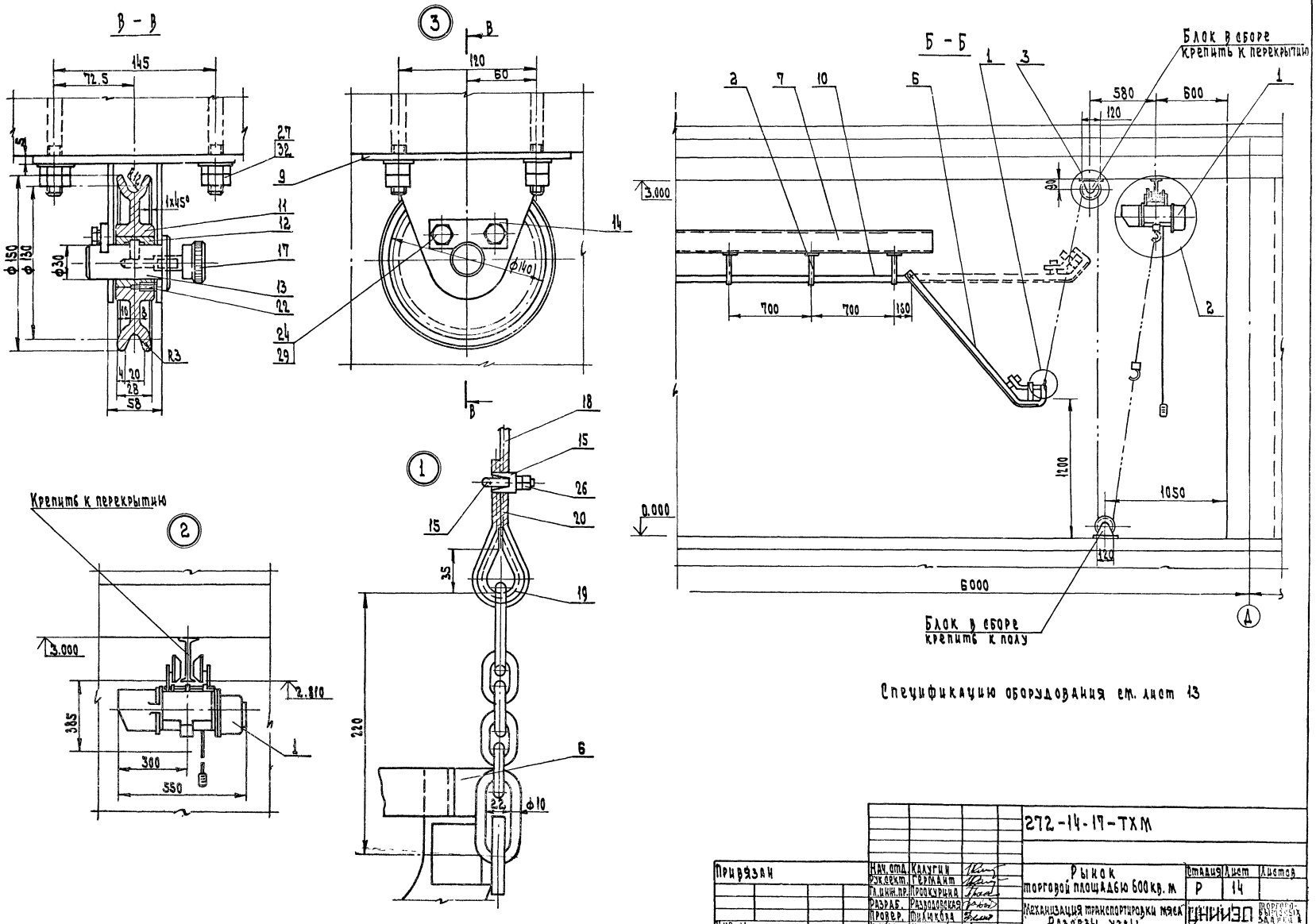

Спецификацию оборудования см. лист 13

				272-14-17-ТХМ			
Привязан	Нач. отд.	Калугин		Рынок торговой площадью 600 кв. м	Стадия	Лист	Листов
	Рук. сект.	Германт			Р	14	
	Гл. инж. пр.	Проскурина					
	Разраб.	Разводовская		Механизация транспортировки мяса Разрезы, узлы	ЦНИИЭП г. Москва		
	Провер.	Филюкова					
Инв. N	Н. контр.	Филюкова					

Согласовано:

Инв. N подл. | Подп. и дата | Взам. инв. N

Типовой проект 272-14-17 Альбом X

ТИПОВОЙ ПРОЕКТ
272-14-17
ХС Холодоснабжение

Технический проект утвержден Госгражданстроем Приказ № 265 от 13 октября 1980г.

Рабочие чертежи введены в действие ЦНИИЭП торгово-бытовых зданий и туристских комплексов Приказ № 6 от 29 января 1982г.

Таблица 1.

Ведомость рабочих чертежей

Лист	Наименование	Примечание
1	Общие данные /начало/	
2	Общие данные /окончание/.	
3	План охлаждаемых камер 1этажа.	
4	Разрезы 1-1, 2-2, 3-3, 4-4, 5-5.	
5	Планы охлаждаемых камер 1этажа. Разрезы 6-6,7-7	
6	Схемы хладоновых трубопроводов машин ИФ-55м, АКФВ-4м, ФАК-45	
7	Планы охлаждаемых камер и прилавков 1этажа. Разрез 8-8	
8	Схемы хладоновых трубопроводов машин ХМ1-9 и АКФВ-4м	
9	План охлаждаемой камеры 2этажа. Разрез 9-9.	
	Схема хладоновых трубопроводов машины ИФ-55м	

Таблица 2

Ведомость ссылочных документов

Обозначение	Наименование	Примечание
	Ссылочные документы	
2.290-4, выпуск 2 лист 12	Охлаждаемые камеры. Выпуск 2.	
	Оборудование для охлаждаемых	
	камер. Деталь крепления оборудования	

Привязка настоящего типового проекта выполнена в соответствии с действующими нормами и правилами

Гл. инженер проекта

Настоящий проект выполнен в соответствии с действующими нормами и правилами

Гл. инженер проекта /Мирская/

Согласовано:

Инв. № подл. | Подпись и дата | Взам. инв. №

Таблица 2

Спецификация на холодильное оборудование

Марка поз.	Обозначение	Наименование	Кол.	Масса кг	Примечание
	Завод им 30лет ВЛКСМ	Холодильная машина ХМ1-9			
	г. Мелитополь	производительностью 9000 ст.ккал/час			
		компл	1		
		В составе одного комплекта:			
1		Компрессор 2ФУБС с электро-			
		двигателем АПВ-2-51-6Ф,			
		N=4,3 квт, n=1440 об/мин			
2		Конденсатор АК1-9-3000			
3		Теплообменник АК1-9-3200			
4		Осушитель фильтр АК1-9-3100			
5		Щит запорной арматуры ЩЗА-155			
6		Щит управления ЩУХМ1-9			
7		Пристенная батарея испа-			
		ритель ИРСН-12,5С шт.12			
8		Терморегулирующий			
		вентиль ТРВ-2М шт.6			
9		Термореле камерное ТРК-12-Х шт.9			
	То же	Холодильная машина АКФВ-4м;			
		производительностью			
		4600 ст.ккал/час компл.	2		
		В составе одного комплекта:			
10		Компрессор ФВ6 n=960 об/м			
11		Конденсатор КТР-4м			
12		Электродвигатель марки			
		АОЛ2-32-4, N=3 квт, n=1450 об/мин			
13		Осушитель-фильтр ОФФ-10а			
14		Пристенная батарея-			
		испаритель ИРСН-12,5 шт.4			
15		Терморегулирующий			
		вентиль ТРВ-2М шт 2			
	То же	Холодильная машина ИФ 55м			
		производительностью			
		3000 ст. ккал/час компл.	3		
		В составе одного комплекта			
16		Компрессор ФВ6, n=650 об/мин			
17		Конденсатор 4ФВ-12			
18		Электродвигатель марки			
		АОЛ2-31-4, N=2,2 квт, n=1420 об/мин			
19		Ресивер			
20		Аппаратурный щиток 4Ф-198			
		с теплообменником 4Ф-11 и			
		фильтром-осушителем ОФФ-10а			
21		Пристенная батарея-			
		испаритель ИРСН-10 шт 4			

Продолжение табл. 2

Марка поз.	Обозначение	Наименование	Кол.	Масса кг	Примечание
22	Завод им.30лет ВЛКСМ	Терморегулирующий			
	г. Мелитополь	вентиль ТРВ-2М шт2			
	Ярославский завод	Холодильная машина ФАК-45			
	холодильных машин	производительностью			
		1500 ст. ккал/час, компл	3		
		В состав одного комплекта			
23		Компрессор 2ФУ4, n=1000 об/мин			
24		Конденсатор			
25		Электродвигатель АОЛ2-22-4			
		N=1,5 квт, n=1440 об/мин			
26		Ресивер			
27		Пристенная батарея			
		испаритель ИРСН-10	6		
28	Тартусский завод	Терморегулирующий вентиль ТРВ2М	3		
29	Серия 2.290-4	Поддон деревянный размером			
	выпуск 2 лист 12	2040х210х20мм, обитый оцинко-			
		ванной сталью	4		
30	То же	тоже размером 1670х210х20мм	3		
31	Входят в комплект ХМ1-9	тоже размером 2060х210х20мм	6		
32	Производственное объедине	Холодильный аппарат АК8-1-2			
	ние „Мархолодмаш"	производ. 6000 ст.ккал/час компл.	2		
		поставляются комплектно:			
		с ВХС2-4К и ПХН-2-2-0			
	ГОСТ 9177-74	Термометр инд.кост. для			
	Клинский термометровый	складских помещений пределы			
	завод	показаний -10/+60°С тип ТС-7	10		
	ГОСТ 5546-66**	Масло ХФ-12-16 кг	8		20% от комплекта
	ГОСТ 19212-73*	Хладон-12 кг	35		—"—
	ГОСТ 8732-74	Труба 57х3,5 l=300мм (для гильз)	10		
	ГОСТ 617-72	Труба 18х1 м	5		
		12х1 м	15		
		8х1 м	15		

Привязан

272-14-17-ХС

Нач. отд.	Калугин		
Рук.	Мирская		
Разраб.	Ширяева		
Пров.	Зилина		
Н. контр.	Пискарева		

Рынок торговой площадью 600 кв.м.

Стадия	Лист	Листов
Р	1	9

Общие данные /начало/

ЦНИИЭП торгово-бытовых зданий и туристских комплексов г. Москва

Общие указания

Исходные данные для проекта охлаждаемых камер, предназначенных для кратковременного (2^x-3^x суточного) хранения скоропортящихся продуктов.

Расчетные температуры, площади камер, а так же предполагаемый расход холода по камерам в летний период (при расчетной температуре наружного воздуха +28°С) приведены в таблице 4

Таблица №4

Основные показатели проекта

Охлаждаемая камера					Температурный режим работы машины °С	Машина		Испаритель	
Назначение	Площадь м2	Расчетная температура °С	Грузоемкость кг.	Расход холода ккал/час		Марка	Расчетная холодопроизводительность ккал/час	Тип	Кол-во
Рынок									
низкотемпературная	8.0	-10	3200	1000	t_o=-20 $t_в$=+35	иф-56м	2260	ИРСН-10	4
Дефростер	5.7	0	1140	500	t_o=-15 $t_в$=+35	ФАК-1.5	1500	"	2
Мясо	12.3	0	1850	1050	t_o=-15 $t_в$=+35	иф-56м	3000	"	4
Молочные продукты	9.7	+2	2900	900	t_o=-15 $t_в$=+35	акфв-4м	4600	ИРСН-25	2
Овощи и фрукты	12.7	+4	1270	1100	t_o=-15 $t_в$=+30			"	2
Конфискат	4.7	+2	940	400	t_o=-15 $t_в$=+35	ФАК-1.5	1500	ИРСН-10	2
Отходы	6.7	+2	1340	600	t_o=-15 $t_в$=+35	ФАК-1.5	1500	"	2
Магазин „Овощи и фрукты"									
овощи и фрукты	54	+4	5400	4500	t_o=-15 $t_в$=+30	хм1-9	9000	ИРСН-25	12
Овощи и фрукты	22.5	+4	2250	1900	t_o=-15 $t_в$=+30	акфв4м	4600	"	4
Кафе									
общего назначения	11.4	+2	1140	950	t_o=-15 $t_в$=+35	иф-56м	3000	ИРСН-10	4

Монтаж холодильной установки, ее опробование и регулировку произвести в соответствии с заводской инструкцией, прилагаемой к поставляемому оборудованию.

Теплообменники, фильтры-осушители, батареи и трубопроводы холодильных установок прочно закрепить во избежание ослабления соединений и утечки хладона.

Хладоновые трубопроводы, проходящие через стены проложить в гильзах из труб. После монтажа хладоновых труб гильзы забито отходами жестких минераловатных плит.

Обратный трубопровод (сторона всасывания) проложить с уклоном i=0.02 к компрессору для обеспечения возврата масла.

На всасывающих трубопроводах предусмотреть компенсаторы в горизонтальной плоскости в виде изгиба диаметром 300 ÷ 350мм.

Автоматическая работа машины хм 1-9 на камеру овощей и фруктов осуществляется при помощи приборов автоматики. Необходимая температура в камере поддерживается с помощью термореле ТР-1-02Х, отрегулированных на заданную температуру. При понижении температуры в камере ниже заданной, термореле через промежуточное реле размыкает цепь соленоидных вентилей СВМ-10 камеры, и тем самым прекращается подача хладона в батареи. Всасывающий трубопровод компрессора соединен с конденсатором трубопроводом, на котором установлен соленоидный вентиль, обеспечивающий разгрузку электродвигателя при включении компрессора

Крепление изоляции к ограждающим конструкциям охлаждаемых камер, крепление испарителей и фундаменты под холодильные агрегаты см. к-т 272-14-17 АС л.л.

Подвод электроэнергии к холодильным агрегатам см... к-т 272-14-17 Э л.л.

Подвод и отвод воды к холодильным агрегатам см. к-т 272-14-17 ВК л.л.

Для охлаждения одного прилавка типа ВХС-2-4к и одного прилавка ПХН-2-2.0, размещенных в торговом зале магазина „Овощи-фрукты", предусмотрено централизованное охлаждение машинами АК 4.5-1-2 и АКБ-1-2, которые установлены в специальном машинном отделении.

Условные обозначения

- Трубопровод газообразного хладона
- Трубопровод жидкого хладона
- Накидная гайка
- Тройник
- Водопровод
- Трубопровод чувствительного патрона

Согласовано

Инв. № подл. | Подпись и дата | Взам. инв. №

привязан				272-14-17-ХС		
				Рынок торговой площадью 600 кв.м.	Стадия	Лист	Листов
					Р	2	
инв. №				Общие данные (окончание)	ЦНИИЭП г. Москва	торгово бытовых зданий и предприятий коммунального обслуживания	
нач.отд.	Калугин						
гип	Мирская						
разраб.	Ширяева						
пров.	Зимина						
н.контр.	Бискарева						

Формат 22

Типовой проект: 272-14-17 Альбом II

План охлаждаемых камер 1 этажа (М1:50)

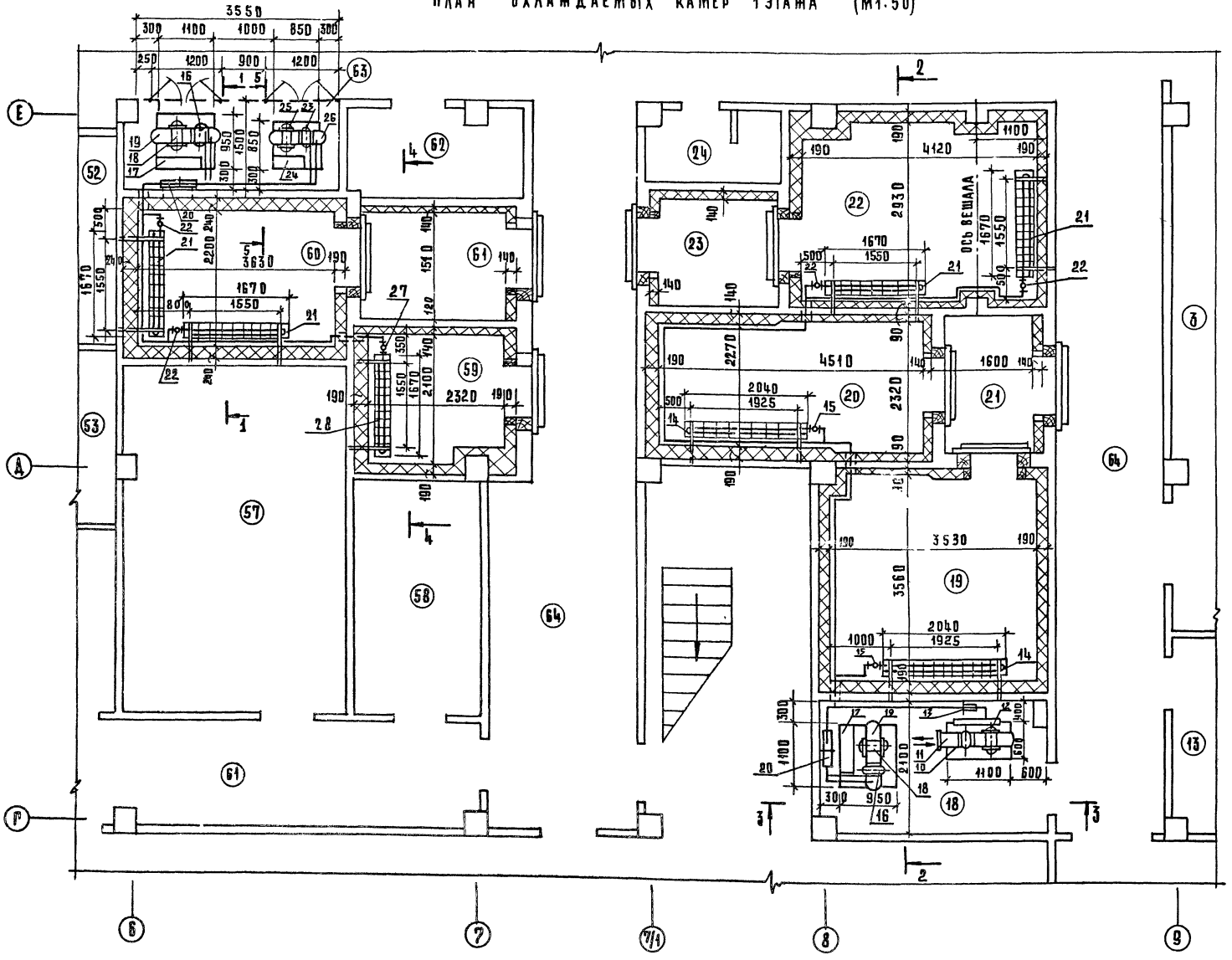

Экспликация помещении

Поз.	Наименование
3	Кладовая
13	Моечная бидонов
18	Машинное отделение охлаждаемых камер
19	Охлаждаемая камера молочных продуктов
20	Охлаждаемая камера овощей, фруктов
21	Тамбур охлаждаемых камер
22	Охлаждаемая камера мяса
23	Тамбур охлаждаемой камеры
24	Уборная санитарно-контрольной службы
52	Помещение для хранения торгового оборудования и инвентаря
53	Моечная инвентаря
57	Помещение для хранения тары
58	Моечная и разрубочная мяса
59	Дефростер
60	Низкотемпературная камера
61	Тамбур камеры
62	Кладовая белья и спецодежды
63	Место установки холодильных агрегатов
64	Коридор

1. Спецификацию см. лист 1.
2. Схемы хладоновых трубопроводов см. лист 6.
3. Разрезы 1-1, 2-2, 3-3, 4-4, 5-5 см. лист 4.

Согласовано:

РАП	Рабинович	ГИП ЭО	Ширшаков
РИП	Каледина	ГИП технол	Мелкова
РИП	Зайцева		

Инв. № подл. | Подпись и дата | Взам. инв. №

Привязан

Инв. №

Нач. отд.	Калугин	
ГИП	Мирская	
Разраб.	Ширяева	
Провер.	Зимина	
Н. контр.	Пискарева	

272-14-17-ХС

Рынок торговой площадью 600 кв.м.

План охлаждаемых камер 1 этажа

Стадия	Лист	Листов
Р.	3	

ЦНИИЭП г. Москва

торгово-бытовых зданий и туристских комплексов

Разрез 1-1

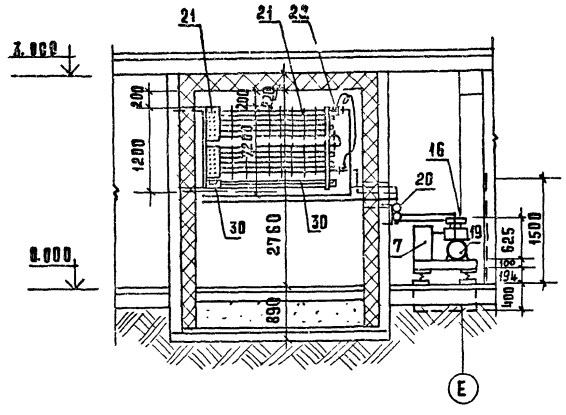

Разрез 2-2

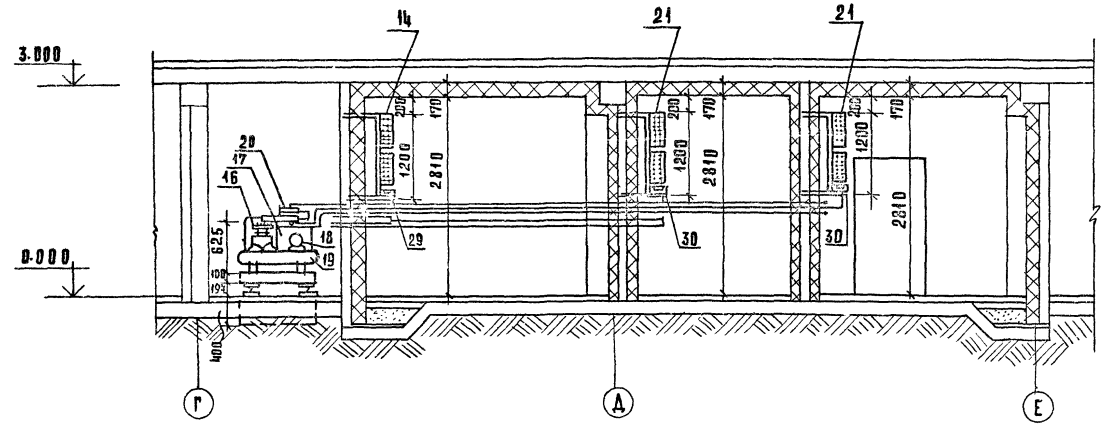

Разрез 3-3

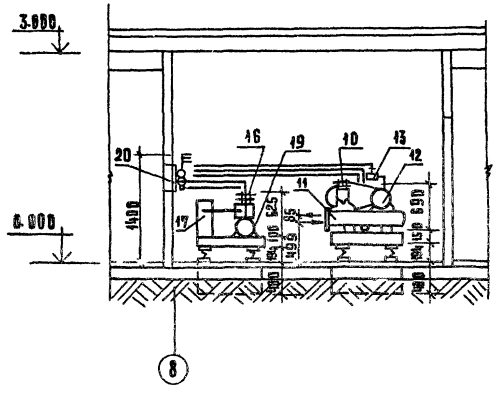

Разрез 4-4

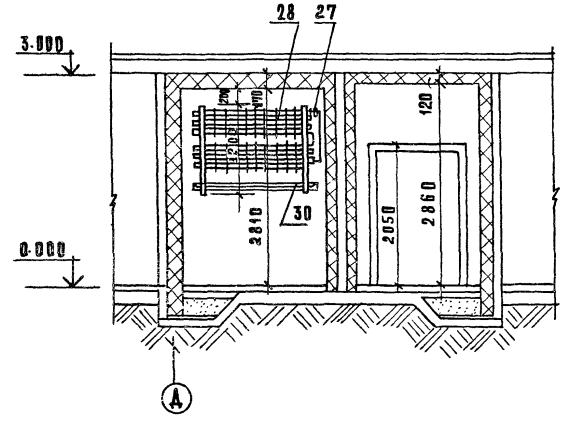

Разрез 5-5

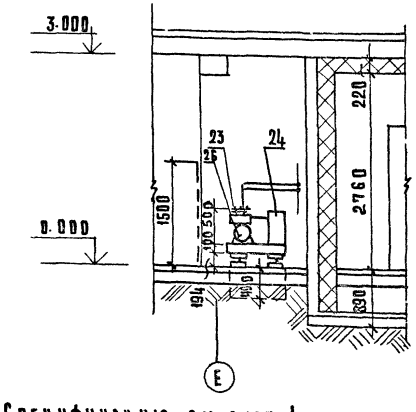

Спецификацию см. лист 1.

Привязан		272-14-17-ХС				
	Нач.отд.	Калугин	Рынок торговой площадью 600 кв.м	Стадия	Лист	Листов
	ГИП	Мирская		Р	4	
	Разраб.	Ширяева	Разрезы 1-1, 2-2, 3-3, 4-4, 5-5.	ЦНИИЭП г. Москва		торгово-бытовых зданий
Инв. №	Н.контр.	Лисичарева				
	Пров.	Зимина				

Инв. № подл. | Подп. и дата | Взам. инв. № | Инв. № дубл. | Подп. и дата

Типовой проект 272-14-17 Альбом I

Разрез 6-6

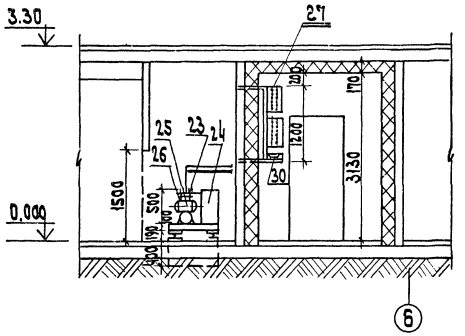

Разрез 7-7

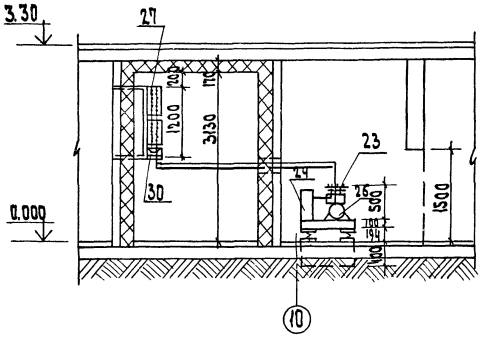

План 1 этажа

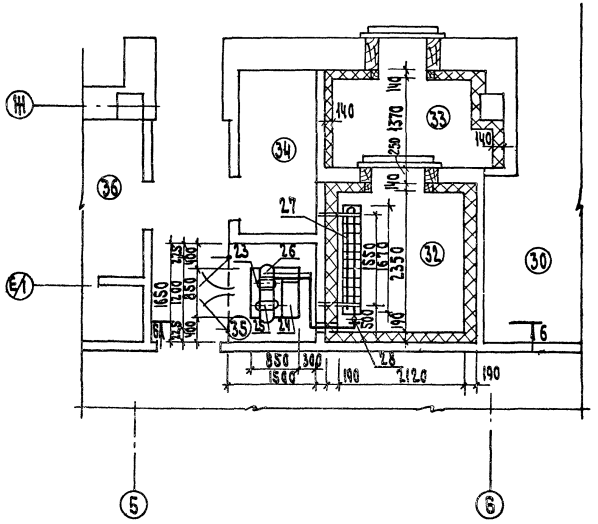

План 1 этажа

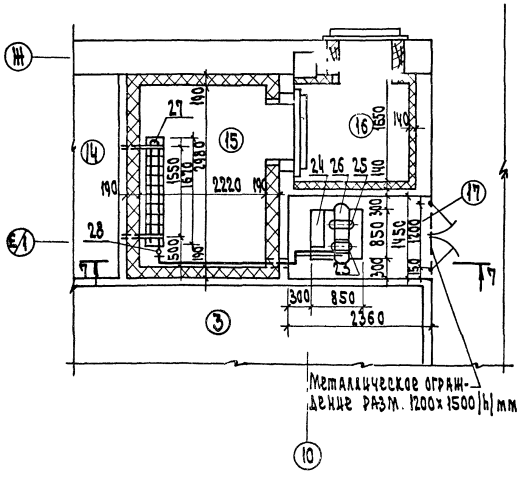

Экспликация помещений

Пом.	Наименование
3	Кладовая
14	Контора приемщика
15	Охлаждаемая камера отходов
16	Тамбур охлаждаемой камеры
17	Место установки холодильного агрегата
30	Смотровой зал мяса
32	Охлаждаемая камера конфиската
33	Тамбур охлаждаемой камеры
34	Кладовая химикатов
35	Место установки холодильного агрегата
36	Тарная

1. Спецификацию на холодильное оборудование см. лист 1.
2. Схемы хладоновых трубопроводов для охлаждаемых камер см. лист 6.

Согласовано: ГИП Рабинович, Гл. инж. Калинина, Гл. инж. Шкурлатов, Гл. инж. Шкурлатов

Инв. № подл. | Подп. и дата | Взам. инв. №

Привязан

Инв. №

Нач. отд.	Калугин		
ГИП	Мирская		
Разраб.	Ширяева		
Провер.	Зимина		
Н. контр.	Пискарева		

272-14-17-ХС

Рынок торговой площадью 600 кв.м

Планы охлаждаемых камер 1 этажа. Разрезы 6-6, 7-7

Стадия	Лист	Листов
Р	5	

ЦНИИЭП торговых зданий и туристских комплексов г. Москва

17965-02

Типовой проект 272-14-17 Альбом II

Согласовано:

Инв. № подл. | Подп. и дата | Взам. инв. №

Схемы хладоновых трубопроводов машин ИФ-56м и ФАК-1,5

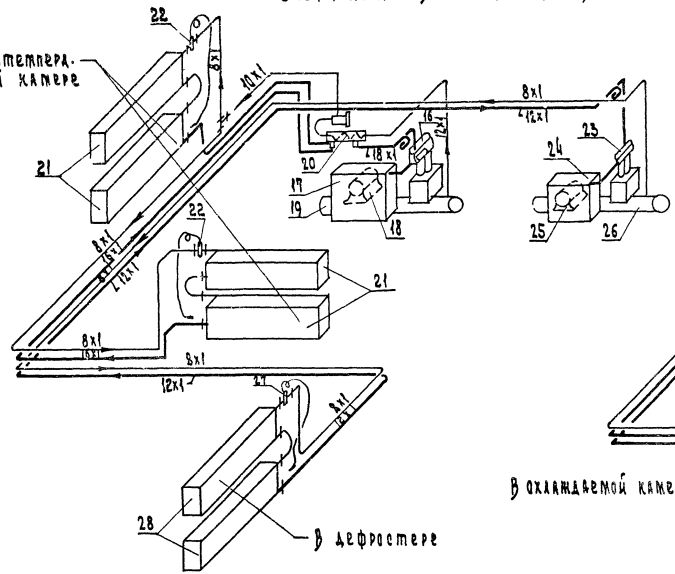

Схемы хладоновых трубопроводов машин ИФ-56м и АКФВ-4м.

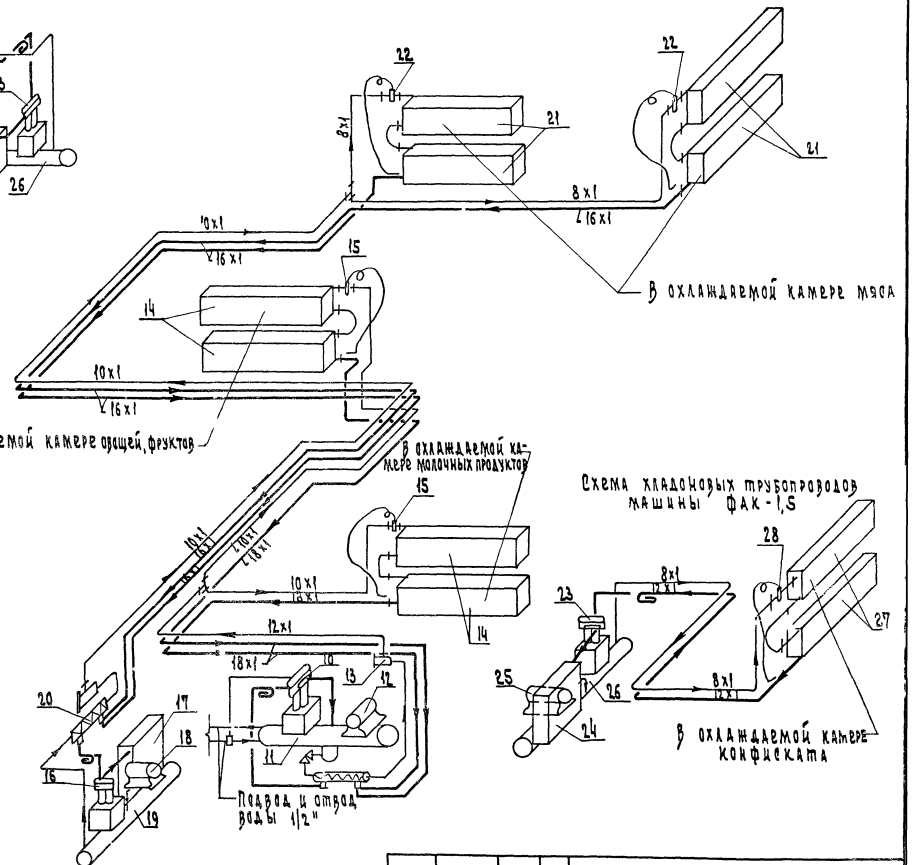

Схема хладоновых трубопроводов машины ФАК-1,5

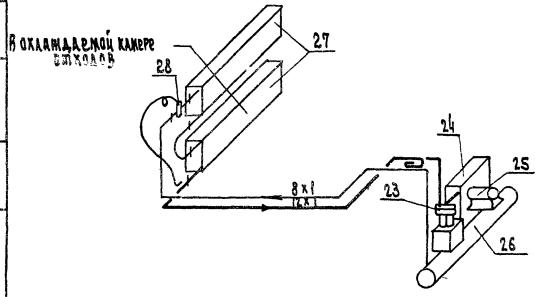

Схема хладоновых трубопроводов машины ФАК-1,5

				272-14-17-ХС			
Привязан		Нач. отд.	Калугин	Рынок торговой площадью 600 кв.м	Стадия	Лист	Листов
		Гип	Мирская		Р	6	
		Разраб.	Ширяева	Схемы хладоновых трубопроводов машин ИФ-56м, АКФВ-4м, ФАК-1,5	ЦНИИЭП г. Москва		торгово-бытовых зданий и [illegible]
		Провер.	Зимина				
Инв. №		Н. контр.	Пискарева				

Типовой проект 272-14-17 Альбом I

Разрез 8-8

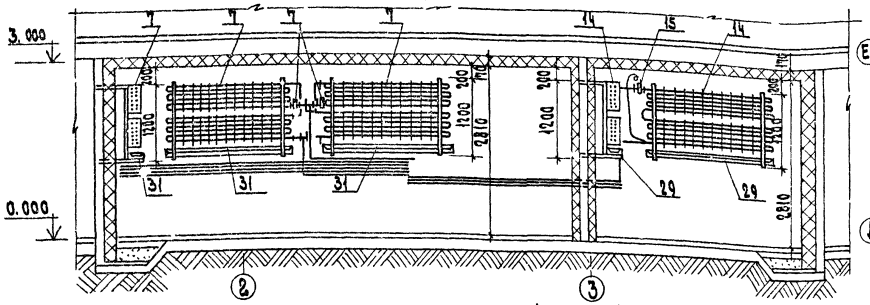

План охлаждаемых камер 1 этажа | м1:50 |

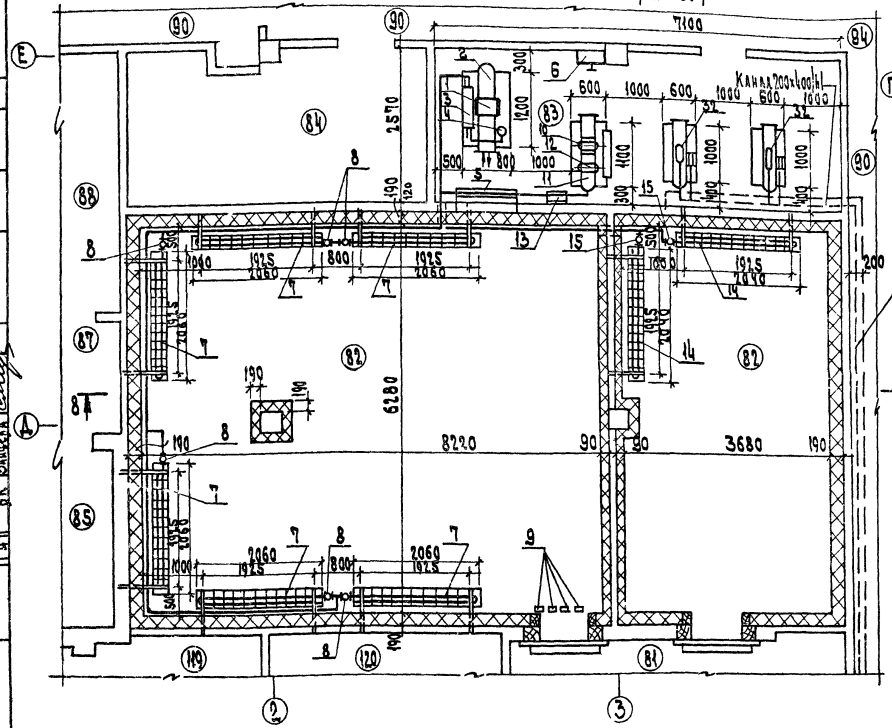

План охлаждаемых камер и прилавков 1 этажа | м1:100 |

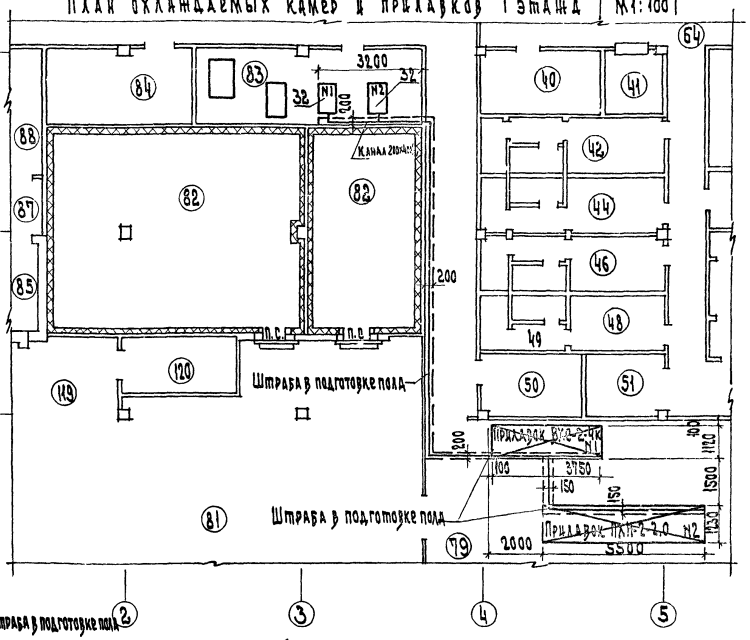

1. Схему хладоновых трубопроводов см. лист 8
2. Номер агрегата соответствует номеру охлаждаемого им прилавка.
3. Спецификацию на холодильное оборудование см. лист 1.

Экспликация помещений

Пом.	Наименование
40	Камера хранения личных вещей продавцов
41	Кассы
42	Женский гардероб персонала
44	Мужской гардероб персонала
46	Женский гардероб продавцов
48	Мужской гардероб продавцов
49	Душевая кабина, уборная
50	Моечная инвентаря
51	Комната личной гигиены
79	Торговый зал магазина

Продолжение

Пом	Наименование
81	Кладовая овощей и фруктов
82	Охлаждаемая камера овощей и фруктов
83	Машинное отделение охлаждаемых камер
84	Помещение для хранения упаковочных материалов и мусора
85	Машинное отделение лифта
87	Коридор
88	Электрощитовая
90	Коридор
94	Приемочная
119	Загрузочная
120	Кладовая и моечная тары

Согласовано: ГИП 90 Шапиков; ГИП Техкол Мелков; Разработано Калужин; Консультант Ермошина; ВК Зайцева; ГИП; ГИП; Инв. № подл. | Подп. и дата | Взам. инв. №

272-14-17-ХС

Привязан

Инв. №

Нач. отд.	Калужин	
ГИП	Мирская	
Разраб.	Ширяева	
Пров.	Зайцева	
Н. контр.	Нискарева	

Рынок торговой площадью 600 кв.м

Планы охлаждаемых камер и прилавков 1 этажа. Разрез 8-8

Стадия	Лист	Листов
Р	7	

ЦНИИЭП торгово-бытовых зданий и туристских комплексов г. Москва

Типовой проект 272-14-17 Альбом I

Схемы хладоновых трубопроводов машин ХМ1-9 и АКФВ-4М

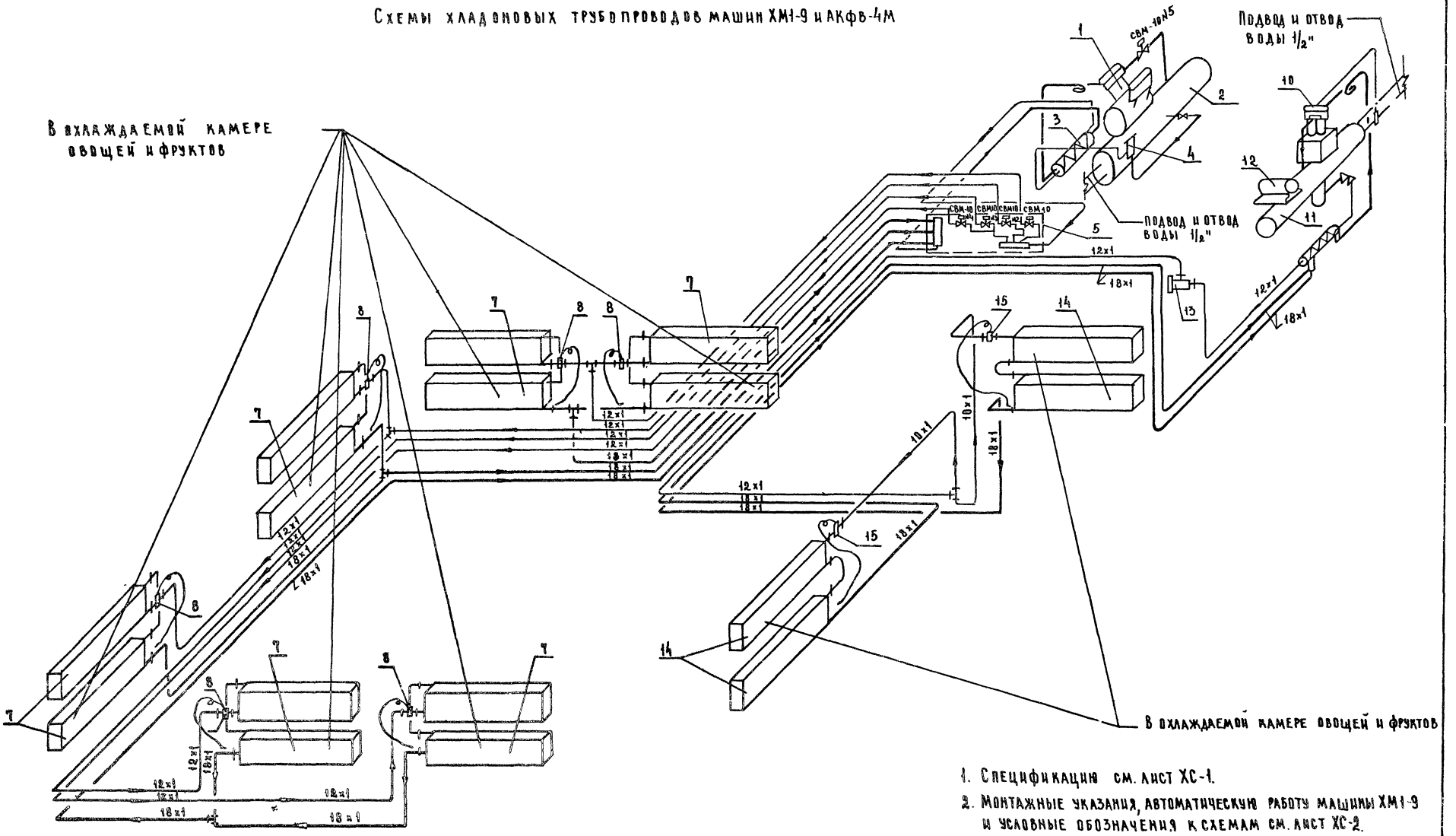

1. Спецификацию см. лист ХС-1.
2. Монтажные указания, автоматическую работу машины ХМ1-9 и условные обозначения к схемам см. лист ХС-2.

				272-14-17-ХС			
Привязан		Нач. отд.	Калугин	Рынок торговой площадью 600 кв.м	Стадия	Лист	Листов
		Гип	Мирская		Р	8	
		Разраб.	Ширяева	Схемы хладоновых трубопроводов машин ХМ1-9 и АКФВ-4М	ЦНИИЭП г. Москва		Торгово-бытовых зданий и туристских комплексов
		Пров.	Зимина				
Инв. №		Н. контр.	Пискарева				

Согласовано:

Инв. № подл. | Подпись и дата | Взам. инв. №

Типовой проект 272-14-17 Альбом II

Разрез 9-9

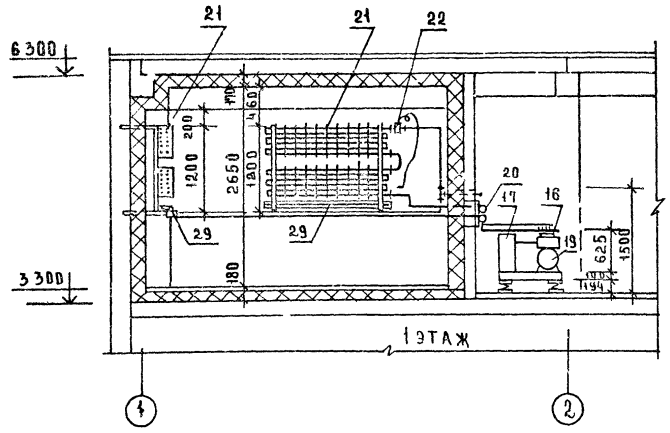

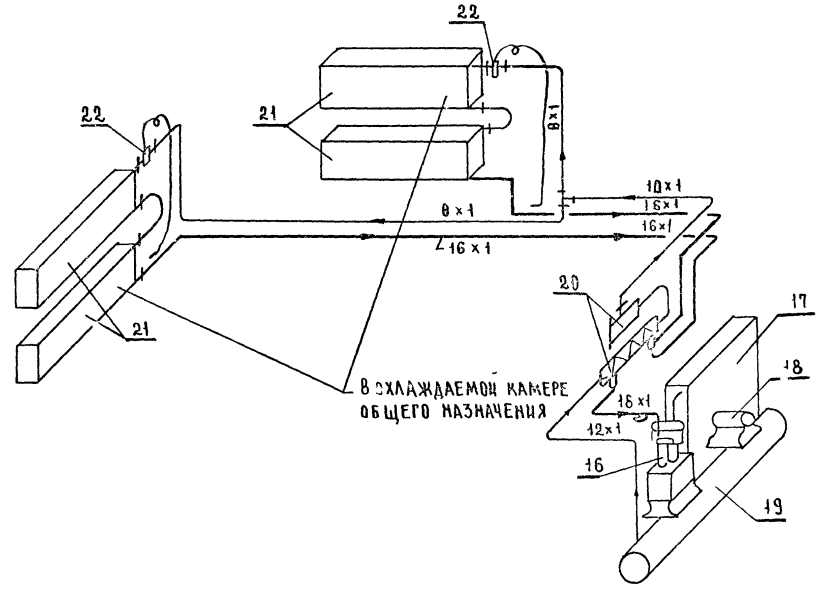

Фрагмент плана 2 этажа М1:50

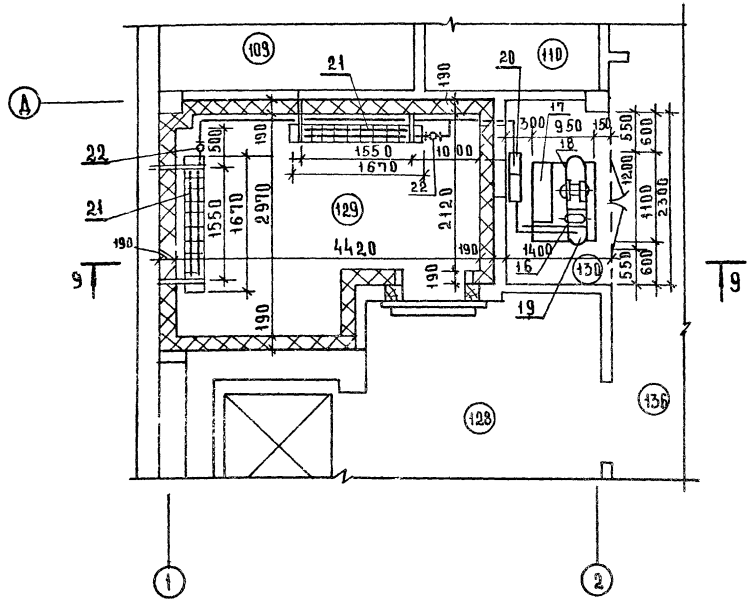

1. Монтажные указания, условные обозначения к схеме см. лист 2.
2. Спецификацию на холодильное оборудование см. лист 1.

Экспликация помещений

Пом	Наименование
109	Кладовая хозинвентаря
110	Помещение для хранения уборочного инвентаря
128	Разгрузочная площадка
129	Охлаждаемая камера общего назначения
130	Место установки холодильного агрегата
136	Коридор

Согласовано: ГАП Рабинович; ГИП Шириманов; Гип 30; Кладезин; Гип технол. Патрик

Инв.№ подл. | Подпись и дата | Взам. инв.№

Привязан				272-14-17-ХС		
Инв №						
	Нач.отд	Калугин		Рынок торговой площадью 600кв.м	Стадия	Р
	ГИП	Мирская			Лист	9
	Разраб	Ширяева			Листов	
	Пров.	Зимина		План охлаждаемой камеры 2 этажа. Разрез 9-9. Схема холодильных трубопроводов машины Ифф-56ы	ЦНИИЭП торговых, бытовых зданий и туристских комплексов г. Москва	
	Н.контр	Лисарева				

Формат А2

Типовой проект 272-14-17 Альбом II

Типовой проект
272-14-17
ОВ Отопление и вентиляция

Технический проект
Утвержден Госгражданстроем
приказ N 265 от 13 октября 1980 г.

Рабочие чертежи введены в действие ЦНИИЭП торгово-бытовых зданий и туристских комплексов г. Москва
Приказ N 6 от 29 января 1982 г.

План-схема

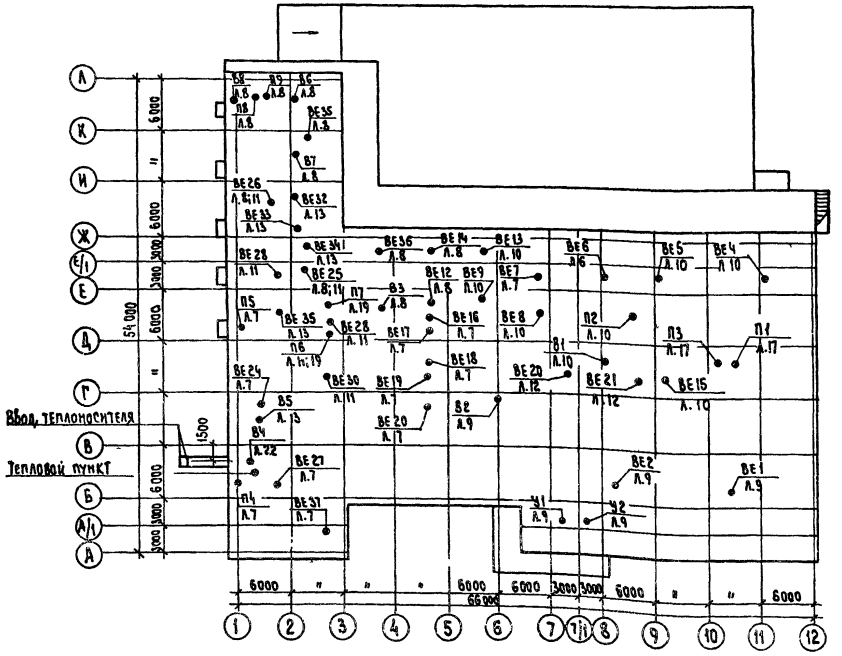

Таблица 1

Ведомость рабочих чертежей основного комплекта ОВ

Лист	Наименование	Примечание
1	Общие данные (начало)	
2	Общие данные (продолжение)	
3	Общие данные (продолжение)	
4	Спецификация (начало)	
5	Спецификация (продолжение)	
6	Экспликация помещений	
7	Отопление и вентиляция. План 1 этажа в осях 1-5 и А-Д	
8	Отопление и вентиляция. План 1 этажа в осях 1-5 и Д-Л	
9	Отопление и вентиляция. План 1 этажа в осях 5-12 и А-Г	
10	Отопление и вентиляция. План 1 этажа в осях 5-12 и Г-Ж	
11	Отопление и вентиляция. План 2 этажа в осях 1-3 и А-И	
12	Отопление и вентиляция. План 2 этажа в осях 7-12 и Г-Д	
13	Отопление и вентиляция. План 3 этажа в осях 1-3 и А-И	
14	Схема системы отопления 1	
15	Схема системы отопления 2. Установка системы ПЕ1.	
16	Схема системы отопления 3	
17	Установка систем П1 и П3	
18	Установка системы П4	
19	Установка систем П6 и П7	
20	Установка систем П8; П9 и В8	
21	Установка систем У1 и У2	
22	Установка системы В4	
23	Схемы систем вентиляции: П6÷П9; В4÷В8; У1	
	ВЕ23÷ВЕ36; 37.	
24	Схемы систем вентиляции: П1÷П4; У2; В1; В2; ВЕ1÷ВЕ22; ПЕ1.	
25	Схема теплоснабжения калориферов систем П1÷П8;	
	У1; У2 и ПЕ1	

Привязка настоящего типового проекта выполнена в соответствии с действующими нормами и правилами (в том числе по взрыво-пожарной безопасности).
Гл. инженер проекта привязки

Настоящий проект выполнен в соответствии с действующими нормами и правилами (в том числе по взрыво-пожарной безопасности)
Гл. инженер проекта /Толоболина/

Таблица 2

Удельные показатели

Наименование	Показатель при расчетной температуре °С		
	-20	-30	-40
Площадь здания общая м²	3951		
Площадь здания полезная м²	3853		
Удельный расход тепла на отопление на 1м² общей площади	44	50	54
Удельная поверхность нагрева отопительных приборов на 1м² полезной площади экм/м²	0.09	0.10	0.11

Рук. мас	Колчин	
Гл. инж.	Линецкий	
Гл. инж. п.	Толоболина	
Рук. гр.	Гиль	
Разраб.	Гиль	
Провер.	Минаева	
Н. контр.	Пахарева	

Привязан

272-14-17-ОВ

Рынок торговой площадью 600 кв. м

Стадия	Лист	Листов
Р	1	25

Общие данные (начало)

ЦНИИЭП г. Москва — Торгово-бытовых зданий и туристских комплексов

Согласовано

Взам. инв. N | Подпись и дата | Инв. N подл.

Типовой проект 272-14-17 Альбом I

Таблица 2

Основные показатели по чертежам отопления и вентиляции

Наименование здания (сооружения) помещения	Объем м³	Периоды года при $t_н$°С	Расход тепла ккал/час: на отопление	на вентиляцию	на воздушно-тепловые завесы	горячее водоснабжение	Общий	Установленная мощность электродвигателей квт.
Рынок торговой площадью 600 кв. м	14188	-20	176485	334150	88800	430000	1029435	15.75
		-30	198455	455800			1173055	
		-40	216540	566600			1301940	

Таблица 3

Коэффициент теплопередачи ккал/час м² град

Наименование ограждений	К при расчетной температ. -20°	-30°	-40°
Рынок, магазин			
Стеновая панель	1.12	0.95	0.81
Покрытие	0.78	0.58	0.53
Окно	2.5	2.5	2.5
Гостиница			
Стеновая панель	0.82	0.72	0.65
Покрытие	0.58	0.46	0.39
Окно	2.5	2.5	2.5

Таблица 4

Ведомость ссылочных и прилагаемых документов

Обозначение	Наименование	Примечание
	Ссылочные документы	
1.494-10 1.494-8	Решетки щелевые и регулирующие типа Р и РР	
5.904-5	Гибкие вставки к центробежным вентиляторам	
5.904-4	Двери и люки для вентиляционных камер	
1.494-14. 2.1 и 2.2	Заслонки воздушные унифицированные	
2.400-4. Выпуск 1	Тепловая изоляция трубопроводов	
1.494-32	Зонты и дефлекторы вентиляционных систем	
903-04-13. Выпуск 1	Тепловые пункты для жилых, общественных и промышленных зданий и сооружений	
4.904-25	Подставки под калориферы ПОО	
1.494-27. Вып. 2	Узлы воздухозабора	
	Прилагаемые документы	
272-14-17-ДС А.76	Асбестоцементные короба	
272-14-17-ИМ-11.00	Зонт	

Общие указания.

Проект разработан для климатических районов с расчетной зимней температурой наружного воздуха -20°С; -30° С и -40° С.

При привязке проекта, принятые в нем толщины стен и покрытия проверить и при необходимости скорректировать с учетом фактического объемного веса и экономически целесообразного для данного района сопротивления теплопередаче ($R_o^{тр}$) руководствуясь СНиП II-3-79 п.п. 2.1 и 2.14.

Теплоснабжение здания осуществляется от районных тепловых сетей с параметрами теплоносителя 150°-70°С.

Горячее водоснабжение здания - от районных сетей горячего водоснабжения.

В проекте запроектированы три самостоятельные системы отопления:

а. Система 1-(отопление помещений рынка и магазина) тупиковая, двухтрубная с нижней разводкой.

б. Система 2-(отопление подсобных помещений рынка и магазина) тупиковая двухтрубная, с нижней разводкой.

в. Система 3-(отопление гостиницы, кафе на 50 пос. мест, общественного санузла и подсобных помещений) Система полутная, двухтрубная с нижней разводкой.

Отопительные системы №1 и №2 присоединяются к тепловым сетям непосредственно, с параметрами теплоносителя 150°-70°С

Система №3 присоединяется к наружной сети через элеватор, температура теплоносителя 95°-70°С.

Калориферы вентиляционных приточных систем, воздушных завес, присоединяются к наружным тепловым сетям непосредственно.

Для теплоносителя 150°-70°С, радиаторы заказываются на заводе с паранитовыми уплотнителями между секциями.

Магистральные трубопроводы и трубопроводы систем отопления и теплоснабжения калориферов, проложенные в подпольных каналах и под потолком, изолируются изделиями из минеральной ваты δ=40 мм с последующей оштукатуркой асбоцементным раствором δ=10 мм.

Регулировка теплоотдачи нагревательных приборов осуществляется кранами двойной регулировки к запорной арматурой.

Воздухоудаление из систем осуществляется воздухоспускными кранами, установленными на приборах отопления.

На приборах отопления, при температуре теплоносителя в системе отопления 150°-70°С, перед воздушным краном установить вентиль.

Воздуховоды, выполняются из асбестоцементных листов, в пределах венткамер и в пищеблоках — металлические.

Монтаж систем отопления и вентиляции производить в соответствии со СНиП-III-28-75.

Таблица 5

Показатели расхода черных металлов

Вид систем	Расход черных металлов: Всего т — стали	чугуна	На 1м² общей площади, кг — стали	чугуна
Отопление	4.567	5.540	1.15	1.38
В том числе отопительные приборы	0.354	0.980	0.09	0.2
Вентиляция	2.245	—	0.57	—

Согласовано

Инв. № подл. | Подп. и дата | Взам. инв. №

Привязан

Инв. №

Рук. мас.	Колчин	
Гл. инж.	Линецкий	
Гл. инж. пр.	Толболина	
Рук. гр.	Гиль	
Разраб.	Гиль	
Провер.	Минаева	
Н. контр.	Лукьянова	

272-14-17-08

Рынок торговой площадью 600 кв.м

Общие данные (продолжение)

Стадия	Лист	Листов
Р	2	

ЦНИИЭП г. Москва

Торгово-бытовых зданий и туристских комплексов

Типовой проект 272-14-17 Альбом III

Характеристика отопительно-вентиляционных систем

Таблица 6

Обозначение системы	Кол. систем	Наименование обслуживаемого помещения (технологического оборудования)	Тип установки, агрегата	Вентилятор: Тип, исполнение по взрывозащите	Вентилятор: №	Вентилятор: Схема исполнения	Вентилятор: Положение	Вентилятор: L, м³/ч	Вентилятор: P, кгс/м²	Вентилятор: n, об/мин	Электродвигатель: Тип, исполнение по взрывозащите	Электродвигатель: N, кВт	Электродвигатель: n об/мин	Воздухонагреватель: Тип	Воздухонагреватель: №	Воздухонагреватель: Кол. шт.	Воздухонагреватель: Т-ра нагрева, °С от	Воздухонагреватель: Т-ра нагрева, °С до	Воздухонагреватель: Расход тепла ккал/ч.	Воздухонагреватель: ΔP, кгс/м²	Примечание
П1	1	Здание рынка	А8-2	Ц4-70	8	6	ПР90°	11600	56	755	4А112 М8Б	4	950	КВБ	9П	2	-9,5	+12	72500		
														КВБ	9П	2	-19	+12	108000		
														КВБ	10П	2	-28	+12	124000		
П2	1	Охл.камера овощей и фрукт.	—	06-300	4	1	—	—	—	1380	4АА56 А4	0.12	1380	—	—	—	—	—	—	—	
П3	1	Машинное отделение охлаждаемых камер	А5.105-1	Ц4-70	5	1	ПР0°	2600	40	930	4А80А6	0.75	930	КВС	7П	1	-9,5	+12	16200		
														КВС	7П	1	-19	+12	23400		
														КВС	8П	1	-28	+12	30000		
П4	1	Торговый зал магазина	А5.105-1	Ц4-70	5	1	ПР0°	4070	38	930	4А80А6	0.75	930	КВБ	6П	1	-9,5	+12	25400		
														КВБ	6П	1	-19	+12	36800		
														КВБ	7П	1	-28	+12	47000		
П5	1	Охлаждаемая камера овощей и фруктов	—	06-300	4	1	—	550	10	1380	4АА56А4	0.12	1380	—	—	—	—	—	—	—	
П6	1	Зал кафе и горячий цех	А6.3105-1	Ц4-70	6.3	1	Л0°	9540	52	950	4А100 Ь86	2.2	950	КВБ	8П	2	-20	+16	99600		
														КВБ	8П	2	-30	+16	127000		
														КВБ	9П	2	-40	+16	154000		
П7	1	Торговый зал буфета и подсобные помещения	А5.105-1	Ц4-70	5	1	Л0°	3730	36	930	4А80А6	0.75	930	КВБ	6П	1	-20	+16	39200		
														КВС	7П	1	-30	+16	50000		
														КВБ	7П	1	-40	+16	61000		
П8	1	Зарядная и кислотная	А3.2105-1	Ц4-70	3,15	1	Л0°	1200	28	1400	4АА63В4	0.37	1400	КВС	6П	1	-9,5	+15	8500		
														КВБ	6П	1	-19	+15	11800		
														КВБ	6П	1	-28	+15	15000		
П9	1	Общественные санузлы	А3.2105-1	Ц4-70	3,15	1	ПР0°	1075	40	1400	4АА63В4	0.37	1400	КВС	6П	1	-9,5	+15	7750		
														КВБ	6П	1	-19	+15	10800		
														КВБ	6П	1	-28	+15	13600		
ПЕ1	1	Градирня	—	—	—	—	—	8000	—	—	—	—	—	КВСП	7	2	-20	+8	65000		
														КВСП	8	2	-30	+8	88000		
														КВСП	9	2	-40	+8	112000		
В1	1	Машинное отделение охлаждаемых камер	М302	КЦ3-90	4	1	—	2740	16	920	4А71А6У2	0.4	920	—	—	—	—	—	—	—	
В2	1	Торговый зал магазина	М302	КЦ3-30	5	1	—	4780	18	920	4А80А6	0.75	920	—	—	—	—	—	—	—	
В3	1	Машинное отделение																			
		охлаждаемых камер	—	06-300	4	1	—	300	12	1380	4АА56А4	0.12	1380	—	—	—	—	—	—	—	
В4	1	Зал кафе и горячий цех	А63105-1	Ц4-70	6	1	ПР0°	9890	52	950	4А100 L86	2.2	950	—	—	—	—	—	—	—	
В5	1	Торговый зал буфета и подсобные помещения	М302	КЦ3-90	4	1	—	3240	15	920	4А71А6У2	0.37	920	—	—	—	—	—	—	—	
В6	1	Зарядная и кислотная	—	Ц4-70	3.15	1	ПР0°	1200	28	1380	ВАО-072-4	0.4	1380	—	—	—	—	—	—	—	
В7	1	Вытяжной шкаф	—	06-300	4	1	—	800	14	1380	4АА56А4	0.12	1380	—	—	—	—	—	—	—	
В8	1	Общественные санузлы	А3.2105-1	Ц4-70	3,15	1	Л0°	1075	40	1400	4АА63В4	0.37	1400	—	—	—	—	—	—	—	
В9	1	Охлаждаемая камера отходов (рынок)	—	06-300	4	1	—	180	12	1380	4АА56А4	0.12	1380	—	—	—	—	—	—	—	
У1	1	Входной тамбур магазина	А5.105-1	Ц4-70	5	1	ПР90°	2700	38	930	4А80А6	0.75	930	КВБП	7	1	+12	+50	29600	—	
У2	1	Входной тамбур рынка	А3.105-1	Ц4-70	5	1	ПР90°	5400	26	930	4А80А6	0.75	930	КВБП	7	2	+12	+50	55200	—	

Согласовано:

Инв. № подл. | Подпись и дата | Взам. инв. №

Привязан

Инв. №

Рук. маст.	Колчин	
Гл. инж. м.	Линецкий	
Гл. инж. пр.	Толобелина	
Рук. гр.	Гиль	
Разраб.	Гиль	
Про..ер.	Микаева	
Н. контр.	Лукьянова	

272-14-17-08

Рынок торговой площадью 600 кв.м.

Общие данные (продолжение)

Стадия	Лист	Листов
Р	3	

ЦНИИЭП торгово-бытовых зданий и туристских комплексов г. Москва

272-17

Типовой проект 272-14-17 Альбом II

Согласовано:

Инв. № подл. | Подпись и дата | Взам. инв. №

Спецификация систем отопления.

Марка поз.	Обозначение	Наименование	Кол.	Масса ед. кг.	Примечание
		Отопление			
		Трубопровод из водогазопро-			Трубы легкие
		водных труб по ГОСТ 3262-75			"
		то же Ф15 мм	535/220		"
		то же Ф20 мм	370/265		"
		то же Ф25 мм	265/235		"
		то же Ф32 мм	120/120		"
		то же Ф40 мм	50/50		"
		Труба стальная бесшов-			Трубы легкие
		ная по ГОСТ 10704-76 Ф50 мм	125/125		"
		то же Ф76х3	130/130		"
		то же Ф89х3	85/85		"
	ГОСТ 10944-75	Кран двойной регулировки			Поставка
	"	то же КДР 15	108		заказчика
	"	то же КДР 20	6		
	ГОСТ 18161-72	Вентиль запорный муфтовый			Поставка
	"	то же 15К418П Ф15	43		заказчика
	"	" Ф20	7		
	"	" Ф25	2		
	"	" Ф32	2		
	ГОСТ 9086-74	Кран воздушный Ф15	20		
	СТД 7073 В	Кран воздушный д/радиатора	77		
	ГОСТ 2704-77	Кран спускной Ф20	18		
	30ч6бр	Задвижка параллельная Ф50, шт	2		
	"	" " Ф80	6		
		Нагревательные приборы:			
		Расчетная температура-20°С			
	ГОСТ 20849-75	Конвектор „Ритм" К020-24 Экм/шт	50,4/21		
	ГОСТ 8690-75	Радиатор „М-140-АО" Экм/шт	271,95/777		
	ГОСТ 1816-76	Труба ребристая $\ell_{тр.}$=2м Экм/шт.	36,96/12		
	ГОСТ 10704-76	Регистр из гладких труб Ф76х3; $\ell_{тр.}$=3м n=4 шт	2		
		Расчетная температура-30°С			
	ГОСТ 20849-75	Конвектор „Ритм" К020-24 Экм/шт.	95,2/23		
	ГОСТ 8690-75	Радиатор „М-140-АО" Экм/шт.	298,20/852		
	ГОСТ 1816-76	Труба ребристая $\ell_{тр}$=2м Экм/шт.	36,96/12		
	ГОСТ 10704-76	Регистр из гладких труб Ф76х3; $\ell_{тр}$=3,5м n=4 шт.	2		

Спецификация систем отопления

Марка поз.	Обозначение	Наименование	Кол.	Масса ед. кг.	Примечание
		Расчетная температура-40°С			
	ГОСТ 20849-75	Конвектор „Ритм" К020-24 Экм/шт.	600/25		
	ГОСТ 8690-75	Радиатор „М-140-АО" Экм/секц.	323,05/923		
	ГОСТ 1816-76	Труба ребристая $\ell_{тр.}$=2м Экм/шт.	43,12/14		
	ГОСТ 10704-76	Регистр из гладких труб Ф76х3; $\ell_{тр.}$=3,5м n=4 шт.	2		
	903-04-13.81.	Тепловой узел 1 компл.	1		
	п/о ОМ 216/7	Ручной насос „Родник" С			Поставка
		обвязкой компл	1		заказчика
	903-04-13.81.	Тепловой узел 2. компл	1		
		Теплоснабжение			
		калориферов			
		Трубопровод из водогазо-			Трубы легкие
		проводных труб ГОСТ 3262-75			"
		то же Ф20	20/20		"
		то же Ф25	85/85		"
		то же Ф32	80/80		"
		то же Ф40	25/25		"
		Труба стальная бесшовная			Трубы легкие
		ГОСТ 10704-76 Ф50	80/80		"
		то же Ф76х3	80/80		"
		то же Ф89х3,5	70/70		"
		то же Ф108х4	16/16		"
	ГОСТ 18722-73	Вентиль запорный			Поставка
	"	муфтовый 15ч8бр			заказчика
	"	то же Ф20	8		
	"	то же Ф25	8		
	"	то же Ф32	8		
	"	то же Ф40	14		
	ГОСТ 8437-75	Задвижка параллель-			Поставка
	"	ная 30ч6бр Ф80	4		заказчика
	"	то же Ф50	4		
	ГОСТ 9086-74	Кран воздушный Ф15	16		Поставка
	ГОСТ 2704-77	Кран спускной Ф20	12		заказчика
	"	" " Ф25	2		

В числителе указана общая длина труб, в знаменателе - в том числе количество изолируемых труб.

Продолжение спецификации см. лист 5.

Арматура на тепловые узлы 1 и 2 учтена в спецификации систем отопления.

Привязан

Инв. №

Рук.маст.	Колчин	
Гл.инж.м.	Линецкий	
Гл.инж.пр.	Толоболина	
Рук.гр.	Гиль	
Разраб.	Гиль	
Провер.	Минаева	
Н.контр.	Лукьянова	

272-14-17-ОВ

Рынок торговой площадью 600 кв.м.

Стадия	Лист	Листов
Р	4	

Спецификация (начало)

ЦНИИЭП торгово-бытовых зданий и туристских комплексов г. Москва

Типовой проект 272-14-17 Альбом II

Согласовано:

Инв.№ подл. | Подпись и дата | Взам. инв.№

Спецификация систем вентиляции.

Марка поз.	Обозначение	Наименование	Кол.	Масса ед.кг.	Примечание
		Вентиляция			
	272-14-17-08 л. 17	Установка систем П1 и П3	1		
	272-14-17 08 л. 18	Установка системы П4	1		
	272-14-17 08 л. 19	Установка систем П6 и П7	1		
	272-14-17 08 л. 20	Установка систем	1		
		П8; П9 и В8	1		
	272-14-17 08 л. 22	Установка системы В4	1		
	272-14-1708 л. 21	Установка систем У1 и У2	1		
	Вентспилсский венти-	Крышный ц/бежный			
	ляторный 3-Д	вентилятор КЦ3-90№5			
	г Вентспилс	с эл. двигателем			
		4А 80А6У2; N=0,8кВт			
		n=920 об/мин.	1		
	Вентспилсский венти-	Крышный ц/б вентилятор			Поставка
	ляторный завод	КЦ3-90 №4 с эл.двигате-			Заказчика
	г. Вентспилс	лем 4А71А6У2;			
		N=0,4 квт; n=920 об/мин.	2		
	Учреждение Я3-308/89	Осевой вентилятор			Поставка
	г. Днепропетровск	06-300 №4 с эл.двигате-			Заказчика
		лем 4АА56А4;			
		N=0,12 квт; n=1380 об/мин	5		
	1.494-10	Решетка щелевая			
	"	то же Р150	108		
	"	то же Р200	75		
	"	то же Р300	16		
	"	то же Р400	20		
	1.494.8	Решетка воздухоприточная			
	"	то же РРА 200×200	25		
	"	то же РРА 400×200	3		
	"	то же РРА 500×200	27		
	272-14-17-АС1 л.76	Воздуховод асбоцементный			
	"	то же 150×150	240		
	"	то же 200×200	60		
	"	то же 200×250	80		
	"	то же 250×250	12		

Спецификация систем вентиляции.

Марка поз	Обозначение	Наименование	Кол.	Масса ед.кг	Примечание
	272-14-17-АС1 л.76	Воздуховод асбоцементный			
	"	то же 250×400	65		
	"	то же 400×400	60		
	"	то же 800×500	30		
		Воздуховод металли-			
		ческий ГОСТ 19903-74			
		δ=0,7мм 800×300	2		
		δ=0,7мм 800×400	25		
		δ=0,6мм 400×400	20		
		δ=0,6мм 400×250	27		
		δ=0,6мм 250×250	18		
		δ=0,6мм 200×250	25		
	1.494-32	Зонт ЗП 00.000-05	29		
	"	то же ЗП 00.000-01	8		
	"	то же ЗП 00.000-02	3		
	"	то же ЗП.00.000-06	5		
	Комиссаровский 3-Д	Местные вентиляцион-			Поставка
	г. Ворошиловградской обл.	ные отсосы МВО-420в	11		Заказчика
		то же МВО-840в	1		
	4.904-17	Клапан воздушный			
	"	утепленный К5	2		
	"	то же К3	1		
	08-02-155	Огнезадерживающий			
		клапан ОК-2	2		
		Сетка металлическая			
		№10 ГОСТ 3826-66 м²	2,5		
		Резина морозостойкая			
		листовая δ=5мм под			
		крышные вентиляторы м²	2,8		
		ГОСТ 7338-77			
	Машиностроительный завод „Красная Гвардия"	Лебедка ручная ЛР-1	6		
	272-14-17-ИМ-11.00	Зонт 1000×400	1		Над оборудованием
		Ц/б вентилятор Ц4-70 №3,15 с эл.дв. 8АО-072-4; N=0,4 квт			
		n=1380 об/мин.	1		

Привязан

Инв. №

Рук.маст.	Линецкий	
Гл.инж.м.	Колчин	
Гл.инж.пр	Толоболина	
Рук.гр.	Гиль	
Разраб.	Гиль	
Пров.	Минаева	
Н.контр.	Лукьянова	

272-14-170В

Рынок торговой площадью 600 кв.м

Спецификация (продолжение)

Стадия	Лист	Листов
Р	5	

ЦНИИЭП торгово-бытовых зданий и туристских комплексов г. Москва

Типовой проект 272-14-17 Альбом III

№ №	Наименование
1	2
	Рынок /1-й этаж/
1	Торговый зал рынка
2	Торговый зал картофеля
3	Кладовая
4	Тамбур главного входа
5	Бюро торговых услуг
6	Боксы для торговли картофелем и корнеплодами – 4 шт.
7	Тамбур боксов
8	Тамбур
9	Тамбур
10	Тамбур
11	Комната милиции
12	Моечная и сортировочная овощей и фруктов
13	Моечная бидонов
14	Контора приемщика
15	Охлаждаемая камера отходов
16	Тамбур охлаждаемой камеры
17	Место установки холодильного агрегата
18	Машинное отделение охлаждаемых камер
19	Охлаждаемая камера молочных продуктов
20	Охлаждаемая камера овощей и фруктов
21	Тамбур охлаждаемых камер
22	Охлаждаемая камера мяса
23	Тамбур охлаждаемой камеры
24	Уборная санитарно-контрольной службы
25	Смотровой зал молока
26	Тамбур смотровой
27	Лаборатория
28	Кабинет врача
29	Лаборатория
30	Смотровой зал мяса
31	Тамбур смотрового зала
32	Охлаждаемая камера конфиската
33	Тамбур

1	2
34	Кладовая химикатов
35	Место установки холодильного аппарата
36	Пожарно-сторожевой пост
37	Уборная
38	Тарная
39	Место стоянки тележек
40	Камера хранения личных вещей продавцов
41	Кассы
42	Женский гардероб персонала
43	Душевая кабина, уборная
44	Мужской гардероб персонала
45	Душевая кабина, уборная
46	Женский гардероб продавцов
47	Душевая кабина, уборная
48	Мужской гардероб продавцов
49	Душевая кабина, уборная
50	Моечная инвентаря
51	Комната личной гигиены
52	Хранение торгового оборудования и инвентаря
53	Моечная инвентаря
54	Уборочный инвентарь
55	Женская уборная
56	Мужская уборная
57	Помещение хранения тары
58	Моечная и разрубочная мяса
59	Дефростер
60	Низкотемпературная камера
61	Тамбур камеры
62	Кладовая белья и спецодежды
63	Место установки холодильного агрегата
64	Коридор
65	Тамбур
66	Тамбур
67	Разгрузочная платформа
68	Площадка для сезонной торговли
	Рынок /2 этаж/
69	Градирня
70	Венткамера
71	Радиоузел

1	2
72	Директор
73	Контора
74	Комната персонала
75	Уборная
76	Комната матери и ребенка
77	Коридор
78	Венткамера тепловой завесы
	Магазин /1 этаж/
79	Торговый зал магазина
80	Тамбур главного входа
81	Кладовая
82	Охлаждаемая камера овощей, фруктов
83	Машинное отделение охлаждаемых камер
84	Кладовая упаковочных материалов и инвентаря
85	Машинное отделение лифтов
86	Тамбур
87	Коридор
88	Электрощитовая
89	Тамбур
90	Коридор
91	Кладовая тары
92	Мусорокамера
93	Тамбур
94	Приемочная
95	Тамбур
96	Пункт приема стеклопосуды
	Магазин /2 этаж/
97	Комната персонала
98	Гардероб верхней одежды
99	Коридор
100	Мужской гардероб
101	Душевая кабина
102	Женский гардероб
103	Душевая кабина
104	Мастерская ремонта оборудования
105	Женская уборная
106	Мужская уборная
107	Венткамера
108	Кабинет директора

1	2
109	Хозинвентарь
110	Кладовая уборочного инвентаря
111	Коридор
112	Коридор
	Кафе /1 этаж/
113	Вестибюль
114	Гардероб
115	Тамбур
116	Женская уборная
117	Мужская уборная
118	Тамбур
119	Загрузочная
120	Тарная кафе и буфета
	Кафе /2 этаж/
121	Обеденный зал
122	Горячий цех
123	Холодный цех
124	Холл
125	Моечная кухонной посуды
126	Моечная столовой посуды
127	Кладовая сухих продуктов
128	Разгрузочная площадка
129	Охлаждаемая камера
130	Фреон
131	Бельевая
132	Директор
133	Гардероб персонала
134	Душевая кабина
135	Уборная
136	Коридор.

1	2
	Гостиница /2 этаж/
137	Склад мебели, инвентаря
138	Коридор
	Гостиница /3 этаж/
139	Вестибюль
140	Администратор
141	Гардероб
142	Камера хранения
143	Венткамера
144	Трехместные номера – 7 шт
145	Двухместные номера – 2 шт
146	Зал буфета
147	Моечная столовой посуды
148	Подсобная буфета
149	Разгрузочная буфета
150	Центральная бельевая
151	Кладовая грязного белья
152	Коридор
153	Бухгалтерия и касса
154	Кабинет директора
155	Постирочная
156	Женская уборная
157	Мужская уборная
158	Душевые кабины – 2 шт
159	Душевая и уборочная персонала
160	Коридор
161	Комната общественных организаций
162	Комната чистки и глажения одежды
163	Комната дежурного персонала
164	Коридор

1	2
165	Тамбур
	Общественные уборные
	/1 этаж/
166	Мужская уборная
167	Тамбур
168	Женская уборная
169	Тамбур
170	Служебное помещение
	/1 этаж/
171	Водомерный узел
172	Тепловой пункт
173	Венткамера
174	Зарядная
175	Кислотная
176	Электрощитовая
177	Коридор
178	Тамбур

Согласовано.

Инв. № подл. | Подпись и дата | Взам. инв. №

Привязан

Инв. №

272-14-17-ОВ

Рук. маст.	Колчин		
Гл. инж. м	Линецкий		
Гл. инж. пр	Толоболина		
Рук. гр.	Гиль		
Разраб.	Гиль		
Провер.	Минаева		
Н. контр.	Лукьянова		

Рынок торговой площадью 600 кв.м

Экспликация помещений

Стадия	Лист	Листов
Р	6	

ЦНИИЭП торгово-бытовых зданий и туристских комплексов г. Москва

Типовой проект 272-14-17 Альбом II

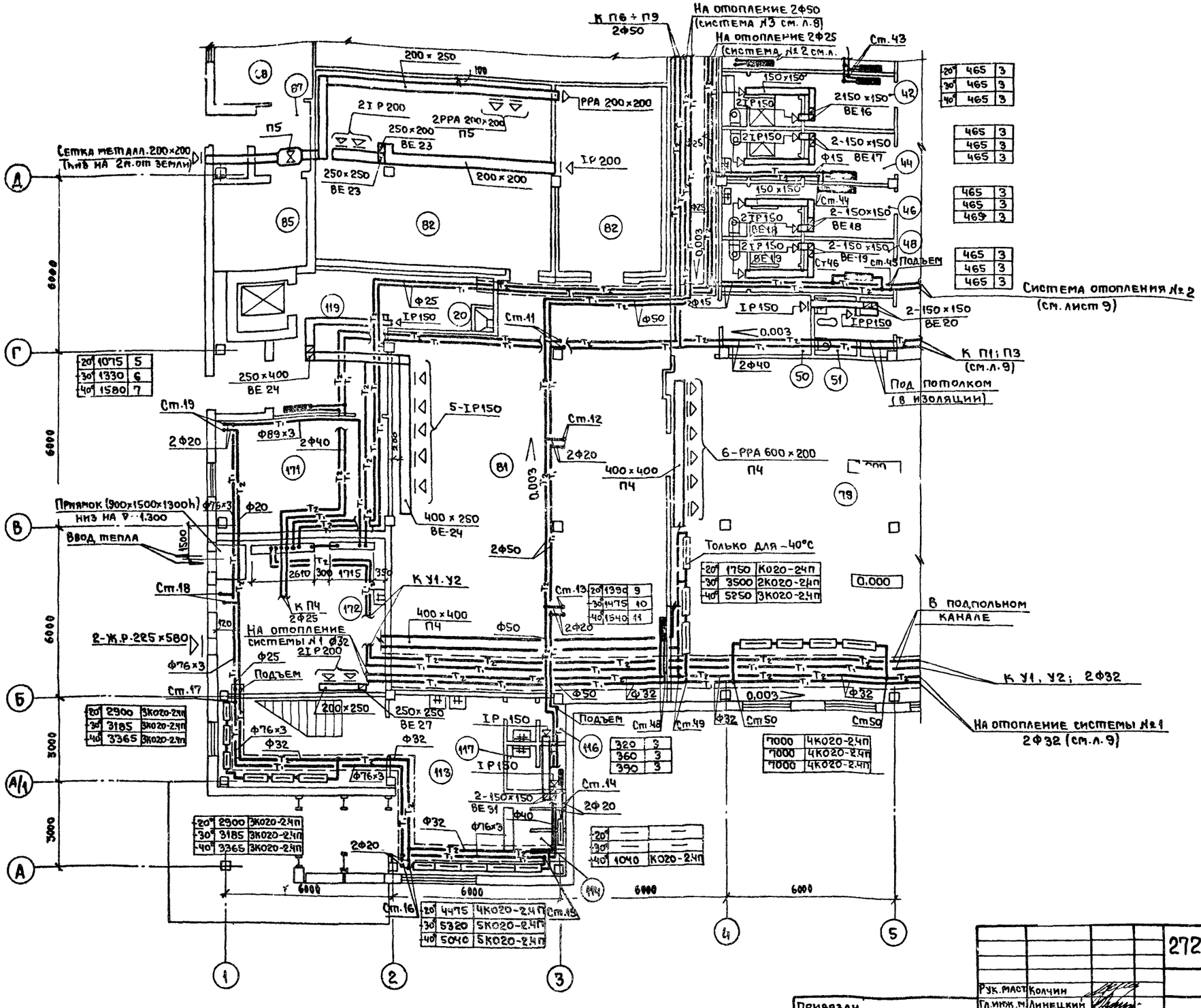

20°	465	3
30°	465	3
40°	465	3
465	3	
465	3	
465	3	
465	3	
465	3	
465	3	
465	3	
465	3	
465	3	

20°	1075	5
30°	1330	6
40°	1580	7

20°	1390	9
30°	1475	10
40°	1540	11

20°	1750	К020-2.4П
30°	3500	2К020-2.4П
40°	5250	3К020-2.4П

20°	2900	3К020-2.4П
30°	3185	3К020-2.4П
40°	3365	3К020-2.4П

20°	2900	3К020-2.4П
30°	3185	3К020-2.4П
40°	3365	3К020-2.4П

20°	4475	4К020-2.4П
30°	5320	5К020-2.4П
40°	5040	5К020-2.4П

320	3	
360	3	
390	3	

7000	4К020-2.4П	
7000	4К020-2.4П	
7000	4К020-2.4П	

20°	—	—
30°	—	—
40°	1040	К020-2.4П

Экспликацию помещений см. лист 6.

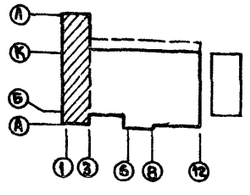

Рук.маст.	Колчин		
Гл.инж.м.	Линецкий		
Гл.инж.пр.	Толоболина		
Рук.гр.	Гиль		
Разраб.	Гиль		
Провер.	Минаева		
Н.контр.	Лукьянова		

272-14-17-ОВ

Рынок торговой площадью 600 кв.м.

Отопление и вентиляция
План 1 этажа в осях 1-5 и А-Д

Стадия	Лист	Листов
Р	7	

ЦНИИЭП торгово-бытовых зданий и туристских комплексов г. Москва

Привязан

Инв. №

Согласовано:
Гл.арх.пр. Рабинович
Гл.инж.пр. Каледина
Гл.инж.пр.ВК Зайцева
Гл.инж.пр.ЭО Ширшаков
Гл.инж.пр.техн. Мелкова
Гл.инж.пр.СТ Пронштейн

Инв. № подл. | Подпись и дата | Взам.инв. №

Типовой проект 272-14-17 Альбом II

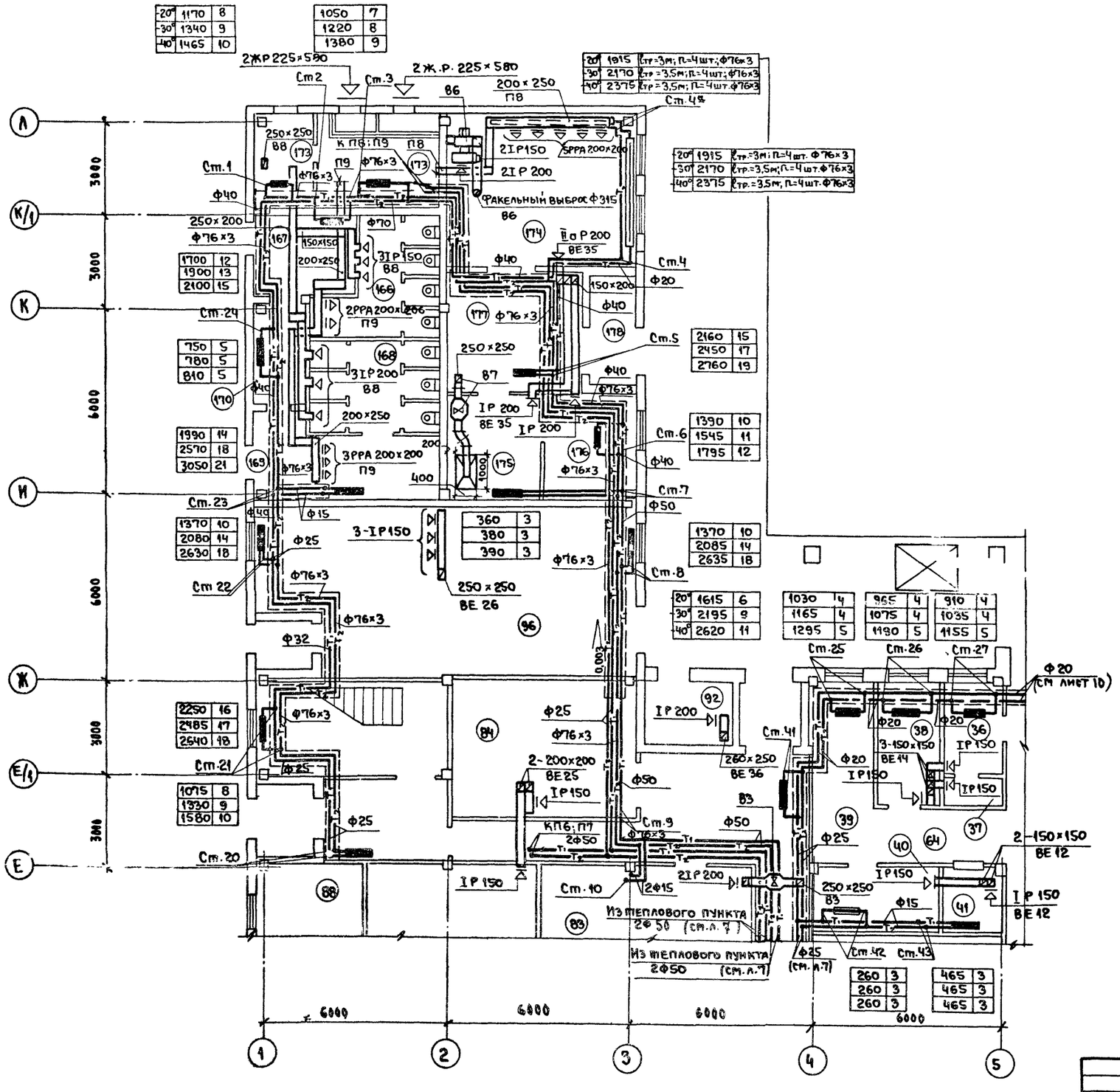

Экспликация помещений

№№	Наименование
	Рынок (1ый этаж)
36	Пожарно-сторожевой пост
37	Уборная
38	Тарная
39	Место стоянки тележек
40	Камера хранения личных вещей
41	Кассы
	Магазин (1ый этаж)
83	Машинное отделение охлаждаемых камер
84	Кладовая упаковочных материалов и инвентаря
88	Электрощитовая
92	Мусорокамера
	Общественные уборные (1 этаж)
166	Мужская уборная
167	Тамбур
168	Женская уборная
169	Тамбур
170	Служебное помещение
	1ый этаж
173	Венткамера
174	Зарядная
175	Кислотная
176	Щитовая
177	Киридор
178	Тамбур

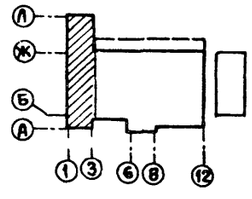

Рук. маст.	Колчин		
Гл. инж. п.	Линецкий		
Гл. инж. пр.	Толоболина		
Рук. гр.	Гиль		
Разраб.	Гиль		
Провер.	Минаева		
Контр.			

Привязан

Ин. №

272-14-17-ОВ

Рынок торговой площадью 600 кв.м.

Стадия	Лист	Листов
Р	8	

Отопление и вентиляция
План 1 этажа в осях 1-5 и Д-Л

ЦНИИЭП торгово-бытовых зданий и туристских

Согласовано:
Гл. арх. пр. Рабинович
Гл. инж. пр. Каледина
Гл. инж. пр. ВК Замцева
Гл. инж. пр. Э.О. Ширшаков
Гл. инж. пр. техн. Мелкова
Гл. инж. пр. СС Пронштейн

Инв. № подл. | Подпись и дата | Взам. инв. №

Типовой проект 272-14-17 Альбом III

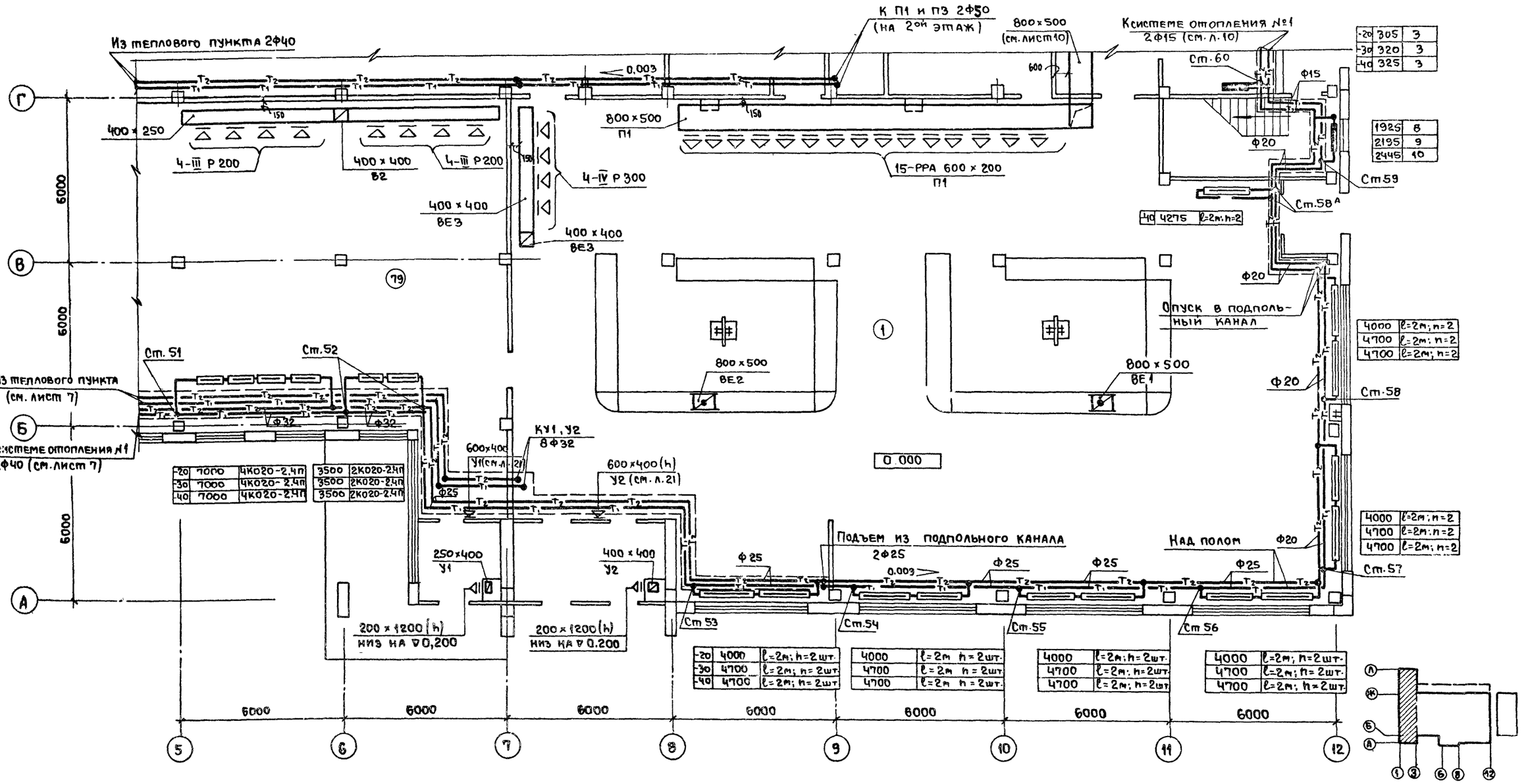
Из теплового пункта 2Ф40
К П1 и П3 2Ф50 (на 2ой этаж)
800×500 (см. лист 10)
К системе отопления №1 2Ф15 (см. л. 10)
0,003
400×250
4-III Р200
400×400 В2
4-III Р200
4-IV Р300
800×500 П1
15-РРА 600×200 П1
400×400 ВЕ3
400×400 ВЕ3
Ф15
Ф20
Ф20
Ф20

Типовой проект 272-14-17 Альбом II

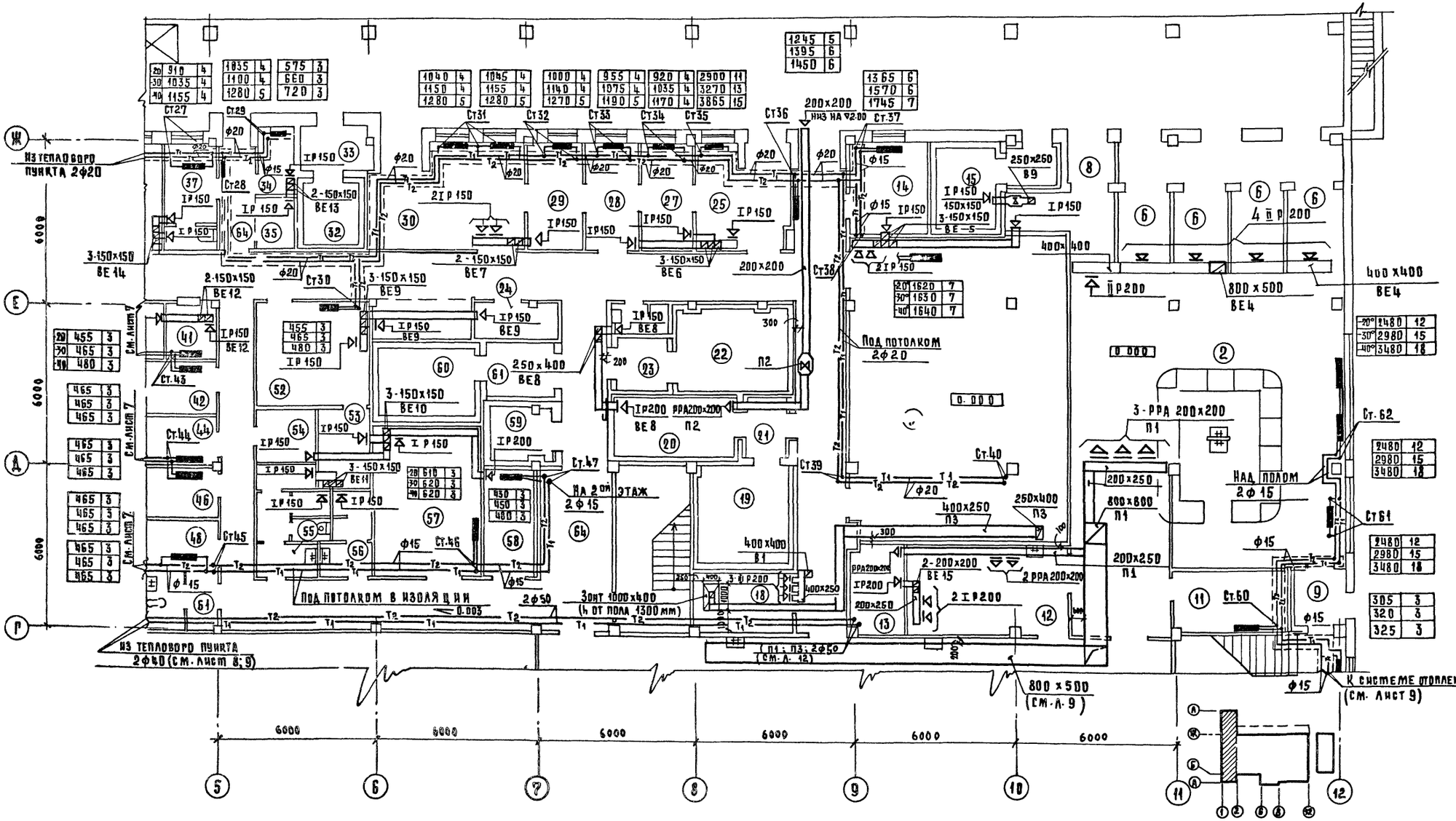

Экспликацию помещений см. л. 6.
Обводы колонн трубами отопления условно не показаны

Рук. маст.	Колчин		
Гл. инж.	Линецкий		
Гл. инж. пр.	Толоболина		
Рук. гр.	Гиль		
Разраб.	Гиль		
Пров.	Минаева		
Н. контр.	Лукьянова		

ПРИВЯЗАН

ИНВ. №

272-14-17-ОВ

Рынок торговой площадью 600 кв.м	Стадия	Лист	Листов
	Р	10	

Отопление и вентиляция
План 1 этажа в осях 5-12 и Г-Ж

ЦНИИЭП г. Москва — торгово-бытовых зданий и туристских комплексов

Согласовано:
Гл. арх. пр. Рабинович
Гл. инж. пр. Калединa
Гл. инж. пр. В.К. Зайцева
Гл. инж. пр. Э.Д. Ширшаков
Гл. инж. пр. Патеха Мелкова
Гл. инж. пр. С.С. Пронштейн

Инв. № подл. | Подпись и дата | Взам. инв. №

Типовой проект 272-14-17 Альбом II

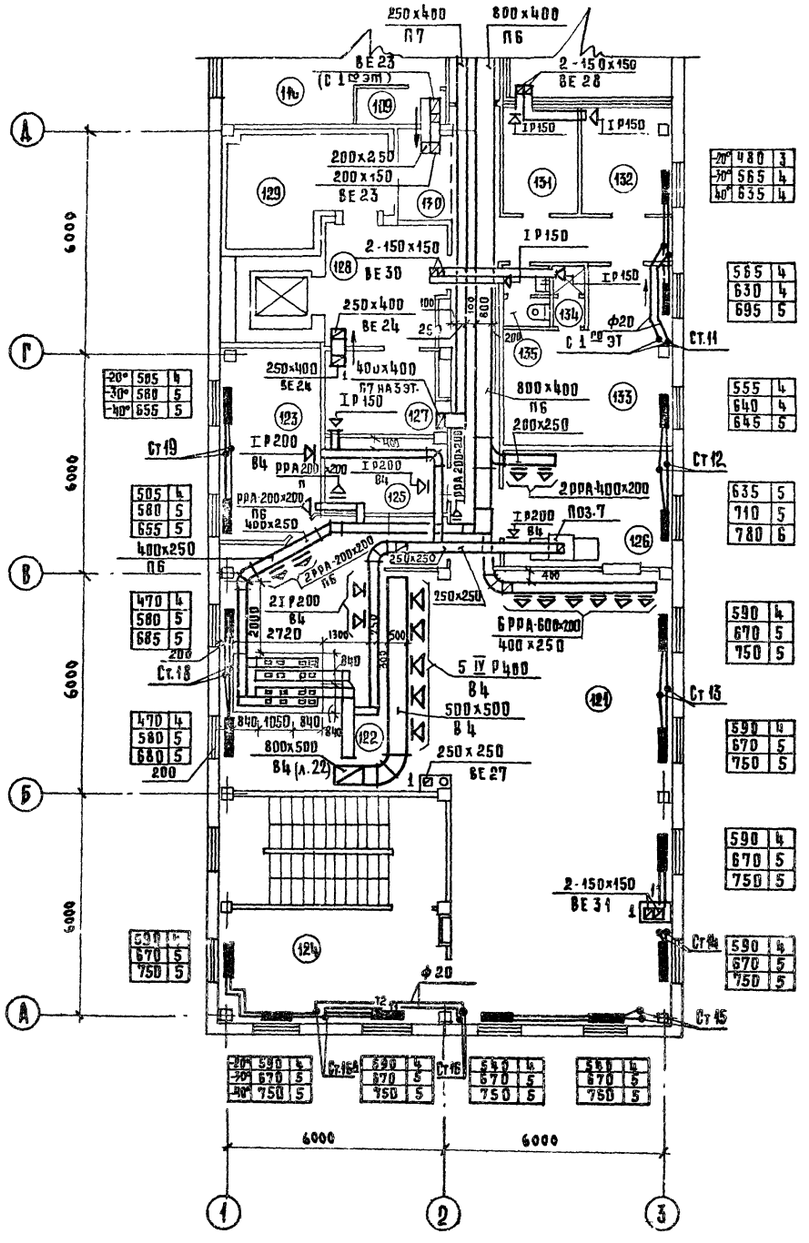
250х400 П7
800х400 П6
2-150х150 ВЕ28
ВЕ23 (с 1 эт)
ВЕ23
ВЕ30
ВЕ24
ВЕ27
ВЕ31
2 ІІІ Р400
5 ІУ Р400
2 ІІІ Р200
2 ІІ Р200
2 ІІ Р150
2 ІІІ Р150
2 ІІІ Р200
2 ІІ Р200
2 ІІІ Р150
2

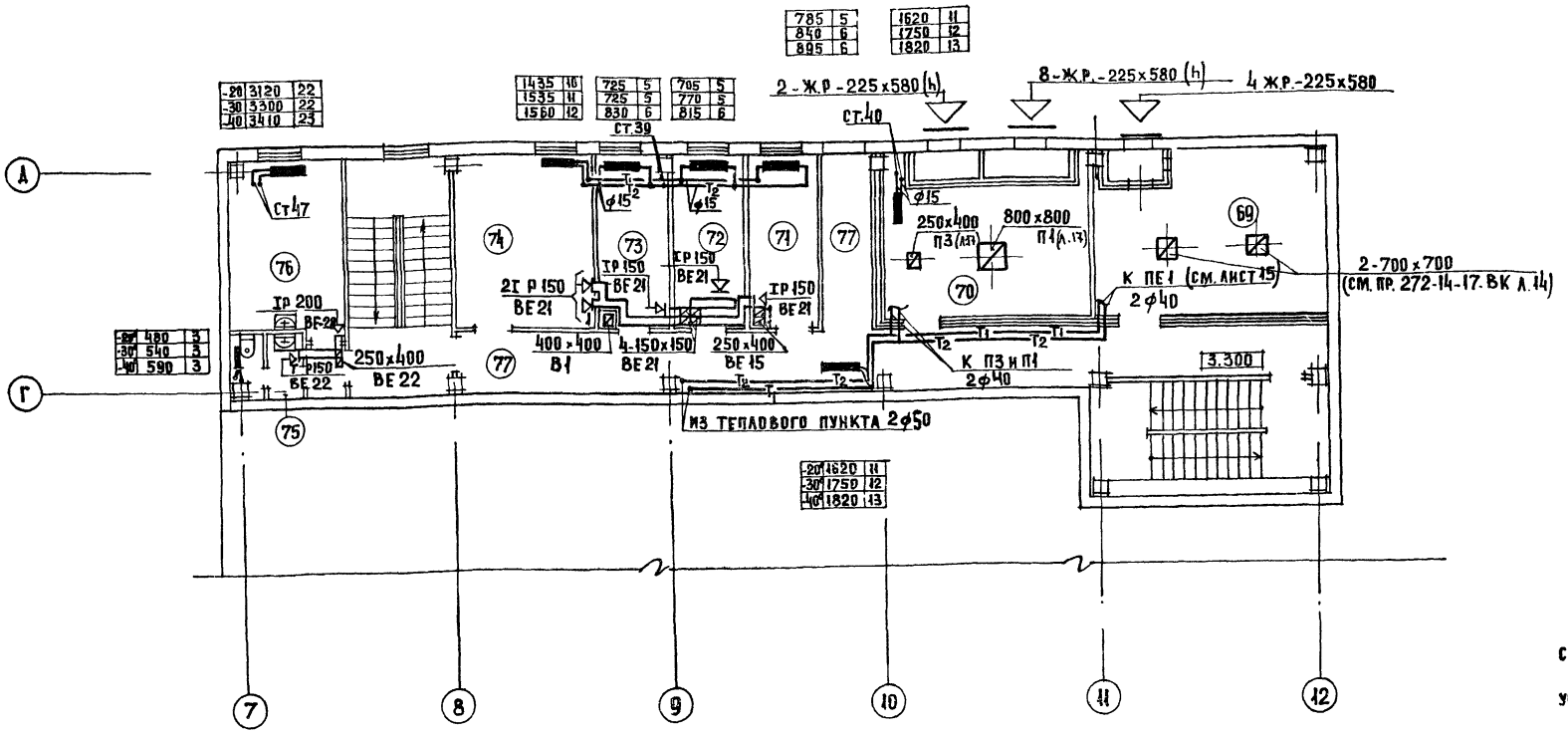

Экспликацию помещений см. лист 6

Обводы колонн трубами отопления условно не показаны.

МЕСТНЫЕ ОТСОСЫ ОТ ТЕХНОЛОГИЧЕСКОГО ОБОРУДОВАНИЯ

Технологическое оборудование			Характеристика выделяющихся вредностей	Об'ем вытяжки		Об'ем притока		Характеристика местного отсоса		Обозначение систем	Примечание
поз	Наименование	кол		на ед. оборудов	всего	на ед. оборуд.	всего	обозначение	применяемые документы		
1	Электроплита секционная модулированная ПЭСМ-4Ш6	2	Тепло, влага	1250	2500	800	1600	МВО-420ф	Комиссаровский завод Ворошиловградской обл.	В4; П6	
2	Шкаф жарочный секционный модулированный ШЖЭСМ-2	1	Тепло, влага	500	500	—	—	МВО-840в	"	В4; П6	
5	Электрокотел секционный модулированный КПЭСМ-50м	1	Тепло, влага	750	750	400	400	МВО-420ф	"	В4; П6	
6	Электросковорода секционная модулированная СЭСМ-0.2	1	Тепло, влага	500	500	400	400	МВО-420ф	"	В4; П6	
7	Зонт 1000x400	1	Тепло	—	—	2600	2600	———	Изготовить на месте	П3	272-14-17-ИМ-11.08

Типовой проект 272-14-17 Альбом II

Согласовано: Гл. арх. пр. Рабинович; Гл. инж. пр. Каледина; Гл. инж. пр. ВК Зайцева; Гл. инж. пр. ЭО Ширшахов; Гл. инж. пр. техн. Мелкова; Гип. СС Пронштейн

Инв. № подл. | Подпись и дата | Взам. инв. №

Привязан

Инв. №

Рук. маст	Колчин	
Гл. инж. пр.	Линецкий	
Гл. инж. пр.	Толоболина	
Рук. гр.	Гиль	
Разраб.	Гиль	
Провер.	Минаева	
Н. контр.	Лукьянова	

272-14-17-ОВ

Рынок торговой площадью 600 кв. м

Отопление и вентиляция. План 2 этажа в осях 7-12 и Г-Д.

Стадия	Лист	Листов
Р	12	

ЦНИИЭП г. Москва — Торгово-бытовых зданий и туристских комплексов

17763-02

Типовой проект 272-14-17 Альбом II

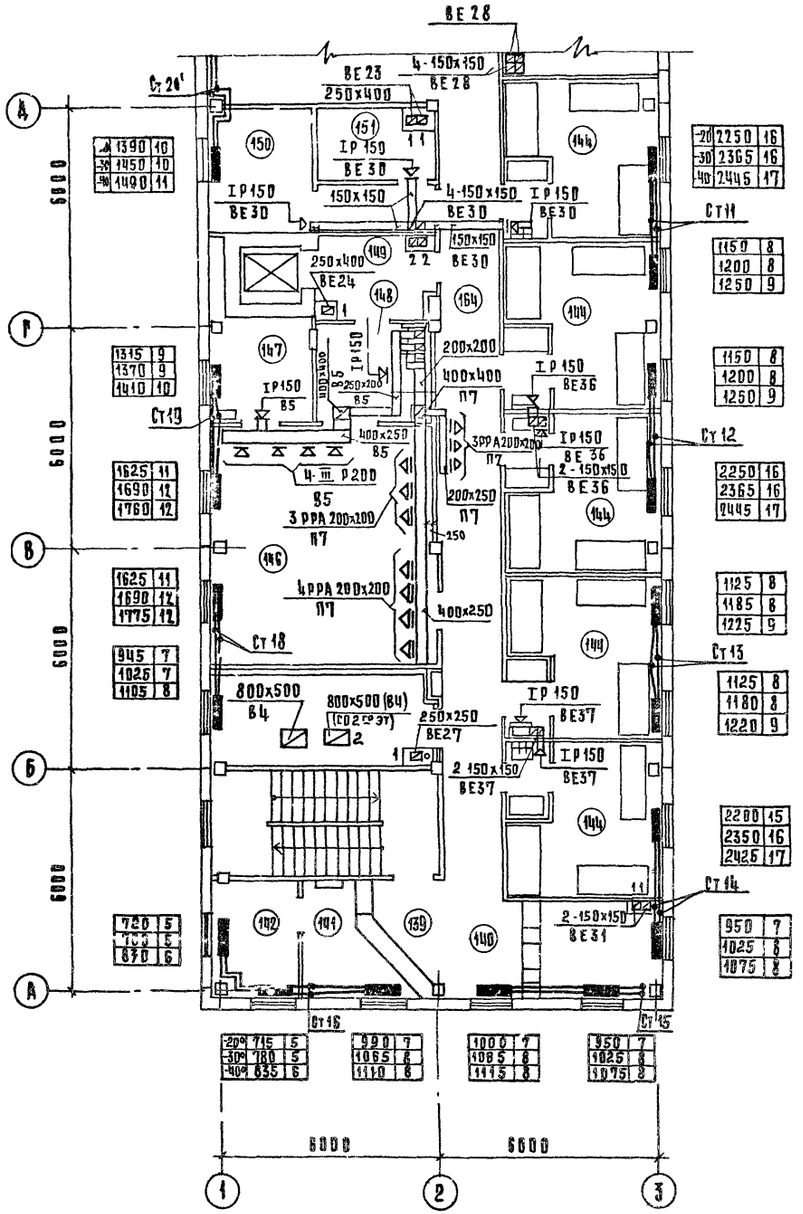

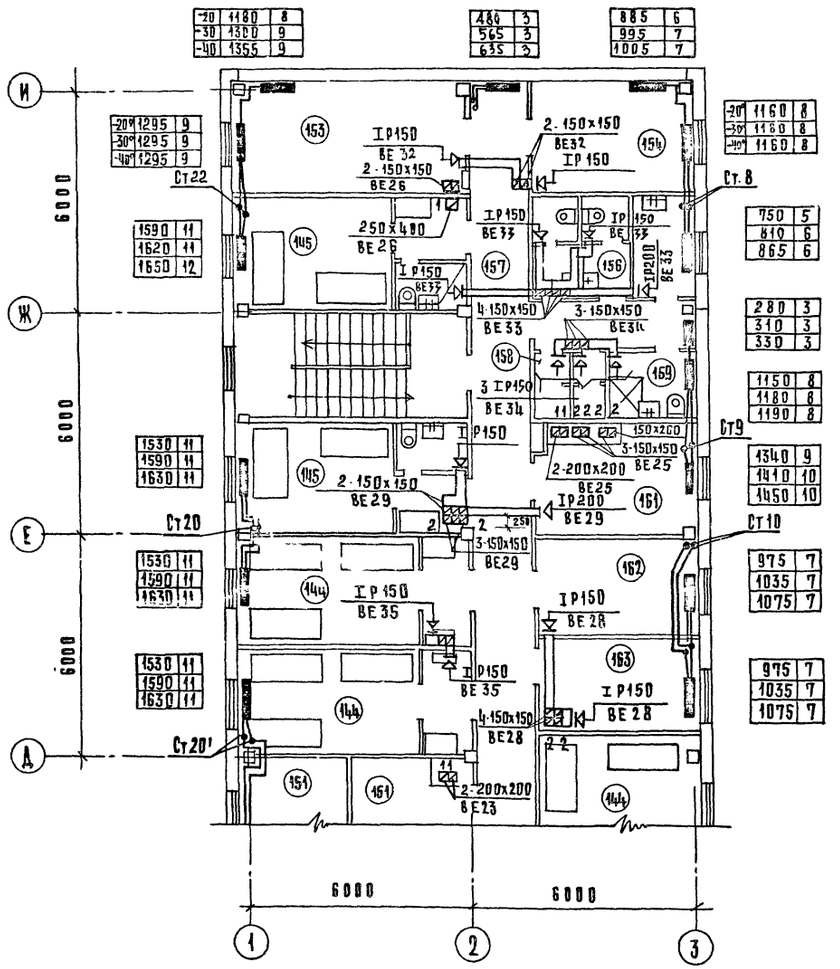

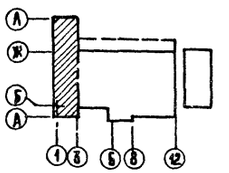

Экспликацию помещений см. лист 6

				272-14-17-ОВ			
Привязан			Рук. маст.	Колчин	Рынок торговой площадью 600 кв.м	Стадия	Лист	Листов
			Гл. инж.	Линецкий		Р	13	
			Гл. инж. пр.	Толоболина				
			Рук. гр.	Гиль	Отопление и вентиляция. План 3 этажа в осях 1-3 и А-И	ЦНИИЭП г. Москва		Торгово-бытовых зданий и туристских комплексов
			Разраб.	Гиль				
			Пров.	Минаева				
Инв. №			Н. контр.	Лукьянова				

Копировал Сусова

Согласовано: Гл. арх. пр. Рабинович; Гл. инж. пр. Каледина; Гл. инж. пр. ВК Зайцева; Гл. инж. пр. Э.О. Ширшаков; Гл. инж. пр. техн. Патрик; Гл. инж. пр. техн. Мелкова; Гл. инж. пр. ВС Пронштейн

Типовой проект 272-14-17 Альбом II

Схема узла управления 1

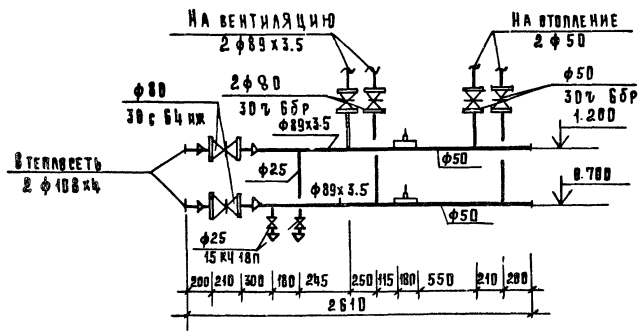

Схема системы отопления 1

Рук.маст	Колчин		
Гл.инж.м.	Линецкий		
Гл.инж.пр	Толоболина		
Рук.гр	Риль		
Разраб.	Риль		
Пров.	Минаева		
Н.контр	Лукьянова		

Привязан

Инв.№

272-14-17-ОВ

Рынок торговой площадью 600 кв.м.

Стадия	Лист	Листов
Р	14	

Схема системы отопления 1

ЦНИИЭП г. Москва

Торгово-бытовых зданий и физических комплексов

Инв.№ подл. | Подпись и дата | Взам.инв.№

Согласовано:

Схема системы отопления 2

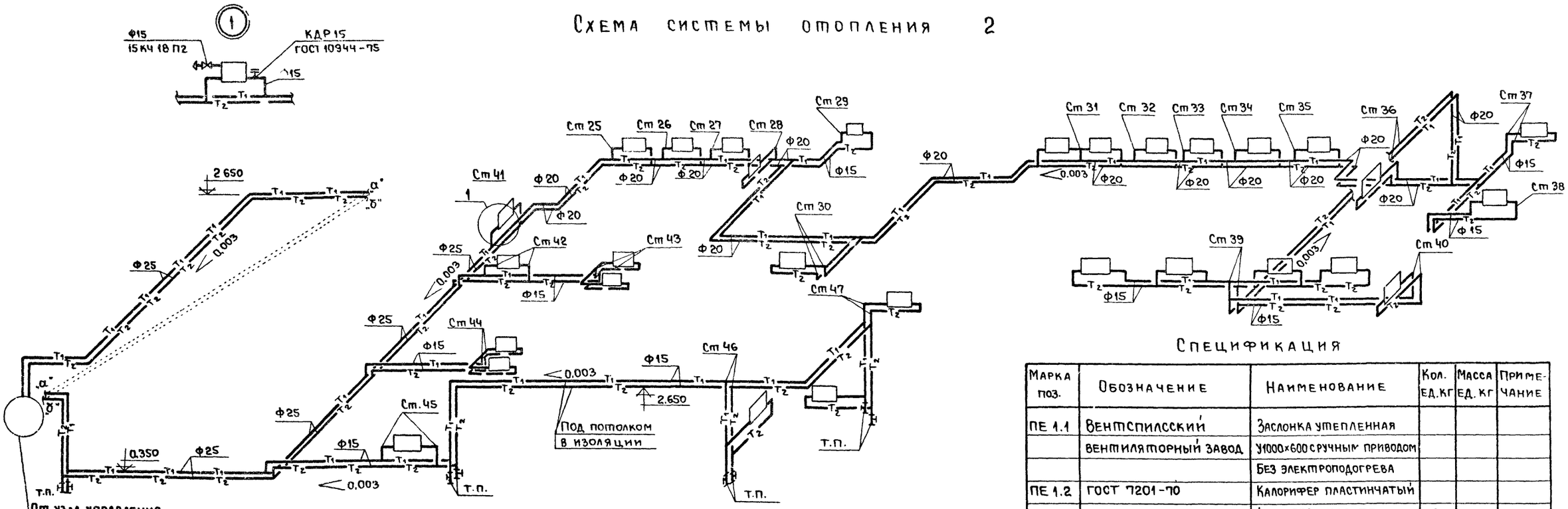

План м 1:50
ПЕ 1

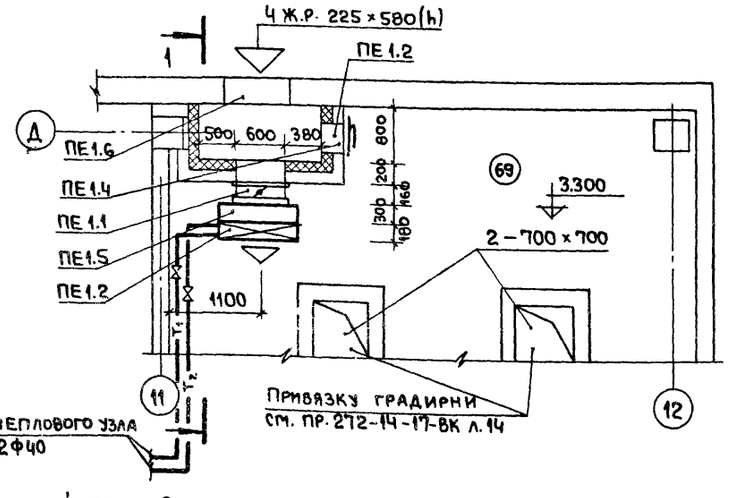

Разрез 1-1

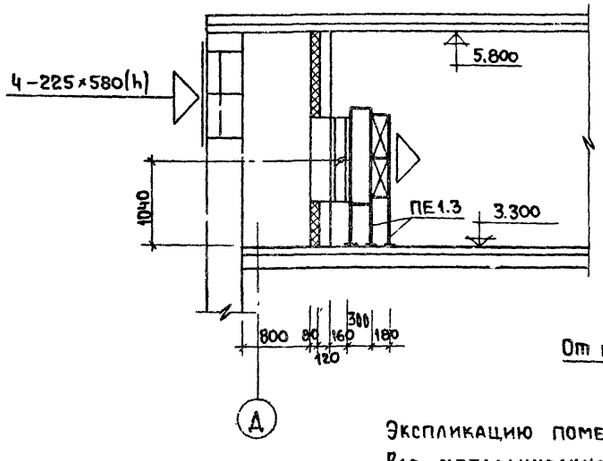

Экспликацию помещений см. л. 6.

Все металлические части до калорифера изолировать изделиями из минеральной ваты δ = 60мм с последующей оштукатуркой.

Спецификация

Марка поз.	Обозначение	Наименование	Кол. ед. кг	Масса ед. кг	Примечание
ПЕ 1.1	Вентспилсский	Заслонка утепленная			
	вентиляторный завод	У1000×600 с ручным приводом			
		Без электроподогрева			
ПЕ 1.2	ГОСТ 7201-70	Калорифер пластинчатый			
		$t_{н.о}$-20°С, КВС-7П	2		
		$t_{н.о}$-30°С, КВС-8П	2		
		$t_{н.о}$-40°С, КВС-9П	2		
ПЕ 1.3	4.904-25	Подставка под калорифер П00 h=500	4		
ПЕ 1.4	5.904-4	Дверь герметическая утепленная ДУ 0,5×1,25	1		
ПЕ 1.5	ГОСТ 19903-74	Короб 1100×300×1200(h)	1		δ=0,9мм в изоляции
ПЕ 1.6	Завод Сантехдеталь	Не регулируемая решетка			
	г. Горький	СТД 5291 (225×580)	4		
	5.904-5	Вставка ВВ 6.3	2		

Согласовано:

Инв. № подл. | Подпись и дата | Взам. инв. №

Привязан

Инв. №

Рук. маст.	Колчин	
Гл. инж. м.	Линецкий	
Гл. инж. пр.	Голоболина	
Рук. гр.	Гиль	
Разраб.	Гиль	
Провер.	Минаева	
Н. контр.	Лукьянова	

272-14-17-ОВ

Рынок торговой площадью 600 кв.м.

Схема системы отопления 2
Установка системы ПЕ1

Стадия	Лист	Листов
Р	15	

ЦНИИЭП торгово-бытовых зданий и туристских комплексов г. Москва

Типовой проект 272-14-17 Альбом II

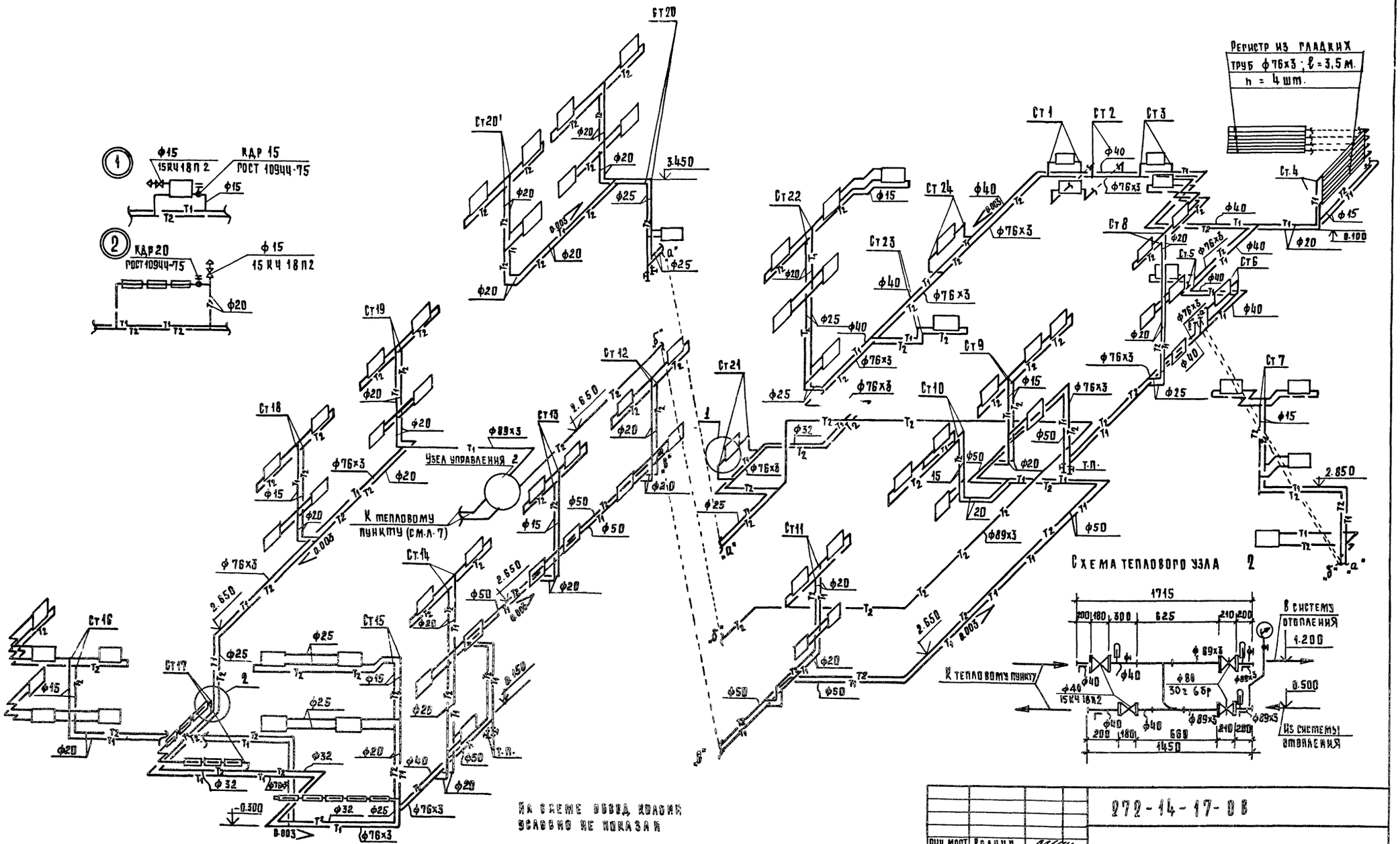

На схеме обвод колонн условно не показан

Привязан	Рук. маст.	Колчин	272-14-17-ОВ		
	Гл. инж.	Линецкий	Рынок торговой площадью 600 кв.м.	Стадия	Лист	Листов
	Гл. инж. пр.	Толоболина		Р	16	
	Рук. гр.	Гиль	Схема системы отопления - 3	ЦНИИЭП г. Москва	Торгово-бытовых зданий туристских комплексов
	Разраб.	Гиль			
Инв. №	Пров.	Минаева			
	Н. контр.	Лукьянова			

Инв. № подл. | Подпись и дата | Взам. инв. №

Согласовано:

Типовой проект 272-14-17 Альбом II

Разрез 1-1

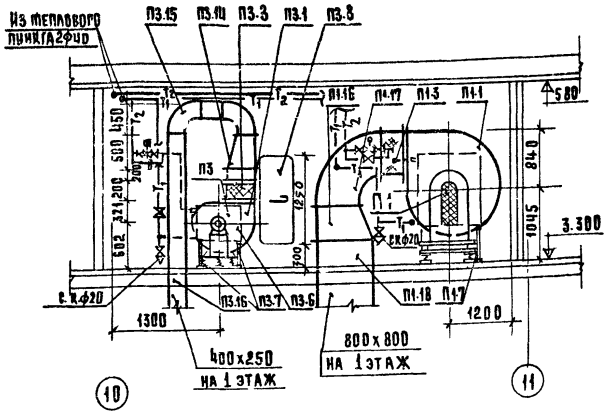

План

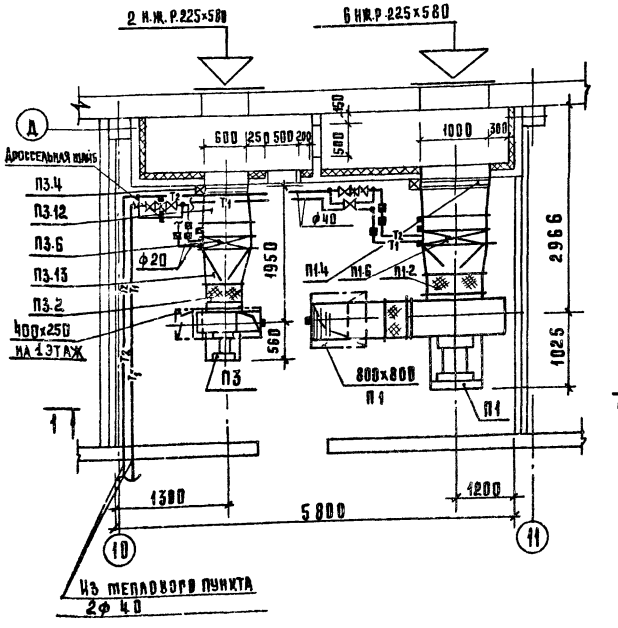

Поз обознач	Обозначение	Наименование	Кол.	Масса ед.т.	Примечание
1	2	3	4	5	6
		П1			
П1,1	Учреждение	Агрегат вентиляторный			Поставка
	УЮ-400/5	АВ-2 комплектно:	1		заказчика
	301 782, г. Донской	а. Вентилятор центробеж-			
	Тульской обл.	ный Ц4-70 №8, исп. 6, пол. пр90°			
		б. Электродвигатель 4А112М6			
		N=4 квт, n=950 об/мин			
П1-2	Серия 5.904-5	Вставка ВВ8			
П1-3	то же	Вставка ВНА8			
П1.4	Вентспилсский	Заслонка утепленная			Поставка
	вентиляторный завод	КВУ 1000x1600 с электро-			заказчика
		приводом	1		
П1 5	Производственное	Электрический исполни-			
	об'единение „Эра" п. Пенза	тельный механизм ПР-1м	1		
П1 6	ГОСТ 7201 70	Калорифер пластинчат.			Поставка
		Расчетная температура			заказчика
		$t_{н.в.}$-9,5°С; КВБ-9п	2		
		$t_{н.в}$-19° С; КВБ-9п	2		
		$t_{н.в.}$-28°С; КВБ-10п	2		
П1.7	Серия 4.904-25	Подставка под калорифер	4		
П1.8	Серия 5.904-4	Дверь утепленная			
		герметическая ДУ1,25x0,5	1		
П1.9	Изделия главмонтаж	Бобышка БОМ27x2	2		
П1.10	автоматики	Бобышка БП1-М27-55			
		Расширитель Д76 Н320	2		
П1.11	то же	Бобышка БОМ18x1,5	1		
П1.12	то же	Бобышка Б45°М18x1,5			
		Расширитель Д133 Н400	1		
П1.13	то же	Бобышка БОМ36x1,5	1		
П1.14	ГОСТ 19903-74	Диффузор 1000x1600 на			
		1003x905; ℓ=400; S=0,7мм	1		
П1.15	то же	Диффузор 1003x905 на			
		S=0,7мм; ф800; ℓ=400	1		
П1.16	то же	Диффузор 560x560 на			
		S=0,7мм; 800x800; ℓ=500	1		
П1,17	то же	Отвод 560x560	1		
П1,18	то же	Воздуховод 800x800пм	1		
П1,19	Серия 4.904-16	Решетка жалюзийная 225x580	6		

1	2	3	4	5	6
		П3			
П3.1	Учреждение	Агрегат вентиляторный			Поставка
	УЮ-400/4	А5,105-1 комплектно:	1		заказчика
	301050 г. Плавск	а. Вентилятор центробежный			
	Тульской обл.	Ц4-70 №5; исп. 1, пол. пр0°			
		б. Электродвигатель 4А80А6			
		N=0,75 квт; n=930 об/м			
П3.2	Серия 5.904-5	Вставка ВВ5	1		
П3.3	то же	Вставка ВНА5	1		
П3.4	Вентспилсский вен-	Заслонка утепленная			Поставка
	тиляторный завод	КВУ 1000x600 с электро-			заказчика
		-приводом	1		
П3.5		Электрический исполни-			
		тельный механизм ПР-1М	1		
П3.6	ГОСТ 7201-70	Калорифер пластинчатый			Поставка
		расчетная температура			заказчика
		$t_{н.в.}$-9.5°С; КВС-7п	1		
		$t_{н.в.}$-19°С; КВС-7п	1		
		$t_{н.в.}$-28°С; КВС-8п	1		
П3.7	Серия 4.904-25	Подставка под калорифер	4		
П3.8	Серия 5.904-4	Дверь утепленная			
		герметическая ДУ1,25x0,5	1		
П3.9	Изделия главмонтаж-	Бобышка БОМ 27x2	2		
П3.10	автоматики	Бобышка БП1-М27-55			
		Расширитель Д76 Н320	2		
П3.11	то же	Бобышка Б45 М18x1,5			
		Расширитель Д133 Н400	1		
П3.12	ГОСТ 19903-74	Диффузор 1000x600 на			
		S=0,7мм 503x655; ℓ=400	1		
П3.13	то же	Диффузор 503x655 на			
		S=0,6мм; ф500; ℓ=400	1		
П3.14	то же	Диффузор 350x350 на			
		S=0,6мм; 400x250; ℓ=500	1		
П3.15	то же	Отвод 400x250	2		
П3.16	то же	Воздуховод 400x250пм			
П3.17	Серия 4.904-16	Решетка жалюзийная 225x580	2		

Все металлические части до калориферов изолировать изделиями из минеральной ваты S=60мм с последующей оштукатуркой.

Согласовано: Гл. инж. пр. Э.О. Ширшаков; Гл. инж. пр. ДУ Прингауз; Гл. арх. пр. Рабинович; Гл. инж. пр. Каледина; Гл. инж. пр. вк. Зайцева

Инв. № подл. | Подп. и дата | Взам. инв. №

Привязан

Инв. №

Рук. маст.	Колчин	
Гл. инж.	Линецкий	
Гл. инж. пр.	Толоболина	
Рук. гр.	Гиль	
Разраб.	Линкевич	
Провер.	Гиль	
Н. контр.	Минаева	

272-14-17-ОВ

Рынок торговой площадью 600кв.м

Стадия	Лист	Листов
Р	17	

Установка систем П1 и П3

ЦНИИЭП г. Москва — торгово-бытовых зданий и туристских комплексов

Типовой проект 272-14-17 Альбом II

РАЗРЕЗ 1-1

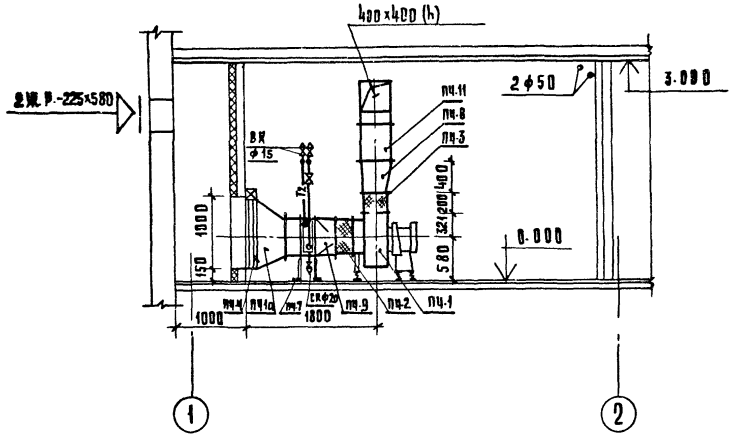

ПЛАН

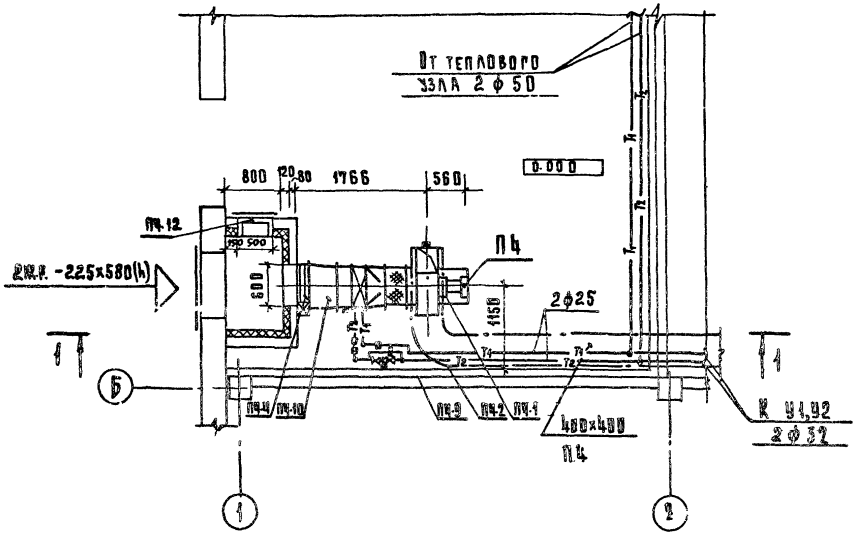

Поз. обознач.	Обозначение	Наименование	Кол.	Масса ед. т.	Примечание
		ПЧ			
ПЧ.1	Вентспилсский вентиляторный завод г. Вентспилсский	Агрегат вентиляторный А5,105-1 комплектно: а. Вентилятор центробежный ЦЧ-70 № 5, исп. 1, полож. про б. Электродвигатель 4А80А6 N=0,75 квт; n=930 об/м	1		Поставка заказчика
ПЧ.2	Серия 5.904-5	Вставка ВВ5			
ПЧ.3	То же	Вставка ВНА5			
ПЧ.4	Вентспилсский вентиляторный завод	Заслонка утепленная КВУ600×1000 с электроприводом	1		Поставка заказчика
ПЧ.5	Производственное объединение „Эра" г. Пенза	Электрический исполнительный механизм ПР-1М	1		
ПЧ.6	ГОСТ 7201-70	Калорифер пластинчатый расчетная температура:			Поставка заказчика
		$t_н$ = -9,5°С; КВБ-6П	1		
		$t_н$ = -19°С; КВБ-6П	1		
		$t_н$ = -28°С; КВБ-7П	1		
ПЧ.7	Серия 4.904-2[illegible]	Подставка под калорифер	4		
ПЧ.8	ГОСТ 19903-74	Диффузор 350×350 на 400×400	1		
		l=400; S=0,6мм			
ПЧ.9	ГОСТ 19903-74	Диффузор 503×530 на ф500	1		
		l=300; S=0,7 мм			
ПЧ.10	ГОСТ 19903-74	Диффузор 600×1000 на 530×530	1		В изоляции
		l=400; S=0,7мм			
ПЧ.11	ГОСТ 19903-74	Воздуховод 400×400 пм	6		
ПЧ.12	Серия 5.904-4	Дверь герметическая утепленная ДУ 1,25×0,5	1		
ПЧ.13	Изделие главмонтажавтоматики	Бобышка БОМ 27×2	2		
ПЧ.14		Бобышка БП1-М27-55	2		
		Расширитель Д76, Н320			
ПЧ.15	То же	Бобышка Б45° М18×1,5	1		
		Расширитель Д133, Н400			
ПЧ.16	Серия 4.904-16	Решетка жалюзийная 225×580	2		
ПЧ.17	ГОСТ 19903-74	Отвод 400×400	2		

Все металлические части до калорифера изолировать изделиями из минеральной ваты δ=60мм с последующей оштукатуркой.

Согласовано: Гл. арх. пр. Рабинович; Гл. инж. пр. Каледина; Гл. инж. пр. ВК Зайцева; Гл. инж. пр. Э.О. Ширшаков; Гринглаз

Инв. № подл. | Подпись и дата | Взам. инв. №

Привязан

Инв. №

Рук. маст.	Колчин	
Гл. инж.	Линецкий	
Гл. инж. пр.	Толоболина	
Рук. гр.	Гиль	
Разраб.	Линкевич	
Пров.	Гиль	
Н. контр.	Минаева	

272-14-17-ОВ

Рынок торговой площадью 600 кв.м.

Установка системы ПЧ.

Стадия	Лист	Листов
Р	18	

ЦНИИЭП г. Москва

Торгово-бытовых зданий и туристских комплексов

Типовой проект 272-14-17 Альбом II

Разрез 1-1

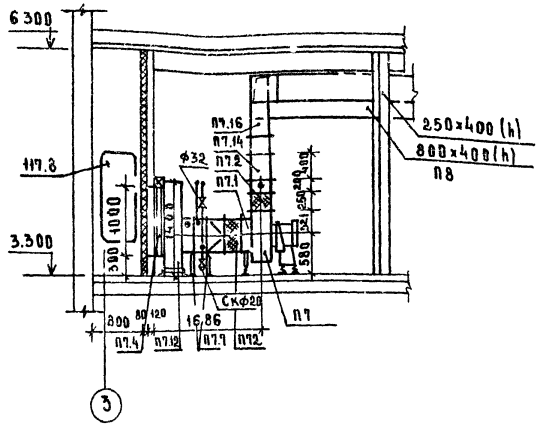

План

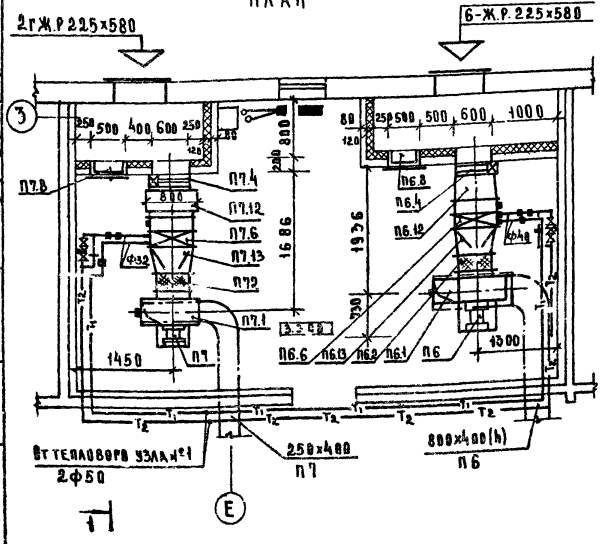

Поз обознач	Обозначение	Наименование	Кол.	Масса ед. т.	Примечание
		П6			
П6 1	Учреждение	Агрегат вентиляторный			Поставка
	УЮ-400/4	А6,3 105-1 комплектно:	1		Заказчика
	301050 г. Плавск	а. вентилятор центробежный			
	Тульской обл.	Ц4-70, N6,3; исп.1; пол. Л0°			
		б. электродвигатель 4А100L86			
		N=2.2 квт, n=950 об/мин			
П6 2	Серия 5.904-5	Вставка ВВ6.3	1		
П6 3	То же	Вставка ВНА6,3	1		
П6 4	Вентспилсский	Заслонка утепленная			Поставка
	вентиляторный завод	КВУ 600×1000 с электро-			Заказчика
		приводом	1		
П6.5	Производственное	Электрический исполни-			
	об'единение „Эра" г. Пенза	тельный механизм ПР-1М	1		
П6 6	ГОСТ 201-70	Калорифер пластинчатый			Поставка
		Расчетная температура:			Заказчика
		$t_{н.о.}$ -20°С; КВБ-8П	2		
		$t_{н.о.}$ -30°С; КВБ-8П	2		
		$t_{н.о.}$ -40°С; КВБ-9П	2		
П6.7	Серия 4.904-25	Подставка под калорифер	4		
П6.8	Серия 5.904-4	Дверь утепленная			
		герметическая ДУ1.25×0.5	1		
П6.9	Изделия главмонтаж-	Бобышка БОМ 27×2	2		
П6.10	Автоматики	Бобышка БП1-М27-55			
		Расширитель Д76 Н320	2		
П6.11	То же	Бобышка Б45 М18×1.5			
		Расширитель Д133Н400	1		
П6.12	ГОСТ 19903-74	Диффузор 1000×600 НА			В изоляции.
		1006×780; ℓ=400; δ=0.7мм	1		
П6.13	То же	Диффузор 1006×780 НА			
		Ф630; ℓ=400мм; δ=0.7мм	1		
П6.14	То же	Диффузор 441×441 НА			
		800×400; δ=0.7; ℓ=400	1		
П6.15	То же	Отвод 800×400	1		
П6.16	То же	Воздуховод 800×400	4		
П6.17	Серия 4.904-16	Решетка жалюзийная			
		225×580	6		

1	2	3	4	5	6
		П7			
П7.1	Учреждение				Поставка
	УЮ-400/4	Агрегат вентиляторный			Заказчика
	301050 г. Плавск	А5105-1 комплектно:	1		
	Тульской обл.	а) вентилятор центробежный			
		Ц4-70, N5, исп.1, пол. Л0°			
		б. электродвигатель 4А80А6			
		N=0.75 квт, n=930 об/мин			
П7.2	Серия 5.904-5	Вставка ВВ5	1		
П7.3	То же	Вставка ВНА5	1		
П7.4	Вентспилсский	Заслонка утепленная			Поставка
	вентиляторный завод	КВУ 600×1000 с электро-			Заказчика
		приводом	1		
П7.5	Производственное об'еди-	Электрический испол-			
	нение „Эра" г. Пенза	нительный механизм ПР-1М	1		
П7.6	ГОСТ 7201-70	Калорифер пластинчатый			Поставка
		Расчетная температура			Заказчика
		$t_{н.о.}$ -20°С; КВБ-6П	1		
		$t_{н.о.}$ -30°С; КВС-7П	1		
		$t_{н.о.}$ =40°С; КВБ-7П	1		
П7.7	Серия 4.904-25	Подставка под калорифер	4		
П7.8	Серия 5.904-4	Дверь утепленная			
		герметическая ДУ1.25×0.5	1		
П7.9	Изделия главмонтаж-	Бобышка БОМ 27×2	2		
П7.10	Автоматики	Бобышка БП1-М27×2	2		
		Расширитель Д76, Н320			
П7.11	То же	Бобышка БП1-М27-55	1		
		Расширитель Д133Н400			
П7.12	Р 1.1-1 Л.40	Короб 800×300×1400 (h)			В изоляции
		из стали δ=0.3мм	1		
П7.13	ГОСТ 19903-74	Диффузор 503×655 НА			
		Ф500; ℓ=300мм; δ=0.7мм	1		
П7.14	То же	Диффузор 350×350 НА			
		250×400; ℓ=400мм; δ=0.6мм	1		
П7.15	То же	Отвод 250×400	2		
П7.16	То же	Воздуховод 250×400	4		
П7.17	Серия 4.904-16	Решетка жалюзийная			
		225×580	2		

Все металлические части до калориферов изолировать изделиями из минеральной ваты δ=60мм с последующей оштукатуркой.

Привязан

Инв №

Рук. маст.	Колчин	
Гл. инж.	Линецкий	
Гл. инж. пр.	Толоболина	
Рук. гр.	Гиль	
Разраб.	Линкевич	
Пров.	Гиль	
Н. контр.	Минаева	

272-14-17-ОВ

Рынок торговой площадью 600 кв.м

Установка систем П6 и П7

Стадия	Лист	Листов
Р	19	

ЦНИИЭП г. Москва — Торгово-бытовых зданий

Согласовано: Гл. арх. пр. Рабинович; Гл. инж. пр. Калевина; Гл. инж. пр. Э.В. Ширшаков; Гл. инж. пр. Ду Грингауз

Инв. № подл. | Подпись и дата | Взам. инв. №

Типовой проект 272-14-17 Альбом II

Разрез 1-1

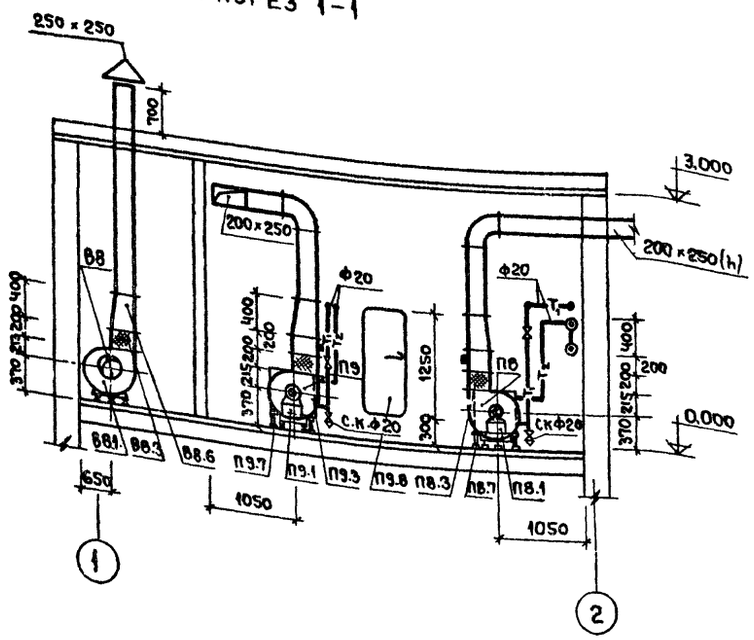

План

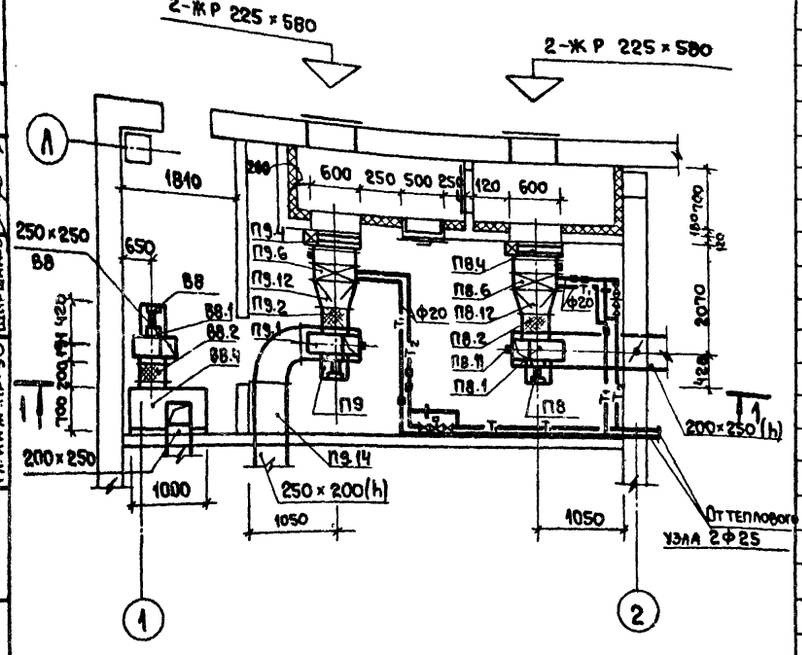

Поз. обознач.	Обозначение	Наименование	Кол.	Масса ед.т	Примечание
1	2	3	4	5	6
		П8			
П8.1	Учреждение	Агрегат вентиляторный			Вставка
	УЮ-400/4	А3.2 105-1 комплектно:	1		заказчика
	30/050 г. Плавск	а. Вентилятор центробежный			
	Тульской обл.	Ц4-70; №3.15; исп.1; пол. Л0°			
		б. Электродвигатель 4АА63В4			
		N=0.37 кВт, n=1400 об/мин.			
В8.2	Серия 5.904-5	Вставка ВВ 3.2	1		
П8.3	то же	Вставка ВНА 3.2	1		
П8.4	Вентспилсский венти-	Заслонка утепленная	1		Поставка
	ляторный завод	КВУ 1000×600 с электро-			заказчика
		приводом			
П8.5	Производственное объе-	Электрический исполни-			
	динение „Эра" г. Пенза	тельный механизм ПР-1М	1		
П8.6	ГОСТ 7201-70	Калорифер пластинчатый			Поставка
		Расчетная температура:			заказчика
		$t_{нв}$ -9,5°С; КВС-6П	1		
		$t_{нв}$ -19°С; КВБ-6П	1		
		$t_{нв}$ -28°С; КВБ-6П	1		
П8.7	Серия 4.904-25	Подставка под калорифер	4		
П8.8	Серия 5.904-4	Дверь герметическая	1		
		не утепленная ДУ1,25×0,5			
П8.9	Изделие Главмонтаж-	Бобышка БОМ 27×2	2		
П8.10	автоматики	Бобышка БП1-М27-55	2		
		Расширитель Д76, Н320			
П8.11	то же	Бобышка Б45° М18×1.5	1		
		Расширитель Д133-Н400			
П8.12	ГОСТ 19903-74	Диффузор 503×530 на			
		Ф320; l=300 мм; δ=0.7 мм	1		
П8.13	то же	Диффузор 224×224 на 200×250 l=40	1		δ=0.6
П8.14	то же	Воздуховод 200×250 п.м.	3		
П8.15	Серия 4.904-16	Решетка жалюзийная 225×580	2		
П8.16	ГОСТ 19903-74	Отвод 200×250(h)	1		
		П9			
П9.1	Учреждение	Агрегат вентиляторный			
	УЮ-400/4	А3.2105-1 комплектно:	1		
	301050, г. Плавск	а. Вентилятор центробежный			
	Тульской обл.	Ц4-70; №3.15 исп.1; пол. ПР0°			
		б. Электродвигатель 4АА63В4			
		N=0.37 кВт, n=1400 об/мин			
П9.2	Серия 5.904-5	Вставка ВВ 3.2	1		
П9.3	Серия 5.904-5	Вставка ВНА 3.2	1		
П9.4	Вентспилсский	Заслонка утепленная	1		Поставка
	вентиляторный завод	КВУ 1000×600 с электро-			заказчика
		приводом			
П9.5	Производственное объеди-	Электрический исполни-			
	нение „Эра" г. Пенза	тельный механизм ПР-1М	1		
П9.6	ГОСТ 7201-70	Калорифер пластинчатый			Поставка
		Расчетная температура			заказчика
		$t_{нв}$ -9,5°С; КВС-6П	1		
		$t_{нв}$ -19°С; КВБ-6П	1		
		$t_{нв}$ -28°С; КВБ-6П	1		
П9.7		Подставка под калорифер	4		
П9.8	Серия 5904-4	Дверь герметическая			
		утепленная Д41.25×0,5	1		
П9.9	Изделия Главмон-	Бобышка БОМ 27×2	2		
П9.10	тажавтоматики	Бобышка БП1-М27-55	2		
		Расширитель Д76 Н320			
П9.11	то же	Бобышка Б45°М 18×1.5	1		
		Расширитель Д133 Н400			
П9.12	ГОСТ 19903-74	Диффузор 503×530 на Ф320 l=300	1		δ=0.7мм
П9.13	то же	Диффузор 224×224 на 200×250 l=400	1		δ=0.7мм
П9.14	то же	Воздуховод 200×250	3		
П9.15	то же	Отвод 200×250			
П9.16	Серия 4.904-16	Решетка жалюзийная			
		225×580(h)	2		
		В8			
В8.1	Учреждение	Агрегат вентиляторный			
	УЮ-400/4	А3,2 105-1 комплектно:	1		
	301050 г. Плавск	а. Вентилятор центробежный			
	Тульской обл.	Ц4-70, №3.15; исп.1 пол. Л0°			
		б. Электродвигатель 4АА63В4			
		N=0.37 кВт; n=1400 об/мин			
В8.2	Серия 5.904-5	Вставка ВВ3.2	1		
В8.3	то же	Вставка ВНА 3.2	1		
В8.4	Р1.1-1, Л40	Короб 1000×700×800 δ=0.9мм	1		
В8.5	ГОСТ 19903-74	Воздуховод 400×200			
В8.6	то же	Диффузор 224×224 на			
		200×250, l=400мм, δ=0.6	1		

Все металлические части до калориферов изолировать изделиями из минеральной ваты δ=60 мм с последующей оштукатуркой.

Привязан

Инв. №

Рук.маст.	Колчин	
Гл.инж.п.	Линецкий	
Гл.инж.пр.	Толоболина	
Рук.гр.	Гиль	
Разраб.	Линкевич	
Провер.	Гиль	
Н.контр.	Минаева	

272-14-17-ОВ

Рынок торговой площадью 600 кв.м.

Стадия	Лист	Листов
Р	20	

Установка систем: П8, П9 и В8

ЦНИИЭП торгово-бытовых зданий и туристских комплексов г. Москва

17763-02

Согласовано: Гл. арх. пр. Рабинович; Гл. инж. пр. Каледина; Гл. инж. пр. ЭО Ширшаков; Гл. инж. пр. АУ Грингауз

Взам. инв. №; Подпись и дата; Инв. № подл.

Типовой проект 272-14-17 Альбом II

Разрез 1-1

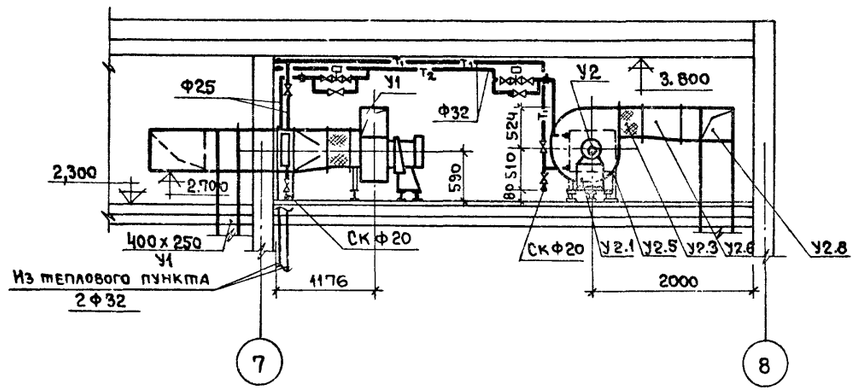

План

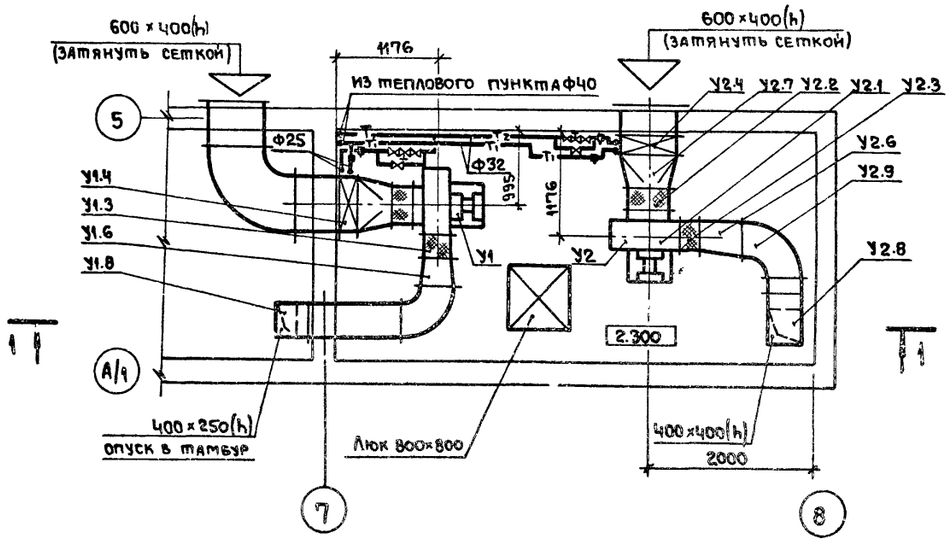

Поз. обознач.	Обозначение	Наименование	Кол.	Масса ед.т.	Примечание
		У1 (У2)			
У1.1	Учреждение	Агрегат вентиляторный			Поставка
	УЮ-400/4	А5105-1 комплектно:	2		Заказчика
	301050, г. Плавск	а. вентилятор центробежный			
	Тульской обл.	Ц4-70, №5, исп.1 пол. пр 90°			
		б. электродвигатель 4А80А6			
		N=0.75 кВт, h=9300 об/мин.			
У1.2	Серия 5.904-5	Вставка ВВ-5	2		
У1.3	то же	Вставка ВНА5	2		
У1.4	ГОСТ 7201-70	Калорифер пластинчатый			Поставка
		КВБ-7П	1(2)		Заказчика
У1.5	Серия 4.304-25	Подставка под			
		калорифер h=500	8		
У1.6	ГОСТ 19903-74	Диффузор 350x350			(У2.6)
		на 400x250 l=400	1(1)		400x400 l=500м
У1.7	ГОСТ 19903-74	Диффузор 503x655 на			
		Ф500; l=400	2		
У1.8	то же	Воздуховод 400x250 п.м.	3(2)		400x400 (У2.8)
У1.9	то же	Отвод 400x250	2(2)		400x400 (У2.3)
У1.10	Изделие главмонтаж-	Бобышка БП-М27-55			
	автоматики	Расширитель Д76, Н320	4		
У1.11	ГОСТ 3826-66	Сетка металлическая			
		№10 м²	0.6		

Спецификация дана для двух установок У1 и У2. Данные в скобках и примечание даны для установки У2.

Согласовано: Гл. арх. пр. Рабинович; Гл. инж. пр. Каледина; Гл. инж. пр. ЭО Ширшаков; Инв. № подл.; Подпись и дата; Взам. инв. №; Принглуз

Рук. маст.	Колчин		
Гл. инж. м.	Линецкий		
Гл. инж. пр.	Толоболина		
Рук. гр.	Гиль		
Разраб.	Линкевич		
Провер.	Гиль		
Н. контр.	Минаева		

Привязан

Инв. №

272-14-17-ОВ

Рынок торговой площадью 600 кв.м.

Установка систем У1 и У2

Стадия	Лист	Листов
Р	21	

ЦНИИЭП торгово-бытовых зданий и туристских комплексов г. Москва

Типовой проект 272-14-17 Альбом II

Разрез 1-1

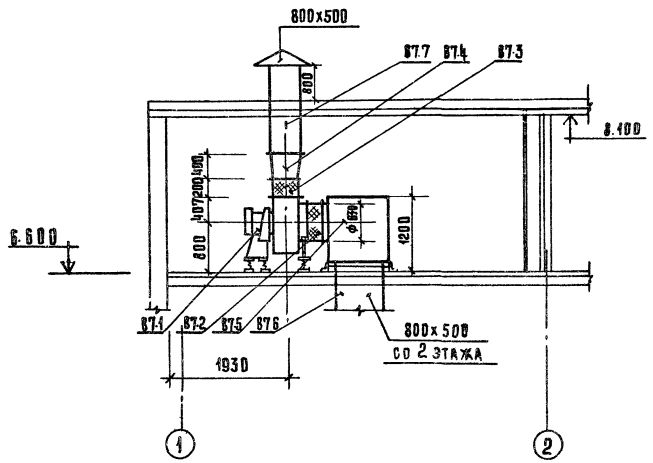

План

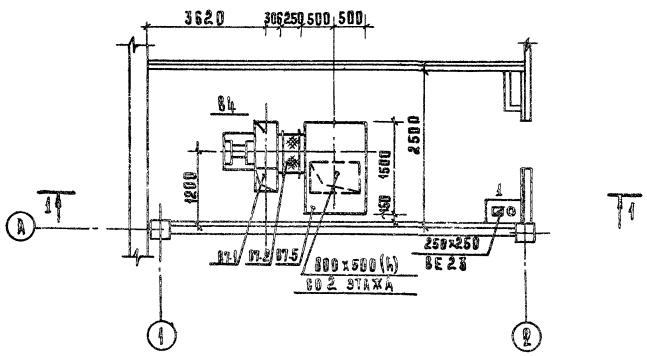

Поз обознач	Обозначение	Наименование	Кол.	Масса ед.т.	Примечание
		В4			
В7.1	Учреждение	Агрегат вентиляторный	1		Поставка
	УЮ-400/4	АБ.3105-1 комплектно:			заказчика
	301050, г. Плавск,	с. Вентилятор центробежный			
	Тульской обл.	Ц4-70, №6,3, исп.1			
		положение про?			
		5. Электродвигатель 4А100L6			
		N=2,2 квт, n=950об/мин.			
В7.2	Серия 5.904-5	Вставка ВВ5	1		
В7.3	то же	Вставка ВНА5	1		
В7.4	ГОСТ 19903-74	Диффузор 441х441 на			
		800х400; S=0,9мм; l=400	1		
В7.5	Р1.1-1АУ8	Короб 1000х1500х1200(h)			
		из стали S=0,9 мм	1		
В7.6	ГОСТ 19903-73	Воздуховод 800х500	1		
В7.7	то же	Воздуховод 800х500	2		

Согласовано:
Гл. арх. пр. Кабинович
Гл. инж. пр. Каменина
Гл. инж. пр-я Шнуровой

Инв. № подл. | Подпись и дата | Взам. инв. №

Привязан

Инв. №

Рук. маст.	Колчин	
Гл. инж.	Линецкий	
Гл. инж. пр.	Толоболин	
Рук. гр.	Риль	
Разраб.	Линкевич	
Пров.	Риль	
Н. контр.	Минаева	

272-14-17-ОВ

Рынок торговой площадью 600 кв.м

Установка системы В4

Стадия	Лист	Листов
Р	22	

ЦНИИЭП г. Москва

Научно-исследовательский институт типового и экспериментального проектирования торговых, зрелищных и спортивных комплексов

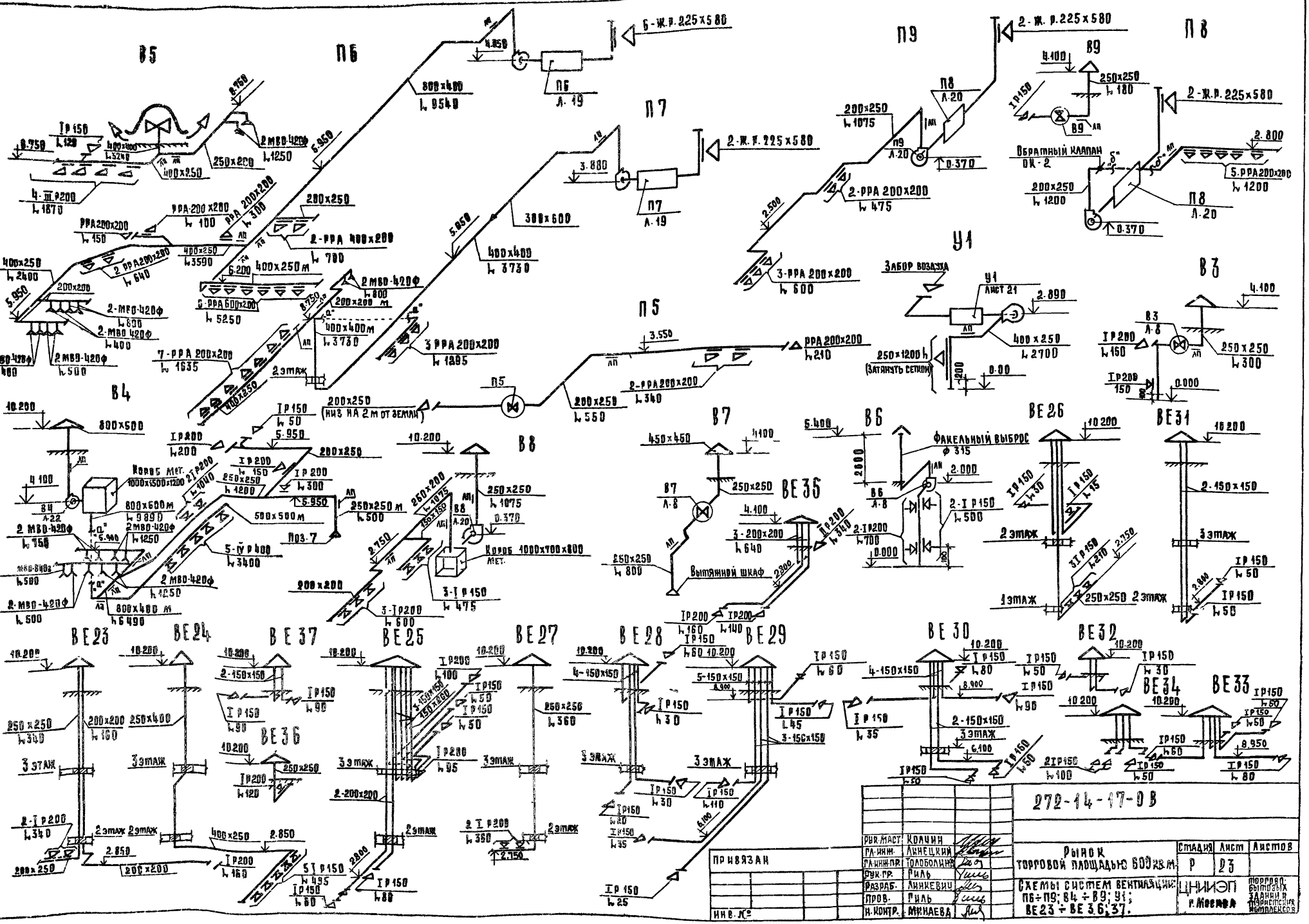

В5
П6
П7
П9
П8
В9
У1
В3
П5
В4
В8
В7
В6
ВЕ26
ВЕ31
ВЕ36
ВЕ23
ВЕ24
ВЕ37
ВЕ25
ВЕ27
ВЕ28
ВЕ29
ВЕ30
ВЕ32
ВЕ34
ВЕ33
Забор воздуха
Факельный выброс ф 315
Вытяжной шкаф
Обратный клапан ОК-2
Короб мет. 1000x1500x1200
Короб 1000x700x800 мет.
272-14-17-ОВ
Рынок торговой площадью 600 кв.м.
Схемы систем вентиляции: П6÷П9; В4÷В9; У1; ВЕ23÷ВЕ36; 37.
Стадия Р
Лист 23
Листов
ЦНИИЭП г. Москва
Торгово-бытовых зданий и туристских комплексов
Рук. маст. Колчин
Гл. инж. Линецкий
Гл. инж. пр. Толоболина
Рук. гр. Риль
Разраб. Линкевич
Пров. Риль
Н. контр. Минаева
Привязан
Инв. №
Типовой проект 272-14-17 Альбом II
Согласовано
Взам. инв. №
Подп. и дата
Инв. № подл.

Типовой проект 272-14-17 Альбом II
СОГЛАСОВАНО
ИНВ.№ ПОДЛ. | ПОДП. И ДАТА | ВЗАМ. ИНВ.№

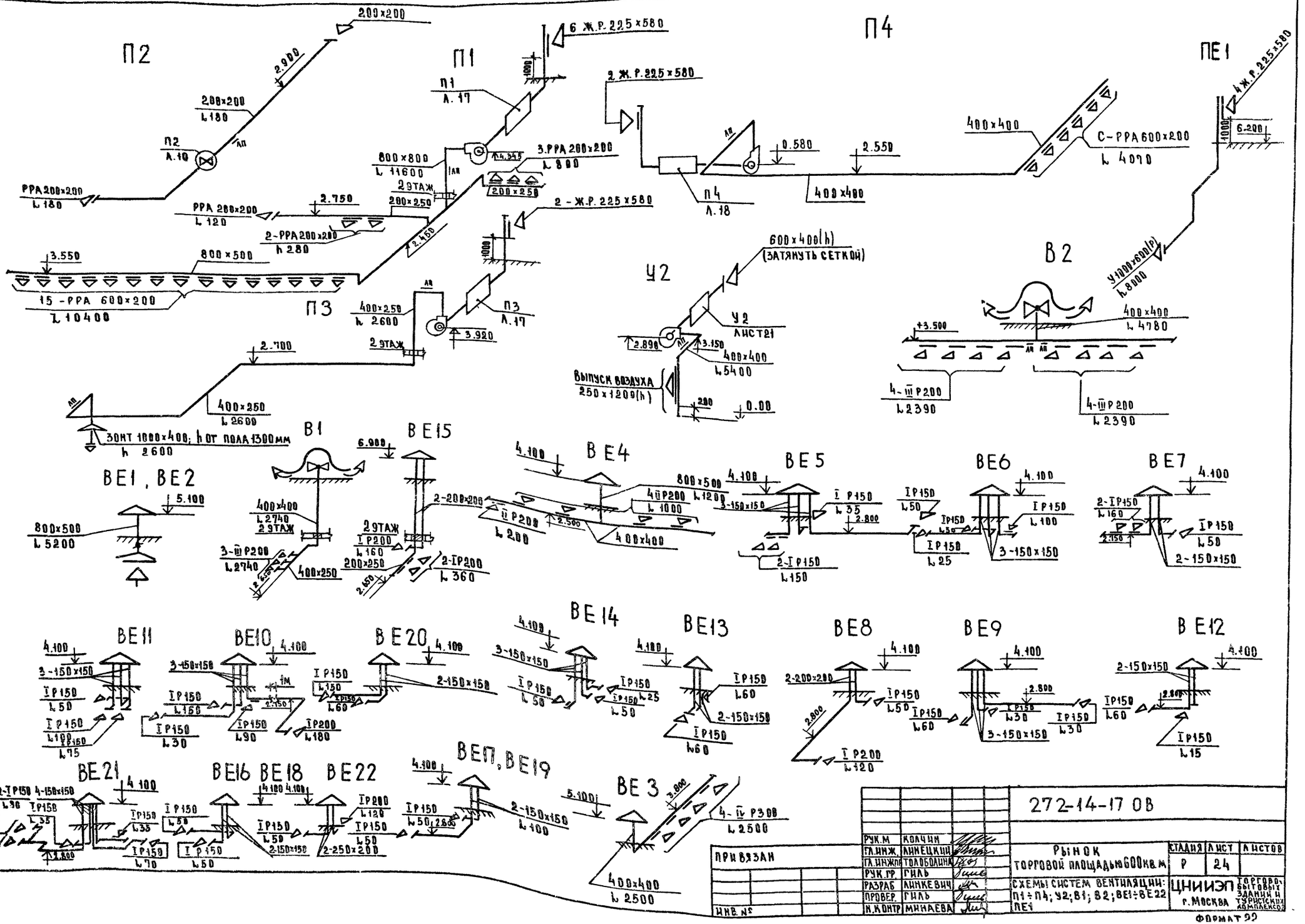

			272-14-17 ОВ
Рук.М	Колчин		
Гл.инж.	Линецкий		Рынок торговой площадью 600 кв.м
Гл.инж.пр.	Голободина		
Рук.гр.	Гиль		Схемы систем вентиляции: П1÷П4; У2; В1; В2; ВЕ1÷ВЕ22 ПЕ1
Разраб.	Линкевич		
Провер.	Гиль		
Н.контр.	Минаева		

Стадия	Лист	Листов
Р	24	

ЦНИИЭП торгово-бытовых зданий и туристских комплексов г. Москва

Привязан

Инв. №

Формат А2

Типовой проект 272-14-17 Альбом II

Согласовано.

Инв.№ подл. | Подп. и дата | Взам.инв.№

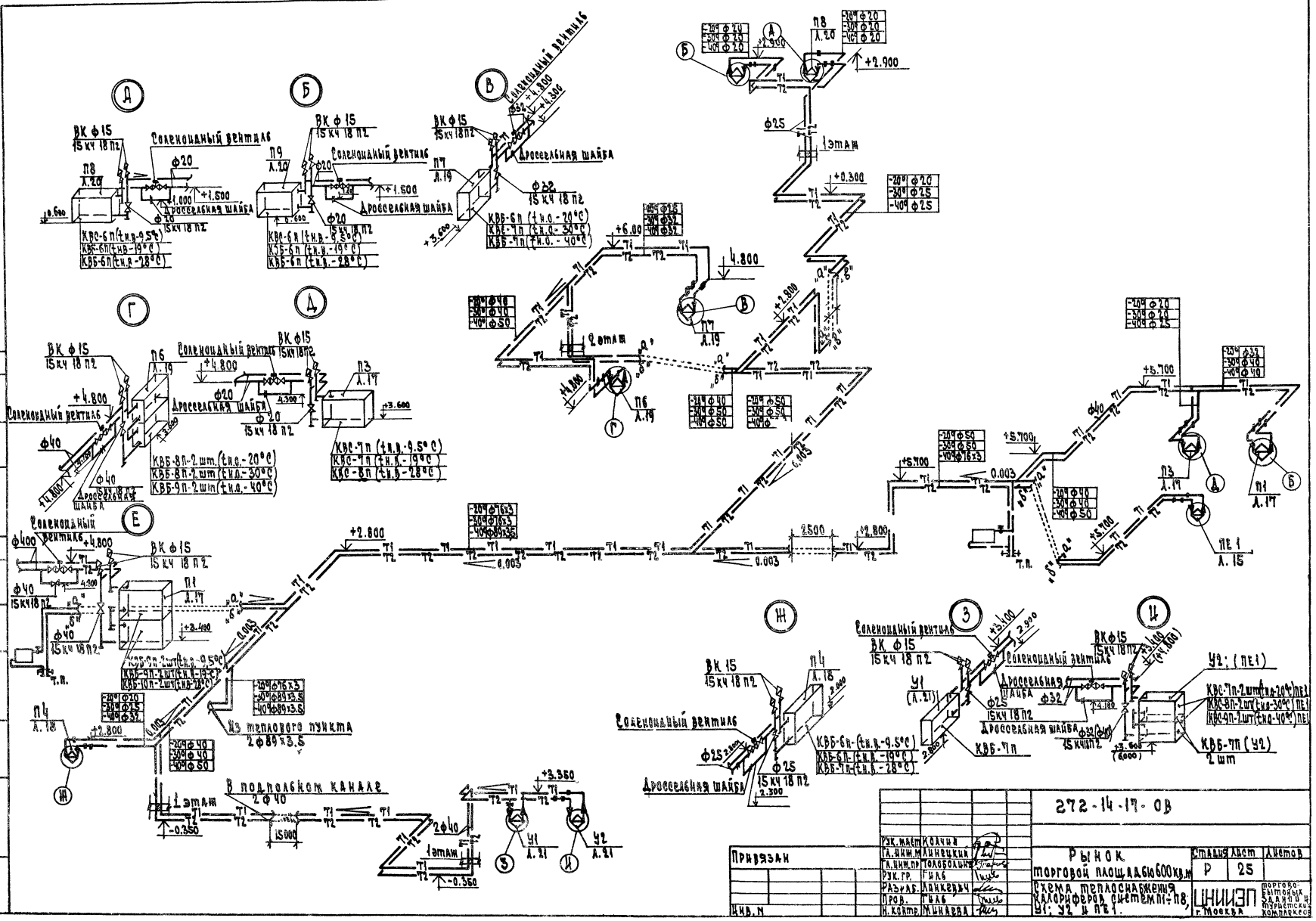

Привязан			
Инв.№			
Рук.маст.	Колчина		
Гл.инж.мк.	Линецкий		
Гл.инж.пр.	Толобольник		
Рук.гр.	Гнап		
Разраб.	Данкевич		
Пров.	Гнап		
Н.контр.	Шнайдер		

272-14-17-ОВ

Рынок торговой площадью 600 кв.м

Схема теплоснабжения калориферов систем П1-П8, У1; У2 и ПЕ1.

Стадия	Лист	Листов
Р	25	

ЦНИИЭП торгово-бытовых зданий и туристских комплексов г. Москва

Типовой проект 272-14-17 Альбом IX

Типовой проект

ВК Водопровод и канализация

Технический проект утвержден Госстрой-Данстроем

Приказ №265 от 13 октября 1980 г.

Рабочие чертежи введены в действие ЦНИИЭП торгово-бытовых зданий и туристских комплексов

Приказ №6 от 29 января 1982 г.

Основные показатели по чертежам водопровода и канализации

Таблица 1

Наименование системы	Потребный напор на вводе м. вод. ст.	Расчетный расход м³/сут	м³/ч	л/сек.	при пожаре л/с	Установленная мощность электродвигателя квт	Примеч.
Холодное водоснабж	20	91.4	11.5	4.12	2.5		
Горячее водоснабж.	20	38.5	8.6	3.52	—		
Канализация	—	121	20.1	9.0	—		
Оборотное водоснабжение	—	15.0	9.4	2.6	—	4.2	

Показатели расхода черных металлов

Таблица 2

Вид системы	Всего, т		На 1 кв.м. общей площади, кг	
	стали	чугуна	стали	чугуна
Холодное и горячее водоснабжение	5.9	—	1.8	—
Канализация и водосток	—	2.1	—	0.52

Привязка настоящего типового проекта выполнена в соответствии с действующими нормами и правилами.

Гл. инженер проекта привязки

Настоящий проект выполнен в соответствии с действующими нормами и правилами.

Гл. инженер проекта Зайц (Зайцева)

Ведомость рабочих чертежей

Таблица 3

Лист	Наименование	Прим.
1	Общие данные (начало).	
2	Общие данные (продолжение).	
3	Общие данные (продолжение).	
4	Общие данные (продолжение).	
5	Общие данные (окончание).	
6	Водопровод. План 1 этажа в осях А-Г, 1-3.	
	План 1 этажа в осях А-Г, 7-12.	
7	Водопровод. План 1 этажа в осях Г-И, 1-7.	
8	Водопровод. План 1 этажа в осях Г-Ж, 7-12.	
9	Водопровод. План 1 этажа в осях И-А, 1-3. План 2 этажа	
10	Водопровод. План 3 этажа.	
11	Водопровод. Канализация. План 2 этажа. Воронка.	
12	Водопровод. Схема (начало).	
13	Водопровод. Схема (окончание).	
14	Оборотное водоснабжение.	
15	Канализация. План 1 этажа в осях А-Г, 1-7.	
16	Канализация. План 1 этажа в осях Г-И, 1-7.	
17	Канализация. План 1 этажа в осях Г-Ж, 7/1-11.	
	План 1 этажа в осях А-Г, 9-12.	
18	Канализация. План 1 этажа в осях И-А, 1-3.	
	План 2 этажа.	
19	Канализация. План 3 этажа.	
20	Канализация. Разрезы К1-1; К1-3.	
21	Канализация. Разрезы К1-6; К1-2; К3-2.	
22	Канализация. Разрезы. К1-8; К3-8.	
23	Канализация. Разрезы. К1-9; К3-9.	
24	Канализация. Разрезы К2-4; К2-5; К2-6; К2-7; К2-10.	
25	Водопровод. Канализация.	
	План сезонной торговли.	
26	Сезонная торговая. Схема по водопроводу.	
	Разрезы по канализации.	

Ведомость прилагаемых и ссылочных документов

Таблица 4

Обозначение	Наименование	Примечание
Типовой проект	Водомерный узел с	
серия 4.900-3	водомером ВФ-50 схема №6	

Общие указания

Монтаж и приемку санитарно-технических устройств производить в соответствии со СНиП III-28.75. "Санитарно-техническое оборудование зданий и сооружений. Правила производства и приемки работ".

Трубопроводы холодного и горячего водоснабжения монтируются из стальных водогазопроводных оцинкованных труб на резьбе.

Магистральные трубопроводы холодного и горячего водоснабжения изолируются минераловатными матами толщиной 30 мм, для труб диаметром до 50 мм и толщиной 50 мм для труб диаметром более 50 мм, обертываются пергамином или рубероидом и оштукатуриваются асбестоцементным раствором толщиной 10 мм по металлической сетке.

Крепление трубопроводов холодного и горячего водоснабжения, канализации производить в точном соответствии со СНиП III-28.75.

Деталь пропуска вентиляционных стояков канализации через покрытие - смотри архитектурно-строительные чертежи.

Привязки внутренних трубопроводов даны от чистой отделки стен или перегородок.

Трубопроводы холодного и горячего водоснабжения, прокладываемые по полу, закрываются плинтусом.

Трубопроводы, прокладываемые открыто, окрашиваются масляной краской в цвет отделки помещений.

Трубопроводы холодной и горячей воды к раковинам и душам прокладываются скрыто в бороздах стен.

Трубы горячего водоснабжения в местах пересечения с внутренними стенами и перегородками должны заключаться в гильзы из кровельной стали, заделанные заподлицо с поверхностью стен или выше уровня чистого пола на 20 мм.

Условные обозначения трубопроводов даны по ГОСТ 21.106-78.

При напоре в городской сети водопровода ∠ 24 м, предусмотреть установку противопожарного насоса в помещении водомерного узла.

Привязан

Инв. №

272-14-17-ВК

Рук. м. №№	Колчин		
Гл. инж. м.	Линецкий		
Гип ВК	Зайцева	Зайц	
Разраб.	Покровская	Пок	
Пров.	Зайцева	Зайц	
Н. контр.	Рохман	Рох	

Рынок торговой площадью 600 кв.м.

Общие данные (начало).

Стадия	Лист	Листов
Р	1	26

ЦНИИЭП торгово-бытовых зданий и туристских комплексов г. Москва

Согласовано:

Инв. № подл. | Подпись и дата | Взам. инв. №

Типовой проект 272-14-17 Альбом III

План - схема

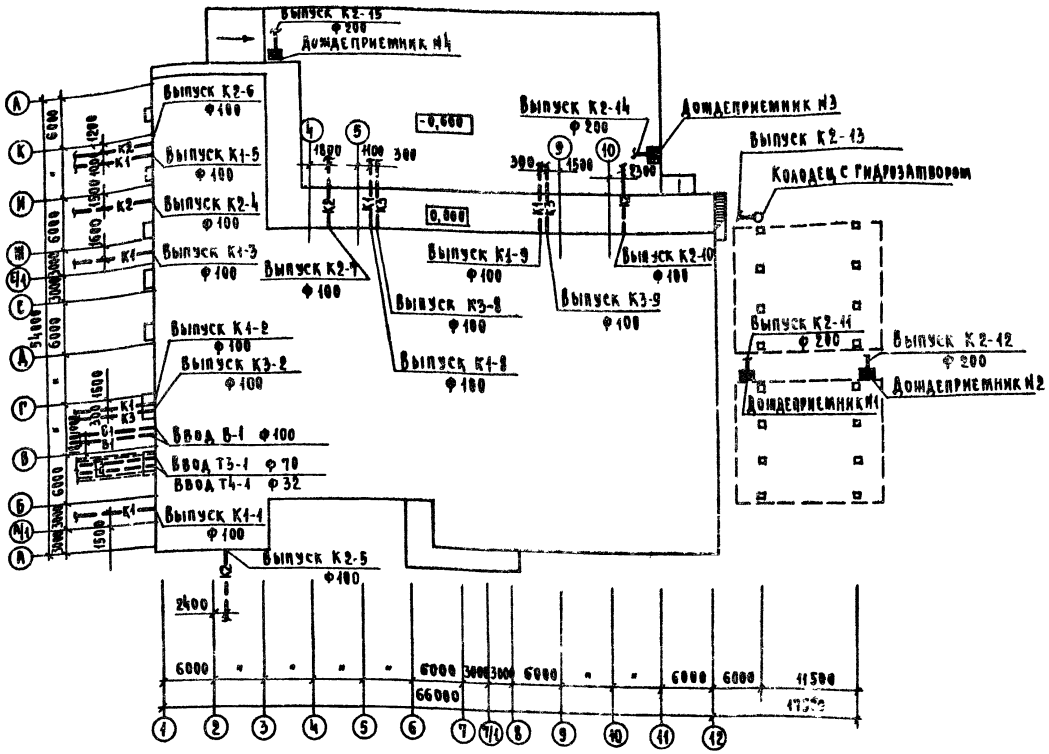

Продолжение таблицы 5 смотри лист 3

Экспликация помещений

Таблица 5

Пом.	Наименование
	Рынок (1 этаж)
1	Торговый зал рынка
2	Зал продажи картофеля и корнеплодов
3	Кладовая
4	Тамбур главного входа
5	Бюро торговых услуг
6	Боксы для торговли картофелем и корнеплодами 4 шт.
7	Тамбур боксов
8	Тамбур
9	Тамбур
10	Тамбур
11	Комната милиции
12	Моечная и сортировочная овощей и фруктов
13	Моечная бидонов
14	Контора приемщика
15	Охлаждаемая камера отходов
16	Тамбур охлаждаемой камеры
17	Место установки холодильного агрегата
18	Машинное отделение охлаждаемых камер
19	Охлаждаемая камера молочных продуктов
20	Охлаждаемая камера овощей, фруктов
21	Тамбур охлаждаемых камер
22	Охлаждаемая камера мяса
23	Тамбур охлаждаемой камеры
24	Уборная санитарно-контрольной службы
25	Смотровой зал молока
26	Тамбур смотровой
27	Лаборатория

Согласовано: ГАП Рабинович, ГИП Калганов

Инв. № подл. | Подпись и дата | Взам. инв. №

Привязан

Инв. №

Рук. м. НГ	Колчин	
Гл. инж. м.	Линецкий	
ГИП ВК	Зайцева	
Разраб.	Покровская	
Пров.	Зайцева	
Н. контр.	Гохман	

272-14-17-ВК

Рынок торговой площадью 600 кв.м

Общие данные (продолжение)

Стадия	Лист	Листов
Р	2	

ЦНИИЭП торгово-бытовых зданий и туристских комплексов г. Москва

Экспликация помещений

Продолжение таблица 5

Пом.	Наименование
28	Кабинет врача
29	Лаборатория
30	Смотровой зал мяса
31	Тамбур смотрового зала
32	Охлаждаемая камера конфиската
33	Тамбур
34	Кладовая химикатов
35	Место установки холодильного агрегата
36	Пожарно-сторожевой пост
37	Уборная
38	Помещение для хранения тары
39	Место стоянки тележек
40	Камера хранения личных вещей продавцов
41	Кассы
42	Женский гардероб персонала
43	Душевая кабина, уборная
44	Мужской гардероб персонала
45	Душевая кабина, уборная
46	Женский гардероб персонала
47	Душевая кабина, уборная
48	Мужской гардероб продавцов
49	Душевая кабина, уборная
50	Моечная инвентаря
51	Комната личной гигиены
52	Помещение для хранения торгового оборудования и инвентаря
53	Моечная инвентаря
54	Помещение для хранения уборочного инвентаря и оборудования
55	Женская уборная
56	Мужская уборная
57	Помещение для хранения тары
58	Моечная и разрубочная мяса
59	Дефростер
60	Низкотемпературная камера
61	Тамбур камеры
62	Кладовая белья и спецодежды

Продолжение

Пом.	Наименование
63	Место установки холодильного агрегата
64	Коридор
65	Тамбур
66	Тамбур
67	Разгрузочная платформа
68	Площадка для сезонной торговли
	Рынок (2 этаж)
69	Градирня
70	Венткамера
71	Радиоузел
72	Кабинет директора
73	Контора
74	Комната персонала и красный уголок
75	Уборная
76	Комната матери и ребенка
77	Коридор
78	Венткамера тепловой завесы
	Магазин „Овощи-фрукты"
	(1 этаж)
79	Торговый зал магазина
80	Тамбур главного входа
81	Кладовая овощей и фруктов
82	Охлаждаемая камера овощей, фруктов
83	Машинное отделение охлаждаемых камер
84	Помещение для хранения упаковочных материалов и инвентаря
85	Машинное отделение лифтов
86	Тамбур
87	Коридор
88	Электрощитовая
89	Тамбур
90	Коридор
91	Помещение для хранения тары
92	Мусорокамера

Начало таблицы 5 смотри лист 2

Продолжение

Пом.	Наименование
93	Тамбур
94	Приемочная
95	Тамбур
96	Пункт приема стеклопосуды
	Магазин (2 этаж)
97	Комната персонала
98	Гардероб верхней одежды
99	Коридор
100	Мужской гардероб
101	Душевая кабина
102	Женский гардероб
103	Душевая кабина
104	Бельевая
105	Женская уборная
106	Мужская уборная
107	Венткамера
108	Кабинет директора и контора
109	Кладовая хозинвентаря
110	Помещение для хранения уборочного инвентаря и оборудования
111	Коридор
112	Коридор
	Кафе (1 этаж)
113	Вестибюль
114	Гардероб
115	Тамбур
116	Женская уборная
117	Мужская уборная
118	Тамбур
119	Загрузочная
120	Кладовая и моечная тары
	Кафе (2 этаж)
121	Зал кафе на 50 мест
122	Горячий цех
123	Холодный цех
124	Вестибюль кафе

Продолжение

Пом.	Наименование
125	Моечная кухонной посуды
126	Моечная столовой посуды
127	Кладовая сухих продуктов
128	Разгрузочная площадка
129	Охлаждаемая камера
130	Установка холодильного агрегата
131	Бельевая
132	Кабинет директора, контора
133	Гардероб персонала
134	Душевая кабина
135	Уборная
136	Коридор
	Гостиница (2 этаж)
137	Склад мебели, инвентаря
138	Коридор
	Гостиница (3 этаж)
139	Вестибюль
140	Администратор
141	Гардероб
142	Камера хранения
143	Венткамера
144	Трехместные номера 7 шт. х 18.44
145	Двухместные номера 2 шт. х 18.50
146	Зал буфета на 25 мест
147	Моечная столовой посуды
148	Подсобное помещение
149	Разгрузочная буфета
150	Центральная бельевая
151	Кладовая грязного белья
152	Коридор

Продолжение

Пом.	Наименование
153	Бухгалтерия и касса
154	Кабинет директора
155	Постирочная
156	Женская уборная
157	Мужская уборная
158	Душевые кабины 2 шт.
159	Душевая и уборная персонала
160	Коридор
161	Комната общественных организаций
162	Комната чистки и глажения одежды
163	Комната дежурного персонала
164	Коридор
165	Тамбур выхода на крышу
	Общественные уборные
	(1 этаж)
166	Мужская уборная
167	Тамбур
168	Женская уборная
169	Тамбур
170	Служебное помещение
	Технические помещения
	(1 этаж)
171	Водомерный узел
172	Тепловой пункт
173	Венткамера
174	Зарядная
175	Кислотная
176	Электрощитовая
177	Коридор
178	Тамбур

Согласовано

Инв. № подл. | Подпись и дата | Взам. инв. №

Привязан

Инв. №

Рук.т.	Колчин	
Гл.инж.пр.	Линецкий	
ГИП ВК	Зайцева	
Разраб.	Покровская	
Провер.	Зайцева	
Н.контр.	Гохман	

272-14-17-ВК

Рынок торговой площадью 600кв.м

Общие данные (продолжение)

Стадия	Лист	Листов
Р	3	

ЦНИИЭП торговых зданий и туристских комплексов г. Москва

Спецификация систем

Таблица 5

Марка поз.	Обозначение	Наименование	Кол. Рынок	Кол. Сезон. торг.	Масса ед. кг.	Примеч.
		Водопровод хозяйственно-				
		питьевой и противопо-				
		жарный				
	Серия 4.904-8	Типовой водомерный узел				
		со счетчиком воды ВВ-50				
		схема №6	1	—		
	ГОСТ 18161-72	Вентиль муфтовый запорный				
		с муфтой и цапкой 15кч11р				
		со шлангом длиной 20м				
		и диаметром спрыска 16мм Ф50	17	—		
	ГОСТ 9086-74	То же 15Б3К Ф15	58			
	То же	То же Ф20	20	—		
	"	" Ф25	14	3		
	ГОСТ 18161-72	То же 15кч18к Ф32	5	1		
	То же	То же Ф40	1	—		
	"	" Ф50	2	—		
	"	Кран поливочный Ф25	6	2		
		Трубопровод из водогазо-				
		проводных оцинкованных				
		труб ГОСТ 3262-75 Ф15х2.5	340	15		
		Ф20х2.5	165			
		Ф25х2.8	125	20 / 15		
		Ф32х2.8	40	35 / 35		
		Ф40х3.0	5			
		Ф50х3.0	160 / 80			
		Ф70х3.2				
		Ф100х4.0	140 / 140			
		Задвижка чугунная параллельная				
		фланцевая 30ч6вр Ф80	4			
		Горячее водоснабжение				
	ГОСТ 9086-74	Вентиль запорный				
		муфтовый 15б1к Ф15	34			
	То же	То же Ф20	21			
	"	" Ф25	10			
	ГОСТ 18161-72	То же 15кч18п Ф32	3			
	"	" Ф70	1			
	ГОСТ 19802-74	Смеситель для душа со				
		стационарной душевой				
		сеткой Ф15	12			
	ГОСТ 19872-74	Смеситель для моек Ф15	26			
		Полотенцесушитель из во-				
		догазопроводных труб ПС1-4-Ф32	2			

/продолжение/ Таблица 5

Марка поз.	Обозначение	Наименование	Кол. Рынок	Кол. Сезон. торг.	Масса ед. кг	Прим
		Кран поливочный Ф20	7			
		Трубопровод из водогазо-				
		проводных оцинкованных				
		труб ГОСТ 3262-75 Ф15х2.5	320			
		Ф20х2.5	190			
		Ф25х2.8	155			
		Ф32х2.8	60			
		Ф40х3.0	20			
		Ф50х3.0	65 / 65			
		Ф70х3.2	55 / 55			
	см. таблица 6 лист 14	Оборотное водоснабжение				
		канализация дождевая,				
		Трубопровод из канализаци-				
		онных труб ГОСТ 6942.3-69 Ф100	5			
		Трубопровод из асбестоцемент-				
		ных труб ВТ-6 ГОСТ 539-73 Ф100	200 / 130			
		Воронка водосточная ВР-9Ф100	11			
		Ревизия РК-100 ГОСТ 6942.30-69	10			
		Муфта ГОСТ 8954-75 Ф80	10			
		Пробка ГОСТ 8963-75 Ф80	10			
		Тройник ТК-45° 100х100				
		ГОСТ 6942.22-69 шт.	16			
		Отвод 0-135° 100 ГОСТ				
		6942.12-69 шт.	54			
		Колено К-100 ГОСТ 6942.8-69	3			
		Компенсационный раструб				
		ГОСТ 6942.15-69 Ф100	9			
	Типовой проект 902-9-1	Дождеприемные колодцы				
	Выпуск VI	из сборных ж/б элементов				
		ДК-9 Ф1000	2	2		

В спецификации водоснабжения количество труб дано дробью: в числителе - общее количество труб, в знаменателе - количество труб в изоляции, и не учтен ввод водопровода.
В спецификации канализации количество труб дано дробью в числителе - общее количество труб, в знаменателе - количество труб, проходящих в земле, и не учтены выпуски канализации.

Продолжение таблицы 5 смотри лист 5.

Согласовано.

Инв. № подл. | Подп. и дата | Взам. инв. №

272-14-17-ВК

Привязан

Инв. №

Рук. м.	Колчин	
Гл. инж. м.	Линецкий	
Рип ВК	Зайцева	
Разраб.	Покровская	
Провер.	Зайцева	
Н. контр.	Гохман	

Рынок торговой площадью 600 кв.м.

Общие данные (продолжение)

Стадия	Лист	Листов
Р	4	

ЦНИИЭП торгово-бытовых зданий и туристских комплексов г. Москва

Типовой проект 272-14-17 Альбом III

Спецификация систем

продолжение — Таблица 5

Марка поз.	Обозначение	Наименование	Кол. рынок	Кол. сезон торг.	Масса ед. кг	Прим.
		Канализация бытовая				
	ГОСТ 22847-77	Унитаз „Компакт" керамичес				
		кий с сиденьем, с косым				
		выпуском, компл.	9			
	то же	То же с прямым выпуск., комп	23			
	ГОСТ 14380-69	Умывальник 550×420 тип				
		с выпуском ВСУ, сифоном				
		СФБВ, со смесителем				
		см-ум-нкс, компл.	36			
	ГОСТ 755-72	Писсуар керамический				
		настенный с сифоном-ре				
		визией и смывным				
		краном компл.	2			
	ТУ 21-28-1-70	Гигиенический душ „Бидэ"				
		с бутылочным сифоном				
		и смесительной арма-				
		турой компл.	1			
		Раковина ст. эмалирован-				
	ГОСТ 8631-75	ная с цельноотлитой спин-				
		кой с двухоборотным сифоном-				
		ревизией со смесителем	2			
		верхним изливом, компл.				
	ГОСТ 10161-73	Поддон душевой мелкий				
		чугунный эмалированный с				
		напольным выпуском, компл.	4			
	ГОСТ 1811-73	Трап чугунный эмалиро-				
		ванный ф 50	5			
	то же	То же ф 100	3			
		Трубопровод из канализа-				
		ционных труб ГОСТ 6942.3-69				
		ф50	100 20			
		То же ф 100	280 175			
		Ревизия РК-50 ГОСТ 6942.30-69	6			
		То же РК-100	13			
		Муфта ГОСТ 8954-75 ф40	9			
		То же ф80	34			
		Пробка ГОСТ 8963-75 ф40	9			
		То же ф80	34			
		Трубопровод из водогазопро				
		водных оцинкованных				
		труб ГОСТ 3262-75 ф40×3	10			

/продолжение/ — Таблица 5

Марка поз.	Обозначение	Наименование	Кол. рынок	Кол. сезон торг.	Масса ед. кг	Прим
		Канализация произ-				
		водственная				
	ГОСТ 8631-75	Раковина стальная эмали-				
		рованная 600×500 с				
		цельноотлитой спинкой,				
		с двухоборотным сифоном-				
		ревизией СФ40Д с настен-				
		ным смесителем и верх-				
		ним изливом, компл.	18			
	ГОСТ 7506-73	Мойка чугунная эмали-				
		рованная 800×600 без				
		спинки с двухоборотным				
		сифоном-ревизией СФ50Д				
		с настенным смесителем				
		верхним изливом, компл.	11			
	то же	То же без сифона-				
		ревизии с водоразборным				
		краном компл.	—	8		
	ГОСТ 1811-73	Трап чугунный эмалиро-				
		ванный ф 50	6			
	то же	То же ф 100	28			
	ГОСТ 6924-73	Сифон-ревизия двухобо-				
		ротный ф 50	25			
		Трубопровод из канализа-				
		ционных труб ГОСТ 6942.3-69 ф50	80 30	10 5		
		То же ф100	300 210	70 70		
		Ревизия РК-100. ГОСТ 6942.30-69	7	—		
	смотри лист	Воронка стальная свар-				
		ная ф 50	36	8		
		Муфта ГОСТ 8954-75 ф40	3	—		
		То же ф80	23	5		
		Пробка ГОСТ 8963-75 ф40	3	—		
		То же ф80	23	5		
		Ревизия РК-50 ГОСТ 8942.30-69	3	—		

В спецификации количество труб дано дробью: в числителе — общее количество труб, в знаменателе — количество труб, проходящих в земле.
В спецификации не учтены канализационные выпуски.

Согласовано

Инв. № подл. | Подп. и дата | Взам. инв. №

Привязан

Инв. №

272-14-17-ВК

Рук. м.	Колчин		
Гл. инж. м.	Клинецкий		
ГИП ВК	Зайцев		
Разраб.	Покровская		
Провер.	Зайцева		
Н. контр.	Гохман		

Рынок торговой площадью 600 кв.м

Общие данные. /окончание/

Стадия	Лист	Листов
Р	5	

ЦНИИЭП торгово-бытовых зданий и туристских комплексов г. Москва

Типовой проект 272-14-17 Альбом II

План 1 этажа

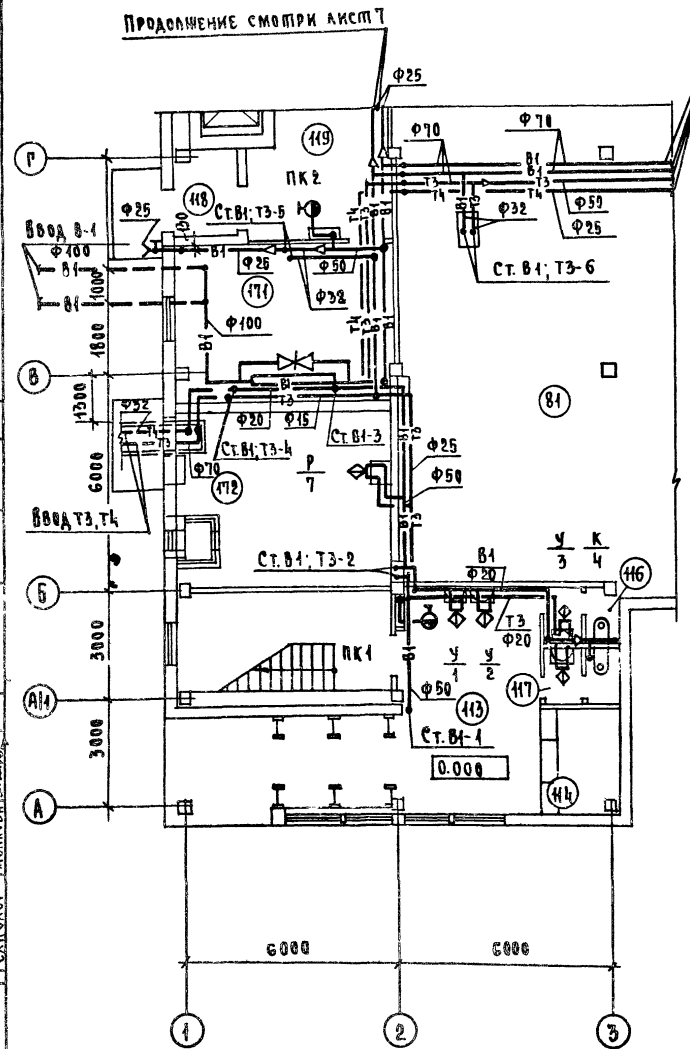

План 1 этажа

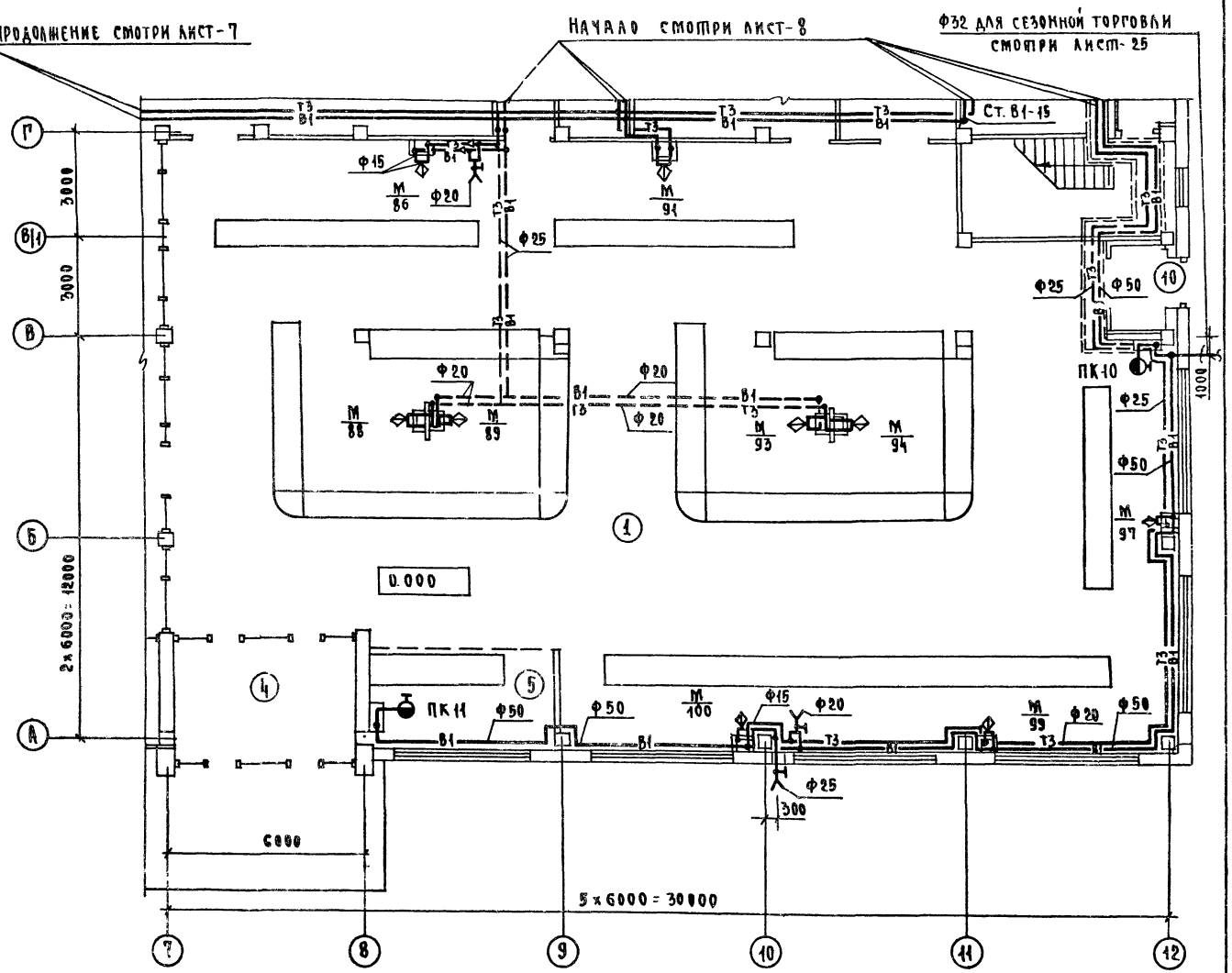

Экспликацию помещений смотри листы-2,3

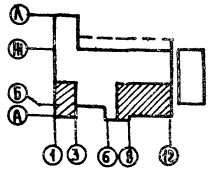

Привязан		Рук. м№	Колчин		272-14-17-ВК		
		Гл. инж. м	Линецкий		Рынок торговой площадью 600 кв.м.	Стадия	Лист	Листов
		Гип ВК	Зайцева			Р	6	
		Разраб.	Покровская		Водопровод. План 1 этажа в осях А-Г; 1-3	ЦНИИЭП		Торгово-бытовых зданий и туристских комплексов
		Провер.	Зайцева		План 1 этажа в осях А-Г; 7-12	г. Москва		
Инв. №		Н. контр.	Гохман					

17763-02

Типовой проект 272-14-17 Альбом II

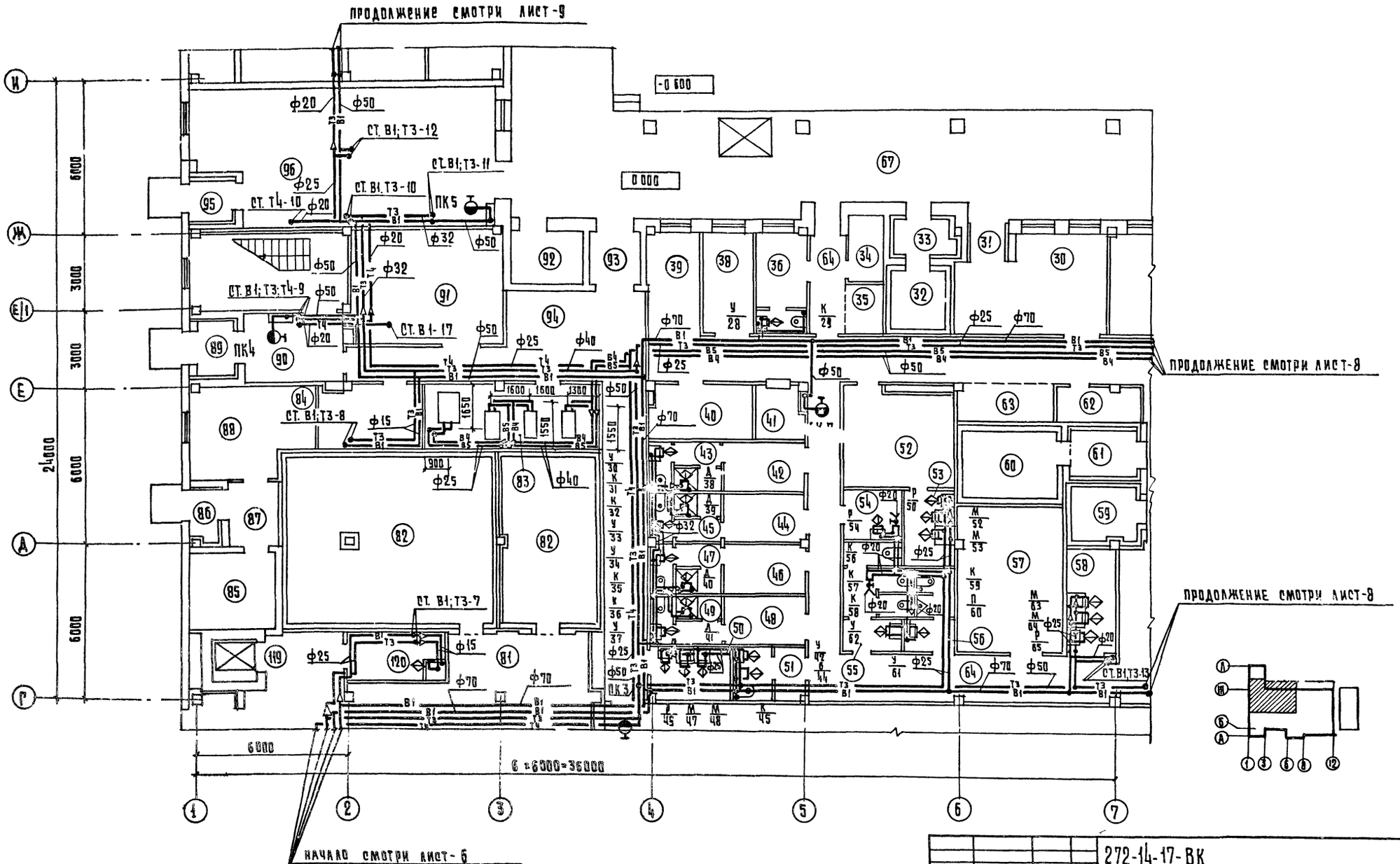

Экспликацию помещений смотри лист-3

				272-14-17-ВК			
ПРИВЯЗАН		РУК. М.	КОЛЧИН	РЫНОК ТОРГОВОЙ ПЛОЩАДЬЮ 600КВ.М	СТАДИЯ	ЛИСТ	ЛИСТОВ
		ГЛ. ИНЖ. М.	ЛИНЕЦКИЙ		Р	7	
		ГИП ВК.	ЗАЙЦЕВА				
		РАЗРАБОТ.	ПОКРОВСКАЯ	ВОДОПРОВОД. ПЛАН 1 ЭТАЖА В ОСЯХ Г-И, 1-7	ЦНИИЭП г. Москва		ТОРГОВО-БЫТОВЫХ ЗДАНИЙ И ТУРИСТСКИХ КОМПЛЕКСОВ
		ПРОВЕРИЛ	ЗАЙЦЕВА				
ИНВ. №		Н.КОНТР.	ГОХМАН				

КОПИРОВАЛ ГАВРИЛИНА

ФОРМАТ 22

СОГЛАСОВАНО: ГАП РАБИНОВИЧ; ГИП КАЛЕДИНА; ТЕХНОЛОГ. МЕЛКОВА; ХОЛ. УСТ. ЭЛ. ОБОРУД. СС; ГИП ОВ; МИРСКАЯ; ШИРШАКОВ; ПРОНШТЕЙН; ТОЛОБОЛИНА

ИНВ. № ПОДЛ. | ПОДП. И ДАТА | ВЗАМ. ИНВ. №

Типовой проект 272-14-17 Альбом II

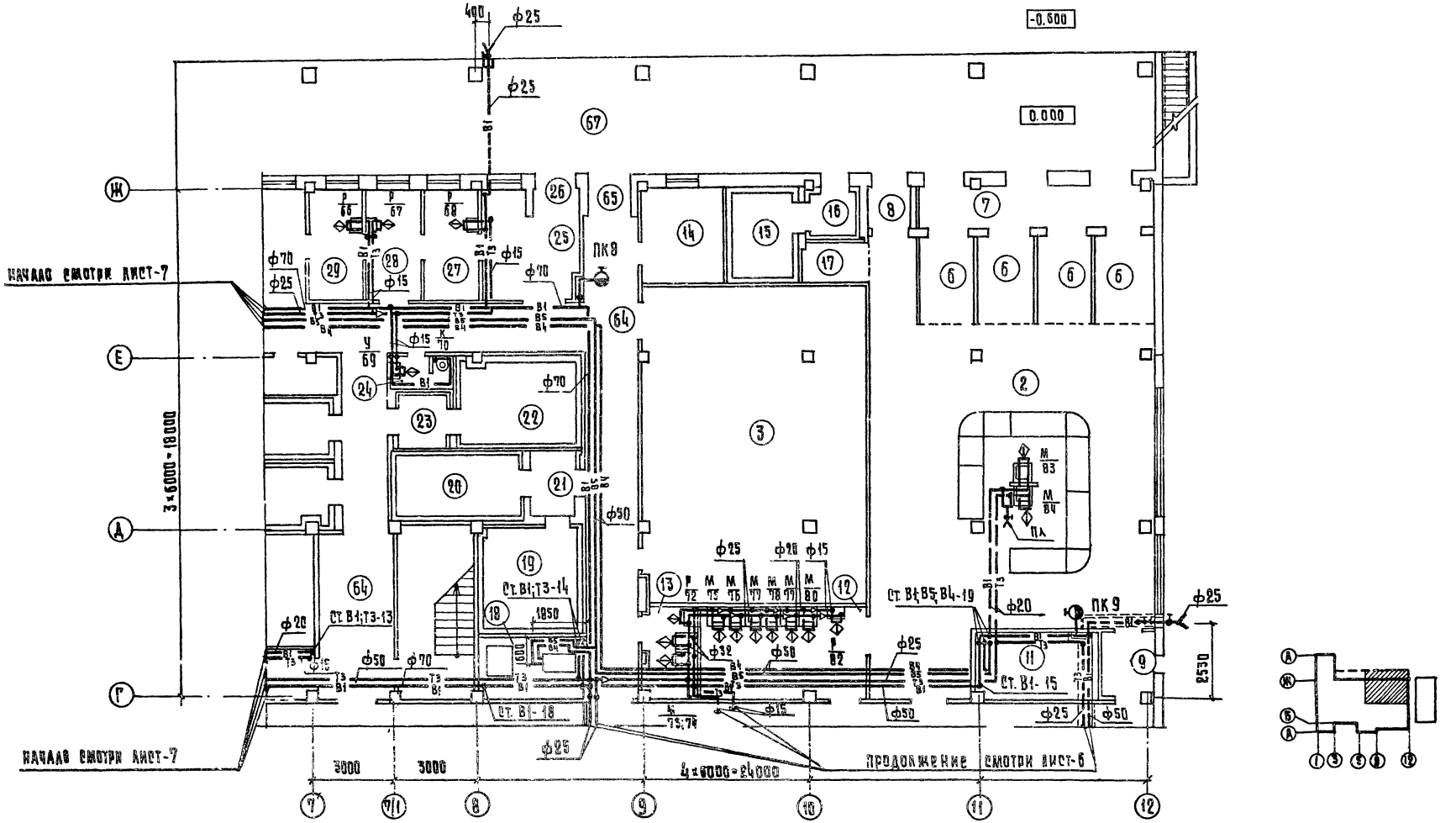

Экспликацию помещений смотри листы-2,3

				272-14-17-ВК.			
ПРИВЯЗАН		РУК. М.	Колчин	Рынок торговой площадью 600кв. м.	СТАДИЯ	ЛИСТ	ЛИСТОВ
		ГЛ. ИНЖ. М.	Линецкий		Р	8	
		СИП. ВК	Зайцева				
		РАЗРАБ.	Покровская	Водопровод План 1 этажа в осях Г-Ж; 7-12	ЦНИИЭП г. Москва		Торгово-торговых зданий и туристских комплексов
		ПРОВЕР.	Зайцева				
ИНВ. №		Н. КОНТР.	Сохман				

Копировал Гаврилина

Формат 22

СОГЛАСОВАНО:		Хол. уст.	Мирская		
ГАП	Рабинович	Эл. оборуд.	Ширшаков		
ГИП	Каледина	СС	Пронштейн		
Технолог.	Мелкова	ГИП ОВ	Полоболина		
ИНВ. № ПОДЛ.	ПОД. П. И ДАТА	ВЗАМ. ИНВ. №			

Типовой проект 272-14-17 Альбом II

План 1 этажа

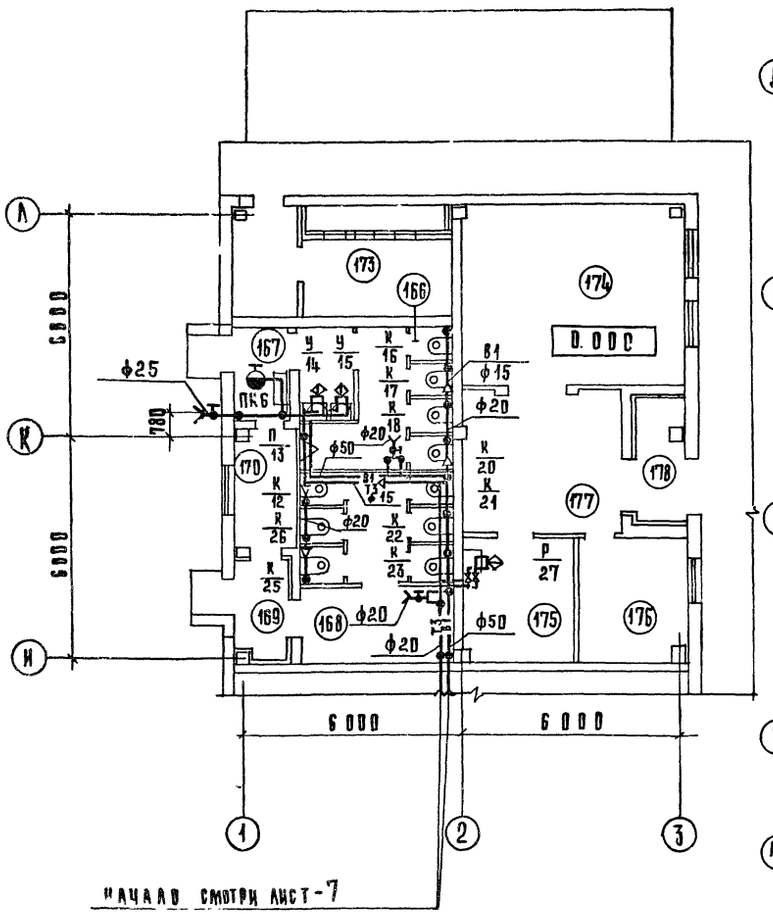

План 2 этажа

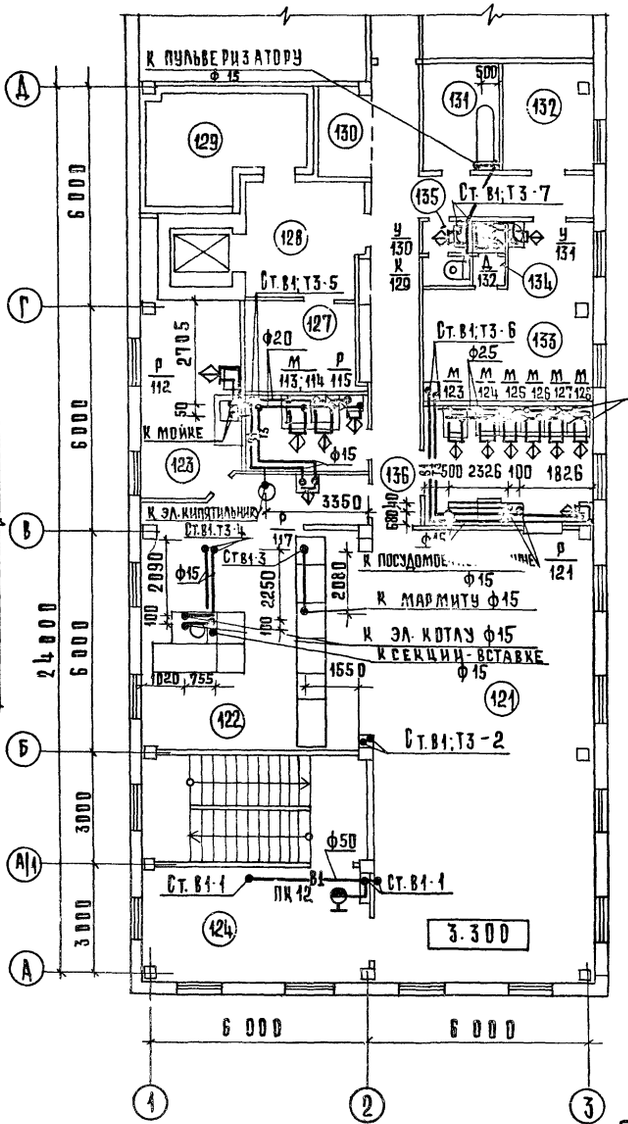

План 2 этажа

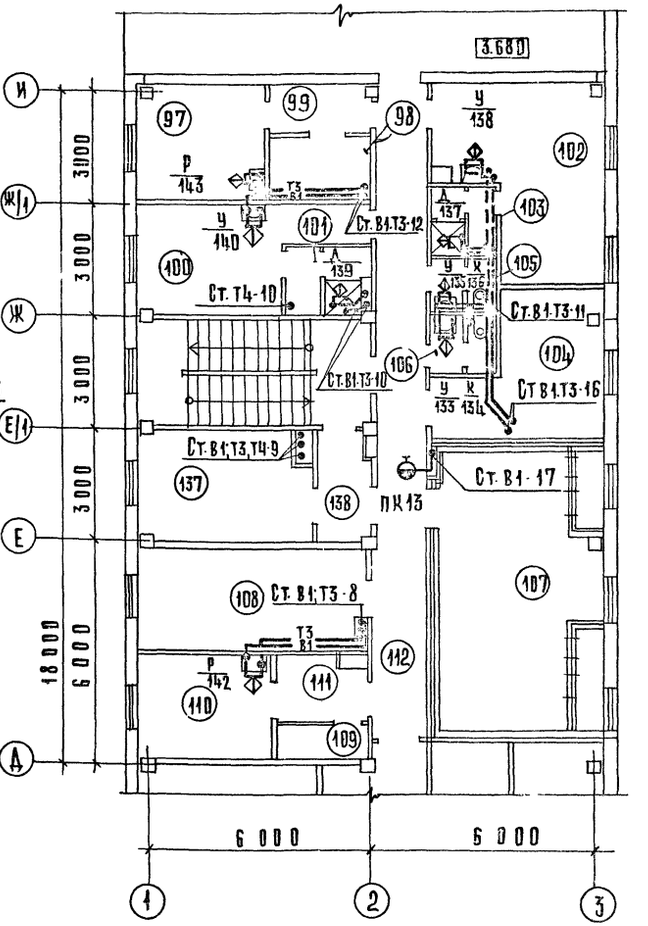

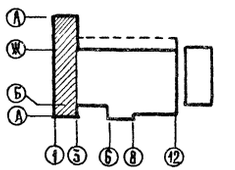

Экспликацию помещений смотри лист-3.

Рук. м.	Колчин		
Гл. инж. м.	Линецкий		
Гл. п. вк	Зайцева		
Разработал	Покровская		
Проверил	Зайцева		
Н. контр.	Рохман		

Привязан

Инв. №

272-14-17-ВК

Рынок торговой площадью 600 кв.м.

Водопровод. План 1 этажа в осях И-Л; 1-3. План 2 этажа.

Стадия	Лист	Листов
Р	9	

ЦНИИЭП г. Москва

Торгово-бытовых зданий и туристских комплексов

Согласовано: Рабинович, Каледина, Мелкова, Патрик, Шершаков, Пронштейн, Толоболина

Инв. № подл. | Подп. и дата | Взам. инв. №

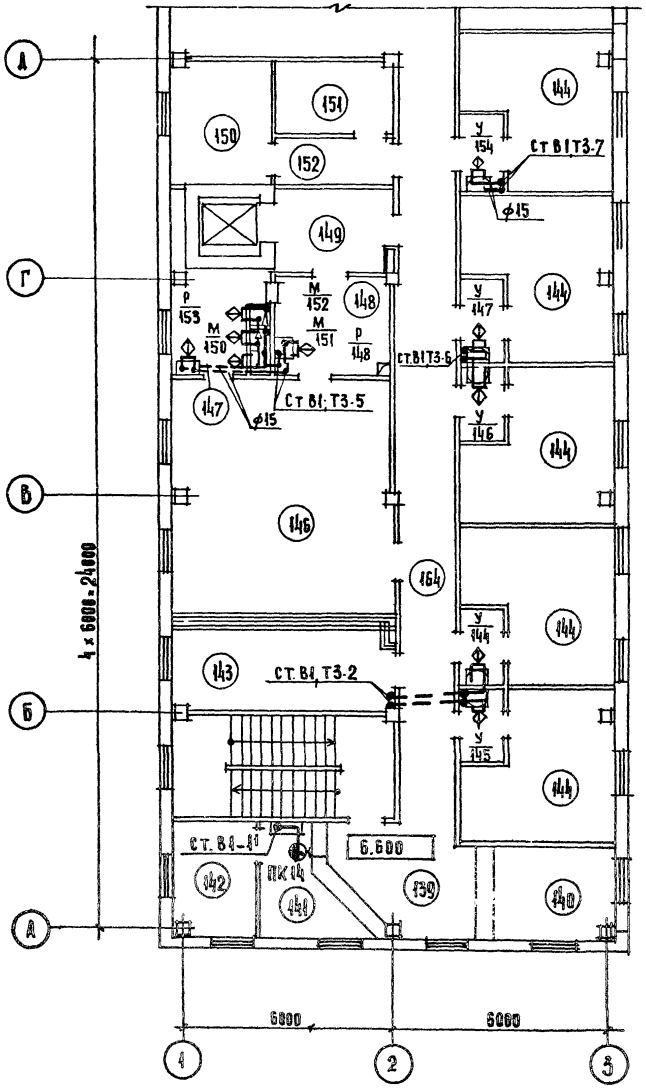

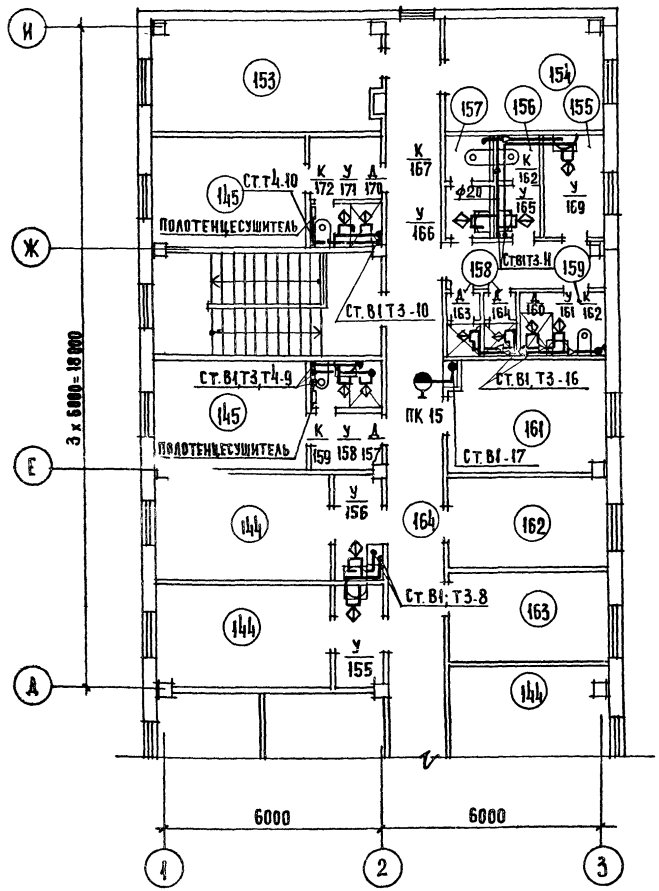

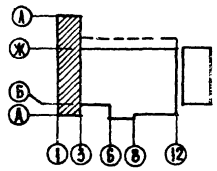

Экспликацию помещений смотри лист - 3

				272-14-17-ВК			
ПРИВЯЗАН		РУК. М.	КОЛЧИН	РЫНОК ТОРГОВОЙ ПЛОЩАДЬЮ 600 КВ.М	СТАДИЯ	ЛИСТ	ЛИСТОВ
		ГЛ.ИНЖ.М.	ЛИНЕЦКИЙ		Р	10	
		ГИП ВК	ЗАЙЦЕВА				
		РАЗРАБОТ	ПОКРОВСКАЯ	ВОДОПРОВОД ПЛАН 3 ЭТАЖА.	ЦНИИЭП г. МОСКВА		ТОРГОВО-БЫТОВЫХ ЗДАНИЙ И ТУРИСТСКИХ КОМПЛЕКСОВ
		ПРОВЕРИЛ	ЗАЙЦЕВА				
ИНВ. №		Н.КОНТР	ГОХМАН				

СОГЛАСОВАНО:

ГАП	РАБИНОВИЧ	ЭЛ. ОБОРУД	ШИРШАКОВ
ГИП	КАЛЕДИНА	СС	ПРОНШТЕЙН
ТЕХНОЛОГ	ПАТРИК	ГИП ОВ	ТОЛОБОЛИНА

ИНВ. № ПОДЛ. | ПОДП. И ДАТА | ВЗАМ. ИНВ. №

ТИПОВОЙ ПРОЕКТ 272-14-17 АЛЬБОМ II

Типовой проект 272-14-17 Альбом II

План 2 этажа

Установку градирен и насосов смотри лист-14

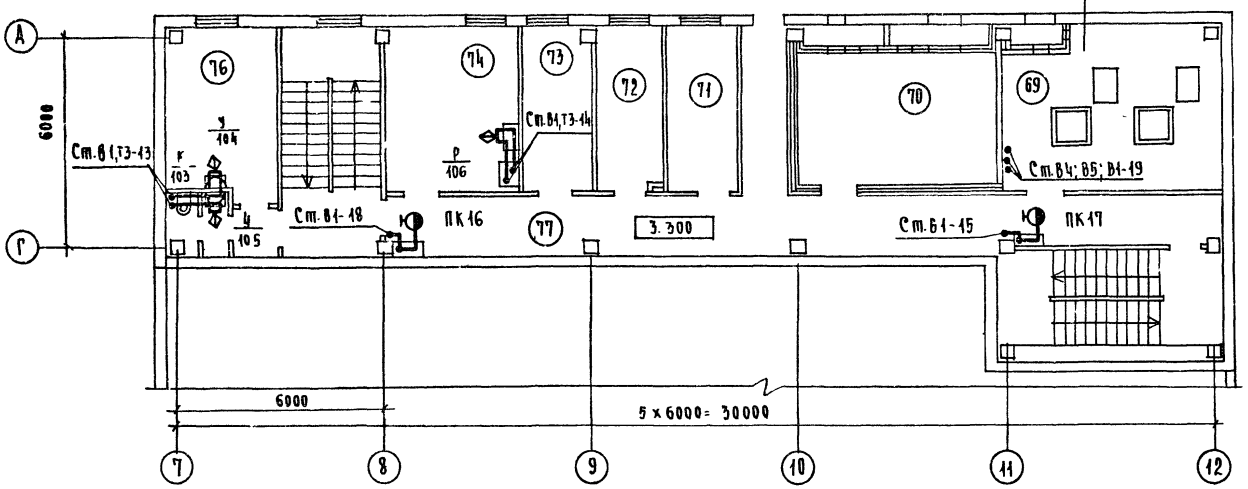

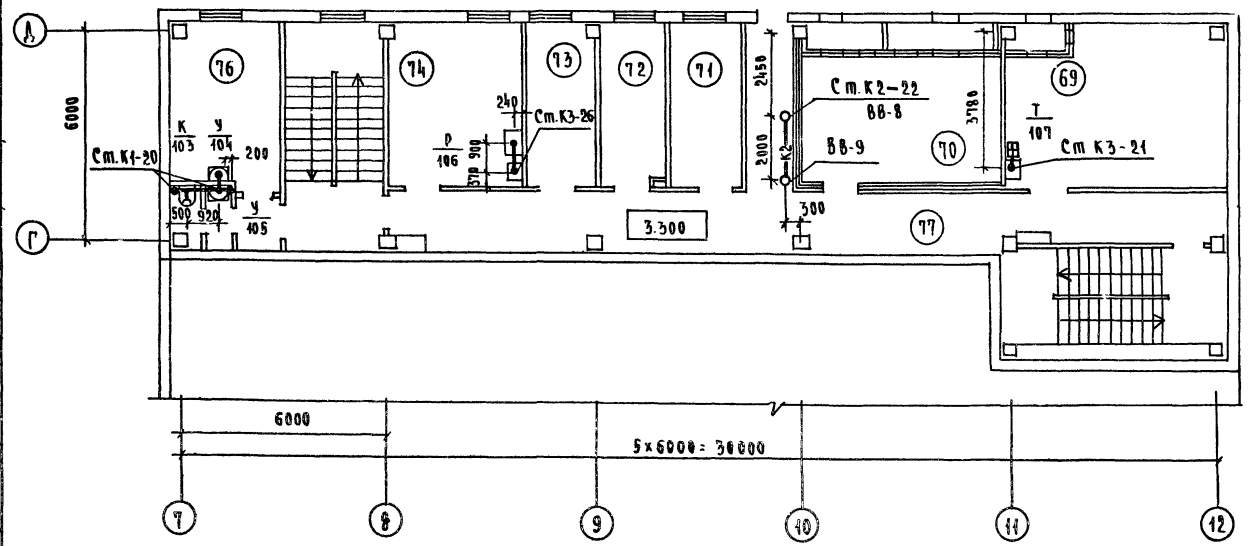

Экспликацию помещений смотри лист-3

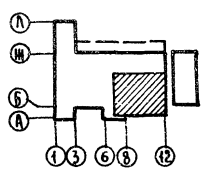

Воронка

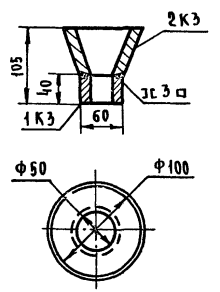

Спецификация системы К3

Таблица

Марка поз.	Обозначение	Наименование	Кол.	Масса ед.кг.	Прим.
1К3		Патрубок стальной			
		ГОСТ 3262-75 Ф50	1		
2К3		Воронка стальная			
		из Ст3 ГОСТ 19903-74			
		Ф 100×60	1		

1. Отклонения свободных размеров по 7 классу точности ОСТ 1010 ГОСТ 2689-74.
2. Сварку производить сплошным швом по периметру прилегания деталей.
3. Сварные швы зачистить
4. Места реза деталей без чертежа обработать ▽3

Согласовано

ГАП	Рабинович	
ГИП	Калеина	
Технолог	Мелкова	
Нач. ук.	Мирская	
Зав. отд.	Ширшаков	
С.С.	Прончтейн	
Гип. 08	Голубинка	

Инв.№ подл. | Подпись и дата | Взам. инв.№

Привязан

Инв.№

Рук. м.	Кочин	
Гл. инж. м.	Линецкий	
ГИП ВК	Зайцева	
Разраб.	Покровская	
Пров.	Зайцева	
Н. контр.	Гохман	

272-14-17-ВК

Рынок торговой площадью 600 кв.м

Водопровод. Канализация. План 2 этажа. Воронка.

Стадия	Лист	Листов
Р	11	

ЦНИИЭП торгово-бытовых зданий и туристских комплексов г. Москва

Типовой проект 272-14-17 Альбом II

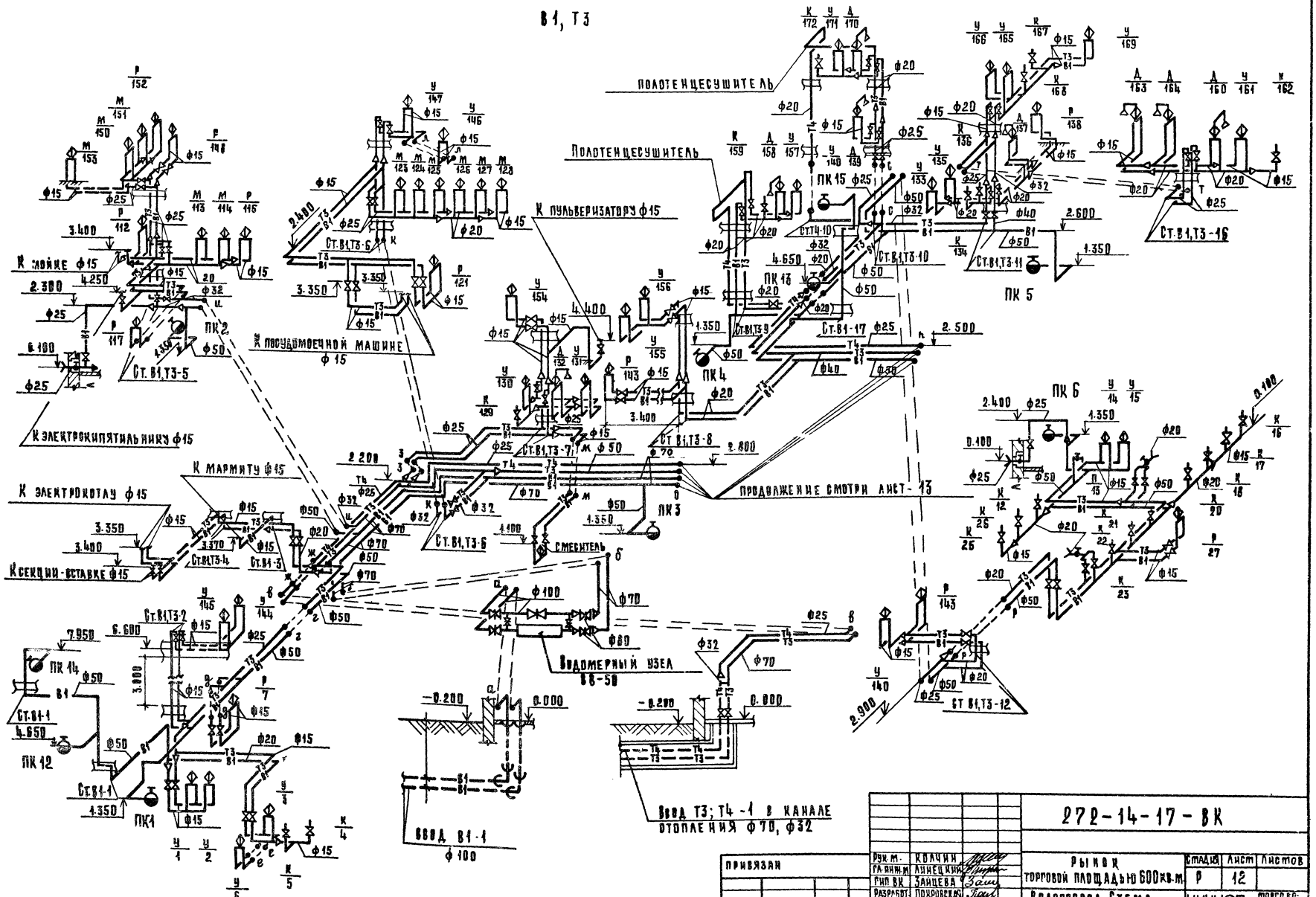

Типовой проект 272-14-17 Альбом II
Согласовано
Инв.№ подл. | Подп. и дата | Взам. инв.№

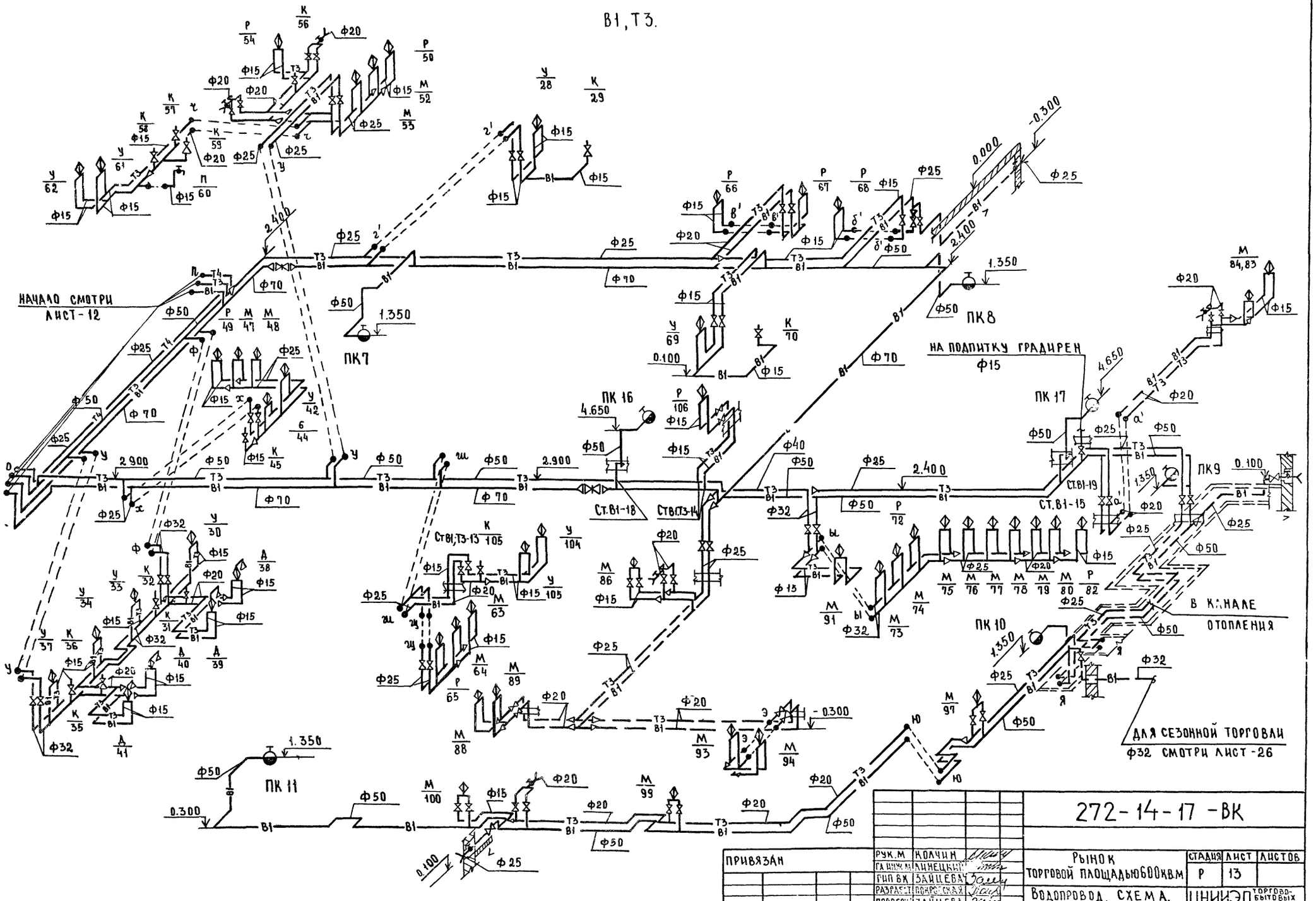

				272-14-17 -ВК	
Привязан		Рук.М	Колчин	Рынок торговой площадью 600 кв.м	Стадия: Р; Лист: 13; Листов:
Инв. №		ГИП ВК	Зайцева		
		Разработ.	Покровская	Водопровод. Схема. /Окончание/	ЦНИИЭП торгово-бытовых зданий и
		Провер.	Зайцева		
		Н.контр.	Гохман		г. Москва

Альбом III

Типовой проект 272-14-17

План в осях Г-Д, 11-12

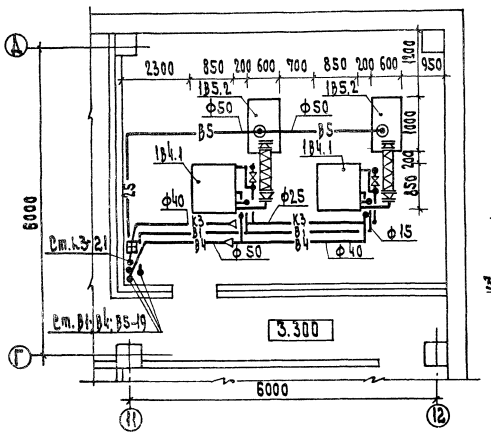

Схема обвязки насосов и градирен

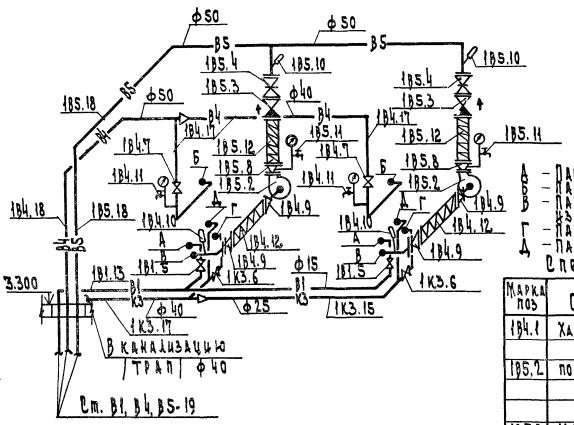

Градирня марки ГПВ-20М с привязкой патрубков.

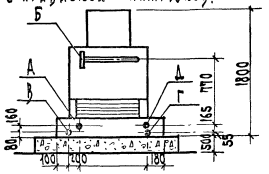

А – Патрубок Ф15 для подпитки градирен.
Б – Патрубок Ф40 для подвода охлаждаемой воды
В – Патрубок Ф40 для отвода охлажденной воды из бака градирни к насосу.
Г – Патрубок Ф25 для слива воды из градирни.
Д – Патрубок Ф25 для перелива воды из градирни.

Спецификация систем В4, В5.

Таблица 6

Марка поз	Обозначение	Наименование	Кол.	Масса ед., кг	Примечание
В4.1	Харьковский мех. завод	Градирня пленочная вентиляторная ГПВ-20	2		
В5.2	по „Армхимаш"	Насос центробежный 1,5К-6 с эл. двигателем АОЛ2-21-2 N=1,5 кВт n=2900 об/мин	2		
В5.3	Каталог ЦКБА	Клапан поворотный обратный фланцевый 19ч16р Ф50	2		
В5.4	Каталог ЦКБА	Задвижка параллельная фланцевая 31ч6нж Ф50	2		
В5.6; В5.9	То же	Вентиль муфтовый запорный			
В5.5		15Б3К Ф15	10		
В5.6	"	То же Ф25	4		
В4.7	"	То же Ф40	2		
В5.8	—	Переход стальной сварной Ф50×40	2		
В4.9	—	То же Ф50×40	4		
В5.10		Термометр в гильзе	4		
В5.11		Манометр с контрольным краном	4		
В5.12		Вибровставка Ф50	4		
В4.13		Трубопровод из водогазопроводных труб ГОСТ 3262-75 Ф15×2,5	20		м
В4.14		То же Ф20×2,5	35		м
В4.15; В5.15		" Ф25×2,8	20		м
В5.16		" Ф32×2,8	10		м
В4.17; В5.17		" Ф40×3,0	25		м
В4.18; В5.18		" Ф50×3,0	180		м

В4, В5.

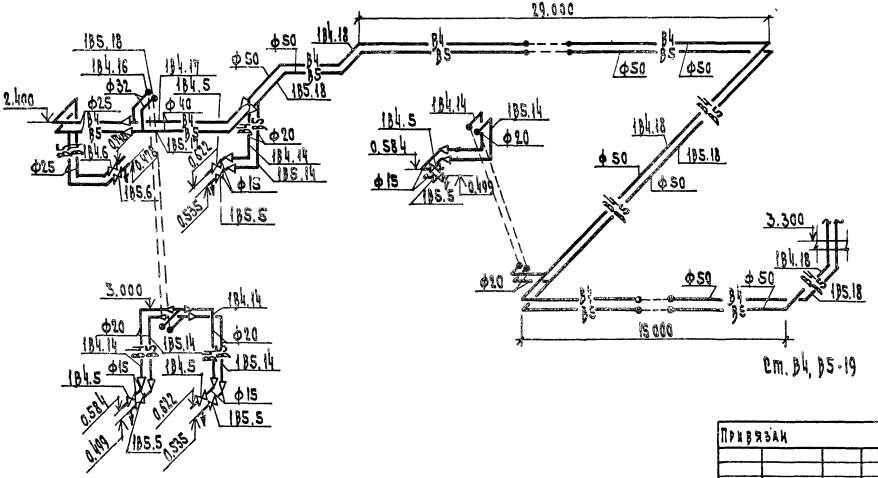

272-14-17-ВК

Рынок торговой площадью 600 кв.м

Оборотное водоснабжение.

Стадия	Лист	Листов
Р	14	

ЦНИИЭП г. Москва

Нижегородский филиал Курганского комплекса

Гл. инж. проекта Колчин
Гл. инж. мастерской Малецкий
Гл. спец. Сапцева
Разраб. Покровская
Провер. Сапцева
Н. контр. Сапцева

Привязан

Инв. №

Инв. № подл. | Подп. и дата | Взам. инв. №

Согласовано: Госстрой, Госкомитет, Госкомитет

Типовой проект 272-14-17 Альбом II

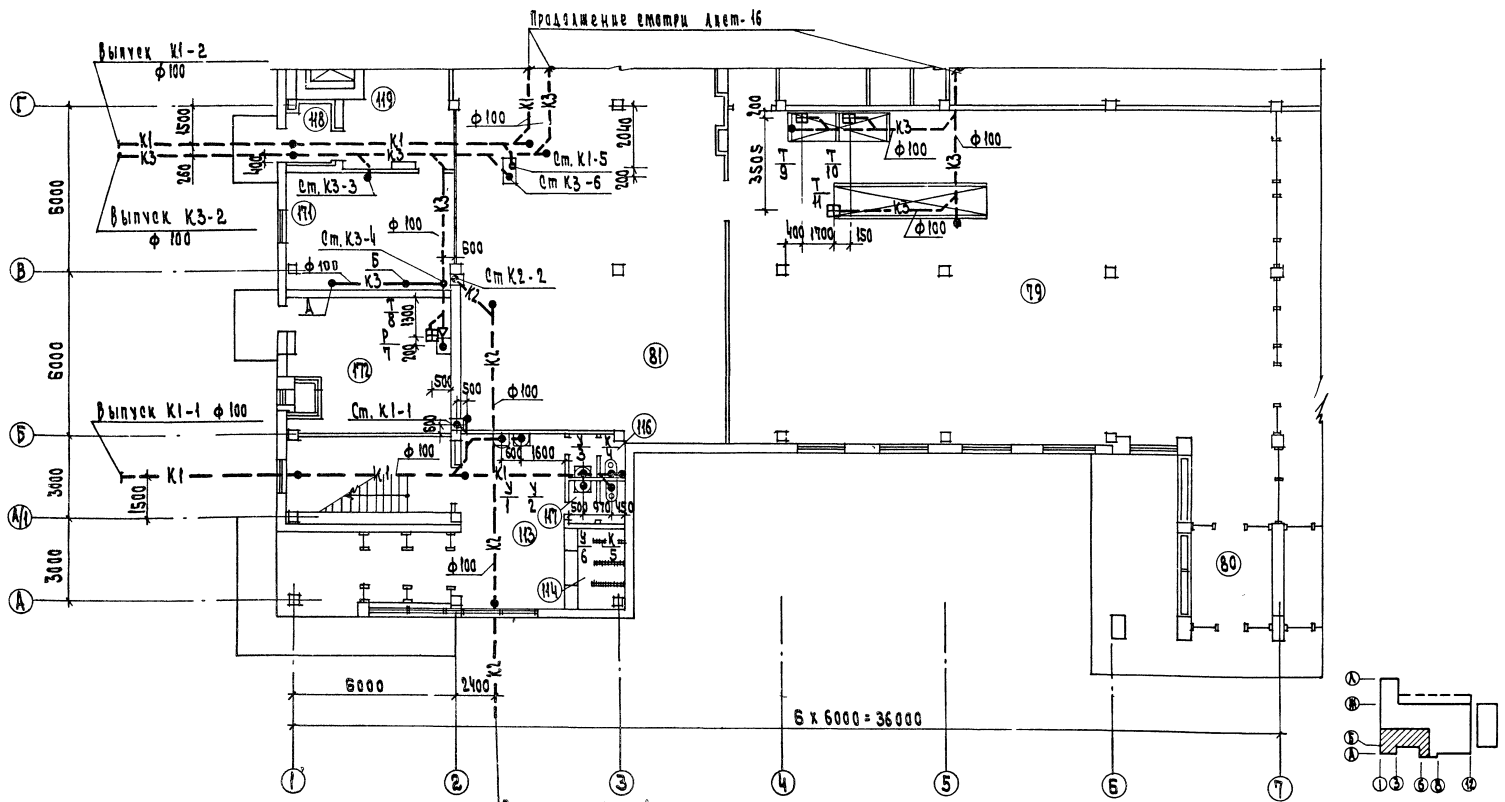

Экспликацию помещений смотри лист-3

Привязан	Рук. мас.	Колчин		272-14-17-ВК			
	Гл. инж. М	Линецкий		Рынок торговой площадью 600 кв.м	Стадия	Лист	Листов
	Гип ВК	Занцева			Р	15	
	Разраб.	Покровская		Канализация План 1 этажа в осях А-Г; 1-7.	ЦНИИЭП г. Москва		Торгово выпускных зданий и туристских комплексов
Инв. N	Провер.	Занцева					
	Н. контр	Гохман					

17763-02

Типовой проект 272-14-17 Альбом III

Согласовано

Инв. № подл. | Подп. и дата | Взам. инв. №

Выпуск К2-4 ф100

Выпуск К2-7 ф100

Выпуск К1-8 ф100

Выпуск К3-8 ф100

Выпуск К1-3 ф100

Ст. К2-13

Ст. К1-10

Ст. К1-12

Ст. К1-9

Ст. К1-8

Ст. К1-7

Ст. К2-15

Ст. К2-17

Ст. К3-18

Ст. К1-19

Ст. К1-20

-0.600

0.000

6000

3000

3000

6000

6000

24 000

6 × 6000 = 36 000

Продолжение смотри лист 15

Продолжение смотри лист 15

Экспликацию помещений смотри лист 3

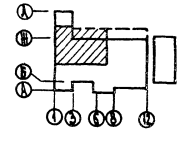

Привязан

Инв. №

272-14-17-ВК

Рынок торговой площадью 600 кв.м.

Канализация План 1 этажа в осях Г-Д, 1-7

Стадия	Лист	Листов
Р	16	

ЦНИИЭП торгово-бытовых зданий и торгового оборудования Госкомитета СССР по гражданскому строительству, архитектуре и делам строительных материалов г. Москва

Типовой проект 272-14-17 Альбом II

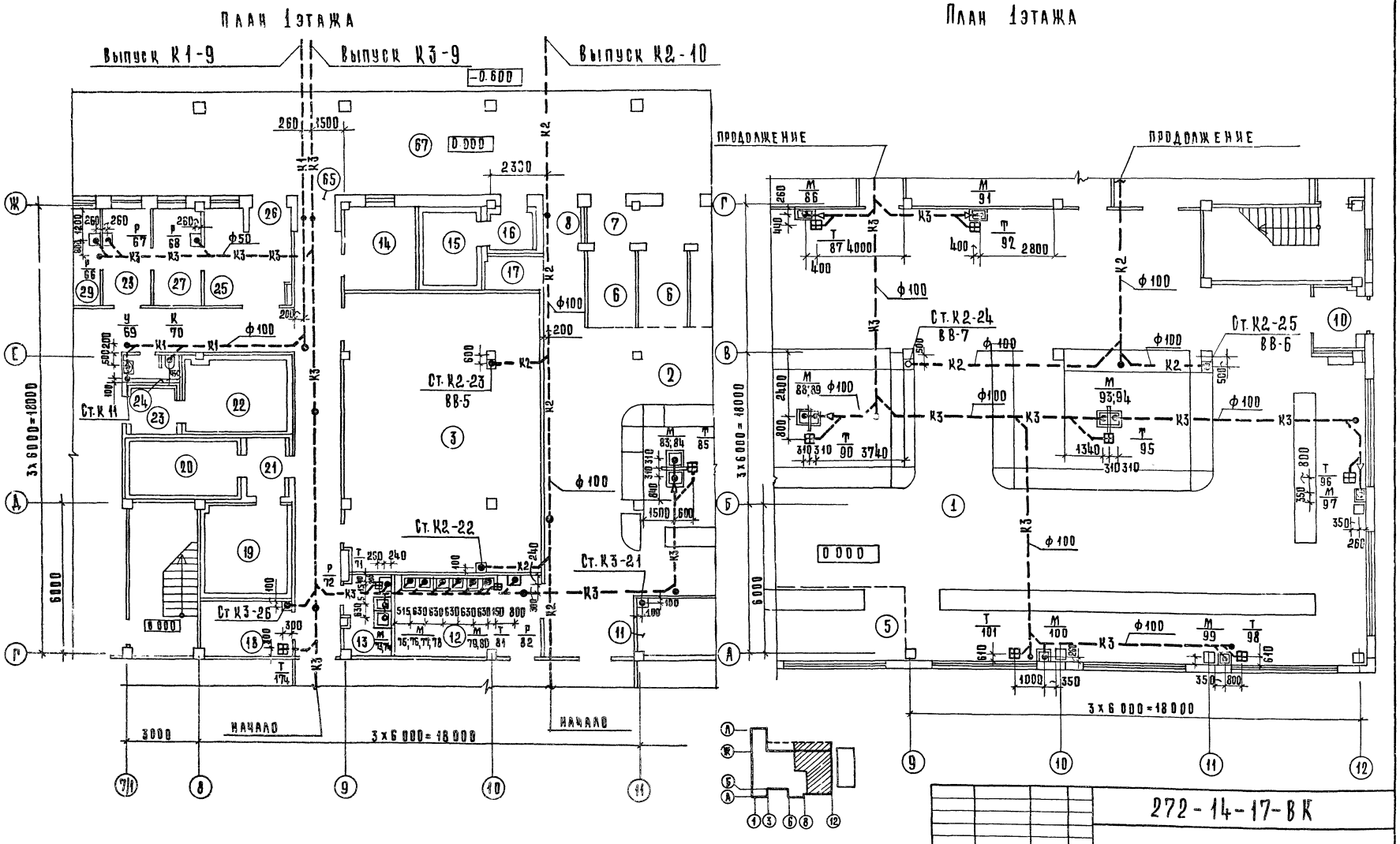

Экспликацию помещений смотри листы - 2; 3.

				272-14-17-ВК			
Привязан	Рук. м. №1	Колчин		Рынок торговой площадью 600 кв. м.	Стадия	Лист	Листов
	Гл. инж. м.	Линецкий			Р	17	
	Гип. ВК	Зайцева		Канализация. План 1 этажа в осях Г-Ж; 7/1-11. План 1 этажа в осях А-Г; 9-12.	ЦНИИЭП г. Москва		
	Разработ.	Покровская					
	Проверил	Зайцева					
Инв. №	Н. контр.	Рохман					

Торгово-бытовые здания и пункты

Типовой проект 272-14-17 Альбом II

План 1 этажа

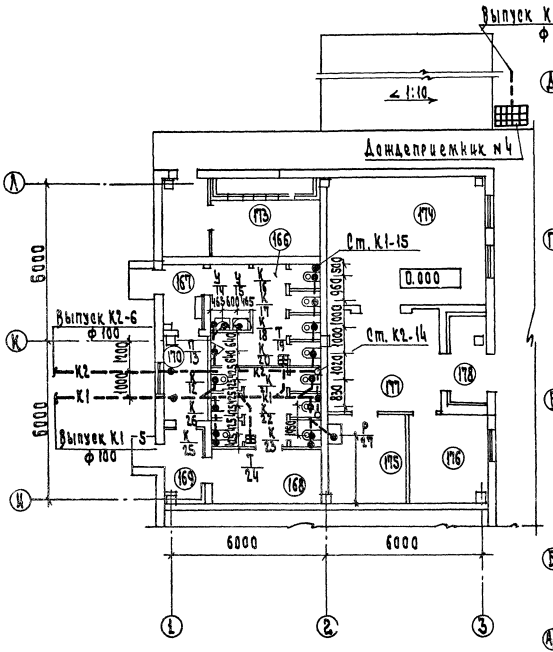

План 2 этажа

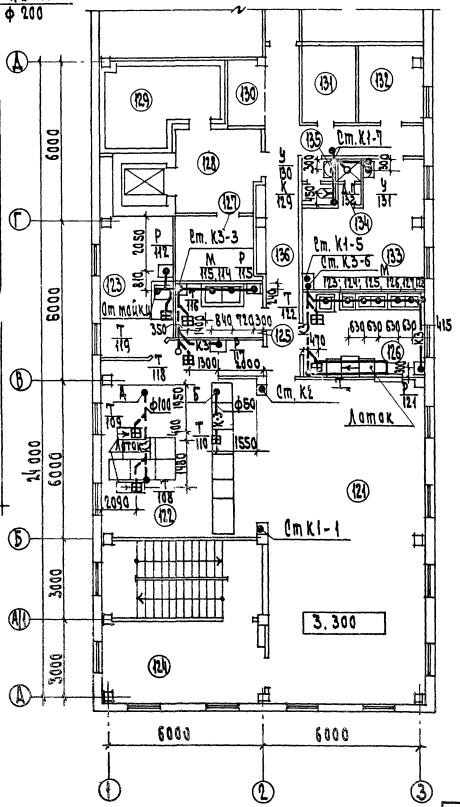

План 2 этажа

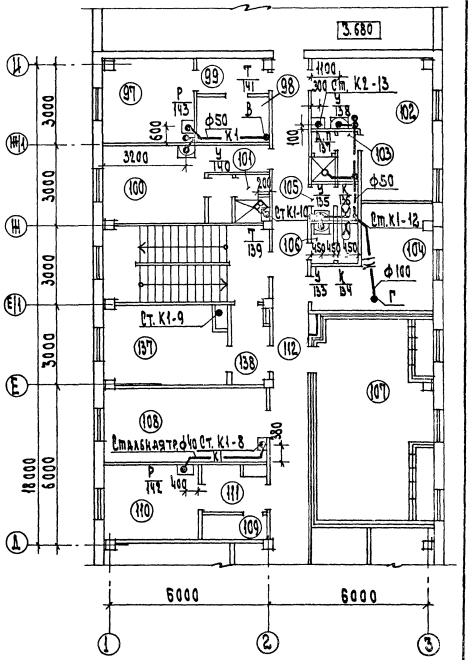

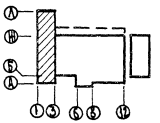

Экспликацию помещений смотри лист-3

Привязан	Рук. мас.	Колчин		272-14-17-ВК			
	Гл. инж. м.	Линецкий		Рынок торговой площадью 600 кв.м	Стадия	Лист	Листов
	ГИП АК	Зайцева			Р	18	
	Разработ.	Покровская		Канализация План 1 этажа в осях И-Л; 1-3 План 2 этажа	ЦНИИЭП г. Москва		Торгово-бытовых зданий и туристских комплексов
Инв. N	Проверил	Зайцева					
	Н. контр.	Гохман					

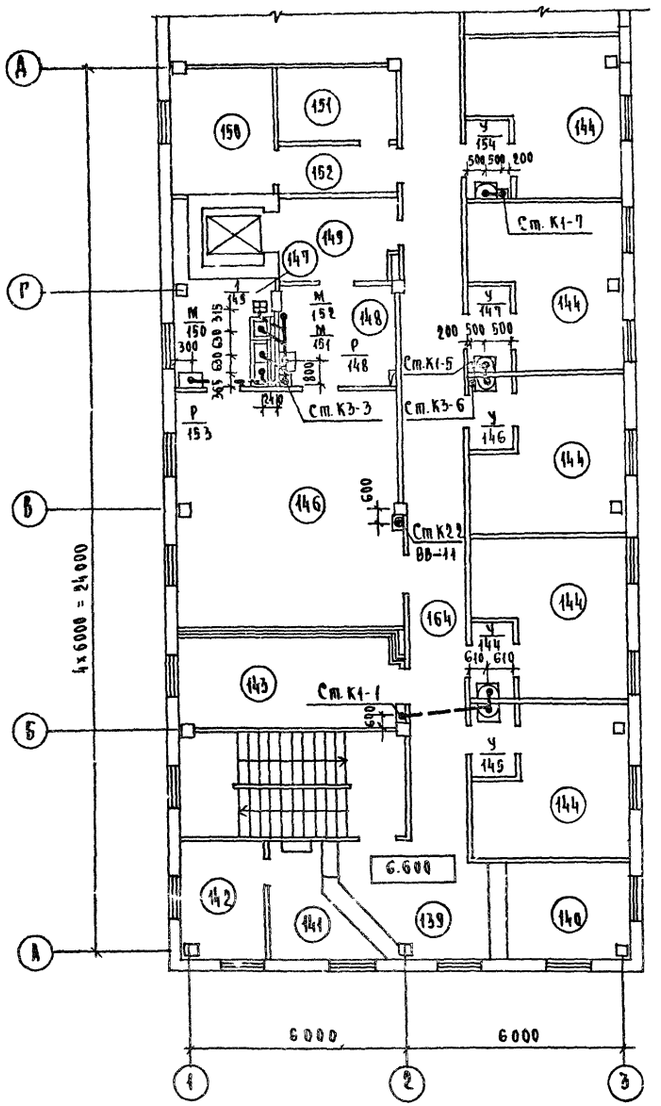

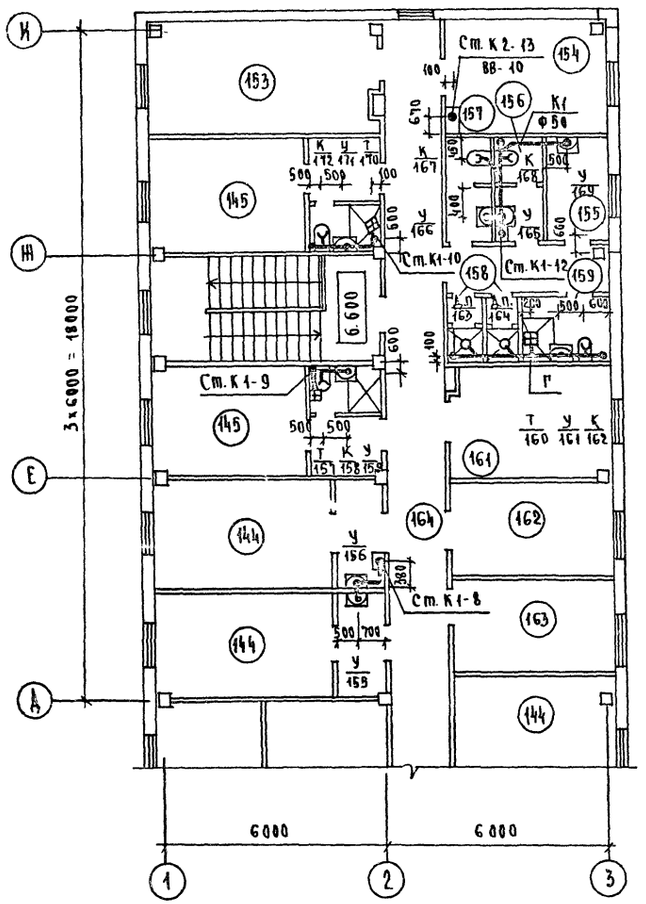

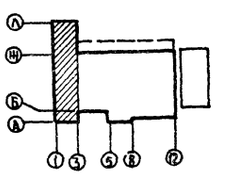

Экспликацию помещений смотри лист 3

				272-14-17-ВК		
Привязан	Рук. т.	Колчин		Рынок торговой площадью 600 кв.м.	Стадия	Лист	Листов
	Гл.инж.пр.	Аинецкий			Р	19	
	ГИП ВК	Зайцева		Канализация. План 3 этажа.	ЦНИИЭП торговых, бытовых зданий и туристских комплексов г. Москва		
	Разраб.	Покровская					
Инв. N	Проверил	Зайцева					
	Н.контр.	Гохман					

17763-02

Типовой проект 212-14-17 Альбом II

К1

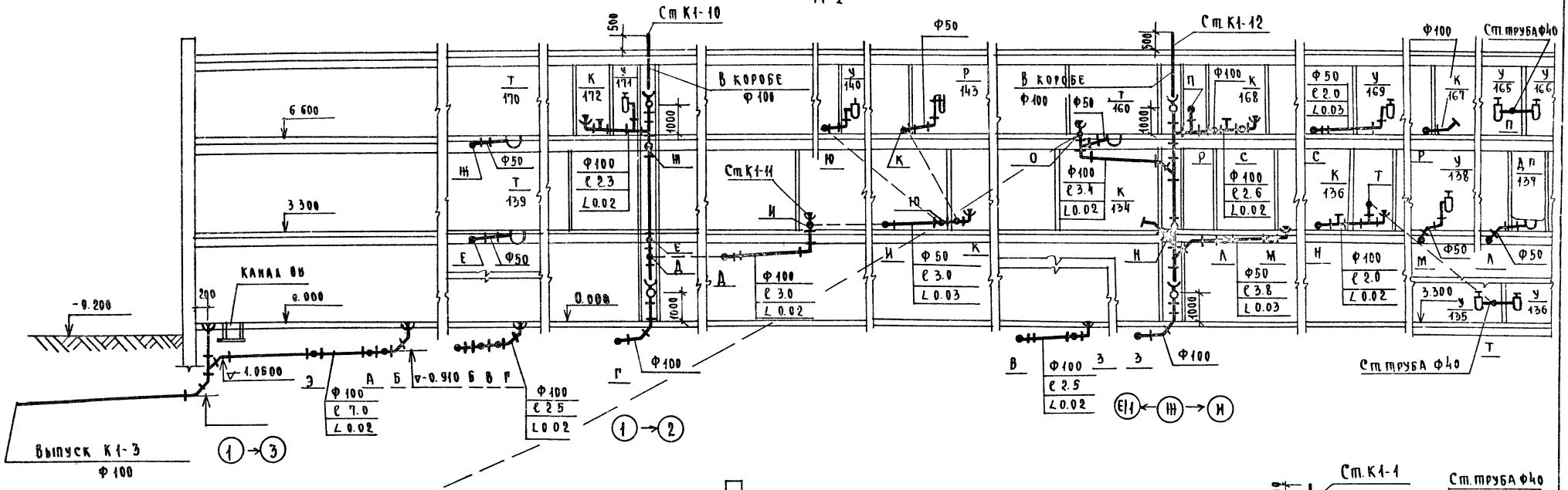

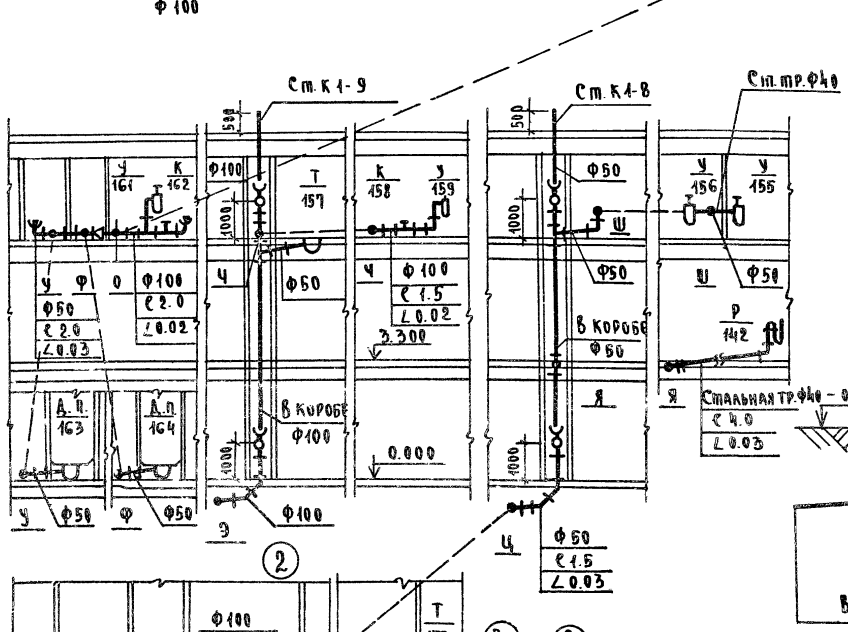

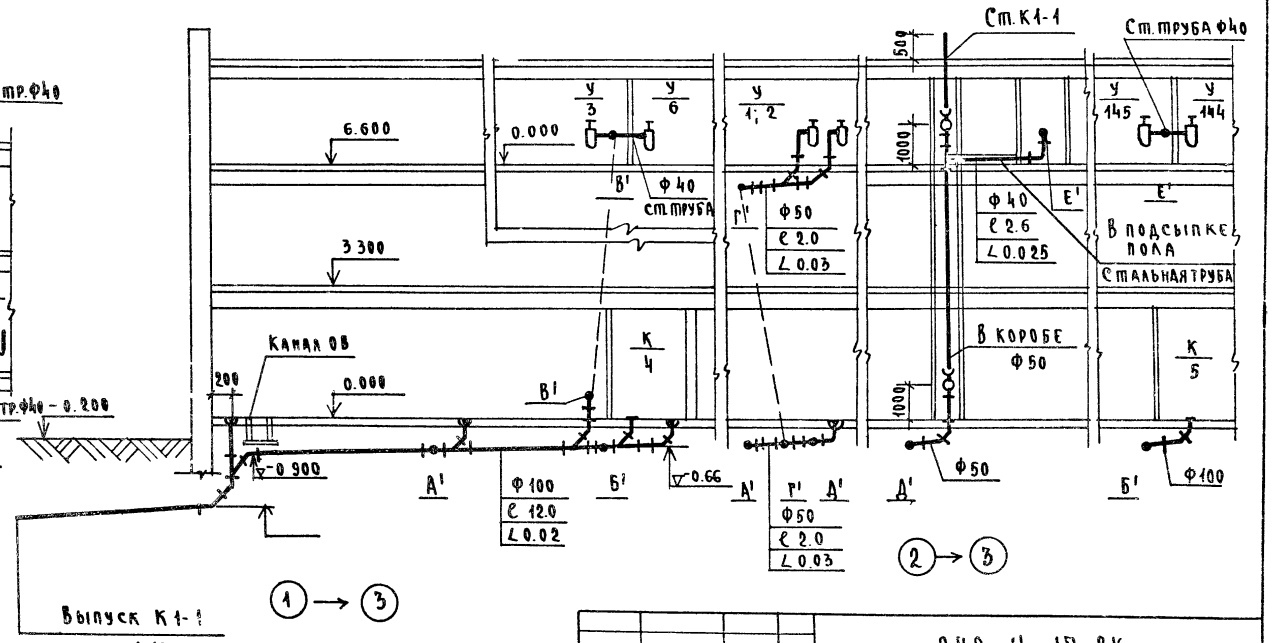

Рук.м.	Колчин	
Гл.инж.м	Линецкий	
ГИП ВК	Зайцева	
Разраб.	Покровская	
Провер	Зайцева	
Н.контр.	Гохман	

212-14-17-ВК

Рынок торговой площадью 600 кв.м

Канализация. Разрезы. К1-1 ; К1-3

Стадия	Лист	Листов
Р	20	

ЦНИИЭП г. Москва — торгово-бытовых зданий и торгово-бытовых комплексов

Согласовано:

Инв. № подл. | Подпись и дата | Взам. инв. №

Типовой проект 272-14-17 Альбом II

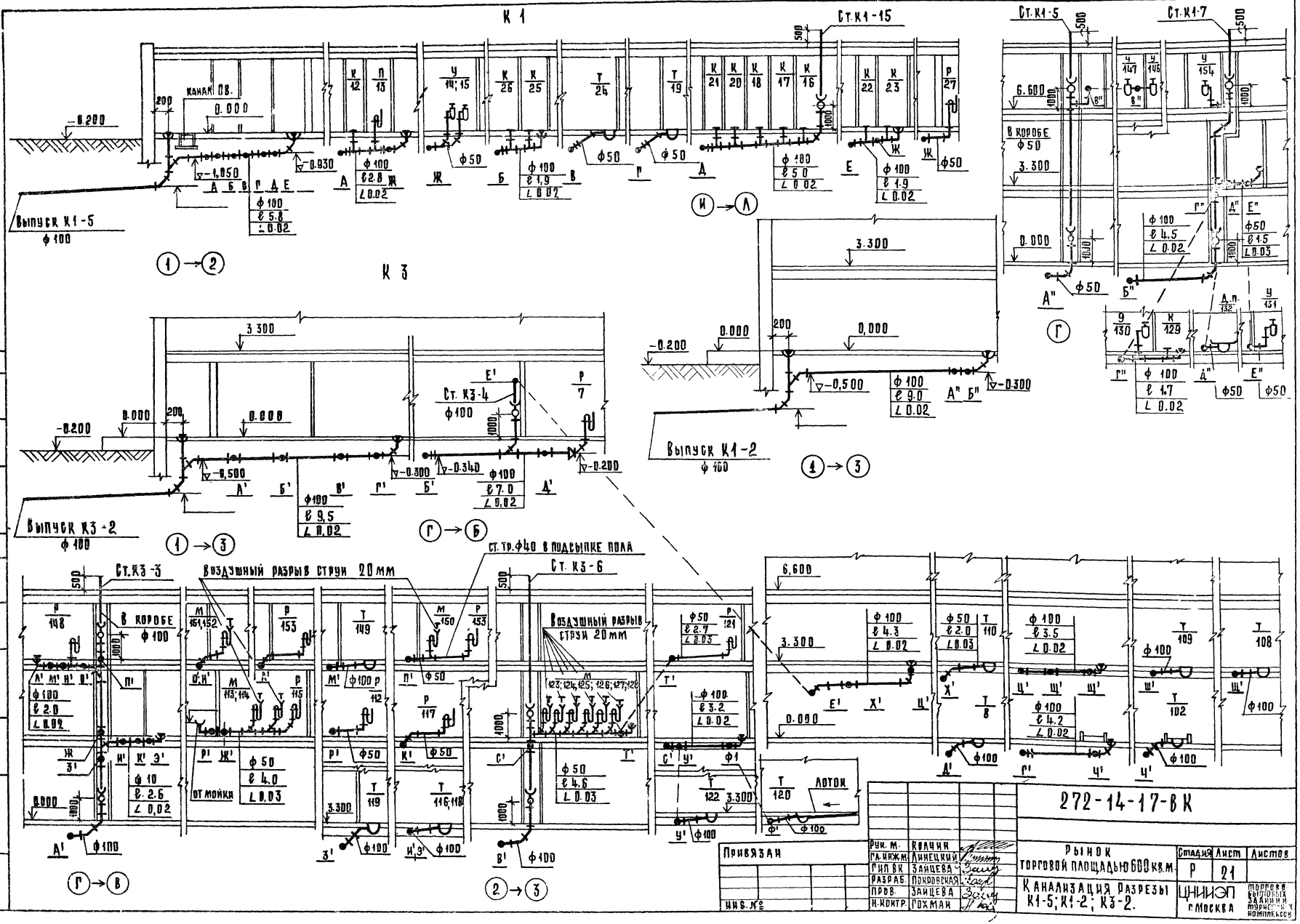

Типовой проект 272-14-17 Альбом II

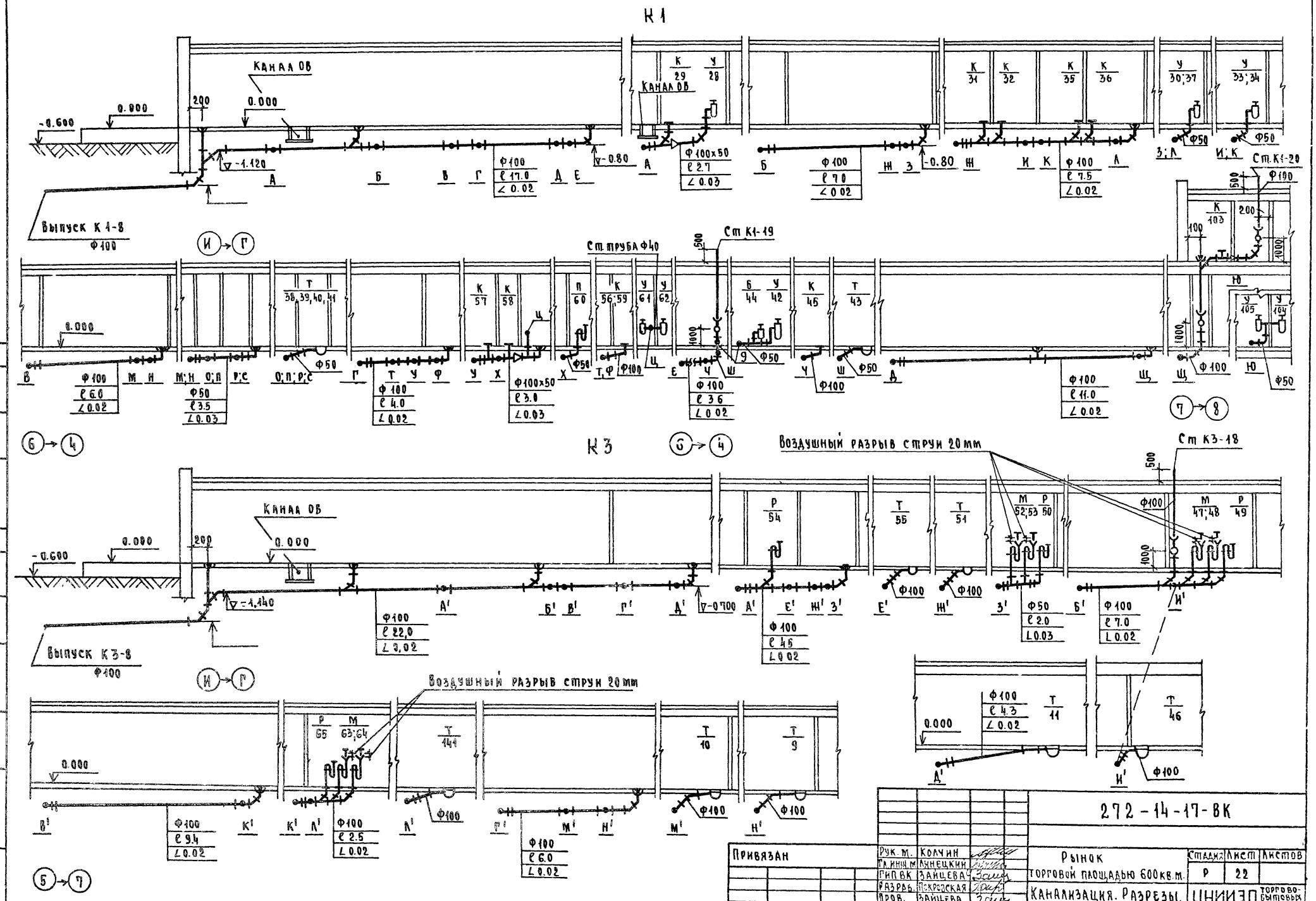

272-14-17-ВК

Привязан	Рук. м.	Колчин	Рынок торговой площадью 600 кв.м.	Стадия	Лист	Листов
	Гл. инж. м.	Линецкий		Р	22	
	Гип. вк	Зайцева	Канализация. Разрезы. К1-8; К3-8	ЦНИИЭП г. Москва		Торгово-бытовых зданий и туристских комплексов
	Разрав.	Покровская				
	Пров.	Зайцева				
Инв. №	Н. контр.	Гохман				

Согласовано

Инв. № подл. | Подпись и дата | Взам. инв. №

Типовой проект 272-14-17 Альбом 8

Согласовано

Инв.№ подл. | Подп. и дата | Взам. инв.№

К3

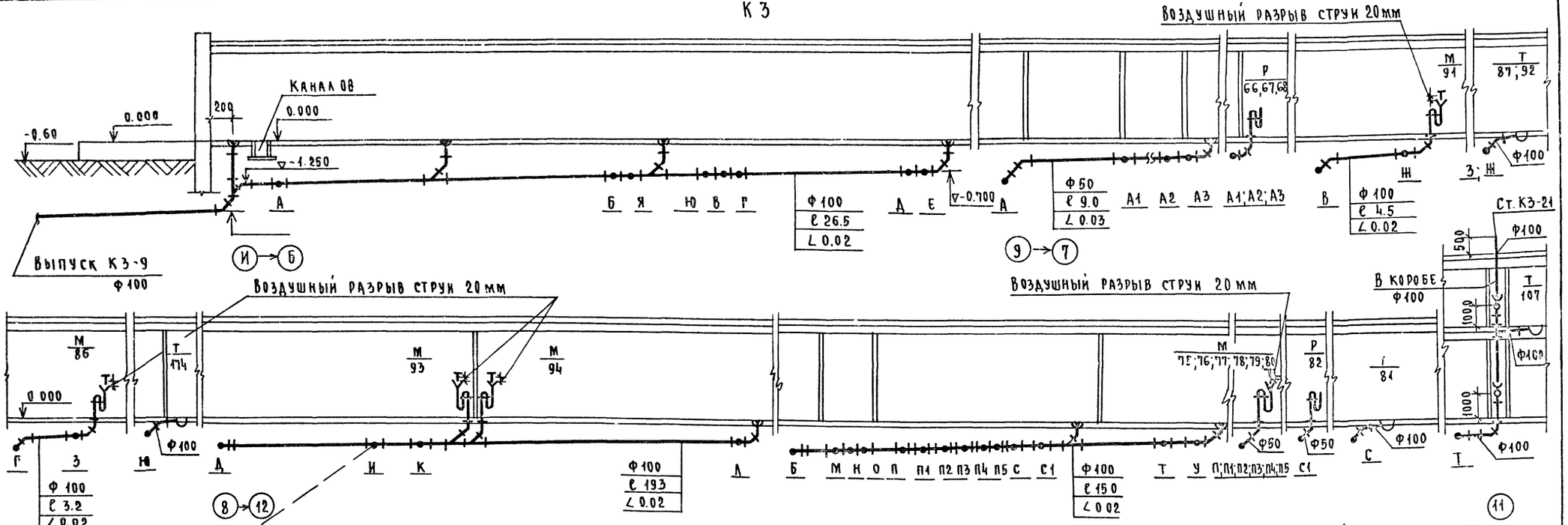

К1

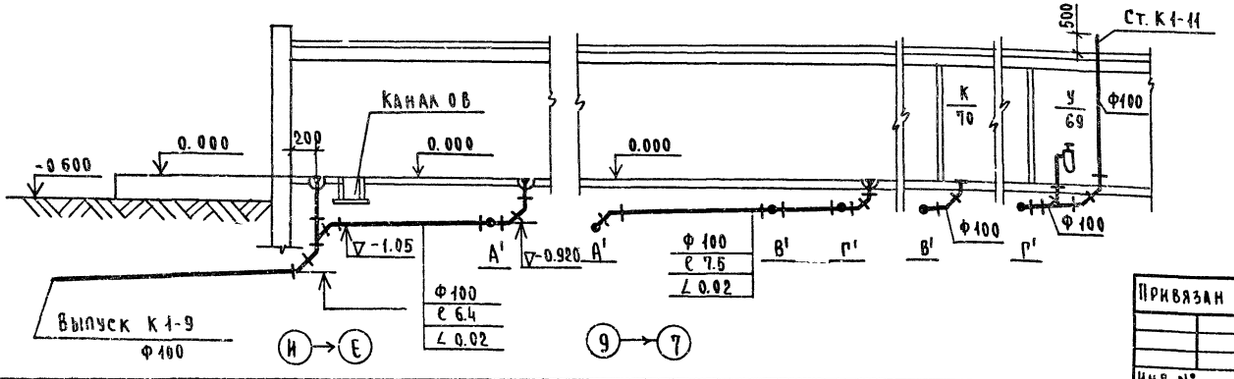

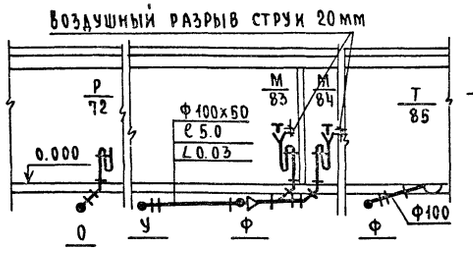

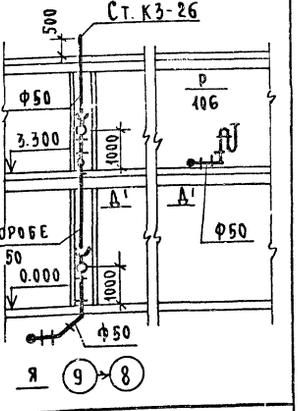

Привязан	Рук.м.1	Колчин		272-14-17-ВК	
	Гл.инж.м.	Линецкий			
	ГИП ВК	Зайцева		Рынок торговой площадью 600кв.м	Стадия: Р; Лист: 23; Листов:
	Разраб.	Покровская		Канализация. Разрезы. К1-9; К3-9	ЦНИИЭП торгово-бытовых зданий и туристских комплексов г. Москва
Инв.№:	Провер.	Зайцева			
	Н.контр.	Рохман			

17762-02

Типовой проект 272-14-17 Альбом II

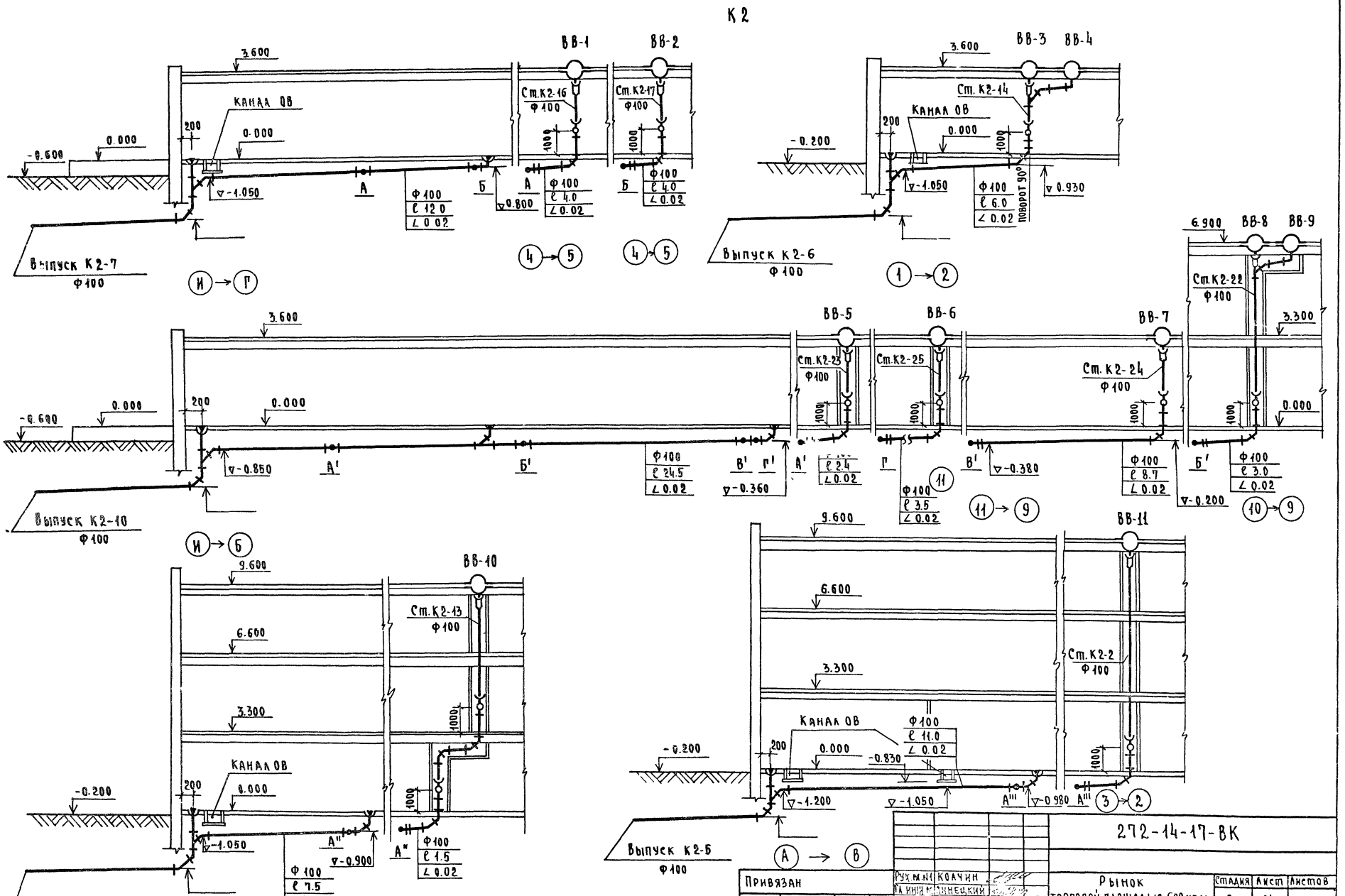

272-14-17-ВК

Привязан		Рух. м.н.	Колчин		Рынок торговой площадью 600 кв.м.	Стадия	Лист	Листов
		Гл. инж. м.	Линецкий			Р	24	
		Гип. ВК	Зайцева					
		Разраб.	Покровская		Канализация. Разрезы К2-4, К2-5, К2-6, К2-7, К2-10	ЦНИИЭП г. Москва		торгово-бытовых зданий и туристских комплексов
		Провер.	Зайцева					
Инв. №		Н. контр.	Рохман					

Согласовано

Инв. № подл. | Подпись и дата | Взам. инв. №

Типовой проект 272-14-17 Альбом II

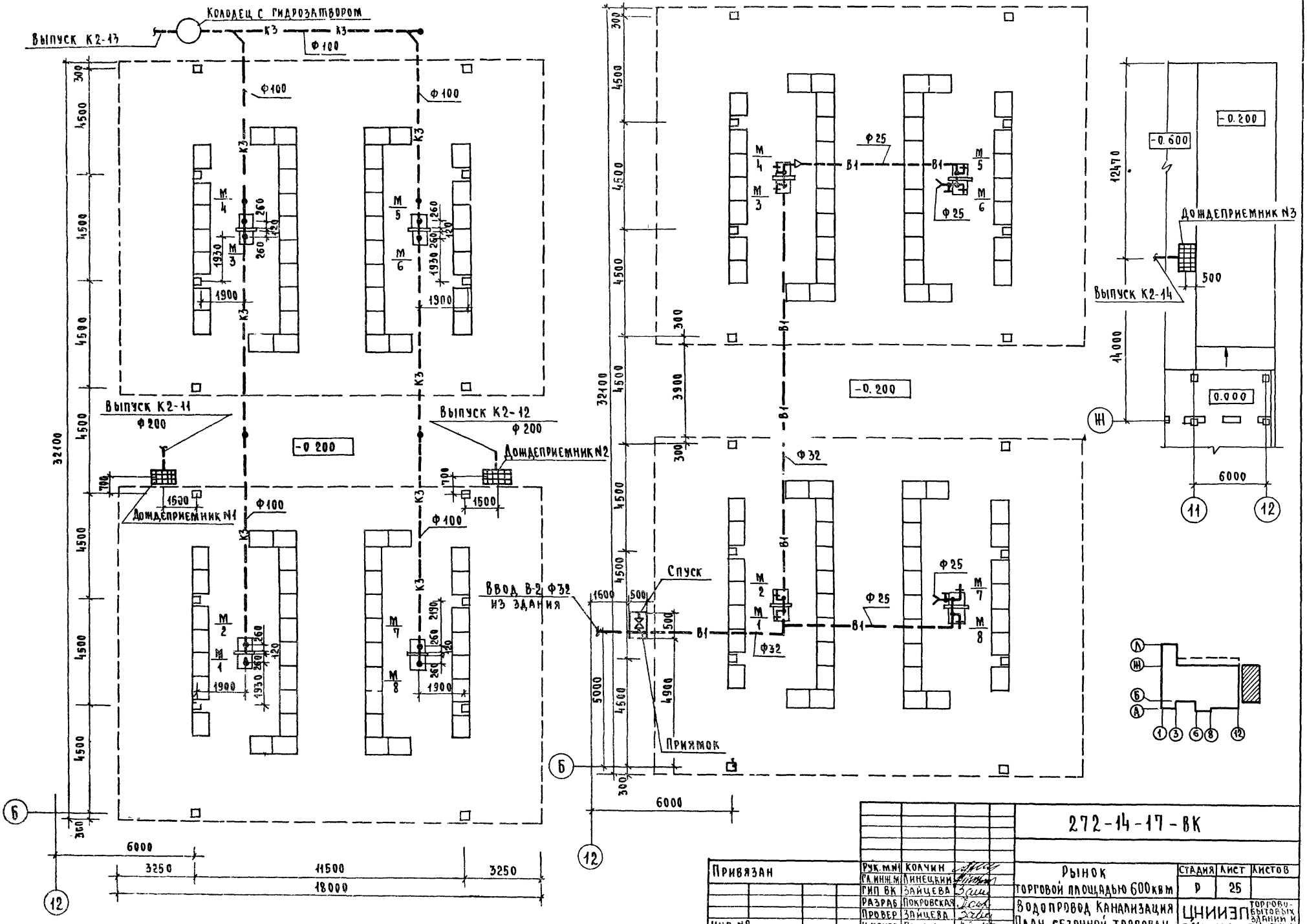

Привязан	Рук. м.№1	Колчин		272-14-17-ВК			
	Гл. инж. м.	Линецкий		Рынок торговой площадью 600 кв м	Стадия	Лист	Листов
	Гип ВК	Зайцева			Р	25	
	Разраб	Покровская		Водопровод Канализация План сезонной торговли	ЦНИИЭП г. Москва		Торгово-бытовых зданий и туристских комплексов
	Провер	Зайцева					
Инв. №	Н. контр.	Гохман					

Согласовано: ГАП Рабинович; ГИП Каледина; Технолог Мелкова; Зам. инв. № ; Инв. № подл. ; Подпись и дата ; Взам. инв. № ; Зл. оборуд. Ширшаков

К 3

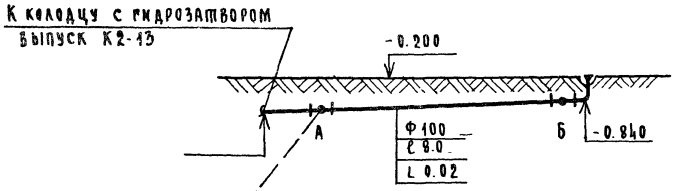

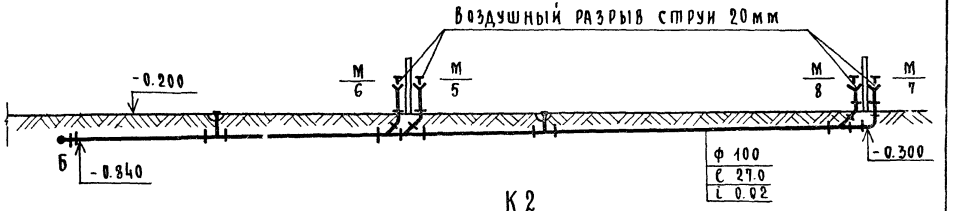

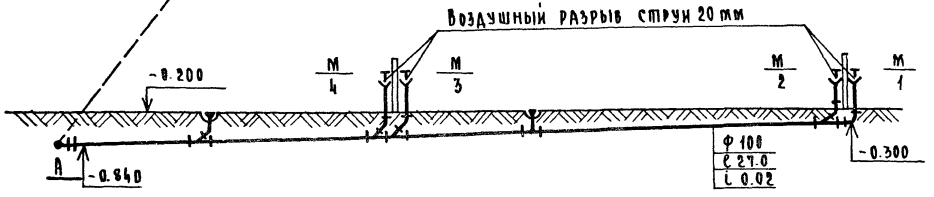

К 2

Дождеприемник №1

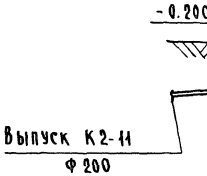

Дождеприемник №2

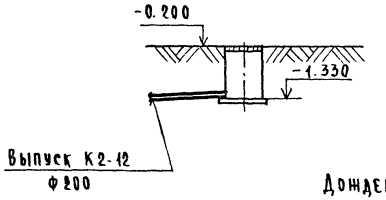

Дождеприемник №3

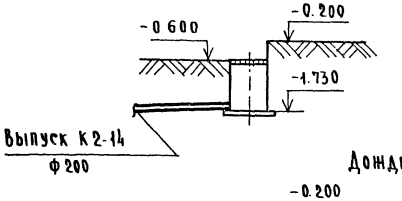

Дождеприемник №4

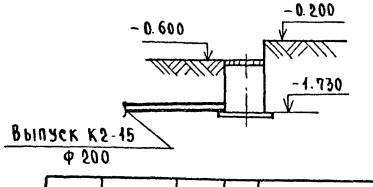

В 1

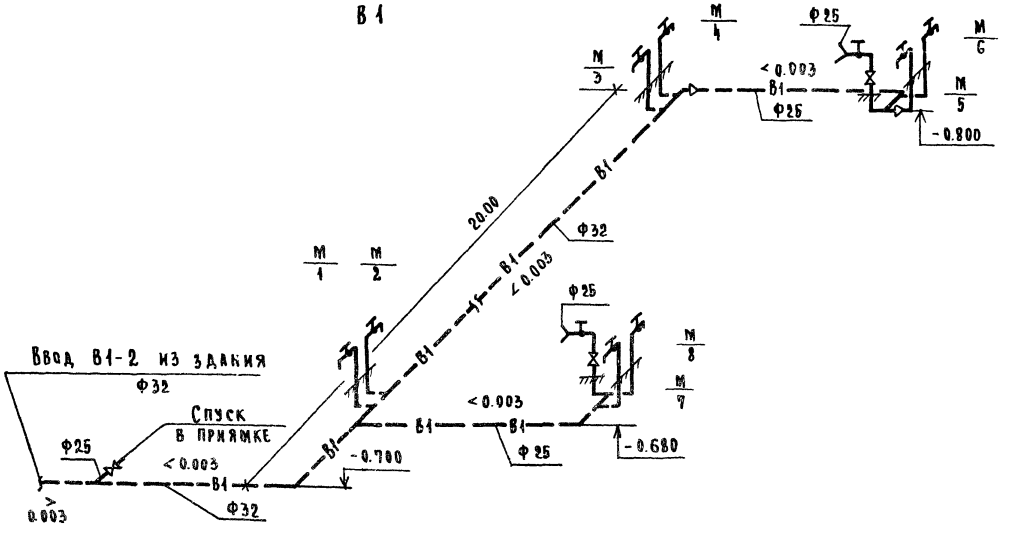

				272-14-17 ВК	
Привязан	Рук.м.№	Колчин		Рынок торговой площадью 600 кв.м.	Стадия: Р; Лист: 26; Листов:
	Гл.инж.	Линецкий			
	ГИП ВК	Зайцева			
	Разраб.	Похрусская		Сезонная торговля. Схема по водопроводу. Разрезы по канализации	ЦНИИЭП торгово-бытовых зданий и туристских комплексов г.Москва
Инв.№	Пров.	Зайцева			
	Н.контр.	Похман			

Согласовано:
Инв.№ подл. | Подпись и дата | Взам.инв.№
gost.e-ecolog.ru