ТИПОВОЙ ПРОЕКТ
272-14-17

КОМПЛЕКС РЫНКА В КОНСТРУКЦИЯХ ИИ-04 ТОРГОВОЙ ПЛОЩАДЬЮ 600 кв. МЕТРОВ, 100 ТОРГОВЫХ МЕСТ

АЛЬБОМ I

Архитектурно-строительные решения

инв. 11763-01

Привязан

Инв. №

gost.e-ecolog.ru

Госстрой СССР
ЦЕНТРАЛЬНЫЙ ИНСТИТУТ ТИПОВОГО ПРОЕКТИРОВАНИЯ
Свердловский филиал
620062, г.Свердловск-62, ул.Чебышева, 4
Заказ № 6108 Инв.№ 177-63-04 тираж 250
Сдано в печать 9/IX 1984г. цена 6-03

ТИПОВОЙ ПРОЕКТ

272-14-17

КОМПЛЕКС РЫНКА В КОНСТРУКЦИЯХ ИИ-04 ТОРГОВОЙ ПЛОЩАДЬЮ 600 кв. МЕТРОВ, 100 ТОРГОВЫХ МЕСТ

АЛЬБОМ I

СОСТАВ ПРОЕКТА

Альбом I	АС1	Архитектурно-строительные решения
Альбом II	ТХМ	Технология и механизация
	ХС	Холодоснабжение
	ОВ	Отопление и вентиляция
	ВК	Водопровод и канализация
Альбом III	ЭОМ	Электрическое освещение и силовое электрооборудование
	АУ	Автоматизация устройств инженерного оборудования
	СС	Связь и сигнализация
Альбом IV	АС2	Витражи
Альбом V	АУИ	Задание заводу на изготовление щитов и пультов
Альбом VI	ИЖ1	Изделия железобетонные к серии ИИ-04
Альбом VII	ИЖ2	Изделия монолитных железобетонных участков
	ИМ	Изделия металлические
	ИД	Изделия деревянные
Альбом VIII ч.1	СМ	Сметы
Альбом VIII ч.2	СМ	Сметы

ПРИМЕНЕННЫЕ ТИПОВЫЕ ПРОЕКТЫ:
Типовой проект 272-14-16, альбом IX „Нестандартизированное оборудование, инвентарь."
(распространяет Свердловский филиал ЦИТП)

Разработан
ЦНИИЭП торгово-бытовых зданий
и туристских комплексов

Гл. инженер института Лепский В.И.
Гл. архитектор проекта Рабинович Т.С.

Технический проект
Утвержден Госграждастроем
приказ № 265 от 13 октября 1980 г

Рабочие чертежи введены в действие
ЦНИИЭП торгово-бытовых зданий и туристских комплексов
приказ № 6 от 29 января 1982 г

				Привязан
Инв. №				

Типовой проект 272-14-17 Альбом I

ТИПОВОЙ ПРОЕКТ

272-14-17

АС-Архитектурно-строительные решения

Технический проект утвержден Госгражданстроем Приказ № 265 от 13 октября 1980 г.

Рабочие чертежи введены в действие ЦНИИЭП торгово-бытовых зданий и туристских комплексов Приказ № 6 от 29 января 1982 г.

Авторский коллектив:
Арх. Рабинович Т.С.
Князева И.В.
Инж. Каледина З.И.
Ковальская Л.А.

Ведомость основных комплектов Таблица 1

Обозначение	Наименование	Примечание
АС 1	Архитектурно-строительные решения	Альбом I
ТХМ	Технология и механизация	Альбом II
ХС	Холодоснабжение	
ОВ	Отопление и вентиляция	
ВК	Водопровод и канализация	
ЭОМ	Электрическое освещение и силовое электрооборудование	Альбом III
АУ	Автоматизация устройств инженерного оборудования	
СС	Связь и сигнализация	
АС 2	Витражи	Альбом IV
АУИ	Задание заводу на изготовление щитов и пультов	Альбом V
ИЖ 1	Изделия железобетонные к серии ИИ-14	Альбом VI
ИЖ 2	Изделия монолитных железобетонных участков	Альбом VII
ИМ	Изделия металлические	
ИД	Изделия деревянные	
СМ	Сметы	Альбом VIII

Привязка настоящего типового проекта выполнена в соответствии с действующими нормами и правилами
Гл. архитектор проекта
Гл. инженер проекта

Настоящий проект выполнен в соответствии с действующими нормами и правилами
Гл. архитектор проекта /Рабинович Т.С./
Гл. инженер проекта /Каледина З.И./

Согласовано:

Инв. № подл. | Подпись и дата | Взам. инв. №

Ведомость рабочих чертежей Таблица 2

Лист	Наименование	Примечание
	Обложка	
	Титульный лист	
1	Общие данные /начало/	
2	Общие данные /продолжение/	
3	Общие данные /продолжение/	
4	Общие данные /окончание/	
5	Лист привязки /начало/	
6	Лист привязки /продолжение/	
7	Лист привязки /продолжение/	
8	Лист привязки /окончание/	
9	Ведомость отделки помещений /начало/	
10	Ведомость отделки помещений /продолжение/	
11	Ведомость отделки помещений /окончание/	
12	План 1 этажа в осях 1-7, А-Г	
13	План 1 этажа в осях 1-7, Г-И	
14	План 1 этажа в осях 7-12, А-Г	
15	План 1 этажа в осях 7-12, Г-Ж	
16	План 2 этажа в осях 7-12, А-Д	
17	План 1 этажа в осях 1-3, И-Л План 2 этажа в осях 1-3, А-И	
18	План 3 этажа в осях 1-3, А-И	
19	Планы охлаждаемых камер фрагменты 1,5	
20	Планы охлаждаемых камер фрагменты 2,3,4.	
21	План площадки сезонной торговли, фасад, детали навеса.	
22	Фасад 1-12	
23	Фасад А-Л	
24	Фасад 12-1	
25	Фасад Л-А	
26	Разрез 1-1	
27	Разрезы 2-2, 3-3	
28	Разрез 4-4	
29	План потолка торгового зала рынка. Развертки стен зала рынка.	
30	План потолка торгового зала магазина „овощи-фрукты". Развертки стен зала	
31	План потолка зала продажи картофеля Развертки стен зала. План потолка обеденного зала кафе. Развертки стен зала.	
32	Сечения А-А ÷ Г-Г. Козырек в осях 6-8, А-Б	
33	Реклама в осях 1; А. Реклама в осях 11-12.	

Продолжение табл. 2

Лист	Наименование	Примечание
34	Прилавки кирпичные. Фрагменты А, Б, В.	
35	Прилавки кирпичные. Фрагмент Г.	
36	Прилавки кирпичные. Узел 1. Спецификация изделий.	
37	Схема нагрузок на элементы фундамента	
38	Спецификация, сечения 1-1÷9-9, 11-11÷13-13	
39	Схема расположения элементов фундаментов Сечения 10-10; 14-14	
40	Схема расположения элементов подпольных каналов	
41	Сечения подпольных каналов	
42	Спецификация элементов каркаса /начало/	
43	Спецификация элементов каркаса	
44	Схема расположения элементов каркаса в плане 1 этажа	
45	Схемы расположения элементов каркаса в плане 2,3 этажей и по осям А,Б,Л,К,2	
46	Схемы расположения элементов каркаса по осям Д,Г,1,7,11.	
47	Схемы расположения элементов каркаса по осям Е,3.	
48	Схема расположения балок и связей покрытия над рампой.	
49	Спецификация элементов перекрытия и покрытия	
50	Схема расположения элементов перекрытия и покрытия в осях 1-7, А-Г.	
51	Схема расположения элементов перекрытия и покрытия в осях 1-7, Г-И.	
52	Схемы расположения элементов перекрытия и покрытия в осях 7-12, Г-Ж; 1-3, И-Л.	
53	Схема расположения элементов перекрытия над 2 этажом в осях 1-3	
54	Схемы расположения элементов покрытия в осях 7-12, А-Г; 7-12, Г-Д.	
55	Схема расположения элементов покрытия в осях 1-3.	
56	Спецификация элементов монолитных участков УМ 1÷УМ 19	

Привязан:

Инв. №

272-14-17-АС 1

Рук. маст.	Колчин	
Гл. инж. м.	Линецкий	
Гап.	Рабинович	
Гип	Каледина	
Рук. гр. арх.	Павлов	
Разраб.	Зиновкина	
Пров.	Белых	
Н. контроль	Горбунова	

Рынок торговой площадью 600 кв.м

Стадия	Лист	Листов
Р	1	79

Общие данные /начало/

ЦНИИЭП г. Москва — торгово-бытовых зданий и туристских комплексов

17763-01

Типовой проект 272-14-17 Альбом I

продолжение табл 2

Лист	Наименование	Примечание
57	Участки монолитные ум 1 ÷ ум 19	
58	Схема расположения элементов козырька	
59	Спецификация к схемам расположения панелей стен	
60	Спецификация к схемам расположения панелей стен (окончание). Узлы	
61	Схема расположения панелей стен по осям 1, А, И.	
62	Схема расположения панелей стен по осям 3, Б, А, 12.	
63	Схема расположения панелей стен по осям Г, Д, 7, 11, А/1, в/1, А	
64	Лестницы Л1, Л2	
65	Лестницы Л3, Л4	
66	Лифт. План; Разрез 1-1	
67	Лифт. Разрезы 2-2... 4-4.	
68	Чертеж на заказ лифта	
69	Ведомость перемычек. Спецификация элементов перегородок и перемычек	
70	Разбивка анкеров механизации и закладных деталей витражей	
71	План крыши	
72	Сечения крыши	
73	Лестница Л5, ФХМ-8	
74	Схемы расположения элементов фундамента и каркаса площадки сезонной торговли	
75	Схема расположения элементов покрытия площадки сезонной торговли	
76	Звено асбоцементного воздуховода	
77	Механизация транспортировки мяса Каркас подвесного пути	
78	Механизация транспортировки мяса Ограждение на повороте подвесного пути	
79	Механизация транспортировки мяса Стрелка подъемная	

Ведомость спецификаций Таблица 3

Лист	Наименование	Примечание
14,15	Спецификация элементов плана	
36	Спецификация элементов кирпичных прилавков.	
38	Спецификация элементов фундаментов.	
41	Спецификация элементов подпольных каналов	
42,43	Спецификация элементов каркаса	
49	Спецификация элементов перекрытия	
56	Спецификация элементов монолитных участков.	
59,60	Спецификация элементов панелей стен	
69	Спецификация элементов перегородок и перемычек	
64,65, 70	Спецификация элементов лестниц и закладные детали под витражи	
71,72	Спецификация элементов крыши	
33	Спецификация элементов рекламы	
74	Спецификация элементов фундаментов и каркаса под навес сезонной торговли	
74	Спецификация элементов покрытия площадки сезонной торговли	

Общие указания

Проект разработан для строительства в районах с обычными геологическими условиями I в подрайона, II и III климатических районов, с расчетной температурой наружного воздуха -20, -30 (особое решение) -40°С, класс здания II, степень огнестойкости II.

Условные исходные данные:
Зона влажности - нормальная;
Рельеф участка ровный, площадка строительства горизонтальная;
Грунты нескальные, однородные, непучинистые, грунтовые воды отсутствуют, расчетное давление на грунт основания, при ширине фундамента 1м и глубине заложения 2м., R - 2 кгс/см²;
Расчетные параметры механических свойств грунтов: δ=1800 кгс/м³; δ_1=1700 кгс/м³, C=0.1 кгс/см², φ=20°, φ_1=30°;
Коэффициент условий работы грунтового основания m_1=1.1;
Коэффициент надежности Кн=1;
Скоростной напор ветра q_0=45 кгс/м² (III район);
Вес снегового покрова q_0=100 кгс/м² (III район).

В состав комплекса рынка входят: Магазин „Овощи-фрукты", торговой площадью -250 м², кафе на 50 мест, гостиница на 25 мест с буфетом на 25 мест и общественный туалет на 3 мужских и 5 женских санитарных прибора.

Пространственная жесткость зданий обеспечивается постановкой диафрагм жесткости, жесткостью диска перекрытий и колонн.

Наружное ограждение здания решено в офактуренных панелях, алюминиевых витражах и столярных изделиях.

Чертежи разработаны для расчетной температуры наружного воздуха - 30° С.

Кроме того разработаны варианты:
- наружных стен с навесными панелями из ячеистых бетонов.
- перекрытия и покрытия из железобетонных многопустотных панелей из легкого бетона.

Указания по производству работ

1 Строительство здания должно осуществляться в соответствии с проектами производства работ, учитывающими конкретные условия строительства как в летний, так и в зимний периоды года. При производстве работ следует руководствоваться требованиями соответствующих разделов строительных норм и правил.

Рук.маст.	Колчин	
Гл.инж-м	Линецкий	
ГАП	Рабинович	
ГИП	Каледина	
Рук.гр.арх.	Павлов	
Разраб.	Зиновкина	
Пров.	Белых	
Н.контр.	Горбунова	

Привязан

Инв. №

Копиров Гаврилина

272-14-17-АС1

Рынок торговой площадью 600 кв.м

Стадия Р | Лист 2 | Листов

Общие данные (продолжение)

ЦНИИЭП торговых зданий и туристских комплексов г. Москва

Формат А4

Инв. № подл. | Подпись и дата | Взам. инв. №

2. При производстве монтажных работ по каркасу, панелям перекрытий и стеновым панелям руководствоваться указаниями раздела пояснительной записки серий ИИ-04-0, вып. 9.
3. Способы и методы производства кирпичной кладки в зимнее время и временного усиления конструкций для сохранения их прочности и устойчивости, определяются проектами привязки и производства работ в зависимости от наружной температуры и применяемых материалов.
Настоящим проектом предполагается вести кирпичную кладку с введением добавок поташа на растворе М50.
4. Рабочие чертежи предназначенные к производству работ в зимних условиях, должны иметь указание привязывающей проект проектной организации о произведенной проверке конструкций и возможности их применения в зимних условиях района строительства.

Указания по антикоррозийной защите

Мероприятия по антикоррозийной защите выполняются при привязке проекта по СНиП II-28-73.

Указания по привязке проекта

1. Типовой проект может быть применен в строительстве после выполнения проектных работ по его привязке к конкретному участку.
2. Рабочие чертежи фундаментов должны быть проверены и в необходимых случаях переработаны на основании фактических расчетных данных параметров механических свойств грунтов, определенных на основании гидрогеологических изысканий, а также с учетом рельефа, климатических и других условий строительной площадки.
3. При строительстве здания в зимний период в зависимости от наружной температуры сроков возведения и других местных условий назначить способы выполнения фундаментов, кирпичной кладки и при необходимости других конструкций здания.
Для конструкций из кирпича выполнить необходимые расчеты, подтверждающие достаточную прочность и устойчивость их в период оттаивания и в последующем при эксплуатации здания.
Дать рекомендации по временному креплению конструкций.
4. При применении проекта для строительства в районах с расчетной температурой наружного воздуха -20° и -40°С проект должен быть откорректирован в части толщин наружных стен (табл. 4), утеплителя кровли (табл. 5) и смежных с ними конструкций.
5. Проверить и при необходимости скорректировать принятую толщину стеновых панелей с учетом фактического объемного веса бетона панелей и экономически целесообразного для данного района сопротивления теплопередаче (R_o эк).
6. При применении проекта для строительства в районах с расчетной температурой наружного воздуха -40°С, заполнение световых проемов выполнить с тройным остеклением.
7. Произвести корректировку рабочих чертежей в соответствии с имевшими место после ввода проекта в действие изменениями норм и правил, конструкций, оборудования и т.п.
7. Генплан участка должен решаться с учетом возможности кольцевого объезда здания рынка пожарными машинами. Ширину проезда и расстояние от здания принимать по СНиП II-60-75.

Толщина наружных стен, мм — Таблица 4

Тип наружных ограждающих конструкций	Объемная масса кгс/м³	Расчетная температура наружного воздуха			
		Рынок		Гостиница	
		-20°С	-40°С	-20°С	-40°С
Стеновые панели из легких бетонов	900	250	350	300	400
Стеновые панели из ячеистых бетонов	600	250	300	250	350
Кирпичные стены	1600	380	640	380	640

Толщина слоя утеплителя, мм. — Таблица 5

Тип плит покрытия	Вид утеплителя	Расчетная температура наружного воздуха			
		Рынок		Гостиница	
		-20°С	-40°С	-20°С	-40°С
Из тяжелого бетона многопустотные δ=22см.	Плиты из ячеистых бетонов γ=400кгс/м³ λ=0.12ккал/м·ч·°С	100	180	130	230
Из легкого бетона многопустотные δ=22см.		100	160	130	210
Из тяжелого бетона типа 2Т ребристые δ=6см. γ=2500кгс/м³		140	200	—	—

Расход стали, кг/м² полезной площади — Таблица 6

	Контрольный показатель		По утвержденному техн. проекту		По рабочим чертежам	
	Рынок		Рынок		Рынок	
Натуральной	40		29.27		29.25	
Приведенной к стали AI	43		39.77		39.78	

Гл.инж.инс.	Лепский	
Рук.м.1	Колчин	
Гл.инж.м	Линецкий	
ГАП	Рабинович	
ГИП	Каледина	
Рук.гр.арх	Павлов	
Разраб	Зиновкина	
Пров.	Белых	
Н.контр.	Горбунова	

Привязан

Инв.№

272-14-17-АС1

Рынок торговой площадью 600 кв.м

Общие данные /продолжение/

Стадия	Лист	Листов
Р	3	

ЦНИИЭП торгово-бытовых зданий и туристских комплексов г. Москва

Инв.№ подл. | Подпись и дата | Взам.инв.№

Согласовано:

Формат А4

Типовой проект 272-14-17 Альбом I

ВЕДОМОСТЬ ССЫЛОЧНЫХ И ПРИЛАГАЕМЫХ ДОКУМЕНТОВ ТАБЛИЦА 7

Обозначение	Наименование	Примечание
	ССЫЛОЧНЫЕ ДОКУМЕНТЫ	
1.136-11, ч.1	Двери деревянные входные для	
	жилых и общественных зданий	
1.136-2	Подоконные деревянные доски	
	для жилых и общественных	
	зданий.	
1.236-6, вып.1.	Окна и балконные двери общест-	
	венных зданий	
1.136-10	Двери деревянные внутренние	
	для жилых и общественных	
	зданий	
1.138-10, вып.1	Перемычки для стен из одинар-	
	ного кирпича	
1.155-1, вып.1	Ступени бетонные и железобетон-	
	ные	
1.231-1, вып.1,2	Панели перегородок гипсобетонные	
1.265-1, вып.2	Деревянные панели покрытий	
	общественных зданий	
1.269-2	Стаканы и подстаканники	
	железобетонные для установ-	
	ки крышных вентиляторов	
2.290-4, вып.1,3	Охлаждаемые камеры	
1.271-4, вып.6	Гардеробные вешалки	
вып.7	Гардеробные приавки	
1.462-2, вып.1,3	Деревянные клееные балки для	
	покрытий общественных зданий	
2.244-1, вып.4	Детали полов общественных	
	зданий	
ИИ-04-1, вып.6	Фундаменты для колонн	
	сеч. 30х30 см.	
вып.7	Фундаменты для колонн	
	сеч. 40х40 см.	
ИИ-04-2, вып.5	Колонны связевого каркаса сеч.	
	40х40 см для зданий с высо-	
	той этажа 4,2 м.	
вып.7	Колонны связевого каркаса	
	сеч. 30х30см для зданий с вы-	
	сотой этажа 3,3 м	
вып.8	Колонны связевого каркаса	
	сеч. 30х30см для зданий с вы-	

Продолжение

Обозначение	Наименование	Примечание
	сотой этажа 3,6 м.	
1.220-1, вып.1	Колонны связевого каркаса	
	для зданий с высотой этажа	
	4,2 м сеткой колонн 6х12 м	
вып.2	Ригели связевого каркаса	
	с сеткой колонн 6х12 м	
вып.3	Плиты перекрытий и	
	покрытий типа „ТТ"	
вып.4	Монтажные узлы и детали	
	для зданий с сеткой	
	колонн 6х12м	
ИИ-04-3, вып.3	Ригели связевого каркаса	
	с сечением колонн 40х40см.	
вып.4	Ригели связевого каркаса	
	с сечением колонн 30х30см	
вып.5	Ригели связевого каркаса	
	с сечением колонн 30х30 и	
	40х40 см (дополнительные	
	изделия)	
ИИ-04-4, вып.19	Предварительно напряженные	
	многопустотные и ребристые	
	панели длиной 526 и 576 см.	
вып.21	Легкобетонные предварительно	
	напряженные многопустотные и	
	ребристые панели длиной 526и576см	
вып.20	панели многопустотные и ребристые	
	длиной 276см.	
вып.22	Панели легкобетонные много-	
	пустотные и ребристые длиной 276см	
1.141-1, вып. 18,58	панели с круглыми пусто-	
	тами длиной 448, 328, 238 и	
	598 см.	
ИИ-04-5, вып.6,7	Панели наружных стен из лег-	
	ких бетонов, толщиной 300х350мм	
вып.9	Панели наружных стен из яче-	
	истых бетонов толщиной 300 мм	
ИИ-04-7, вып.3	Железобетонные лестницы для	
	зданий с высотой этажа 3,3 м	
ИИ-04-6, вып. 5,9	Диафрагмы жесткости	

Продолжение

Обозначение	Наименование	Примечание
ИИ-04-8, вып.3	Закладные детали и соеди-	
ИИ-04-2, вып. 10.ч.II	нительные элементы для изде-	
ИИ-04-2, вып. 11,12 ч.I÷III	лий связевого каркаса	
ИИ-04-10, вып. 5/78	Монтажные узлы и детали ко-	
	лонн 6х6, 6х4,5 и 6х3 м.	
вып.6	Монтажные узлы и детали	
	панельных стен из легких и	
	ячеистых бетонов	
ИИ-03-03, альб.716	Металлические изделия	
1.243-2	Плиты плоские железобетон-	
	ные длиной 80, 110, 130, 160 см.	
1.141-1, вып.9	Легкобетонные панели с кругли-	
	ми пустотами	
1.231-5, вып.0	Перегородки гипсоперлитовые	
ИИ-04-4, вып.23	Карнизные плиты и фризовый камень	
3.006-2, вып.1	Сборные железобетонные	
	каналы и тоннели из лотковых	
	элементов.	
	Типовые узлы	
1.251-3, вып.1	Детали лестниц общественных	
	зданий	
2.230-1, вып.10	Крупнопанельные перегородки кар-	
	касно-панельных зданий	
2.260-1, вып.4	Бесчердачные невентилируемые	
	покрытия	
1.231-3, вып.1	Перегородки полистовой сборки из сухой	
	гипсовой штукатурки на деревянном кар-	
	касе для общественных зданий	
	ПРИЛАГАЕМЫЕ ДОКУМЕНТЫ	
ИЖ1	Изделия ж.б. к сер. ИИ-04	
ИЖ2	Изделия монолитных ж.-б. участков	
ИД	Изделия деревянные	
ИМ	Изделия металлические	
АУИ	Задание заводу на изготовление щитов и пультов	

Согласовано:

Инв.№ подл. | Подпись и дата | Взам.инв.№

Привязан

Инв.№

Рук.маст.	Колчин	
Гл.инж.-м	Линецкий	
Рап	Рабинович	
Рип	Каледина	
Рук.гр.арх.	Павлов	
Разраб.	Высочин	
Пров.	Белых	

272-14-17-АС1

Рынок торговой площадью 600 кв.м

Общие данные (окончание)

Стадия	Лист	Листов
Р	4	

ЦНИИЭП г. Москва

Торговых зданий и комплексов

Типовой проект 272-14-17 Альбом I

Согласовано:

Инв.№подл. | Подпись и дата | Взам.инв.№

Схема генплана

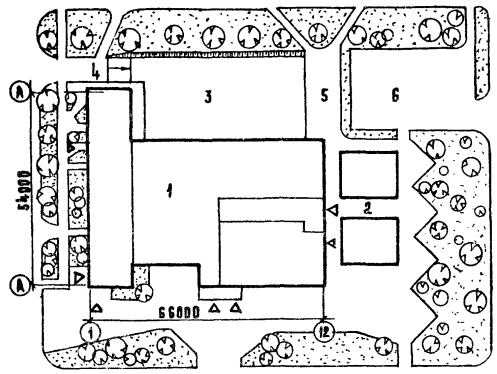

Экспликация

1. Здание рынка
2. Сезонная торговая
3. Дебаркадер
4. Пандус
5. Торговля с автомашин
6. Стоянка грузовых и легковых автомашин

Фасад 1-12

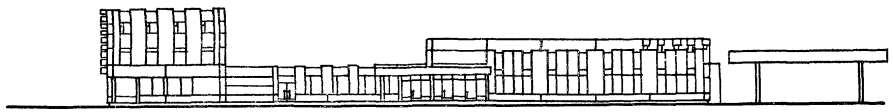

План 1 этажа

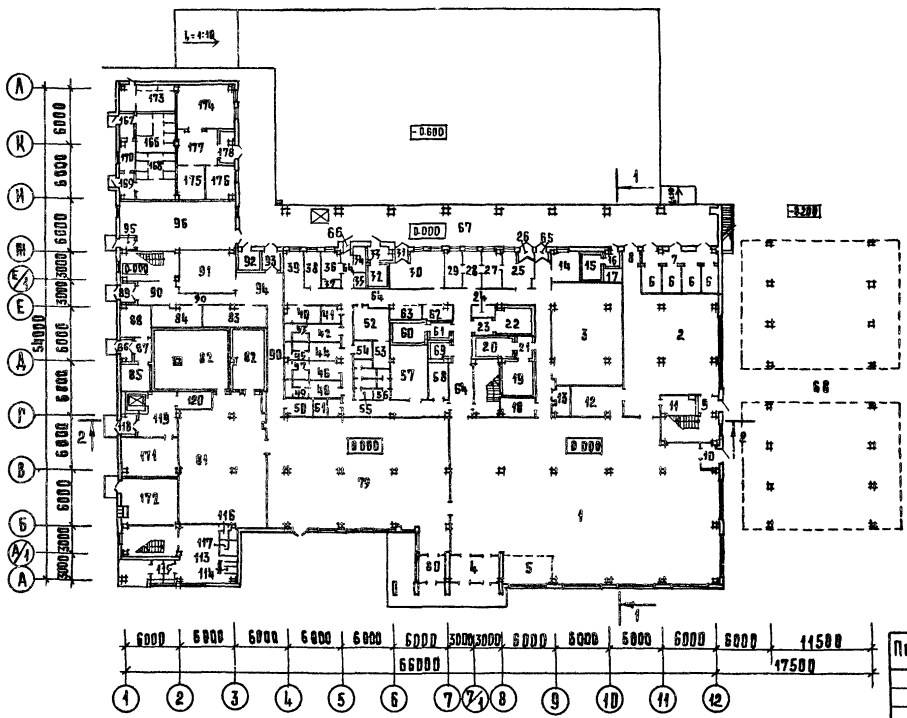

Привязан

Инв.№

Класс здания			II
Степень огнестойкости			II

Область применения

Районы с обычными геологическими условиями Iв подрайона, II и III климатических районов
Расчетная зимняя температура наружного воздуха -20, -30 /основное решение/ - 40°С
Вес снегового покрова 100 кгс/м²
Скоростной напор ветра 45 кгс/м²

Технико-экономические показатели

Площадь застройки,	м²	3350
Строительный об'ем,	м³	14240
Общая площадь,	м²	4139
Полезная площадь,	м²	3853
Рабочая площадь,	м²	2685
Торговая площадь,	м²	891
Стоимость здания,	тыс.руб	513,28
Стоимость 1м³ здания,	руб.	28,69

Эксплатационные показатели

Расход воды на хозяйственное водоснабжение,	хол.л/сек	4,12
	горл/сек	3,52
Потребный напор при хозводоснабжении,	м	H=20
Расход тепла на отопление,	ккал/час	198455
Расход тепла на вентиляцию,	ккал/час	544600
на горячее водоснабжение,	ккал/час	430000
Потребная мощность электроэнергии на освещение и силовое оборудование,	квт.	206,2
Количество телефонов.		12
Количество радиоточек,		31

Конструкции и отделки

Фундаменты под колонны - сборные ж.б. по серии ИИ-04 и монолитные подушки
Стены - панели из легких бетонов /основное решение/, из ячеистых бетонов по серии ИИ-04-5 вып. 6, 8.
Колонны, ригели - сборные ж.б. по серии ИИ-04 и 1.220
Перекрытие, покрытие - панели из тяжелого бетона /основное решение/ из легкого бетона по серии ИИ-04-4.
Лестницы - сборные железобетонные по серии ИИ-04-3, из сборных ж.б. ступеней по серии 1.155-1. в.1.
Перегородки - кирпичные, из сухой гипсовой штукатурки по серии 1.231-3.в.1. гипсобетонные панели по серии 1.231-1 в.1,2
Полы - из линолеума, мозаичных и керамических плит, бетонные.
Крыша - плоская, совмещенная с внутренним водостоком.
Окна, двери - деревянные.
Витрины - из алюминиевых сплавов с заполнением стеклопакетами
Внутренняя отделка - масляная, клеевая покраска, обои, известковая побелка, глазурованная плитка.
Наружная отделка - лицевые плоскости панелей - белый цемент с мраморной крошкой, штукатурка на белом цементе с мраморной крошкой.

Инженерное оборудование

В здании предусматривается: отопление, вентиляция, водопровод, канализация, горячее водоснабжение, электрооборудование, устройства связи, автоматизация санитарно-технических устройств.

Рук.маст.	Колчин	
Гл.инж.-т	Линецкий	
ГАП	Бабинович	
ГИП	Каледина	
Рук.гр.арх.	Павлов	
Разраб.	Зиновкина	
Пров.	Белых	
Н.контр.	Горбунова	

272-14-17-АС1

Рынок торговой площадью 600 кв.м.

Стадия	Лист	Листов
Р	5	

Лист привязки /начало/

ЦНИИЭП г. Москва — торговых, бытовых зданий и торговых комплексов

17743-01

Типовой проект 272-14-17 Альбом I

Фасад А-А

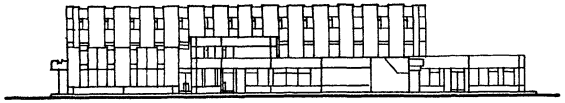

Фасад А-А

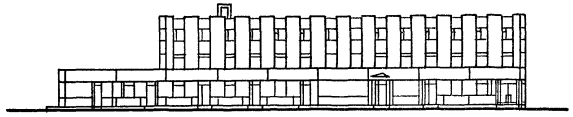

Разрез 2-2

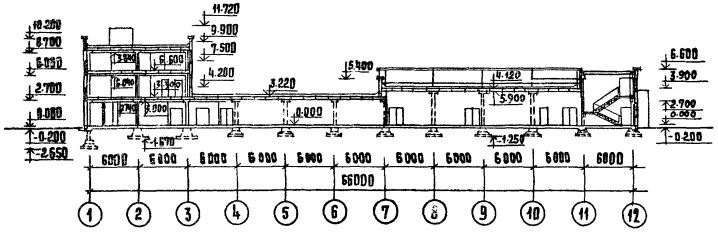

Разрез 1-1

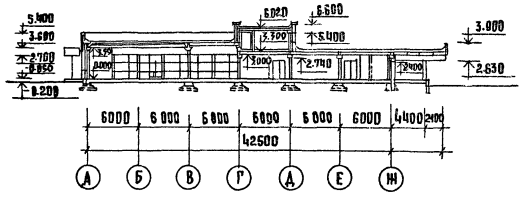

План 2 этажа

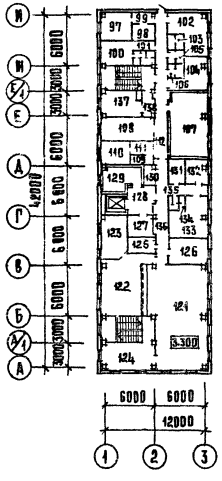

План 3 этажа

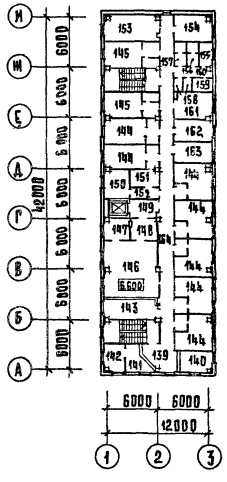

План 4 этажа

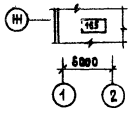

План 2 этажа

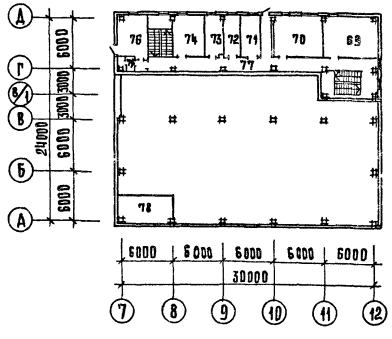

Рук. м-1	Колчин			272-14-17-АС1
Гл. инж. м.	Линецкий			
ГАП	Рабинович			
ГИП	Каледина			
Рук. гр. арх.	Павлов			
Разраб.	Зиновкина			
Пров.	Белых			
Н. контроль	Горбунова			

Привязан

Инв. №

Рынок торговой площадью 600 кв.м.

Лист привязки /продолжение/

Стадия	Лист	Листов
Р	6	

ЦНИИЭП г. Москва — Торгово-бытовых зданий и туристских комплексов

17763-01

Согласовано:

Инв. № подл. | Подпись и дата | Взам. инв. №

Формат 22

Типовой проект 272-14-17 Альбом I

Экспликация помещений

Пом.	Наименование	Площадь м²	Категория*
	Рынок/ 1 этаж/		
1	Торговый зал рынка	488,50	
2	Зал продажи картофеля и корнеплодов	122,95	
3	Кладовая	89,55	Д
4	Тамбур главного входа	16,80	
5	Бюро торговых услуг	16,90	
6	Боксы для торговли картофелем и корнеплодами 4 шт.	24,48	
7	Тамбур боксов	12,70	
8	Тамбур	2,70	
9	Тамбур	4,53	
10	Тамбур	5,56	
11	Комната милиции	9,86	
12	Моечная и сортировочная овощей и фруктов	20,43	Д
13	Моечная бидонов	6,80	
14	Контора приемщика	10,10	
15	Охлаждаемая камера отходов	8,73	
16	Тамбур охлаждаемой камеры	3,48	
17	Место установки холодильного агрегата	3,42	
18	Машинное отделение охлаждаемых камер	8,21	Б
19	Охлаждаемая камера молочных продуктов	15,17	Д
20	Охлаждаемая камера овощей и фруктов	12,10	Д
21	Тамбур охлаждаемых камер	4,12	
22	Охлаждаемая камера мяса	14,67	В
23	Тамбур охлаждаемой камеры	3,86	

Продолжение

Пом.	Наименование	Площадь м²	Категория*
24	Уборная санитарно-контрольной службы	2,99	
25	Смотровой зал молока	12,79	
26	Тамбур смотрового зала	2,50	
27	Лаборатория	7,86	
28	Кабинет врача	7,86	
29	Лаборатория	7,78	
30	Смотровой зал мяса	21,51	
31	Тамбур смотрового зала	2,25	
32	Охлаждаемая камера конфиската	6,70	В
33	Тамбур	4,45	
34	Кладовая химикатов	3,58	
35	Место установки холодильного агрегата	2,47	
36	Пожарно-сторожевой пост	6,01	
37	Уборная	1,83	
38	Помещение для хранения тары	7,86	В
39	Место стоянки тележек	8,42	
40	Камера хранения личных вещей продавцов	8,73	В
41	Кассы	3,99	
42	Женский гардероб персонала	5,79	
43	Душевая кабина, уборная	4,59	
44	Мужской гардероб персонала	5,79	
45	Душевая кабина, уборная	4,59	
46	Женский гардероб продавцов	5,88	
47	Душевая кабина, уборная	4,67	
48	Мужской гардероб продавцов	5,85	
49	Душевая кабина, уборная	4,64	
50	Моечная инвентаря	6,88	Д

Продолжение

Пом.	Наименование	Площадь м²	Категория*
51	Комната личной гигиены	5,71	
52	Помещение для хранения торгового оборудования и инвентаря	15,70	Д
53	Моечная инвентаря	5,92	Д
54	Помещение для хранения уборочного инвентаря и оборудования	4,34	В
55	Женская уборная	9,40	
56	Мужская уборная	4,64	
57	Помещение для хранения тары	24,04	
58	Моечная и разрубочная мяса	7,75	
59	Дефростер	6,44	Д
60	Низкотемпературная камера	10,88	В
61	Тамбур камеры	4,63	
62	Кладовая белья и спецодежды	5,13	
63	Место установки холодильных агрегатов	5,30	
64	Коридор	146,05	
65	Тамбур	2,07	
66	Тамбур	1,30	
67	Разгрузочная платформа	325,07	
68	Площадка для сезонной торговли	487,50	
	Лестница Л-1	18,86	
	Лестница Л-2	19,46	
	Рынок/ 2 этаж/		
69	Градирня	28,02	
70	Венткамера	26,57	
71	Радиоузел	10,16	

Продолжение

Пом.	Наименование	Площадь м²	Категория*
72	Кабинет директора	8,76	
73	Контора	9,24	
74	Комната персонала и красный уголок	18,03	
75	Уборная	2,50	
76	Комната матери и ребенка	14,15	
77	Коридор	46,93	
78	Венткамера тепловой завесы	20,11	
	Магазин „Овощи-фрукты" /1 этаж/		
79	Торговый зал магазина	248,40	
80	Тамбур главного входа	9,00	
81	Кладовая овощей и фруктов	135,25	
82	Охлаждаемая камера овощей и фруктов	83,00	Д
83	Машинное отделение охлаждаемых камер	18,53	Б
84	Помещение для хранения упаковочных материалов и инвентаря	10,02	
85	Машинное отделение лифтов	9,87	
86	Тамбур	2,55	
87	Коридор	4,44	
88	Электрощитовая	16,20	
89	Тамбур	4,39	
90	Коридор	41,18	
91	Помещение для хранения тары	27,33	В
92	Мусорокамера	5,86	
93	Тамбур	4,00	
94	Приемочная	20,16	
95	Тамбур	2,70	

* Категория по взрывной, взрывопожарной и пожарной опасности принята в соответствии с приказом Министерства торговли СССР №173 от 24 июля 1978 г.

Согласовано: ТХ Мелкова

Инв. № подл. | Подпись и дата | Взам. инв. №

Привязан

Инв. №

Рук. маст.	Колчин	
Гл. инж. м.	Линецкий	
Гап	Рабинович	
Гип	Калединa	
Рук. гр. арх.	Павлов	
Разраб.	Цазачкова	
Пров.	Белых	
Н. контроль	Горбунова	

272-14-17-АС1

Рынок торговой площадью 600 кв. м.

Стадия	Лист	Листов
Р	7	

Лист привязки /продолжение/

ЦНИИЭП г. Москва — Торгово-бытовых зданий и туристских комплексов

Формат 22

Типовой проект 272-14-17 Альбом I

Экспликация помещений

Пом.	Наименование	Площадь м²	Категория*
96	Пункт приема стеклопосуды	61,52	
	Лестница Л-4	18,35	
	Магазин /2 этаж/		
97	Комната персонала	10,98	
98	Гардероб верхней одежды	4,83	
99	Коридор	3,86	
100	Мужской гардероб	13,80	
101	Душевая кабина	3,80	
102	Женский гардероб	19,40	
103	Душевая кабина	3,46	
104	Бельевая	14,51	
105	Женская уборная	2,66	
106	Мужская уборная	2,85	
107	Венткамера	33,86	
108	Кабинет директора и контора	17,20	
109	Кладовая хозинвентаря	1,98	
110	Помещение для хранения уборочного инвентаря и оборудования	10,36	
111	Коридор	3,40	
112	Коридор	24,52	
	Кафе / 1 этаж/		
113	Вестибюль	25,00	
114	Гардероб	6,01	
115	Тамбур	8,10	
116	Женская уборная	2,70	

Продолжение

Пом.	Наименование	Площадь м²	Категория*
117	Мужская уборная	2,70	
118	Тамбур	4,23	
119	Загрузочная	17,34	
120	Кладовая и моечная тары	7,41	Д
	Лифт Q=500 кг		
	Лестница Л-3	17,36	
	Кафе /2 этаж/		
121	Зал кафе на 50 мест	73,44	
122	Горячий цех	44,60	
123	Холодный цех	16,65	
124	Вестибюль кафе	19,66	
125	Кладовая и моечная п/ф тары	6,97	Д
126	Моечная столовой посуды	14,40	
127	Кладовая сухих продуктов	7,80	
128	Разгрузочная площадка	10,30	
129	Охлаждаемая камера	14,38	В
130	Место установки холодильного агрегата	3,70	
131	Бельевая	6,10	
132	Кабинет директора, контора	6,84	
133	Гардероб персонала	17,32	
134	Душевая кабина	1,68	
135	Уборная	2,24	
136	Коридор	14,64	
	Гостиница /2 этаж/		
137	Склад мебели, инвентаря	14,21	
138	Коридор	4,57	

Продолжение

Пом.	Наименование	Площадь м²	Категория*
	Гостиница /3 этаж/		
139	Вестибюль	11,40	
140	Администратор	10,40	
141	Гардероб	6,00	
142	Камера хранения	7,87	
143	Венткамера	12,54	
144	Трехместные номера 7 шт. х 18,44	129,10	
145	Двухместные номера 2 шт х 18,50	37,00	
146	Зал буфета на 25 мест	39,93	
147	Моечная столовой посуды	7,44	
148	Подсобное помещение	8,63	
149	Разгрузочная буфета	7,81	
150	Центральная бельевая	9,36	
151	Кладовая грязного белья	6,50	
152	Коридор	4,32	
153	Бухгалтерия и касса	18,76	
154	Кабинет директора	12,85	
155	Постирочная	4,37	
156	Женская уборная	3,27	
157	Мужская уборная	3,27	
158	Душевые кабины 2 шт.	1,68	
159	Душевая и уборная персонала	4,23	
160	Коридор	5,59	
161	Комната общественных организаций	12,85	

Продолжение

Пом	Наименование	Площадь м²	Категория*
162	Комната чистки и глажения одежды	10,68	
163	Комната дежурного персонала	10,68	
164	Коридор	82,72	
165	Тамбур выхода на крышу	3,48	
	Общественные уборные		
	/1 этаж/		
166	Мужская уборная	14,25	
167	Тамбур	3,78	
168	Женская уборная	19,77	
169	Тамбур	4,28	
170	Служебное помещение	4,80	
	Технические помещения		
	/1 этаж/		
171	Водомерный узел	26,35	
172	Тепловой пункт	29,97	
173	Венткамера	18,06	
174	Зарядная	29,26	
175	Кислотная	10,47	
176	Электрощитовая	10,50	
177	Коридор	17,42	
178	Тамбур	5,25	

* Категория по взрывной, взрывопожарной и пожарной опасности принята в соответствии с приказом Министерства торговли СССР № 173 от 24 июля 1978г.

Согласовано: ТХ Мелкова

Инв. № подл. | Подпись и дата | Взам. инв. №

Привязан

Инв. №

Рук. маст.	Колчин	
Гл. инж.	Линецкий	
Гап	Рабинович	
Гип	Каледина	
Рук. гражд.	Павлов	
Разраб.	Казацкова	
Пров.	Зиновкина	
Н. контр.	Белых	

272-14-17-АС1

Рынок торговой площадью 600 кв.м

Стадия	Лист	Листов
Р	8	

Лист привязки /окончание/

ЦНИИЭП г. Москва — Торгово-бытовых зданий и туристских комплексов

Типовой проект 272-14-17 Альбом I

Помещения	Наименование	Площадь м²	Пол по серии 2.244-1.вып.4 Деталь	Высота пола, h, мм	Покрытие	Потолок	Стены и перегородки	Панель	Колонны
1	2	3	4	5	6	7	8	9	10
	Рынок / 1 этаж								
1	Торговый зал рынка	488,50	239	115	Бетон мозаичн. плиты	Улучш. клеев. покр.	Улучш. клеев. покр.	Глаз. пл. h=1,8м	Глаз. пл. h=1,8м
2	Зал продажи картофеля и корнеплодов	122,95	тоже	тоже	то же	то же	то же	то же	то же
3	Кладовая	89,55	240	108	керам. плитка	изв. побелка	изв. побелка	"	"
4	Тамбур главного входа	16,80	тоже	тоже	то же	улучш. клеев. покр.	глазур. плитка	"	—
5	Бюро торговых услуг	16,90	239	115	Бетон. мозаичн. плиты	то же	то же	"	—
6	Боксы для торговли картофелем и корнеплодами 4 шт.	24,48	238	тоже	бетон. плитка	клеев. покр.	клеев. покр.	глаз. пл. h=1,8м	—
7	Тамбур боксов	12,70	238	"	то же	изв. побелка	изв. побелка	то же	—
8	Тамбур	2,70	то же	"	"	то же	то же	"	—
9	Тамбур	4,53	"	"	"	"	"	"	—
10	Тамбур	5,56	"	"	"	"	"	"	—
11	Комната милиции	9,80	225	103,5	Линолеум	"	"	масл. покр. h=2м	—
12	Моечная и сортировочная овощей и фруктов	20,43	250	145	керам. плитка	"	"	глаз. пл. h=1,8м	—
13	Моечная бидонов	6,80	тоже	тоже	то же	"	"	то же	—
14	Контора приемщика	10,10	225	103,5	Линолеум	"	"	масл. покр. h=2,0м	—
15	Охлаждаемая камера отходов	8,73	2.290-4 вып.I		керам. плитка	"		—	—
16	Тамбур охлаждаемой камеры	3,48	то же		то же	изв. побелка	изв. побелка	рл. пл. h=1,8м	—
17	Место установки холодильного агрегата	3,42	245	100	бетон	то же	то же	—	—
18	Машинное отделение охлаждаемых камер	8,21	тоже	тоже	бетон	"	"	—	—
19	Охлаждаемая камера молочных продуктов	15,17	2.290-4 вып.I		керам. плитка	"	глазур. плитка	—	—
20	Охлаждаемая камера овощей и фруктов	12,10	то же		то же	"	то же	—	—
21	Тамбур охлаждаемых камер	4,12	2.290-4 вып.I		"	"	изв. побелка	гл. пл. h=1,8м	—
22	Охлаждаемая камера мяса	14,67	то же		"	"	глазур. плитка	—	—
23	Тамбур охлаждаемой камеры	3,85	"		"	"	изв. побелка	рл. пл. h=1,8м	—
24	Уборная санитарно-контрольной службы	2,99	250	145	"	"	то же	рл. пл. h=1,8м	—
25	Смотровой зал молока	12,79	240	108	"	"	"	рл. пл. h=1,8м	—
26	Тамбур смотрового зала	2,50	то же	то же	"	"	"	то же	—
27	Лаборатория	7,86	"	"	"	"	"	"	—
28	Кабинет врача	7,86	225	103,5	линолеум	клеев. покр.	клеев. покр.	—	—
29	Лаборатория	7,78	240	108	керам. плитка	изв. побелка	изв. побелка	глаз. пл. h=1,8м	—
30	Смотровой зал мяса	21,51	то же	то же	то же	то же	то же	то же	—
31	Тамбур смотрового зала	2,25	"	"	"	"	"	"	—
32	Охлаждаемая камера конфиската	6,70	2.290-4 вып.I		"	"	глаз. плитка	—	—

1	2	3	4	5	6	7	8	9	10
33	Тамбур	4,45	2.290-4 вып.I		Бетон	изв. побелка	изв. побелка	глаз. пл. h=1,8м	—
34	Кладовая химикатов	3,58	240	108	то же	то же	то же	то же	—
35	Место установки холодильного агрегата	2,47	245	100	"	"	"	—	—
36	Пожарно-сторожевой пост	6,01	225	103,5	линолеум	"	"	масл. покр. h=2,0м	—
37	Уборная	1,83	250	145	керам. плитка	"	"	глаз. пл. h=1,6м	—
38	Помещение для хранения тары	7,86	245	100	бетон	"	"	—	—
39	Место стоянки тележек	8,42	238	115	бетон. плитка	"	"	рл. пл. h=1,8м	—
40	Камера хранения личных вещей продавцов	8,73	225	103,5	линолеум	"	"	масл. покр. h=2,0м	—
41	Кассы	3,99	то же	то же	то же	клеев. покр.	"	то же	—
42	Женский гардероб персонала	5,79	"	"	"	изв. побелка	"	масл. покр. h=2,0м	—
43	Душевая кабина, уборная	4,59	250	145	керам. плитка	то же	"	рл. пл. h=1,8м	—
44	Мужской гардероб персонала	5,79	225	103,5	линолеум	"	"	масл. покр. h=2,0м	—
45	Душевая кабина, уборная	4,59	250	145	керам. плитка	"	"	рл. пл. h=1,8м	—
46	Женский гардероб продавцов	5,88	225	103,5	линолеум	"	"	масл. покр. h=2,0м	—
47	Душевая кабина, уборная	4,67	250	145	керам. плитка	"	"	рл. пл. h=1,8м	—
48	Мужской гардероб продавцов	5,85	225	103,5	линолеум	"	"	масл. покр. h=2,0м	—
49	Душевая кабина, уборная	4,64	250	145	керам. плитка	"	"	рл. пл. h=1,8м	—
50	Моечная инвентаря	6,88	тоже	тоже	то же	"	"	то же	—
51	Комната личной гигиены	5,71	"	"	керам. плитка	"	"	рл. пл. h=1,6м	—
52	Помещение для хранения торгового оборудования и инвентаря	15,70	240	108	то же	"	"	рл. пл. h=1,8м	—
53	Моечная инвентаря	5,92	250	145	"	"	"	то же	—
54	Помещение для хранения тары и торгового оборудования	4,34	240	108	"	"	"	"	—
55	Женская уборная	9,40	250	145	"	"	"	рл. пл. h=1,6м	—
56	Мужская уборная	4,64	тоже	тоже	"	"	"	то же	—
57	Помещение для хранения тары	24,04	245	100	бетон	"	"	—	—
58	Моечная и разрубочная мяса	7,75	250	145	керам. плитка	"	"	рл. пл. h=1,8м	—
59	Дефростер	6,44	2.290-4 вып.I		то же	"	глазур. плитка		—
60	Низкотемпературная камера	10,88	то же		"	глаз. плитка	то же	—	—
61	Тамбур камеры	4,63	"		"	изв. побелка	изв. побелка	рл. пл. h=1,8м	—
62	Кладовая белья и спецодежды	5,13	240	108	Линолеум	то же	то же	масл. покр. h=2,0м	—
63	Место установки холодильн. агрегатов	5,30	245	100	бетон	"	"	—	—
64	Коридор	146,05	238	115	бетон. плитка	"	"	масл. покр. h=2,0м	—
65	Тамбур	2,07	240	108	керам. плитка	"	"	глаз. пл. h=1,8м	—

Согласовано:

Инв. № подл. | Подп. и дата | Взам. инв. №

Привязан

Инв. №

Рук. м-я	Колчин	
Гл. инж. м.	Линецкий	
ГАП	Рабинович	
ГИП	Каледнна	
Рук. гр. арх.	Павлов	
Разработ.	Белых	
Проверил	Зиновкина	
Н. контр.	Горбунов	

272-14-17-АС1

Рынок торговой площадью 600 кв.м.

Стадия	Лист	Листов
Р	9	

Ведомость отделки помещений (начало)

ЦНИИЭП торгово-бытовых зданий и туристских комплексов г. Москва

17453-01

Типовой проект 272-14-17 Альбом I

Помещения	Наименование	Площадь м²	Пол по серии 2.244-1.вып.4 Деталь	Высота пола, мм	Покрытие	Потолок	Стены и перегородки	Панель	Колонны
1	2	3	4	5	6	7	8	9	10
66	Тамбур	1.30	240	108	керам.плитка	изв.побелка	изв.побелка	глаз.пл.h=1.8м	—
67	Разгрузочная платформа	325.07	—	195	асфальтобетон	—	—	—	—
68	Площадка для сезонной торговли	487.50	—	то же	то же	—	—	—	глаз.пл.h=1.8м.
	Лестница Л-1	18.86	240	108	керам.плитка	клеев.покр.	клеев.покр.	масл.покр.h=20м	—
	Лестница Л-2	19.46	то же	то же	то же	то же	то же	то же	—
	Рынок (2 этаж)								
69	Градирня	28.02	132	90	керам.плитка	изв.побелка	изв.побелка	—	—
70	Венткамера	26.57	то же	то же	то же	то же	то же	—	—
71	Радиоузел	10.16	76	80	линолеум	"	"	масл.покр.h=20м	—
72	Кабинет директора	8.76	то же	то же	то же	клеев.покраска	клеев.покраска	—	—
73	Контора	9.24	"	"	"	то же	то же	—	—
74	Комната персонала и красный уголок	18.03	"	"	"	изв.побелка	масл.покраска	—	—
75	Уборная	2.50	127	"	керам.плитка	то же	изв.побелка	гл.пл.h=1.6м.	—
76	Комната матери и ребенка	14.15	76	"	линолеум	клеев.покраска	клеев.покраска	—	—
77	Коридор	46.93	то же	"	то же	изв.побелка	изв.побелка	масл.покр.h=20м	—
78	Венткамера тепловой завесы	20.11	132	90	керам.плитка	то же	то же	—	—
	Магазин „Овощи-фрукты" (1 этаж)								
79	Торговый зал магазина	248.40	239	115	бетон-мозаичн. плиты	улучш.клеев.покр.	улучш.клеев.покр.	глаз.пл.h=1.8м.	глаз.пл.h=1.8м.
80	Тамбур главного входа	9.00	240	108	керам.плитка	то же	то же	то же	—
81	Кладовая овощей и фруктов	135.25	то же	то же	то же	изв.побелка	изв.побелка	"	глаз.пл.h=1.8м
82	Охлаждаемая камера овощей и фруктов	83.00	2.290-4	Вып.1	"	то же	глазур.плитка	—	—
83	Машинное отделение охлаждаемых камер	18.53	245	100	бетон	"	изв.побелка	—	—
84	Помещение для хранения упаковочных материалов и инвентаря	10.02	240	108	керам.плитка	"	то же	масл.покр.h=1.8м	—
85	Машинное отделение лифтов	9.87	245	100	бетон	"	"	—	—
86	Тамбур	2.55	240	108	керам.плитка	улучш.клеев.покр.	улучш.клеев.покр.	глаз.пл.h=1.8м	—
87	Коридор	4.44	239	115	бетон.плитка	изв.побелка	изв.побелка	масл.покр.h=20м	—
88	Электрощитовая	16.20	245	100	бетон	то же	то же	то же	—
89	Тамбур	4.39	240	108	керам.плитка	улучш.клеев.покр.	улучш.клеев.покр.	глаз.пл.h=1.8	—
90	Коридор	41.18	239	115	бетон.плитка	изв.побелка	изв.побелка	масл.покр.h=20м	—
91	Помещение для хранения тары	27.33	240	108	керам.плитка	то же	то же	масл.покр.h=1.8м	—
92	Мусорокамера	5.86	то же	то же	то же	"	"	глаз.пл.h=1.8м	—
93	Тамбур	4.00	"	"	"	улучш.клеев.покр.	улучш.клеев.покр.	то же	—

1	2	3	4	5	6	7	8	9	10
94	Приемочная	20.16	239	115	бетон.плитка	изв.побелка	изв.побелка	масл.покр.h=20м	—
95	Тамбур	2.70	240	108	керам.плитка	улучш.клеев.покр.	улучш.клеев.покр.	глаз.пл.h=1.8м	—
96	Пункт приема стеклопосуды	61.52	то же	то же	то же	изв.побелка	изв.побелка	масл.покр.h=20м	—
	Лестница Л-4	18.35	"	"	"	клеев.покр.	клеев.покр.	то же	—
	Магазин (2 этаж)								
97	Комната персонала	10.98	76	80	линолеум	изв.побелка	изв.побелка	масл.покр.h=20м	—
98	Гардероб верхней одежды	4.83	то же	то же	то же	то же	то же	то же	—
99	Коридор	3.86	"	"	"	"	"	"	—
100	Мужской гардероб	13.80	"	"	"	"	"	"	—
101	Душевая кабина	3.80	127	"	керам.плитка	"	"	глаз.пл.h=1.8м.	—
102	Женский гардероб	19.40	76	"	линолеум	"	"	масл.покр.h=20м	—
103	Душевая кабина	3.46	127	"	керам.плитка	"	"	глаз.пл.h=1.8м	—
104	Бельевая	14.51	76	"	линолеум	"	"	то же	—
105	Женская уборная	2.66	127	"	керам.плитка	"	"	глаз.пл.h=1.6м	—
106	Мужская уборная	2.85	127	90	керам.плитка	изв.побелка	изв.побелка	то же	—
107	Венткамера	33.86	132	90	керам.плитка	"	"	-	—
108	Кабинет директора и контора	17.20	76	80	линолеум	клеев.покраска	клеев.покраска	-	—
109	Кладовая хозинвентаря	1.98	то же	то же	то же	изв.побелка	изв.побелка	масл.покр.h=20м.	—
110	Помещение для хранения уборочного инвентаря и оборудования	10.36	127	"	керам.плитка	то же	то же	глаз.пл.h=1.6м.	—
111	Коридор	3.40	76	"	линолеум	"	"	масл.покр.h=20м	—
112	Коридор	24.52	то же	"	то же	"	"	то же	—
	Кафе (1 этаж)								
113	Вестибюль	25.00	240	108	керам.плитка	клеев.покраска	масл.покраска	-	—
114	Гардероб	6.01	225	103.5	линолеум	то же	то же	-	—
115	Тамбур	8.10	240	108	керам.плитка	изв.побелка	изв.побелка	глаз.пл.h=1.8м	—
116	Женская уборная	2.70	250	145	то же	то же	то же	глаз.пл.h=1.6м	—
117	Мужская уборная	2.70	то же	то же	"	"	"	то же	—
118	Тамбур	4.23	240	108	"	"	"	"	—
119	Загрузочная	17.34	то же	то же	"	"	"	глаз.пл.h=1.8м	—
120	Кладовая и моечная тары	7.41	250	145	"	"	"	то же	—
	Лифт Q=500 кг.	—	—	-	-	-	-	-	—
	Лестница Л-3	17.36	240	108	"	клеев.покраска	клеев.покраска	масл.покр.h=20м	—

Рук.маст.	Колчин		272-14-17-АС I
Гл.инж.м.	Линецкий		
ГАП	Рабинович		Рынок торговой площадью 600 кв.м.
ГИП	Каледина		
Рук.гр.арх.	Павлов		
Разработ.	Белых		Ведомость отделки помещений (продолжение)
Проверил	Зиновкина		
Н.контр.	Горбунова		

Стадия	Лист	Листов
Р	10	

ЦНИИЭП торгово-бытовых зданий и туристских комплексов г. Москва

Привязан

Инв. №

Копировал Гаврилина

Формат 22

Инв. № подл. | Подп. и дата | Взам. инв. №

Типовой проект 272-14-17 Альбом I

Помещения	Наименование	Площадь мм	Пол по серии 2,244-1, вып.4: Деталь	Высота пола н. ..м.	Покрытие	Потолок	Стены и перегородки	Панель	Колонны
1	2	3	4	5	6	7	8	9	10
	Кафе /2 этаж/								
121	Зал кафе на 50 мест	73,44	76	80	Линолеум	улучш. клеев. покр.	улучш. клеев. покр.	—	—
122	Горячий цех	44,60	127	то же	керам. плитка	изв. побелка	изв. побелка	глаз. пл. h=1.8м	—
123	Холодный цех	16,65	то же	"	то же	то же	то же	то же	—
124	Вестибюль кафе	19,66	76	"	Линолеум	улучш. клеев. покр.	масляная покр.	—	—
125	Кладовая и моечная п/о тары	6,97	127	"	керам. плитка	изв. побелка	изв. побелка	глаз. пл. h=1.8м	—
126	Моечная столовой посуды	14,40	то же	"	то же	то же	то же	то же	—
127	Кладовая сухих продуктов	7,80	"	"	"	"	"	масл. покр. h=1.8м	—
128	Разгрузочная площадка	10,30	"	"	"	"	"	то же	—
129	Охлаждаемая камера	14.38	2.290-4 вып. 1		керам. плитка	"	глазур. плитка	—	—
130	Место установки холодильного агрегата	3,70	135	85	бетон	"	изв. побелка	—	—
131	Бельевая	6.10	76	80	Линолеум	"	то же	масл. покр. h=2.0м	—
132	Кабинет директора, контора	6,84	76	80	то же	клеев. покр.	клеев. покраска	—	—
133	Гардероб персонала	17.32	76	80	"	изв. побелка	изв. побелка	масл. покр. h=2.0м	—
134	Душевая кабина	1.68	127	80	керам. плитка	то же	то же	глазур. пл. h=1.8м	—
135	Уборная	2.24	127	80	то же	"	"	глазур. пл. h=1.6м	—
136	Коридор	14.64	76	80	Линолеум	"	"	масл. покр. h=2.0м	—
	Гостиница /2 этаж/								
137	Склад мебели, инвентаря	14.21	76	80	Линолеум	извест. поб.	извест. поб.	масл. покр. h=1.8м	
138	Коридор	4.57	76	80	то же	то же	то же	масл. покр. h=2.0м	
	Гостиница /3 этаж/								
139	Вестибюль	11.40	76	80	Линолеум	клеев. покр.	масл. покр.	—	—
140	Администратор	10.40	то же	то же	то же	то же	то же	—	—
141	Гардероб	6.00	"	"	"	"	"	—	—
142	Камера хранения	7.87	"	"	"	изв. побелка	изв. побелка	масл. покр. h=2.0м	—
143	Венткамера	12.54	132	90	керамич. пл.	то же	то же	—	—
144	Трехместные номера 7 шт. х 18,44	129.10	76	"	"	клеев. покр.	обои	глаз. пл. h=1.6 у умывальн.	—
145	Двухместные номера 2 шт. х 18.50	37.00	то же	"	"	то же	то же	глаз. пл. h=1.8м	—
146	Зал буфета на 25 мест	39.93	"	"	"	"	масл. покр.	—	—
147	Моечная столовой посуды	7.44	127	"	керам. плитка	изв. побелка	изв. побелка	глаз. пл. h=1.8м	—
148	Подсобное помещение	8.63	то же	"	то же	то же	то же	то же	—
149	Разгрузочная буфета	7.81	"	"	"	"	"	масл. покр. h=2.0м	—

1	2	3	4	5	6	7	8	9	10
150	Центральная бельевая	9.36	76	"	Линолеум	изв. побелка	изв. побелка	масл. покр. h=2.0м	—
151	Кладовая грязного белья	6.50	то же	"	то же	то же	то же	то же	—
152	Коридор	4.32	"	"	"	клеев. покр.	масл. покр.	—	—
153	Бухгалтерия и касса	18.76	"	"	"	то же	клеев. покр.	—	—
154	Кабинет директора	12.85	"	"	"	"	то же	—	—
155	Постирочная	4.37	127	"	керам. плитка	изв. побелка	изв. побелка	глаз. пл. h=1.6м	—
156	Женская уборная	3.27	то же	"	то же	то же	то же	то же	—
157	Мужская уборная	3.27	"	"	"	"	"	"	—
158	Душевые кабины 2 шт.	1.68	"	"	"	"	"	глаз. пл. h=1.8м	—
159	Душевая и уборная персонала	4.23	"	"	"	"	"	то же	—
160	Коридор	5.59	76	"	Линолеум	клеев. покр.	масл. покр.	—	—
161	Комната общественных организаций	12.85	76	90	то же	то же	то же	—	—
162	Комната чистки и глажения одежды	10.68	76	90	"	извест. поб.	извест. поб.	масл. пок. h=2.0м	—
163	Комната дежурного персонала	10.68	76	90	"	то же	то же	то же	—
164	Коридор	82.72	76	90	"	клеев. покраска	масл. покр.	—	—
165	Тамбур выхода на крышу	3,48	127	90	керам. плитка	изв. побелка	изв. побелка	—	—
	Общественные уборные /1 этаж/								
166	Мужская уборная	14.25	250	145	керам. плитка	изв. побелка	изв. побелка	глазур. пл. h=1.6м	—
167	Тамбур	3.78	240	108	то же	то же	то же	то же	—
168	Женская уборная	19.77	250	145	"	"	"	"	—
169	Тамбур	4.28	240	108	"	"	"	"	—
170	Служебное помещение	480	240	108	"	"	"	"	—
	Технические помещения /1 этаж/								
171	Водомерный узел	26,35	245	100	бетон	изв. побелка	изв. побелка	—	—
172	Тепловой пункт	29,97	245	100	то же	то же	то же	—	—
173	Венткамера	18,06	240	108	керамич. пл.	"	"	—	—
174	Зарядная	29,26	240	108	то же	"	"	масл. покр. h=2,0м	—
175	Кислотная	10.47	240	108	"	"	—	то же	—
176	Электрощитовая	10.50	135	85	бетон	"	извест. поб.	"	—
177	Коридор	17.42	238	115	бетон. пл.	"	то же	"	—
178	Тамбур	5.25	238	115	то же	"	"	"	—

Согласовано:

Инв. № подл. | Подпись и дата | Взам. инв. №

Привязан

Инв. №

Рук. м. № 1	Колчин	
Гл. инж. м.	Линецкий	
Гл. ар. пр.	Рабинович	
Гл. инж. пр.	Каледина	
Рук. грар.	Павлов	
Разраб.	Белых	
Пров.	Зиновкина	
Н. контр.	Горбунова	

272-14-17-АС1

Рынок торговой площадью 600 кв. м.

Ведомость отделки помещений /окончание/.

Стадия	Лист	Листов
Р	11	

ЦНИИЭП г. Москва — торгово-бытовых зданий и туристских комплексов

17763-01

формат 77

Типовой проект 272-14-17 Альбом I

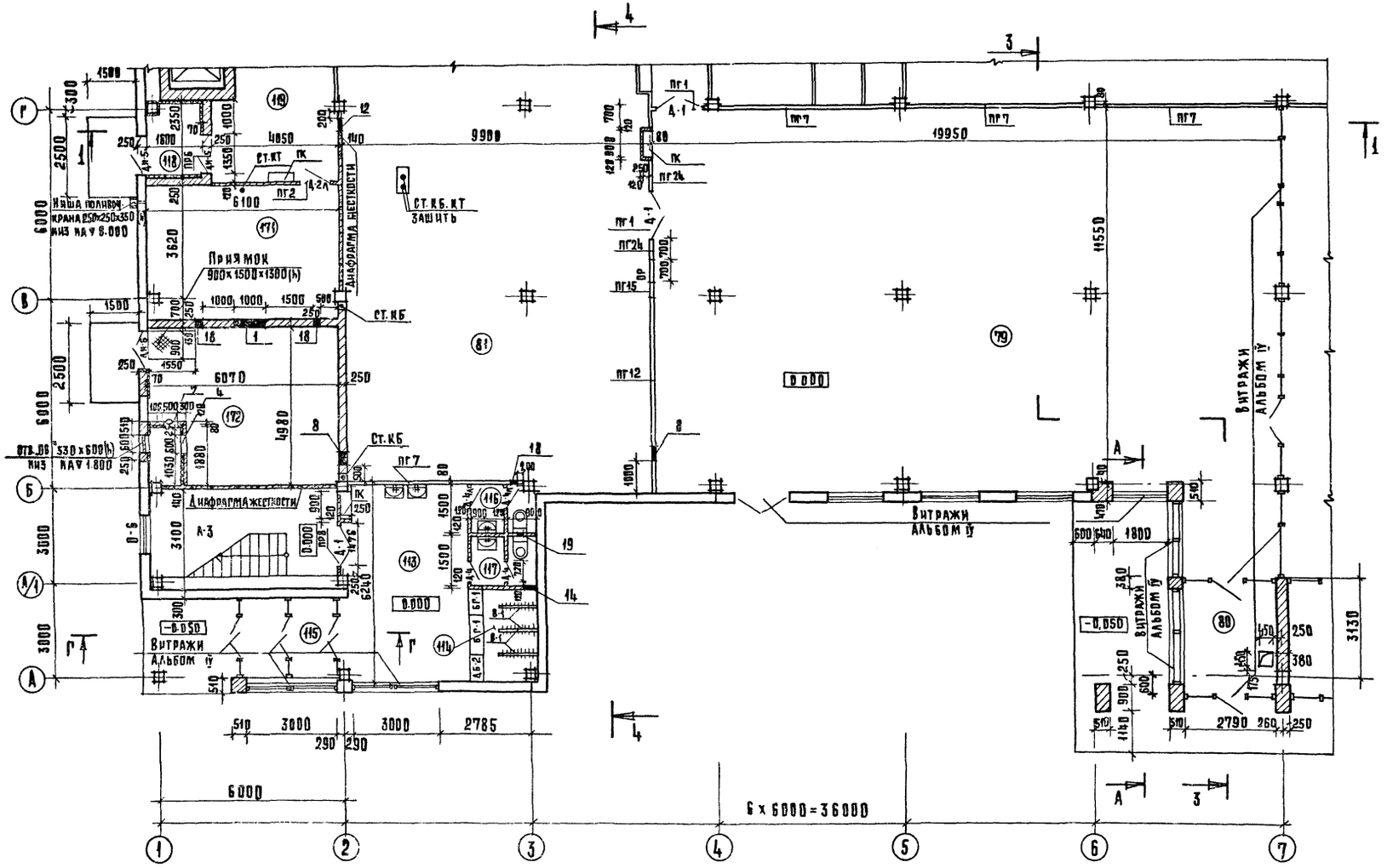

Продолжение

1	2	3	4	5
29	200	200	5.600	ОВ
30	150	150	5.650	"
31	600	1000	3.600	"
32	550	300	5.740	"
33	500	1250	3.600	"
34	500	200	6.100	"
35	450	450	5.850	"
36	450	300	5.740	"
37	450	200	6.100	"
38	350	200	6.100	"
39	350	200	5.840	"
40	300	200	5.840	"
41	250	300	5.740	"
42	200	200	5.840	"
43	150	150	6.150	"
44	150	150	5.890	"
45	450	300	8.800	"
46	450	300	8.540	"
47	200	200	8.900	"
48	150	150	8.950	"

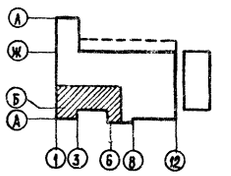

Сечения А-А и Г-Г см. лист 32.

Экспликация отверстий

Тип отв.	Размеры, мм в	Размеры, мм н	Отметка низа, мм	Назначение
1	2	3	4	5
1	1000	250	2.490	ОВ
2	850	550	2.190	"
3	750	200	2.800	"
4	600	1000	0.150	"
5	600	1000	0.100	"
6	600	400	2.350	"
7	500	1250	0.350	"
8	450	450	2.550	"

Продолжение

1	2	3	4	5
9	450	300	2700	ОВ
10	450	300	2.350	"
11	400	400	2.350	"
12	400	250	2.750	"
13	400	250	2.490	"
14	400	200	2.800	"
15	300	250	2.490	"
16	250	300	2.700	"
17	250	250	2.750	"
18	250	250	2.490	"

Продолжение

1	2	3	4	5
19	200	200	2.800	ОВ
20	150	150	2.850	"
21	150	150	2.590	"
22	1000	1600	3.500	"
23	600	1000	3.450	"
24	600	1000	3.800	"
25	500	1250	3.600	"
26	600	600	2.350	"
27	400	300	5.500	"
28	250	250	5.550	"

Согласовано: СС Пронштейн; ТХ Мерцова; ВК Зайцева; ОВ Рыль; ТХМ Проскурина; УОИ Шершаков

Инв. № подл. | Подпись и дата | Взам. инв. №

Привязан

Инв. №

Гл. инж. инс.	Лепский	
Рук. м. 1	Колчин	
Гл. инж. м.	Линецкий	
Гап	Рабинович	
Гип	Каледина	
Рук. гр. арх.	Павлов	
Разраб.	Зиновкина	
Пров.	Белых	
Н. контр.	Горбунова	

272-14-17-АС1

Рынок торговой площадью 600 кв. м.

План 1 этажа в осях 1-7, А-Г.

Стадия	Лист	Листов
Р	12	

ЦНИИЭП г. Москва — торгово-бытовых зданий и туристских комплексов

Типовой проект 272-14-17 Альбом I

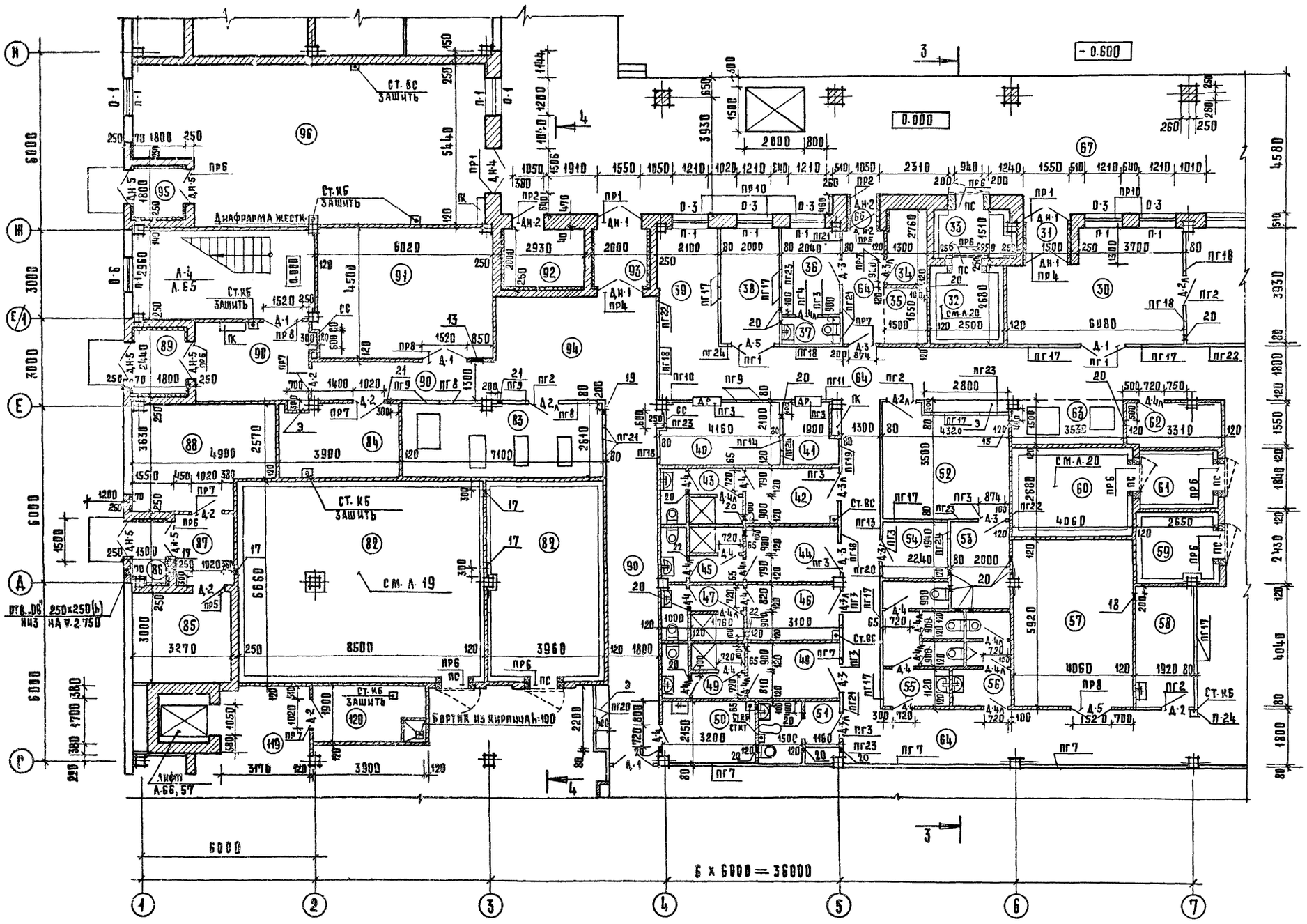

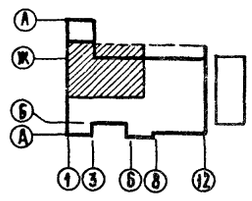

ГАП	Рабинович		
ГИП	Каледина		
Рук. прарх.	Павлов		
Разработ.	Зиновкина		
Проверил	Белых		
Н. контр.	Горбунова		

привязан

Инв. №

272-14-17-АС1

Рынок торговой площадью 600 кв. м.

Стадия	Лист	Листов
Р	13	

План 1 этажа в осях 1-7, Г-И.

ЦНИИЭП г. Москва — торгово-бытовых зданий и туристских комплексов

17763-01

Типовой проект 272-14-17 Альбом I

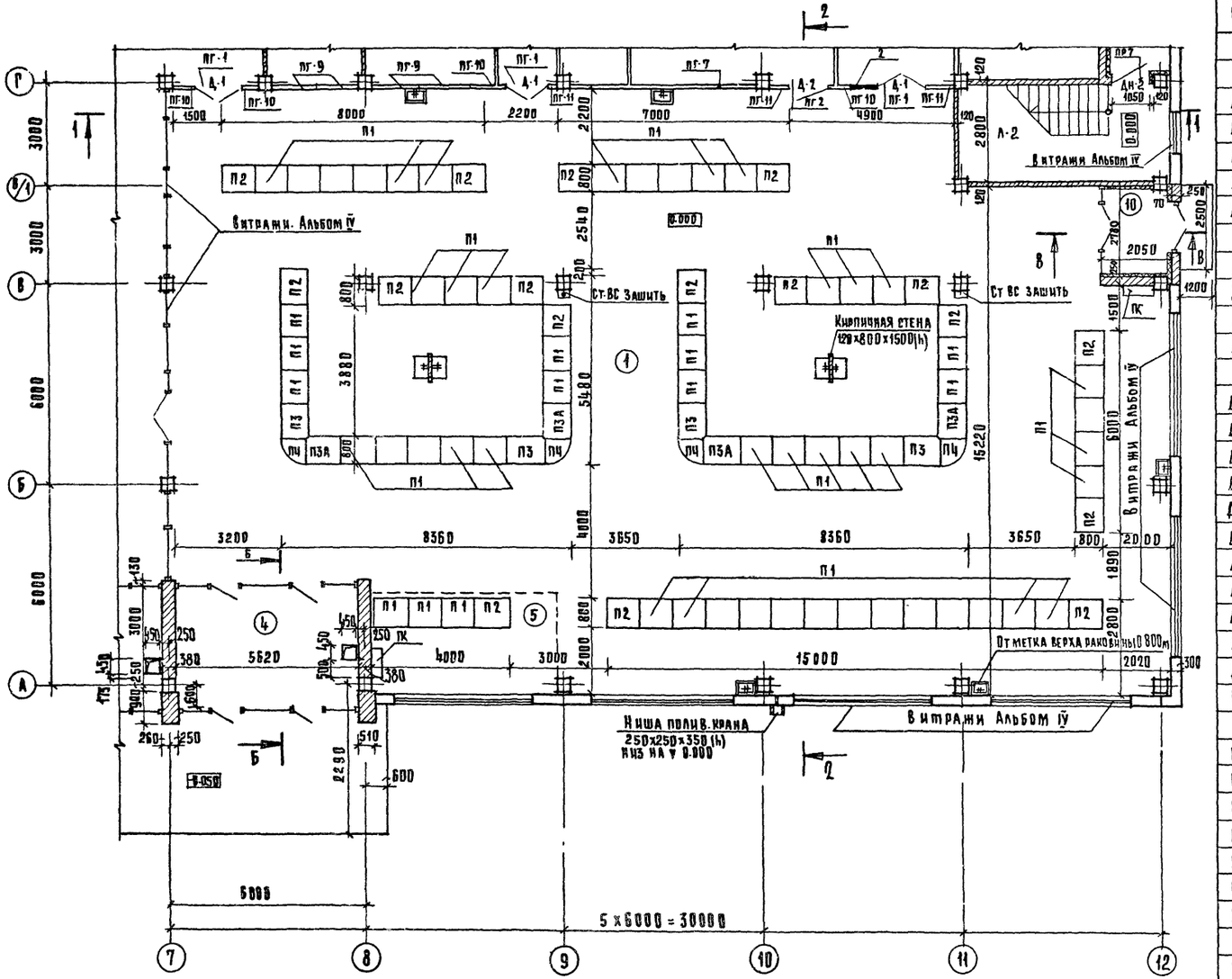

Сечения Б-Б и В-В см. лист 32.

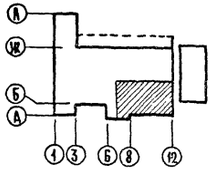

Спецификация изделий

Марка поз.	Обозначение	Наименование	Кол.	Масса ед. кг	Примечания
		Изделия деревянные			
		Блоки дверные			
Д-1	Серия 1.136-10	ДГ 24-15	15		
Д-2	то же	ДГ 21-10	23		
Д-2л	"	ДГ 21-10л	18		
Д-3	"	ДГ 21-8	28		
Д-3л	"	ДГ 21-8л	32		
Д-4	"	ДГ 21-7	39		
Д-4л	"	ДГ 21-7л	26		
Д-5	Серия 1.136-11.4.1	ДС 20-7.7-Т	2		
Д-6	то же	ДС 20-9-Т	3		
Д-6л	"	ДС 20-9-Тл	1		
ДН-1	Серия 1.136-11.4.1	ДН 23-7.7-18	18		
ДН-2	то же	ДН 23-9-16	4		
ДН-3	"	ДН 20-9-16	4		
ДН-3л	"	ДН 20-9-16	4		
ДН-4	"	ДС 20-7.7-У	1		
ДН-5	"	ДН 20-4.8-17	8		
ДН-6	"	ДС 20-4.8-У	1		
ДН-7	"	ДС 18-8-У	2		
ДН-8	"	ДН 20-7.7-18	2		
ДБ	ГОСТ 11214-78	БС 24-9	1		
ДР	272-14-17-ИД-0. ООДО	ДР	4		
ПС	Изготовитель Северодвинский деревокомбинат		15		
		Блоки оконные			
О-1	Серия 1.236-6 вып.1	ОС 18-12В	34		
О-2	то же	ОС 12-12В	39		
О-3	ГОСТ 11214-78	ОС 15-12	10		
О-4	то же	ОС 12-9А	1		
О-5	"	ОС 6-9	3		
О-6	"	ОС 6-12	9		
ОР	272-14-17-ИД-ОЧ.ОО.ДО	Раздаточное окно	1		
		Подоконные доски			
П-1	Серия 1.136-2	АО 13-20	86		
П-2	то же	АО 10-20	1		
ЛЮК	Серия 1.136-11.42	ДЛ 9-9	2		

Привязан

Инв. №

Гл. инж. инс.	Лепский	
Рук. м-1	Колчин	
Гл. инж. м-1	Линецкий	
Гап	Рабинович	
Гип	Калелина	
Рук. гр. арх.	Павлов	
Разраб.	Зиновкина	
Пров.	Белых	
Н. контроль	Горбунова	

272-14-17-АС

Рынок торговой площадью 600 кв.м.

План 1 этажа в осях 7-12, А-Г

Стадия	Лист	Листов
Р	14	

ЦНИИЭП г. Москва — торгово-бытовых зданий и туристских комплексов

Согласовано: ТХ Мелкова; ВК Зайцева; ОВ Гиль; СС Пронштейн; ТХМ Проскурина; ЭОМ Шершаков

Инв. № подл. | Подпись и дата | Взам. инв. №

Типовой проект 272-14-17 Альбом I

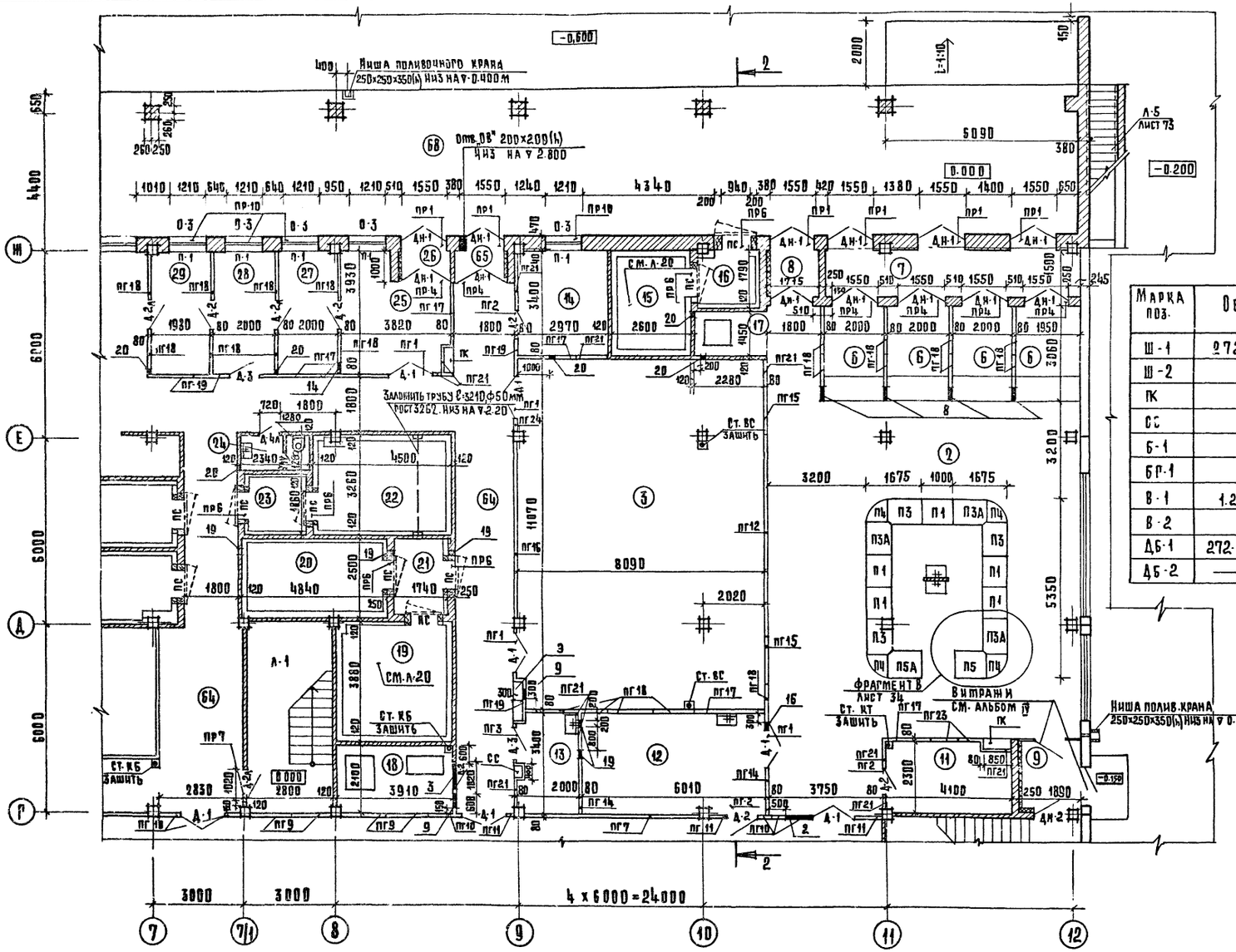

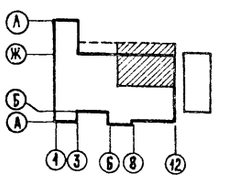

Спецификация изделий (начало л. 14) продолжение

Марка поз.	Обозначение	Наименование	Кол.	Масса, ед. кг.	Примечания
Ш-1	272-14-17-ИД-05.00 ДО	Дверь шкафная	9		
Ш-2	то же	Дверь шкафная	2		
ПК	-06.00	Пожарный шкаф	16		
СС	-07.00	Шкаф слабых токов	7		
Б-1	-01.00	Барьер для вестибюля	1		
БГ-1	-02.00	Барьер для гардероба	4		
В-1	1.271-4 вып. 6	ВГ. 05.00.00.00. СБ	4		
В-2	то же	ВГ. 04.00.00.00. СБ	1		
ДБ-1	272-14-17-ИД-02.00	Дверь ДБ-1	1		
ДБ-2	— " — -01.00	Дверь ДБ-2	2		

Гл. инж. инс.	Лепский		
Рук. м. 1	Колчин		
Гл. инж. м.	Линецкий		
Гап	Рабинович		
Гип	Калединa		
Рук. гр. арх.	Павлов		
Разраб.	Зиновкина		
Пров.	Белых		
Н. контроль	Горбунова		

272-14-17-АС1

Рынок торговой площадью 600 кв. м

План 1 этажа в осях 7-12, Г-Ж.

Стадия	Лист	Листов
Р	15	

ЦНИИЭП г. Москва — торгово-бытовых зданий и туристских комплексов

Привяз. а н

Инв. №

Согласовано: ТХ Мелкова; ВК Зайцева; ОВ Гиль; ЭОМ Ширшаков; СС Пронштейн; Х Мирская; ТХМ Проскурина

Инв. № подл. | Подпись и дата | Взам. инв. №

17763-01

Типовой проект 272-14-17 Альбом I

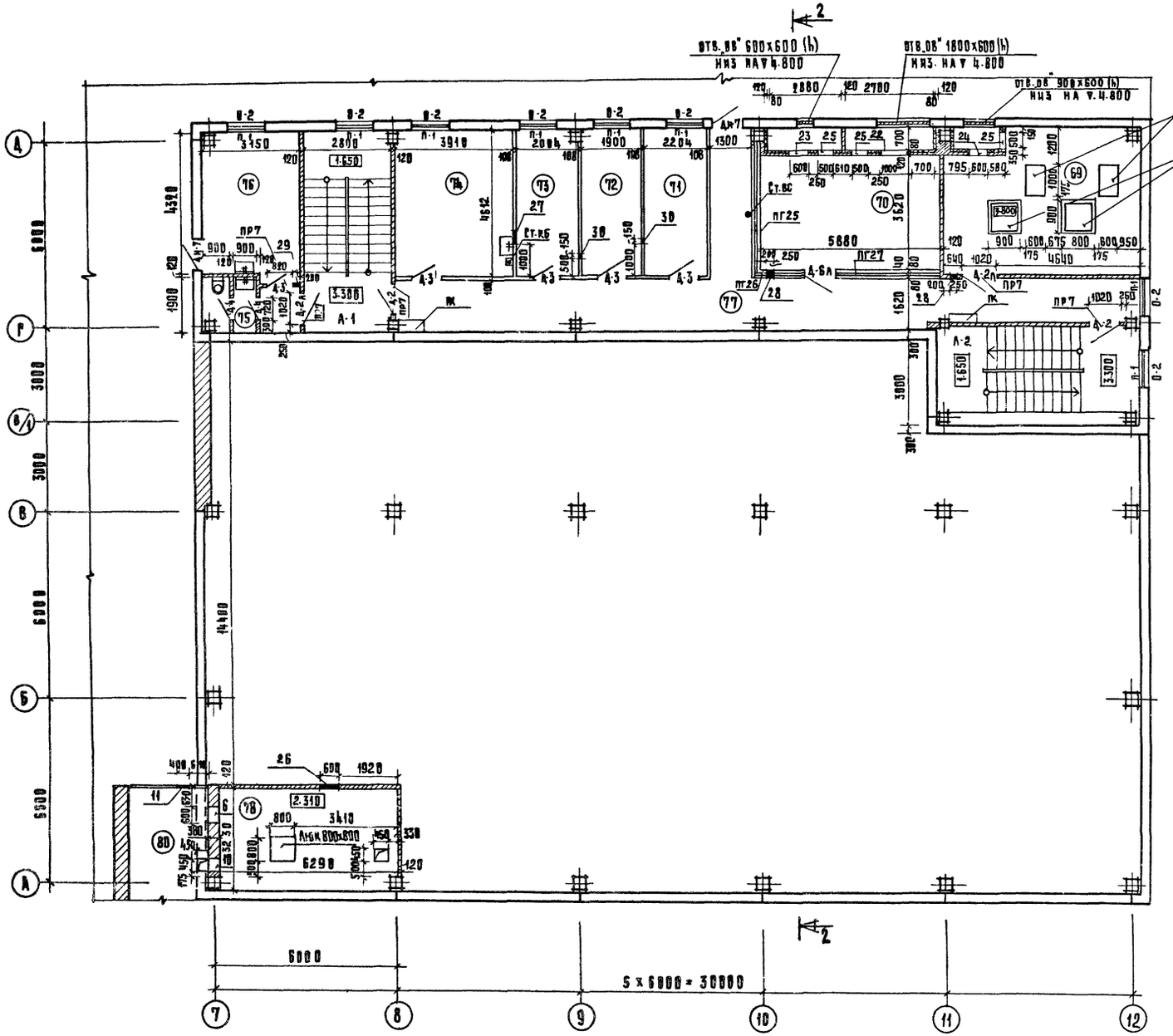

1. За условную отметку 0.000 принята отметка чистого пола 1 этажа.
2. Наружные кирпичные стены выше отметки гидроизоляции выкладывать из глиняного пустотелого кирпича пластического прессования с γ=1450 кгс/м³ марки 100 ГОСТ 6316-74* на цементном растворе марки 50.
3. Внутренние стены и перегородки выкладывать из полнотелого кирпича марки 100 ГОСТ 530-71* на цементном растворе марки 50.
4. Тамбуры с внутренней стороны утеплить жесткими минераловатными плитами (γ=400 кгс/м³) S=70мм с последующей штукатуркой по металлической сетке.
5. Монтаж и крепление гипсобетонных перегородок производить в соответствии с указаниями серии 2,230-1 вып. 10; крепление кирпичных перегородок производить в соответствии с указаниями серии 2,230-1 вып. 5.
6. Марки гипсобетонных перегородок и перемычек указаны на планах. Спецификации см. лист 69.
7. Верх и низ электрониш после монтажа электрооборудования зашить асбоцементными листами по деревянному каркасу.
8. Охлаждаемые камеры разработаны на листах 19,20.
9. В производственных помещениях, имеющих трапы, предусмотреть уклоны полов к ним. Привязку трапов см. чертежи В.К.
10. Все деревянные конструкции покрыть огнезащитным раствором ОФП-9.
11. Экспликация отверстий в перегородках дана на листе 12.

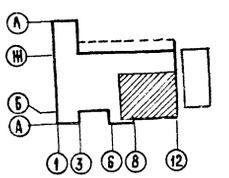

Согласовано: ГИП Ширшаков; ГАП Белых; Зам. гл. инж. Зайцева; Нач. отд. Иванова; Гл. спец. Зом

Инв. № подл. | Подпись и дата | Взам. инв. №

Привязан

Инв. №

Главный инж.	Лепский	
Рук. М-1	Кочин	
Гл. инж. М.	Линецкий	
ГАП	Рабинович	
Рип	Каледина	
Рук. гр. арх.	Павлов	
Разраб.	Зиновкина	
Пров.	Белых	
Н. контроль	Горбачова	

272-14-17-АС1

Рынок торговой площадью 600 кв.м.

Стадия	Лист	Листов
Р	16	

План 2 этажа в осях 7-12, А-Д

ЦНИИЭП г. Москва

торгово-бытовых зданий и торговых комплексов

17763-01

Типовой проект 272-14-17 Альбом I

План 1 этажа

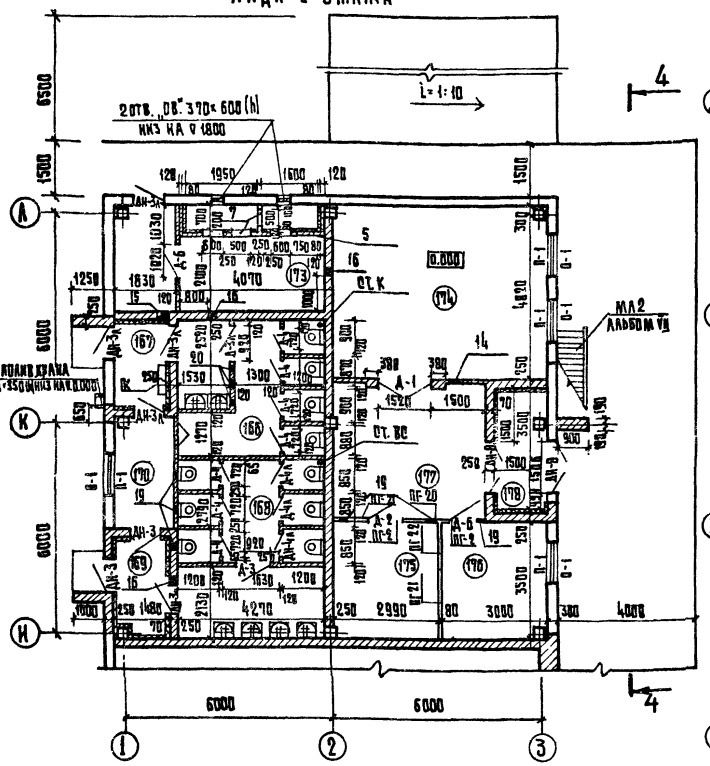

План 2 этажа

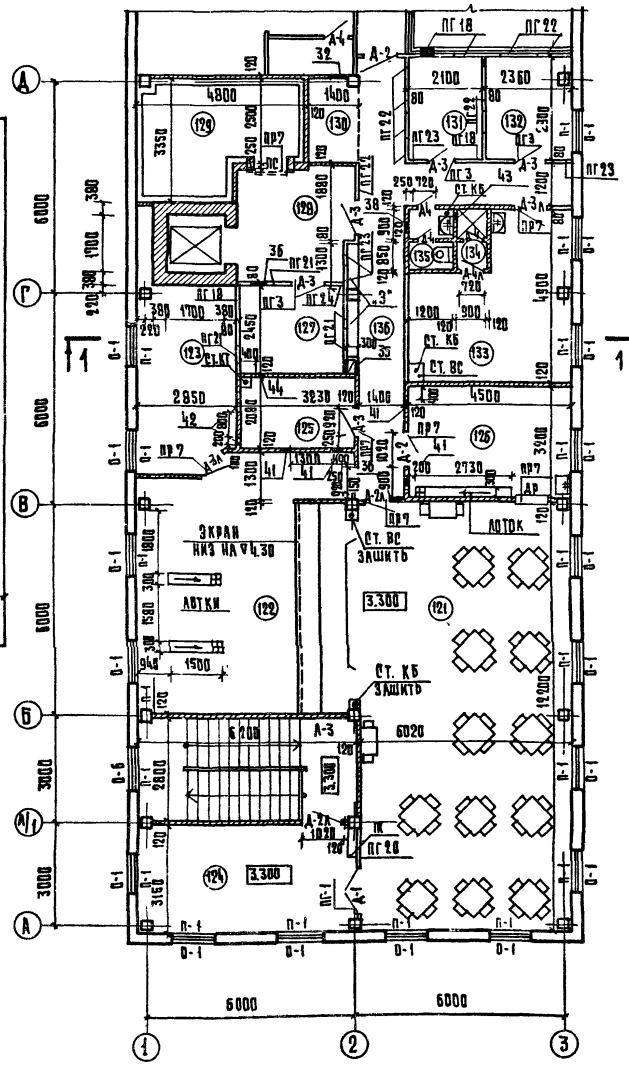

План 2 этажа

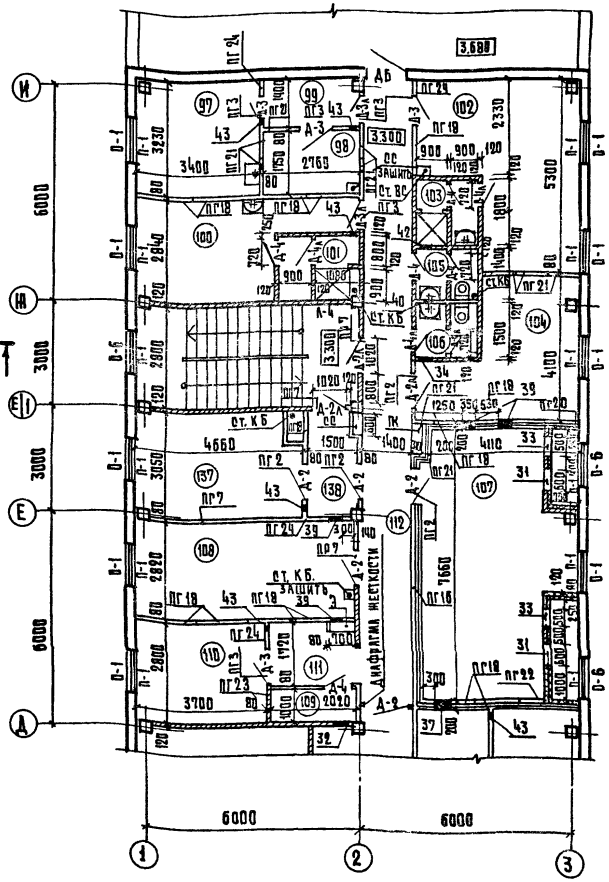

Деталь устройства лотка

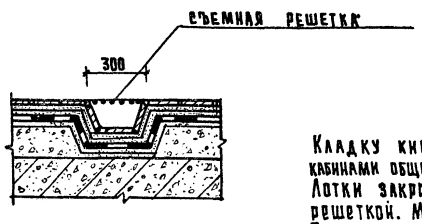

Кладку кирпичных перегородок между кабинами общественных санузлов вести на h-2.1м. Лотки закрыть металлической съемной решеткой. Минимальная глубина лотка 50мм. В сторону трапа предусмотреть уклон i=0.01

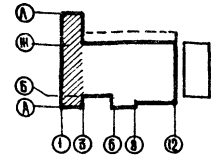

ГАП	Рабинович		
ГИП	Каледина		
Рук.гр.	Павлов		
Разраб.	Зиновкина		
Пров.	Белых		
Н.контр.	Горбунова		

привязан

инв. №

Копировал Гаврилина

272-14-17-АС1

Рынок торговой площадью 600 кв.м.

План 1 эт. в осях 1-3; И-А
План 2 эт. в осях 1-3; А-И

стадия	лист	листов
Р	17	

ЦНИИЭП торгово-бытовых зданий и туристских комплексов г. Москва

Формат А2

Типовой проект 272-14-17 Альбом I

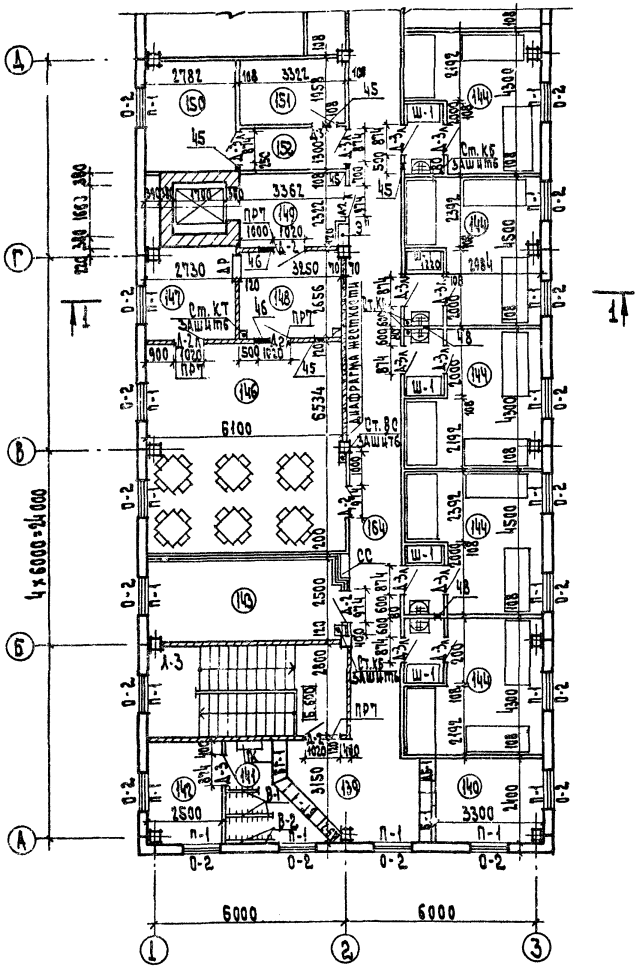

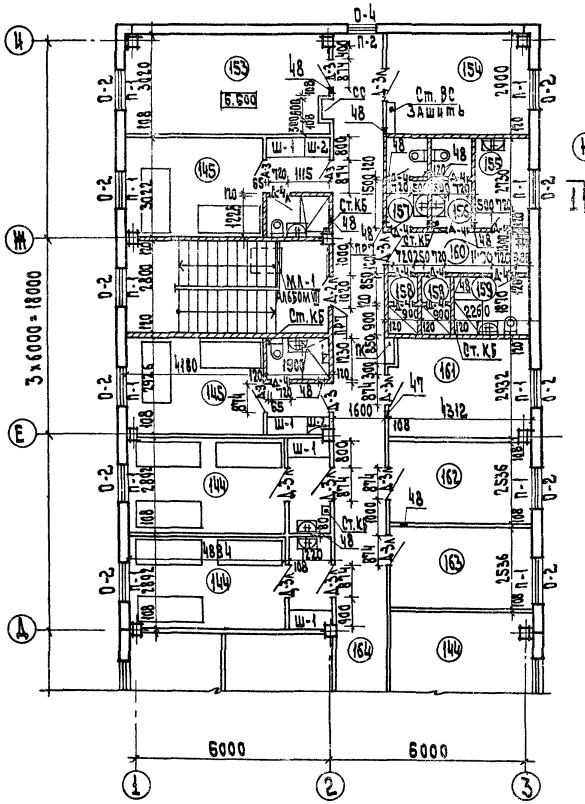

План на отм. 9.400
Люк 800×800
с. 1.136-14 ч. 2

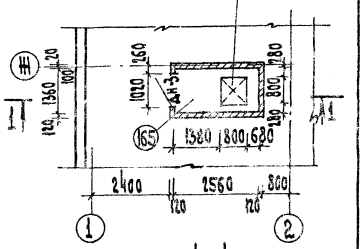

1 - 1

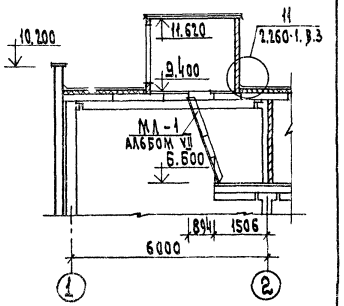

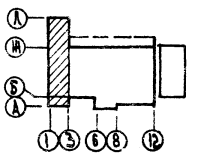

Гл. инж. п-та	Лепекин		272-14-17-АС1	
Рук. маст.	Колчин			
Гл. инж. м.	Линецкий			
ГАП	Рабинович		Рынок торговой площадью 600 кв.м	Стадия: Р; Лист: 18; Листов:
Гл. ГП	Каледина			
Рук. гр. арх.	Павлов			
Разраб.	Казачкова		План 3 этажа в осях 1-3, А-Ц	ЦНИИЭП г. Москва; Торгово-бытовых зданий и туристских комплексов
Провер.	Белых			
Н. контр.	Горбунова			

Привязан

Инв. N

Согласовано: ЗОМ, СС, ТХМ

Инв. N подл. | Подп. и дата | Взам. инв. N

17763-01

Типовой проект 272-14-17 Альбом I

Фрагмент 1

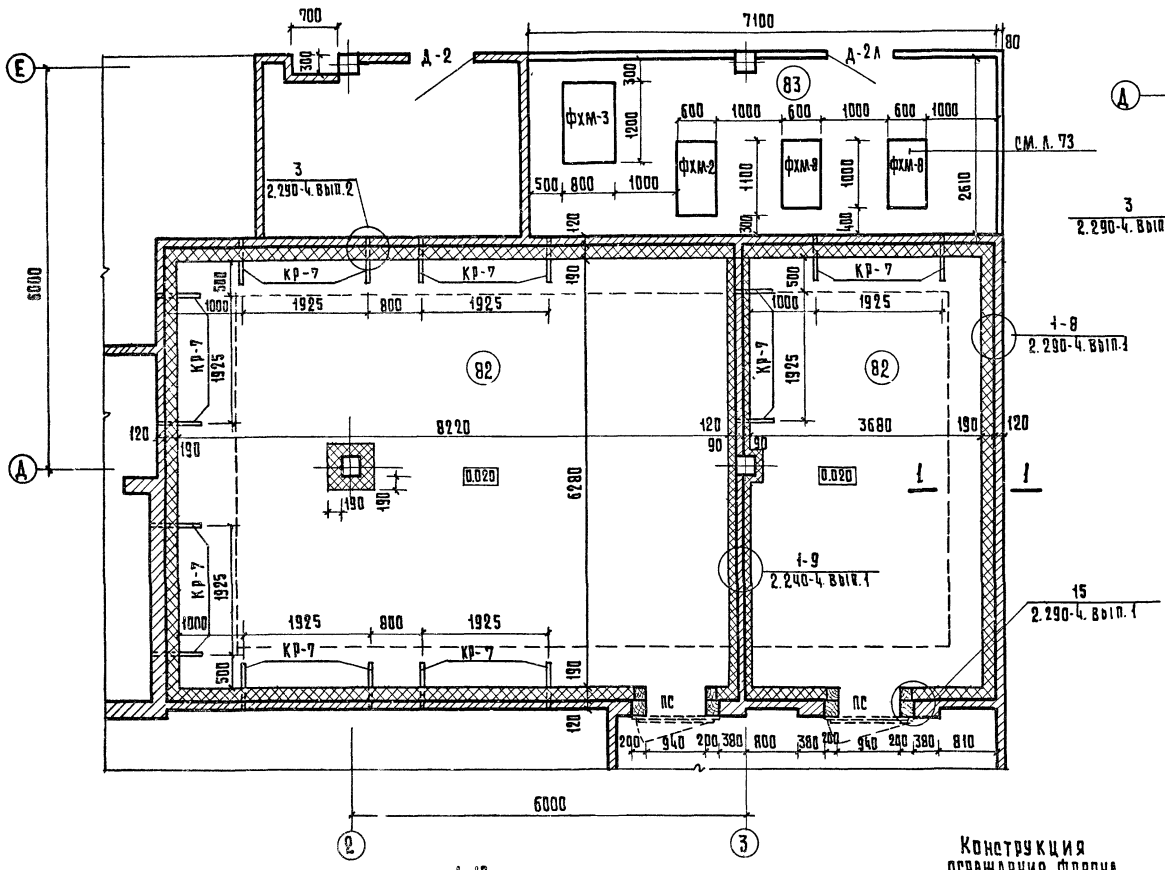

Фрагмент 5

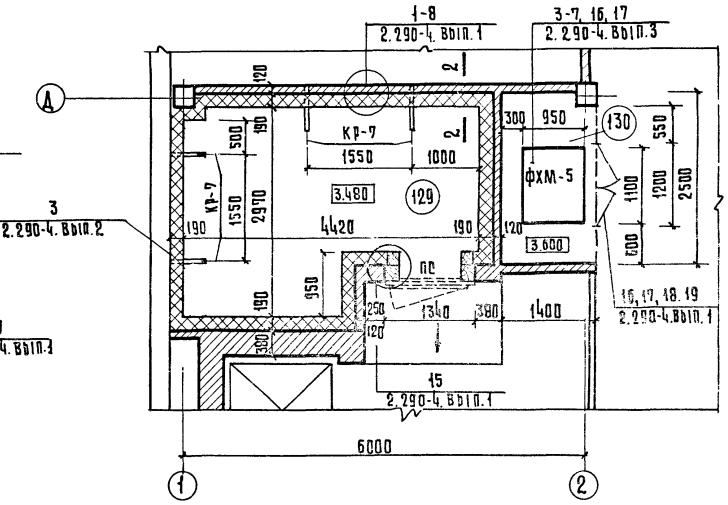

Продолжение

Марка поз.	Обозначение	Наименование	Кол.	Масса ед. кг.	Примечания
		АНКЕРА			
А-1	2.290-4, вып.1 л.7	А-1	12	0.31	
А-2	то же л.7	А-2	142	0.34	
А-3	" л.8	А-3	515	0.37	
А-4	" л.8	А-4	42	0.41	
А-5	" л.9	А-5	48	0.16	
А-6	" л.9	А-6	12	0.24	
А-8	" л.11	А-8	368	0.40	
		Изделия металлические			
	ГОСТ 3826-66*	СЕТКА № 5-1.4 м²	150	6	
	2.290-4, вып.1 л.18	Д-1	5	25.42	
1	ГОСТ 8509-72	L 32×4 м	21	1.91	
2	ГОСТ 5336-75	СЕТКА № 10-1.6 м²	4.2	3.92	
3	ГОСТ 103-76	-20×4 м	20	0.63	
		Петли дверные	20		

Конструкция ограждения фронта

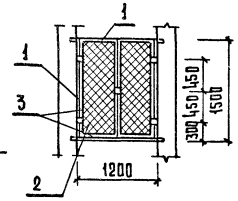

Рук.арх.	Колчин	
Гл.инж.кл.	Клинецкий	
Гап	Рабинович	
Гип	Каледина	
Рук.гр.	Лавров	
Разраб.	Зиновкина	
Пров.	Белых	
Н.контр.	Горбунова	

Привязан

Инв. №

Копировал Гаврилина

272-14-17-АС1

Рынок торговой площадью 600 кв.м.

Планы охлаждаемых камер. Фрагменты 1.5

Стадия	Лист	Листов
Р	19	

ЦНИИЭП р. Москва

Согласовано: Зам. нач. отд. Жирская

Инв. № подл. | Подпись и дата | Взам. инв. №

Формат А2

17753-01

Типовой проект 272-14-17 Альбом I

Фрагмент 2

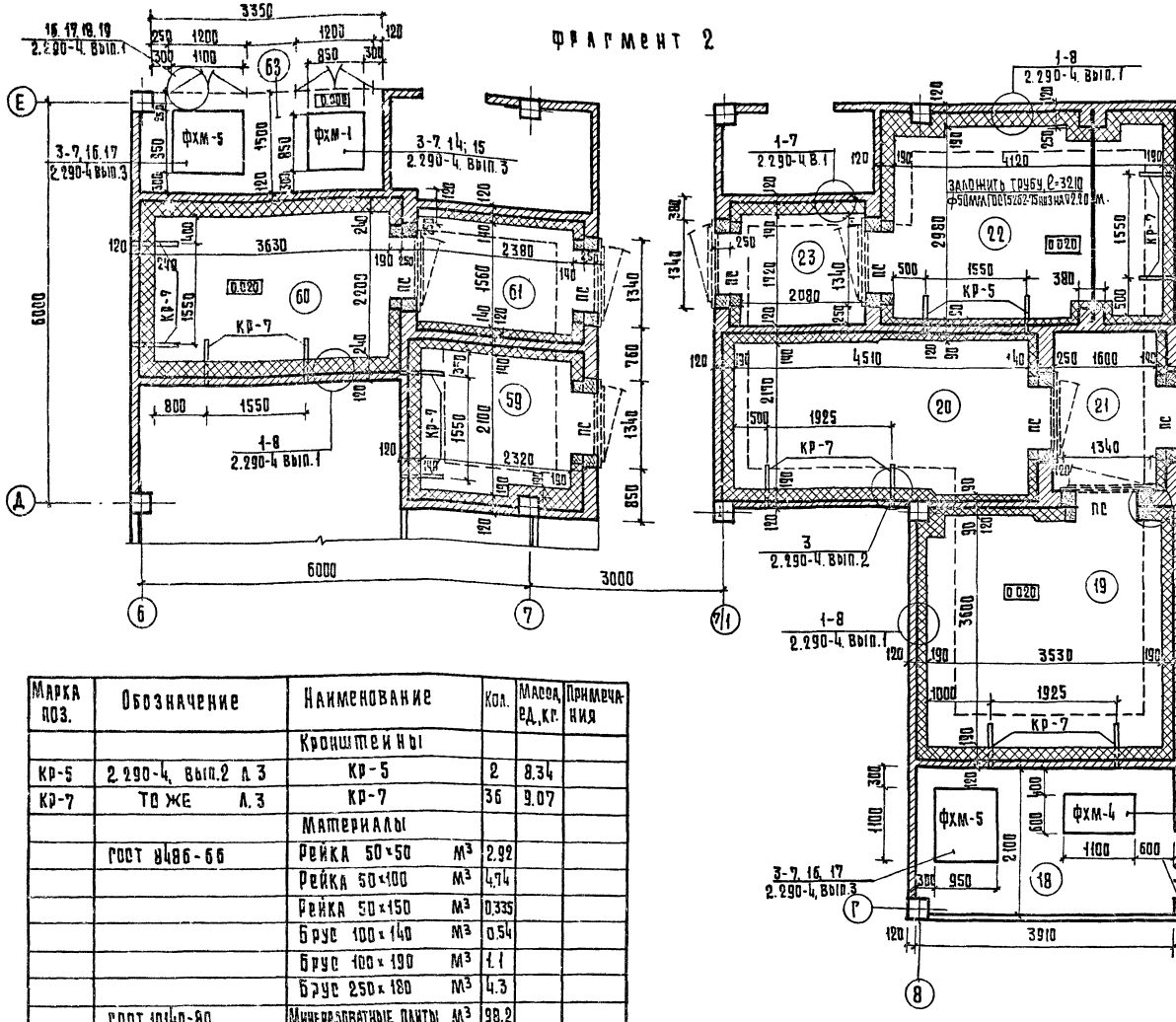

Фрагмент 3

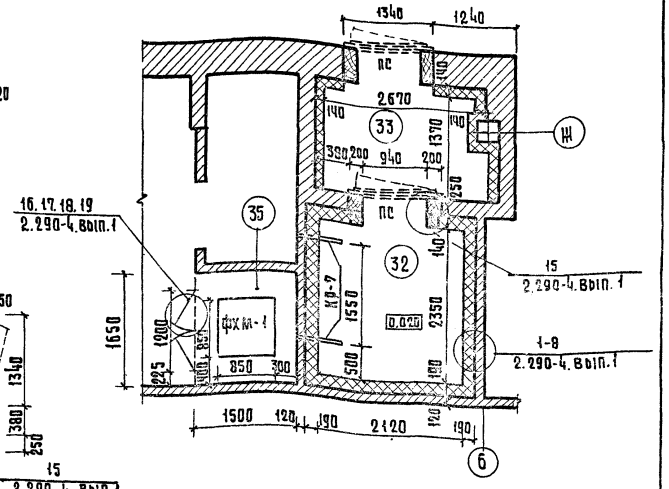

Фрагмент 4

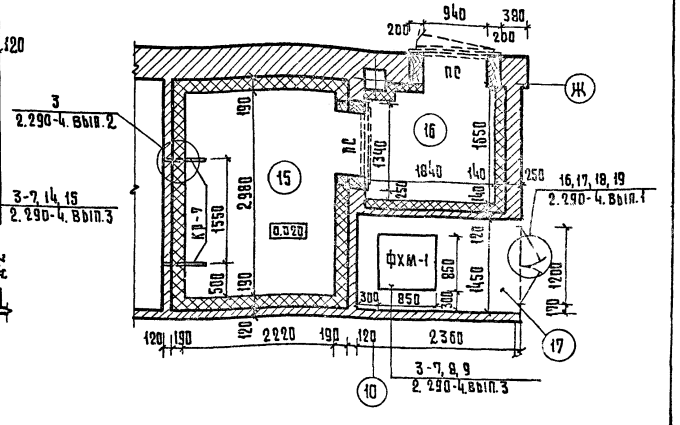

Марка поз.	Обозначение	Наименование	Кол.	Масса ед.кг.	Примечания
		Кронштейны			
Кр-5	2.290-4, вып.2 л.3	Кр-5	2	8.34	
Кр-7	ТО ЖЕ л.3	Кр-7	36	9.07	
		Материалы			
	ГОСТ 8486-66	Рейка 50×50 м³	2.92		
		Рейка 50×100 м³	4.74		
		Рейка 50×150 м³	0.335		
		Брус 100×140 м³	0.54		
		Брус 100×190 м³	1.1		
		Брус 250×180 м³	4.3		
	ГООТ 10140-80	Минераловатные плиты м³	98.2		
		Плиты виброоснования			
ФХМ-1	2.290-4, вып.3, л.8,9	ФХМ-1	3	180	
ФХМ-2	ТО ЖЕ л.10,11	ФХМ-2	1	247	
ФХМ-3	" л.12,13	ФХМ-3	1	370	
ФХМ-4	" л.14,15	ФХМ-4	1	270	
ФХМ-5	" л.16,17	ФХМ-5	3	268	
ФХМ-8	272-14-17	ФХМ-8	2		

1 Расположение охлаждаемых камер см. на л. 13, 15, 17
2 Сварку кронштейнов производить электродами Э-42
3 Кронштейны Кр крепить до производства тепло и пароизоляционных работ.
4 Под виброоснования ФХМ фундаменты даны на л. 41
5 Количество анкеров, кронштейнов, материалов и виброоснований в таблице дано общее, для всех камер

Привязан

Инв. №

Рук.маст.	Кочки		
Гл.инж.м.	Линецкий		
ГАП	Рабинович		
ГИП	Каледина		
Рук.грапр.	Павлов В		
Разраб.	Зиновкина		
Пров.	Белых		
Н.контр.	Горемыкова		

272-14-17-АС1

Рынок торговой площадью 600 кв.м.

Планы охлаждаемых камер 2,3,4

Стадия	Лист	Листов
Р	20	

ЦНИИЭП торговых, бытовых зданий и туристских комплексов г. Москва

Формат А3

Типовой проект 272-14-17 Альбом I

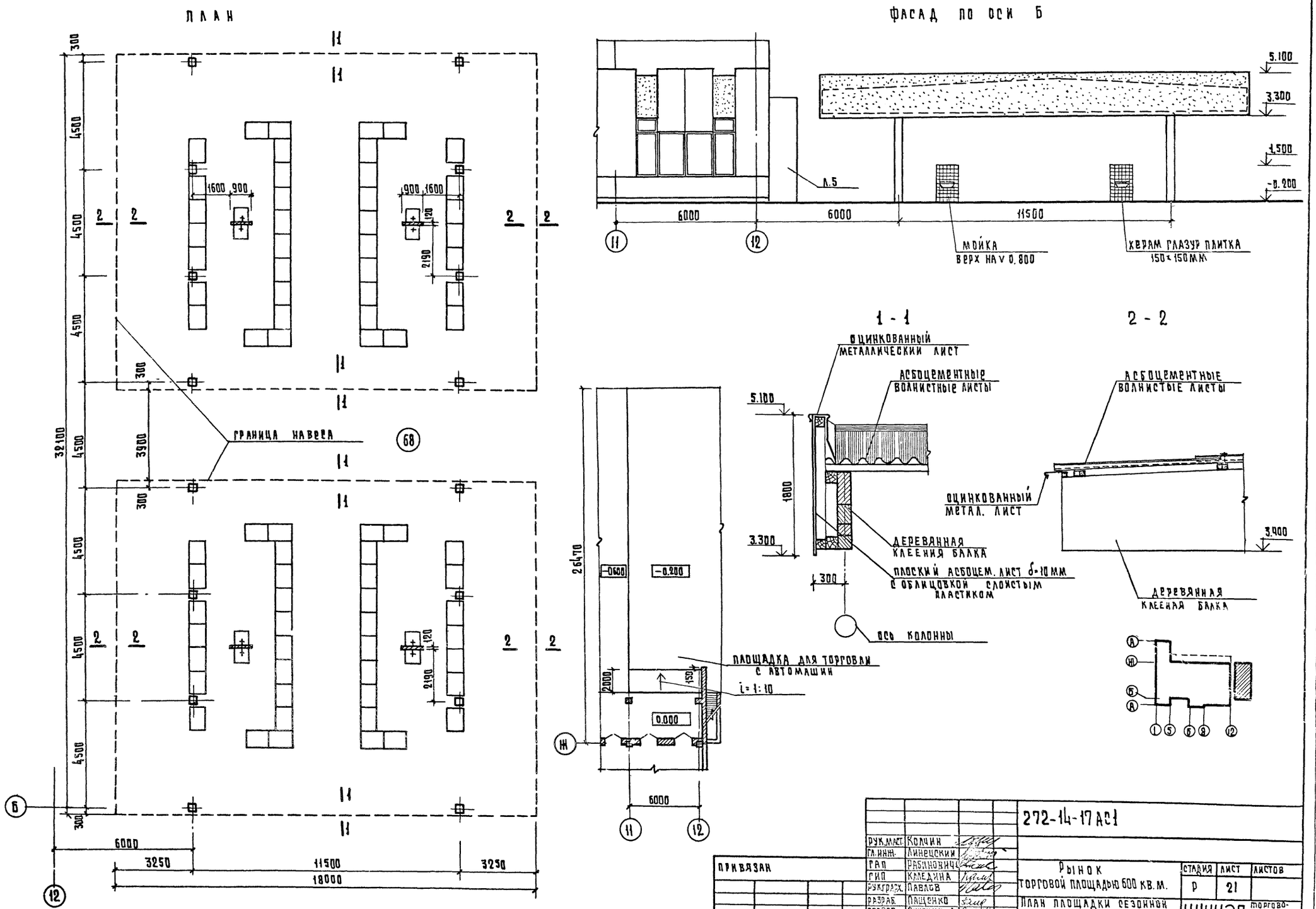

				272-14-17 АС1			
		РУК.МАСТ.	Колчин				
		ГЛ.ИНЖ.	Линецкий				
ПРИВЯЗАН		ГАП	Рабинович	Рынок торговой площадью 600 кв.м.	СТАДИЯ	ЛИСТ	ЛИСТОВ
		ГИП	Каледина		Р	21	
		РУКГРАРХ.	Павлов				
		РАЗРАБ.	Пащенко	План площадки сезонной торговли, фасад, детали навеса	ЦНИИЭП торгово-бытовых зданий и туристских комплексов г. Москва		
		ПРОВЕР.	Зиновкина				
ИНВ. №		Н.КОНТР.	Горбунова				

КОПИРОВАЛ ГАВРИЛИНА

Формат 22
17763-03

СОГЛАСОВАНО:
ТХ Желкова
ВК Залицева
ЭОМ Шишаков

ИНВ. № ПОДЛ. | ПОДП. И ДАТА | ВЗАМ. ИНВ. №

Типовой проект 272-14-17 Альбом I

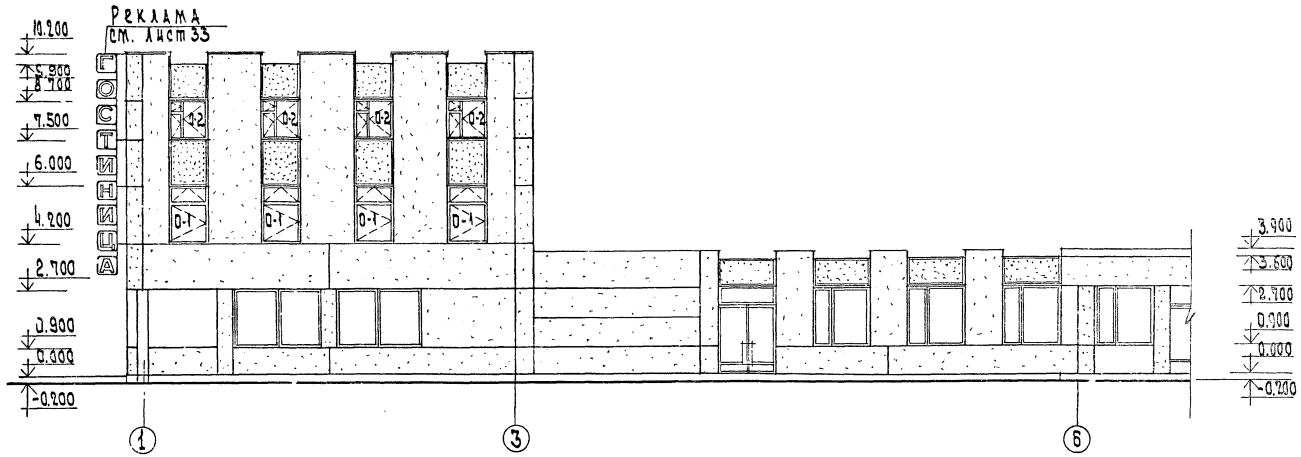

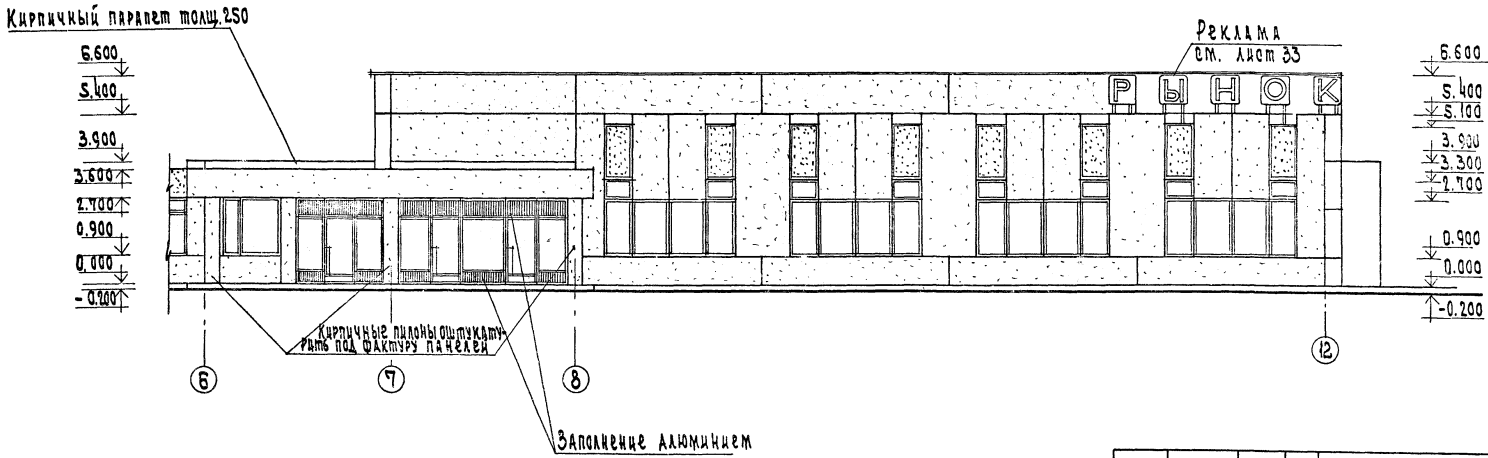

Согласовано: ОБ ГИЛБ

Инв. N подл.	Подп. и дата	Взам. инв. N			

Привязан

Инв. N

Рук. маст.	Колчин		
Гл. инж. м.	Лапицкий		
ГИП	Рабинович		
ГИП	Каледина		
Рук. гр. арх.	Павлов		
Разраб.	Зыковкина		
Провер.	Белых		
Н. контр.	Горбунова		

272-14-17-АС1

Рынок торговой площадью 600 кв. м

Фасад 1-12

Стадия	Лист	Лист
Р	22	

ЦНИИЭП торгово-бытовых зданий и туристских комплексов г. Москва

17763-01

Типовой проект 272-14-17 Альбом I

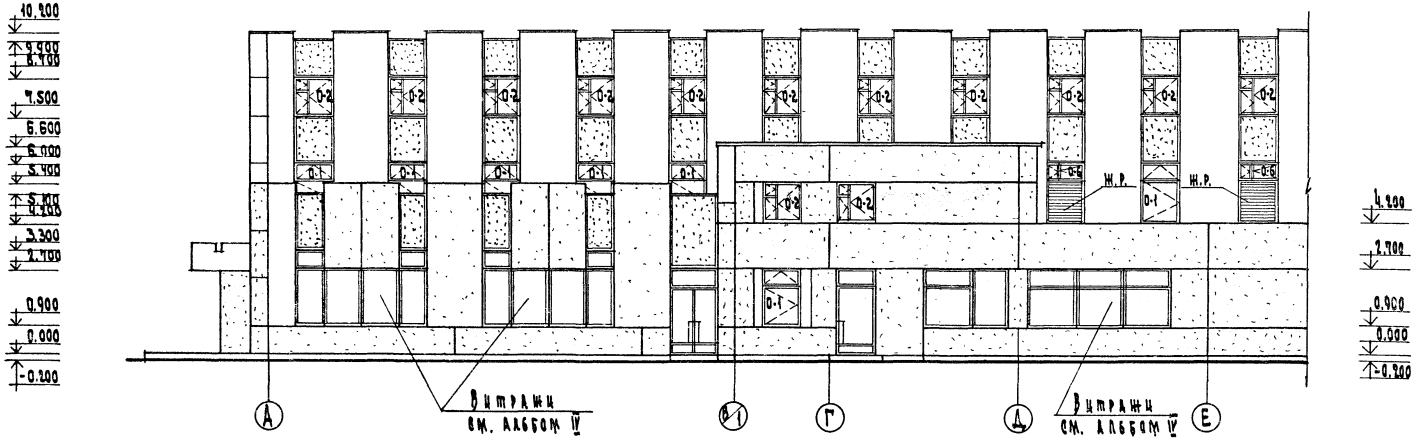

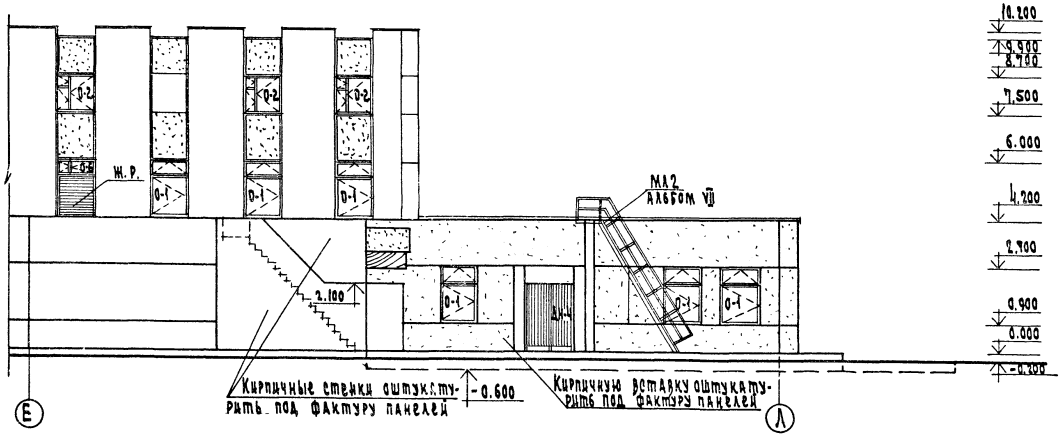

Рук. маст.	Колчин		272-14-17-АС1		
Гл. инж. м.	Линецкий				
ГАП	Рабинович		Рынок торговой площадью 600 кв.м	Стадия	Лист	Листов
Рук. гр. ар.	Павлов			Р	23	
Гиг.	Капедина					
Разраб.	Зиновкина		Фасад А-Л	ЦНИИЭП г. Москва	торгово-бытовых зданий и туристских комплексов	
Провер.	Белых					
Н. контр.	Горбунова					

Привязан

Инв. N

Согласовано: ОВ Гиль

Инв. N подл. | Подп. и дата | Взам. инв. N

11763-01

Типовой проект 272-14-17 Альбом I

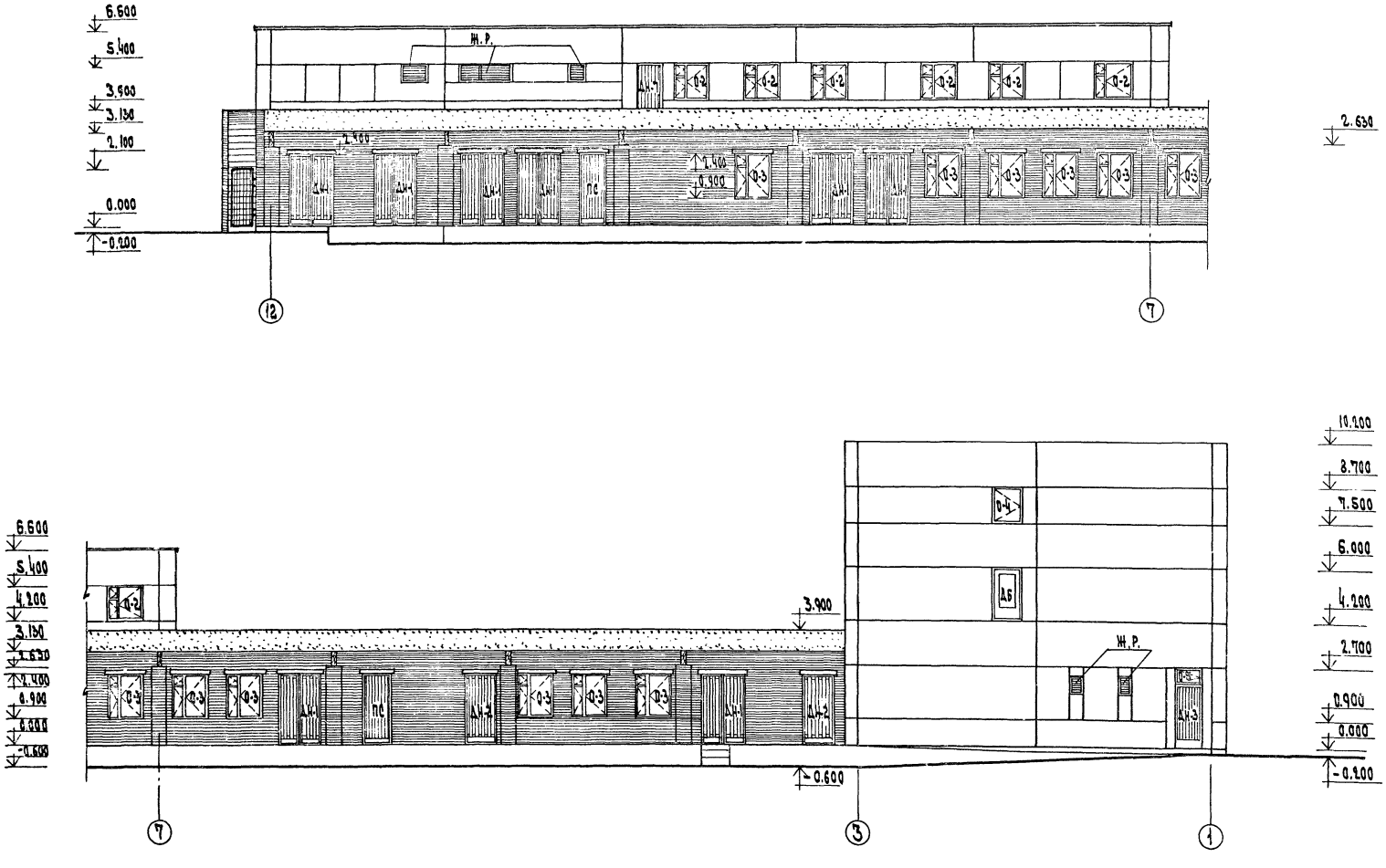

Согласовано:

Инв. № подл.	Подп. и дата	Взам. инв. N

Привязан

Инв. N

Рук. маст.	Колчин	
Гл. инж. м.	Линецкий	
ГАП	Рабинович	
ГИП	Калединa	
Рук. гр. арх.	Павлов	
Разраб.	Зиновкина	
Провер.	Белых	
Н. контр.	Горбунова	

272-14-17-АС1

Рынок торговой площадью 600 кв. м

Фасад 12-1

Стадия	Лист	Листов
Р	24	

ЦНИИЭП торгово-бытовых зданий и туристских комплексов г. Москва

17763-01

Типовой проект 272-14-17 Альбом I

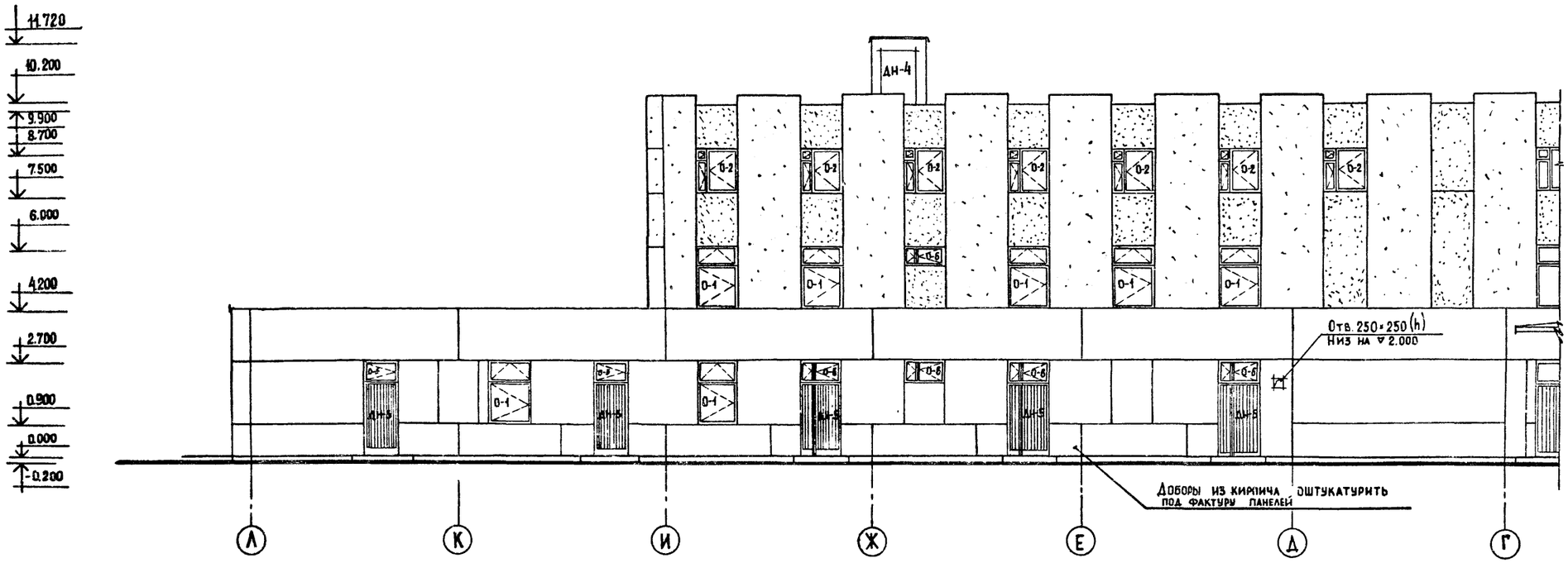

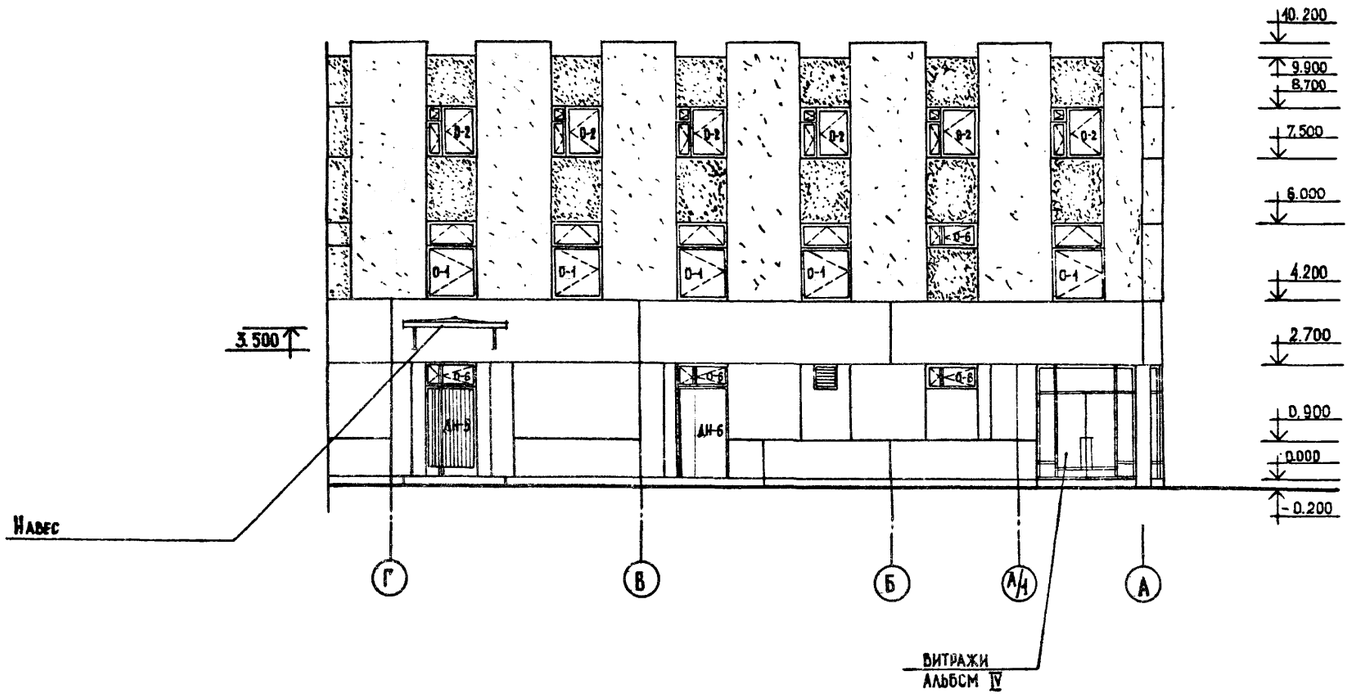

Металлические изделия навеса смотри альбом VII

Навес над входом у оси Г

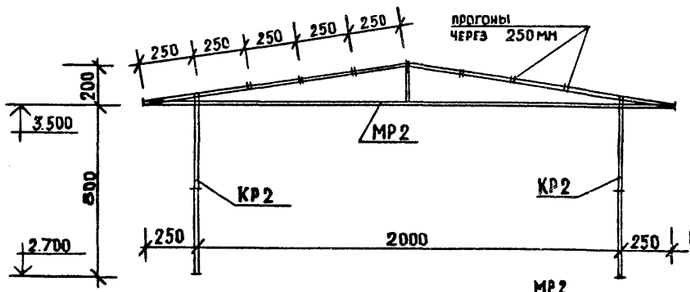

Узел заделки оцинкованной кровельной стали в стеновой панели

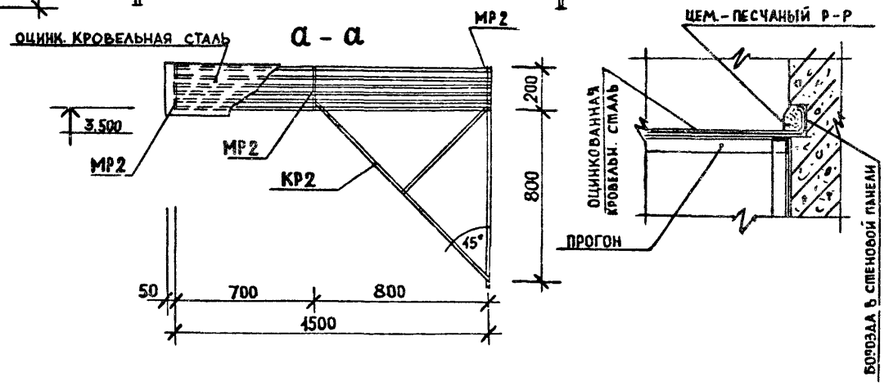

				272-14-17-АС1
Рук.м.№1	Колчин			
Гл. инж.м.	Линецкий			
ГАП	Рабинович			Рынок торговой площадью 600 кв.м.
ГИП	Каледина			
Рук.гр.арх.	Павлов			
Разраб.	Белых			Фасад А-А
Пров.	Зиновкина			
Н.контроль	Горбунова			

Привязан

Инв. №

Стадия	Лист	Листов
Р	25	

ЦНИИЭП торгово-бытовых зданий и туристских комплексов г. Москва

17763-01

Инв. № подл. | Подпись и дата | Взам. инв. №

Согласовано

Типовой проект 272-14-17 Альбом I

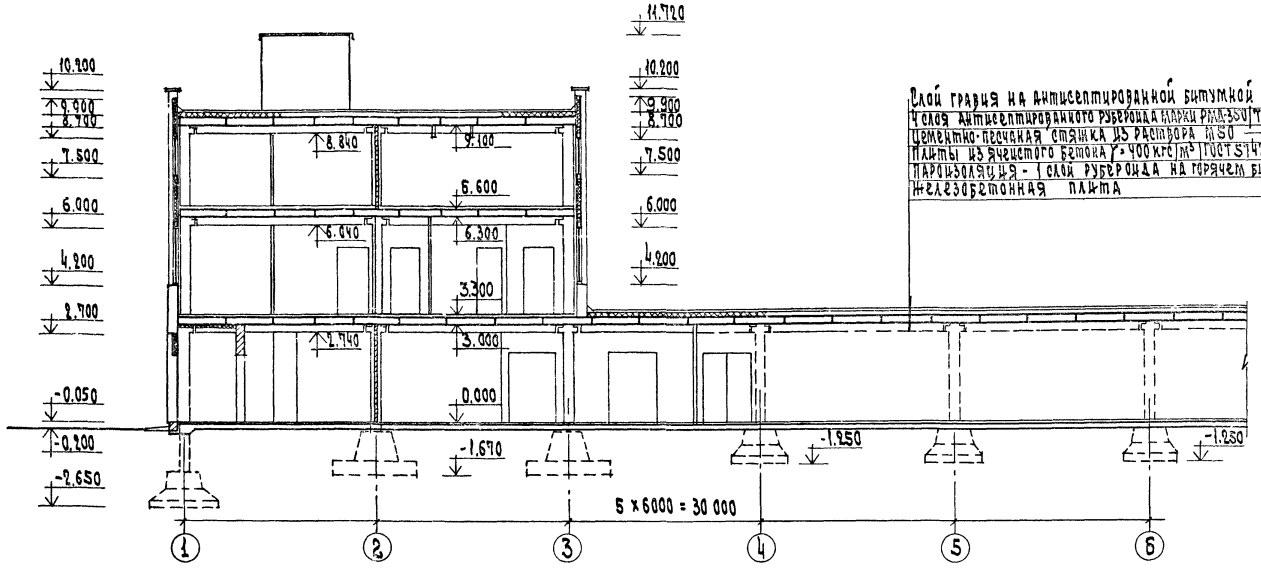

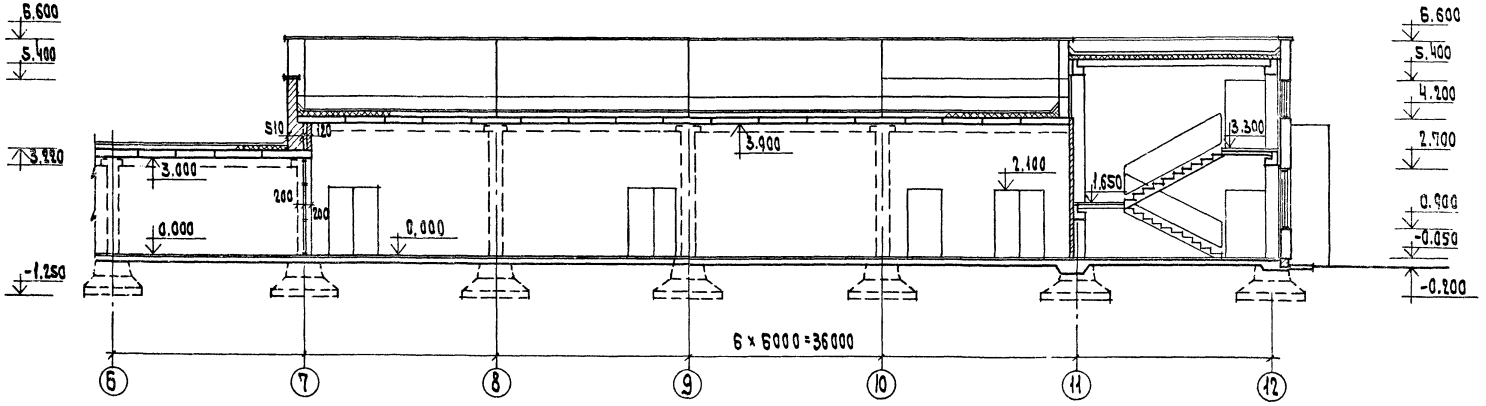

Согласовано:

Инв. N подл.	Подп. и дата	Взам. инв. N

Привязан

Инв. N

Гл. инж. ин.	Лепский	
Рук. маст.	Колчин	
Гл. инж. м.	Линецкий	
ГАП	Рабинович	
ГИП	Калядина	
Рук. гр. арх.	Павлов	
Разраб.	Зиновкина	
Провер.	Брлых	
Н. контр.	Горюнова	

272-14-17-АС1

Рынок торговой площадью 600 кв.м

Разрез 1-1

Стадия	Лист	Листов
Р	26	

ЦНИИЭП г. Москва

Торгово-бытовое здание и туристский комплексы

17765-01

Типовой проект 272-14-17 Альбом I

2—2

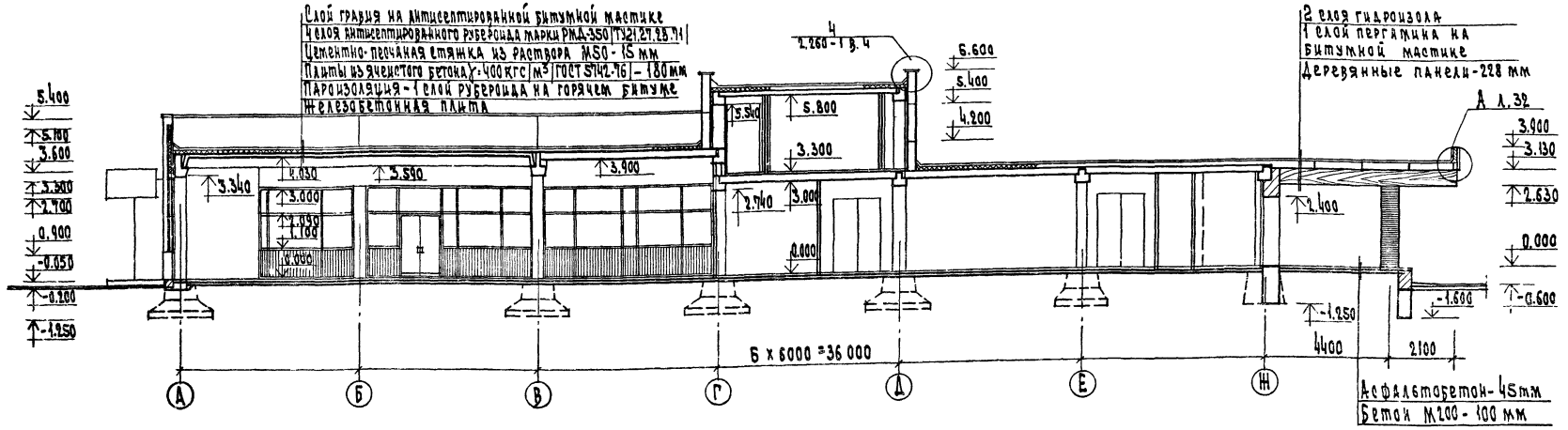

3—3

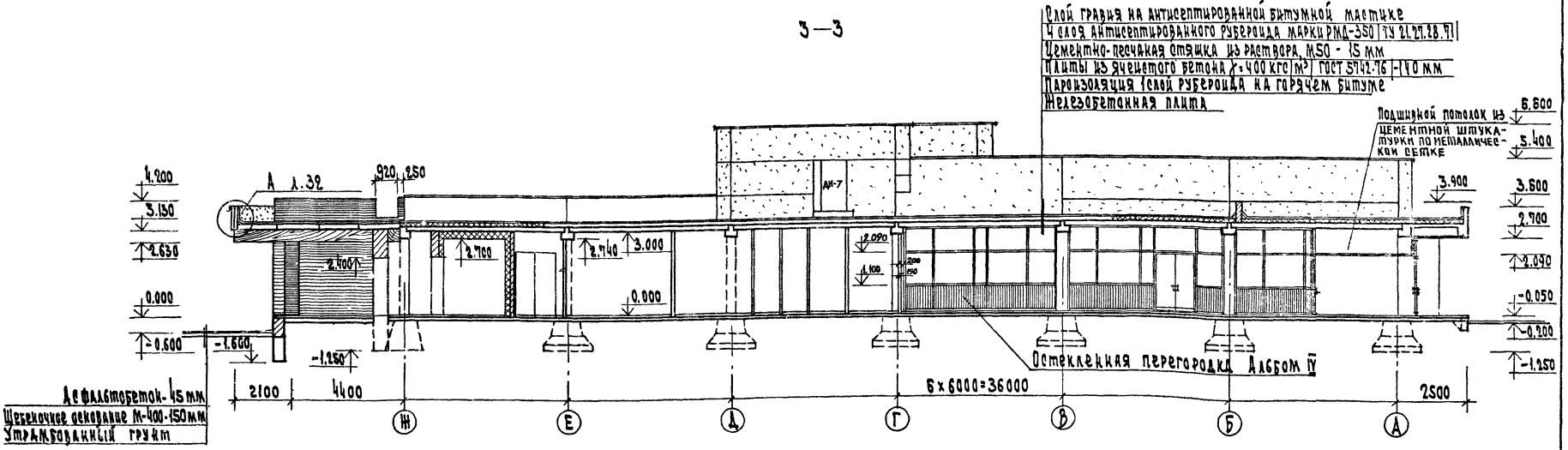

Согласовано:

Инв. N подл. | Подп. и дата | Взам. инв. N

Привязан

Инв. N

Гл. инж. ин.	Лепский	
Рук. маст.	Колчин	
Гл. инж. м.	Линецкий	
ГАП	Рабинович	
ГИП	Каледина	
Рук. гр. арх.	Павлов	
Разраб.	Зиновкина	
Провер.	Белых	
Н. контр.	Горбукова	

272-14-17-АС1

Рынок торговой площадью 600 кв.м

Разрезы 2-2, 3-3

Стадия	Лист	Листов
Р	27	

ЦНИИЭП г. Москва — торгово-бытовых зданий и туристских комплексов

17763-01

Типовой проект 272-14-17 Альбом I

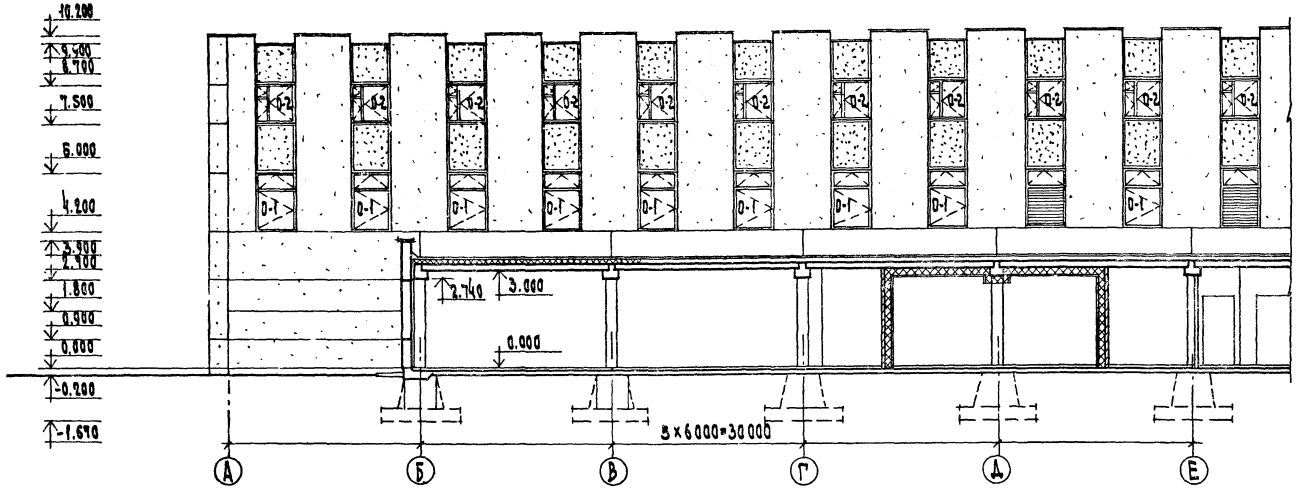

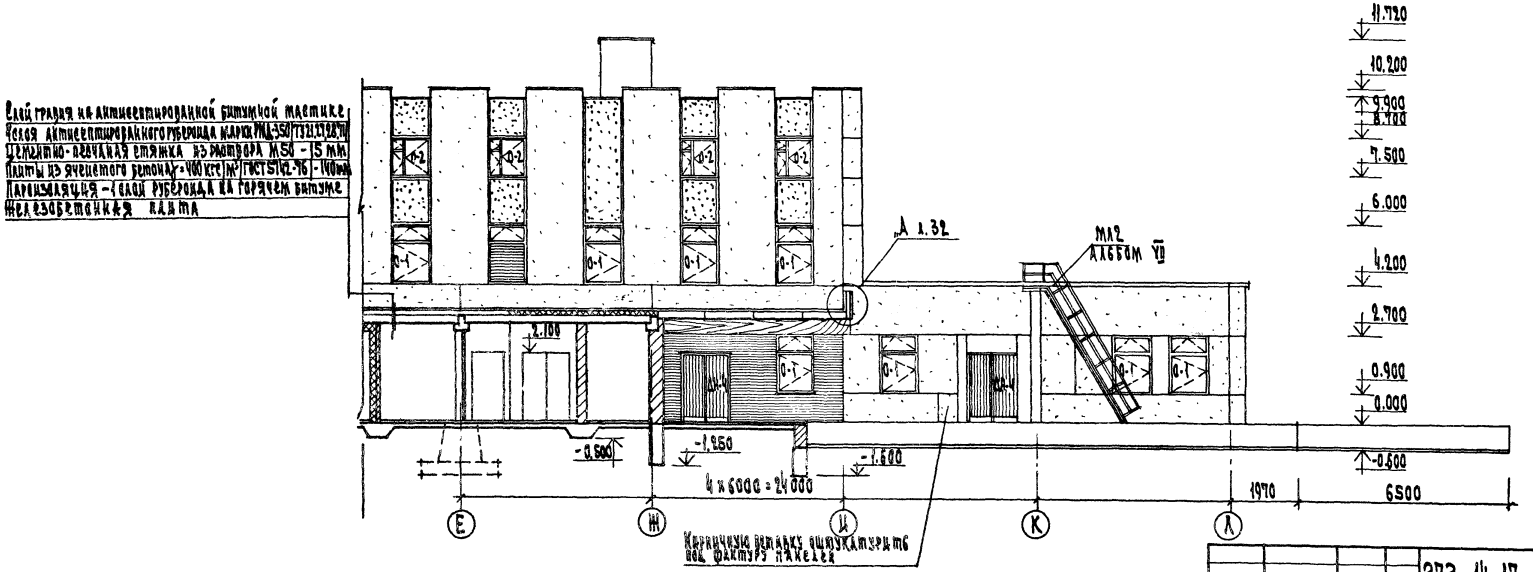

Гл. инж. пр.	Аренский		272-14-17-АС1	
Рук. маст.	Колчин			
Гл. инж. м.	Линецкий			
ГАП	Рабинович		Рынок торговой площадью 600 кв. м	Стадия: Р; Лист: 28; Листов:
ГИП	Каледина			
Рук. гр. арх.	Павлов			
Разраб.	Зиновкина		Разрез 4-4	ЦНИИЭП г. Москва торгово-бытовых зданий и туристских комплексов
Провер.	Белых			
Н. контр.	Горбунова			

Привязан

Инв. N

Согласовано: ОВ Гиль

Инв. N подл. | Подп. и дата | Взам. инв. N

17762-01

Типовой проект 272-14-17 Альбом I

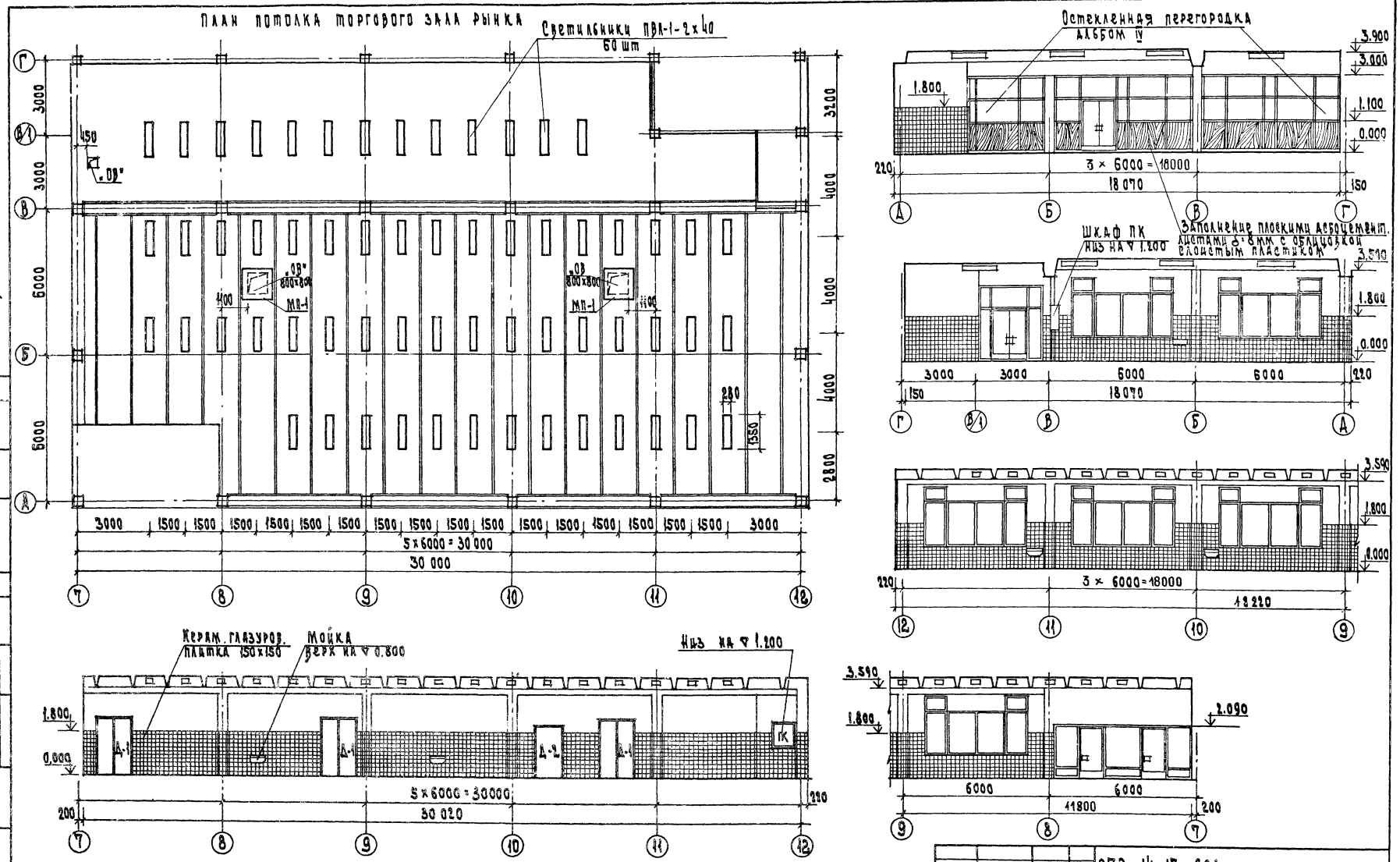

				272-14-17-АС1			
		Рук. маст.	Колчин				
		Гл. инж. м.	Линецкий				
Привязан		ГАП	Рабинович	Рынок торговой площадью 600 кв.м	Стадия	Лист	Листов
		ГИП	Каледина		Р	29	
		Рук. гр. арх.	Павлов				
		Разраб.	Пащенко	План потолка торгового зала рынка. Развертки стен зала рынка	ЦНИИЭП г. Москва	торгово-бытовых зданий и туристских комплексов	
		Провер.	Белых				
Инв. N		Н. контр.	Виновкина				

17763-01

Формат 22

Типовой проект 272-14-17 Альбом I

План потолка торгового зала магазина „Овощи-Фрукты"

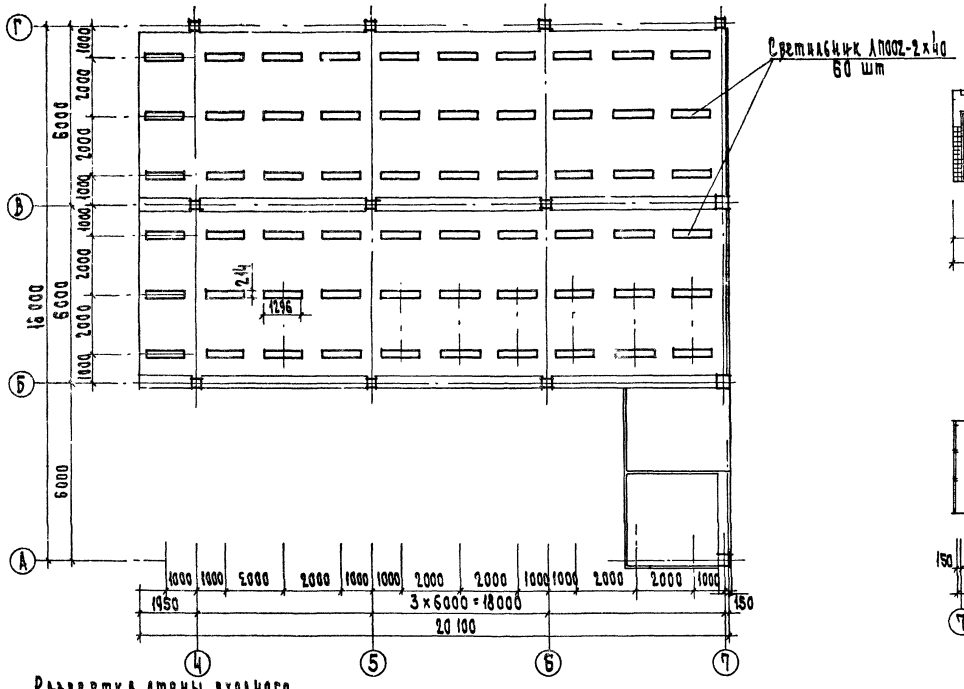

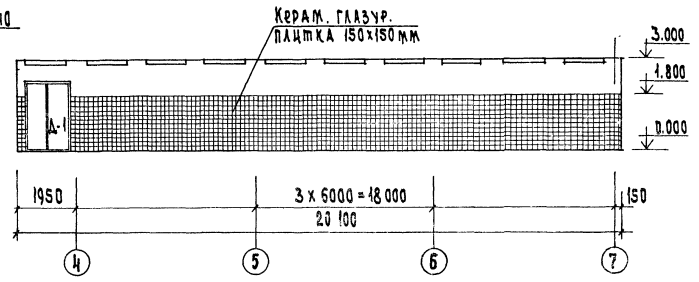

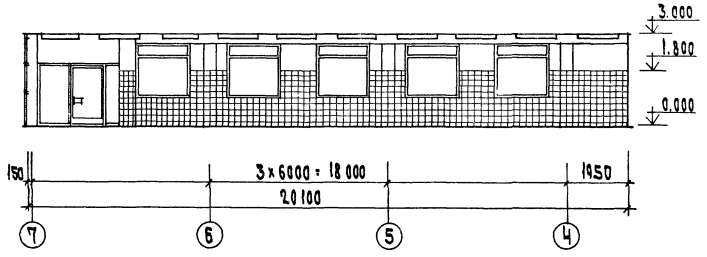

Развертка стены входного тамбура

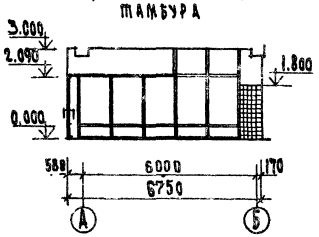

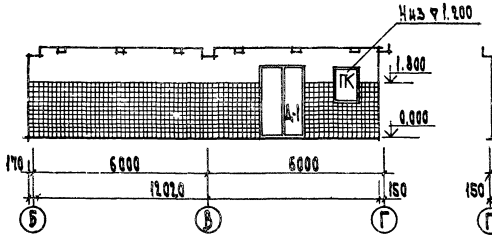

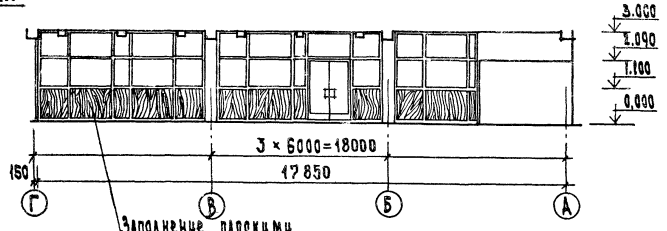

Заполнение плоскими асбоцем. листами δ=8 мм с облицовкой слоистым пластиком

Рук. мас.	Колчин		272-14-17 - АС1		
Гл. инж. м.	Линецкий				
ГАП	Рабинович		Рынок торговой площадью 600 кв.м	Стадия	Лист	Листов
ГИП	Каледина			Р	30	
Рук. гр. арх.	Павлов					
Разраб.	Пащенко		План потолка торгового зала магазина „Овощи-Фрукты" Развертки стен зала	ЦНИИЭП г. Москва		Торгово-бытовых зданий и туристских комплексов
Провер.	Белых					
Н. контр.	Зиновкина					

Привязан

Инв. N

Согласовано: Ширшаков

Инв. N подл. | Подп. и дата | Взам. инв. N

17763-01

Типовой проект 272-14-17 Альбом I

Согласовано

Инв. № подл. | Подп. и дата | Взам. инв. №

План потолка зала продажи картофеля

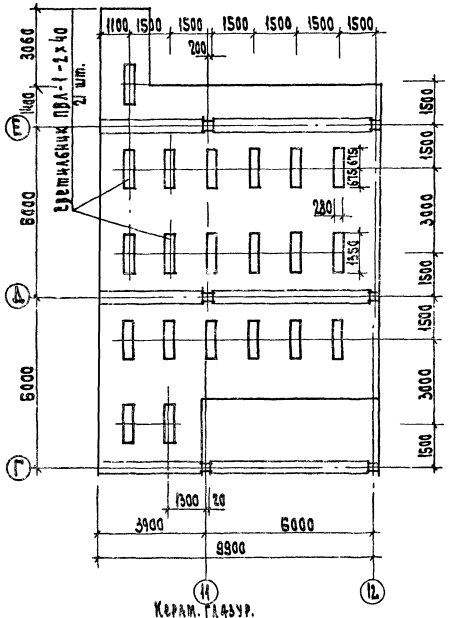

План потолка обеденного зала кафе

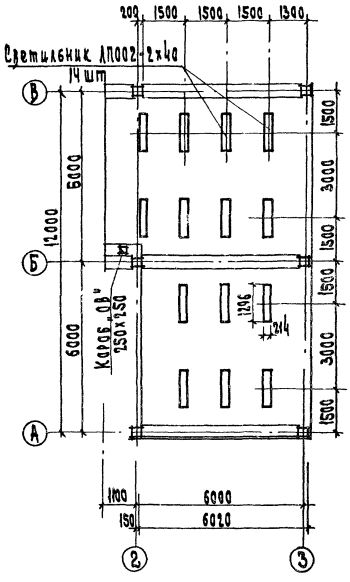

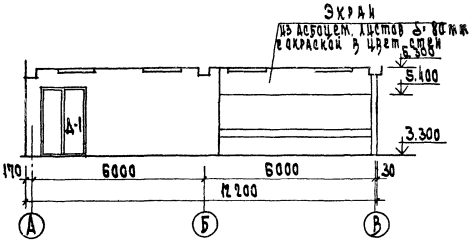

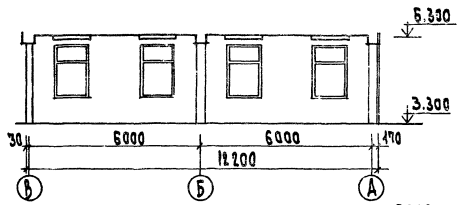

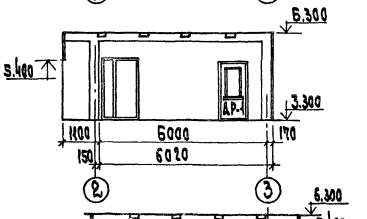

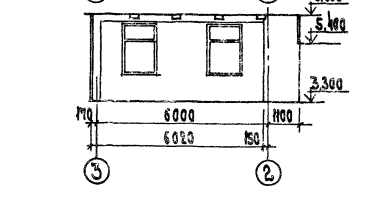

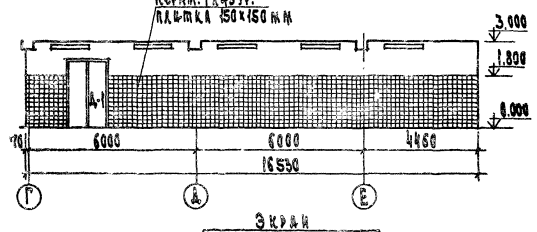

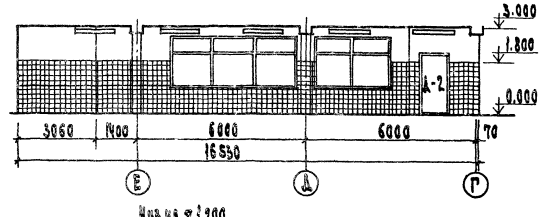

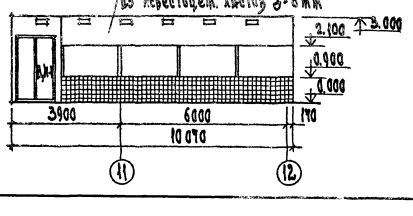

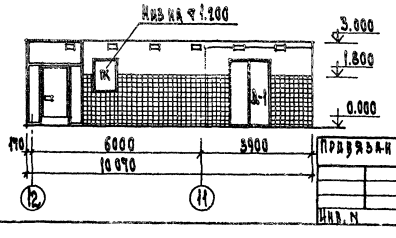

Привязан

Инв. №

Гл. инж. проекта	Колчин		
Гл. инж.	Кабанович		
Гл. спец.	Каплецкий		
Рук. гр. АОВ	Павлов		
Разраб.	Пащенко		
Провер.	Ершов		
Н. контр.	Никонкина		

272-14-17-АС1

Рынок торговой площадью 600 кв. м

Стадия	Лист	Листов
Р	31	

План потолка зала продажи картофеля. План потолка обеденного зала. Развертки стен зала.

ЦНИИЭП торгово-бытовых зданий и туристских комплексов г. Москва

Перепечатка

Типовой проект 272-14-17 Альбом I

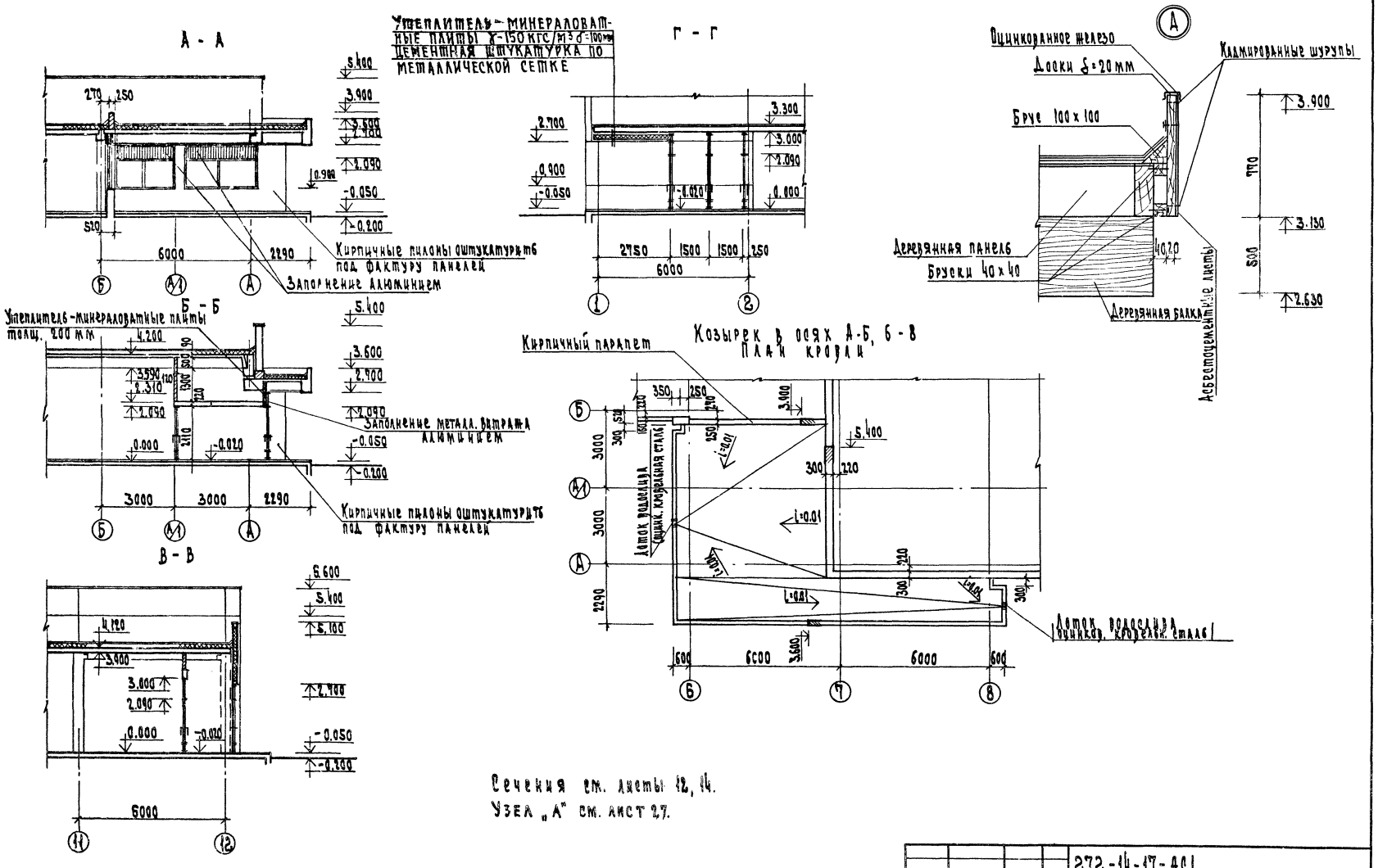

Сечения см. листы 12, 14.
Узел „А" см. лист 27.

Привязан	Рук. маст.	Колчин		272-14-17-АС1	
	Гл. инж. м.	Линецкий			
	ГАП	Рабинович		Рынок торговой площадью 600 кв. м	Стадия: Р; Лист: 32; Листов:
	ГИП	Каледина			
	Рук. гр. арх.	Павлов			
	Разраб.	Павлов		Сечения А-А ÷ Г-Г. Козырек в осях 6-8, А-Б	ЦНИИЭП г. Москва; торгово-бытовых зданий и туристских комплексов
	Провер.	Белых			
Инв. N	Н. контр.	Горбунова			

17763-01

Реклама в осях 1÷А

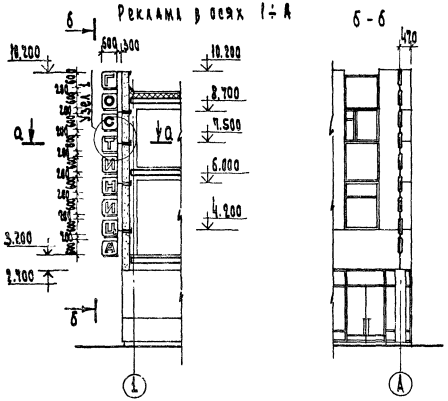

Б-Б

Реклама в осях Н-12

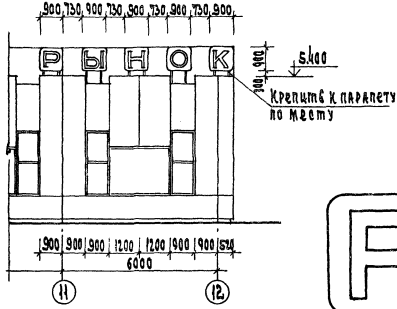

Реклама в осях 1-А



Реклама в осях Н-12

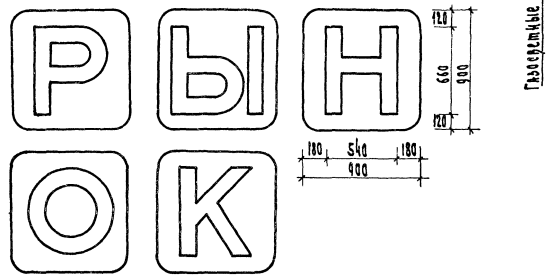

Узел 1

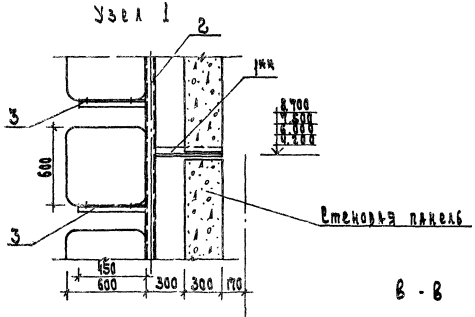

Разбивка фундаментов кронштейнов рекламы в осях Н-12

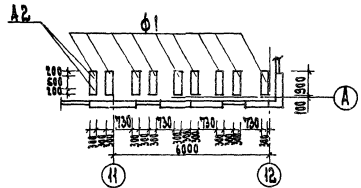

Разбивка кронштейнов рекламы в осях Н÷12

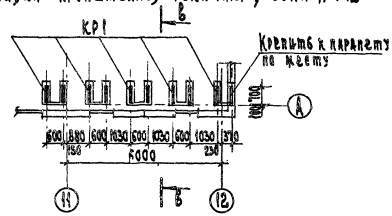

А-А

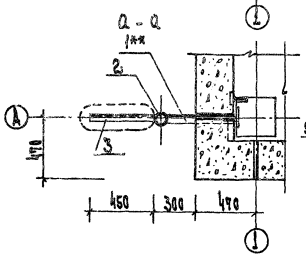

В-В

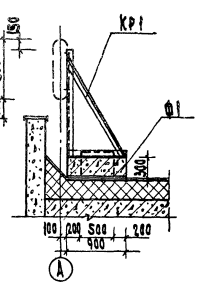

Марка поз	Обозначение	Наименование	Кол.	Масса ед., кг	Примечания
КР1	272-14-17-НМ-	Кронштейн КР1	5	40.30	
ф1	1.33	Блок фундаментный ф-1	9	0.081т	Ветвь А-ОУ
(1**)		L 65×5 ГОСТ 8509-72* l=600	5	2.9	
2		Труба Ø 76 ГОСТ 3262-75* δ=7000	1	40.0	
3		L 65×5 ГОСТ 8509-72* l=450	9	2.2	

**) поз. 1 приварить к угловой панели во время монтажа панелей.

Гип	Кадацкий				
Рук.гр.АС	Павлов				
Разраб.	Павлов				
Провер.	Белых				
Н.контр.	Горбунова				

Привязан

Инв. N

272-14-17-АС1

Рынок торговой площадью 600 кв.м

Реклама в осях 1-А; Н; 12

Стадия	Лист	Листов
Р	33	

ЦНИИЭП торгово-бытовых зданий и зрелищных комплексов г. Москва

17763-01

Типовой проект 272-14-17 Альбом I

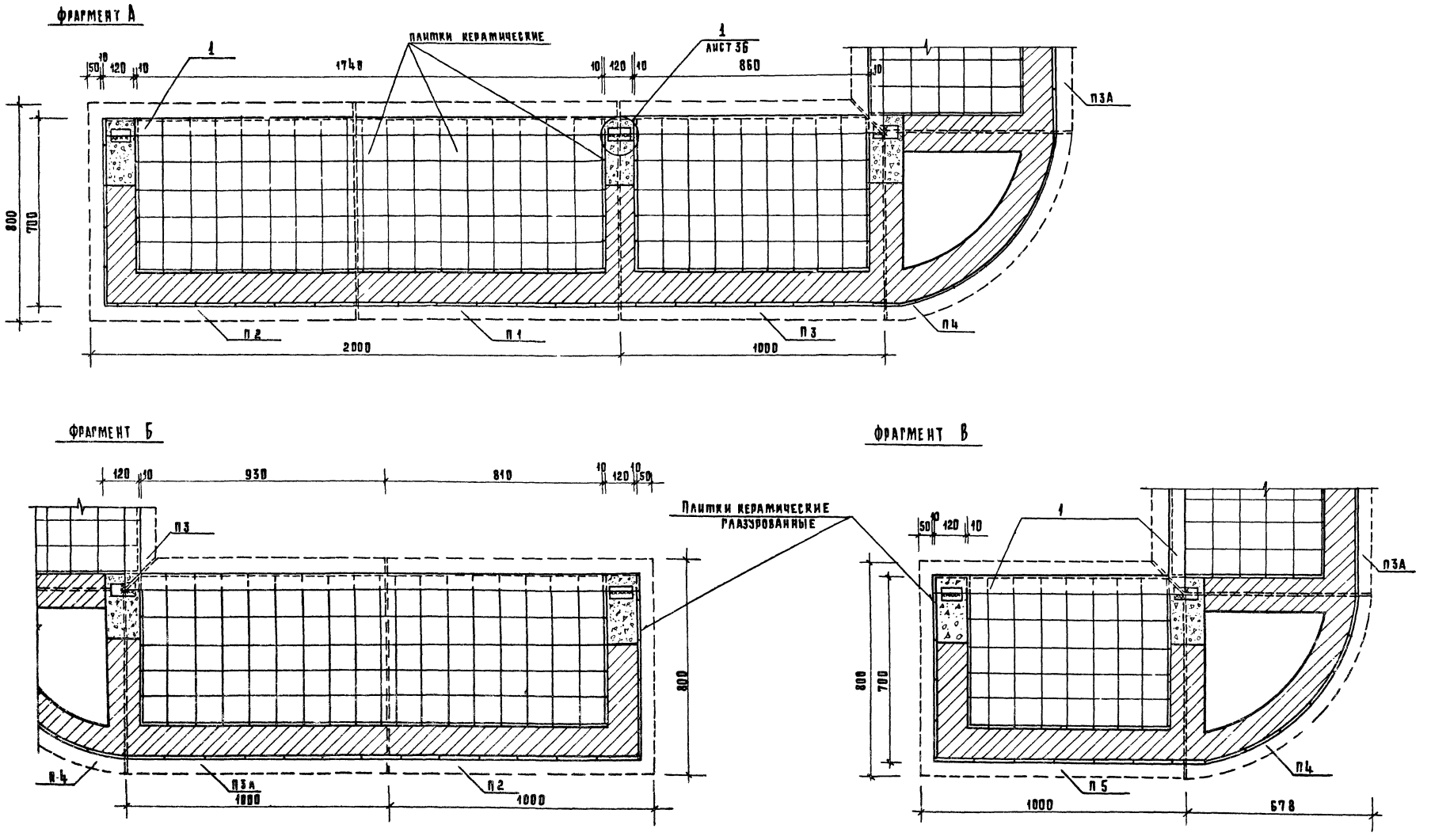

Расположение кирпичных прилавков см. лист 14.

Рук. м. №1	Колчин			272-14-17-АС1
Гл. инж. м.	Линецкий			
Гл. арх. пр.	Рабинович			Рынок торговой площадью 600 кв. м.
Гл. инж. пр.	Каледина			
Рук. гр. арх.	Павлов			Прилавки кирпичные. Фрагменты „А", „Б", „В".
Раз. раб.	Андрашников			
Пров.	Белых			
Н. контр.	Горбунова			

Стадия	Лист	Листов
Р	34	

ЦНИИЭП г. Москва — Торгово-бытовых зданий и торгово-бытовых комплексов

Привязан

Инв. №

Согласовано

Инв. № подл. | Подпись и дата | Взам. инв. №

17762-01

Типовой проект 272-14-17 Альбом I

Вид 3-3

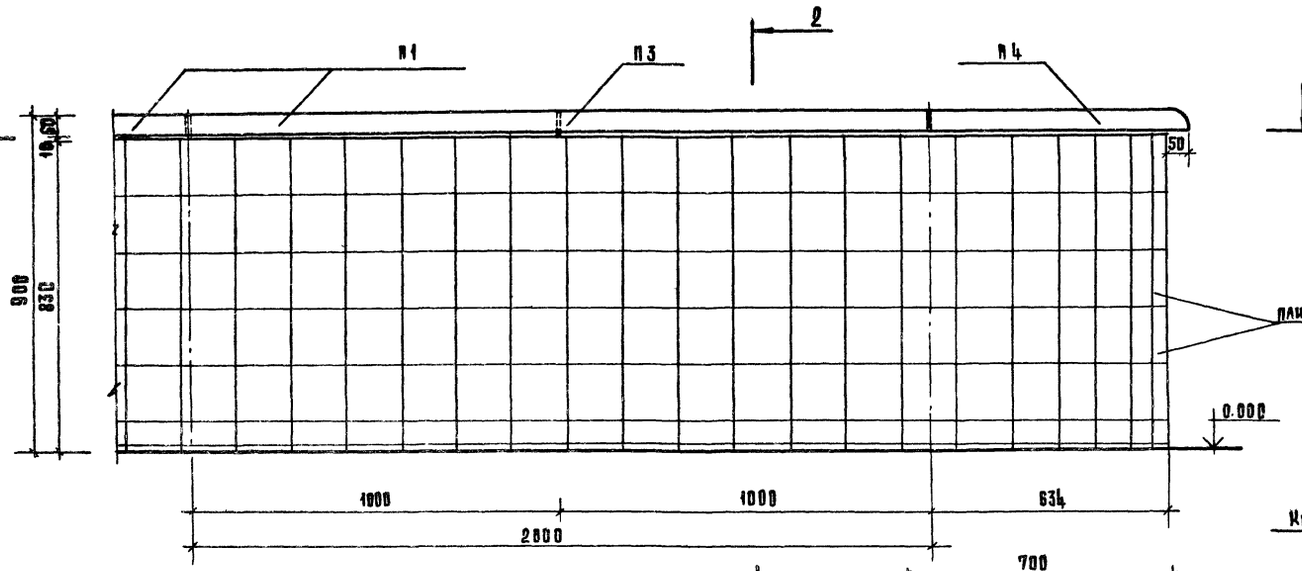

2-2

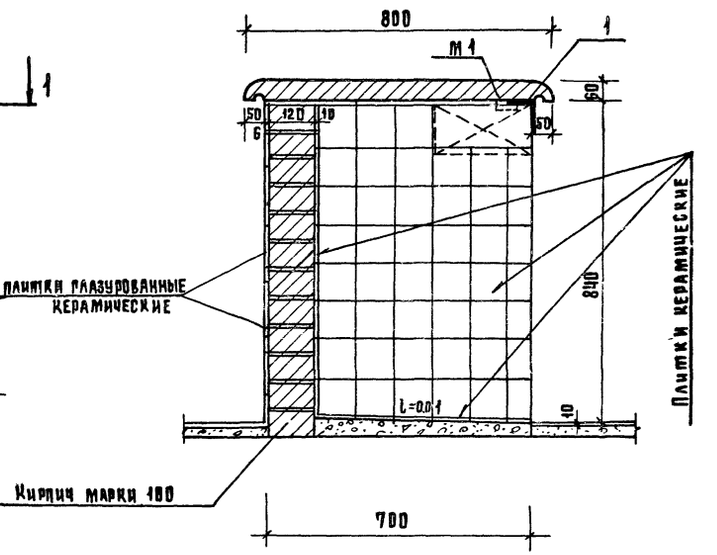

Фрагмент Г 1-1

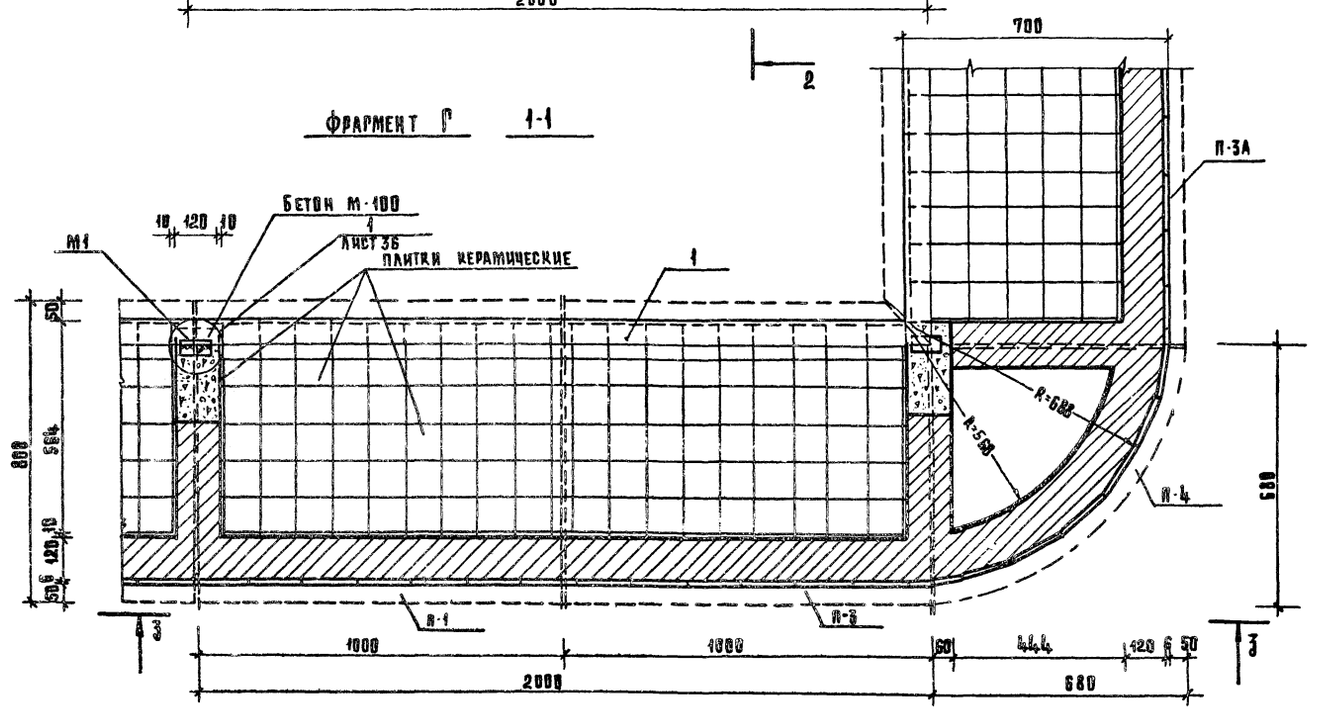

1. Фасад прилавка обращенный в торговый зал облицевать глазурованной, керамической плиткой ГОСТ 6141-76 Остальные поверхности прилавка облицевать керамическими плитками ГОСТ 6787-80.
2. Кирпичный прилавок выполняется из кирпича марки -„100" на растворе марки „50"
3. Спецификацию материалов, детали и узлы см. лист 36.
4. Данный чертеж смотреть совместно с листами 34,36.

Рук. М. №1	Колчин		272-14-17-АС1		
Гл. инж. М.	Линецкий				
Гл. ар. пр.	Рабинович		Рынок торговой площадью 600 кв.м	Стадия	Лист	Листов
Гл. инж. пр.	Калединa			Р	35	
Рук. гр. арх.	Павлов					
Разраб.	Белых		Прилавки кирпичные. Фрагмент „Г"	ЦНИИЭП г. Москва	торгово-бытовых зданий и туристских комплексов	
Пров.	Зиновкина					
Н. контр.	Горбунова					

Привязан

Инв. №

Согласовано:

Инв. № подл. | Подпись и дата | Взам. инв. №

17763-01

Типовой проект 272-14-17 Альбом I

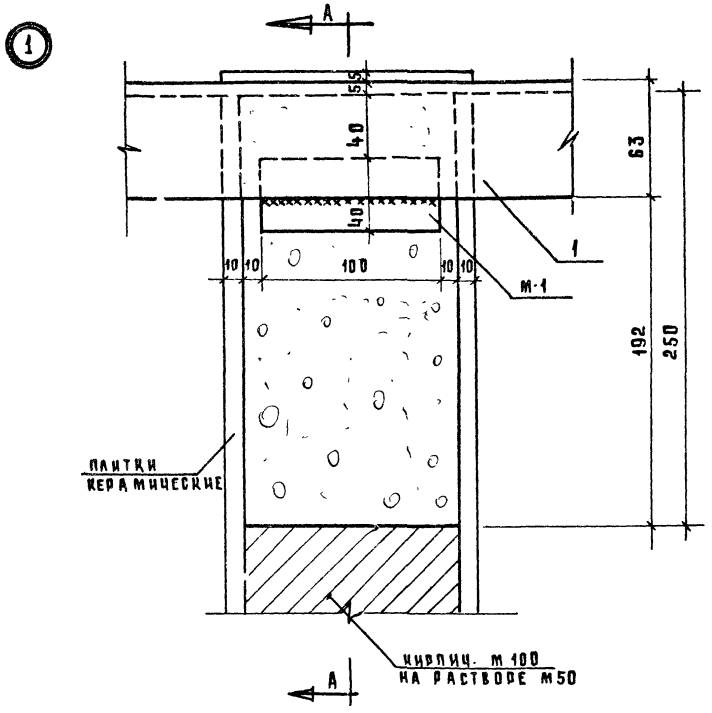

А - А

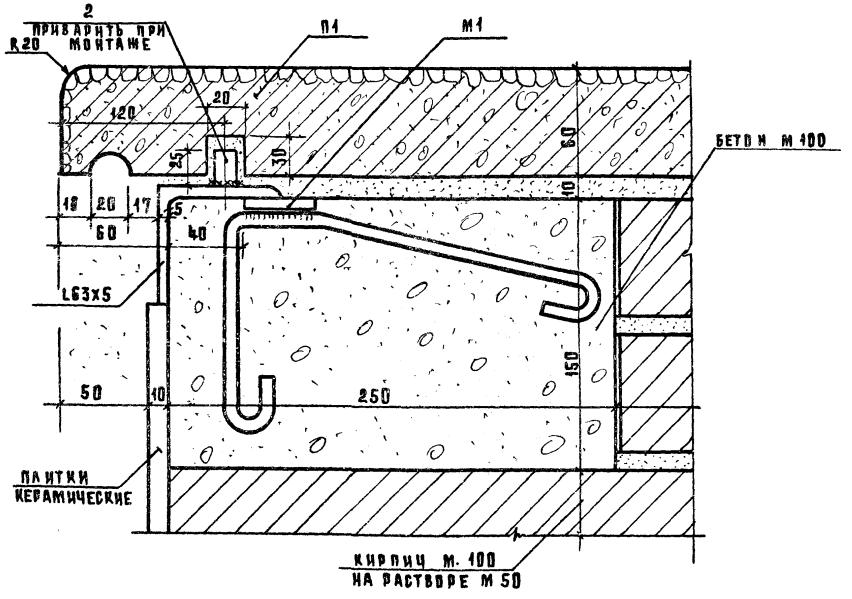

Спецификация элементов кирпичного приямка

Марка поз.	Обозначение	Наименование	Кол.	Масса ед. кг	Примечание
		Изделия железобетонные			
П1	272-14-17-ИЖ1-60.00.00	Плита П1	62	120	
П2	60.00.00	П2	17	120	
П3	61.00.00	П3	7	118	
П3А	62.00.00	П3А	7	118	
П4	63.00.00	П4	8	55	
П5	61.00.00	П5	1	118	
П5А	62.00.00	П5А	1	118	
		Изделия металлические			
М1	272-14-17-ИЖ1	Изделие закладное М1	96	0,39	
1		L63х5, ГОСТ 8509-72, м	147	4,81	
2		ф 12 А1, ГОСТ 5781-75, ℓ=30	344	0,03	
		Материалы			
		Бетон М100, $м^3$	0,43		
		Кирпич обыкновенный красный			
		ГОСТ 530-71,* $м^3$	23		
		Плитка керамическая			
		глазурованная, ГОСТ 6141-76, $м^2$	154		
		Плитка керамическая,			
		ГОСТ 6787-80, $м^2$	284		

Привязан

Инв. №

Рук. м. ж1	Колчин	
Гл. ин. м.	Линец кий	
Гл. ар. пр.	Рабинович	
Гл. инж. пр.	Калесина	
Рук. гр. арх.	Павлов	
Разраб.	Андрашников	
Пров.	Белых	
Н. контр.	Горбунова	

272-14-17-АС1

Рынок торговой площадью 600 кв.м

Стадия	Лист	Листов
Р	36	

Приямки кирпичные. Узел 1. Спецификация изделий

ЦНИИЭП торговых зданий и торговых помещений г. Москва

Инв. № подл. | Подпись и дата | Взам. инв. №

17768-01

Типовой проект 272-14-17 Альбом I

Схема нагрузок на элементы фундамента

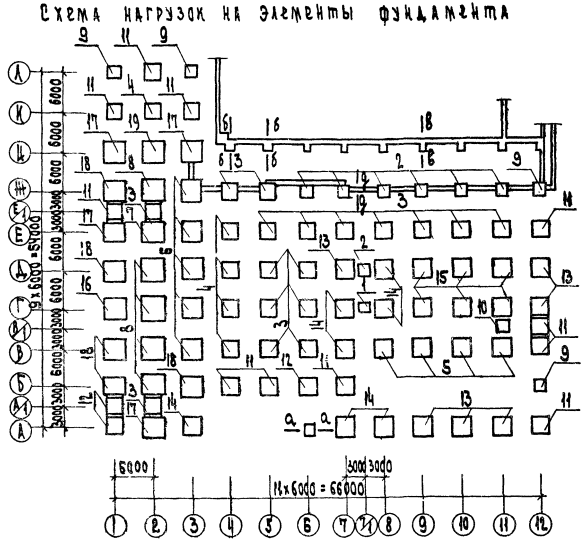

Таблица нагрузок на фундаменты

Поз. обозначение	N, тс при $t=-20°C$	N, тс при $t=-30°C$	N, тс при $t=-40°C$	Поз. обозначение	N, тс при $t=-20°C$	N, тс при $t=-30°C$	N, тс при $t=-40°C$
1	10.3	10.3	10.3	14	46.2	46.8	47.6
2	18.4	18.4	18.4	15	4.1	53.6	54.5
3	26.1	26.1	26.1	16	59.0	60.0	61.5
4	31.5	31.5	31.5	17	58.3	59.3	60.8
5	41.5	41.5	41.5	18	73.7	74.4	75.5
6	79.0	79.0	79.0	19	80.8	80.8	80.8
7	90.5	90.5	90.5	сеч. а-а	19.8	19.8	19.8
8	99.0	99.0	99.0	сеч. б-б	14.2	14.2	14.2
9	14.0	15.1	16.3	сеч. в-в	8.0	8.0	8.0
10	18.5	19.3	19.9	сеч. д-д	2.5 тс/м	3.1 тс/м	1.85 тс/м
11	23.6	24.2	24.8				
12	28.7	29.1	29.6				
13	36.4	37.4	38.5				

1. В таблице даны нормативные нагрузки в уровне верхнего обреза фундамента
2. В таблице нагрузок моменты и поперечные силы соответственно менее 1 тм и 1 т не учтены.

1. Исходные данные по грунтам основания даны на листе общих данных.
2. За условную отметку 0.000 принята отметка чистого пола торгового зала рынка.
3. Отметка низа подошвы фундаментов, кроме оговоренных на плане, марок Ф1 ÷ Ф7 принята - 1.250; марок ФМ1, ФМ2 - 1.670.
4. Ленточные фундаменты, кроме фундамента по сечению 10-10, приняты бутобетонные из бетона М 100 и бута М 200.
5. Кладку кирпичных стен ниже отметки 0.000 выполнять из обыкновенного глиняного кирпича М100 ГОСТ 530-71* на цементном растворе М50.
6. Все поверхности кирпичных стен, соприкасающиеся с грунтом, обмазать горячим битумом за 2 раза.
7. Горизонтальную гидроизоляцию выполнить из цементного раствора состава 1:2 слоем толщиной 20 мм на отметках - 0.020; - 0.700.
8. Элементы фундаментов непривязанные к разбивочным осям, располагаются симметрично.
9. Под сборные фундаменты устраивается песчаная подготовка толщиной 50 мм.
10. Места вводов инженерных коммуникаций приняты в проекте условно в одном уровне с отметкой подошвы фундаментов под наружные стены.

Согласовано:

Инв. № подл. | Подп. и дата | Взам. инв. №

Привязан

Инв. №

Рук. маст.	Колчин	
Гл. инж.	Линецкий	
Гл. п	Рабинович	
Гл. п	Каледина	
Рук. гр.	Ковальская	
Разраб.	Сенина	
Провер.	Ковальская	
Н. контр.	Лаврова	

272-14-17-АС1

Рынок торговой площадью 600 кв. м

Стадия	Лист	Листов
Р	37	

Схема нагрузок на элементы фундамента

ЦНИИЭП г. Москва — Торгово-бытовых зданий и туристских комплексов

Типовой проект 272-14-17 Альбом I

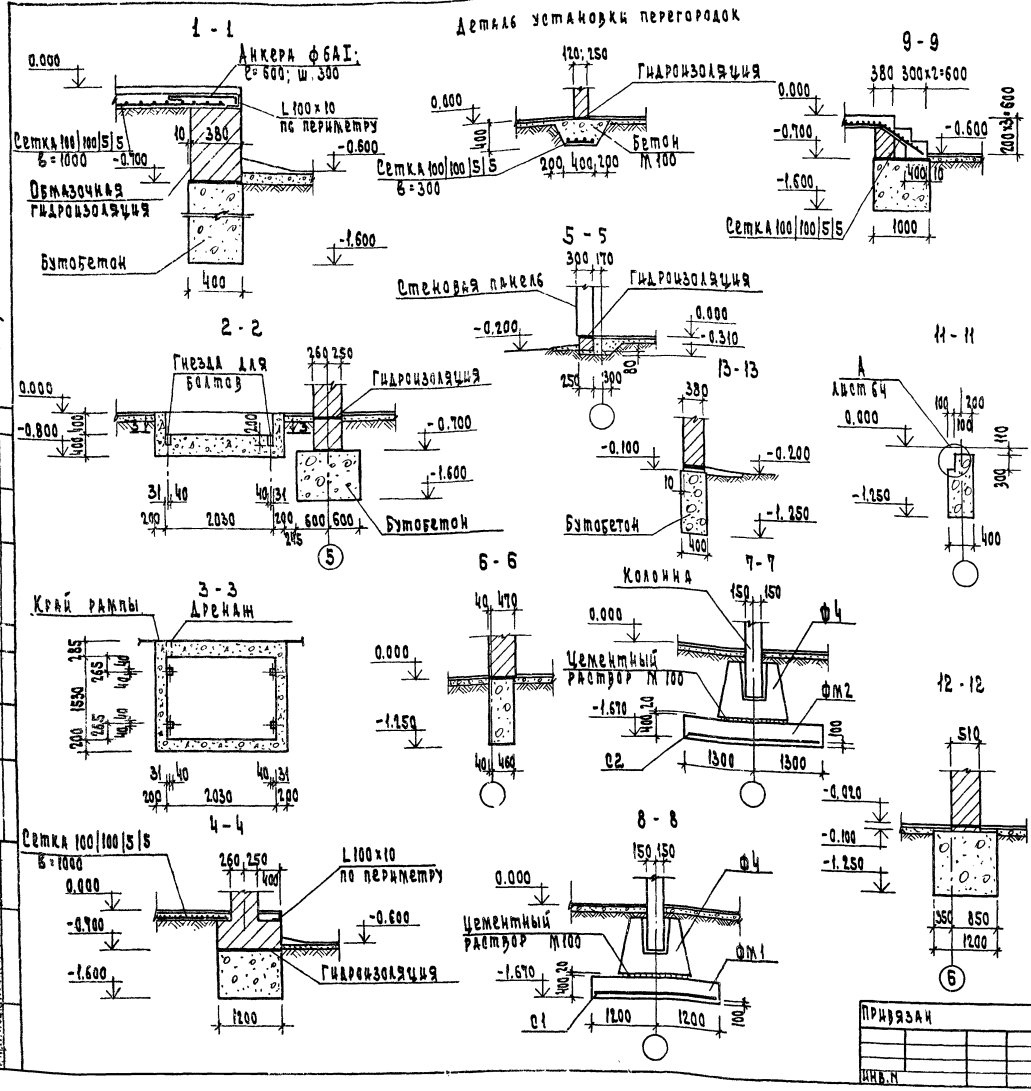

Спецификация элементов фундаментов

Марка поз.	Обозначение	Наименование	Кол.	Масса ед, кг	Примечание
		Изделия сборные ж.б.			
		Фундаменты			
Ф1	ИИ-04-1, вып.6 л.2	Ф-13-3	12	3190	
Ф2	л.3	Ф-17-3	33	4170	
Ф3	л.4	Ф-21-3	14	5490	
Ф4	л.2	БК-13-3	21	3190	
Ф5	ИИ-04-1, вып.7 л.2	Ф-13-4	1	3050	
Ф6	л.3	Ф-17-4	3	4040	
Ф7	л.4	Ф-21-4	10	5350	
		Изделия монолитные			
		ж.б. и бетонные			
ФМ1	Сеч. 8-8	ФМ1	15		
С1		Сетка С1	1	120	
		Материалы			
		Бетон М200, м³	2,3		
ФМ2	Сеч. 7-7	ФМ2	6		
С2		Сетка С2	1	146	
		Материалы			
		Бетон М200, м³	2,7		
ФО1	л.39 сеч. 2-2	ФО1	1		
		Бетон М100, м³	2,6		
		Изделия металлические			
С3	272-14-17-ИЖ2-08.00	Сетка С3	6	16.2	
	Сеч 1-1; 4-4	∠100×10, ГОСТ 8509-72*, м	65	980	
		Анкер ф6АI, l=660	220	0.15	
	сеч. 1-1; 4-4; 9-9	Сетка 100|100|5|5, м²	65	212	

1. Основные технические требования даны на листе 37.
2. Схему расположения элементов фундаментов см. лист 39.

Согласовано:

Инв.№ подл. | Подп. и дата | Взам. инв.№

Привязан

Инв.№

Рук.м	Колчин	
Л.инж.м	Линецкий	
ГАП	Рабинович	
ГИП	Каледина	
Рук.гр.ин	Ковальская	
Разраб.	Молодина	
Пров.	Каледина	
Н.контр.	Лаврова	

272-14-17-АС1

Рынок торговой площадью 600 кв.м

Спецификация. Сечения 1-1÷9-9; 11-11÷13-13.

Стадия	Лист	Листов
Р	38	

ЦНИИЭП г. Москва

Торгово-бытовых зданий и туристских комплексов

Типовой проект 272-14-17 Альбом I

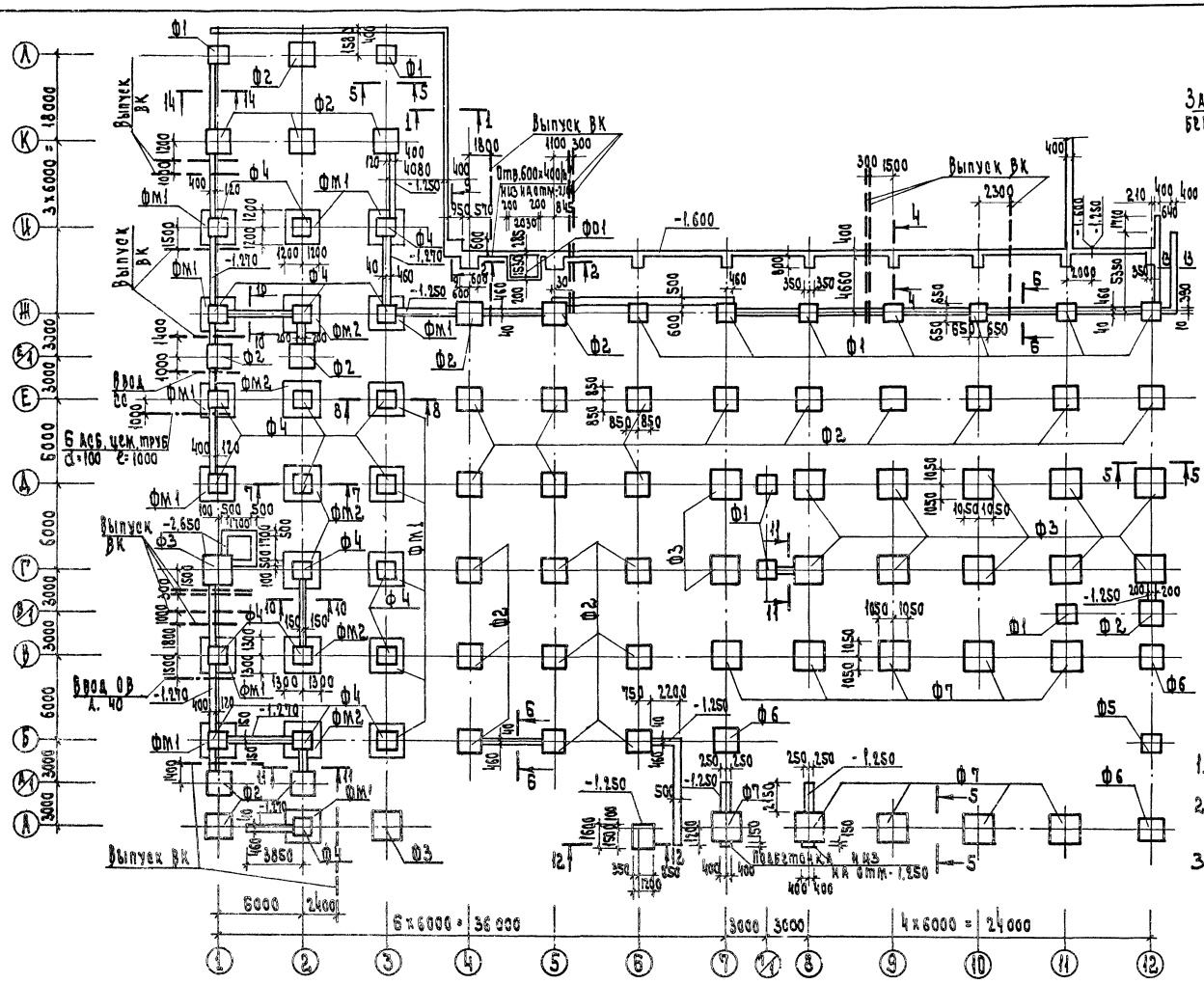

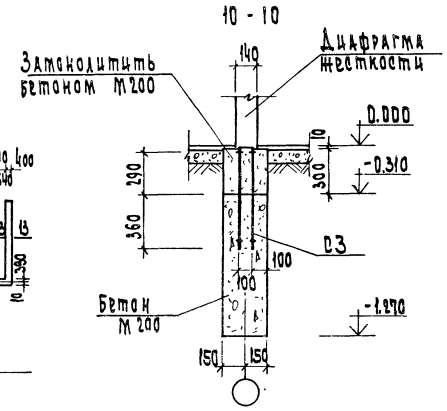

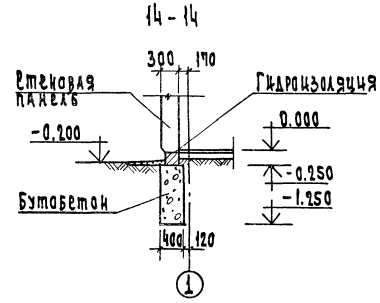

1. Основные технические требования даны на листе 37.
2. Сечения 1-1 ÷ 9-9; 11-11 ÷ 13-13, спецификация элементов фундаментов даны на л. 38.
3. План подпольных каналов см. л. 40.

Рук. мас.	Колчин		
Гл. инж. м.	Линецкий		
ГАП	Рабинович		
ГИП	Каледина		
Рук. гр. инж.	Ковальская		
Разраб.	Молодина		
Просвр.	Ковальская		
Н. контр.	Лаврова		

272-14-17-АС1

Рынок торговой площадью 600 кв.м

Схема расположения элементов фундаментов. Сечения 10-10; 14-14

Стадия	Лист	Листов
Р	39	

ЦНИИЭП Г. Москва — торгово-бытовых зданий и туристских комплексов

Привязан

Инв. N

Согласовано: ОВ, ВК, Эл. оборуд, Гильб, Зайцева, Ширшаков, СС, Механизация, Пронштейн, Проскурина

Инв. N подл. | Подп. и дата | Взам. инв. N

Типовой проект 272-14-17 Альбом I

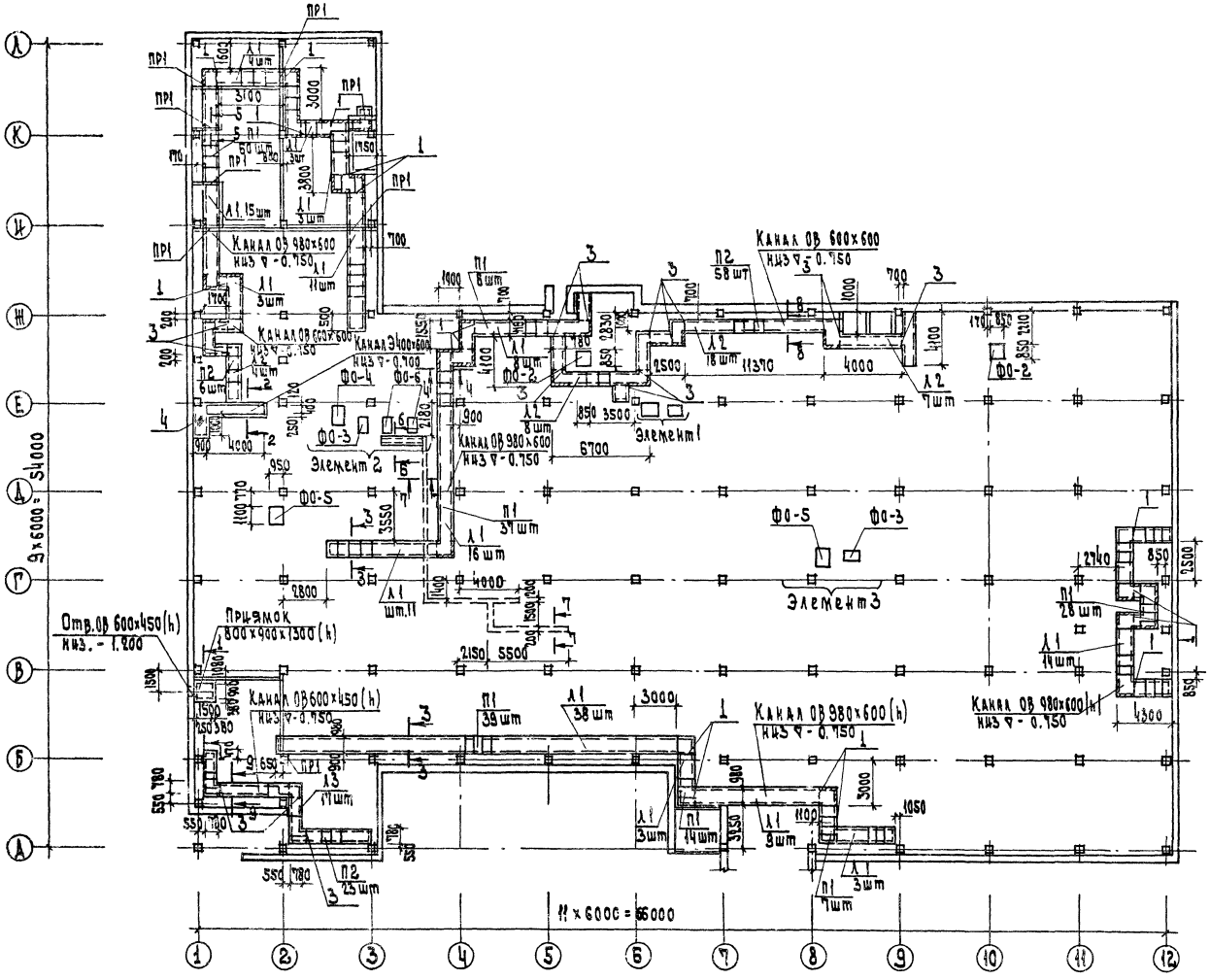

Сечения даны на листе 41

Рук. маст.	Колчин		
Гл. ин. м.	Линецкий		
Гл. п.	Рабинович		
Гл. п.	Каледина		
Рук. гр. ин.	Ковальская		
Разраб.	Ларина		
Провер.	Каледина		
Н. контр.	Лаврова		

Привязан

Инв. N

272-14-17-АС1

Рынок торговой площадью 600 кв.м

Схема расположения элементов подпольных каналов

Стадия	Лист	Листов
Р	40	

ЦНИИЭП г. Москва

Торгово-бытовых зданий и туристских комплексов

17763-01

Формат 22

Согласовано: ОВ, ВК, ЭЛ. ОБОРУД., ГИЛО, ВАЩЕВА, ШИРШАКОВ, КОЛОДОСКАБ, МИРСКАЯ

Инв. N подл. | Подп. и дата | Взам. инв. N

Типовой проект 272-14-17 Альбом I

Согласовано:

Инв. № подл. | Подп. и дата | Взам. инв. №

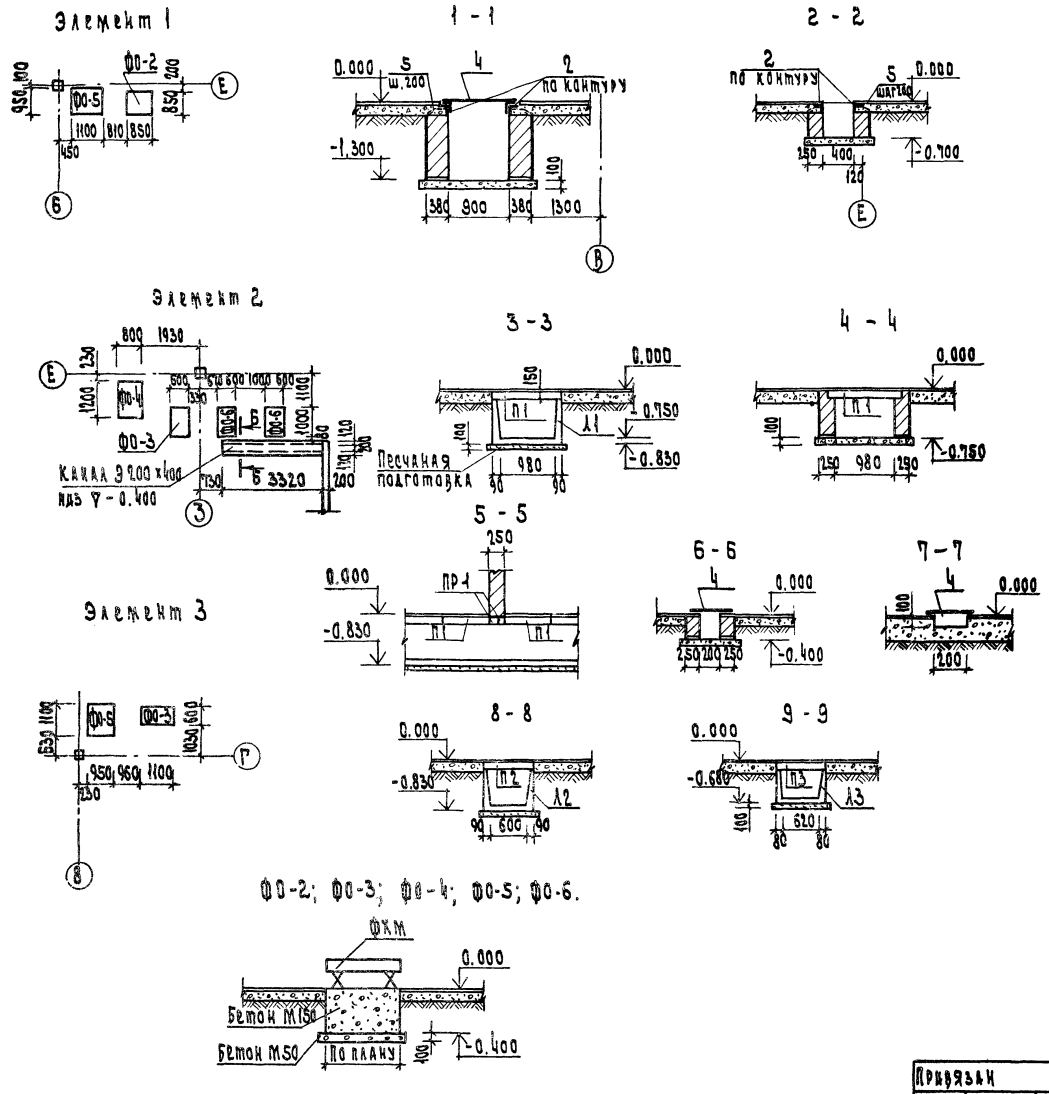

Спецификация элементов подпольных каналов

Поз. обозначение	Обозначение	Наименование	Кол.	Масса ед. кг	Примечание
		Изделия железобетонные			
		Перемычки			
ПР1	1.138-10. вып. 1	1 ПР1-12. 12.6	16	50	
		Лотки			
Л.1	3.006-2, вып. 1	Л 7д-8	138	350	
Л.2		Л 5д-8	37	280	
Л.3		Л 4д-8	17	230	
		Плиты			
П1		П 7д-3	193	150	
П2		П 5д-8	89	100	
		Изделия металлические			
1		L63x5; ГОСТ 8509-72*, ℓ=1160	21	5.58	
2		L50x5; ГОСТ 8509-72*, м	17.2	3.77	
3		L63x5; ГОСТ 8509-72*, ℓ=780	18	3.74	
4		Сталь рифленая δ=4мм, м²	9.2	33.4	
5		ф6 АI, ГОСТ 5781-75, ℓ=300	46	0.07	
		Изделия монолитные			
ФО-2		Бетон М150 0.26 м³	4		
ФО-3		0.24 м³	1		
ФО-4		0.38 м³	1		
ФО-5		0.42 м³	3		
ФО-6		0.24 м³	2		

Привязан

Инв. №

Рук. маст.	Колчин	
Гл. ин. м.	Линецкий	
ГАП	Рабинович	
ГИП	Каледина	
Рук. гр. ин.	Ковалевская	
Разраб.	Ларина	
Провер.	Каледина	
Н. контр.	Лаврова	

272-14-17-АС1

Рынок торговой площадью 600 кв.м

Сечения подпольных каналов

Стадия	Лист	Листов
Р	41	

ЦНИИЭП г. Москва торгово-бытовых зданий и туристских комплексов

17763-01

Типовой проект 272-14-17 Альбом I

Спецификация элементов каркаса | л. 42, 43 |

Марка поз.	Обозначение	Наименование	Кол.	Масса ед., кг	Примечание
		Изделия сборные ж.б.			
		Колонны			
К1	272-14-17-ИИ1-01.00.00	КК-333-14-01	2	930	
К2	-01	КК-333-14-02	1	930	
К3	-02	КК-333-14-03	1	930	
К4	-03	КК-333-14-04	1	930	
К5	-04	КК-333-14-05	1	930	
К6	ИИ-04-2, вып.7, л.16	КР-333-14	25	950	
К7	272-14-17-ИИ1-02.00.00	КР-333-14-01	1	950	
К8	-01	КР-333-14-02	1	950	
К9	-02	КР-333-14-03	1	950	
К10	-03	КР-333-14-04	1	950	
К11	-04	КР-333-14-05	1	950	
К12	-05	КР-333-14-06	1	950	
К13	272-14-17-ИИ1-04.00.00	КНР-333-14-01	1	1100	
К14	-01	КНР-333-14-02	1	1100	
К15	-02	КНР-333-14-03	2	1100	
К16	-03	КНР-333-14-04	1	1100	
К17	272-14-17-ИИ1-03.00.00	КНК-333-14-01	1	1070	
К18	-01	КНК-333-14-02	1	1070	
К19	272-14-17-ИИ1-05.00.00	КНК-342-14-01	1	1270	
К20	-01	КНК-342-14-02	1	1270	
К21	-02	КНК-342-14-03	1	1270	
К22	-03	КНК-342-14-04	1	1270	
К23	272-14-17-ИИ1-06.00.00	КНР-342-14-01	1	1300	
К24	-01	КНР-342-14-02	2	1300	
К25	272-14-17-ИИ1-07.00.00	КК-366-11-01	1	1680	
К26	-01	КК-366-11-02	1	1680	
К27	-02	КК-366-11-03	1	1680	
К28	-03	КК-366-11-04	1	1680	

продолжение

Марка поз.	Обозначение	Наименование	Кол.	Масса ед., кг	Примечание
К29	272-14-17-ИИ1-08.00.00	КНК-366-14-01	1	1830	
К30	-01	КНК-366-14-02	1	1830	
К31	-02	КНК-366-14-03	1	1830	
К32	-03	КНК-366-14-04	1	1830	
К33	-04	КНК-366-14-05	1	1830	
К34	-05	КНК-366-14-06	1	1830	
К35	-06	КНК-366-14-07	1	1830	
К36	-07	КНК-366-14-08	1	1830	
К37	-08	КНК-366-14-09	1	1830	
К38	272-14-17-ИИ1-09.00.00	КНР-366-17-01	2	1850	
К39	-01	КНР-366-17-02	1	1850	
К40	-02	КНР-366-17-03	1	1850	
К41	-03	КНР-366-17-04	2	1850	
К42	-04	КНР-366-17-05	1	1850	
К43	-05	КНР-366-17-06	1	1850	
К44	-06	КНР-366-17-07	1	1850	
К45	-07	КНР-366-17-08	5	1850	
К46	272-14-17-ИИ1-10.00.00	КСК-366-14-01	1	1550	
К47	272-14-17-ИИ1-17.00.00	КУ1-01	1	625	
К48	-20.00.00	КУ2-01	12	475	
К49	-01	КУ2-02	2	475	
К50	-02	КУ2-03	2	475	
К51	-03	КУ2-04	1	475	
К52	-04	КУ2-05	1	475	
К53	-05	КУ2-06	1	475	
К54	272-14-17-ИИ1-21.00.00	КУ3	5	500	
К55	-22.00.00	КУ3-01	2	500	
К56	-01	КУ3-02	1	500	
К57	-02	КУ3-03	1	500	
К58	-03	КУ3-04	1	500	
К59	-04	КУ3-05	1	500	

продолжение

Марка поз.	Обозначение	Наименование	Кол.	Масса ед., кг	Примечание
К60	272-14-17-ИИ1-16.00.00	КУ4	2	250	
К61	-18.00.00	КУ4-01	1	250	
К62	272-14-17-ИИ1-23.00.00	КУ5	2	275	
К63	-24.00.00	КУ5-01	1	275	
К64	-01	КУ5-02	1	275	
К65	272-14-17-ИИ1-12.00.00	КР-442-24-01	1	2000	
К66	272-14-17-ИИ1-13.00.00	КК-30-01	1	1980	
К67	-01	КК-30-02	1	1980	
К68	-02	КК-30-03	1	1980	
К69	-03	КК-30-04	1	1980	
К70	1.220-1, вып. 1, л.12	КР-30	3	2000	
К71	272-14-17-ИИ1-14.00.00	КР-30-01	1	2000	
К72	-01	КР-30-02	4	2000	
К73	-02	КР-30-03	1	2000	

Продолжение см. л. 43

Схемы расположения элементов каркаса в плане см. листы 44, 45, по осям Е, Э, Д, Г, 1, 7, 11, А, Б, Л, К, 2, 12 см. листы 43, 45 ÷ 47.

Привязан

Инв. N

Рук. мас.	Колчин	
Гл. инж. м.	Линецкий	
ГАП	Равинович	
ГИП	Калядина	
Рук. гр. инж.	Ковалевская	
Разраб.	Сенина	
Провер.	Калединна	
Н. контр.	Лаврова	

272-14-17-АС1

Рынок торговой площадью 600 кв.м.

Спецификация элементов каркаса | начало |

Стадия	Лист	Листов
Р	42	

ЦНИИЭП торговых зданий г. Москва

Согласовано

Инв. N подл. | Подп. и дата | Взам. инв. N

Типовой проект 272-14-17 Альбом I

СПЕЦИФИКАЦИЯ ЭЛЕМЕНТОВ КАРКАСА ПРОДОЛЖЕНИЕ

МАРКА, ПОЗ.	ОБОЗНАЧЕНИЕ	НАИМЕНОВАНИЕ	КОЛ.	МАССА ЕД., КГ	ПРИМЕЧАНИЕ
		РИГЕЛИ			
Р 1	ИИ-04-3, вып.4, ч.I, л.7	Р-40-27	13	750	
Р 2	л.6	Р-40-57	8	1610	
Р 4	ИИ-04-3, вып.4, ч.I л.4	Р2-72-27	7	870	
Р 5	л.3	Р2-52-57	28	1950	
Р 6	л.2	Р2-72-57	23	1950	
Р 7	ИИ-04-3, вып.5, л.7	Р-40-27т	1	750	
Р 8	л.9	Р-40-27у	2	750	
Р 9	л.7	Р-40-57т	29	1610	
Р 10	л.9	Р-52-57у	4	1610	
Р 11	л.7	Р-52-57т	4	1610	
Р 12	л.2	Р2-72-27т	2	870	
Р 13	272-14-17-ИИ1-31.00.00	Р-40-27-01	4	750	
Р 14	-37.00.00	Р-40-57-01	25	1610	
Р 15	272-14-17-ИИ1-32.00.00	Р-52-57-01	1	1610	
Р 17	272-14-17-ИИ1-32.00.00-01	Р-52-57-02	5	1610	
Р 18	-33.00.00	Р-40-57т-01	1	1610	
Р 19	-34.00.00	Р-52-57т-01	1	1610	
Р 20	-35.00.00	Р2-72-57-01	1	1950	
Р 21	-01	Р2-72-57-02	1	1950	
Р 22	-02	Р2-72-57-03	8	1950	
Р 23	ИИ-04-3, вып.3, ч.I, л.6	Р2-72-26	1	850	
Р 24	л.3	Р2-72-56	2	1950	

ПРОДОЛЖЕНИЕ

МАРКА ПОЗ.	ОБОЗНАЧЕНИЕ	НАИМЕНОВАНИЕ	КОЛ.	МАССА ЕД., КГ	ПРИМЕЧАНИЕ
Р 25	272-14-17-ИИ1-30.00.00	Р-40-26-01	1	700	
Р 26	-36.00.00	Р2-52-56-01	2	1950	
Р 27	1.220-1. вып.2, л.4	Р-11-56	1	2580	
Р 28	л.2	Р2-11-56	5	3050	
Р 3	272-14-17-ИИ1-38.00.00	Р-11-56-01	4	2580	
Р 16	-01	Р-11-56-02	2	2580	
		ДИАФРАГМЫ			
		ЖЕСТКОСТИ			
Д 1	ИИ-04-6, вып.5, ч.I, л.12	Д1-28-33	4	3080	
Д 2	л.15	Д-28-33	1	2900	
Д 3	272-14-17-ИИ1-46.00.00	Д-28-33п-01	2	1930	
Д 4	-45.00.00	Д-56-28-01	1	4850	
Д 5	-47.00.00	Д-28-33-01	1	2900	
		МОНТАЖНЫЕ			
		МЕТАЛЛИЧЕСКИЕ			
		ДЕТАЛИ			
ммд-4	ИИ-04-8, вып.3, л.14.	ммд-4	124		
ммд-6	л.15	ммд-6	24		
ммд-11	ИИ-04-10, вып.5, л 38	ммд-11	76		
ммд-13		ммд-13	2		
ммд-14		ммд-14	56		
ммд-15	л.39	ммд-15	6		
мд-6	1.220-1, вып 4, л.20	мд-6	12		
мд-7		мд-7	12		
мк 1	272-14-17-ИИ1-70.00.00	мк 1	4		
мк 2	-01	мк 2	2		
мк 3	272-14-17-ИИ1-71.00.00	мк 3	2		

по оси 12

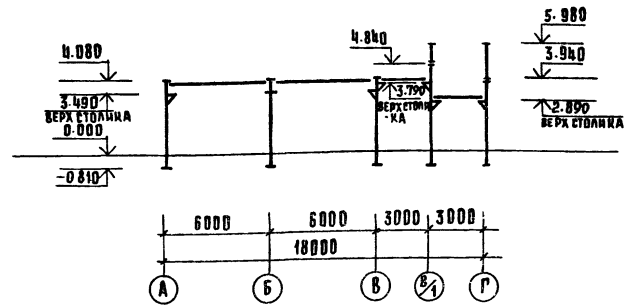

Схемы расположения элементов каркаса в плане см. листы 44,45, по осям Е, 3, Д, Р, 1, 7, Н, А, Б, Л, К, 2 - листы 45 ÷ 47.

Согласовано:

Инв. № подл. | Подпись и дата | Взам. инв. №

Привязан

Инв. №

Рук. м.	Колина	
Гл. инж. м.	Аннецкий	
ГАП	Рабинович	
ГИП	Каледина	
Рук. гр.	Ковальская	
Разраб.	Сенина	
Пров.	Каледина	
Н. контр.	Лаврова	

272-14-17-АС1

Рынок торговой площадью 600 кв.м.

Стадия	Лист	Листов
Р	43	

Спецификация элементов каркаса

ЦНИИЭП г. Москва

Торговых бытовых зданий и торговых комплексов

Копировал Гусева

Формат А3

17763-01

Типовой проект 272-14-17 Альбом I

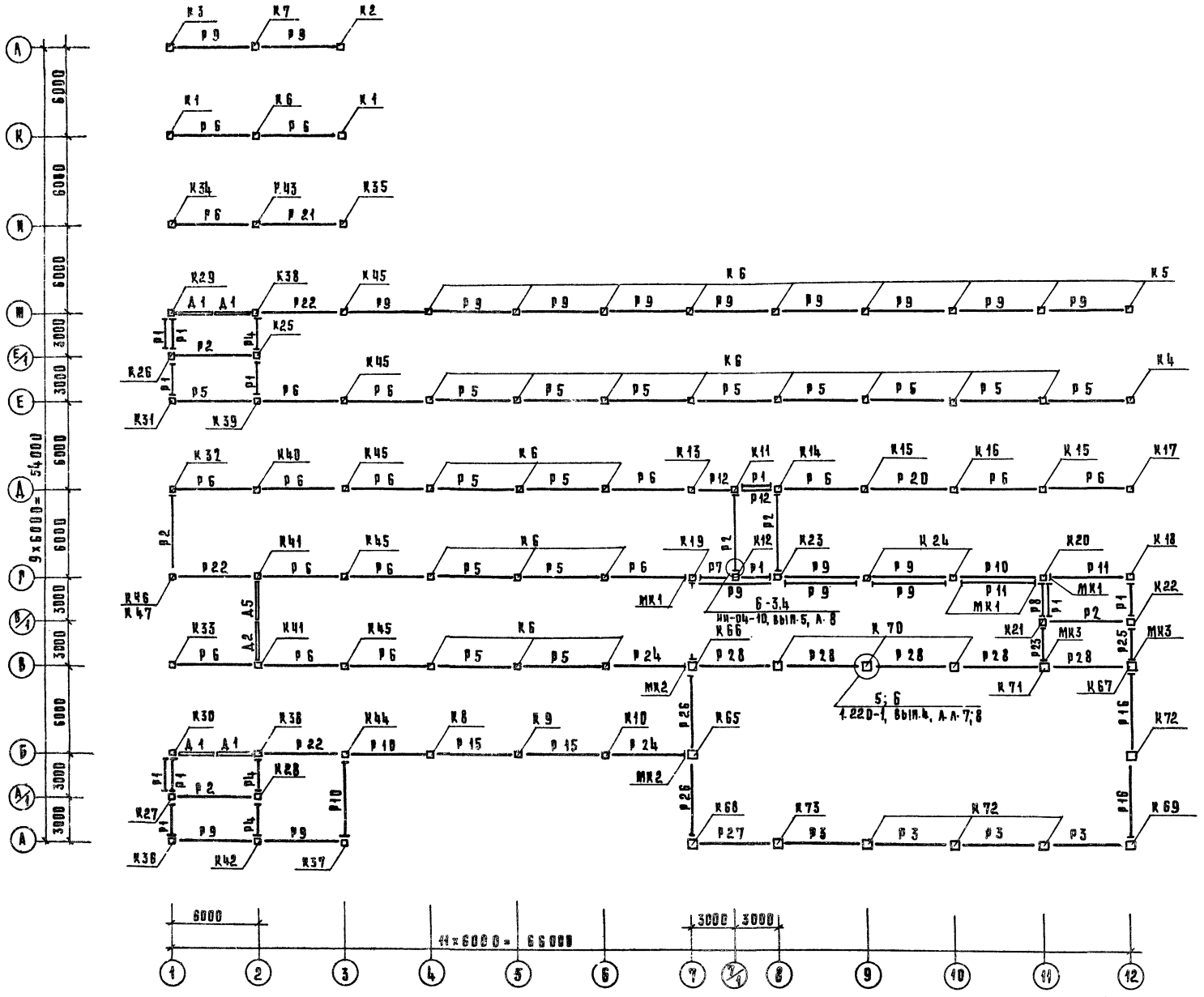

УСЛОВНЫЕ ОБОЗНАЧЕНИЯ:

— опирание ригеля на ж. б. консоль колонны

— опирание ригеля на металлический монтажный столик

1. Все металлические столики, не замаркированные на схеме, имеют марку ММД-4.
2. Схемы расположения элементов каркаса в плане 1, 2 этажей см. л. 45, по осям А, Б, Л, К, 2, Е, 3, Д, Р, 1, 7, 11 – Листы 45÷47.
3. Спецификация дана на листах 42,43.

Рук. м.	Колчин		
Гл. инж. м.	Линецкий		
Рап	Рабинович		
Рип	Каледина		
Рук. гр.	Ковальская		
Разраб.	Сенина		
Проверил	Каледина		
Н. контр.	Лаврова		

272-14-17-АС1

Рынок торговой площадью 600 кв.м

Схема расположения элементов каркаса в плане 1 этажа

Стадия	Лист	Листов
Р	44	

ЦНИИЭП торгово-бытовых зданий и торговых комплексов г. Москва

Согласовано

Инв. № подл. | Подп. и дата | Взам. инв. №

Копировал

Счеков

19765-01

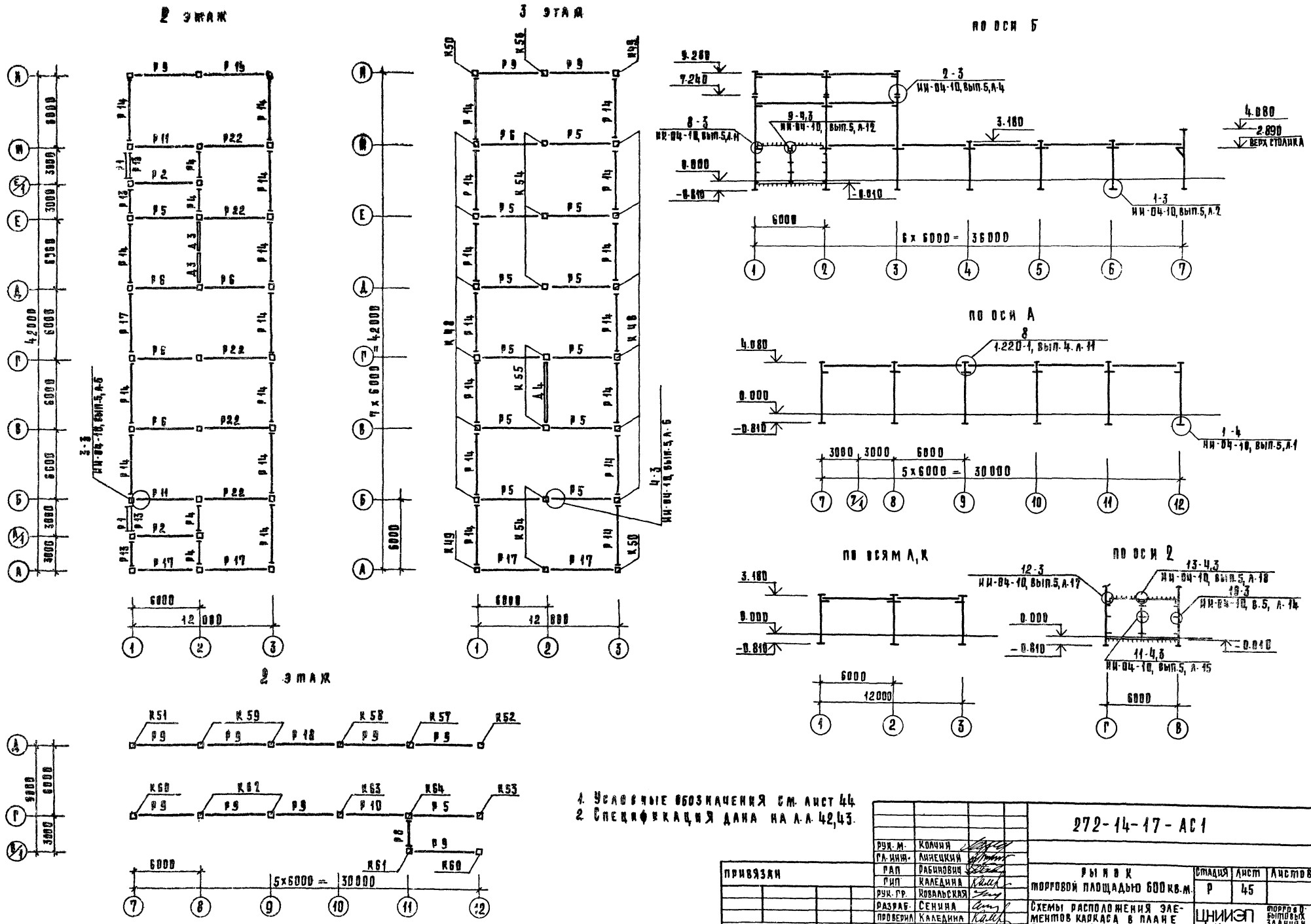

1. Условные обозначения см. лист 44
2. Спецификация дана на л.л. 42,43.

Рук. м.	Колчин		
Гл. инж.	Линецкий		
Гап	Рабинович		
Гип	Каледина		
Рук. гр.	Ковальская		
Разраб.	Сенина		
Проверил	Каледина		
Н. контр.	Лаврова		

Привязан

Инв. №

272-14-17-АС1

Рынок торговой площадью 600 кв.м.

Схемы расположения элементов каркаса в плане 2,3 этажей и по осям А,Б,А,К,2

Стадия	Лист	Листов
Р	45	

ЦНИИЭП г. Москва — торгово-бытовых зданий и туристских комплексов

Типовой проект 272-14-17 Альбом I

Согласовано:

Инв. № подл. | Подп. и дата | Взам. инв. №

Типовой проект 272-14-17 Альбом I

по оси Д

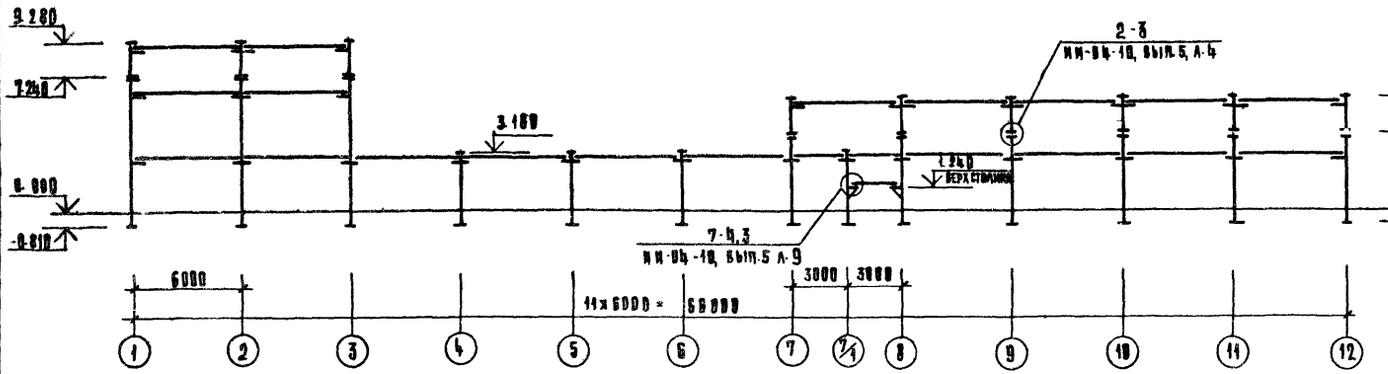

по оси 7

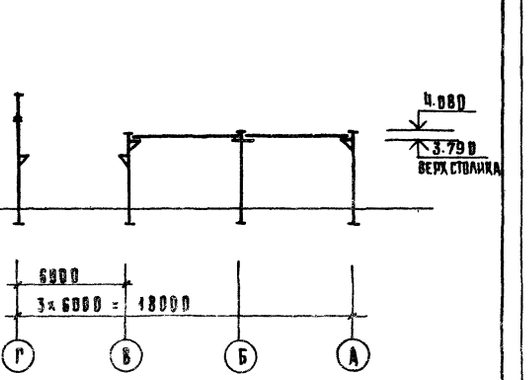

по оси Г

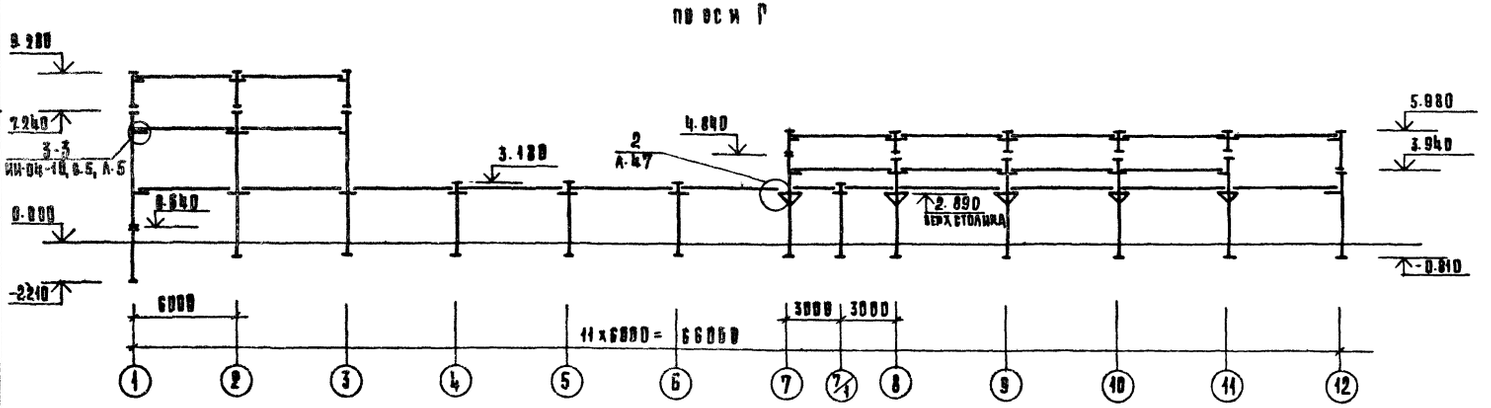

по оси 11

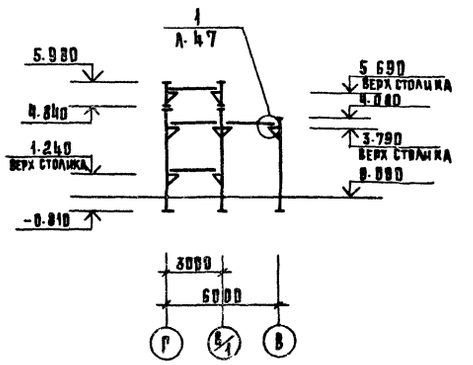

по оси 1

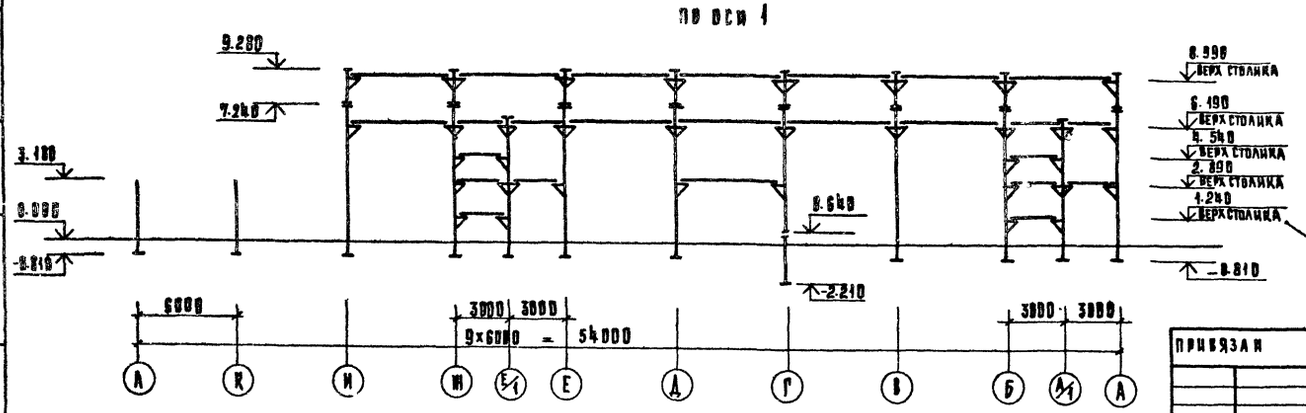

Схемы расположения элементов каркаса в плане см. листы 44,45.

Рук. м.	Колчин		
Рук. гр.	Линецкий		
ГАП	Рабинович		
ГИП	Калеина		
Рук. гр.	Ковальская		
Разраб.	Сенина		
Пров.	Калеина		
Н. контр.	Лаврова		

Привязан

Инв. №

272-14-17-АС1

Рынок торговой площадью 600 кв.м.

Стадия	Лист	Листов
Р	46	

Схемы расположения элементов каркаса по осям А; Г; 1; 7; 11.

ЦНИИЭП торгово-бытовых зданий и туристских комплексов г. Москва

Согласовано

Инв. № подл. | Подп. и дата | Взам. инв. №

Типовой проект 272-14-17 Альбом

по оси Е

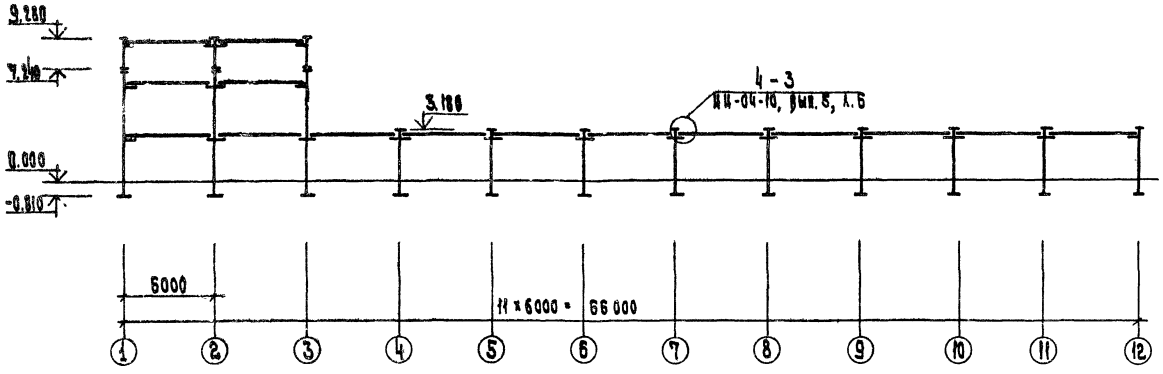

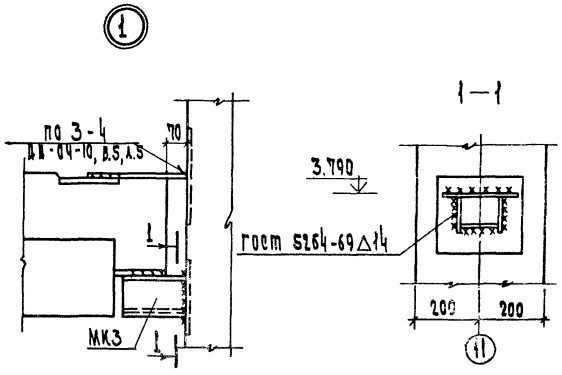

по оси З

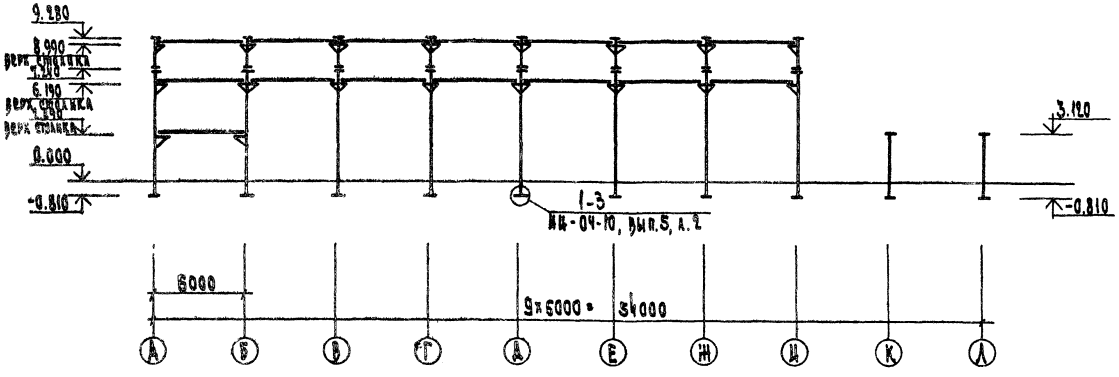

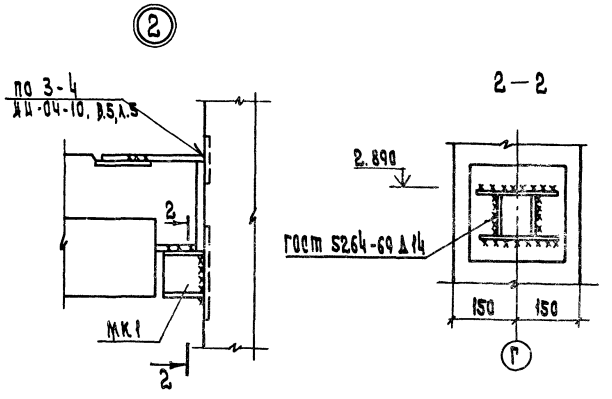

Схема расположения элементов каркаса в плане см. листы 44, 45.
Узлы 1,2 замаркированы на л. 46

Рук. маст.	Колчин		272-14-17-АС1	
Гл. инж. м.	Лицецкий			
Гап	Рабинович			
Гип	Каледина		Рынок торговой площадью 600 кв.м	Стадия: Р; Лист: 47; Листов:
Рук. гр. ин	Ковальская			
Разраб.	Сенина		Схемы расположения элементов каркаса по осям Е, З	ЦНИИЭП г. Москва; торгово-бытовых зданий и туристских комплексов
Пров.	Ковальская			
Н. контр.	Лаврова			

Привязан

Инв. N

Согласовано:

Инв. N подл. | Подп. и дата | Взам. инв. N

Типовой проект 272-14-17 Альбом I

Схема расположения балок и связей покрытия над рампой

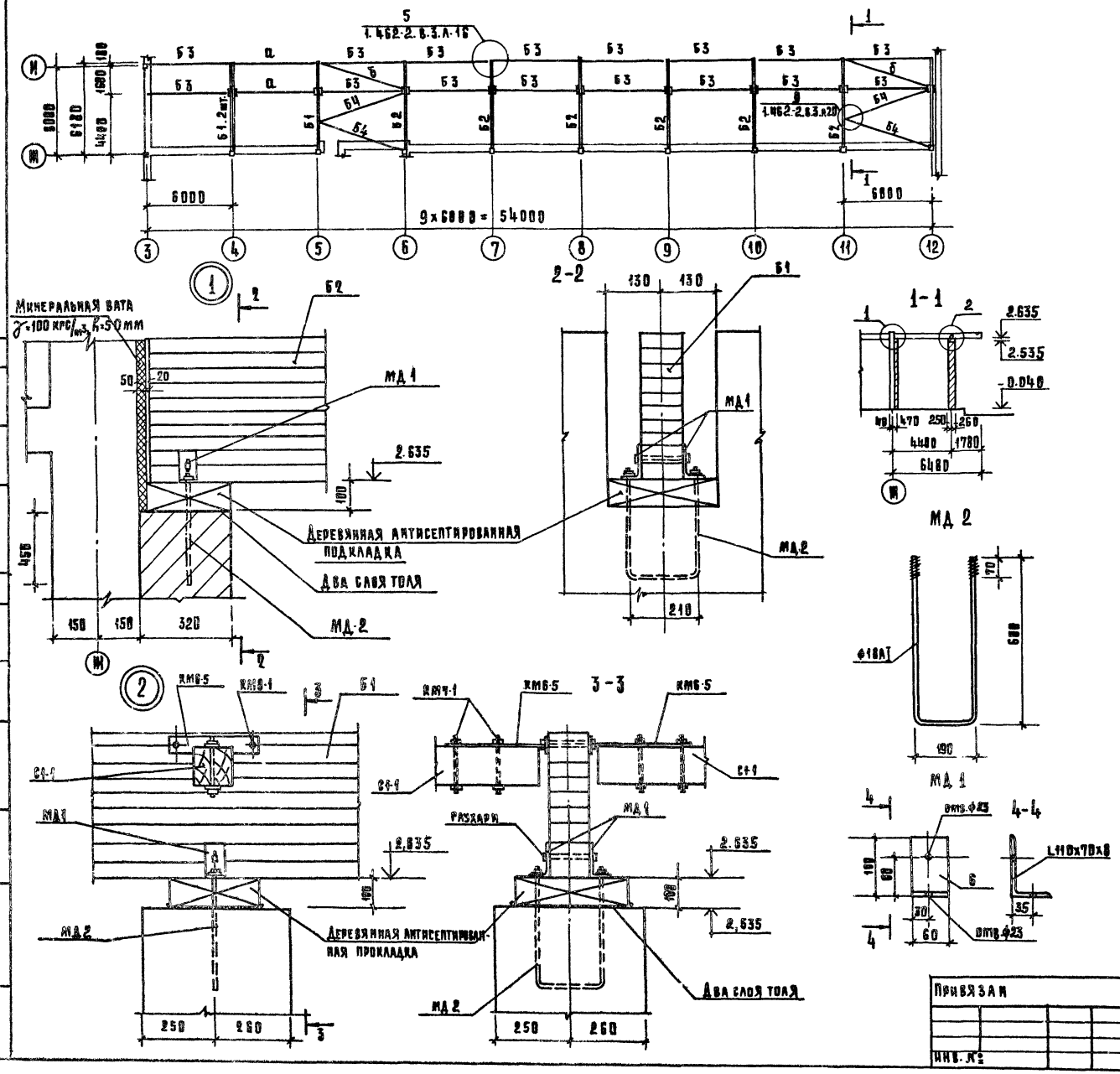

Марка поз.	Обозначение	Наименование	Кол.	Масса ед. кг	Примечание
		Деревянные изделия			
		Балки			
Б1	1.462-2. в.1 л.8	БКП 6-3	3	205	
Б2	л.7	БКП 6-2	6	175	
		Распорки			
Б3	1.462-2. в.3. л.22	С1-1	18	90	
Б4	л.22	С2-5	4	90	
а		брус 130×130, м	5,68		
б		брус 130×130, м	12,5		
		Металлические изделия			
		Крепежные элементы			
КМ6-5	1.462-2. в.3. л.27	КМ 6-5	34	2.62	
КМ7-1	л.28	КМ 7-1	80	0.62	
КМ8-1	л.28	КМ 8-1	38	0.21	
МД 1		МД 1	40	0.87	
МД 2		МД 2	20	2.21	
КМ9-1	1.462-2. в.3. л.29	КМ 9-1	4	2.78	
КМ5-2	л.26	КМ 5-2	18	3,11	
		Гайка М16, ГОСТ 5915-70*	40	0,033	
		Шайба М16, ГОСТ 11371-78	40	0,026	

1. Все деревянные элементы изготовить в соответствии с требованиями СНиП III-19-75 и серии 1.462-2, вып. 1 „Деревянные клееные балки"
2. Опорные части балок на длине 30см и торцы обработать антисептическими пастами. Всю остальную поверхность балок покрыть горячей олифой за два раза.
3. Все деревянные балки и связи обработать огнезащитным покрытием покрытием ОФП-9.
4. Все деревянные элементы глубоко пропитать антипиренами.
5. Принятые сечения деревянных элементов подобраны из расчета обеспечения предела их огнестойкости не менее 0,5 часа (здание II степени огнестойкости)
6. Все металлические детали оцинковать и покрыть эмалью ПФ 133.

Согласовано:

Инв. № подл. | Подпись и дата | Взам. инв. №

Привязан

Инв. №

Рук. маст.	Колчин	
Гл. инж. м.	Линецкий	
Гап	Рабинович	
Гип	Каледина	
Рук. гр. инж.	Ковальская	
Разраб.	Ларина	
Пров.	Каледина	
Н. контр.	Лаврова	

272-14-17-АС1

Рынок торговой площадью 600 кв.м

Схема расположения балок и связей покрытия над рампой

Стадия	Лист	Листов
Р	48	

ЦНИИЭП г. Москва

Торгово-бытовых зданий и туристских комплексов

Типовой проект 272-14-17 Альбом I

Марка поз.	Обозначение	Наименование	Кол. 3.000	3.900	5.800	6.500	8.100	всего	Масса ед., кг А)	Б)	Примечание
		Изделия железобетонные									
		Панели перекрытий									
П1	ИИ-04-4, вып. 19,21	ПКЧ4,5-5В-15	14		7		7	28	2710	1890	
П2		ПКЧ4,5-5В-12	9				24	33	2040	1420	
П3		ПКЧ4,5-5В-15с	4				1	5	2645	1845	
П4		ПКЧ4,5-5В-15п	3		2			5	2665	1855	
П5		ПРВ-5В-15с	26		5	7	15	53	2625	1870	
П6		ПКВ-5В-15	38	7		6	3	54	2710	1890	
П7		ПКВ-5В-12	22	3		12	2	39	2040	1420	
П8		ПКВ-5В-15с	12	4				16	2645	1845	
П9		ПКВ-5В-15п	8	1	1			10	2665	1855	
П10		ПК12,5-5В-15	25	1		1	1	28	2710	1890	
П11		ПК12,5-5В-12	8			4		12	2040	1420	
П12		ПК12,5-5В-15с	6					6	2645	1845	
П13		ПР12,5-5В-15с	14		2	7		23	2625	1870	
П14		ПК12,5-5В-15п	5				1	6	2665	1855	
П15		ПКБ-5В-15	5		2	4		11	2710	1890	
П16		ПКБ-5В-12	3			7		10	2040	1420	
П17		ПКБ-5В-15с	1					1	2645	1845	
П18		ПКБ-5В-15п	1					1	2665	1855	
П19	ИИ-04-4, вып. 20,22	ПК8-28.15	5	1	3	5		14	1320	920	
П20		ПК8-28.12	2	1		1		4	1000	700	
П21		ПРВ-28.15с	1			1		2	1190	830	
П22		ПКВ-28.15п		2	1			3	1285	895	
П23	1.141-1, в.18; 1.141-9, в.9	ПКВ-24.10					2	2	712		
П24	1.141-1, вып. 58	ПКЗ-60.12		1				1	2100		
П25	1.243-2	ПТПВ-16-14					2	2	448		
П26	1.220-1, вып. 3	ПКТ4,5-120-30пр		6				6	9600		
П27		ПКТ8-120-30пр-10		1				1	9600		
П28		ПКТ8-120-30пр-11		1				1	9600		
П29		ПКТ4,5-120-30пр-4		2				2	9600		
											объем
		Участок монолитный									бетона м³
УМ1	272-14-17-АС1 л. 57	УМ1	1					1			0.78
УМ2		УМ2	1					1			1.01
УМ3		УМ3	1					1			1.06
УМ4		УМ4	1					1			0.24
УМ5		УМ5	2		1	2	1	6			0.39
УМ6		УМ6	1			1	1	3			1.96
УМ7		УМ7	1		2			3			0.65
УМ8		УМ8					1	1			0.42
УМ9		УМ9	1					1			1.15
УМ10		УМ10	1		1	1	1	4			0.87
УМ11		УМ11	1			1		2			0.41

Марка поз.	Обозначение	Наименование	Кол. 3.000	3.900	5.800	6.300	9.100	всего	Масса ед., кг А)	Б)	Примечание
УМ12	272-14-17-АС1 л. 57	УМ12		1				1			0.70
УМ13		УМ13					1	1			0.69
УМ14		УМ14					1	1			0.72
УМ15		УМ15	1					1			0.90
УМ16		УМ16		1				1			1.86
УМ17		УМ17					1	1			2.16
УМ18		УМ18	1					1			0.07
УМ19		УМ19	1								0.64
		Изделия деревянные									
		Панель покрытия									
П30	1.265-1. вып. 2	ДАФХ1-6.1,5	35					35	297		
		Изделия металлические									
		Марки монтажные									
МД-3	1.220-1, вып. 4	МД-3		46				46	1.96		
МД-4		МД-4		69				69	0.56		
ММД-16	ИИ-04-10, вып. 5	ММД-16	54			2	8	64	0.73		
ММД-17		ММД-17	6		1			7	1.29		
ММД-18		ММД-18	46	14	12	12	8	92	1.15		
ММД-23		ММД-23	77	4	6	8	12	107	0.386		
ММД-24		ММД-24	77	4	6	8	12	107	0.133		
ММД-25		ММД-25	28		8		2	38	0.322		
ММД-26		ММД-26	28		8		2	38	0.095		
ММД-30п		ММД-30пр	8		3		1	12	3.78		
ММД-30л		ММД-30л	8		3		1	12	3.78		
А6	272-14-17-ИЖ2-11.00	А6	28					28			
А7	-13.00	А7					1				
А8	-14.00	А8	4		2	3		9			
		Материалы									
1	ГОСТ 8509-72*	∠ 50×5 м	24						90.3		
2	ГОСТ 5781-75	ф 16 AI м	120						190		
3		ф 6 AI м	120						26,6		
4		Сетка „Рабица" м²	18								

А) А — масса панелей перекрытий из тяжелого бетона (основное решение)
Б — то же из легкого бетона (вариант)

Привязан

Инв. №

Рук. маст.	Колчин	
Гл. инж. пр.	Линецкий	
Гл. арх. пр.	Рабинович	
Гл. инж. пр.	Каледина	
Рук. группы	Ковальская	
Разраб.	Лаврова	
Пров.	Каледина	
Н. контр.	Ларина	

272-14-17-АС1

Рынок торговой площадью 600 кв.м.

Спецификация элементов перекрытия и покрытия

Стадия	Лист	Листов
Р	49	

ЦНИИЭП торговых, бытовых зданий и комплексов г. Москва

Согласовано:

Инв. № подл. | Подпись и дата | Взам. инв. №

17763-01

Альбом I

Типовой проект 272-14-17

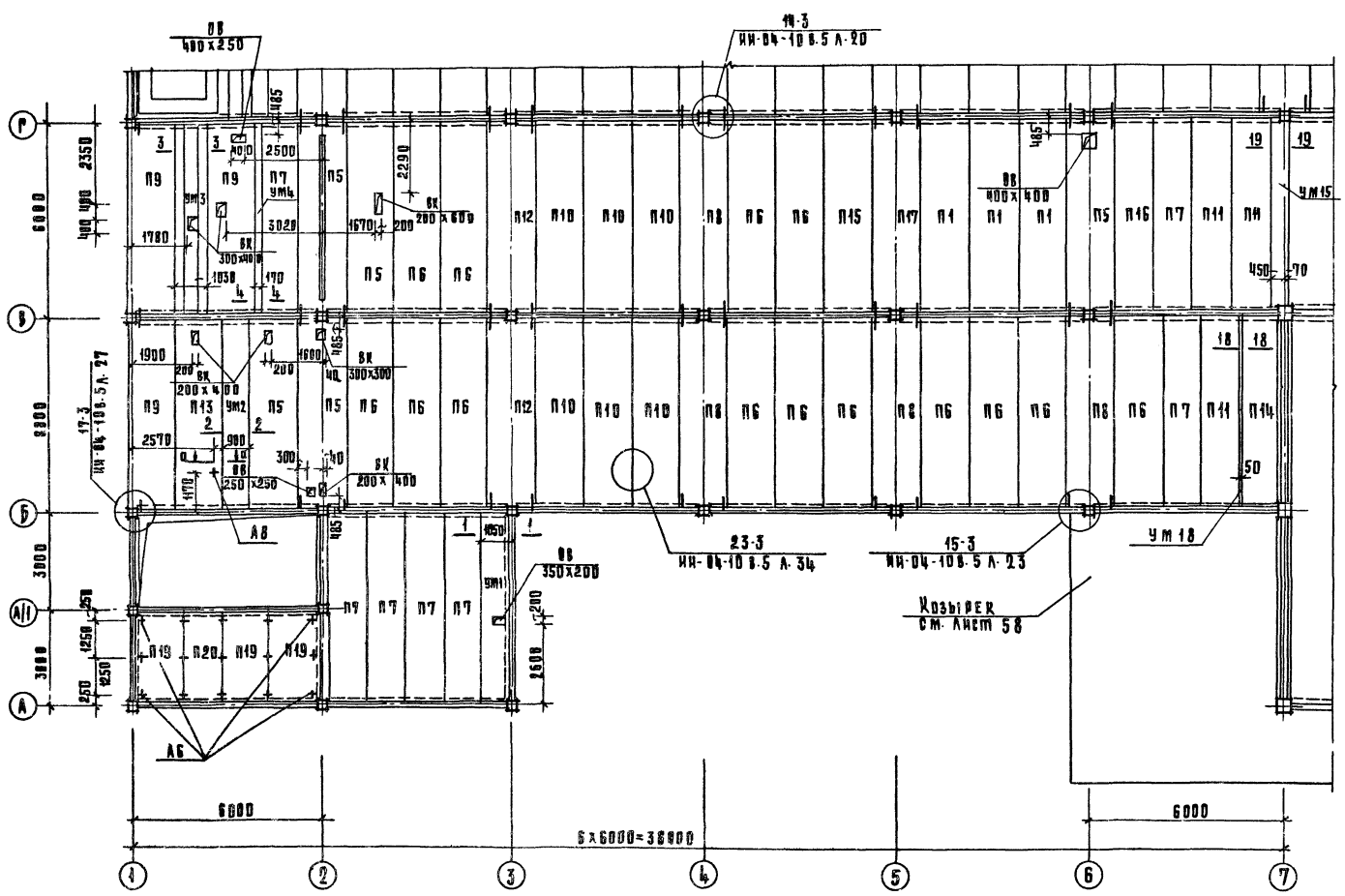

СХЕМЫ НАГРУЗОК НА ПЕРЕКРЫТИЯ

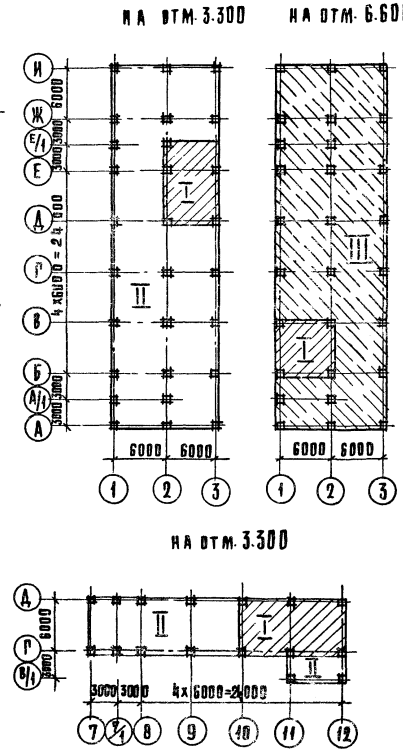

1. Монолитные участки см. лист 57.
2. Сечение а-а дано на листе 52.
3. Деталь подвесного потолка в осях А-А/1, 1-2 см. лист 53.

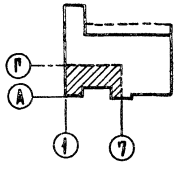

Таблица временных расчетных нагрузок на перекрытие

Зоны	I	II	III	
Нагрузка кгс/м²	520	390	300	

Рук.маст.	Колчин		
Гл.ин.мас.	Линецкий		
Гап	Рабинович		
Гип	Каледина		
Рук.гр.ин.	Ковальская		
Разраб.	Лаврова		
Пров.	Каледина		
Н.контр.	Ларина		

Привязан

Инв. №

272-14-17-АС1

Рынок торговой площадью 600 кв.м.

Схема расположения элементов перекрытия и покрытия в осях 1-7, А-Г.

Стадия	Лист	Листов
Р	50	

ЦНИИЭП г. Москва

Торгово-бытовых зданий и туристских комплексов

Копировал Сусова

Формат 22

Согласовано: ОВ, ВК, Электрооборудование, Рынь, Занцева, Ширшаков

Инв. № подл. | Подпись и дата | Взам. инв. №

Пропитеин

Типовой проект 272-14-17 Альбом I

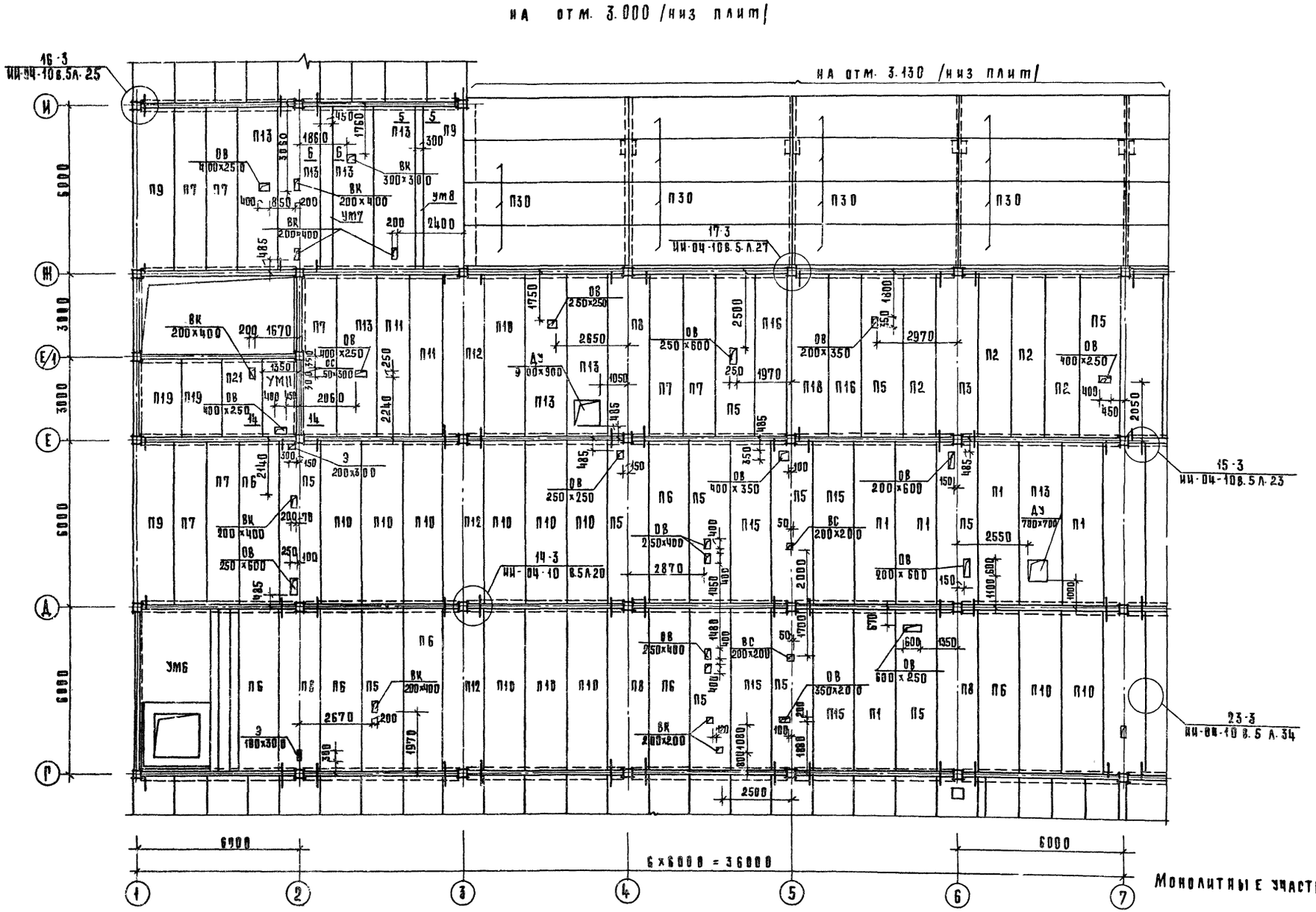

Монолитные участки см. лист 57.

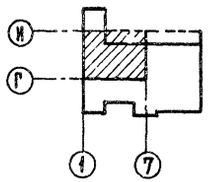

Рук. маст.	Колчин		
Гл. инж. м.	Линецкий		
Гап	Рабинович		
Гип	Каледина		
Рук. гр. ин.	Ковальская		
Разраб.	Лаврова		
Пров.	Каледина		
Н. контр.	Ларина		

Привязан

Инв. №

272-14-17-АС1

Рынок торговой площадью 600 кв.м

Схема расположения элементов перекрытия и покрытия в осях 1-7, Г-И.

Стадия	Лист	Листов
Р	51	

ЦНИИЭП г. Москва

Торгово бытовых зданий и туристских комплексов

Копировал Сусова

Формат 22

Согласовано: ОВ, ВК, Электрооборуд., Гиль, Зайцева, Шершанов, СС, Пронштейн

Инв. № подл. | Подпись и дата | Взам. инв. №

Типовой проект 272-14-17 Альбом I

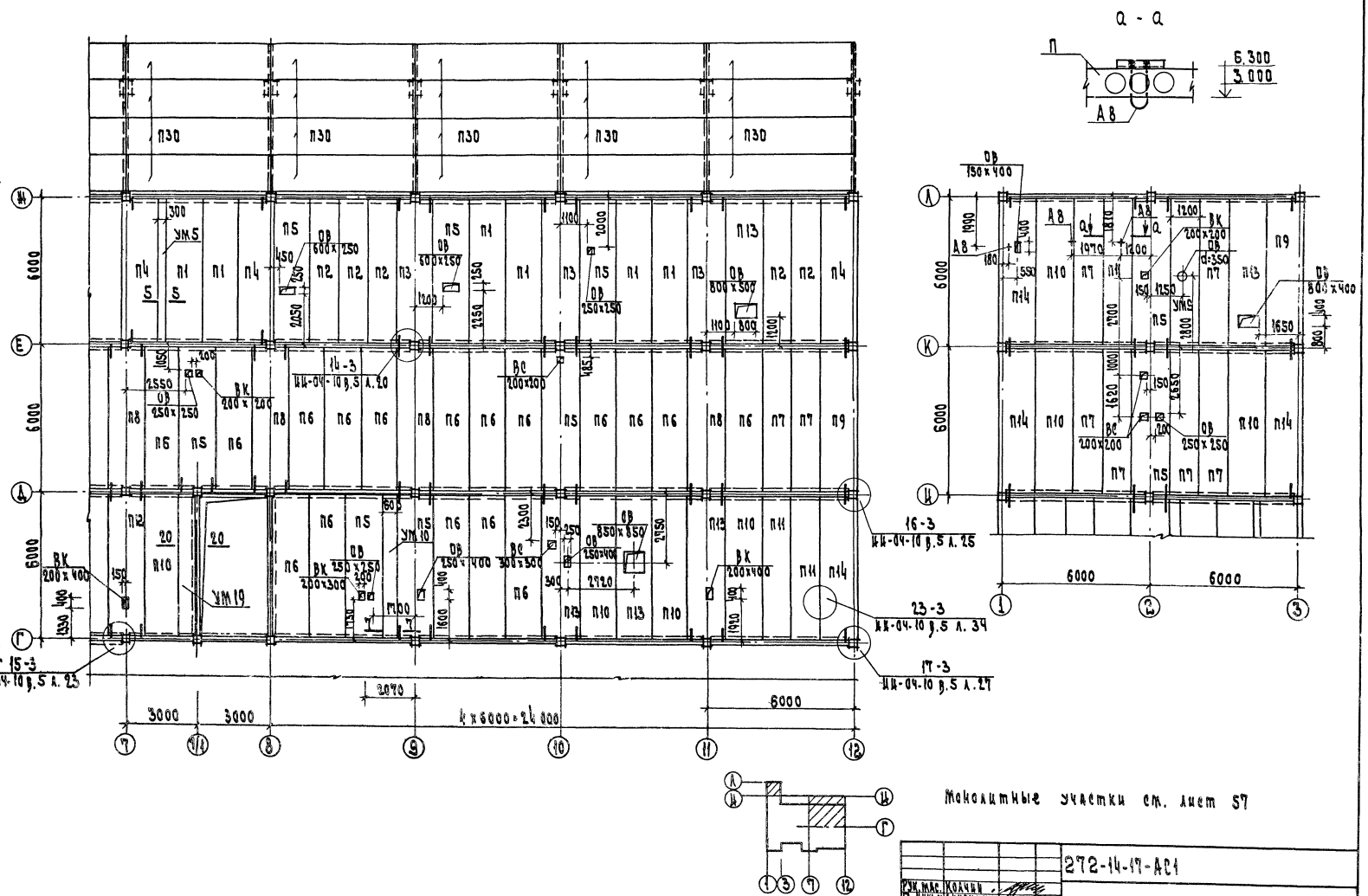

Монолитные участки см. лист 57

Рук.мас.	Колчин		
Гл.инж.м.	Линецкий		
Гал	Рабинович		
Гип	Каледина		
Рук.гр.ин.	Ковалевская		
Разраб.	Аврова		
Провер.	Каледина		
Н.контр.	Ларина		

272-14-17-АС1

Рынок торговой площадью 600 кв.м

Схемы расположения элементов перекрытия и покрытия в осях 7-12, Г-Ж; 1-3, И-Л

Стадия	Лист	Листов
Р	52	

ЦНИИЭП г. Москва

Торгово-бытовых зданий в туристских комплексах

Привязан

Инв. N

Инв. N подл. | Подп. и дата | Взам. инв. N

Ф.В. | Ф.В. | Гильб | Зайцева | Ширшаков | Электрооборот.

Примитрин

ТИПОВОЙ ПРОЕКТ 272-14-17 АЛЬБОМ I

НА ОТМ. 6.300 (НИЗ ПЛИТ)

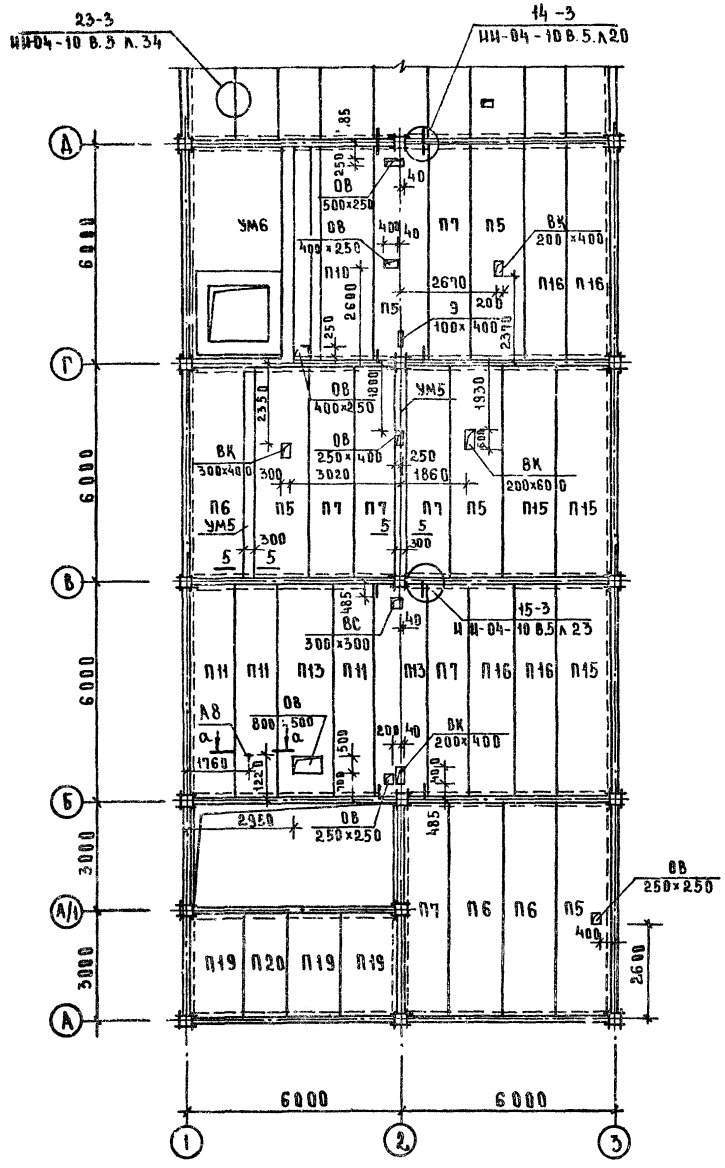

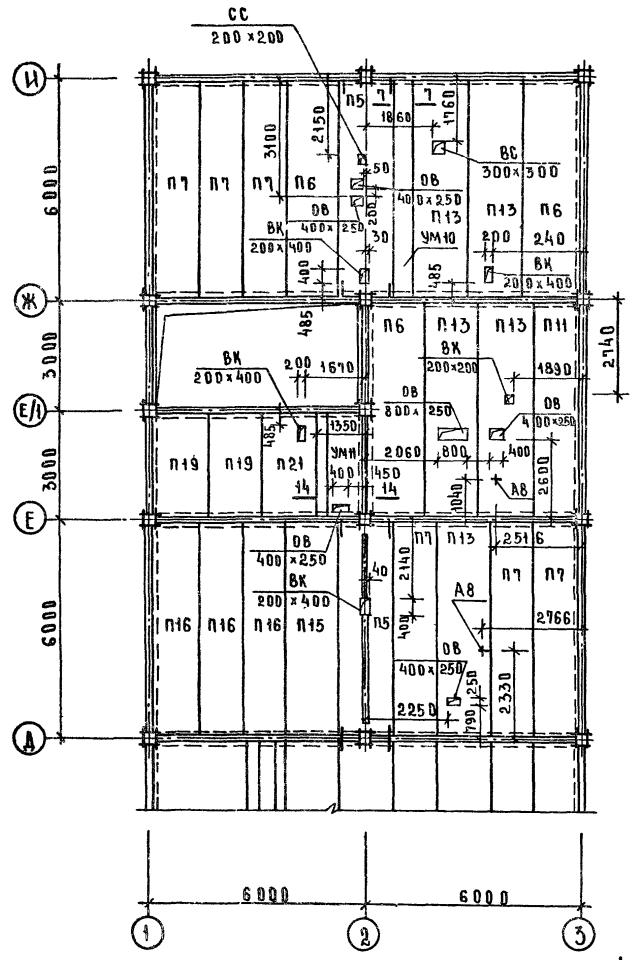

ДЕТАЛЬ ПОДВЕСНОГО ПОТОЛКА В ОСЯХ А-А/1, 1-2.

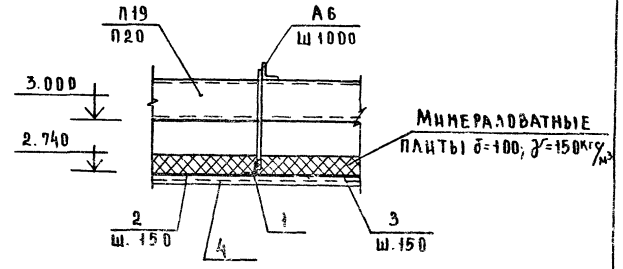

1. МОНОЛИТНЫЕ УЧАСТКИ СМ. ЛИСТ 57.
2. СЕЧЕНИЕ а-а ДАНО НА ЛИСТЕ 52.

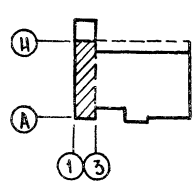

РУК.МАСТ	КОЛЧИН		
ГЛ.ИНЖ.М	ЛИНЕЦКИЙ		
ГАП	РАБИНОВИЧ		
ГИП	КАЛЕДИНА		
РУК.ГРИНЖ	КОВАЛЬСКАЯ		
РАЗРАБ	ЛАВРОВА		
ПРОВ.	КАЛЕДИНА		
Н.КОНТР	ВЫСОЧИН		

272-14-17-АС1

РЫНОК ТОРГОВОЙ ПЛОЩАДЬЮ 600 КВМ

СХЕМА РАСПОЛОЖЕНИЯ ЭЛЕМЕНТОВ ПЕРЕКРЫТИЯ НАД 2 ЭТАЖОМ В ОСЯХ 1-3

СТАДИЯ	ЛИСТ	ЛИСТОВ
Р	53	

ЦНИИЭП г. МОСКВА ТОРГОВО-БЫТОВЫХ ЗДАНИЙ И ТУРИСТСКИХ

ПРИВЯЗАН

ИНВ. №

СОГЛАСОВАНО: ОВ, ВК, ЭЛЕКТРООБОРУД, ГИЛЬ, ВАНЦЕВА, ШИРШАКОВ, СС, ПРОМЫТЕЙН

ИНВ. № ПОДЛ. | ПОДПИСЬ И ДАТА | ВЗАМ. ИНВ. №

Типовой проект 272-14-17 Альбом I

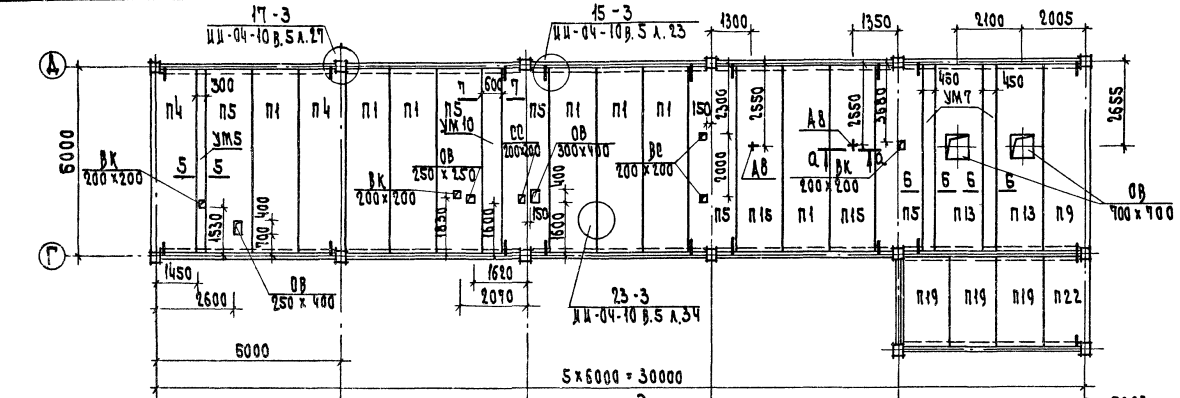

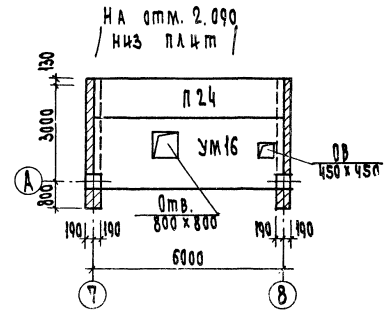

в - в

в - г

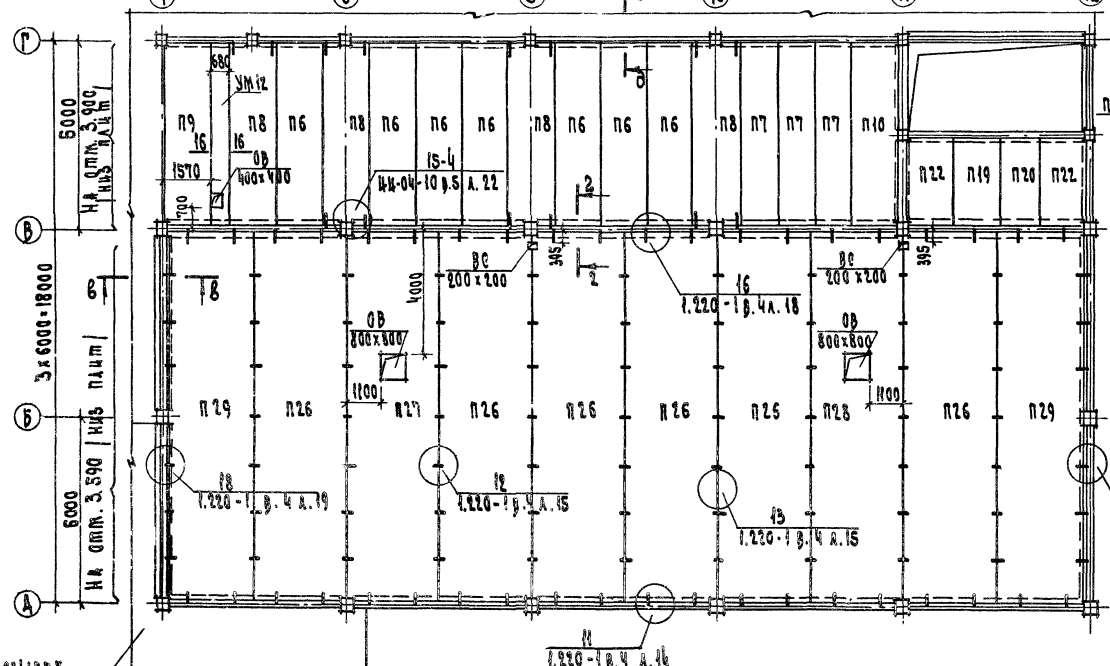

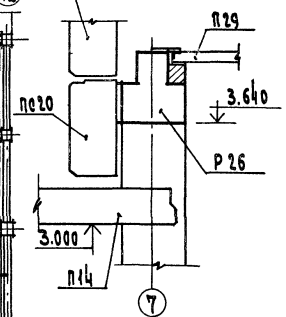

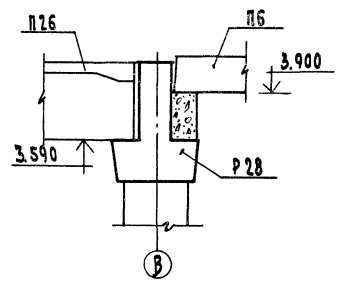

1. Монолитные участки см. лист 57.
2. Сечение а-а см. лист 52.
3. Сечение в-в см. лист 55

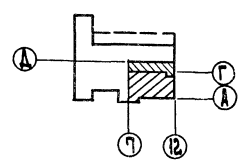

Привязан

Инв. N

Рук. маст.	Калчин		
Д. инж. м.	Кинецкий		
Н. А. П.	Рабинович		
Н. Г. И.	Кавецкая		
Рук. Гр. ИИ	Кондакова		
Разраб.	Лаврова		
Нр. Р.	Калейина		
Н. контр.	Ларина		

272-14-17-АОГ

Рынок торговой площадью 600 кв.м

Схемы расположения элементов покрытия 6,0×6,0 м. 1-12; А-Г; 1-12; Г-Д

Стадия	Лист	Листов
Р	54	

ЦНИИЭП торгово-бытовых зданий и туристских комплексов г. Москва

17762-01

Формат А3

Типовой проект 272-14-17 Альбом I

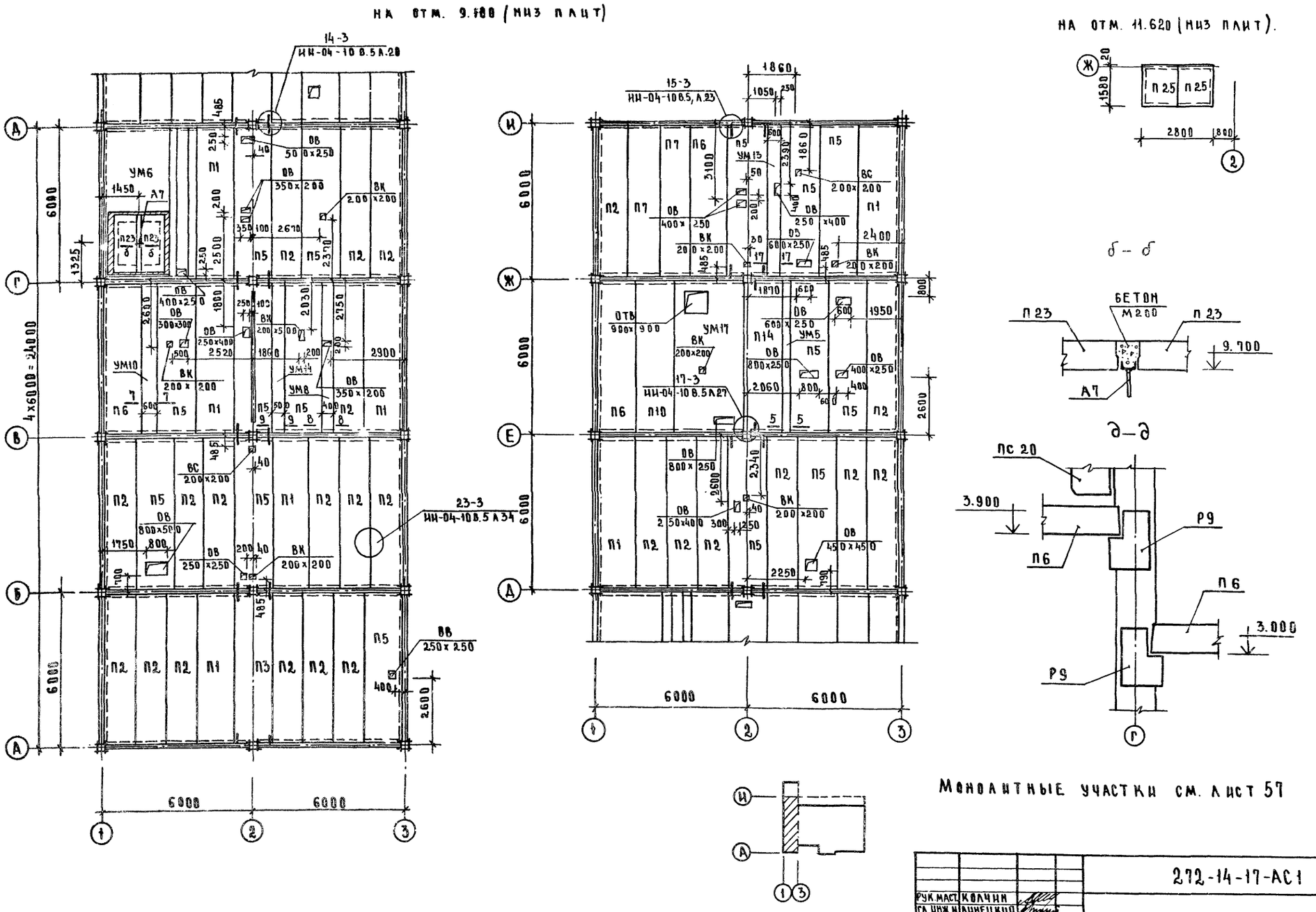

Монолитные участки см. лист 57

				272-14-17-АС1	
РУК.МАСТ.	КОЛЧИН				
ГЛ.ИНЖ.М	ЛИНЕЦКИЙ				
ГАП	РАБИНОВИЧ			Рынок	
ГИП	КАЛЕДИНА			Торговой площадью 600 кв.м	
РУК.ГР.ИН	КОВАЛЬСКАЯ				
РАЗРАБ	ЛАВРОВА			Схема расположения элементов покрытия в осях 1-3	
ПРОВЕР.	КАЛЕДИНА				
Н.КОНТР.	ЛАРИНА				

СТАДИЯ	ЛИСТ	ЛИСТОВ
Р	55	

ЦНИИЭП г.Москва — Торгово-бытовых зданий и пристроек

ПРИВЯЗАН

ИНВ. №

СОГЛАСОВАНО:

ОВ		ГИЛЬ	
ВК		ЗАЙЦЕВА	
ЭЛЕКТРООБОРУД.		ШИРШАКОВ	

ИНВ.№ ПОДЛ. ПОДПИСЬ И ДАТА | ВЗАМ.ИНВ.№ | СС | ПРОНШТЕЙН

Типовой проект 272-14-17 Альбом I

Согласовано:

Инв. № подл. | Подпись и дата | Взам. инв. №

Спецификация элементов монолитных участков УМ1 ÷ УМ19 (см. л 57)

Марка поз.	Обозначение	Наименование	Кол УМ1	УМ2	УМ3	УМ4	УМ5	УМ6	УМ7	УМ8	УМ9	УМ10	УМ11	УМ12	УМ13	УМ14	УМ15	УМ16	УМ17	УМ18	УМ19	Масса ед., кг	Примечания
		Каркасы плоские																					
К1	272-14.17-ИЖ2-03.00	К1	3	6	6	2		6	4		6	4	3	3	3	4	3		9	1	3	25,0	
К2	- 04.00	К2						6														8,56	
К3	- 05.00	К3																4				33.69	
К4	- 05.00	К4																4				26,38	
К5	- 06.00	К5															2					34.86	
		Отдельные стержни																					
1		ф6 AI, ГОСТ 5781-75, ℓ=330	40																		40	0,07	
2		ф8 AIII, ГОСТ 5781-75, м	66,5	65,4	76,2			230,0			88,5		48,0					143,0	195,5		44,5	0,395	
3		ф6 AI, ГОСТ 5781-75, ℓ=280		80	80			80			80		40		40				80			0,06	
4		ф6 AI, ГОСТ 5781-75, ℓ=150				40																0,03	
5		ф6 AI, ГОСТ 5781-75, м					11.6			11,4	6,0			17.3	17.3			5,6				0,222	
6		ф8 AIII, ГОСТ 5781-75, ℓ=1220					39															0,48	
7		ф6 AI, ГОСТ 5781-75, ℓ=230						40														0,05	
8		ф6 AI, ГОСТ 5781-75, ℓ=430							40													0,10	
9		ф8 AIII, ГОСТ 5781-75, ℓ=1320								37												0,52	
10		ф6 AI, ГОСТ 5781-75, ℓ=580										40										0,13	
11		ф6 AI, ГОСТ 5781-75, ℓ=260												40								0,06	
12		ф8 AIII, ГОСТ 5781-75, ℓ=1100												36								0,43	
13		ф8 AIII, ГОСТ 5781-75, ℓ=1000													36							0,40	
14		ф6 AI, ГОСТ 5781-75, ℓ=480														40		40				0,11	
15		ф6 AI, ГОСТ 5781-75, ℓ=500															40					0,11	
16		ф6 AI, ГОСТ 5781-75, ℓ=200															20					0,04	
17		ф6 AI, ГОСТ 5781-75, ℓ=360																40				0,08	
18		ф6 AI, ГОСТ 5781-75, ℓ=380																	40			0,08	

Выборка стали на 1 элемент, кг.

Марка	Арматурные изделия: Сталь AI ГОСТ 5781-75 ф6	ф8	ф10	ф12	Сталь AIII ГОСТ 5781-75 ф8	ф18	ф22	ф25	Ст 3 кп ГОСТ 103-76 -8×45	-8×60	-8×65	Всего
1	2	3	4	5	6	7	8	9	10	11	12	13
УМ1	9.55			15,39	66,50		51.48			1.38		144.30
УМ2	18,30			30.78	65,40		102.96			2,76		220.20
УМ3	18,30			30.78	76,20		102.96			2.76		231.00
УМ4	5,78			10.26			34.32			0,92		51.20
УМ5	2.58				18.72							21.30
УМ6	26,80		18.44	30.78	90.85	33,84	102.96		0.78	2.76		299.01
УМ7	13,00			20.52			68.64			1.84		104.00
УМ8	2.53				19.24							21.77
УМ9	19.63			30.78	34.96		102.96			2.76		191.09
УМ10	14,20			20.52			68.64			1.84		105.20
УМ11	9.15			15.39	18.96		51.48			1.38		96.36

1	2	3	4	5	6	7	8	9	10	11	12	13
УМ12	12.99			15.39	15.48		51.48			1.38		96.72
УМ13	12.99			15.39	14.40		51.48			1.38		95.64
УМ14	13.40			20.52			68.64			1.84		104.40
УМ15	11.95	15.36		25.37			51.48	43.34		1.38	1.04	149.92
УМ16	18.44	17.28		88.00	56.48		73.92	35.48				349.60
УМ17	28.25			46.17	77.22		154.44			4.14		310.22
УМ18	2.25			5.13			17.16			0.46		25.00
УМ19	9.55			15.39			51.48			1.38		77.80

272-14-17-АС1

Привязан:

Инв. №

Рук. маст.	Колцин	
Гл. инж. м	Линецкий	
ГАП	Рабинович	
ГИП	Каледнна	
Рукгрупп	Ковальская	
Разраб.	Лаврова	
Провер.	Каледнна	
Н. контр.	Горень	

Рынок торговой площадью 600 кв. м

Спецификация элементов монолитных участков УМ1÷УМ19.

Стадия	Лист	Листов
Р	56	

ЦНИИЭП торгово-бытовых зданий и туристских комплексов г. Москва

Типовой проект 272-14-17 Альбом I

Согласовано:

Инв.№ подл. | Подпись и дата | Взам.инв.№

УМ 1 (1-1); УМ 19 (20-20)

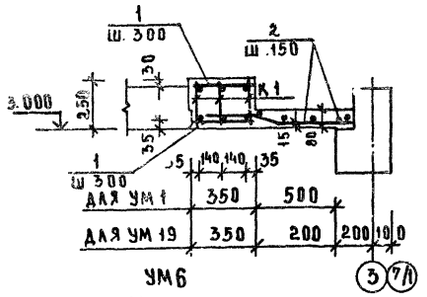

УМ2 (2-2)
УМ3 (3-3)

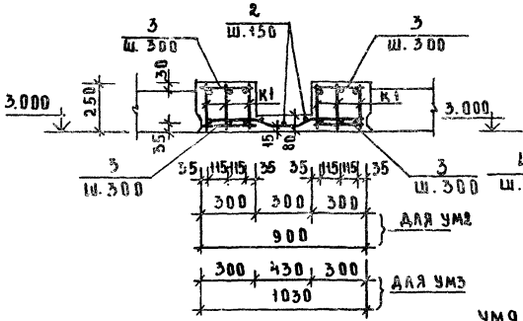

УМ4 (4-4)

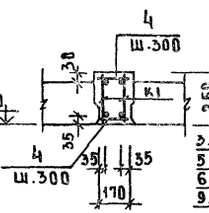

УМ5 (5-5)
УМ8 (8-8)

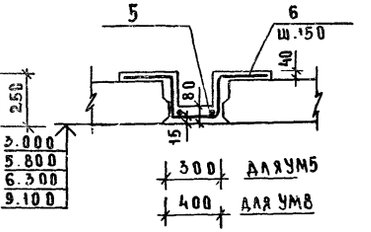

УМ7 (6-6); УМ10 (7-7)
УМ14 (9-9)

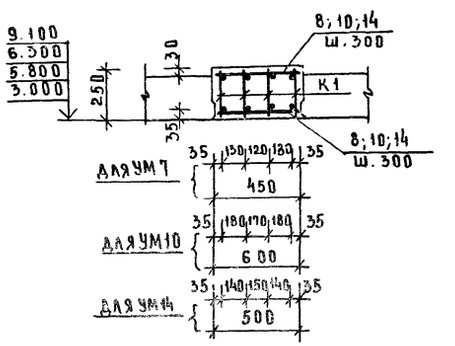

УМ6

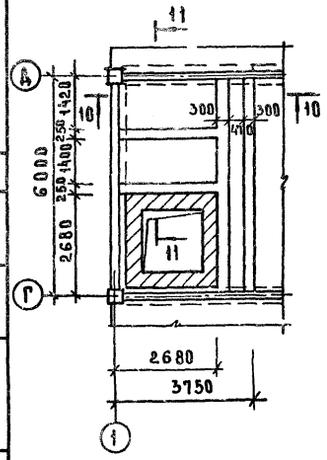

10-10

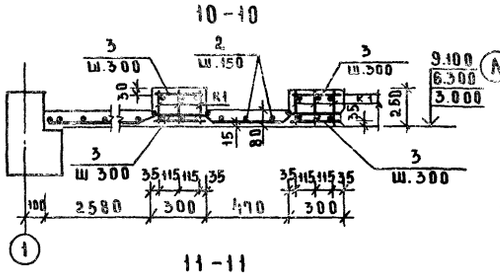

УМ9

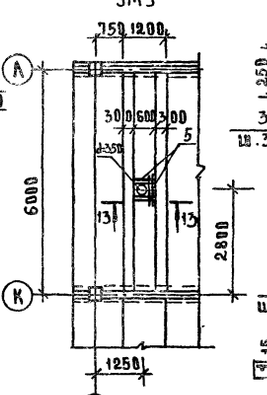

13-13

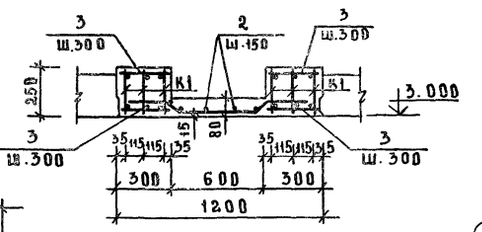

УМ16

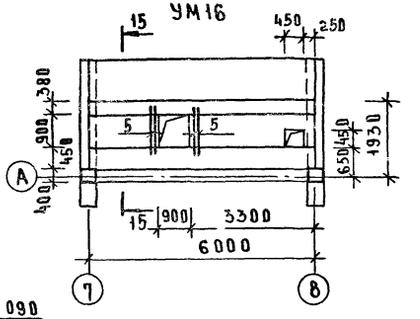

11-11

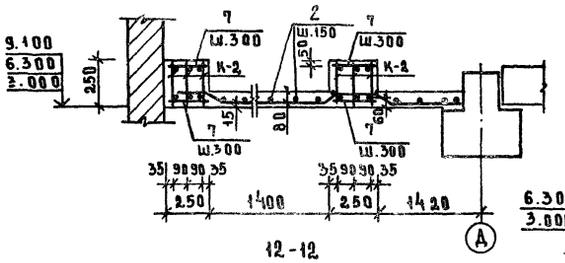

15-15

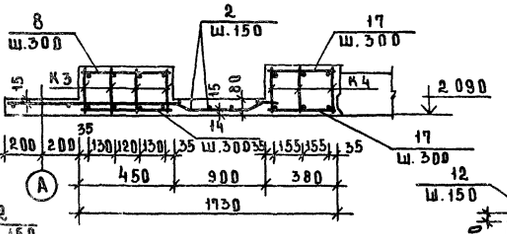

УМ11 (14-14)

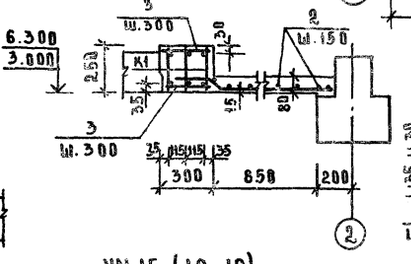

УМ12 (16-16)

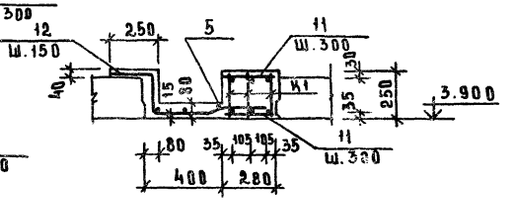

УМ13 (17-17)

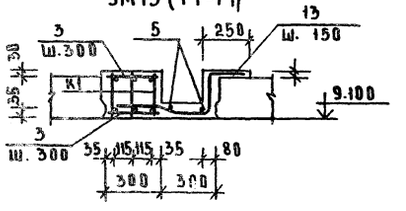

УМ17

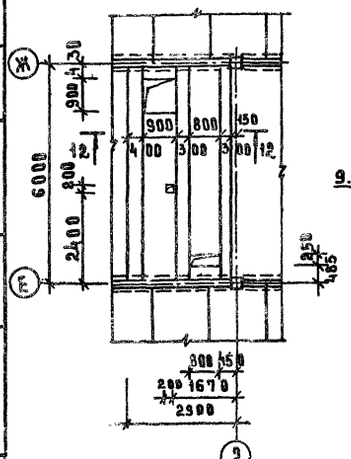

12-12

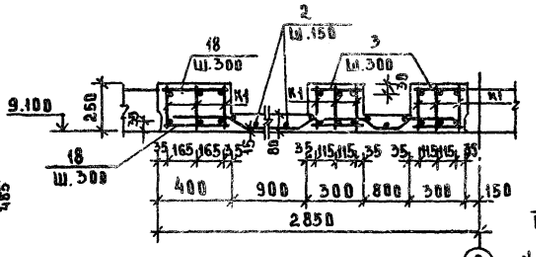

УМ15 (19-19)

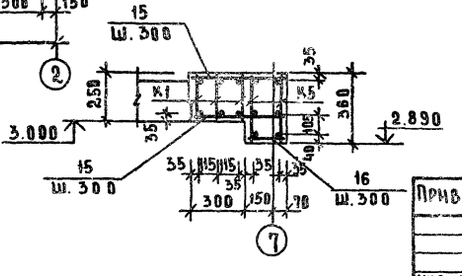

УМ18 (18-18)

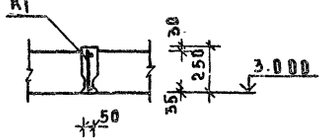

Спецификацию элементов монолитных участков см. на листе 56.

Рук.маст.	Колчин		
Гл.инж.м	Линецкий		
Гал	Рабинович		
Гип	Каледина		
Рук.грин.	Ковальская		
Разраб	Лаврова		
Пров.	Каледина		
Н.контр	Высочин		

Привязан

Инв.№

272-14-17-АС1

Рынок торговой площадью 600 кв.м

Участки монолитные УМ1 ÷ УМ19

Стадия	Лист	Листов
Р	57	

ЦНИИЭП торгово-бытовых зданий и туристских комплексов г. Москва

Типовой проект 272-14-17 Альбом I

Согласовано:

Инв.N подл. | Подп. и дата | Взам.инв.N

Схема расположения элементов козырька

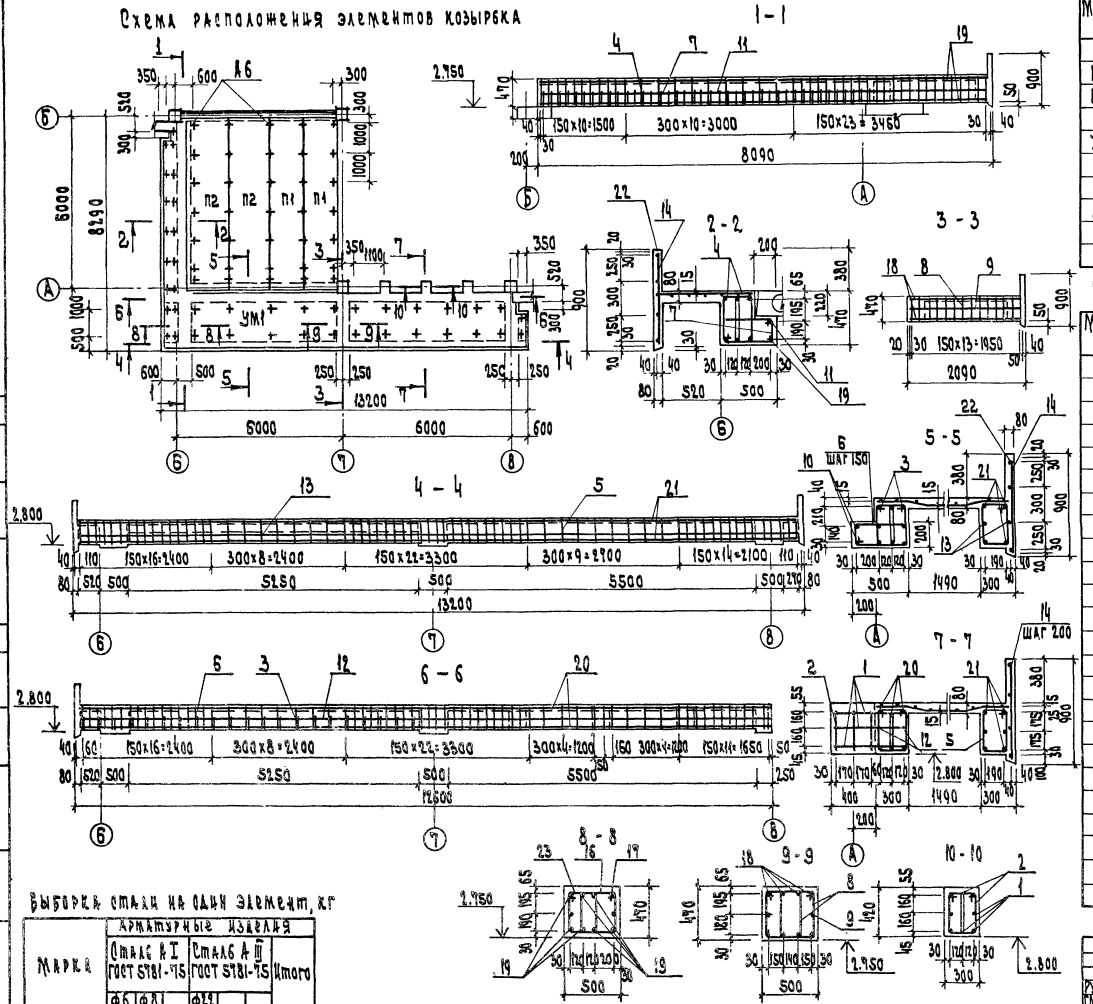

Спецификация элементов козырька

Марка поз.	Обозначение	Наименование	Кол.	Масса ед. кг	Примечание
		Изделия железобетонные			
П1	1.141-1, вып. 58	Панель перекрытия ПК8-60.12	2	2100	
П2		ПК4-60.15	2	2800	
					Объем бетона м³
УМ1		Участок монолитный УМ1	1		15.6
		Изделия металлические			
А6	272-14-17-ИЖ2-11.00	Анкер А6	76	1.79	

Спецификация элементов монолитного участка УМ1

Марка, поз.	Обозначение	Наименование	Кол.	Масса ед. кг	Примечание
		Детали			
1		ф6АI, ГОСТ5781-75, ℓ=640	24	0.14	
2		ф6АI ℓ=1030	18	0.23	
3		ф6АI ℓ=1090	140	0.24	
4		ф6АI ℓ=1160	74	0.26	
5		ф6АI ℓ=1230	68	0.27	
6		ф8АI ℓ=1310	41	0.52	
7		ф8АI ℓ=1410	40	0.56	
8		ф6АI ℓ=1280	28	0.28	
9		ф6АI ℓ=2020	2	0.45	
10		ф6АI ℓ=6300	2	1.40	
11		ф6АI ℓ=8010	2	1.78	
12		ф6АI ℓ=12500	2	2.78	
13		ф6АI ℓ=13080	2	2.90	
14		ф8АI ℓ=860	106	0.34	
15		ф8АI м	943	0.40	
16		ф6АI ℓ=1430	14	0.32	
17		ф22А III ℓ=2220	1	6.62	
18		ф22А III ℓ=2020	8	6.02	
19		ф22А III ℓ=8010	7	23.87	
20		ф22А III ℓ=12500	6	37.25	
21		ф22А III ℓ=13080	4	38.98	
22		ф6АI м	510	0.22	
23		ф6АI ℓ=1400	14	0.31	

Выборка стали на один элемент, кг

Марка	Арматурные изделия						Итого
	Сталь А I ГОСТ 5781-75			Сталь А III ГОСТ 5781-75			
	ф6	ф8		ф22			
УМ1	726,18	117,48		601,29			944,95

Привязан

Инв. N

272-14-17-АС1

Рук.маст.	Колчин	
Гл.инж.м.	Линецкий	
ГАП	Рабинович	
ГИП	Каледина	
Рук.гр.инж.	Ковальская	
Разраб.	Горенко	
Провер.	Каледина	
Н.контр.	Лаврова	

Рынок торговой площадью 600 кв.м.

Стадия	Лист	Листов
Р	58	

Схема расположения элементов козырька

ЦНИИЭП торгово-бытовых зданий и туристских комплексов г. Москва

11463-61

Типовой проект 272-14-17 Альбом I

Согласовано:

Инв. N подл. | Подп. и дата | Взам. инв. N

Спецификация к схемам расположения панелей стен

Марка поз.	Обозначение	Наименование	Кол. А	Кол. Б	Масса ед. кг А	Масса ед. кг Б	Примечание
		Панели наружных стен					
ПС1	ИИ-04-5, вып.6, л.38; вып.4, л.41	Н-3-12	2	2	110	70	
ПС2		Н-3-18	4	4	170	110	
ПС3		Н-3-21	1	1	190	130	
ПС4		Н-3-27	7	7	250	160	
ПС5		Н-6-12	2	2	230	150	
ПС6		Н-6-18	8	8	350	230	
ПС7		Н-6-21	1	1	400	270	
ПС8		Н-6-27	4	4	510	340	
ПС9		Н-12-12	13	13	470	300	
ПС10		Н-12-18	12	12	710	470	
ПС11		Н-12-27	2	2	1050	700	
ПС12		Н-18-18	9	9	1060	710	
ПС13		Н-18-21	1	1	1250	830	
ПС14	л.7	Н-30-9	12	12	790	590	
ПС15	л.8	Н-30-12	1	1	1190	790	
ПС16	л.8	Н-30-15	1	1	1480	980	
ПС17	л.8	Н-30-18	2	2	1800	1190	
ПС18	л.4	Н-45-9	2	2	1340	890	
ПС19	л.5	Н-45-12	1	1	1790	1190	
ПС20	л.1	Н-60-6	8	8	1190	780	
ПС21	л.1	Н-60-9	24	24	1790	1190	
ПС22	л.44	НУ2-21	1	1	510	360	
ПС23	л.3	Н-60-15	10	10	2990	1990	
ПС24	л.3	Н-60-18	4	4	3590	2390	
ПС25	л.15	Н-58-9 пр	3	3	1670	1120	
ПС26	л.14	Н-58-6 л.	2	2	1110	740	
ПС27	л.16	Н-58-9 л	3	3	1670	1120	
ПС28	л.17	Н-58-12 пр	1	1	2260	1500	
ПС29	л.18	Н-58-15 л	1	1	2820	1860	
ПС30	л.25	Н-28-6 пр	2	2	530	350	
ПС31	л.43	НУ1-6	3	3	130	90	
ПС32		НУ1-9	5	5	200	140	
ПС33		НУ1-12	4	4	270	190	
ПС34		НУ1-15	4	4	330	240	
ПС35		НУ1-18	7	7	400	280	
ПС36	л.44	НУ2-9	1	1	230	160	
ПС37		НУ2-15	3	3	370	260	

Продолжение

Марка, поз.	Обозначение	Наименование	Кол. А	Кол. Б	Масса ед. кг А	Масса ед. кг Б	Примечание
ПС39	ИИ-04-5, вып.7,9 л.1	Н-60-9	1	1	2080	1190	
ПС40	л.2	Н-60-12	1	1	2750	1590	
ПС41	л.3	Н-60-15	2	2	3440	1990	
ПС42		Н-60-18	1	1	4130	2390	
ПС43	л.4	Н-45-9	1	1	1540	890	
ПС44	л.5	Н-45-12	1	1	2040	1190	
ПС45	л.6	Н-45-18	1	1	3090	1780	
ПС46	л.41	Н-3-12	1	1	130	70	
ПС47		Н-3-27	1	1	290	160	
ПС48	л.43	НУ1-12	4	4	320	190	
ПС49		НУ1-15	8	8	400	240	
ПС50		НУ1-18	4	4	480	280	
ПС51	272-14-17-ИЖ1-52.00.00	Н-60-15-01	5	5	2990	1990	
ПС52	-01	Н-60-15-02	1	1	2990	1990	
ПС53	-02	Н-60-15-03	2	2	3440	1990	
ПС54	-03	Н-60-15-04	2	2	2990	1990	
ПС55	-04	Н-60-15-05	1	1	2990	1990	
ПС56	-05	Н-60-15-06	2	2	2990	1990	
ПС57	272-14-17-ИЖ1-50.00.00	Н-60-9-01	6	6	2080	1190	
ПС58	-01	Н-60-18-01	29	29	4130	2390	
ПС59	272-14-17-ИЖ1-51.00.00-05	Н-60-18-02	4	4	3590	2390	
ПС60	50.00.00-05	Н-30-12-01	3	3	1190	790	
ПС61	51.00.00-02	Н-30-12-02	1	1	1190	790	
ПС62	50.00.00-02	Н-45-9-01	3	3	1340	890	
ПС63	-03	Н-45-18-01	5	5	2700	1780	
ПС64	-06	Н-12-27-01	12	12	1050	700	
ПС65	51.00.00	Н-60-12-01	1	1	2380	1590	
ПС66	50.00.00-04	Н-30-6-01	2	2	590	380	
ПС67	51.00.00-03	НП-58-12 л-01	1	1	2240	1490	
ПС68	-04	НП-28-12 пр-01	1	1	1060	700	
ПС69	-01	НП-60-12-01	6	6	2390	1590	

Продолжение см. лист 60

Технические требования смотреть на листе 60.

Привязан

Инв. N

Рук. мас.	Колчин	
Гл. инж. м.	Линецкий	
Гл. п.	Рабинович	
Гл. п.	Каледина	
Рук. гр. ин.	Ковалевская	
Разраб.	Высочин	
Провер.	Каледина	
Н. контр.	Лаврова	

272-14-17-АС1

Рынок торговой площадью 600 кв.м

Спецификация к схемам расположения панелей стен

Стадия	Лист	Листов
Р	59	

ЦНИИЭП г. Москва

Торгово-бытовых зданий

Типовой проект 272-14-17 Альбом I

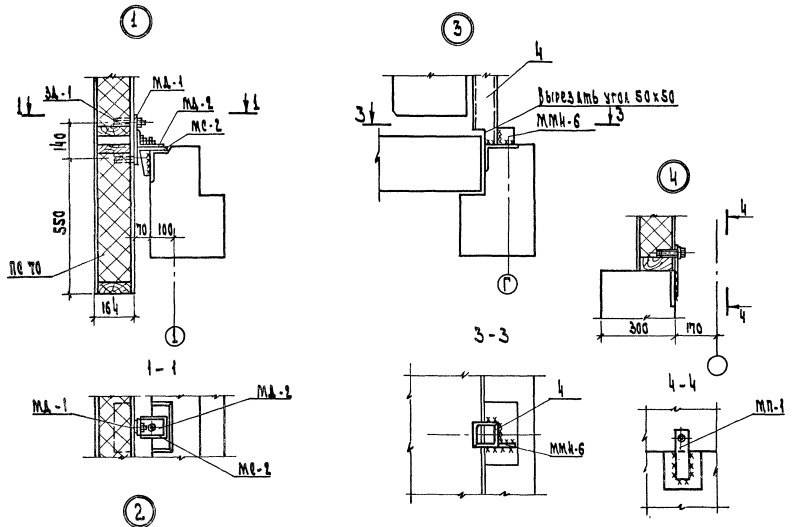

1. А - панели из легкого бетона, Б - панели из ячеистого бетона.
2. Монтажные швы выполнять дуговой сваркой электродами Э-42. Высоту шва принимать по наименьшей толщине свариваемых элементов.
3. Открытые соединительные элементы защитить от коррозии цинкованием
4. Монтажную деталь ММН-10-1 изготовить 4 шт. ℓ=980, 8 шт ℓ=880, 4 шт ℓ=1280, 10 шт ℓ=580.

Продолжение

Марка поз.	Обозначение	Наименование	Кол. А	Кол. Б	Масса ед, кг А	Масса ед, кг Б	Примечание
		Панели асбестоцементные					
ПС 70	272-14-17-ИД-08.00	ПА-12-12	31	31			
ПС 71	-01	ПА-12-15	30	30			
ПС 72	272-14-17-ИД-09.00	ПА-12-33	2	2			
ПС 73	-10.00	ПА-12-24	1	1			
ПС 74	-11.00	ПА-12-12-01	2	2			
ПС 75	-12.00	ПА-15-6	1	1			
ПС 76	-13.00	ПА-8-17	17	17			
ПС 77	-01	ПА-14-17	1	1			
		Детали соединительные					
	ЦИ-04-10 вып.6 л.46	ММН-1	76		1.68		
	л.47	ММН-2		72		1.70	
		ММН-3	258	334	0.46	0.46	
	л.46	ММН-4	374	180	0.47	0.47	
		ММН-5		118		0.94	
	л.48	ММН-6	52	52	0.63	0.63	
		ММН-7	210	28	2.06	2.06	
		ММН-8		182		2.20	
	См. примечание п.4 и л.51	ММН-10-1	—	—	450	450	
	л.49	ММН-14	272	272	0.24	0.24	
	л.50	ММН-15	134	134	2.10	2.10	
	л.51	ММН-17	14	14	1.57	1.57	
		ММН-18	6	6	0.70	0.70	
МД-1	1.232-3 в.6/79 л.26	МД-1	128	128	0.875	0.875	
МД-2	л.27	МД-2	128	128	0.5	0.5	
МС-2	л.28	МС-2	128	128	0.73	0.73	
НД-1	272-14-17-ИЖ1-72.00.00	НД-1	37	37	2.46	2.46	
1		L45х5 ГОСТ 8509-72* ℓ=2700	3	3	9.1	9.1	
2		ℓ=1200	2	2	4.05	4.05	
3		ℓ=2100	1	1	7.1	7.1	
4		2L100х10 ГОСТ 8509-72* ℓ=1420	2	2	43.0	43.0	
5		ℓ=2830	3	3	86.0	86.0	
6		ℓ=2320	1	1	70.0	70.0	
7		L90х9 ГОСТ 8509-72* ℓ=120	40	40	1.46	1.46	
МП-1	1.232-3, вып.6/79, л.27	МП-1	10	10	0.79	0.79	

Согласовано:

Инв. № подл. | Подп. и дата | Взам. инв. №

Рук. маст.	Колчин	
Гл. инж.	Линецкий	
Гл. ап.	Рабинович	
Гл. ин.	Калединка	
Рук. гр. инж.	Коваленко	
Разраб.	Высочин	
Пров.	Калединка	
Н. контр.	Лаврова	

Привязан

Инв. №

272-14-17-А01

Рынок торговой площадью 600 кв.м

Спецификация к схемам расположения панелей стен (окончание) Узлы.

Стадия	Лист	Листов
Р	60	

ЦНИИЭП г. Москва

торгово-бытовых зданий и туристских комплексов

Типовой проект 272-14-17 Альбом I

Схема по оси 1

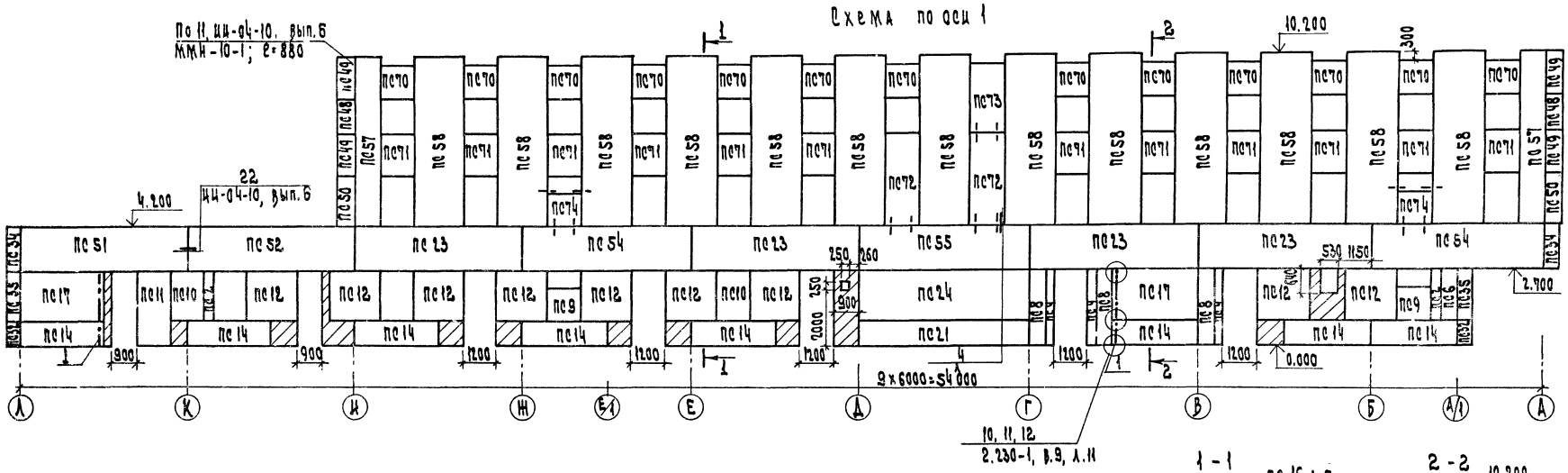

Схема по оси А

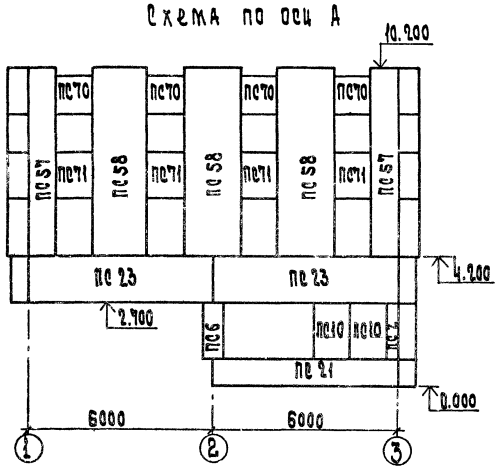

Схема по оси И

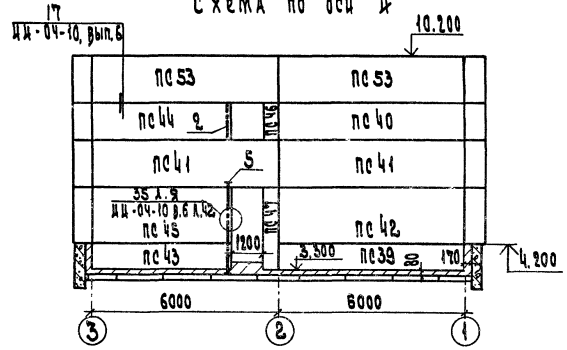

Спецификацию к схемам расположения панелей стен смотреть на листах 59, 60.

1 - 1

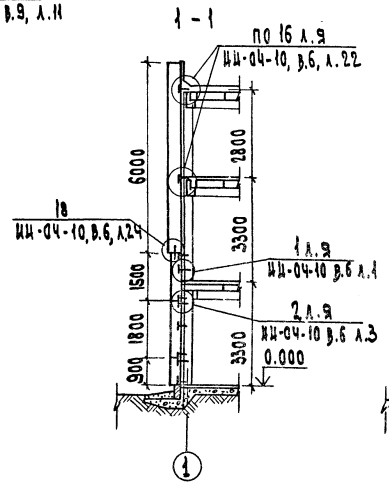

2 - 2

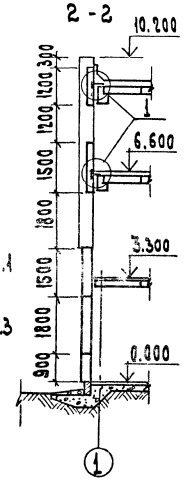

Согласовано:

Инв. № подл. | Подп. и дата | Взам. инв. №

Привязан

Инв. №

Рук. маст.	Колчин	
Гл. инж. м.	Линецкий	
Гап	Рабинович	
Гип	Каледина	
Рук. гр. инж.	Ковальская	
Разраб.	Высочин	
Провер.	Ковальская	
Н. контр.	Горень	

272-14-17-АС1

Рынок торговой площадью 600 кв.м

Схема расположения панелей стен по осям 1, А, И.

Стадия	Лист	Листов
Р	61	

ЦНИИЭП г. Москва

Торгово бытовых зданий и туристских комплексов

17762-01

Типовой проект 272-14-17 Альбом I

Схема по оси 3

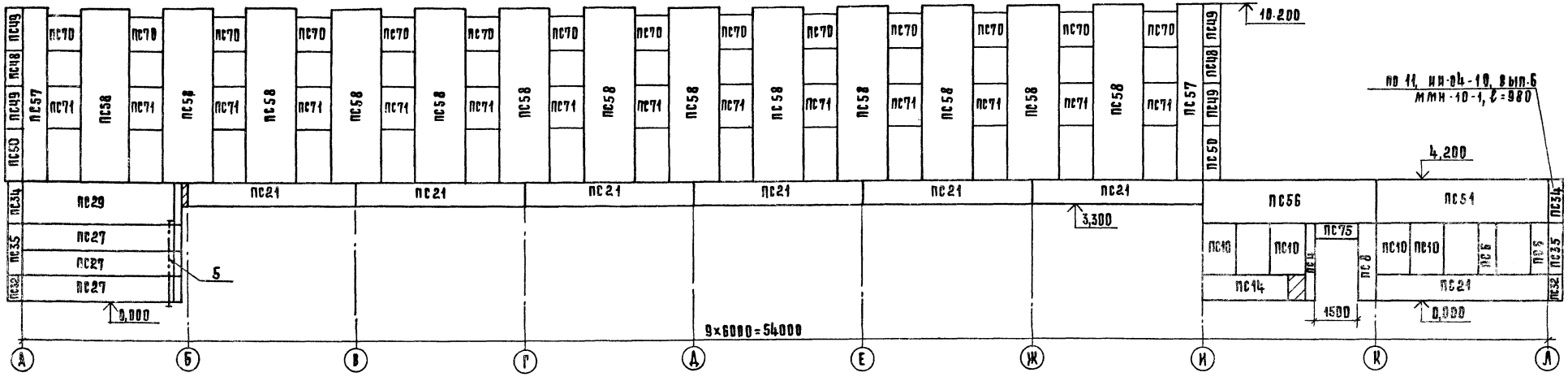

Схема по оси Б

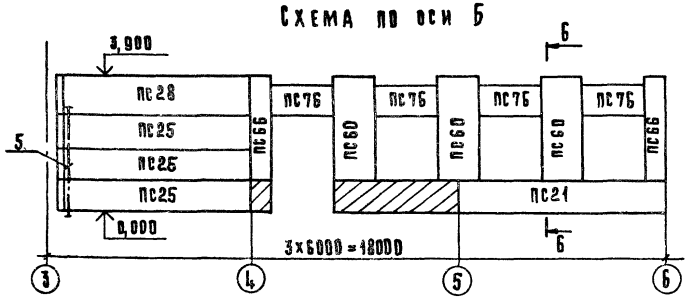

Схема по оси А

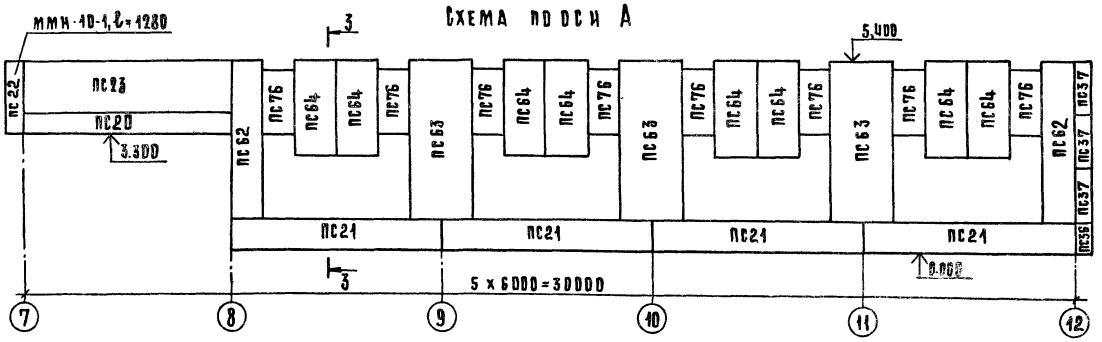

Схема по оси 12

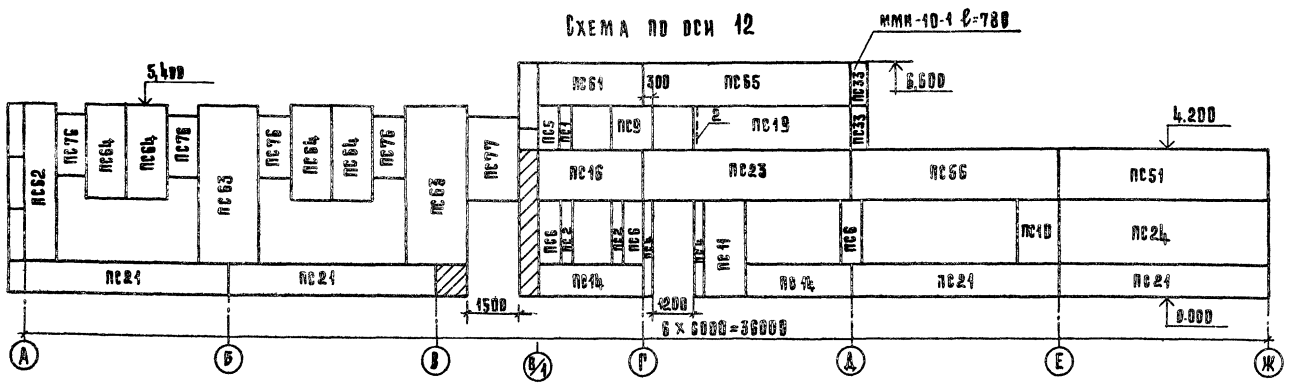

Спецификацию к схемам расположения панелей стен смотреть на листах 59, 60.

Рук.маст.	Колчин		
Гл.инж.-м.	Линецкий		
ГАП	Рабинович		
ГИП	Калеидина		
Рук.группы	Ковальская		
Разраб.	Высочин		
Пров.	Калеидина		
Н.контр.	Лаврова		

Привязан

Инв.№ подл. | Подпись и дата | Взам.инв.№

Согласовано:

272-14-17-АС1

Рынок торговой площадью 600 кв.м.

Схема расположения панелей стен по осям 3, Б, А, 12.

Стадия	Лист	Листов
Р	62	

ЦНИИЭП торгово-бытовых зданий и туристских комплексов г. Москва

Типовой проект 272-14-17 Альбом I

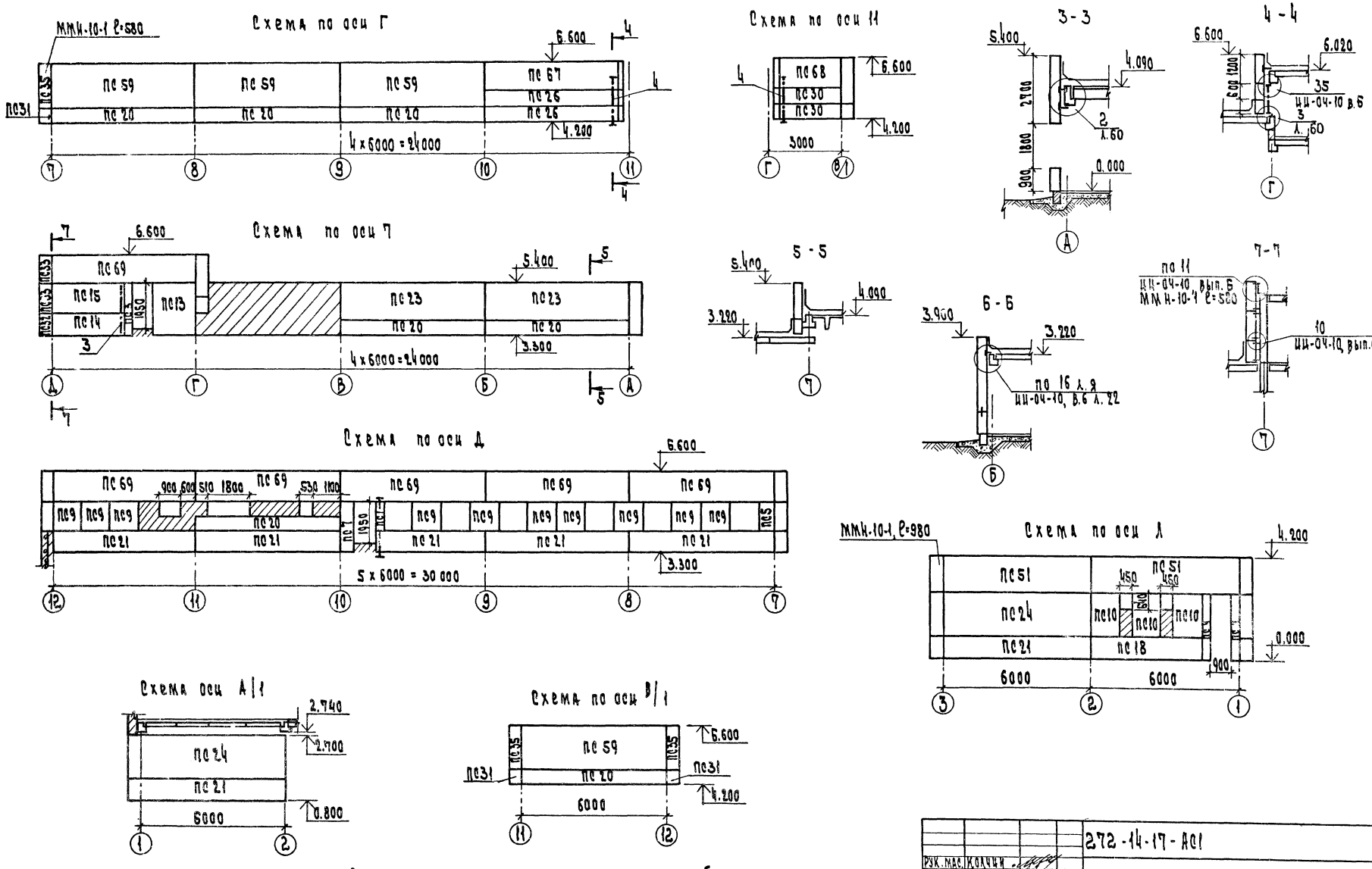

Спецификацию к схемам расположения панелей стен смотреть на листах 59, 60.

Рук. мас.	Колчин		272-14-17-АС1		
Т. инж. м.	Линецкий				
ГАП	Рабинович		Рынок торговой площадью 600 кв.м	Стадия	Лист	Листов
ГИП	Каледина			Р	63	
Рук. гр. инж.	Ковальская		Схема расположения панелей стен по осям Г, Д, 7, 11, А/1, В/1, Л	ЦНИИЭП г. Москва		торгово-бытовых зданий и туристских комплексов
Разраб.	Высочин					
Провер.	Каледина					
Н. контр.	Лаврова					

Привязан

Инв. N

Согласовано

Инв. N подл. | Подп. и дата | Взам. инв. N

Лестница Л1

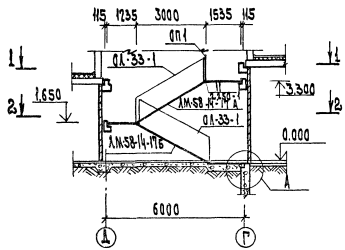

Лестница Л2

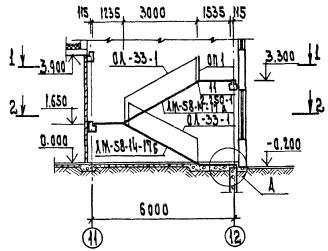

1—1

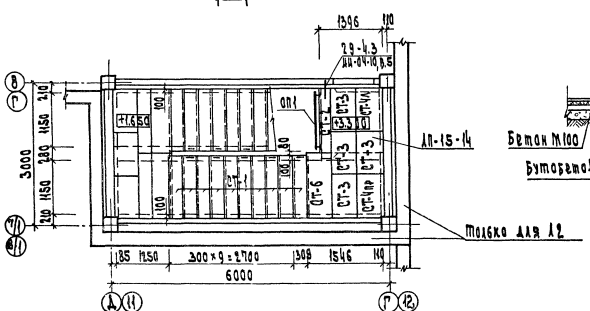

2—2

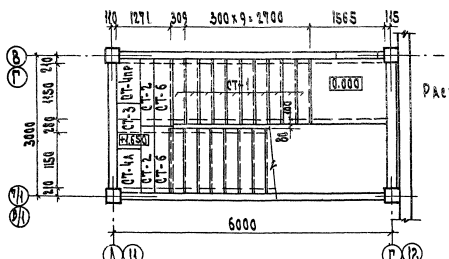

Расположение лестниц на плане см. ал 14, 15, 16

Спецификация элементов лестниц Л1 и Л2

Марка поз.	Обозначение	Наименование	Количество Л1	Л2	Всего	Масса ед., кг	Примечание
		Изделия железобетонные					
		Марш лестничный					
ЛМ-58-14-17А	ИИ-04-7 в.3, л.2	ЛМ-58-14-17А	1	1	2	2240	
ЛМ-58-14-17Б	л. 4	ЛМ-58-14-17Б	1	1	2	2240	
		Площадка лестничная					
ЛП-15-14		ЛП-15-14	1	1	2	585	
		Прогоны накладные					
СТ-1	ИИ-04-7 в.3 л.20	СТ-1	20	20	40	48	
СТ-2	л.20	СТ-2	3	3	6	40	
СТ-3	л.21	СТ-3	5	5	10	50	
СТ-4л	л.22	СТ-4л	2	2	4	50	
СТ-4пр	л.22	СТ-4пр	2	2	4	50	
СТ-6	л.23	СТ-6	3	3	6	60	
		Изделия металлические					
		Ограждения					
ОА-33-1	ИИ-04-8, в.4, л.13	ОА-33-1	2	2	4	46.24	
ОП-1	л.33	ОВП-30-1	1	1	2	22.72	
		Детали монтажные					
	2.250-1, в.3, л.57	ММ-39	12	12	24	0.38	
		ММ-33	6	6	12	0.126	
	ИИ-04-10, в.5, л.42	ММД-28	4	4	8	1.22	

Привязан

Инв. N

Рук.маст.	Колкин	
Гл.инж.мастерской	Кадецкий	
С.А.П.	Рабинович	
Гип	Кадецкий	
Рук.гр.	Ковальская	
Разраб.	Дарина	
Провер.	Ковальская	
Н.контр.	Горень	

272-14-17.АС1

Рынок торговой площадью 600 кв.м

Лестницы Л1, Л2

Стадия	Лист	Листов
Р	64	

ЦНИИЭП торгово-бытовых зданий г. Москва

Типовой проект 272-14-17 Альбом I

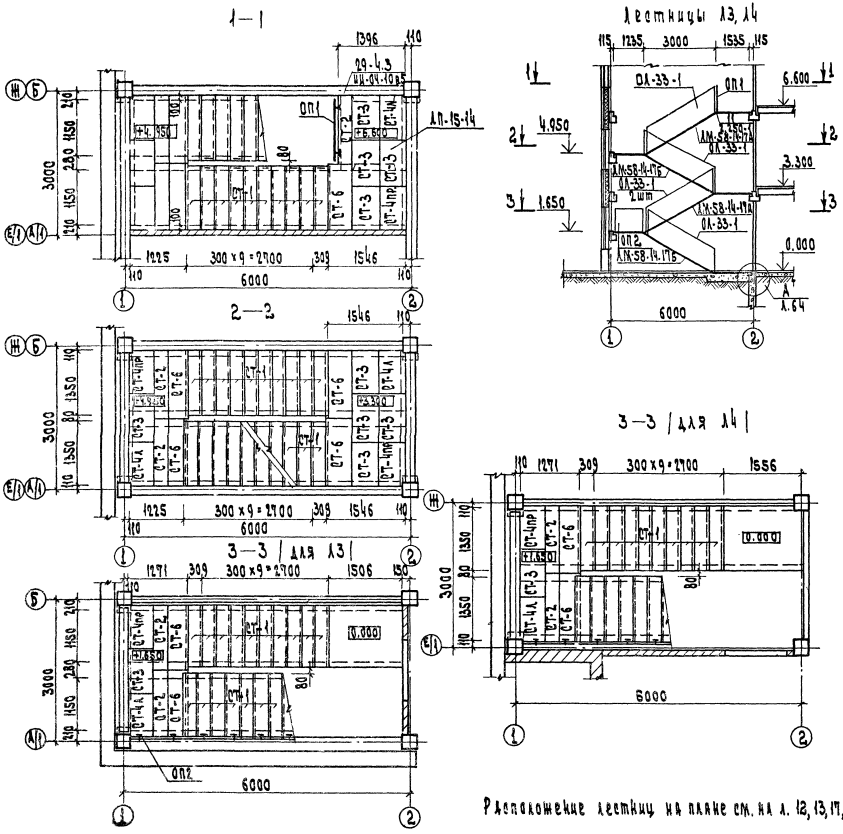

Расположение лестниц на плане см. на л. 12, 13, 17, 18

Спецификация элементов лестницы

Марка позиц.	Обозначение	Наименование	Количество Л3	Л4	Всего	Масса ед., кг	Примечание
		Изделия железобетонные					
		Марш лестничный					
ЛМ-58-14-17А	ИИ-04-7 в.3 л.2	ЛМ-58-14-17 А	2	2	4	2240	
ЛМ-58-14-17Б	л. 4	ЛМ-58-14-17 Б	2	2	4	2240	
		Площадка лестничная					
ЛП-15-14	В.1, л.10	ЛП-15-14	1	1	2	585	
		Проступи накладные					
СТ-1	ИИ-04-7 в.3 л. 20	СТ-1	40	40	80	48	
СТ-2	л. 20	СТ-2	5	5	10	40	
СТ-3	л. 21	СТ-3	10	10	20	50	
СТ-4Л	л. 22	СТ-4 Л	4	4	8	50	
СТ-4пр	л. 22	СТ-4пр	4	4	8	50	
СТ-6	л. 23	СТ-6	7	7	14	60	
		Изделия металлические					
		Ограждения					
ОЛ-33-1	ИИ-04-8, в.4, л.13	ОЛ-33-1	5	5	10	46.24	
ОП-1	л. 33	ОВП-30-1	1	1	2	22.72	
ОП-2	л. 33	ОНПЛ-33-1	1	1	2	18.40	
		Детали монтажные					
	2.250-1, в.3, л.57	ММ-39	29	29	58	0.38	
		ММ-33	12	12	24	0.126	
	ИИ-04-10, в.5, л.42	ММД-28	4	4	8	1.22	

Согласовано:

Инв. N подл. | Подп. и дата | Взам. инв. N

Привязан

Инв. N

Рук. маст.	Колчин	
Гл. инж. п.	Линецкий	
Г.И.П.	Рабинович	
Г.И.П.	Калелина	
Рук. гр. ин.	Ковалевский	
Разраб.	Ларина	
Провер.	Калелина	
Н. контр.	Лаврова	

272-14-17-АС1

Рынок торговой площадью 600 кв.м

Лестницы Л3, Л4

Стадия	Лист	Листов
Р	65	

ЦНИИЭП г. Москва

Торгово-бытовых зданий и туристско-комплексов

План машинного помещения и шахты

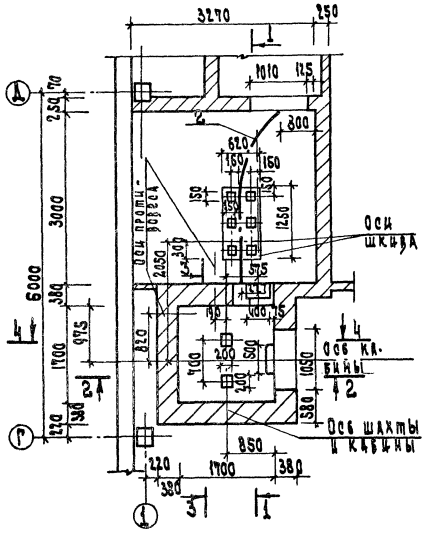

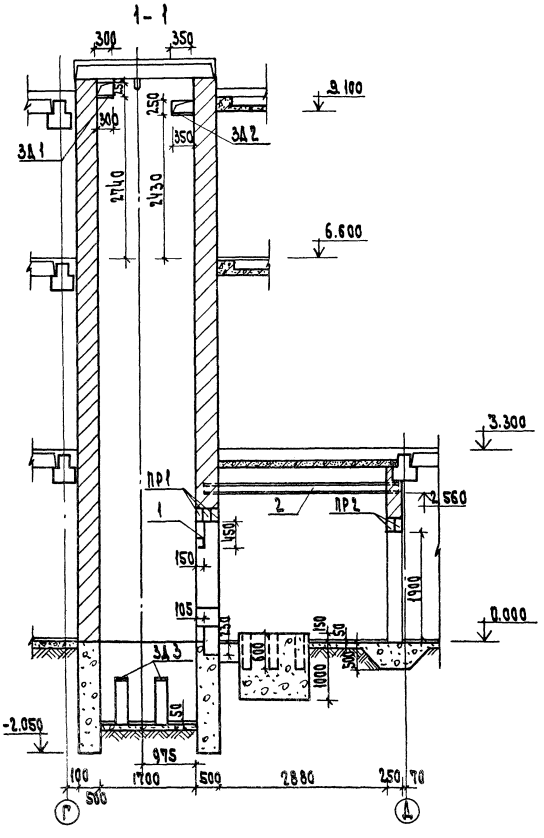

Марка поз.	Обозначение	Наименование	Кол.	Масса Ед., кг	Приме-чание
		Изделия железобетонные			
		Перемычки			
ПР1	1.138-10 вып. 1	1ПР38-12.12.22	3	75	
ПР2		1ПР38-15.12.22	2	100	
ПР3		1ПР1-12.12.6	10	25	
		Изделия металлические			
ЗД1	272-14-17.ИМ2-15.00	ЗД1	2	3.79	
ЗД2	-15.00	ЗД2	2	4.37	
ЗД3	-16.00	ЗД3	2	3.63	
ЗД4	-15.00	ЗД4	6	3.55	
ЗД5	-15.00	ЗД5	10	2.06	
ЗД6	-15.00	ЗД6	6	1.19	
ЗД7	-17.00	ЗД7	18	12.88	
ЗД8	-15.00	ЗД8	4	3.08	
1		Г16; ГОСТ 8240-72, ℓ=1000	1	14.20	
2		Г16; ГОСТ 8239-72, ℓ=3650	1	58.04	
3		ф14АI; ГОСТ 5781-75; ℓ=1270	2	1.54	

Лифт грузовой пассажирский Q=500 кг; V=0,5 м/с альбом АТ-6.07-001

Разрезы 2-2, 3-3, 4-4 даны на листе 67

Привязан

Инв. N

Рук. мастКалачи		
Гл. инж.Ливчуков		
ГАПРябинович		
ГИПКаледина		
Рук. гр.Ковалевская		
Разраб.Каледина		
Пров.Каледина		
Н. контр.Ларина		

272-14-17-АС1

Рынок торговой площадью 600 кв.м

Лифт. План; Разрез 1-1

Стадия	Лист	Листов
Р	66	

ЦНИИЭП торговых зданий г. Москва

Инв. N подл. | Подп. и дата | Взам. инв. N

Согласовано:

Типовой проект 272-14-17 Альбом I

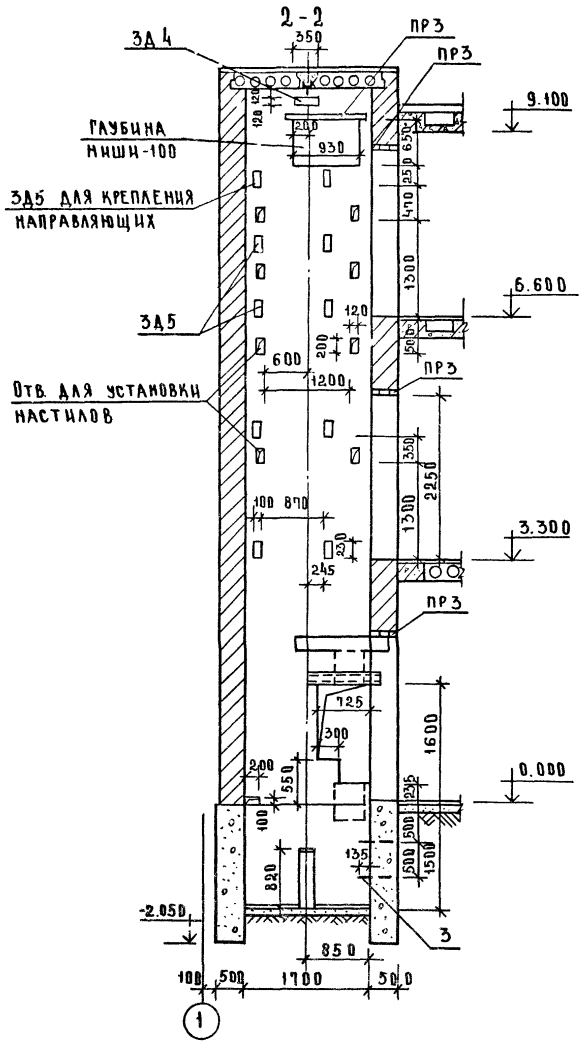

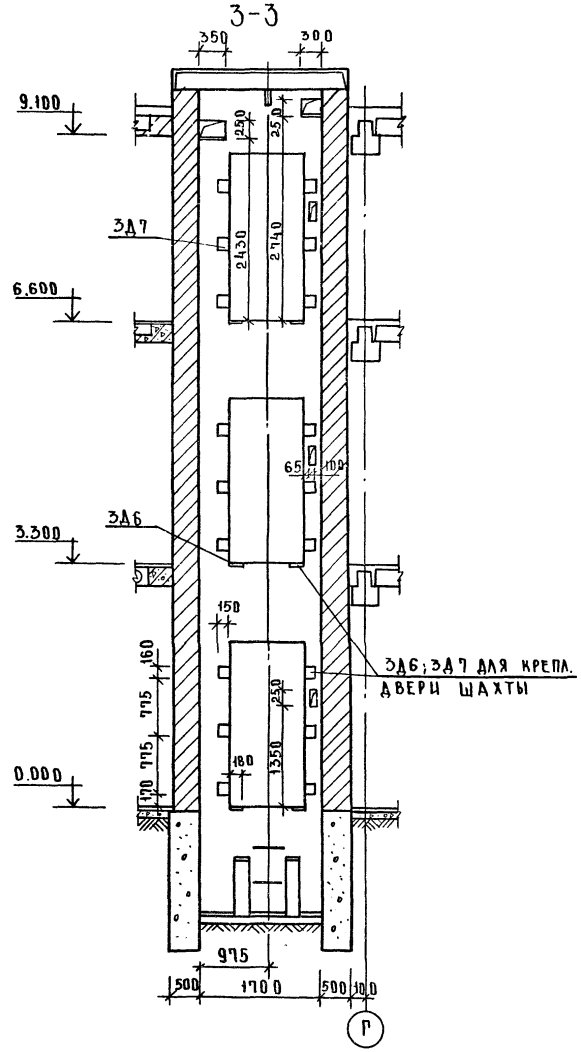

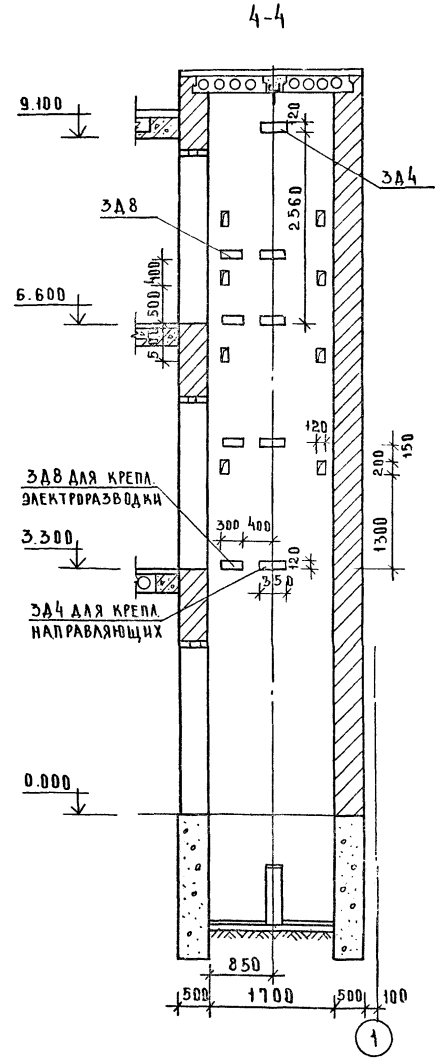

СОГЛАСОВАНО:

ИНВ.№ ПОДЛ. | ПОДПИСЬ И ДАТА | ВЗАМ.ИНВ.№

			272-14-17-АС1
РУК.МГ	КОЛЧИН		
ГАПНЖМ	ЛИНЕЦКИЙ		
ГАП	РАБИНОВИЧ		
ГИП	КАЛЕДИНА		
РУК.ГРУППЫ	КОВАЛЬСКАЯ		
РАЗРАБ	МОЛОДИНА		
ПРОВ	КАЛЕДИНА		
Н.КОНТР.	ЛАВРОВА		

ПРИВЯЗАН

ИНВ.№

РЫНОК ТОРГОВОЙ ПЛОЩАДЬЮ 600 КВ.М

СТАДИЯ	ЛИСТ	ЛИСТОВ
Р	67	

ЛИФТ. РАЗРЕЗЫ 2-2... 4-4

ЦНИИЭП ТОРГОВО-БЫТОВ. ЗДАНИЙ И ТУРИСТСКИХ КОМПЛЕКСОВ г. МОСКВА

ФОРМАТ А2

Типовой проект 272-14-17 Альбом I

1-1

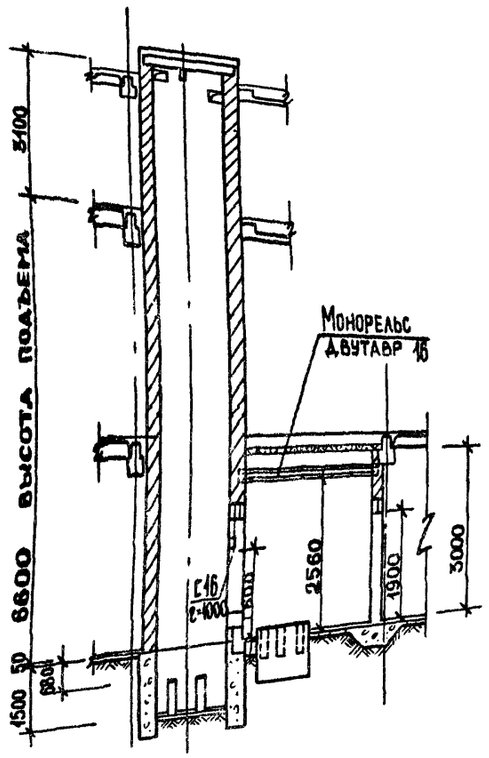

2-2

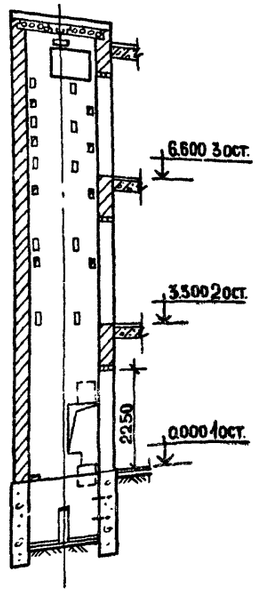

Развертка шахты с закладными деталями для крепления направляющих

Вид Д Вид Е Вид Ж Вид З

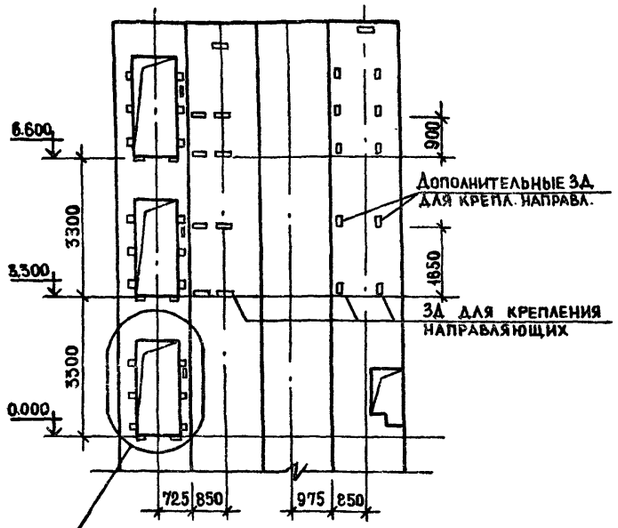

Размеры ЗД для крепления дверей шахты, отв. для вызывного аппарата, светового табло, для аварийного открывания дверей и их привязка полностью соответствует черт. АТ-6.07-001

Планы машинного помещения и шахты

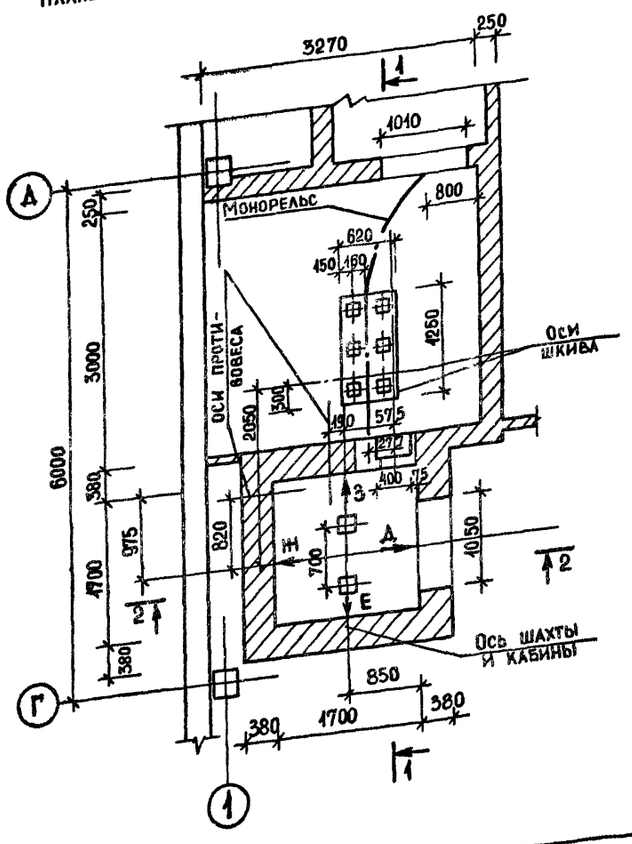

Размеры всех ЗД для крепления направляющих и их привязка в горизонтальном направлении полностью соответствуют черт. АТ-6.07-001

Данные для заказа лифта

1	Наименование, адрес и телефон заказчика		
2	Реквизиты грузополучателя (почтовые, телеграфные, отгрузочные)		
3	Назначение здания, в котором устанавливается лифт, и его почтовый адрес		
4	Назначение лифта	Грузовой вышимной	См. 2 р. 2 таблицы параметров
5	Грузоподъемность лифта в кг, и его скорость в м/с	Q = 500 кг; V = 0,5 м/с	
6	Высота подъема кабины в м (высота от нижней до верхней остановок)	6.6 м	
7	Размеры кабины (ширина × глубина × высота) в мм.	1000 × 1500 × 2000	
8	Требуется ли выход из кабины в две противоположные стороны?		
9	Количество дверей шахты	3	
10	Число остановок кабины	3	
11	Отметки основных посадочных этажей (этажей, связанных с входом и выходом из здания для пассажирских лифтов)	0,000; 3.300; 6.600.	
12	Напряжение сети, питающей лифт (220 или 380 в) При заказе на экспорт указать и частоту тока		
13	Система управления		См. таблицы параметров.
14	Этаж, с которого предусматривается управление грузовым лифтом (указать только при наружном кнопочном управлении)		
15	Управление пассажирскими лифтами: одиночное, парное, групповое.		
16	Число заказываемых лифтов одинаковой характеристики.		
17	Место расположения шахты лифта (вне здания, внутри здания, в лестничной клетке).	Внутри здания	
18	Желательный срок поставки лифта (год квартал).		

Согласовано:

Инв. № подл. | Подпись и дата | Взам. инв. №

Привязан

Инв. №

Рук.м	Колчин	
Гл.инж.м	Линецкий	
ГАП	Рабинович	
ГИП	Каледина	
Рук.группы	Ковальская	
Ст.раб.	Молодина	
Пров.	Каледина	
Н.контр.	Ларина	

272-14-17-АС1

Рынок торговой площадью 600 кв.м

Чертеж на заказ лифта

Стадия	Лист	Листов
Р	68	

ЦНИИЭП г. Москва

ЦНИИЭП торгово-бытовых зданий и туристских комплексов

Типовой проект 272-14-17 Альбом I

Согласовано:

Инв. № подл. | Подпись и дата | Взам. инв. №

Таблица 1

Ведомость перемычек

Стены	Тип	Сечение	Этаж	Кол-во мест на 1 эт.
		Для $t°_н$ = -30		
Наружные	ПР1	2.100	0.000	9
	ПР2	2.100	0.000	4
	ПР3	11.500	9.400	1
	ПР9	2.100	0.000	10
		Для $t°_н$ = -20		
	ПР1	2.100	0.000	9
	ПР2	2.100	0.000	4
	ПР3	11.500	9.400	1
	ПР9	2.100	0.000	10
		Для $t°_н$ = -40°		
	ПР1	2.100	0.000	9
	ПР2	2.100	0.000	4
	ПР3	11.500	9.400	1
	ПР9	2.100	0.000	10
Внутренние	ПР4	2.100	0.000	11
	ПР5	2.100	0.000	6
	ПР6	2.100	0.000	4
		2.300 5.600	0.000	12
			3.300	1
	ПР7	2.100	0.000	7
		5.400 8.700	3.300	17
			6.600	6
	ПР8	2.100	0.000	2

Таблица 2

Спецификация элементов перегородок и перемычек (см. лл. 12÷18)

Марка позиц.	Обозначение	Наименование	Количество 1эт.	2эт.	3эт.	всего	Масса ед. кг	Примечание
		Изделия бетонные и железобетонные перемычки						
1	1.138-10. вып. 1. л 19...21	1 ПР3 19.12.14	60		1	61	75	
2		1 ПР2 15.12.14	72	2		74	75	
3		1 ПР1 12.12.6	35	16	6	57	25	
		Перегородки гипсобетонные						
ПГ1	1.231-1. вып.2 л.22	ПГ-36-15.9	12	1		13	174	
ПГ2	л.15	ПГ-33-10.9	14	5		19	94	
ПГ3	л.14	ПГ-33-9.9	12	9		21	85	
ПГ4		ПГ-33-7.9	1			1	65	
ПГ5	1.231-1. вып.1 л.52	ПГ-42-30		2		2	1525	
ПГ6	л.51	ПГ-42-17		2		2	850	
ПГ7	л.21	ПГ-33-57Р	6	1		7	1630	
ПГ8	л.15	ПГ-33-15Р	2			2	420	
ПГ9	л.14	ПГ-33-13Р	8			8	380	
ПГ10	л.13	ПГ-33-6Р	7			7	165	
ПГ11		ПГ-33-5Р	3			3	135	
ПГ12	л.36	ПГ-33-61г	2			2	1905	
ПГ13	л.32	ПГ-33-41б	1			1	1270	
ПГ14	л.29	ПГ-33-17б	4			4	515	
ПГ15	л.24	ПГ-33-15А	4			4	460	
ПГ16	л.21	ПГ-33-57	2	4		6	1785	
ПГ17	л.16	ПГ-33-20	26			26	625	
ПГ18	л.15	ПГ-33-15	26	21		47	460	
ПГ19	л.14	ПГ-33-13	5			5	415	
ПГ20	1.231-1. вып 2. л.6	ПГ-33-11	5	3		8	344	
ПГ21	1.231-1. вып.1. л.14	ПГ-33-9	18	17		35	290	
ПГ22	л.13	ПГ-33-7	7	12		19	260	
ПГ23		ПГ-33-6	9	6		15	180	
ПГ24		ПГ-33-5	10	5		15	150	

Продолжение

Марка позиц.	Обозначение	Наименование	Количество 1эт	2эт	3эт	Всего	Масса ед. кг	Примечание
		Перегородки гипсоперлитовые						
ПГ25	1.231-5. вып. 0	ПГП 28-43		4		4	702	
ПГ26		ПГП 28-7		2		2	117	
		Перегородки подистовой сборки из сухой гипсовой штукатурки						
		Материалы						
	1.231-3. вып. 1	Сухая гипсовая штукатурка $м^2$		73.0	326.0	399.0		
		Древесина $м^3$				3.6		
		Минераловатные плиты ГОСТ 9573-72* γ=125 кгс/$м^3$; $м^3$						
		Изделия металлические						
		Марки монтажные						
	2.230-1. вып 10, л 22	ММ-39				180	0.24	
	л 22	ММ-41				235	0.30	
	л 23	ММ-44				368	0.45	

Маркировка элементов перегородок и перемычек см. листы 12÷18

Деталь стыка панелей перегородок

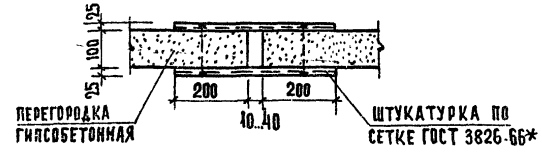

Привязан			272-14-17-АС1
Инв. №	Рук. маст	Колчин	
	Гл. инж. м.	Линецкий	
	ГАП	Рабинович	
	ГИП	Каледина	
	Рук. группы	Ковальская	
	Разраб.	Карина	
	Пров.	Каледина	
	Н. контр.	Горень	

Рынок торговой площадью 500 кв. м.

Стадия	Лист	Листов
Р	69	

Ведомость перемычек. Спецификация элементов перегородок и перемычек.

ЦНИИЭП торгово-бытовых зданий и туристских комплексов г. Москва

1167-01

Типовой проект 272-14-17 Альбом I

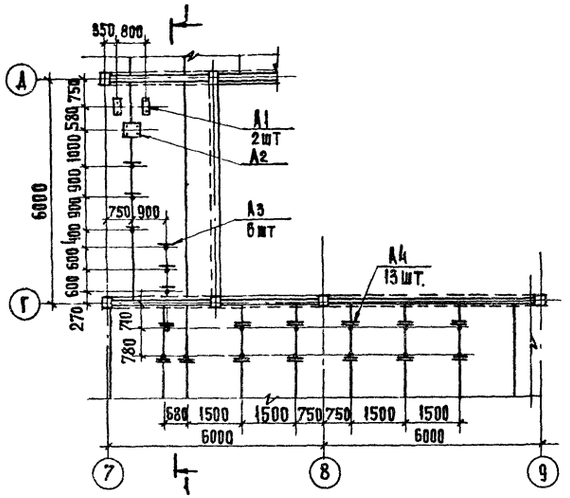

1-1

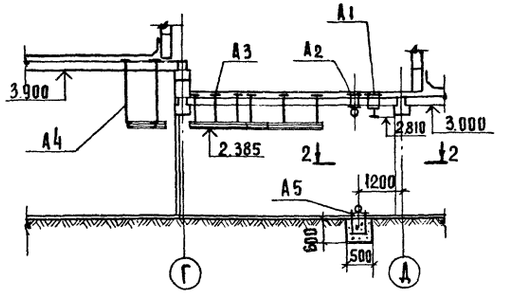

2-2

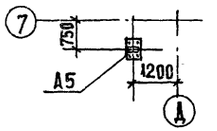

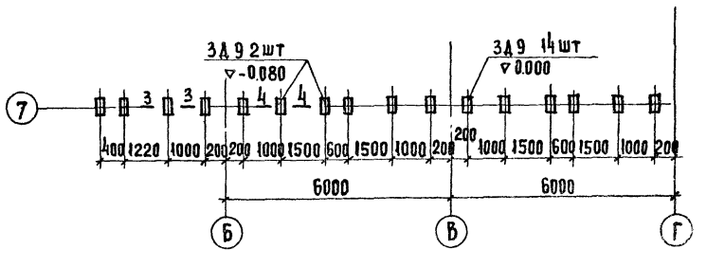

4-4

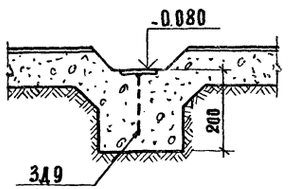

5-5

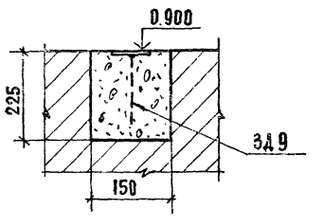

Тамбур 1

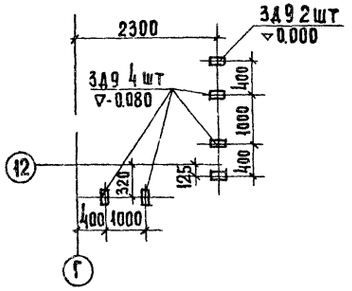

Тамбур 3

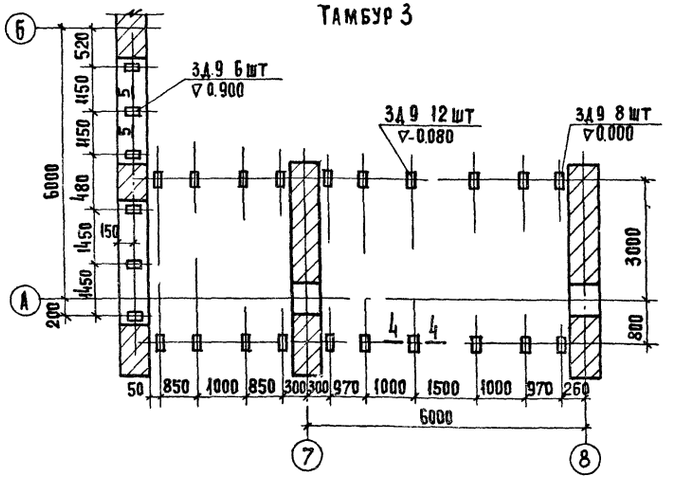

МАРКА ПОЗ	ОБОЗНАЧЕНИЕ	НАИМЕНОВАНИЕ	КОЛ	МАССА ЕД. КГ	ПРИМЕЧАНИЕ
		АНКЕР			
А1	272-14-17-ИЖ2-09.00	А1	2		
А2	-10.00	А2	1		
А3	-11.00	А3	6		
А4	-11.00	А4	13		
А5	-12.00	А5	1		
		ИЗДЕЛИЕ ЗАКЛАДНОЕ			
ЗД9	272-14-17-ИЖ2-18.00	ЗД9	69		

Тамбур 2

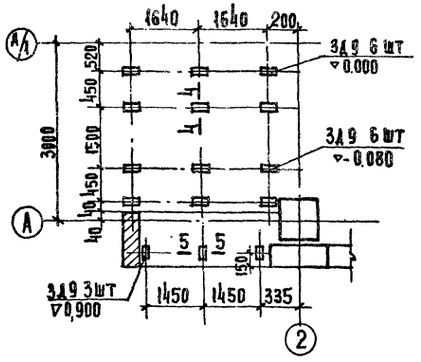

Тамбур 4

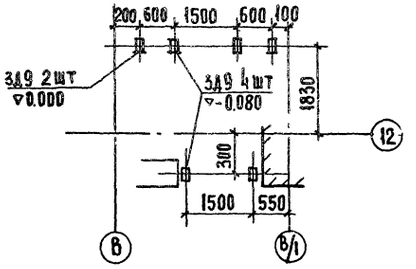

3-3

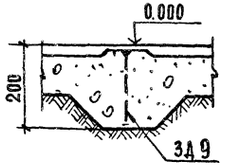

Рук.маст	Колчин		
Гл.инж.м.	Линецкий		
ГАП	Рабинович		
ГИП	Каледина		
Рук.гр.инж	Ковалькая		
Разраб.	Высочин		
Пров.	Каледина		
Н.контр.	Лаврова		

Привязан

Инв. №

272-14-17-АС1

Рынок торговой площадью 600 кв.м

Разбивка анкеров механизации и закладных деталей витражей

Стадия	Лист	Листов
Р	70	

ЦНИИЭП торгово-бытовых зданий и туристских комплексов г. Москва

Согласовано: Механизация Просурина

Инв. № подл. | Подпись и дата | Взам. инв. №

Типовой проект 272-14-17 Альбом I

вент-шахты	1	2	3	4	5	6	7	8	9	10	ШДУ1	ШДУ2	11
А мм	250	250	400	500	500	800	ф350	600	800	1000	900	700	ф400
Б мм	250	400	400	500	800	800		250	250	250	900	700	
кот	8	11	4	1	4	2	1	11	2	3	1	1	1

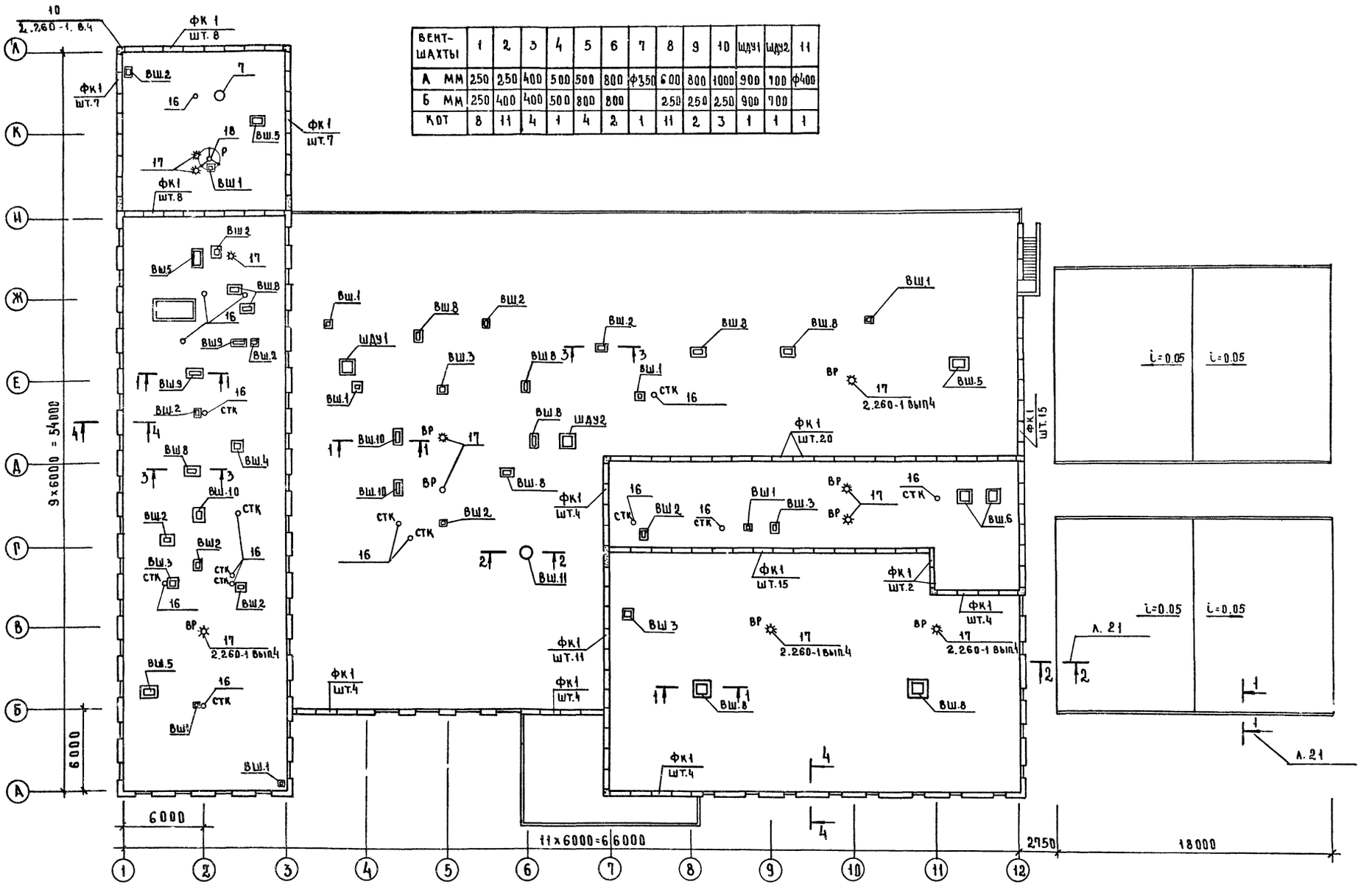

Условные обозначения.

Вш - вентшахта

Р - радиостойка.

ВР - воронка водосточная

СТК - стояк канализационный

ШДУ - шахта дымоудаления

Сечения крыши см. лист 72.

Рук.м.№1	Колчин		
Гл.инж.м.	Линецкий		
Гл.арх.пр.	Рабинович		
Гл.инж.пр.	Каледина		
Рук.гр.	Козадаская		
Разраб.	Борисова		
Пров.	Каледина		
Н.контр.	Лаврова		

Привязан

Инв. №

272-14-17-АС1

Рынок торговой площадью 600 кв.м.

План крыши

Стадия	Лист	Листов
Р	71	

ЦНИИЭП торгово-бытовых зданий и туристских комплексов г. Москва

Согласовано:

Инв.№ подл. | Подпись и дата | Взам.инв.№

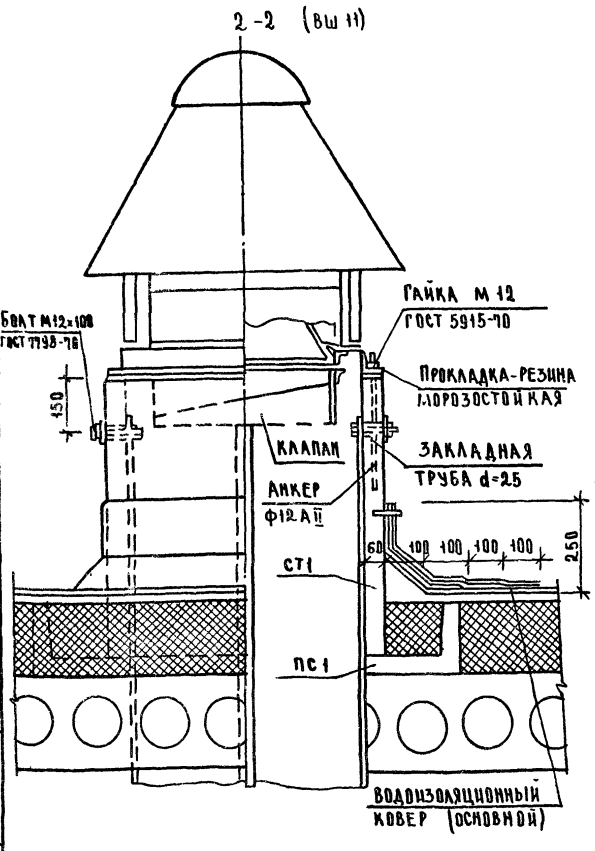

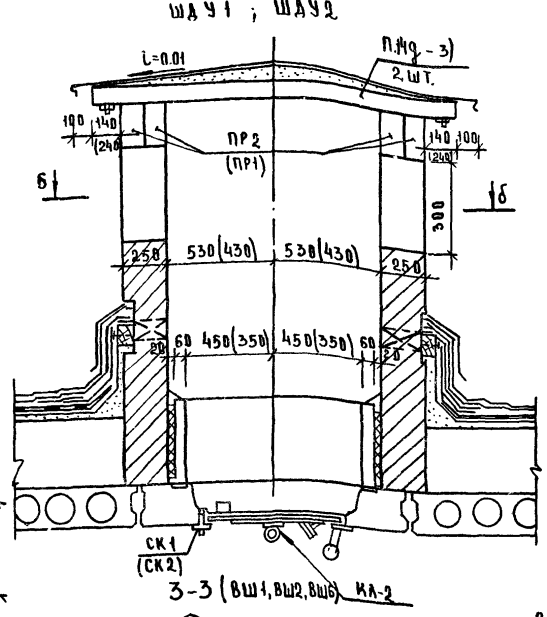

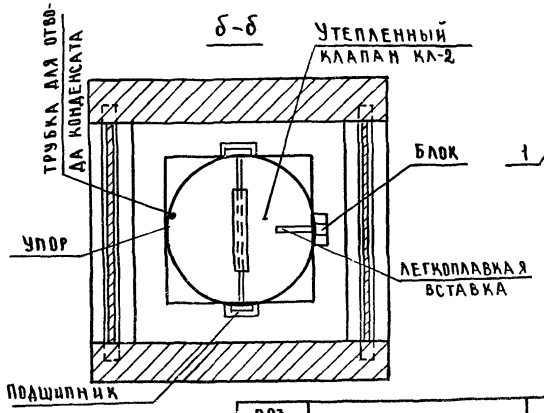

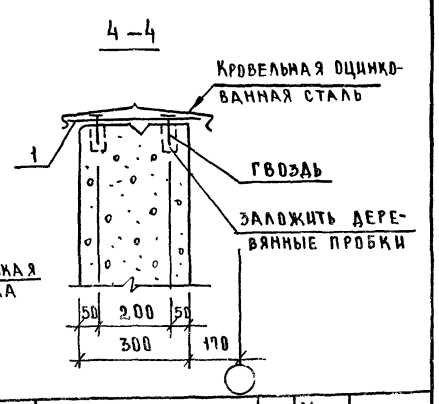

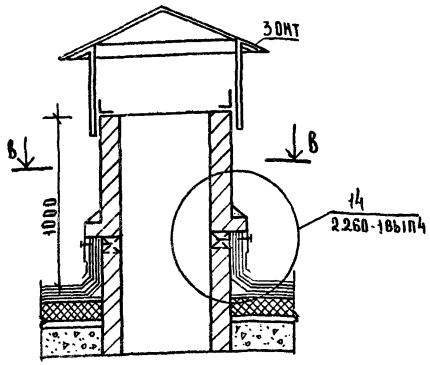

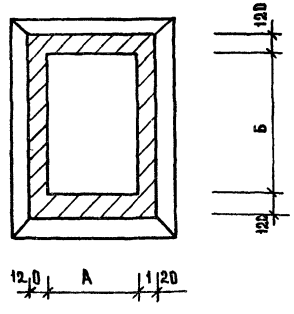

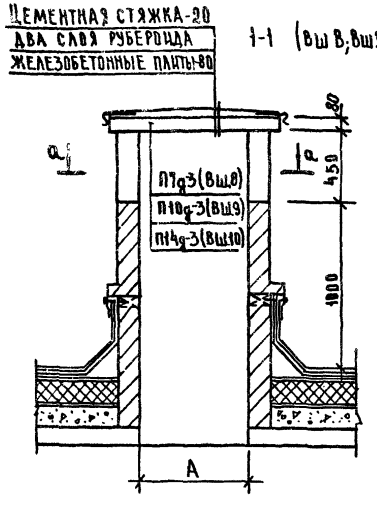

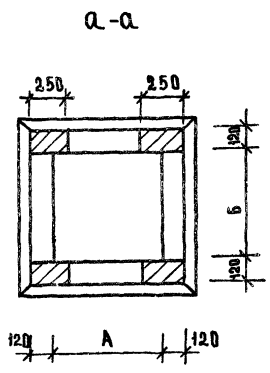

1. В скобках даны размеры для ШДУ2.
2. Расположение вентшахт в плане см. лист 71
3. Стены шахт выполнять из облегченного красного кирпича М75 на растворе М25

Поз обозначение	Обозначение	Наименование	Кол	Масса ед. кг	Примечан
		Изделия железобетонные			
ФК1	ЦИ-04-4 вып. 23	Камень фризовый ФК-15-4	113	100.0	
СТ1	1.269-2	Стакан Сш-7-7	1	252.0	
ПС1		Подстаканник ПС-12-12	1	489.0	
	3.006-2 вып. 2	Плиты П7g-3	11	150.0	
		П10g-3	2	190.0	
		П14g-3	6	310.0	
ПР1	1.138-10 вып.1	1 ПР 38-12.12.22	4	75	
ПР2		1 ПР 38-15.12.22	4	100	
		Изделия металлические			
	2.260-1 вып. 4 л. 35	Крепление растяжек ММ11	6	7.12	
		Опорная труба ММ18	2	3.86	
	вып. 3 л. 52	Патрубок ММ4	2	2.76	
1		Костыль -3×30			
		ГОСТ 103-76, ℓ=400	80	0.42	
		Оцинкованная сталь δ=0.8 м²	80	78.5	
СК1	272-14-17-ИМ-03.00	Кольцо стальное СК1	1	24.26	
СК2	-04.00	Кольцо стальное СК2	1	30.63	

Привязан

Инв.№

Рук.М.	Колчин	
Гл.инж.	Клинецкий	
ГАП	Рабинович	
ГИП	Каледина	
Рук.гр.	Новальская	
Разраб.	Борисова	
Пров.	Каледина	
Н.контр.	Лаврова	

272-14-17-АС1

Рынок торговой площадью 600 кв.м

Сечения крыши

Стадия	Лист	Листов
Р	72	

ЦНИИЭП торговых зданий и туристских комплексов г. Москва

Инв.№ подл. | Подпись и дата | Взам.инв.№

Согласовано:

Формат А3

Типовой проект 272-14-17 Альбом I

1-1

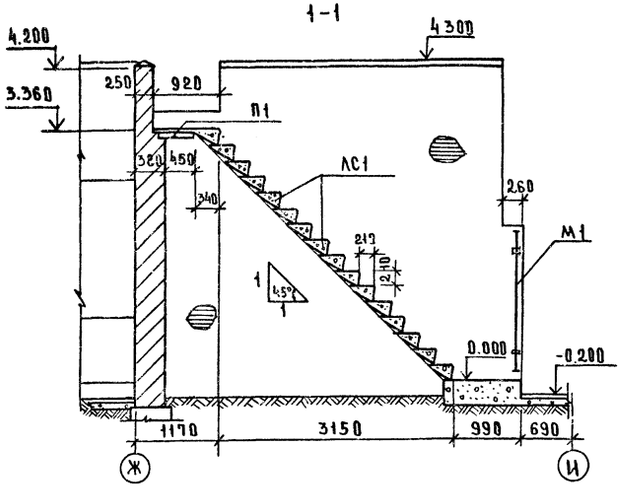

3-3

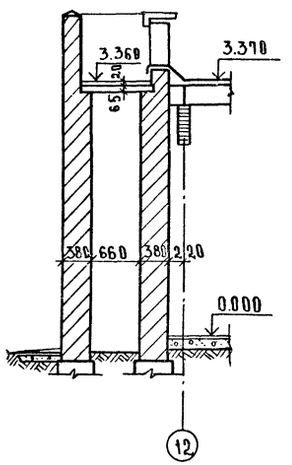

Деталь установки ступеней

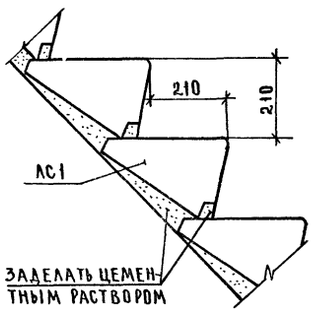

План лестницы Л5

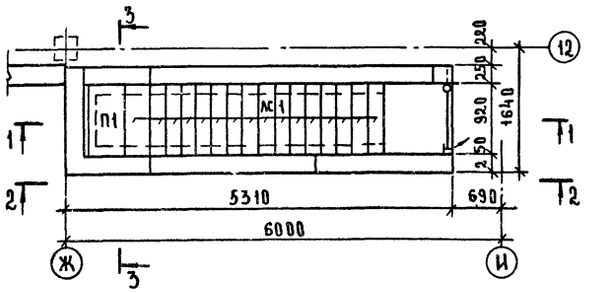

фхм-8

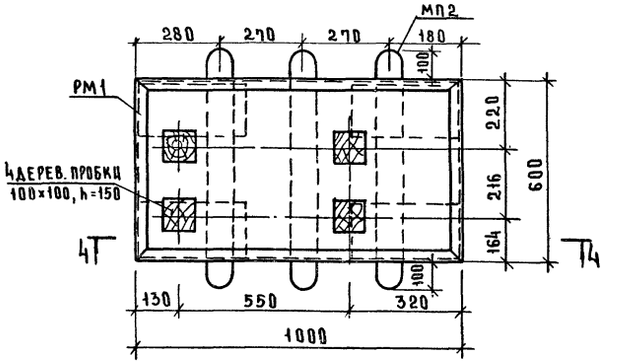

2-2

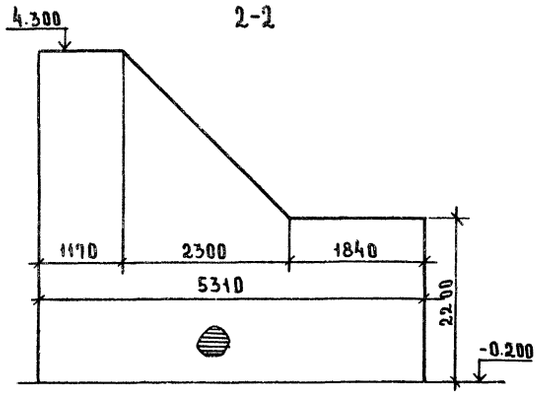

4-4

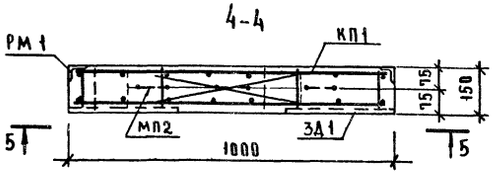

5-5

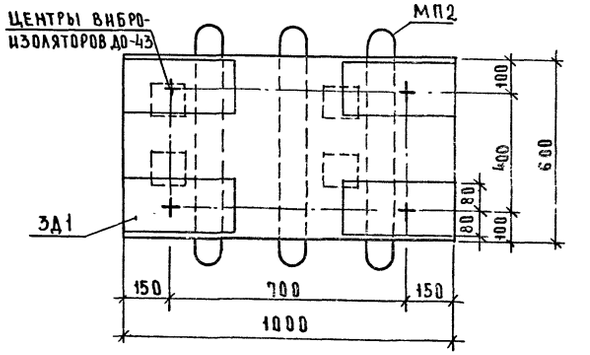

МАРКА ПОЗ.	ОБОЗНАЧЕНИЕ	НАИМЕНОВАНИЕ	КОЛ.	МАССА ЕД. КГ	ПРИМЕЧАНИЕ
		ЛЕСТНИЦА Л5			
		ИЗДЕЛИЯ ЖЕЛЕЗОБЕТОННЫЕ			
П1	1.138-10 ВЫП.2 Л.25	2ПР4-11.51.6	1	95	
ЛС1	1.155-1 ВЫП.1 Л.24	ЛС9-17	16	100	
		ИЗДЕЛИЯ МЕТАЛЛИЧЕСКИЕ			
М1	272-14-17-ИМ-05.00	КАЛИТКА М1	1		
		ЖЕЛЕЗОБЕТОННАЯ ПЛИТА			
		ОСНОВАНИЯ ФХМ-8			
РМ1	272-14-17-ИЖ2-01.00	РАМА РМ1	1	8.23	
КП1	-02.00	КАРКАС ПРОСТРАНСТВЕННЫЙ	1	10.3	
ЗД1	2.290-4, ВЫП.3, Л.2	ИЗДЕЛИЕ ЗАКЛАДНОЕ ЗД1	4	3.88	
МП2	Л.11	ПЕТЛЯ МП2	3	0.72	
		МАТЕРИАЛЫ			
		БЕТОН М200, м³	0.08		
ДО-43	2.290-4, ВЫП.3, Л.6	ВИБРОИЗОЛЯТОРЫ ДО-43	4	4.86	

1. Расположение лестницы на плане см. л.15.
2. Расположение и привязку железобетонной плиты основания фхм-8. см. л.19

Рук.маст	Колчин	
Гл.инж.п	Линецкий	
ГАП	Рабинович	
ГИП	Каледина	
Рук.группы	Ковальская	
Разраб	Высочин	
Пров.	Каледина	
Н.контр.	Горень	

Привязан

Инв.№

272-14-17-АС1

Рынок торговой площадью 600 кв.м

Лестница Л5. фхм-8

Стадия	Лист	Листов
Р	73	

ЦНИИЭП торгово-бытовых зданий г. Москва

Согласовано

Инв.№ подл. | Подпись и дата | Взам. инв.№

Типовой проект 272-14-17 Альбом I

Согласовано

Инв.№ подл. | Подпись и дата | Взам. инв.№

Схема расположения элементов фундамента

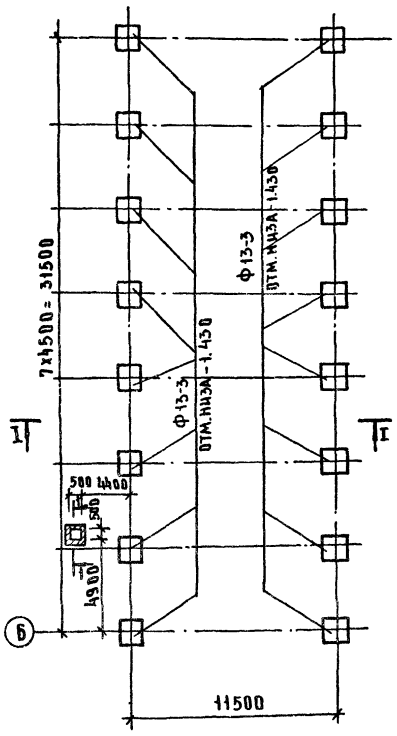

Схема расположения элементов каркаса

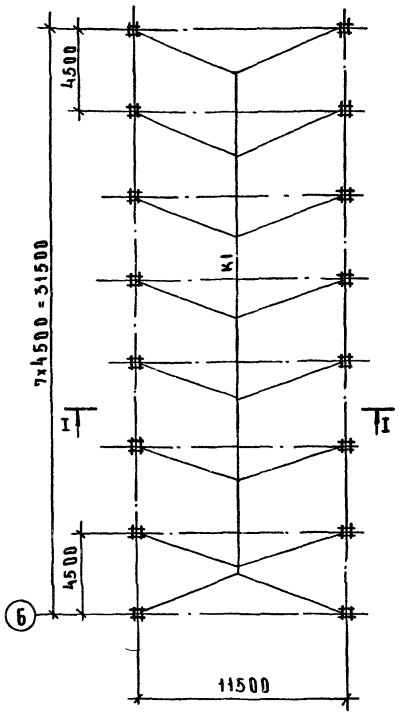

Фрагмент покрытия

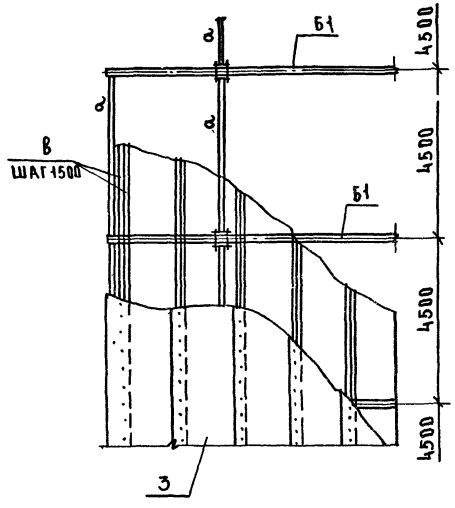

1-1

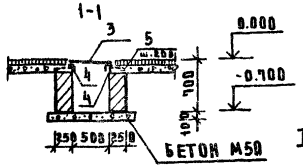

I-I

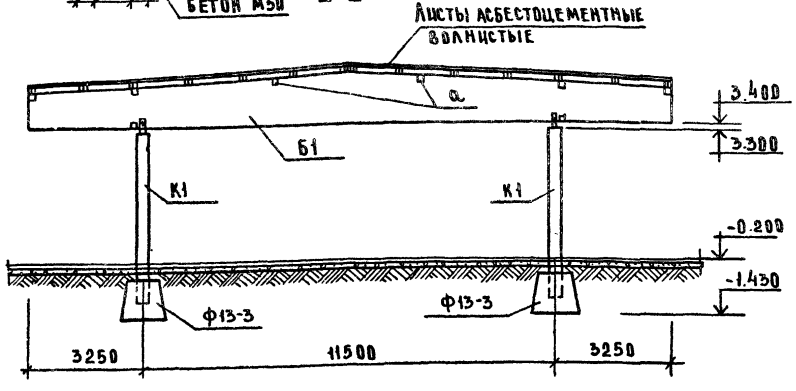

1. Все деревянные элементы изготовить в соответствии с требованиями СНиП III-19-75 и серии 1.462-2 вып.3 „Деревянные клееные балки."
2. Опорные части балок на длину 30см обработать антисептическими пастами. Вся остальная поверхность балок покрывается горячей олифой за 2 раза.
3. Все металлические детали должны быть оцинкованы и покрашены эмалью ПФ-133
4. Все деревянные балки и связи обработать огнезащитным покрытием ОФП-9.
5. Основные деревянные элементы подобраны из расчета обеспечения предела их огнестойкости не менее 0.5 часа (здание II степени огнестойкости)

Марка позиц.	Обозначение	Наименование	Кол.	Масса ед.кг	Примечание
		Изделия железобетонные			
		Фундаменты			
Ф13-3	ИИ-04-1 в.6	Ф 13-3	16	318	
		Колонны			
К1	272-14-17-ИЖ1-11.00.00	КК-336-14-01	16	965	
		Изделия деревянные			
		Балки			
Б1	1.462-2 В.3 л.10	БКД 18-900	8	1635	
		Распорки			
а		Брус 130х130, м	1079		
б		Брус 130х130, м	388		
СВ-1	1.462-2.В.3, л.10	СВ-1 м³	8	0.01	
С5-1	1.462-2 В.3, л.10	С5-1 м³	8	0.01	
		Прогоны			
в		Сеч. 60х200, м	4446		
		Изделия металлические			
		Крепежные элементы			
1		С20, ГОСТ 8240-72, ℓ=300	16	5.52	
2		∠63х5, ГОСТ 8509-72*, ℓ=300	32	1.44	
КМ1-1	1.462-2.В.3, л. 25	КМ1-1	4	4.72	
КМ3-1	л. 26	КМ3-1	6	4.78	
КМ5-1		КМ5-1	4	3.27	
КМ6-1	л. 27	КМ6-1	60	3.49	
КМ7-1	л. 28	КМ7-1	194	0.62	
КМ8-4		КМ8-4	46	0.27	
КМ 10	л. 29	КМ10	32	1.61	
КМ12-4		КМ12-4	8	1.45	
КМ13-4	л. 30	КМ13-4	12	5.91	
		БОАТФ20, ГОСТ 7798-70*, ℓ=250	16	0.62	
3		Сталь δ=5мм, ГОСТ 8568-77, м²	0.36	15.2	
4		L50х5, ГОСТ 8509-72*, м	4.4	16.6	
5		ФБА I, ГОСТ 5781-75, ℓ=300	12	0.07	

Привязан

Инв.№

Рук.М	Колчин	
Гл.инж.М	Малинецкий	
ГАП	Рабинович	
ГИП	Каледина	
Рук.гр.	Ковальская	
Р.зраб.	Ларина	
Пров.	Ковальская	
Н.контр.	Лаврова	

272-14-17-АС1

Рынок торговой площадью 600 кв.м.

Стадия Р | Лист 14 | Листов

Схемы расположения элементов фундамента и каркаса сезонной торговли

ЦНИИЭП торгово-бытовых зданий и туристских комплексов г. Москва

Формат А3

Типовой проект 272-14-17 Альбом I

1-1

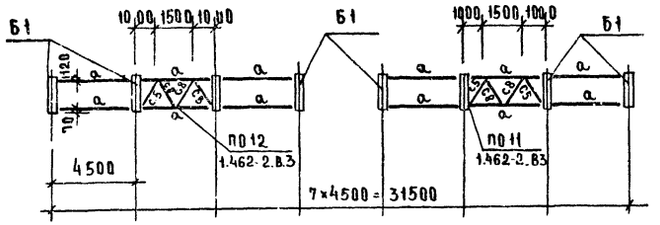

2-2

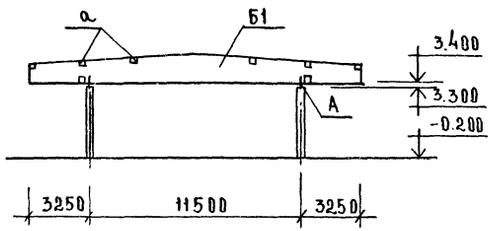

3-3

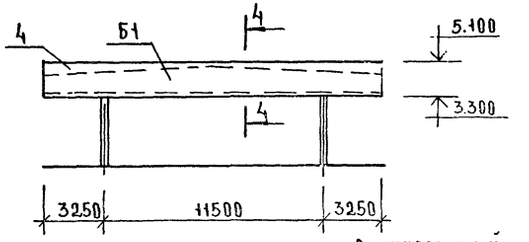

4-4

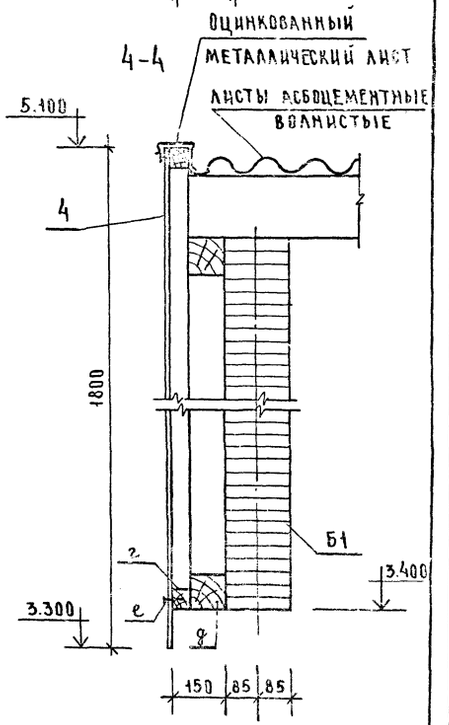

Схема расположения элементов покрытия

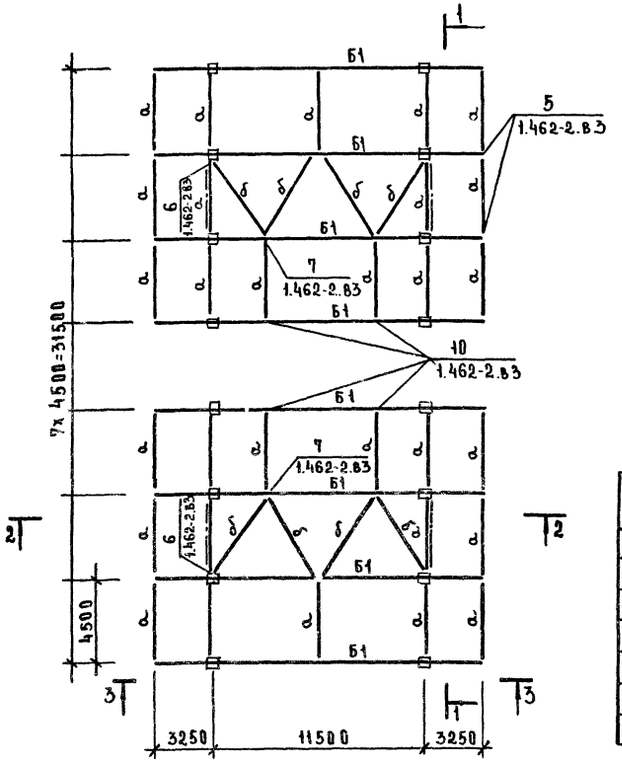

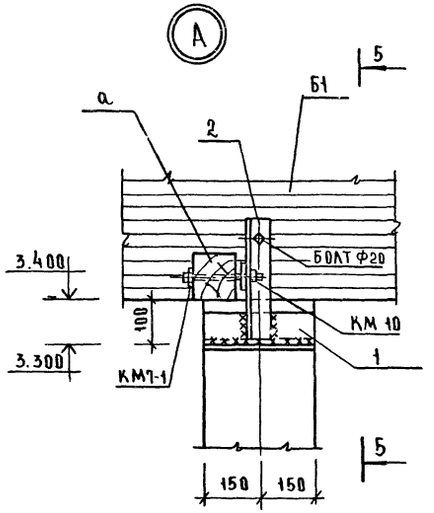

5-5

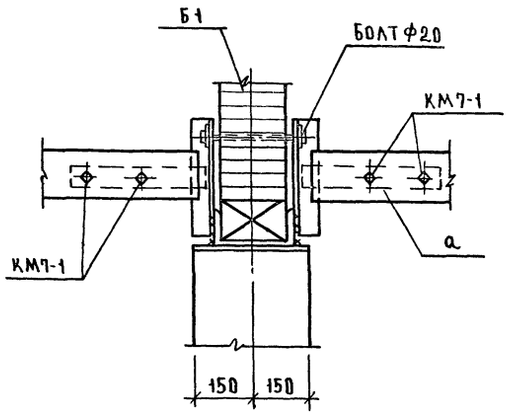

Спецификация элементов обшивки

Марка позиц.	Обозначение	Наименование	Кол.	Масса ед. кг	Примечание
г		Брус 50×50, м	1440		
д		Брус 100×100, м	1440		
е		Шурупы 5×45, ГОСТ 1145-70	150		
ж		Листы асбестоцементные волнистые ГОСТ 378-76, м²	5940		
и		Листы асбестоцементные ГОСТ 18124-75, м²	1300		

1. Основные технические требования даны на л. 74
2. Спецификацию деревянных изделий и крепежных элементов см. на листе 74.

Согласовано:

Инв. № подл. | Подпись и дата | Взам. инв. №

Рук. М	Колчин		
Гл. инж.	Линецкий		
ГАП	Рабинович		
ГИП	Каледнна		
Рук. гр	Ковальская		
Разраб.	Ларина		
Пров.	Каледнна		
Н. контр.	Высочка		

Привязан

Инв. №

272-14-17-АС1

Рынок торговой площадью 600 кв.м

Стадия	Лист	Листов
Р	75	

Схема расположения элементов покрытия сезонной торговли

ЦНИИЭП торгово-бытовых зданий и туристских комплексов г. Москва

Типовой проект 272-14-17 Альбом I

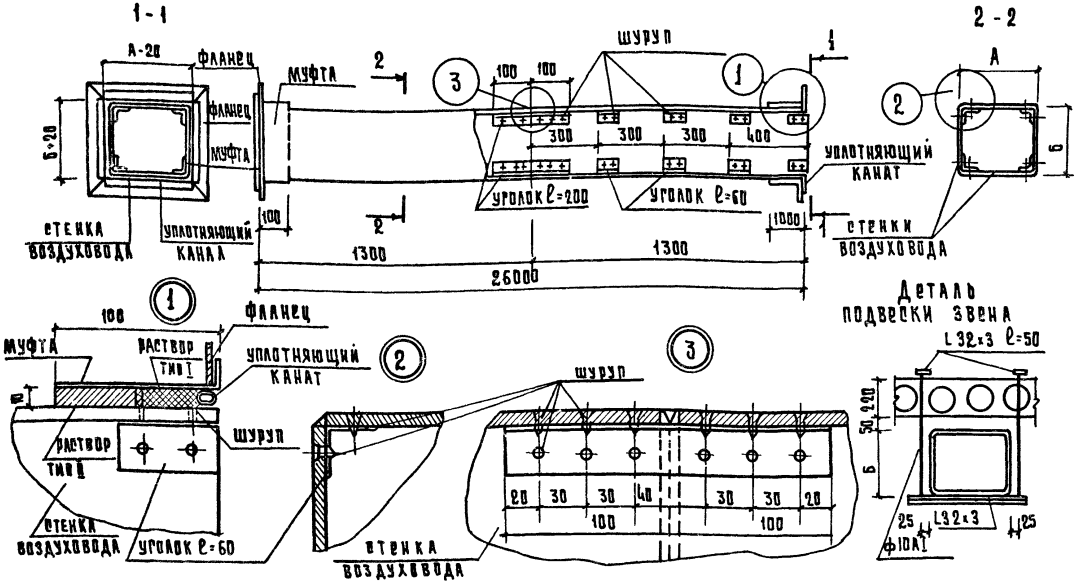

Примечания:

1 В качестве материала стенок принят асбестоцементный лист (асбофанера) толщиной 8-10мм; разрезание листа на части осуществляется гильотинными ножницами (прессом)

2 Монтаж асбестоцементных воздуховодов разрешается вести только специализированным организациям, ведущим монтаж стальных воздуховодов. Смонтированные воздуховоды подвергаются испытанию на плотность. Подсос или утечка воздуха в размере более 15% от расчетной производительности в соответствии со СНиП II-39-75 не допускается.

3 Муфта перед ее установкой внутри и торец воздуховода с наружи оклеиваются тканью на водонепроницаемом клее, дающем надежную склейку металла и ткани. Закрепление муфты на воздуховоде производится в соответствии со СНиП III-28-75 путем уплотнения зазора между муфтой и воздуховодом пеньковым канатом, смоченным казеиновым клеем и асбестоцементным раствором с добавлением в него казеинового клея (тип I) с последующим заполнением зазора асбестоцементным раствором более густой консистенции, замешанном на расширяющемся цементе с добавлением казеинового клея (тип II)

4 Муфты и фланец предварительно перед установкой воздуховода окрашиваются масляной краской.

5 Шов (см. деталь 3) промазать мастикой из асбоцементного раствора с добавлением казеинового клея густой консистенции с последующей проклейкой 2 слоями ткани

6 Каждое звено воздуховода перед отправкой на строительную площадку должно испытываться на плотность.

7 В чертеже дана максимальная длина звена, которая при необходимости может быть уменьшена.

8 При подвеске воздуховода звено должно опираться в двух точках таким образом, чтобы опоры располагались по обе стороны шва (см. узел 3), желательно на равных расстояниях от него и от фланцевого соединения.

9 После окончания монтажа воздуховоды оштукатурить по сетке толщиной 20мм.

Расход материалов на звено воздуховода

Наименование детали		Стенка воздуховода			Муфта шт. 2			Фланец шт. 2			Уголок ℓ=60			Уголок ℓ=200			Шурупы			Уплотняющий канат d-12			Уплотняющий раствор			Масса звена кг.
Материал		Асбоцем. лист ℓ=1300 ГОСТ 19124-70			-0,7×126 ГОСТ 19903-74			4×25 ГОСТ 103-76			Алюминий ГОСТ 13737-68			Алюминий ГОСТ 13737-68			ГОСТ 1145-70*			Пенька			Тип I	Тип II		
Размеры канала, мм		Сечение		Масса	Длина полосы		Масса	Длина полосы		Масса	№ проф.		Масса	№ проф.		Масса	Размер		Масса	Длина		Масса	Объем		Масса	
А	Б	мм	кол.	кг.	мм	кол.	кг.	мм	кол.	кг.		кол.	кг.		кол.	кг.	мм	кол.	кг.	мм	кол.	кг.	м³		кг.	кг.
150	150	8×134 8×134	4 4	9.59 9.59	683	2	0.83	222 222	4 4	0.73 0.73	118	32	0.73	118	4	0.3	3×16	176	0.1	648	2	0.04	0.00068	0.00070	2.46	24.1
200	200	8×184	8	24.49	883	2	1.07	272	8	1.71	118	32	0.73	118	4	0.30	3×16	176	0.1	848	2	0.05	0.00057	0.00084	3.02	31.5
250	200	8×234 8×184	4 4	15.58 12.29	983	2	1.30	322 272	4 4	1.81 0.85	118	32	0.73	118	4	0.30	3×16	176	0.1	948	2	0.05	0.00095	0.00094	3.38	35.6
250	250	8×234	8	31.15	1083	2	1.43	322	8	2.02	118	32	0.73	118	4	0.30	3×16	176	0.1	1048	2	0.06	0.00083	0.00104	3.74	39.5
400	250	10×380 10×230	4 4	31.62 19.14	1383	2	1.83	472 322	4 4	1.48 1.01	174	32	0.85	174	4	0.35	4×16	176	0.18	1348	2	0.07	0.00107	0.00134	4.82	61.4
400	400	10×380	8	63.23	1883	2	2.22	472	8	2.96	174	32	0.85	174	4	0.35	4×16	176	0.18	1648	2	0.09	0.00131	0.00164	5.90	75.8
800	500	10×780 10×480	4 4	54.9 39.9	2683	2	3.54	872 572	4 4	2.74 1.80	214	32	1.44	214	4	0.60	4×16	176	0.18	2648	2	0.15	0.00211	0.0025	9.5	124.8

Фланцевое соединение						Подвеска					Общая масса кг.
Болты ГОСТ 7798-70			Резина 3×25			L 32×3 ГОСТ 8509-72		Фюа I ГОСТ 5781-75			
Сечен.	Кол.	Масса кг.	Длина мм	Масса кг.	Всего кг.	Длина мм	Масса кг.	Длина мм	Масса кг.	Всего кг.	
М6×20	8	0.001	1000	0.10	0.10	820	1.20	2040	1.26	2.46	26.66
М6×20	8	0.001	1080	0.11	0.11	800	1.17	2200	1.36	2.53	34.1
М6×20	8	0.001	1180	0.12	0.12	900	1.31	2220	1.36	2.67	38.4
М6×20	8	0.001	1280	0.13	0.13	900	1.31	2400	1.48	2.79	42.4
М6×20	12	0.002	1580	0.15	0.15	1200	1.75	2400	1.48	3.23	64.8
М6×20	15	0.002	1880	0.18	0.18	1200	1.75	3000	1.85	3.6	79.6
М8×25	26	0.006	2880	0.28	0.28	2000	2.92	3400	2.1	5.02	130.1

Рук. маст.	Колчин		
Гл. инж. м.	Линецкий		
ГАП	Рабинович		
ГИП	Каледина		
Рук. гр. инж.	Ковальская		
Разраб.	Высочин		
Прав.	Каледина		
Н. контр.	Лаврова		

Копировал Гаврилина

272-14-17-АС1

Привязан

Инв. №

Рынок торговой площадью 600 кв. м.

Звено асбоцементного воздуховода

Стадия	Лист	Листов
Р	76	

ЦНИИЭП г. Москва — Торгово-бытовых зданий и туристских комплексов

Формат 22

Согласовано: ОВ, Гиль

Инв. № подл. | Подпись и дата | Взам. инв. №

Типовой проект 272-14-17 Альбом I

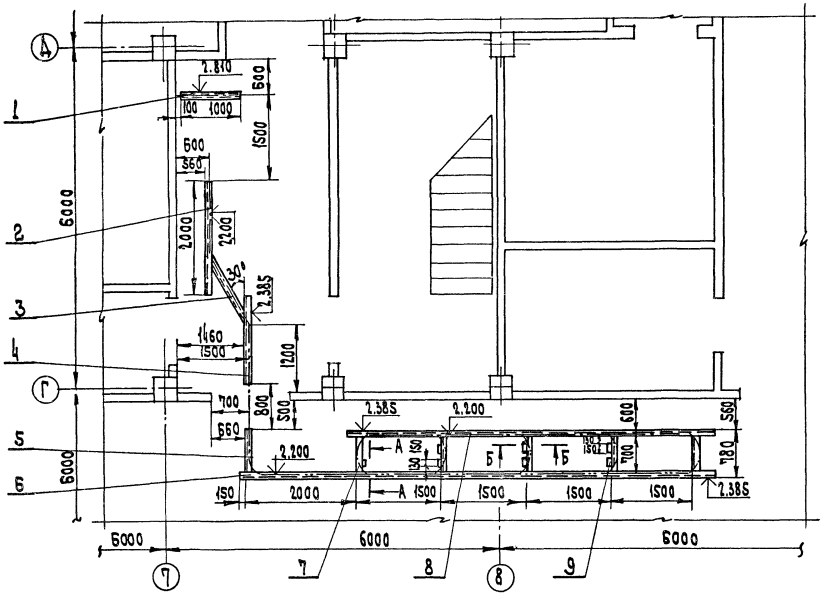

Спецификация элементов каркаса подвесного пути

Марка поз.	Обозначение	Наименование	Кол.	Масса ед., кг	Примечание
1	ГОСТ 8239-72	I 18 L=1000	1	18.4	
2	ГОСТ 8240-72	[18 L=2000	1	32.6	
3	ГОСТ 8240-72	[18 L=1890	1	30.8	
4	ГОСТ 8240-72	[18 L=1500	1	24.5	
5	ГОСТ 8240-72	[18 L=833	1	13.3	
6	ГОСТ 8240-72	[18 L=8500	1	138.5	
7	ГОСТ 8240-72	[18 L=766	5	12.5	
8	ГОСТ 8240-72	[18 L=6500	1	106.0	
9	ГОСТ 8509-72*	L 50×5 L=150	7	0.87	
10	ГОСТ 8509-72*	L 90×5 L=100	13	1.22	
11	ГОСТ 103-76	-12×60 L=200	2	1.13	
12	ГОСТ 103-76	-12×100 L=200	4	1.9	
13	ГОСТ 7798-70*	Болт М16×40 58.05	26	0.094	
14	ГОСТ 5915-70*	Гайка М16 5.05	26	0.034	
15	ГОСТ 11371-78	Шайба 16 01.05	25	0.013	
		Масса каркаса		461	

Условные обозначения

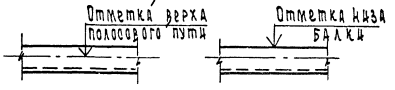

Стыковка швеллеров

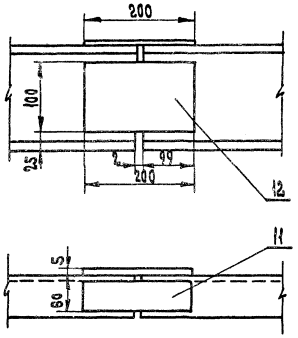

А - А

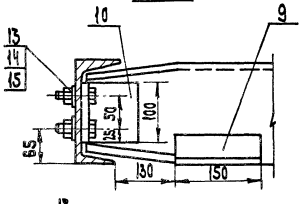

Заделка конца балки для стыкования

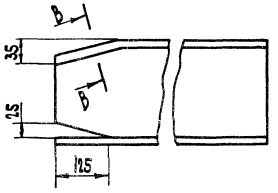

Б - Б

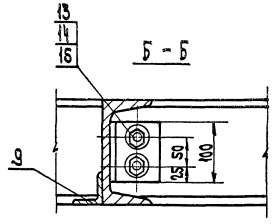

В - В

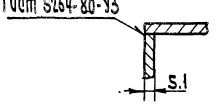

1. Крепление каркаса к перекрытию см. 272-14-17 АС1, л.70.
2. Нагрузка на один погонный метр каркаса - 120 кг
3. Отверстия в каркасе под подвески сверлить при монтаже стрелок.
4. Косынки 250×150×6 приварить, как указано на чертеже, при монтаже стрелок.
5. Отверстия ф17 под уголки поз. 10 сверлить при монтаже.
6. Сварные швы выполнять по ГОСТ 5264-80. Толщина шва - по толщине свариваемых деталей. Сварные швы зачистить.
7. Для защиты от коррозии поверхности каркаса загрунтовать. Грунтовка ПФ-020 ГОСТ 18186-79 и окрасить эмалью ПФ-115 ГОСТ 6465-76* светлого тона.

Привязан

Инв. N

Нач.отд.	Калугин		272-14-17-АС1		
Рук.сект.	Германт		Рынок торговой площадью 600 кв.м	Стадия	Лист	Листов
Гл.инж.пр.	Рокурякова			Р	77	
Разраб.	Разгонова		Механизация транспортировки. Каркас подвесного пути	ЦНИИЭП торговых зданий г. Москва	
Гл.спец.	Подкорытов				
Н.контр.	Лапшова				

Согласовано:
Гл. маст. (Рабинович)
Гл. маст. (Ковальский)

Инв. N подл. | Подп. и дата | Взам. инв. N

Типовой проект 272-14-17 Альбом I

Схема пути с ограждением на поворотах

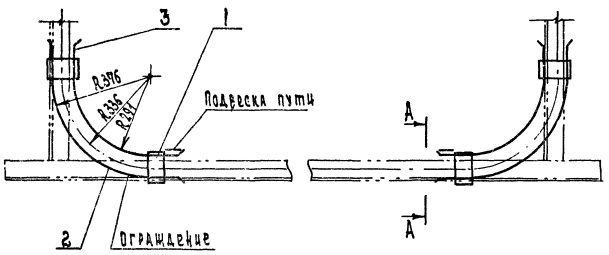

Б - Б

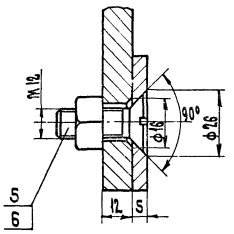

Спецификация элементов ограждения на повороте подвесного пути

Марка поз.	Обозначение	Наименование	Кол.	Масса ед, кг	Примечание
1	ГОСТ 103-76	-65×12 L = 345	2	2.1	
2	ГОСТ 103-76	-50×5 L = 950	1	1.86	
3	ГОСТ 103-76	-50×5 L = 820	1	1.6	
4	ГОСТ 7798-70*	М12×45 58.05	4	0.21	
5	ГОСТ 17475-72*	М12×35 58	8	0.032	
6	ГОСТ 5915-70*	М12 5.05	12	0.024	
7	ГОСТ 10906-78	12 01.05	4	0.035	
		Масса изделия		9.2	

А - А повернуто

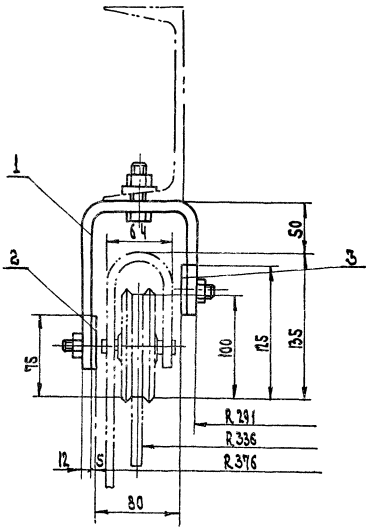

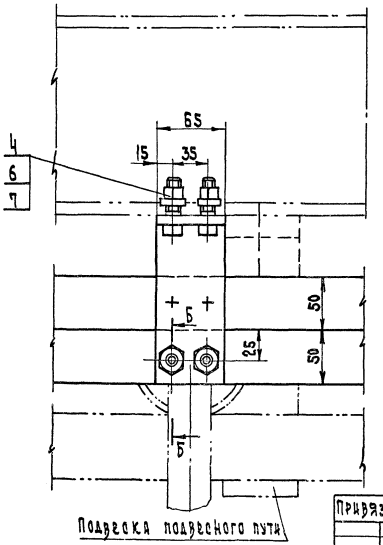

1. Чертеж выполнен по нормали Гипромясо N 1595 | 475
2. В спецификации указано количество деталей для ограждения на одном повороте.

Согласовано

Инв. N подл. | Подп. и дата | Взам. инв. N

Привязан

Инв. N

Нач. отд.	Калугин		272-14-17-АС1		
Рук. сект.	Германт		Рынок торговой площадью 600 кв.м.	Стадия	Лист	Листов
Гл. инж. пр.	Проскурин			Р	78	
Разраб.	Разводовский		Механизация транспортировки мяса. Ограждение на повороте подвесного пути.	ЦНИИЭП г. Москва		Торгово-бытовых зданий и мебельных комплексов
Провер.	Шилюкова					
Н. контр.	Шилюкова					

Типовой проект 272-14-17 Альбом II

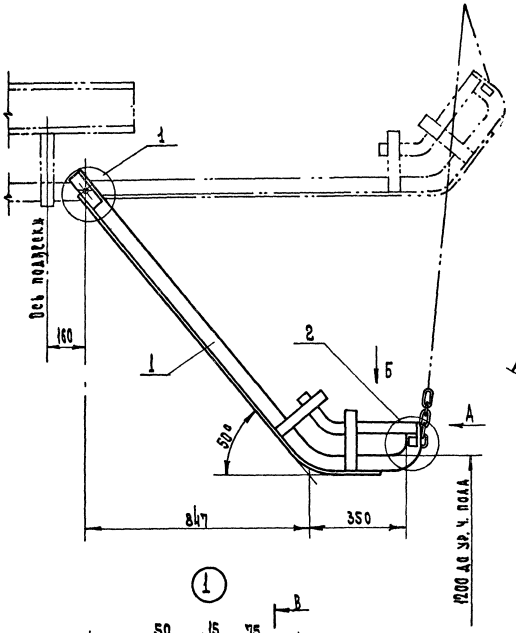

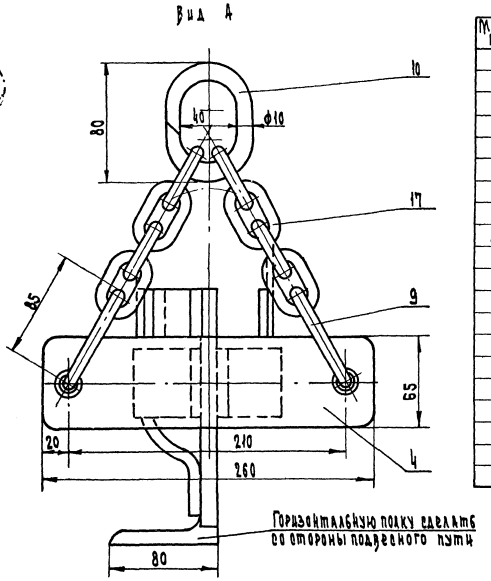

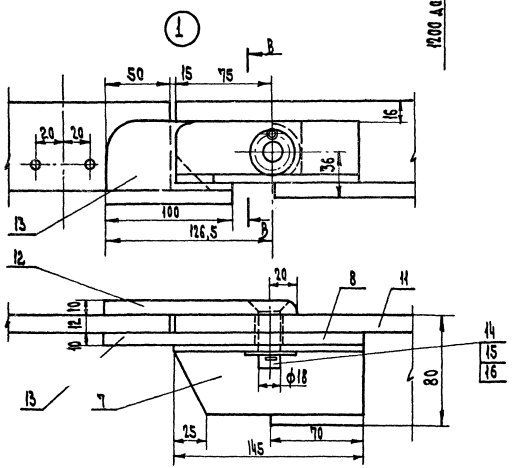

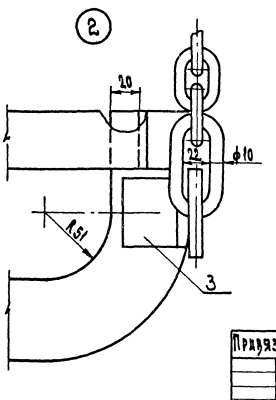

Спецификация элементов стрелки подъемной

Марка поз.	Обозначение	Наименование	Кол.	Масса ед. кг	Примечание
1	ГОСТ 8510-72	L 125×80×12 L=1970	1	25.0	
2	ГОСТ 103-76	– 4×40 L=420	2	0.78	
3	ГОСТ 8509-72	L 50×5 L=50	2	0.19	
4	ГОСТ 103-76	– 12×65 L=250	1	1.53	
5	ГОСТ 103-76	– 5×40 L=500	1	0.66	
6	ГОСТ 103-76	– 5×40 L=720	1	0.97	
7	ГОСТ 8509-72	L 50×5 L=145	1	0.55	
8	ГОСТ 103-76	– 50×10 L=36	1	0.14	
9	ГОСТ 2590-71*	ф 10 L=230	2	0.14	
10	ГОСТ 2590-71*	ф 10 L=220	1	0.14	
11	ГОСТ 103-76	– 10×25 L=100	1	0.19	
12	ГОСТ 103-76	– 10×55 L=148.5	1	0.55	
13	ГОСТ 103-76	– 10×55 L=148.5	1	0.55	
14	ГОСТ 2590-71*	ф 27 L=60	1	0.12	
15	ГОСТ 11371-78	Шайба 18 01.05	1	0.012	
16	ГОСТ 397-79	Шплинт 5×27	1	0.004	
17	ГОСТ 2319-70	Цепь сварная			
		СК9-27 L=108	2	0.19	
		Масса изделия		33.0	

Вид Б развернуто

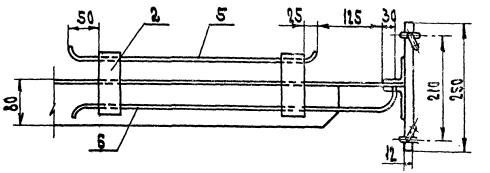

Сварные швы по ГОСТ 5264-80. Толщина шва – по толщине свариваемых деталей. Сварные швы зачистить.

272-14-17-АС1

Нач. отд.	Калугин		Рынок торговой площадью 600 кв.м.	Стадия	Лист	Листов
Рук. сект.	Германт			Р	79	
Гл. инж.	Проскурина					
Разраб.	Разводовская		Механизация транспортировки мяса. Стрелка подземная	ЦНИИЭП г. Москва	торгово-бытовых зданий и парфюмерных	
Провер.	Пивлюкова					
Н. контр.	Ковалевская					

Привязан

Инв. N

Согласовано:

Инв. N подл. | Подп. | Дата | Взам. инв. N

gost.e-ecolog.ru